REB-1N / REB-1NE / REB-2,5N / REB-2,5NE

Variateur électronique de tension monophasé.
Disponible pour montage en superficie ou encastré (NE).
Boîtier IP44 / Classe II. Protection par fusible (fusible de rechange fourni). Marche/arrêt et variation par potentiomètre. Vitesse minimum réglable par potentimètre interne. Variable de 60 à 100% en fonction du produit piloté.

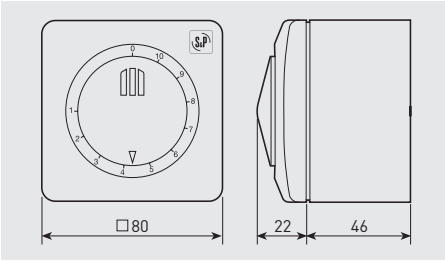

Modèle	Alimentation		IP Protection	Puissance (VA)	Intensité maxi. (A)	Intensité min. (A)	Classe	Conditions d'utilisation (ºC)
	Fréquence (Hz)	Tension (V)						
REB-1N/1NE	50	220-240	IP44	220	1	0,15	Classe II	0 /+40
REB-2,5N/2,5NE				550	2,5	0,15		

LxAxH (mm): 83 x 81 x 160

REB-5

Variateur électronique de tension monophasé.
Montage en superficie. Protection par fusible (fusible de rechange fourni). Marche/arrêt et variation par potentiomètre. Vitesse minimum réglable par potentiomètre interne.

Modèle	Alimentation		IP Protection	Puissance (VA)	Intensité maxi. (A)	Classe	Conditions d'utilisation (ºC)
	Fréquence (Hz)	Tension (V)					
REB-5	50	230	IP54	1150	5	Classe I	+5 / +35

LxAxH (mm): 115 x 95 x 195

REB-10

Variateur électronique de tension monophasé.
Montage en superficie. Protection par fusible (fusible de rechange fourni). Marche/arrêt et variation par potentiomètre. Vitesse minimum réglable par potentiomètre interne.

Modèle	Alimentation		IP Protection	Puissance (VA)	Intensité maxi. (A)	Classe	Conditions d'utilisation (ºC)
	Fréquence (Hz)	Tension (V)					
REB-10	50	230	IP54	2300	10	Classe I	+5 / +35

LxAxH (mm): 90 x 54 x 134

RRB-100

Variateur autotransformateur monophasé. Montage en superficie. Commutateur 5 positions.

Modèle	Alimentation		IP Protection	Puissance (VA)	Intensité maxi. (A)	Classe	Conditions d'utilisation (ºC)
	Fréquence (Hz)	Tension (V)					
RRB-100	50	230	IP20	94,3W	0,41	Classe II	5-45ºC

RMB

Variateur autotransformateur de tension monophasé.
Alimentation: 230V/1/50-60Hz.
Commutateur 5 positions (0/1/2/3/4/5).
Montage en superficie.
Tension de sortie: 80, 105, 130, 160 et 230V.
Contact auxiliaire pour électrovanne gaz.
Temoin lumineux en façade.

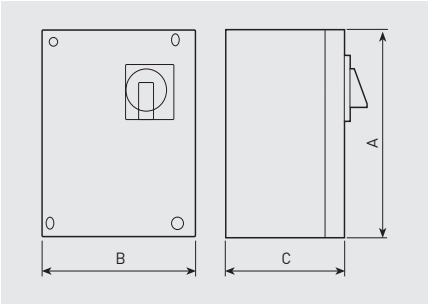

Modèle	Intensité maxi. (A)	Coffret	IP Protection	Dimensions			Poids (kg)
				A	B	C	
RMB-1,5	1,5	ABS	IP56	230	180	95	3
RMB-3,5	3,5						4
RMB-8	8			310	230	125	10
RMB-10	10						12

RMT avec boitier métallique

RMT avec boitier ABS

RMT

Variateur autotransformateur de tension triphasé.
Alimentation: 400V/3/50-60Hz.
Commutateur 5 positions (0/1/2/3/4/5).
Montage en superficie.
Tension de sortie: 90, 150, 200, 280 et 400V.
Contact auxiliaire pour électrovanne gaz.
Temoin lumineux en façade.

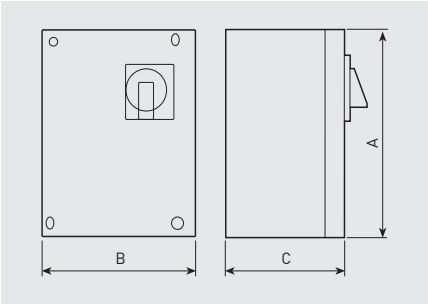

Modèle	Intensité maxi. (A)	Coffret	IP Protection	Dimensions			Poids (kg)
				A	B	C	
RMT-1,5	1,5	ABS	IP54	300	220	125	6
RMT-2,5	2,5	ABS		300	220	125	13
RMT-5	5	Métallique		300	247	200	16
RMT-8	8	Métallique		400	300	205	21
RMT-12	12	Métallique		400	300	205	30

REV-0,5 B

3-Variateur autotransformateur de tension.

- Alimentation 1/ 230 V-50 Hz.
- Montage apparent.
- Sans protection moteur-pour moteur alternatif avec thermocouple câblé dans l'enroulement.
- Commutateur 3 positions 0-1-2-3-0.
- Tensions de sorties: 110V-170V-230V.

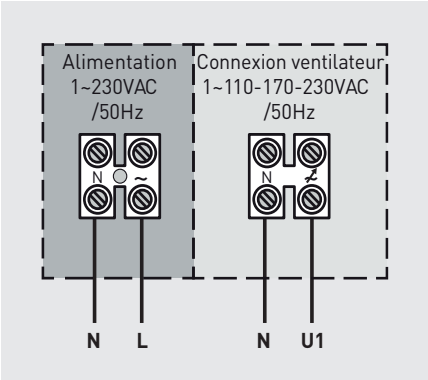

Modèle	Intensité maxi. (A)	IP Protection	Dimensions (mm)	Poids (kg)
REV-0,5 B	0,5	IP54	69x114x57	0,7

REV-1 B

5-Variateur autotransformateur de tension.

- Alimentation 1 / 230 V-50 Hz.
- Montage apparent.
- Sans dispositif de protection moteur-pour moteur alternatif équipé de thermocontact câblé dans l'enroulement.
- Commutateur 5 positions: 1-2-3-4-5.
- Interrupteur marche/arrêt.
- Tensions de sorties: 105V-130V-145V-160V-230V.

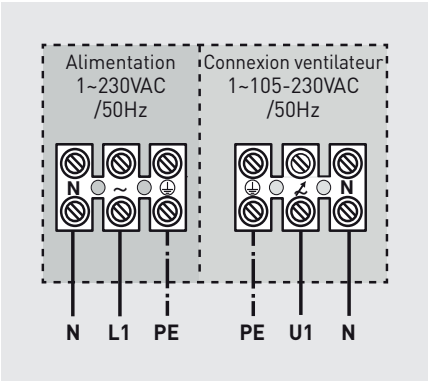

Modèle	Intensité maxi. (A)	IP Protection	Dimensions (mm)	Poids (kg)
REV-1 B	1,0	IP30	75x120x85	1,2

REV

Variateur de tension autotransformateur monophasé 230V-50Hz.
Montage en superficie.
Boitier IP44.
Raccordement des protections thermiques type PTO.
Pouvoir de coupure maxi: 1A.

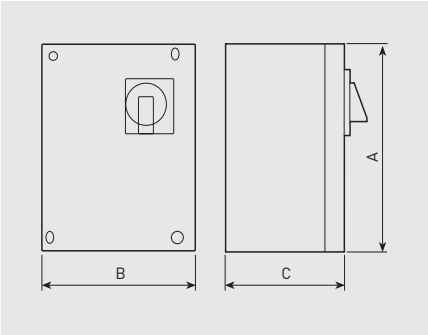

Modèle	Intensité maxi. (A)	Dimensions (mm)			Poids (kg)
		A	B	C	
REV-1,6N	1,6 A	240	190	120	3
REV-3N	3 A	240	190	120	5
REV-5N	5 A	240	190	120	6
REV-7N	7 A	240	190	120	7
REV-10N	10 A	290	240	160	12

RDV

Variateur de tension autotransformateur triphasé 400V-50Hz.
Montage en superficie.
Boitier IP44.
Raccordement des protections thermiques type PTO.
Pouvoir de coupure maxi: 1A.

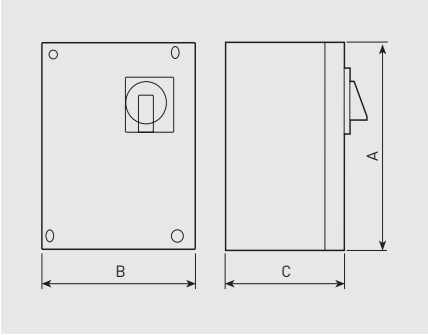

Modèle	Intensité maxi. (A)	Dimensions (mm)			Poids (kg)
		A	B	C	
RDV-0,8N	0,8 A	290	240	160	5,8
RDV-1,2N	1,2 A	290	240	160	8
RDV-2,5N	2,5 A	290	240	160	11,2
RDV-3,2N	3,2 A	290	240	160	14,7
RDV-5N	5 A	340	290	160	18,5
RDV-7N	7 A	340	290	160	21
RDV-10N	10 A	400	300	200	38

LxAxH (mm): 85 x 90 x 120

PARO/MARCHA 5P et PARO/MARCHA 8P

Interrupteur-sectionneur, fonction marche/arrêt.

PARO-MARCHA 5P:
3 pôles de puissance.
- Pour moteur 1 vitesse (3 fils).
- Intensité maxi: 20 A.
- Renvoi de position Ouvert/fermé.
- Indice de protection du boîtier IP55.
- Pour moteur monophasé ou triphasé d'alimentation 230V ou 400V 50/60Hz.

PARO-MARCHA 8P:
6 pôles de puissance.
- Pour moteur 2 vitesses (6 fils).
- Intensité maxi: 20 A.
- Renvoi de position Ouvert/fermé.
- Indice de protection du boîtier IP55.
- Pour moteur monophasé ou triphasé d'alimentation 230V ou 400V 50/60Hz.

INTZ

Interrupteur-sectionneur, fonction marche/arrêt.
3 et 6 pôles de puissance.
Cadenassable 3 points.
Renvoi de position Ouvert/fermé.
Pour moteur monophasé ou triphasé d'alimentation 230V ou 400V 50/60Hz.
Montage extérieur possible.
Indice de protection du boîtier IP65.
Fourni avec passe-câbles.

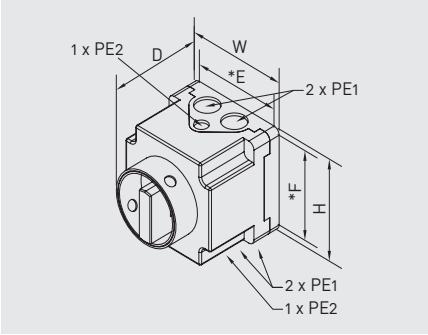

Modèle	Pouvoir de coupure des contacts principaux (AC23)		W (mm)	H (mm)	D (mm)	E* (mm)	F* (mm)	PE1	PE2
	Confort	Désenfumage**							
1 vitesse									
INTZ 1V15	15,4 A	10,2 A	90,5	90,5	102	80	80	M20	M12
INTZ 1V22	22,4 A	14,9 A	115	115	136	100	100	M25	M16
INTZ 1V29	29,8 A	19,8 A	115	115	136	100	100	M25	M16
INTZ 1V43	43 A	28,6 A	145	145	158	130	130	M25/32/40	M20
INTZ 1V68	68 A	45,3 A	167	220	144	151	203	M25/32/40	M20
2 vitesses									
INTZ 2V15	15,4 A	10,2 A	90,5	90,5	139	80	80	M20	M12
INTZ 2V22	22,4 A	14,9 A	115	115	163	100	100	M25	M16
INTZ 2V29	29,8 A	19,8 A	115	115	163	100	100	M25	M16
INTZ 2V43	43 A	28,6 A	145	145	188	130	130	M25/32/40	M20
INTZ 2V68	68 A	45,3 A	216	267	170	190	242	M40/50	M20

* Cotes de fixation
** Conformément à la règlementation: calibre désenfumage = calibre confort/1.5

INTZ ATEX

Interrupteur-sectionneur, fonction marche/arrêt.
3 et 6 pôles de puissance.
Cadenassable 3 points.
Renvoi de position à fermeture ou ouverture + fermeture selon les modèles.
Pour moteur monophasé ou triphasé d'alimentation 230V ou 400V 50/60Hz.
Indice de protection du boîtier IP66.
Presse-étoupes montés.

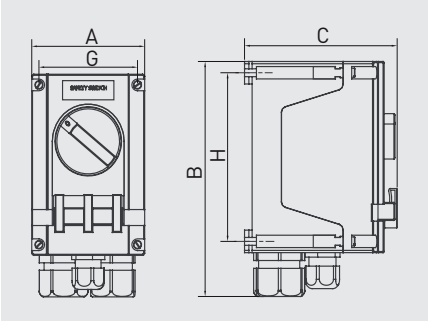

Modèle	A	B	C	G	H	Ø
INTZ 02.10 ATEX	84	135	112	68,5	61,5	5,5
INTZ 02.20 ATEX	110	208	141	96	150	7
INTZ 02.40 ATEX	140	270	168	126	197	7
INTZ 04.20 ATEX						
INTZ 04.40 ATEX	271	316	275	247	247	7

Modèle	Intensité maxi. (A)	Poids (kg)
	3 pôles, 1 vitesse	
INTZ 02.10 ATEX	10	0,55
INTZ 02.20 ATEX	20	1,48
INTZ 02.40 ATEX	40	2,75
	6 pôles, 2 vitesses	
INTZ 04.20 ATEX	20	2,43
INTZ 04.40 ATEX	40	6,5

LxAxH (mm): 85 x 90 x 120

COM D/S

Commutateur Y / Δ triphasé.
Commutateur rotatif 3 positions: arrêt, Y et Δ.
Intensité maxi.: 20A.
Indice de protection du boîtier IP67.

Alimentation	Alimentation du moteur
380-400 V	III / 380 / 50
	III / 400 / 50
220-230 V	III / 220-380 / 50
	III / 230-400 / 50

MSD

Boitier de commande pour moteur triphasé avec protection thermique intégrée:
- Montage en armoire.
- Contact libre de potentiel.
- IP54.

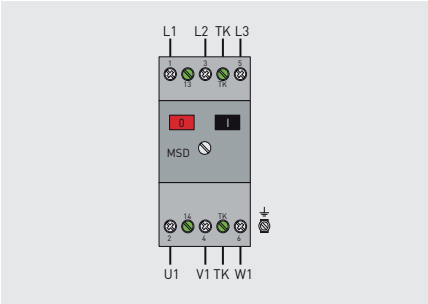

Modèle	Alimentation	Plage de fonctionnement
MSD	3 - 400 V	Max. 25 A

MSK-EX

Kit d'installation comprenant une protection par relais et un interrupteur marche/arrêt.
- Pour moteur ATEX 400V avec PTC.
- Intensité maxi.: 25A.
- Montage en armoire (à installer hors zone ATEX).

MSD-2: IP54
MS 220 KA: IP20 - Montage sur rail DIN.

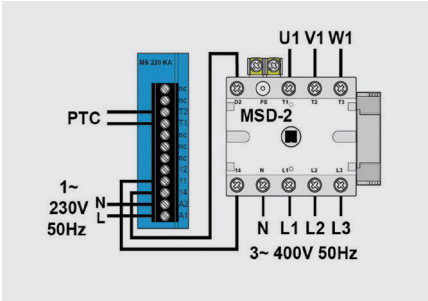

MSK-EX - composants	Dimensions LxAxH (mm)
MSD-2	92x122x112
MS 220 KA	23x76x116

APG-130

Boitier IP54 pour MS 220 KA.

Modèle	IP Protection	Dimensions (mm)
APG-130	IP54	115x115x135

DIJZ

DIJZ 05 □
→ Intensité maxi.

Moteur 1 vitesse mono ou tri.
Disjoncteurs magnéto-thermiques et commande marche/arrêt pour moteurs 1 vitesse (monophasés ou triphasés).

- Indice de Protection du boîtier = de 0,25 à 32 A: IP65, et de 40 à 63 A: IP54.
- Commutateur ON/OFF rotatif cadenassable.
- Contact auxiliaire de position O/F.
- Installation en extérieur possible.

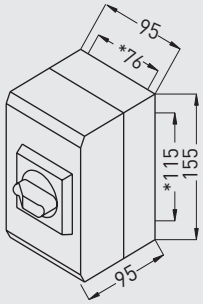

DIJZ 0,25 à 25

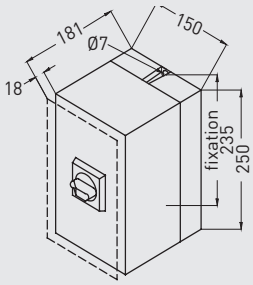

DIJZ 32 à 50

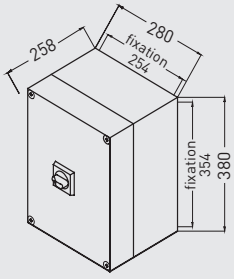

DIJZ 63

Modèle	Plage d'intensité (A) Grande vitesse
DIJZ 05.0,25	0,16 à 0,25
DIJZ 05.0,4	0,25 à 0,4
DIJZ 05.0,63	0,4 à 0,63
DIJZ 05.1	0,63 à 1
DIJZ 05.1,6	1 à 1,6
DIJZ 05.2,5	1,6 à 2,5
DIJZ 05.4	2,5 à 4
DIJZ 05.6,3	4 à 6,3
DIJZ 05.10	6,3 à 10
DIJZ 05.16	10 à 16
DIJZ 05.20	16 à 20
DIJZ 05.25	20 à 25
DIJZ 05.32	25 à 32
DIJZ 05.40	28 à 40
DIJZ 05.50	40 à 50
DIJZ 05.63	45 à 63

DEMZ

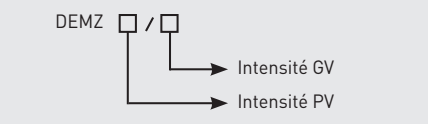

DEMZ BI
Coffrets pour moteurs 2 vitesses en bobinages indépendants.

DEMZ DA
Coffrets pour moteurs 2 vitesses en couplage Dahlander.

- Boîtier IP55.
- Commutateur rotatif 0/PV/GV.
- Protection thermique intégrée.
- Contact auxiliaire pour électrovanne gaz.
- Installation en extérieur possible.

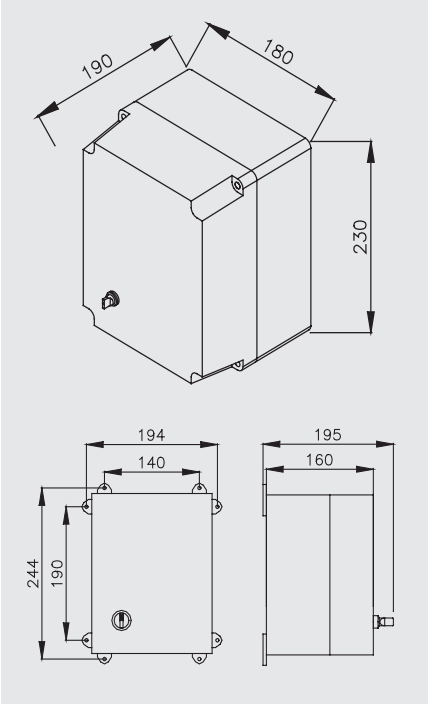

Modèle	Plage d'intensité (A)	
	Petite vitesse	Grande vitesse
DEMZ 0,55/1,3 BI	0,41 à 0,55	1 à 1,3
DEMZ 0,74/1,3 BI	0,55 à 0,74	1 à 1,3
DEMZ 1/1,7 BI	0,74 à 1	1,3 à 1,7
DEMZ 1/2,3 BI	0,74 à 1	1,7 à 2,3
DEMZ 1,3/1,7 BI	1 à 1,3	1,3 à 1,7
DEMZ 1,3/2,3 BI	1 à 1,3	1,7 à 2,3
DEMZ 1.3/3,1 BI	1 à 1,3	2,3 à 3,1
DEMZ 1,7/2,3 BI	1,3 à 1,7	1,7 à 2,3
DEMZ 1,7/3,1 BI	1,3 à 1,7	2,3 à 3,1
DEMZ 1,7/4,2 BI	1,3 à 1,7	3,1 à 4,2
DEMZ 2,3/3,1 BI	1,7 à 2,3	2,3 à 3,1
DEMZ 3,1/4,2 BI	2,3 à 3,1	3,1 à 4,2
DEMZ 3,1/5,7 BI	2,3 à 3,1	4,2 à 5,7
DEMZ 3,1/7,6 BI	2,3 à 3,1	5,7 à 7,6
DEMZ 4,2/5,7 BI	3,1 à 4,2	4,2 à 5,7
DEMZ 4,2/7,6 BI	3,1 à 4,2	5,7 à 7,6
DEMZ 4,2/10 BI	3,1 à 4,2	7,6 à 10
DEMZ 5,7/7,6 BI	4,2 à 5,7	5,7 à 7,6
DEMZ 5,7/10 BI	4,2 à 5,7	7,6 à 10
DEMZ 5,7/13 BI	4,2 à 5,7	10 à 13
DEMZ 7,6/13 BI	5,7 à 7,6	10 à 13
DEMZ 7,6/15,5 BI	5,7 à 7,6	13 à 15,5
DEMZ 10/13 BI	7,6 à 10	10 à 13
DEMZ 10/20 BI	7,6 à 10	16 à 20
DEMZ 10/24 BI	7,6 à 10	20 à 24
DEMZ 13/15,5 BI	10 à 13	13 à 15,5
DEMZ 13/29 BI	10 à 13	24 à 29
DEMZ 20/24 BI	16 à 20	20 à 24

Modèle	Plage d'intensité (A)	
	Petite vitesse	Grande vitesse
DEMZ 0,55/1 DH	0,41 à 0,55	0,74 à 1
DEMZ 0,74/1,7 DH	0,55 à 0,74	1,3 à 1,7
DEMZ 0,74/2,3 DH	0,55 à 0,74	1,7 à 2,3
DEMZ 1/1,3 DH	0,74 à 1	1 à 1,3
DEMZ 1/1,7 DH	0,74 à 1	1,3 à 1,7
DEMZ 1/2,3 DH	0,74 à 1	1,7 à 2,3
DEMZ 1/3,1 DH	0,74 à 1	2,3 à 3,1
DEMZ 1,3/3,1 DH	1 à 1,3	2,3 à 3,1
DEMZ 1,3/4,2 DH	1 à 1,3	3,1 à 4,2
DEMZ 1,7/5,7 DH	1,3 à 1,7	4,2 o 5,7
DEMZ 2,3/5,7 DH	1,7 à 2,3	4,2 à 5,7
DEMZ 2,3/7,6 DH	1,7 à 2,3	5,7 à 7,6
DEMZ 2,3/10 DH	1,7 à 2,3	7,6 à 10
DEMZ 3,1/7,6 DH	2,3 à 3,1	5,7 à 7,6
DEMZ 3,1/10 DH	2,3 à 3,1	7,6 à 10
DEMZ 4,2/10 DH	3,1 à 4,2	7,6 à 10
DEMZ 4,2/13 DH	3,1 à 4,2	10 à 13
DEMZ 5,7/13 DH	4,2 à 5,7	10 à 13
DEMZ 5,7/15,5 DH	4,2 à 5,7	13 à 15,5
DEMZ 5,7/24 DH	4,2 à 5,7	20 à 24
DEMZ 7,6/24 DH	5,7 à 7,6	20 à 24
DEMZ 10/20 DH	7,6 à 10	16 à 20
DEMZ 10/29 DH	7,6 à 10	24 à 29

LxAxH (mm): 80 x 45 x 80

REGUL-2

Interrupteur marche/arrêt et commutateur 2 vitesses.
Montage en superficie
Intensité maximale: 4,5A.

LxAxH (mm): 84 x 37 x 81

COM-2

Commutateur 3 positions (0/I/II).
Commutateur rotatif permettant de commander les moteurs 2 vitesses monophasés. Montage en superficie.
Intensité maxi: 12A.

LxAxH (mm): 90 x 90 x 75

COM-3

Commutateur 4 positions (0/1/2/3).
Commutateur rotatif permettant de commander les moteurs 3 vitesses monophasés. Montage en superficie.
Intensité maxi: 4A.

LxAxH (mm): 86 x 86 x 60,4

INTER 4P

Commutateur 4 positions (0/1/2/3).
Commutateur rotatif permettant de commander les moteurs 3 vitesses monophasés. Montage en superficie.
Intensité maxi: 4A.

LxA (mm): 80 x 75

VMC 2V

Interrupteur VMC 2 positions.
Habitat individuel.
PV/GV sans position d'arrêt.
Encastrable dans tout boîtier standard.

LxAxH (mm): 110 x 57 x 80

PRESOSTATO DPS

Dépressostat. Signalisation de défaut dans les installations de ventilation et de désenfumage. Réglage de la valeur de dépression (consigne). Prise de pression négative raccordée à la dépression.
Prise de pression positive en ambiance.
1 contact sec (libre de potentiel) repos/travail pour signalisation défaut, pouvoir de coupure 1A résistif (0,5A inductif) sous 250V maxi. Indice de protection: IP54.
Fourni avec presse-étoupe et platine de fixation. Installation en extérieur possible.

Modèle	ΔP
PRESOSTATO DPS 2-30	20 - 300 Pa
PRESOSTATO DPS 10-100	100 - 1000 Pa
PRESOSTATO DPS 100-500	1000 - 5000 Pa

Pour gestion horaires avec autotransformateur

Gestion de 2 vitesses par horloge avec autotransformateur

Coffret MODUL'AIR

- Coffrets monophasé ou triphasé
- 2 vitesses par variation de tension
- Horloge 2 canaux commutateur 0, PV, GV, Auto
- Gestion clapet coupe-feu et vanne gaz
- Voyant de signalisation
- Voyant présence tension
- Variation 230V à 90V ou 400V à 180V
- 1.5A, 3A, 5A, 7A, 10A.
- Coffret PVC ou Métal
- Dimensions:
  Haut. 560 x Larg. 310 x Prof. 150 mm
- Prof. porte ouverte : 420 mm

Produit exclusif Suisse.

Gestion de 2 vitesses par horloge avec autotransformateur et raccordement d'un ventilateur supplémentaire

Coffret MODUL'AIR PLUS

- Coffret monophasé
- 2 vitesses par variation de tension
- Horloge 2 canaux commutateur 0, PV, GV, Auto.
- Une alimentation supplémentaire en 230V 6A.
- Gestion clapet coupe-feu et vanne gaz
- Voyant de signalisation
- Voyant présence tension
- Variation 230V à 90V
- 1.5A, 3A, 5A, 7A, 10A.
- Coffret PVC ou Métal
- Dimensions:
  Haut. 560 x Larg. 310 x Prof. 150 mm
- Prof. porte ouverte: 420 mm

Produit exclusif Suisse.

Pour gestion horaires avec moteur monophasé 2 vitesses et moteur EC

Gestion de 2 vitesses par horloge,
pour moteur 2 vitesses monophasé

Coffret TGS 230V

- Coffret monophasé
- 2 vitesses pour moteur 2 vitesses
- Horloge 2 canaux, commutateur 0, PV, GV, Auto .
- Une alimentation supplémentaire en 230V 6A
- Voyant de signalisation
- Voyant présence tension
- Tension 230V monophasé
- Coffret PVC
- Dimensions:
  Haut. 245 x Larg. 310 x Prof. 150 mm
- Prof. avec porte ouverte: 410 mm

Produit exclusif Suisse.

Gestion de 2 vitesses par horloge
pour moteur EC avec
un potentiomètre de réglage

Coffret TGS EC Moteur 230V EC

- Coffret monophasé.
- 2 vitesses par potentiomètre pour moteur EC
- Horloge 2 canaux, commutateur 0, PV, GV, Auto
- 1 Potentiomètre de réglage PV
- Voyant de signalisation
- Voyant présence tension
- Tension 230V monophasé
- Coffret PVC .
- Dimensions:
  Haut. 245 x Larg. 310 x Prof. 150 mm
- Prof. avec porte ouverte: 410 mm

Produit exclusif Suisse.

Gestion de 2 vitesses par horloge
pour moteur EC avec
2 potentiomètres de réglage

Coffret TGS EC ECO Moteur 230V EC

- Coffret monophasé.
- 2 vitesses par potentiomètre pour moteur EC
- Horloge 2 canaux, sans commutateur
- 2 Potentiomètres de réglage PV, GV
- Voyant présence tension
- Tension 230V monophasé
- Coffret PVC
- Dimensions:
  Haut. 245 x Larg. 310 x Prof. 150 mm
- Prof. avec porte ouverte: 410 mm

Produit exclusif Suisse.

Pour gestion horaires avec moteur 2 vitesses - Bobinages indépendants

Gestion de 2 vitesses par horloge
pour moteur triphasé
bobinages indépendants

Coffret BI TP1
2 vitesses
Bobinages indépendants

- Coffret triphasé.
- 2 vitesses pour 1 moteur bobinages indépendants
- Sur demande pour plusieurs moteurs
- Horloge 2 canaux commutateur 0, PV, GV, Auto.
- Gestion clapet coupe-feu et vanne gaz
- Voyant présence tension
- Tension 400V Triphasé
- Coffret PVC ou métal
- Dimensions:
  Haut. 435 x Larg. 305 x Prof. 155 mm
- Prof. avec porte ouverte: 410 mm

Produit exclusif Suisse.

Gestion de 2 vitesses par
commutateur sans horloge
pour moteur triphasé bobinages
indépendants

Coffret BI SH TP1
2 vitesses
Bobinages indépendants

- Coffret triphasé.
- 2 vitesses pour 1 moteur bobinages indépendants
- Sur demande pour plusieurs moteurs
- Sans horloge, commutateur PV, GV ou sans "model Eco"
- Gestion clapet coupe-feu et vanne gaz
- Voyant présence tension
- Tension 400V Triphasé
- Coffret PVC ou Métal
- Dimensions:
  Haut. 580 x Larg. 305 x Prof. 150 mm
- Prof. avec porte ouverte: 420 mm

Produit exclusif Suisse.

Pour moteur triphasé variable en Fréquence commande vanne gaz + CCF

Gestion de vitesse par variateur de fréquence triphasé préprogrammé avec commande déportée
Utilisation cuisine professionnelle

Coffret INVERT'AIR

- Coffret triphasé
- Multi-vitesse par variation de fréquence
- Gestion clapet coupe-feu et vanne gaz
- Avec commande déportée
- Voyant de signalisation
- Voyant présence tension
- Tension 400V Triphasé
- Puissance de 0.37Kw à 4Kw
- Coffret métal porte vitrée ou pleine
- Dimensions: 400 x 400 x 200 mm
- Prof. avec porte ouverte: 600 mm

Produit exclusif Suisse.

Gestion de vitesse par variateur de fréquence triphasé préprogrammé avec commande tactile multi-vitesse
Utilisation pour cuisine professionnelle, le résidentiel, et l'industrie

Coffret DIM'AIR

- Coffret triphasé.
- Multi-vitesse par variation de fréquence
- Gestion clapet coupe-feu et vanne gaz
- Variation avec commande tactile couleur "Personnalisation dalle tactile"
- Dimensions boitier tactile: 220 x 170 x 90 mm
- Voyant signalisation
- Voyant présence tension
- Tension 400V Triphasé
- Puissance de 0.37Kw à 4Kw
- Coffret métal porte vitrée ou pleine
- Dimensions: 400 x 400 x 200 mm
- Prof. avec porte ouverte: 600 mm

Produit exclusif Suisse.

Pour moteur EC et Commande CCF

Régulateur pour pilotage des ventilateurs 230V ou EC en mode PID, mode 3 vitesses, mode multi-vitesses en 0-10V, asservi aux clapets coupe-feu et vanne gaz

Coffret DIM'AIR EC

- Coffret monophasé.
- 4 Modes de fonctionnements
- Mode pour moteur EC 0-10V "manuel ou automatique par programme horaire"
- Mode 3 vitesses PV, MV, GV, "manuel ou automatique par programme horaire"
- Mode PID en ventilation pour moteur EC 0-10V
- Mode PID en régulation hydraulique "chaud, ou froid"
- Possibilité de commande de moteur triphasé par variateur de fréquence
- Gestion de 4 clapets coupe-feu
- Gestion de vanne gaz
- Tension 230V monophasé
- Coffret PVC
- Dimensions:
  Haut. 440 x Larg. 310 x Prof. 155 mm
- Prof. avec porte ouverte: 430 mm

Produit exclusif Suisse.

Gestion de mise en route et arrêt d'un double flux, asservie aux clapets coupe-feu 230V

Coffret SD MINI

- Coffret monophasé.
- Gestion de 11 clapets coupe-feu maxi, en 230V
- Adapté pour les doubles flux S&P
- Réarmement à distance possible
- Voyant présence tension
- Tension 230V monophasé
- Coffret PVC
- Dimensions:
  Haut. 245 x Larg. 310 x Prof. 150 mm
- Prof. avec porte ouverte: 410 mm

Produit exclusif Suisse.

Pour commande CCF 230V ou module SOC/SOB

Gestion de mise en route et arrêt d'un simple flux, asservie aux clapets coupe-feu 230V

Coffret SD MINI SF

- Coffret monophasé.
- Gestion de 4 clapets coupe-feu maxi en 230V
- Libération alimentation ventilation 230V
- Réarmement à distance possible
- Voyant présence tension
- Tension 230V monophasé
- Coffret PVC
- Dimensions:
  Larg. 245 x Haut. 310 x Prof. 150 mm
- Prof. porte ouverte: 410 mm

Produit exclusif Suisse.

Gestion des clapets coupe-feu 24Vac avec modules SOB-SOC et de la mise en route d'une ventilation double flux, ou simple flux, avec possibilité d'intégrer la télécommande du monobloc "Télécommande en supplément"

Coffret SOB-SOC

- Coffret monophasé.
- Gestion de clapets feu par un système de contrôle avec modules SOB-SOC 24Vac
- Adapté pour les monoblocs double-flux S&P
- Gestion de 2 clapets feu en 24Vac mini, ou x clapets feu en 24Vac
- Voyant présence tension
- Position du clapet "ouvert fermé"
- Sortie Alarme
- Tension 230V monophasé
- Coffret PVC
- Dimensions:
  Haut. 560 x Larg. 310 x Prof. 150 mm
- Prof. porte ouverte: 420 mm

Produit exclusif Suisse.

Schéma de principe

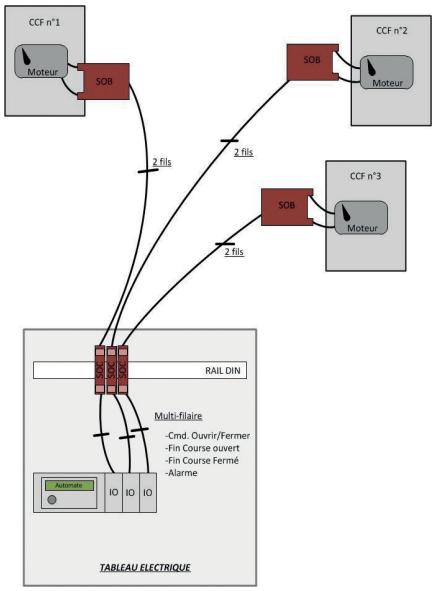

Pour gestion horaires avec moteur monophasé 2 vitesses et EC + CCF

Ventilation simple flux, moteur 2 vitesses, asservie aux clapets coupe-feu 230V et programmation horaire et raccordement d'un ventilateur supplémentaire

Coffret TIM'AIR

- Coffret monophasé.
- 2 vitesses pour 1 moteur bobinages indépendants
- Horloge 2 canaux, commutateur PV, GV, Auto
- Gestion 4 clapets coupe-feu maxi en 230V
- Une alimentation supplémentaire en 230V 6A
- Réarmement à distance possible
- Voyant présence tension
- Tension 230V monophasé
- Coffret PVC
- Dimensions:
  Haut. 285 x Larg. 420 x Prof. 150 mm
- Prof. porte ouverte: 525 mm

Produit exclusif Suisse.

Ventilation simple flux moteur EC, asservie aux clapets coupe-feu 230V et programmation horaire et raccordement d'un ventilateur supplémentaire

Coffret TIM'AIR EC

- Coffret monophasé.
- 2 Vitesses par potentiomètre pour moteur EC
- Horloge 2 canaux
- 2 Potentiomètre de réglage PV, GV
- Gestion de 4 clapets coupe-feu maxi, en 230V
- Une alimentation supplémentaire en 230V 6A
- Réarmement à distance possible
- Voyant présence tension
- Tension 230V monophasé
- Coffret PVC
- Dimensions:
  Haut. 285 x Larg. 420 x Prof. 150 mm
- Prof. porte ouverte: 525 mm

Produit exclusif Suisse.

Pour gestion horaires avec moteur monophasé 2 vitesses et EC + module de gestion SOC/SOB des clapets coupe feu

Ventilation simple flux, moteur 2 vitesses, asservie aux clapets coupe-feu 24V et programmation horaire et raccordement d'un ventilateur supplémentaire

Coffret TIM'AIR SOC-SOB

- 2 vitesses pour 1 moteur bobinage indépendant
- Horloge 2 canaux, commutateur PV, GV, Auto
- Gestion clapets feu en 24V
- Une alimentation supplémentaire en 230V 6A
- Réarmement à distance possible
- Voyant présence tension
- Tension 230V monophasé
- Coffret PVC

Produit exclusif Suisse.

Schéma de principe

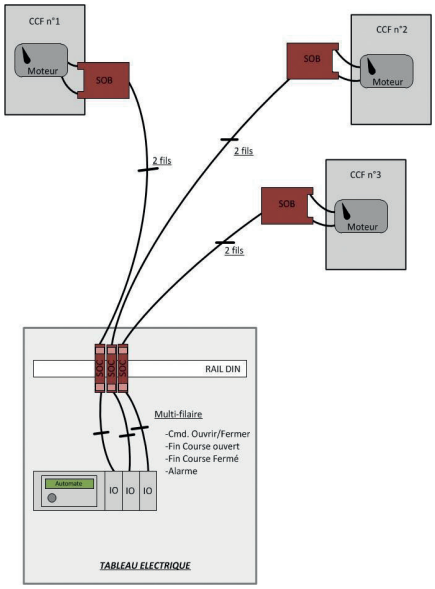

Pour gestion de la compensation entre l'amenée d'air et l'extraction d'air d'un même local + modulation de débit + gestion des clapets coupe feu et de la vanne gaz

Gestion de vitesse par variateur
de fréquence triphasé préprogrammé
avec commande déportée
Utilisation cuisine professionnelle

Coffret COMPENS'AIR

- Coffret triphasé
- Multi-vitesse par variation de fréquence
- Gestion clapet coupe-feu et vanne gaz
- Avec commande déportée
- Voyant de signalisation
- Voyant présence tension
- Tension 400V Triphasé
- Puissance de 0.37Kw à 4Kw
- Coffret métal porte vitrée ou pleine

Produit exclusif Suisse.

Exemple schéma de principe COMPENS'AIR installation restaurant

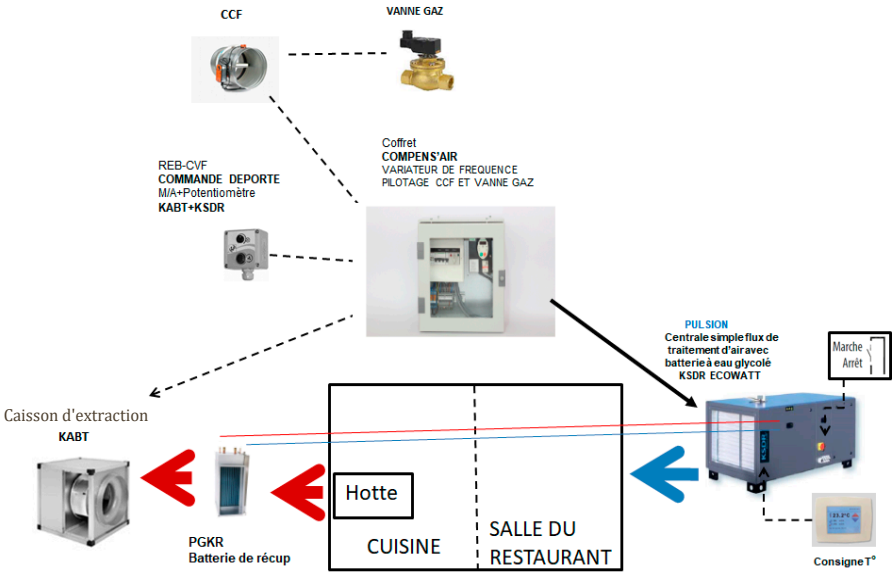

LxAxH (mm): 130 x 43 x 82

CT-12/14 et CT-12/14R

Transformateur de sécurité pour alimenter les ventilateurs en TBTS (Très Basse Tension de Sécurité).
Protection par fusible.
Tension entrée: 230V AC.
Tension sortie: 12V AC 50Hz.
Boîtier IP21.
Température d'utilisation: 0 à 50ºC.
CT-R: temporisation réglable de 1 à 30 min.

Alimentation		Tension sortie (V)	IP protection	Classe	Puissance maxi. (VA)
Fréquence (Hz)	Tension (V)				
50	220-240	12	IP21	Classe II	14

LxAxH (mm): 130 x 43 x 82

HIG-2

Hygrostat pilotant un ventilateur en fonction d'un point de consigne réglable d'hygrométrie. Action tout ou rien.
Temporisation réglable de 1 à 25 mn.
Boîtier IP20.

IP Protection	Classe	Intensité maxi. (A)	Température d'utilisation	Plage de réglage humidité
IP21	Classe II	*6 (2)**	0-40 ºC	60-90%

* Pour charges résistives
** Pour charges inductives

LxAxH (mm): 130 x 43 x 82

SQA

Sonde de qualité d'air pilotant un ventilateur en fonction d'une consigne de qualité d'air réglable (odeurs, tabac...).
Action tout ou rien.
Temporisation réglable de 1 à 25 min.
Boîtier IP20.

Important: cette sonde ne doit pas être utilisée pour détecter du gas combustible ou des fumées et ne doit pas être raccordée à des systèmes anti incendie.

IP Protection	Classe	Intensité maxi. (A)	Température d'utilisation	Temporisation
IP21	Classe II	*6 (2)**	0-50 ºC	1-25 min.

* Pour charges résistives
** Pour charges inductives

LxAxH (mm): 86 x 80 x 50

THE 16/4 A

Thermostat extérieur réglable.
Montage en superficie.
- 230V-50Hz.
- IP54. Peut être installé à l'extérieur.
- Intensité maximale 4A (inductive).
- Plage de température de 0ºC à +40ºC.
- Différentiel de ± 0,75 K.

LxAxH (mm): 85 x 125 x 58

THE-F thermostat anti-gel

Thermostat avec sonde à tube capillaire pour prévenir des risque de gel.
- IP30.
- Intensité maximale: 16A en 1/230/50.
- Plage de réglage: -18ºC à +13ºC.
- Livré avec support et 3 m de tube capillaire.

LxAxH (mm): 32 x 10 x 20

TIMER ZN 62

Temporisation pour ventilateurs de la gamme habitat.
- Mise en route: 1 mn.
- Temporisation: 6 mn.
- Charge résistive: 2.5 A.
- Charge inductive: 1.6 A.

LxAxH (mm): 83 x 40 x 153

PULSER-M

Régulateur électronique pour moduler la puissance de chauffe des batteries électriques monophasées 230V ou biphasées 400V, afin de maintenir une température constante pre-sélectionnée. Le PULSER incorpore une sonde de température et peut être installé directement dans le local à chauffer. Des sondes de température extérieures peuvent être aussi connectées. L'appareil dispose aussi d'une entrée pour raccorder une sonde de limite mini/maxi. Réglage de la température par potentiomètre intégré.
Sortie de puissance:
• 3,6 kW maximum sous 230V (1 phase).
• 6,4 kW maximum sous 400V (2 phases).
Boîtier plastique IP30. Abaissement nocture de la température de 0 à 10°C (horloge externe non fournie). Régulation P ou PI, adaptation automatique.

Alimentation		IP Protection	Tension (V)	Minimum		Maximum		Température d'utilisation (°C)	Point de consigne
Fréquence (Hz)	Tension (V)			Intensité (A)	Puissance (W)	Intensité (A)	Puissance (W)		
50-60	220-415	IP30	230 V - I	1	230	16	3680	0-50°C	0-30°C
			400 V - III	1	400	16	6400		

LxAxH (mm): 83 x 40 x 153

PULSER-ADD

Régulateur additionnel en fonction "esclave". Permet de doubler la puissance régulée par le régulateur "maître" (PULSER, PULSER M).

LxAxH (mm): 115 x 59 x 88

PULSER-D

Modèle pour montage en armoire sur rail DIN.

LxAxH (mm): 160 x 140 x 280

TTC-2000

Régulateur électronique pour moduler la puissance de chauffe des batteries électriques triphasées jusqu'à 16.5 kW afin de maintenir une température constante pre-sélectionnée.
Selon la température désirée, le régulateur commande le maximum de puissance et utilise une régulation chrono-proportionnelle afin de maintenir la température. TTC 2000 est conçu pour un montage en armoire électrique et doit être relié à une sonde de température installé dans le local à chauffer ou dans la gaine. Boîtier plastique IP30.
Abaissement nocture de la température de 0 à 10ºC (horloge externe non fournie). Régulation P ou PI, adaptation automatique.

Fréquence (Hz)	Alimentation		Tension (V)	Minimum		Maximum		Température d'utilisation	Piont de consigne
	Tension (V)	IP Protection		Intensité (A)	Puissance (W)	Intensité (A)	Puissance (W)		
50-60	380-415	IP30	230 V 400 V	3	1,5	25	17	0-50ºC	0-30ºC

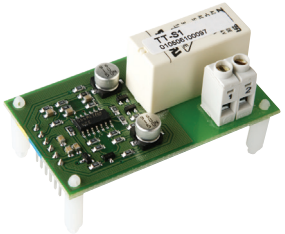

LxAxH (mm): 60 x 30 x 35

TT-S1

PCB additionnel afin d'augmenter la puissance en sortie.
La charge (puissance) raccordée au TT-S1 doit être égale à la charge raccordée au TTC-2000. Le régulateur TTC-2000 détecte si un TT-S1 est installé et adapte la modulation de la puissance en fonction.

LxAxH (mm): 101 x 85 x 74

TT-S6/D

TT-S6/D est un module de puissance conçu pour la commande batteries électriques.
Il peut également être utilisé pour réguler par paliers des unités de rafraîchissement.
Signal de commande : 0-10 V émanant de TTC40F, TTC25, TTC80F ou d'un autre régulateur 0-10V.
Protection classe IP20.

LxAxH (mm): 195 x 95 x 220

TTC-25 / TTC-40F

Régulateur électronique pour moduler la puissance de chauffe des batteries électriques triphasées afin de maintenir une température constante pre-sélectionnée. Selon la température désirée, le régulateur commande le maximum de puissance et utilise une régulation chrono-proportionnelle afin de maintenir la température. Les TTC-25 et TTC-40 F sont conçus pour un montage en armoire électrique sur rail DIN et doivent être reliés à une sonde de température installée dans le local à chauffer ou dans la gaine. Tension d'alimentation:
3 phases 210...415V AC.
Sortie de puissance:
• TTC-25... 25A, 400V, 17 kW.
• TTC-40F... 40A, 400V, 27 kW.
Point de consigne 0...30ºC (la sonde détermine la plage, utiliser une sonde NTC: TGK ou TGR). Entrées 2 sondes: sonde principale et sonde de limite mini/maxi. Signale de commande 0...10V. Indice de protection IP20.

LxAxH (mm): 70 x 30 x 70

TG-R

Sonde d'ambiance type NTC. Plage de mesure 0 à 30ºC. Potentiomètre réglable intégré sur TGR 430.

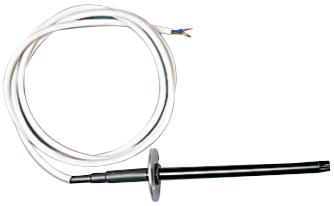

TG-K

Sonde de gaine type NTC.
3 modèles:
- TG-K330: 0 à 30ºC
- TG-K360: 0 à 60ºC
- TG-K310: -20 à +10ºC

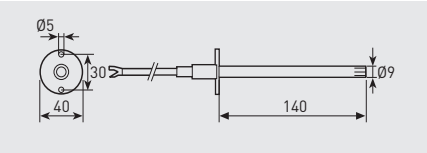

TBI

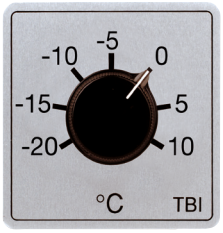

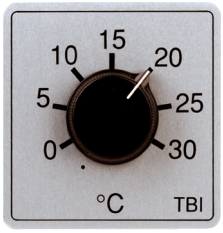

LxAxH (mm): 60 x 38 x 60

Potentiomètre externe.

TBI-10
Potentiomètre externe montage en armoire.
- 20 à + 10ºC.

TBI-30
Potentiomètre externe montage en armoire.
0 à + 30ºC.

MCR-1

Temporisation à l'arrêt du ventilateur. Refroidissement de la batterie en cas de coupure de l'alimentation / post-ventilation). Temporisation reglable de 1 sec à 100 heures.

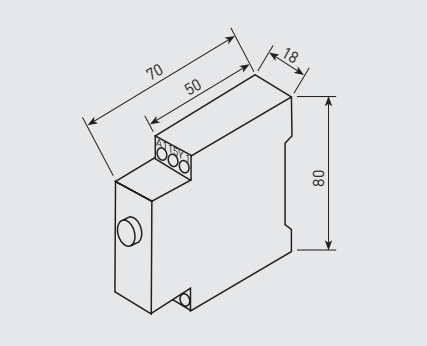

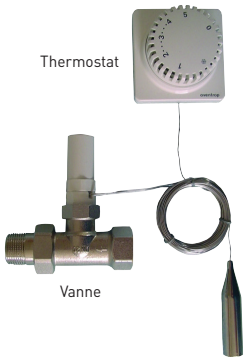

Thermostat
Dispose de contrôle de température réglable 5 positions (12ºC-16ºC-20ºC-24ºC-28ºC) et de protection antigel, qui ouvre la vanne de manière automatique quand la température de l'intérieur est inférieure à 6ºC.

TRW

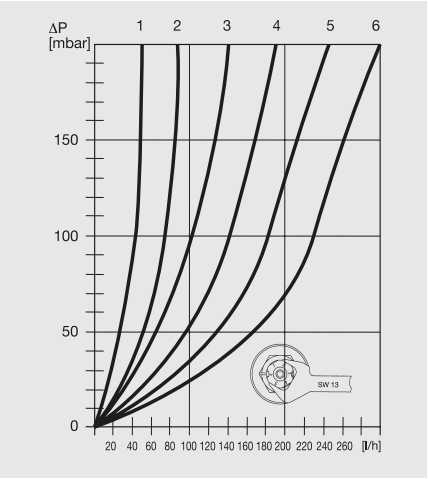

Régulation de la vanne d'unité de contrôle TRW
Le réglage d'usine correspond à la position 6.

L'unité de contrôle de température pour des batteries à eau chaude du type MBW 100-200, se compose d'un thermostat avec capteur à tube capillaire et d'une vanne 2 voies.

- Vanne thermostatique 3/4 ''
- Matériel: laiton
- Surface: nickelé
- Valeur kv: 0,65
- Valeur kvs: 0,90
- Dimension: DN 20
- Finition: vanne droite
- Pression dif. max: 1 bar
- Pression de travail max: PN 10
- Température max: 120°C
- Tête thermostat 7-28 C0* 1-5, régul et capteur à dist. 5 m
- Raccordement: M30 x1.5

Schéma d'installation

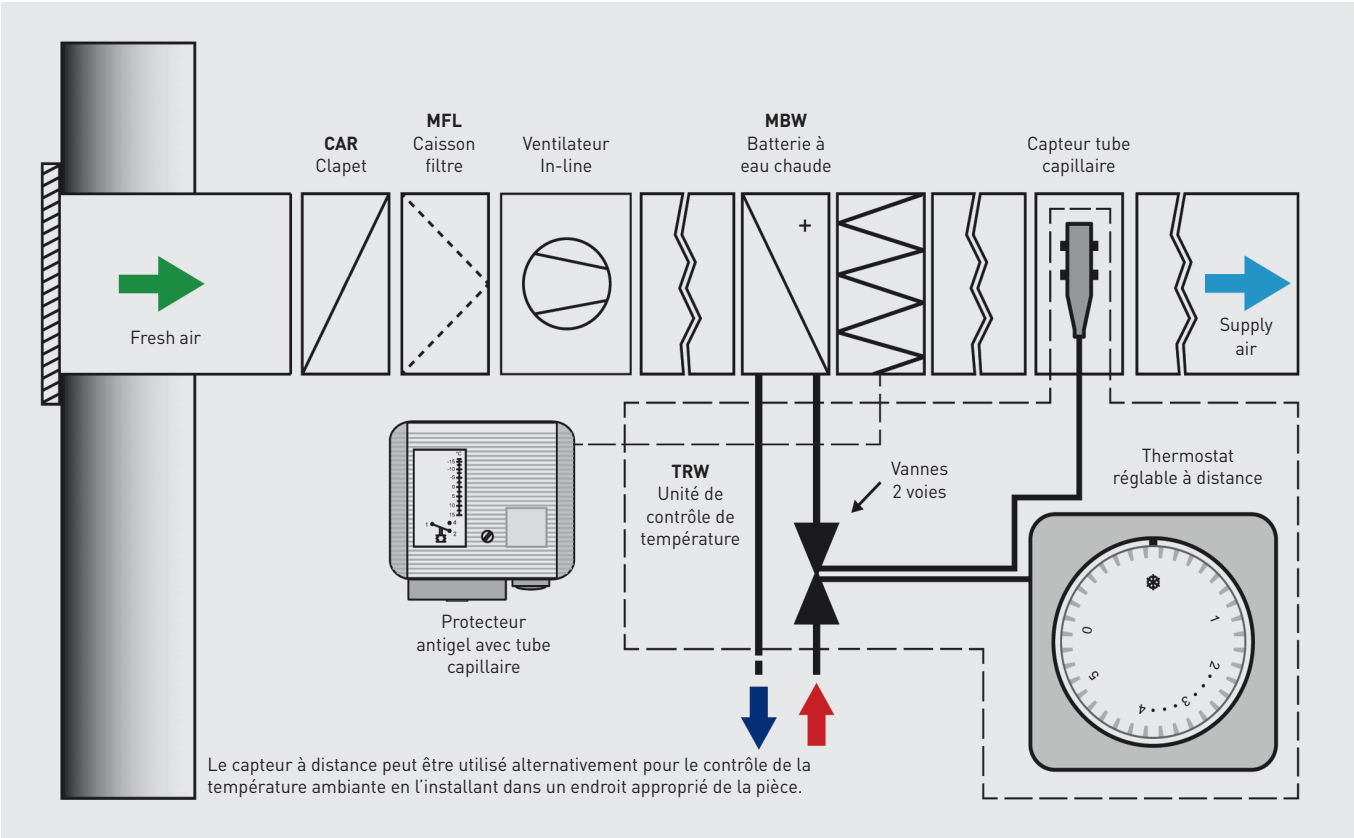

3WV PROP

Vannes 3 voies motorisées (CCV) avec servomoteur proportionnel.
Pression maximale 16 bar.
Filetage interne Rp".
Corps en laiton forgé et nickelé.
Cône de valve en acier inoxydable.
Arbre en acier inoxydable.
Températures de l'eau -10 à +120ºC.
Servomoteur rotatif de 5nm monté.
AC/DC 24V proportionnelle.
90s/90º de temps de réponse.
DC 2...10V plage de l'entrée analogique.
IP54.

Diagramme de dimensionnement vannes à boisseaux sphériques de régulation

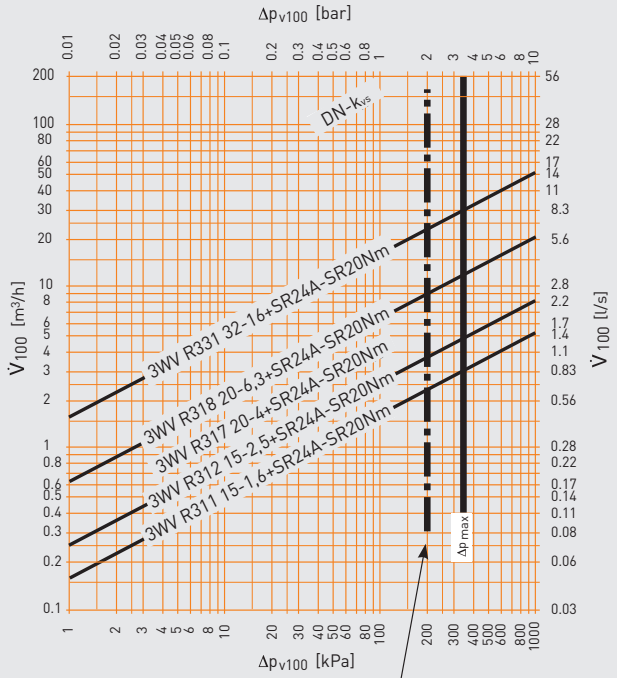

Pour un fonctionnement silencieux

Δp_{V100}: Pression différentielle avec vanne entièrement ouverte

V_{100}: Débit nominal à Δp_{V100}

Diagramme de connexion

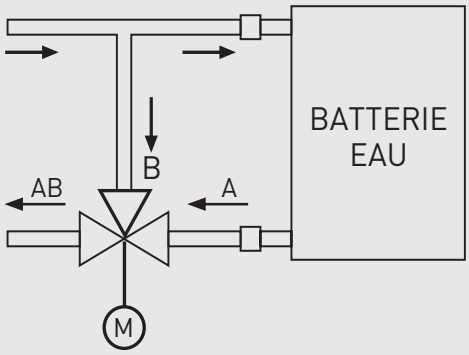

Modèle
Vannes 3 voies motorisées avec servomoteur proportionnel
3WV DN15 KVS1 PROP 24V
3WV DN15 KVS1,6 PROP 24V
3WV DN15 KVS2,5 PROP 24V
3WV DN20 KVS4 PROP 24V

WCT

Thermostat proportionnel pour vanne trois voies. Incorpore une sonde de température à placer dans le conduit.

AIRSENS

Sondes d'ambiance intelligentes disponibles en trois modèles: CO2, COV ou HR.
Prévues pour piloter un système d'asservissement de la ventilation sans besoin d'un contrôle intermédiaire.
AirSens peut se connecter directement à un ventilateur monophasé AC, ECOWATT, ou un Variateur de fréquence (VFTM).
La version WIFI communique avec la plateforme CONNECTAIR® et permet son contrôle à distance.

Caractéristiques principales:
- Quatre modes de fonctionnement:
  - Sortie relais.
  - Sortie 0-10V.
  - Sortie 2-10V.
  - Contrôle total via communication Modbus ou avec la plateforme CONNECTAIR® (version WiFi).
- Point de consigne réglable.
- Indicateur du niveau de qualité d'air (Barre lumineuse trois couleurs).
- Intensité lumineuse réglable (OFF-100%).

Tout en un:
Réduction du nombre de composants, simplification de l'installation, économies accrues.

install-friendly

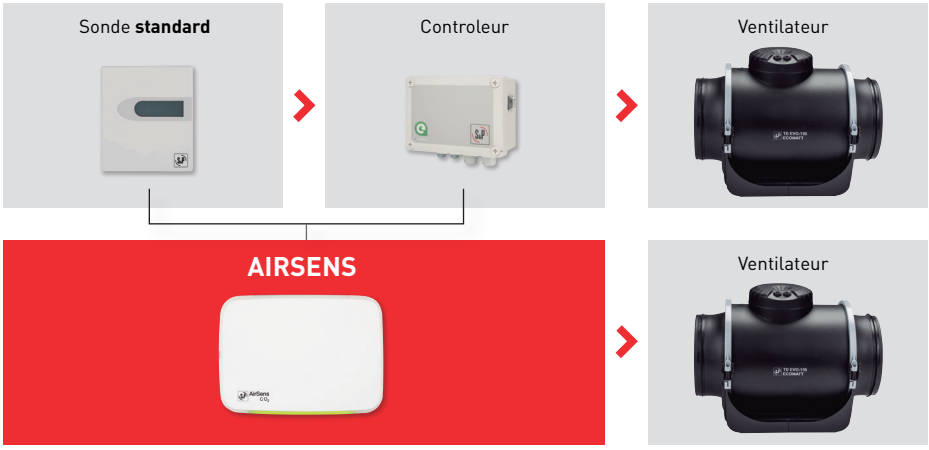

La barre lumineuse de façade permet de connaître en permanence le niveau de qualité d'air.

La nouvelle gamme des sondes AIRSENS offre un design sobre, breveté par S&P, pour qu'elles puissent facilement s'intégrer à tout type d'ambiance.

Recommandations d'utilisation

Use	COMMERCIAL / SERVICES SECTOR							RESIDENTIAL			
	Bureau	Salle de réunion	Bureau privé	Restaurant	Boutique	Salle de sport	Salles de classe	Cuisine	Salon	Chambre	Salle de bains
AIRSENS IAQ	●	●	●	●	●	○		●	●	●	
AIRSENS CO2	●	●	○	●	●	●			●	○	
AIRSENS VOC	○	○	●	○				●	○	●	○
AIRSENS RH					○			○			●
AIRSENS TEMP					○		●				

○ Bonne
● Excellente

Version standard

Modèle	Alimen-tation	Puissance (W)	Relais	Signal de sortie	Plage de lecture	IP protection	Dimensions LxAxH (mm)
AIRSENS CO2	100-240 VAC 50/60Hz	0,7W	3A 250 VAC	0-10 V 2-10 V	450-2000 ppm (technologie NDIR)	IP30	122x23x89
AIRSENS VOC					450-2000 ppm (équivalent relatif à CO2, technologie CMOS)		
AIRSENS RH					45-100%		
AIRSENS TEMP					0-50ºC		

Communication avec l'unité de ventilation
Version standard: câblage entre la sonde AIRSENS et l'unité de ventilation.

Version RF

Communication sans fil par radio fréquence (868.3MHz) entre l'émetteur AIRSENS RF et le récepteur REC.AIRSENS RF.
Chaque récepteur peut recevoir jusqu'à 4 signaux simultanément, ce qui permet de contrôler la qualité de l'air intérieur dans différentes pièces.

Modèle	Alimen-tation	Puissance (W)	Relais	Signal de sortie	Plage de lecture	IP protection	Dimensions LxAxH (mm)
AIRSENS RF CO2	100-240 VAC 50/60Hz	0,7W	3A 250 VAC	0-10 V 2-10 V	450-2000 ppm (technologie NDIR)	IP30	122x23x89
AIRSENS RF VOC					450-2000 ppm (équivalent relatif à CO2, technologie CMOS)		
AIRSENS RF RH					45-100%		
AIRSENS RF TEMP					0-50ºC		
REC.AIRSENS RF					Jusqu'à 4 signaux provenant de RF AIRSENS		135x31x77

Communication avec l'unité de ventilation
Version RF: pas de câbles entre la sonde AIRSENS RF et le récepteur REC.AIRSENS RF.
Racordement par câbles entre le récepteur et l'unité de ventilation.

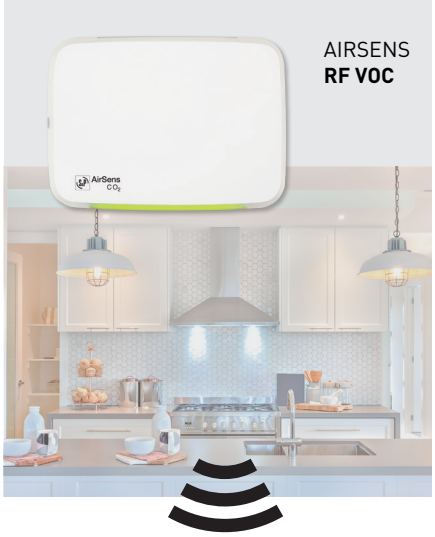

Version WIFI

Monitorage de la QAI à distance, au travers d'une communication WIFI (2,4GHz) et de la plateforme S&P Connectair®.
Tous les modèles intègrent une mesure d'humidité relative et de température.
Contrôle d'une unité de ventilation avec le relais ou la sortie analogique (0-10V/2-10V).

Modèle	Alimentation	Puissance (W)	Relais	Signal de sortie	Lectures	Plage de lecture	IP protection	Dimensions LxAxH (mm)
AIRSENS WIFI IAQ	100-240 VAC 50/60Hz	0,7W	3A 250 VAC	0-10 V 2-10 V	CO2/VOC/RH/T	CO2: 450-2000 ppm (technologie NDIR) VOC: 450-2000 ppm (équivalent relatif à CO2, technologie CMOS) RH: 45-100% T: 0-50°C	IP30	122x23x89
AIRSENS WIFI CO2					CO2/RH/T			
AIRSENS WIFI VOC					VOC/RH/T			
AIRSENS WIFI RH					RH/T			

Communication avec l'unité de ventilation

Version WIFI: sans câble entre la AIRSENS WIFI et le monitorage par téléphone portable. Câblage entre la sonde et l'unité de ventilation.

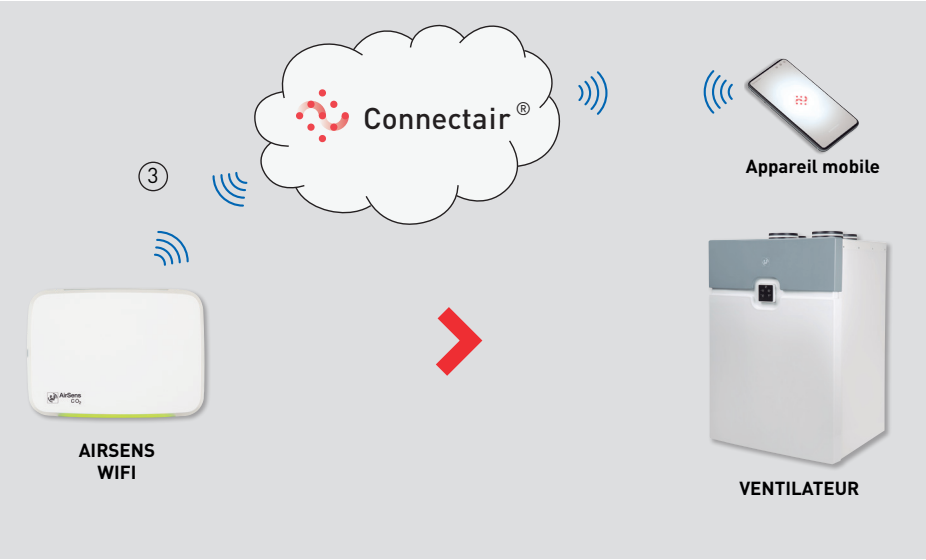

Connectair

La plateforme qui vous permet de contrôler et gérez votre système de ventilation

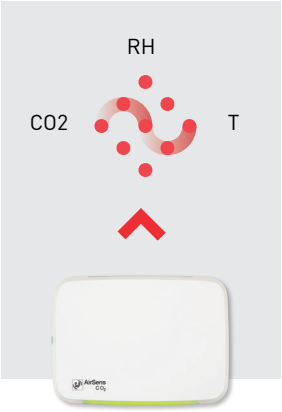

AIRSENS
WIFI CO2

AIRSENS
WIFI VOC

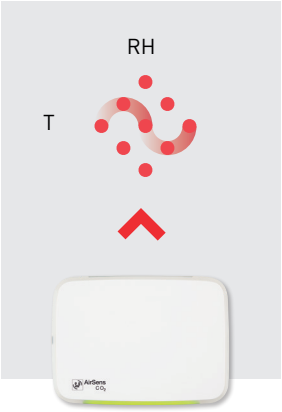

AIRSENS
WIFI RH

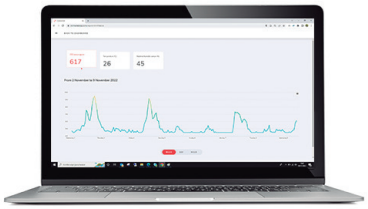

Modèles sans écran

Modèles avec écran

SCO2 / SHT / SCHT

Sonde d'ambiance, à connecter à un système de contrôle afin d'optimiser la consommation energétique.

Modèle	Lecture			Sortie analogique	Sortir Relais régable	Écran
	CO_2	Température	HR			
SCO2-A	•	•		•		
SCO2-AD	•	•		•		•
SCO2-A 0/10V	•	•		•		
SHT-A		•	•	•		
SCHT-AD	•	•	•	•		•

Modèle	Alimentation	Puissance (W)	Signal de sortie	Hauteur installation	IP Protection	CO_2	Conditions d'utilisation	HR	Dimensions LxAxH (mm)
SCO2-A	24VDC-24VAC	5	4-20mA	1,5-3,5 m	IP20	0-2000 pm	0-50ºC	-	85x26x100
SCO2-AD								-	
SCO2-A 0/10V			0-10V					-	
SHT-A						-		0-100%	
SCHT-AD						0-2000 pm			

SHT-G / SCO2-G / SCO2-G 0/10V

Sonde de conduit, à connecter à un système de contrôle afin d'optimiser la consommation energétique.

Modèle	Lecture			Sortie analogique
	CO_2	Température	HR	
SCO2-G	•			•
SCO2-G 0/10V	•			•
SHT-G		•	•	•

Modèle	Alimentation	Puissance (W)	Signal de sortie	IP Protection	CO_2	HR	Dimensions LxAxH (mm)
SCO2-G	24VDC-24VAC	5	4-20mA	Boîtier IP65 Sonde IP20	0-2000 pm	-	80x200x101
SCO2-G 0/10V			0-10V			-	
SHT-G						0~100%	

PREDICTSENS

Maintenance prédictive des ventilateurs industriels

UN DIAGNOSTIQUE PRECIS

Savoir Quand et comment donner la priorité aux activités de maintenance.

Capacité à diagnostiquer les défaillances mécaniques et électriques du moteur, y compris la gravité des défaillances et les actions recommandées.

SYSTÈME AUTOMATISÉ

Maintenance des ventilateurs uniquement lorsque cela est nécessaire.

Diagnostics et alarmes générés automatiquement et personnalisés pour chaque moteur.

Aucun expert n'est nécessaire pour l'analyse initiale.

SOLUTION ÉVOLUTIVE

Rapide à mettre en place, facile à utiliser.

Compatible avec tous les moteurs asynchrones basse tension.

Pas de câbles et pas besoin de passerelles supplémentaires.

Interface conviviale.

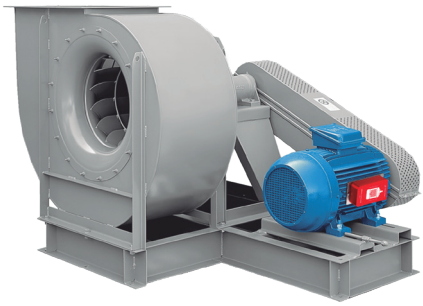

Défaillances prévisibles

Système d'alimentation
Asymétrie des courants moteurs

Enroulement du stator
Variation de la résistance du stator.

Rotor
Variation de la résistance du rotor.

Arbre du moteur / Équilibrage
Déplacement du centre de gravité.

Excentricité
Problème de concentricité stator/rotor.

Alignement
Moteur / Mauvais alignement.

Système de refroidissement
Problème dans le système de refroidissement du moteur.

Fixation / Desserrage
Problème dans le système de fixation du moteur.

Roulements
Défaillances / défauts des roulements.

Bien plus qu'un simple capteur
Une solution matérielle et logicielle basée sur l'IA.

L'appareil envoie les données de détection vers le cloud où l'IA fournit des diagnostics et propose des actions de maintenance via une plateforme web et une application.

Get it on Google Play

Download on the App Store

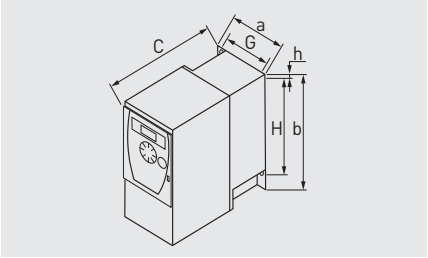

Taille	a	b	c	G	H	h
T1	72	143	109	60	131	6
T2	72	143	128	60	121,5	6
T3	72	143	138	60	121,5	6
T4	105	142	158	93	118	5
T5	140	184	158	126	157	6,5
T6	150	308	232	130	210	5
T7	180	404	232	160	295	7

Modèles alimentation triphasé
de 5,5 à 15kW

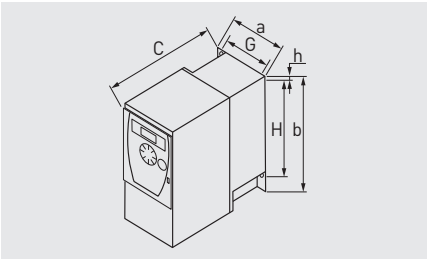

Taille	a	b	c	G	H	h
T1	72	143	109	60	131	6
T2	72	143	128	60	121,5	6
T3	72	143	138	60	121,5	6
T4	105	142	158	93	118	5
T5	140	184	158	126	157	6,5
T6	150	308	232	130	210	5
T7	180	404	232	160	295	7

VFTM320

Variateur de fréquence pour moteur triphasé 0.18 à 15kW.
Boîtier IP21.
Modèles VFTM320 MONO: alimentation variateur monophasé 230V, 50/60Hz + sortie moteur triphasé 230V.
Modèles VFTM320 TRI: alimentation variateur triphasé 400V, 50/60Hz + sortie moteur triphasé 400V.
Ecran externe pour la visualisation des paramètres.
Bouton sur face avant pour le réglage manuel de la vitesse (fréquence).
Configuration spéciale "plug & play" pour les modes pression constante ou régulation manuelle avec le bouton de la face avant.
Intègre une protection contre les surcharges et les court-circuits.
Filtre CEM de classe 2 intégré.
Protocoles de communications Modbus et CANopen intégrés dans le variateur.

La sélection du variateur de fréquence doit être effectuée à partir de l'intensité absorbée maxi du ventilateur

Modèle	Puissance moteur (kW)	Intensité nominale (A)	Puissance dissipée (W)	Taille d'encombrement	Poids (kg)
Alimentation monophasée 230V, 50/60Hz + terre, sortie triphasé 230V					
VFTM320 MONO 0,18	0,18	1,5	22	T1	0,8
VFTM320 MONO 0,37	0,37	3,3	32	T2	1
VFTM320 MONO 0,55	0,55	3,7	42	T3	1,1
VFTM320 MONO 0,75	0,75	4,8	48	T3	1,1
VFTM320 MONO 1,10	1,1	6,9	66	T4	1,6
VFTM320 MONO 1,5	1,5	8	82	T4	1,6
VFTM320 MONO 2,2	2,2	11	110	T4	1,6
Alimentation triphasée 380/500V, 50/60Hz + terre, sortie triphasé 400V					
VFTM320 TRI 0,37	0,37	1,5	28	T4	1,2
VFTM320 TRI 0,55	0,55	1,9	33	T4	1,2
VFTM320 TRI 0,75	0,75	2,3	38	T4	1,2
VFTM320 TRI 1,10	1,1	3	47	T4	1,3
VFTM320 TRI 1,5	1,5	4,1	61	T4	1,3
VFTM320 TRI 2,2	2,2	5,5	76	T5	2,1
VFTM320 TRI 3	3	7,1	94	T5	2,1
VFTM320 TRI 4	4	9,5	112	T5	2,2
VFTM320 TRI 5,5	5,5	14,3	233	T6	4,4
VFTM320 TRI 7,5	7,5	17	263	T6	4,4
VFTM320 TRI 11	11	27,7	403	T7	6,8
VFTM320 TRI 15	15	33	480	T7	6,9

REB-CVF

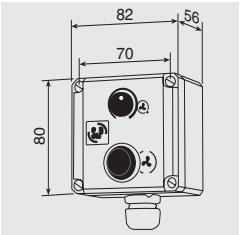

Commande déportée pour pilotage avec fonction marche/arrêt + réglage fréquence par potentiomètre

Modèles VFTM650 TRI 11 et 15 IP55

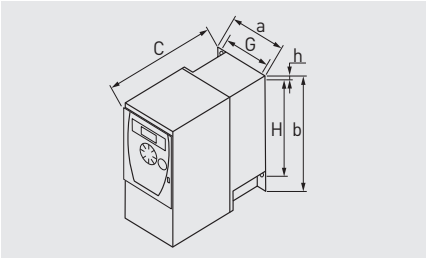

Taille	a	b	c	G	H	h
T1	250	340	182	231	323	6,6
T2	250	340	235	231	323	6,6
T3	250	340	200	231	323	6,6
T4	320	521	295	300	496	8

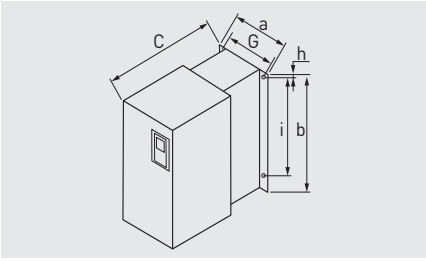

a	b	c	G	i	H
264	678	299	205	661	8

VFTM320 IP66 / VFTM650 IP55

Variateur de fréquence pour moteur triphasé 0.18 à 15kW.
Boîtier IP66 (IP55 modèles VFTM650 TRI 11 et 15 IP55).
Modèles VFTM320 MONO IP66: alimentation variateur monophasé 230V, 50/60Hz + sortie moteur triphasé 230V.
Modèles VFTM320 TRI IP66 et VFTM650 TRI IP55: alimentation variateur triphasé 400V, 50/60Hz + sortie moteur triphasé 400V.
Ecran externe pour la visualisation des paramètres.
Bouton sur face avant pour le réglage manuel de la vitesse (fréquence).
Configuration spéciale "plug & play" pour les modes pression constante ou régulation manuelle avec le bouton de la face avant (Exceptés les modèles VFTM650 sans configuration "plug & play" d'usine).
Protection contre les surcharges et les courts-circuits.
Intègre une protection contre les surcharges et les court-circuits.
Filtre CEM de classe 2 intégré.
Protocoles de communications Modbus et CANopen intégrés dans le variateur.

La sélection du variateur de fréquence doit être effectuée à partir de l'intensité absorbée maxi du ventilateur

Modèle	Puissance moteur (kW)	Intensité nominale (A)	Puissance dissipée (W)	Taille d'encombrement	Poids (kg)
Alimentation monophasée 230V, 50/60Hz + terre, sortie triphasé 230V					
VFTM MONO 0,18 IP55	0,18	1,5	24	T1	1,5
VFTM MONO 0,37 IP55	0,37	3,3	41	T1	1,5
VFTM MONO 0,55 IP55	0,55	3,7	46	T1	1,5
VFTM MONO 0,75 IP55	0,75	4,8	60	T1	1,5
VFTM MONO 1,1 IP55	1,1	6,9	74	T2	1,8
VFTM MONO 1,5 IP55	1,5	8	90	T2	1,8
VFTM MONO 2,2 IP55	2,2	11	123	T3	3,1
Alimentation triphasée 380/500V, 50/60Hz + terre, sortie triphasé 400V					
VFTM320 TRI 0,37 IP66	0,37	1,5	28	T3	5,9
VFTM320 TRI 0,55 IP66	0,55	1,9	33	T3	5,9
VFTM320 TRI 0,75 IP66	0,75	2,3	38	T3	5,9
VFTM320 TRI 1,10 IP66	1,1	3	47	T3	6
VFTM320 TRI 1,5 IP66	1,5	4,1	61	T3	6
VFTM320 TRI 2,2 IP66	2,2	5,5	76	T2	7,7
VFTM320 TRI 3 IP66	3	7,1	94	T2	7,7
VFTM320 TRI 4 IP66	4	9,5	112	T2	7,8
VFTM320 TRI 5,5 IP66	5,5	14,3	233	T4	22
VFTM320 TRI 7,5 IP66	7,5	17	263	T4	22
VFTM650 TRI 11 IP55	11	23,5	371	Voir tableau	13,7
VFTM650 TRI 15 IP55	15	31,7	532		19,6

REB-CVF

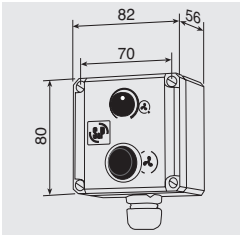

Commande déportée pour pilotage avec fonction marche/arrêt + réglage fréquence par potentiomètre

VFKB IP65

Variateur de fréquence autonome.
Locaux tertiaires, cuisines professionnelles, locaux industriels. Régule la vitesse du moteur de 20 à 100% de sa vitesse nominale.
Pour moteur asynchrone triphasé à cage.

- VFKB mono: Alimentation monophasée 230V 50/60Hz + terre, sortie moteur triphasé 230V.
- VFKB tri: Alimentation triphasée 400V 50/60Hz + terre, sortie moteur triphasé 400V.

Ambiance: -25ºC à +40ºC.
Fonction marche/arrêt + réglage fréquence par potentiomètre en façade.
Voyant de mise sous tension, voyant défaut.
Intègre une protection contre les surcharges et les court-circuits.
Boîtier IP65.
Filtre réseau RFI/CEM de classe A, pour raccordement sur régime de neutre TT ou TN, sur régime de neutre IT retirer ce filtre (voir notice d'instruction).
1 entrée par contact sec - Marche forcée grande vitesse - Option boitier coup de poing.
1 sortie relais pour électrovanne gaz (pouvoir de coupure 2A/230V).

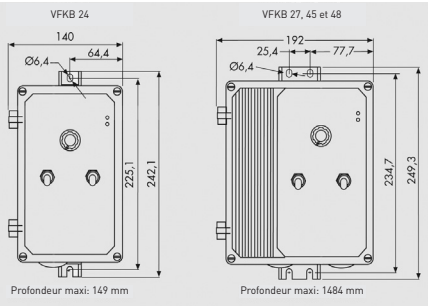

La sélection du variateur de fréquence doit être effectuée à partir de l'intensité absorbée maxi du ventilateur

Modèle	Puissance moteur (kW)	Intensité nominale (A)	Poids (kg)
Alimentation monophasé 230V, 50/60Hz + terre, sortie triphasé 230V Courant disponible en fonctionnement permanent - Longueur maxi du câble moteur 30 mètres			
VFKB 24	0,37	2,2	2,7
	0,55	3,6	
VFKB 27	0,75	4,7	4,7
	1,1	6,1	
	1,5	6,7	
Alimentation triphasé 400V, 50/60Hz + terre, sortie triphasé 400V Courant disponible en fonctionnement permanent - Longueur maxi du câble moteur 30 mètres			
VFKB 45	0,37	1,8	4,7
	0,55	2,1	
	0,75	2,8	
	1,1	3,4	
	1,5	4,6	
VFKB 48	2,2	5,6	4,7
	3	7,8	
	4	8,3	

CONTROL ECOWATT

Elément de contrôle pour les systèmes de modulation des débits pour les installations de ventilation dans le tertiaire ou le résidentiel.
Contrôle en continu de la vitesse des moteurs afin de s'adapter au besoin.
Permet de réduire la consommation énergétique et maintenir une ambiance bien ventilée.

- CONTROL ECOWATT AC/DC: version avec alimentation monophasée AC et sortie analogique 0-10V pour moteurs DC 0u convertisseur de fréquence.
- CONTROL ECOWATT AC/4A et CONTROL ECOWATT AC/11A: versions avec alimentation monophasée AC et sortie en tension pour moteurs monophasés jusqu'à 4A et 11A. Pour ces versions, les sorties analogiques 0-10V pour un moteur DC ou un convertisseur de fréquence, son aussi actives.

Chaque version permet trois modes de fonctionnement:
- Contrôle proportionnel intégral (PI) avec une entrée analogique (0-10V / 4-20mA).
- Contrôle proportionnel avec trois entrées analogiques (0-10V / 4-20mA).
- Contrôle mini-maxi avec trois entrées digitales.

Les CONTROL ECOWATT avec sortie analogique (AC/DC) peuvent contrôler un ventilateur «maître» et un ventilateur «esclave».

Modèle	Alimentation	Intensité maxi. (A)	Tension	IP Protection	Température d'utilisation	Dimensions LxAxH (mm)
CONTROL ECOWATT AC/DC	90-260 VAC	4	0-10V	IP55	-10ºC à +50ºC	165x220x100
CONTROL ECOWATT AC/4A	230 VAC		80-230V			

CONTROL ECOWATT BASIC

Boitier de contrôle pour ventilateurs ECOWATT équipés de moteur EC. Il permet le contrôle du ventilateur par signal analogique 0-10V en fonction de l'état des trois entrées digitales libres de potentiel. A chaque changement du signal digital il est possible d'attribuer une valor de sortie entre 0 et 10V.

Modalités de fonctionnement:
1. ON/OFF à distance et jusqu'à 2 vitesses ajustables
2. Jusqu'à 3 vitesses ajustables considérant en sortie la valeur la plus défavorable.

Modèle	Alimentation	Intensité maxi. (A)	Tension	IP Protection	Température d'utilisation	Dimensions LxAxH (mm)
CONTROL ECOWATT BASIC	230 VAC	6	0-10V	IP54	-10ºC to +50ºC	160x145x80

PROSYS ECOWATT

Console de programmation spécifique pour les ventilateurs ECOWATT-PLUS.
Elle permet la sélection et le réglage des modes de fonctionnement pression constante (COP), débit constant (CAV), proportionnel (VAV) et mini-maxi.
Fournie avec un cable RJ45 d'un mètre de long pour le raccordement au ventilateur.

Modèle	Dimensions LxAxH (mm)
PROSYS ECOWATT	102x70x35

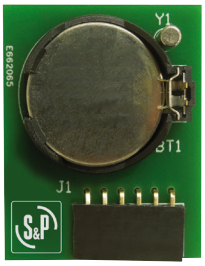

TIMER RTC ECOWATT

Circuit imprimé à monter dans le boitier de contrôle des ventilateurs ECOWATT-PLUS.
Il permet d'intégrer une programmation horaire configurable sur trois plages horaires quotidiennes de fonctionnement en plus d'une période de vacances.
Pour sa programmation il est nécessaire d'uitiliser la console PROSYS ECOWATT.

Modèle	Dimensions LxAxH (mm)
TIMER RTC ECOWATT	3x70x35

VAPZ

Variateur électronique de tension monophasé pilotable.
Permet la variation de vitesse d'un ventilateur monophasé par variation de tension.
Particulièrement adapté pour la modulation des débits à l'aide d'un capteur (sonde C02, hygrométrie, température, etc...).
Boîtier en ABS V0 gris clair RAL 7035 IP54.
Témoin lumineux de fonctionnement du moteur.
Interrupteur en façade 3 positions arrêt, marche automatique, marche forcée.
Entrée analogique ou tout ou peu (contact sec) réglable à l'installation.
2 types de signaux possibles pour l'entrée analogique: signal courant 0-20mA ou signal tension 0-10V DC.
Entrée "marche forcée vitesse maxi" pour commande à distance.
Sortie TBTS 24V DC permettant d'alimenter un capteur.
Sortie électrovanne gaz.
Protection contre les surcharges et les courts-circuits par fusible intégré.

Modèle	Alimentation	Intensité maxi. (A)	Tension	IP Protection	Température d'utilisation	Dimensions LxAxH (mm)
VAPZ-3	230V-50Hz	3	80 à 230V	IP54	-10°C à +50°C	205x115x92
VAPZ-5		5				
VAPZ-11		11				

VRPU

Variateur électronique de tension monophasé avec fonction régulation.

Entrées:
- Entrée configurable pour sonde analogique courant / tension / thermistance CTN / Pt1000.
- Entrées pour commandes à distance «marche / arrêt» + «marche forcée vitesse maxi».
- Fonction boost ventilateur intégrée, de durée réglable 10 min à 1 heure.

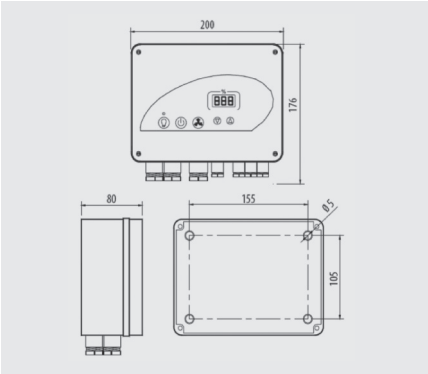

Sorties:
- Sortie pour moteur monophasé: 110-230V.
- Sortie 0-10V pour pilotage d'un moteur EC.
- Sortie éclairage.
- Sortie TBTS 24Vdc.
- Sortie pour fonctionnement en maître/esclave.
- Sortie électrovanne gaz.

Modèle	Alimentation	Intensité maxi. (A)	Tension	IP Protection	Température d'utilisation	Dimensions LxAxH (mm)
VRPU-5	230V-50/60Hz	5	110V-230V	IP55	-10°C à +50°C	200x176x80
VRPU-11		11				

PACK PR

Variateur électronique de tension. Pour moteur monophasé.
Permet la variation de vitesse d'un ventilateur monophasé par régulation de tension. Particulièrement adapté pour système à pression constante. Livré avec câble d'alimentation et tubes de pression. Transducteur de pression intégré (12VDC). Fourni avec presse-étoupes. Fonction boost ventilateur intégrée, de durée réglable 10 mn à 1 heure. Ecran avec 3 afficheurs.
Entrées pour commandes à distance «marche / arrêt» + «marche forcée vitesse maxi».
Entrée configurable pour sonde analogique courant / tension / thermistance CTN / Pt1000.

Modèle	Intensité maxi. (A)	Plage de variation de pression (Pa)	Dimensions LxAxH (mm)
PACK PR 5A	5	0-300	176x200x80
PACK PR 11A	11	0-800	176x200x80

PACK PR	
Alimentation	Monophasée 230V 50/60Hz
Plage de variation de tension	110 - 230V
Entrée marche / arrêt	Contact sec libre de potentiel
Entrée marche forcée vitesse maxi	
Entrée consigne externe (mode régulation)	Signal courant 4-20mA ou tension 0-10Vdc
Entrée mesure (mode asservissement ou régulation)	Signal courant 4-20mA ou tension 0-10Vdc ou sonde thermistance CTN ou sonde Pt1000
Sorties	Alimentation capteur: 24Vdc SELV (100mA max) Maître-esclave: 0-10Vdc (10mA max)
Isolation électrique	Classe 1
Indice de protection	IP55
Capacité de raccordement	1 à 2.5 mm² Presse-étoupes fournis: 5xPg7 + 3xPg11
Conditions d'utilisation	-10 à +50°C, max 95% RH

RMEC

Alimentation	Monophasée 230V 50/60Hz+terre
Afficheur	LCD retro-éclairé 2 lignes
Entrées analogiques	Nombre: 2 Paramétrables courant 4-20mA ou tension 0-10V pour raccordement de tout type de capteur externe ou potentiomètre déporté.
Sorties tension	Nombre: 4 - 1 pour pilotage de moteur ECM ou de registre/CTA: 0-10Vdc/10mA ou PWM. - 1 pour pilotage en maitre esclave d'un autre RMEC ou d'un variateur de tension VAPZ/VRPZ ou d'un variateur de fréquence VFTE/VFTM: 0-10Vdc/10mA. - 1 pour alimentation d'un potentiomètre déporté 10kΩ: 10Vdc/3mA. - 1 pour alimentation d'une sonde de CO2 type SCO2 ou température type STEM ou hygrométrie type SHUR: 15Vdc/40mA.
Sorties contact sec	Nombre: 2 - 1 pour asservissement électrovanne gaz ou commande M/A ventilateur. - 1 pour renvoi d'alarme. Pouvoir de coupure maxi: 3A résistif sous 230Vac.
Capteurs de pression	Nombre: 2 - Plage 0-1000Pa et 0-2500Pa - Mesure électronique de pression différentielle
Horloge	Hebdomadaire
Communication	Modbus RTU RS485 SIGFOX sur modèle défini
Isolation électrique	Classe 1
Capacité de raccordement	0.75 à 1.5 mm² Presse-étoupes M16 et M20 fournis
Matière	Boîtier polycarbonate auto extinguible gris clair RAL 7035 équipé de pattes de fixation murale.
Indice de protection (IP)	55
Environnement d'utilisation	-20 à +50°C

TCOM RMEC
Télécommande avec câble longueur 1m + prise jack.

- Régulateurs universels de débit ou pression.
- Capteurs de pression intégrés.
- Afficheur LCD rétroéclairé.
- Horloge intégrée.
- Télécommande en accessoire.
- Communicant Modbus RTU ou SIGFOX.

Application

- Pilotage des ventilateurs, caissons de ventilation, CTA équipés de moteur ECM pour un fonctionnement en débit variable, débit constant ou pression constante.
- Pilotage des registres motorisés avec entrée 0 -10V.

Gamme

4 modèles:
- **RMEC VD 230V:** alimenté en 230V mono - Communicant Modbus RTU.
- **RMEC VD 230V SIGFOX:** alimenté en 230V mono - Communicant Modbus RTU ou Sigfox.

Description

Boîtier principal

- Fonctionnement asservissement ou régulation:
  - Asservissement du débit à un capteur externe (température / hygrométrie / CO2...) ou à une demande manuelle par potentiomètre déporté.
  - Régulation automatique de la pression ou du débit à la valeur de consigne réglée. Saisie du coefficient K ($QV=K\sqrt{\Delta P}$) pour affichage et régulation du débit.
- Régulateur PID et capteurs de pression intégrés.
- Afficheur LCD retro-éclairé+touches de fonction en façade. Affichage en clair de la mesure (pression/débit/CO2...) et de la consigne réglée.
- Horloge hebdomadaire pour une gestion automatique du fonctionnement. Changement automatique de la valeur de consigne jour/nuit, ou du mode de fonctionnement.
- Fonction post-ventilation intégrée (cas d'utilisation d'une batterie électrique sur le réseau d'insufflation).
- Détection d'alarme avec report d'information sur contact sec: encrassement filtre, défaut ventilateur, perte de signal capteur...
- Communicant Modbus RTU RS485 sur tous les modèles.
- Communicant SIGFOX sur modèle défini.

Télécommande accessoire

- Télécommande IP21 avec afficheur LCD retro-éclairé pour paramètrage/pilotage du système, recopie à 100% des informations de l'afficheur du RMEC. Câble longueur 1m fourni pour une utilisation temporaire par raccordement rapide sur prise jack en façade du RMEC: idéal pour la mise en route lorsque le ventilateur est installé dans un espace réduit (faux-plafond...).
- Utilisation permanente de la télécommande par entrée dédiée sur bornier du RMEC (montage en applique ou encastré possible).

BEAS

Boîtier électronique d'adaptation de signal.
Permet de convertir un signal de type contact sec (libre de potentiel) ou analogique en un signal compatible avec l'actionneur utilisé (variateur de tension, variateur de fréquence, registre motorisé, moteur de ventilateur).
Particulièrement adapté pour la modulation des débits (mise en oeuvre de capteurs, registres, variateurs).
Boîte en polypropylène gris clair IP55 équipé de 10 passe-câbles.
Alimentation TBTS 24V 50Hz.
Entrée analogique ou contact sec.
2 types de signaux possibles pour l'entrée analogique: signal courant 0-20mA ou signal tension 0-10V DC.
Sortie 0-10V DC pour commander des variateurs ou des registres motorisés + contact sec inverseur pour commander des variateurs ou des moteurs multi-vitesses.
Sorties 24V pour alimenter un capteur ou un actionneur.
Switchs intégrés permettant de forcer la sortie analogique afin de faciliter les réglages aérauliques lors de la mise en oeuvre.
Protection contre les surcharges et les courts-circuits par fusible intégré.
Connecteurs débrochables pour faciliter la connexion.
Couvercle imperdable, ouverture/fermeture par 1/4 de tour.

Modèle	Alimentation	Puissance (W)	IP Protection	Température d'utilisation	Dimensions LxAxH (mm)
BEAS	24VAC	1,5	IP55	-10°C à +50°C max 95% HR	175x130x80

REB-ECOWATT

Potentiomètre 0-10V permettant de réguler proportionnellement la vitesse des ventilateurs ECOWATT avec moteur EC.

Modèle	IP Protection	Classe	Température d'utilisation	Dimensions LxAxH (mm)
REB-ECOWATT	IP44	II	-10°C à +50°C	80x68x80

TDP-S / TDP-D / TDP-PI

TDP-S
Sonde de pression.
Contrôle de la pression à l'entrée du ventilateur.
Plage de pression: 0-2500 Pa.
Signal de sortie: 0-10 V / 4-20 mA.
Alimentation: 24 VDC.

TDP-D
Sonde de pression avec affichage.Contrôle de la pression à l'entrée du ventilateur.
Plage de pression: 0-2500 Pa.
Signal de sortie: 0-10 V / 4-20 mA.
Alimentation: 24 VDC.

TDP-PI
Sonde de pression avec affichage et contrôle proportionnel intégrale par point de consigne. Signal de sortie pour contrôle direct des ventilateurs ECOWATT.

Modèle	Alimentation	Puissance maxi. (VA)	Ø Tube (mm)	Signal de sortie	IP Protection	Plage	Dimensions LxAxH (mm)
TDP-S	24VAC-24VDC	4	6,2	0-10 V / 4-20 mA	IP54	0-2500 Pa	91x75x36
TDP-D							
TDP-PI							

CPTA-S N

CPTA-E N

CPTA-S N / CPTA-E N

Capteur de présence.
Toute application nécessitant la détection de présence afin de moduler le débit de ventilation en fonction du besoin.
Principe de fonctionnement: mesure sensible aux rayonnements infrarouge liés à la chaleur émise par le corps en mouvement. Détection à 360º.

CPTA-S N: montage plafond en surface.
CPTA-E N: montage faux-plafond encastré.

Modèle	Alimentation	Consommation (W)	Sortie éclairage	Réglage éclairage	Sortie ventilation	Réglage ventilation	Hauteur installation	IP protection	Conditions d'utilisation
CPTA-S N	230V-50/60Hz	0,5	Relais 230V normalement ouvert, pouvoir de coupure 10A	Luminosité 5 - 1000 lux Temporisation 15s - 30min	Contact sec à fermeture, pouvoir de coupure. Sous 250Vac ou 30Vcc, maxi 2A. Indépendante de la luminosité	Temporisation 10 s - 120 min	2,5 -3,5 m	IP54	-25 à 55°C max. 90% HR sans condensation
CPTA-E N				Luminosité 10 – 2000 lux Temporisation 5 s – 20 min	Contact sec à fermeture, pouvoir de coupure maxi 5A (résistif) ou 1A (inductif), sous 250Vac ou 30Vcc. Indépendante de la luminosité	Temporisation 10 s - 60 min		IP44 (bloc d'alimen-tation, IP20)	0 à 45°C max. 90% HR sans condensation

Montage en surface

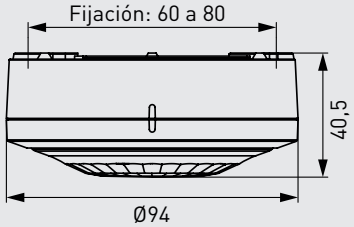

Montage encastré

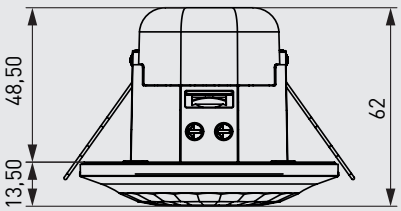

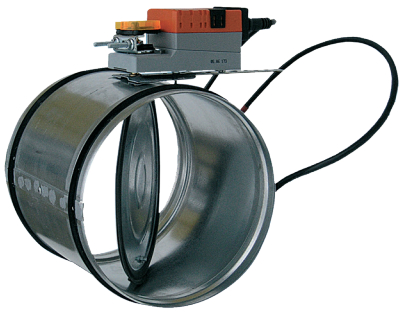

REMP

Registre proportionnel, piloté par une motorisation.
Motorisation commandée par sonde "SCO2" via le boitier d'adaptation de signal "BEAS" (jusqu'à 4 registres par boitier).
Son clapet étanche permet d'isoler une branche du réseau de ventilation.

Modèle	Ø (mm)	Longueur (mm)	Ø axe (mm)	Hauteur moteur (mm)
REMP-160	160	200	8	80
REMP-200	200	200	8	80
REMP-250	250	200	8	80
REMP-315	315	300	12	80
REMP-355	355	300	12	80
REMP-400	400	400	12	80
REMP-450	450	400	12	80

Modèle	Alimentation	Puissance (W)	Commande	Temps de réponse	IP Protection	Conditions d'utilisation
REMP	24V-50/60Hz 24VDC	1 (position repos) 0,4 (position repos)	0-10V proportionnelle (inoccupation valeur mini, nominal valeur maxi)	max. 150s à l'ouverture et à la fermeture	IP54	-10°C à +50°C max 95% HR sans condensation

RMVT

Registre motorisé circulaire. Locaux tertiaires.
Version tout ou rien: destinée à isoler une branche d'un réseau de ventilation ou de conditionnement d'air.
Corps + volet en matière plastique.
Manchette de connexion en acier galvanisé.
Moteur thermique pour l'ouverture ou la fermeture du volet.
Version 2 débits autoréglables: intégre 2 régulateurs de débit autoréglables sur la plage de pression 80 à 200 Pa.
Tension d'alimentation: monophasé 230V.
Simple emboîtement des conduits sur les manchettes acier sans porter sur le corps plastique.
Boîtier électrique placé sur le haut ou sur le côté (jamais sur le bas).
Sécurité, prévoir un disjoncteur phase + neutre 1A.

Modèle	Ø (mm)	2 débits
RMVT-125 12/100	125	12/100
RMVT-125 12/120	125	12/120
RMVT-125 30/90	125	30/90
RMVT-125 60/120	125	60/120
RMVT-125 60/135	125	60/135
RMVT-125 90/150	125	90/150
RMVT-160 15/150	160	15/150

Modèle	Ø (mm)	2 débits
RMVT-160 24/240	160	24/240
RMVT-160 30/300	160	30/300
RMVT-200 40/210	200	40/210
RMVT-200 40/350	200	40/350
RMVT-200 40/400	200	40/400
RMVT-200 50/500	200	50/500

Modèle	Alimentation	Puissance (W)	Commande	Temps de réponse	IP Protection	Classe	Conditions d'utilisation
RMVT	230V-50Hz	6,6	Contact type détecteur de présence	40s à l'ouverture 80s à la fermeture	IP20	Classe II	0°C à +60°C max 95% HR sans condensation

TRAFO 15-D

Transformateur 230/24V AC.

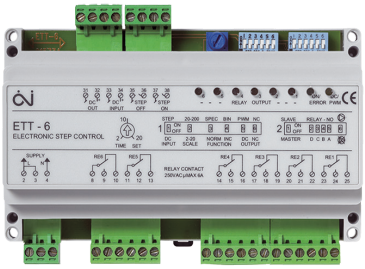

CONTROL ETT-6

Contrôleur électronique par étapes. Permet de contrôler la mise en marche par étapes de jusqu'à six appareils. Convient aussi bien pour contrôler la mise en marche et l'arrêt de systèmes de chauffage (aérothermes EC ou panneaux radiants TERMOTECH), que de systèmes de ventilation composés de différentes unités.

Modèle	Alimentation	Consom-mation maximale (VA)	Relais		Indice de protection	Température d'utilisation (ºC)	Dimensions (mm)		
			Nombre	Intensité maximale (A)			L	A	H
CONTROL ETT-6	230V±10% 50/60Hz	6	6	6	IP20	0°C a 40°C	156	110	72

CR-TEMP

Contrôle de température.
Le CR-TEMP est un appareil de contrôle detempérature ambiante intègrant unesonde électronique. Permetla gestion d'un contact ON/OFF, manuellement ou automatiquement, avec les fonctions suivantes:

- Point de consigne de température.
- Programmation hebdomadaire avec deuxmises en marche et arrêts par jour.
- Détection de fenêtre ouverte par l'intermédiaire d'une chute rapide de la température.
- Fonctionnement manuel forcé.Il intègre une sonde électronique detempérature ambiante.

Modèle	Alimentation	Consommation maximale (W)	Relai ON/OFF Intensité maximale (A)	Indice de protection	Température d'utilisation (ºC)	Dimensions (mm)		
						L	A	H
CR-TEMP	100-250V 50/60Hz	0,5	5 (résistifs)	IP20	0°C a 40°C	100	95	25

PARKING DETECTION PANEL

Système de détection simultanée du CO et NO_2 dans la même zone, pouvant contrôler jusqu'à 16 détecteurs par zone, avec possibilité de programmer 2 sorties, soit pour contrôler individuellement les deux différents gaz soit, si le contrôle est pour un seul gaz, de piloter le système entre deux limites.
Chaque détecteur est contrôlé individuellement, avec affichage de l'état en temps réel sur l'écran.
Evolutif d'une à quatre zones totalement indépendantes.
Préprogrammé suivant la réglementation espagnole et portugaise.
Programmation en espagnol, en portugais et en anglais.

Modèles PARKING DETECTION PANEL
PARKING DETECTION PANEL 1 ZONE
PARKING DETECTION PANEL 2 ZONE
PARKING DETECTION PANEL 3 ZONE
PARKING DETECTION PANEL 4 ZONE

DETECTOR W/BASE

Détecteur de CO ou NO_2, avec sonde électrochimique sans électrolyte.
Faible sensibilité aux gaz interférents.

Modèles DETECTOR W/BASE
CO DETECTOR W/BASE
NO2 DETECTOR W/BASE