Unidad de ventilación que permite configurar un sistema de ventilación por impulsión para aquellas viviendas cuya distribución no permite integrar la red de conductos de un sistema VMC por extracción.
El aparato toma el aire del exterior, lo hace pasar a través de su filtro antiinsectos y lo impulsa por el pasillo de la casa, a toda la vivienda.
Dispone de 4 regímenes de funcionamiento con motor de corriente continua de muy bajo consumo, regulación automática de los caudales y batería eléctrica que permite una temperatura de impulsión constante.

Configuración constructiva

- Filtro antiinsectos.
- Batería eléctrica de 500 W.
- Ventilador con motor de corriente continua.
- 1 kit de fijación (tornillos y silent-blocks).

INSTALACIÓN

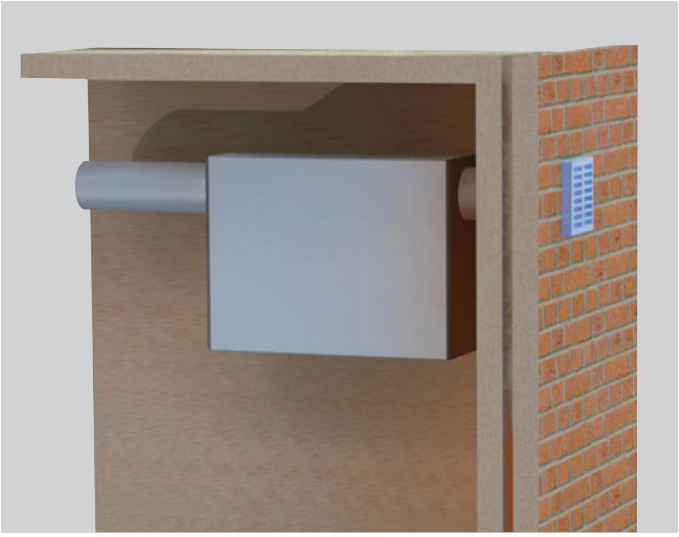

La unidad PIV W toma el aire de la fachada (preferiblemente orientada al sur), lo hace pasar a través de su filtro antiinsectos y lo impulsa a toda la vivienda a través del pasillo.

ESQUEMA DE FUNCIONAMIENTO

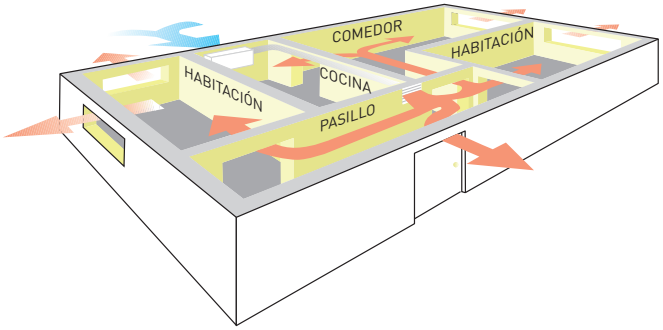

Ventajas

- Fácil de instalar, no requiere obras complejas.
- Filtración del aire impulsado a toda la vivienda.
- Modulación automática de las temperaturas según las condiciones exteriores.

Recomendaciones para un correcto funcionamiento
En el caso de una vivienda muy estanca o con alguna estancia con problemas específicos de humedad, es recomendable instalar por encima de las ventanas una entrada de aire de la gama EC-N o de la gama ECA en caso de elevado nivel de ruido exterior.

CURVA CARACTERÍSTICA

- q_v = Caudal en m^3/h.
- p_{sf} = Presión estática en Pa y mmcda.

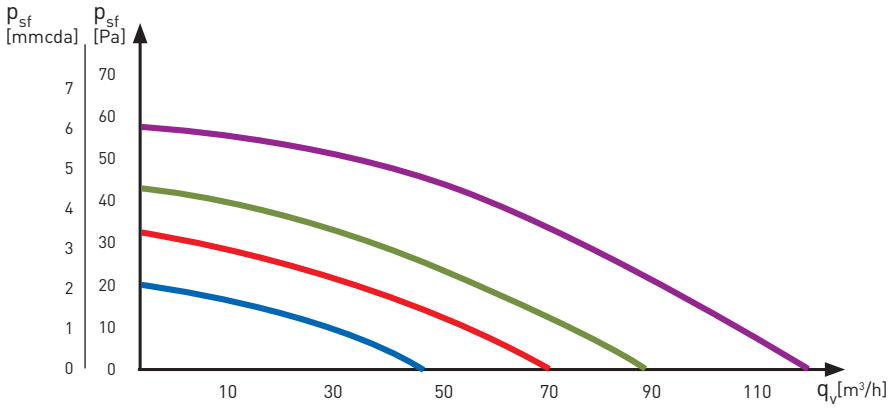

CARACTERÍSTICAS TÉCNICAS

Es imprescindible comprobar que las características eléctricas (voltaje, intensidad, frecuencia, etc.) indicadas en la placa del motor son compatibles con las de la instalación.

Modelo	Tensión (V)	Motor	Potencia absorbida descarga libre (W)	Potencia de la batería de calefacción (W)	Caudal máximo (m^3/h)	Nivel de presión sonora máx. a 3 m (dB(A))	Protección/ Aislamiento
PIV W	230	EC	11	500	112	28	IP20 / Clase II

BATERÍA DE PRECALEFACCIÓN INCORPORADA

Una batería eléctrica de 500 W precalienta el aire nuevo, en caso de necesidad.
La batería sólo se pone marcha si la temperatura de impulsión es inferior a 10ºC (ó 15ºC si se busca un mayor confort).
El funcionamiento de la batería es automático, pero se puede desconectar mediante interruptor (no suministrado).

REGULACIÓN

En función del régimen de funcionamiento elegido, el equipo modifica su caudal en función de la temperatura del aire exterior.
Cuando ésta sobrepasa los 25ºC, opcionalmente el equipo puede dejar de funcionar, a fin de evitar el calentamiento excesivo de la vivienda.

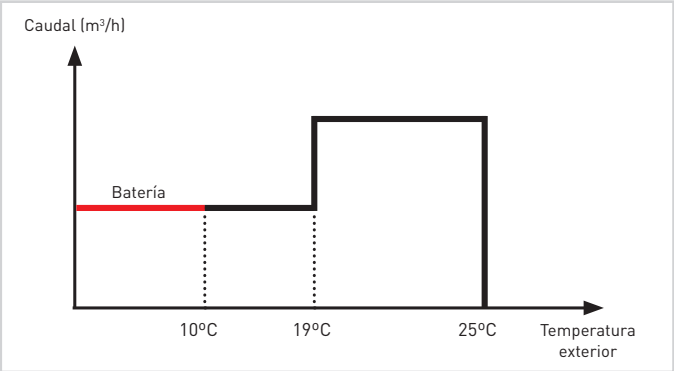

Regímenes	T < 19ºC		T > 19ºC	
	Caudal (m³/h)	Potencia (W)	Caudal (m³/h)	Potencia (W)
1	40	5,7	55	6,7
2	55	6,7	70	7,7
3	70	7,7	110	10,9
4	110	10,9	110	10,9

Los sensores se pueden desconectar, si fuera necesario, trabajando de esta manera a una sola velocidad.

DIMENSIONES (mm)

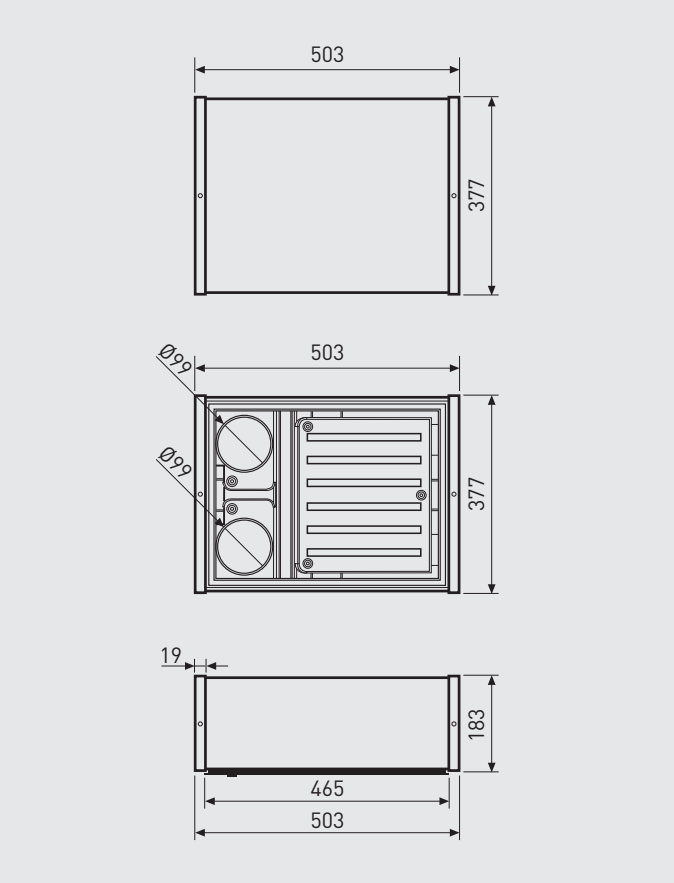

ACCESORIOS

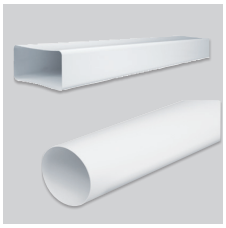

TUBREC
Conductos rectangulares de plástico autoextinguible.

TUBCIR
Conductos circulares de plástico autoextinguible.

GP
GPX
GP-PRO
GP-ISO
Conductos de PVC.

BDOP
Bocas de extracción e impulsión.

BOX PROFILE
Embellecedores para el conducto y accesorios.

FILTRO EVF PIV W