CATALOGUE RESIDENTIEL 2019-2020

Soler&Palau Ventilation Group

SOMMAIRE

Index des références
page 6

La Societé
page 8

Règlementation - Infos techniques
page 12

Ventilation Mécanique Ponctuelle
page 14

Tous les moteurs incorporés dans nos produits sont conformes au règlement CE N ° 640/2009

PRODUITS

RECUPERATEURS DE CHALEUR HAUT RENDEMENT
page 15

16 RESPIRO jusqu'à 60 m³/h
18 PLUGG-PLAN jusqu'à 105 m³/h
23 AVENT jusqu'à 350 m³/h

AERATEURS simple flux monocanal et à extraction directe
page 75

Aerateurs de salle de bains
76 SILENT ECO
92 SILENT DESIGN
101 SILENT

GROUPES DE VENTILATION simple flux hygroréglable et autoréglable
page 145

Compatibles avec soupapes hygroréglable
146 OZEO E ECOWATT 2 OZEO E ECOWATT CO2 jusqu'à 325 m³/h
151 OZEO ST H 2 OZEO H ECOWATT 2 jusqu'à 300 m³/h

CAISSONS ACOUSTIQUES avec moteur EC
page 161

Compatibles avec soupapes hygroréglable
162 CAB ECOWATT jusqu'à 2400 m³/h
173 CAB ECOWATT PLUS jusqu'à 2400 m³/h

HELICOIDES MURAUX
page 195

196 COMPACT HCFB-HCFT jusqu'à 4920 m³/h
206 HXM jusqu'à 3670 m³/h

VENTILATEURS DE GAINE
page 211

212 SILENTUB jusqu'à 190 m³/h
214 TDM jusqu'à 300 m³/h
216 TD-SILENT jusqu'à 2000 m³/h

TOURELLES
page 291

Compatibles avec soupapes hygroréglable
292 TH-MIXVENT jusqu'à 1570 m³/h
301 TH-ECOWATT jusqu'à 1530 m³/h

HOTTES ET EXTRACTEURS CENTRIFUGES DE CUISINE
page 339

Hottes de cuisine decoratives
340 BOX INOX N
341 HA E INOX

CONFORT ET HYGIÈNE
page 353

Aspiration centralisée
354 SAPHIR-N

VENTILATION
page 373

Ventilateurs de plafond
374 HTB-RC **375** HTB-RC IP55

Portables
376 TURBO-N **377** TURBO 3000

CHAUFFAGE
page 389

Infrarouges
390 INFRARED

Radiateurs soufflants
391 CB-2005 N **392** TL-10N

ACCESSOIRES
page 401

403 Accessoires de montage
473 Accessoires eléctriques



30 DOMEO 210
jusqu'à 210 m³/h



36 IDEO² 325 ECOWATT
jusqu'à 325 m³/h



48 CAD-HE EC
jusqu'à 600 m³/h



56 FLEXEO 3V
jusqu'à 210 m³/h



62 CADS-FLEXEO statique
jusqu'à 210 m³/h

NOUVEAU



69 ORKA
jusqu'à 210 m³/h

Aerateurs vitre-mur



110 EDM



117 DECOR



124 ECOAIR DESIGN ECOWATT



127 ECOAIR LC ECOWATT



130 EBB DESIGN



132 EBB-N

134 EB-100N



136 HV-STYLVENT



143 HCM-N

NOUVEAU



155 OZEO FLAT H 2
OZEO FLAT H ECOWATT
jusqu'à 300 m³/h

NOUVEAU



158 OZEO FLAT AUTO 2
jusqu'à 200 m³/h

NOUVEAU



184 JBRB ECOWATT PR
jusqu'à 9200 m³/h



229 TD-SILENT ECOWATT
jusqu'à 2000 m³/h

NOUVEAU



239 TD-SILENT ECOWATT CAV
jusqu'à 1000 m³/h



243 TD-MIXVENT
jusqu'à 6000 m³/h



255 TD-ECOWATT
jusqu'à 2000 m³/h



263 TD-MIXVENT chauffage



270 TD-SILENT FILTER



271 Accessoires TD



275 VENT ECOWATT
jusqu'à 3390 m³/h



284 IRB ECOWATT
jusqu'à 2890 m³/h

NOUVEAU



307 TPSB
jusqu'à 1500 m³/h

NOUVEAU



313 TPSB ECOWATT
jusqu'à 1490 m³/h



319 CRHB-N ECOWATT PLUS
jusqu'à 3456 m³/h



329 CRVB-N ECOWATT PLUS
jusqu'à 3388 m³/h

Hottes de cuisine traditionnelles



342 VA



343 GE



344 GET-E



345 GL



346 HP-E

Extracteurs centrifuges de cuisine



347 CK - gamme plastique



350 CK - gamme métallique

Traitement de l'air



Déshumidificateur
363 DHUM-E



Humidificateur
364 HUMI-ED

Purificateur
365 AIRPUR-N

Seche-mains

366 SL-2002

367 SL-2008

368 SL-2500N

NOUVEAU

369 ECOHAND-N

Seche-cheveux

371 COMET-N

372 COMET-P

Circulateur d'air

NOUVEAU

378 ARTIC-305 JET

Ventilateurs de table / colonne / paroi / plafond

379 ARTIC N GR

380 ARTIC CN GR

381 ARTIC CN TC

382 ARTIC PM GR

382 ARTIC PRC GR

383 ARTIC R

Ventilateurs de sol

384 ARTIC TOWER M

Ventilateurs Box Fan

385 METEOR-ES N

386 METEOR-NT

387 METEOR EC

Radiateurs rayonnants

393 TL-20N

394 TL-29

NOUVEAU

395 RADIANT-1505

Convecteurs

396 TLS

Radiateurs a bains d'huile

397 SAHARA

Ventilateur de confort

399 METEOR EC

NOUVEAU

480 Sonde AIRSENS

INDEX DES REFERENCES

A
ABE 500W....73
Accessoires Série TD....271
ACOPEL F400....172
ACOPEL F400 N....463
ACOP-VENT....283
ADRF 100/80....465
AIRPUR-N....365
AIRSENS-CO2/VOC/RH....480
AIRTUBE D....449
ALIZÉ....428
ALIZÉ HYGRO HABITAT....407
ALIZÉ HYGRO TERTIAIRE....416
APC....472
ARTIC-305 JET....378
ARTIC CN GR....380
ARTIC CN TC....381
ARTIC N GR....379
ARTIC PM GR / PRC GR....382
ARTIC R....383
ARTIC TOWER....384
AVENT....23
AVMCH....436

B
BA-50....464
BAF AC....362
BARJ / BARP....35, 44, 61, 65, 149, 160
BDOP / BDO....432
BEHC / BEHT / BEHW....154, 157
BFG AC....362
BH AC....362
BI....299, 306, 311, 317
BIR....434
BM2D....428
BOA / BOAC....73
BOAP....431
BOC....435
BOCP....431
BOITIER RELAIS TEMPO RETARDÉ À L'ARRÊT NRG, NRG/E....91
BOR....433
BOX INOX N....340
BP AC....362
BR AC....362
BRC AC....362
BROCHAL....472
BTE R....359
BU37 AC....362
BU AC....362

C
CAB ECOWATT....162
CAB ECOWATT PLUS....173
CÂBLE ÉLECTRIQUE À 7 BRINS....142
CAD-HE EC....48
CADS FLEXEO....62
CAR....467
CARBON FILTER GE E....343
CARBON FILTER GET E....344
CARBON FILTER GL E PLUS....345
CARBON FILTER HA E....341
CARBON FILTER HA E PLUS....341
CARBON FILTERS HP E PLUS....346
CARBON FILTER VAE....342
CB-2005 N....391
CD R45FF....359
CD R45MF....359
CD R90....359
CF AC....362
CHF7.AC / CHF9.AC....357
Circular carbon filter 190....342
CK - gamme métallique....350
CK - gamme plastique....347
CM-130....467
CM AC....362
COF....464
COFFRET BI SH TP1....486
COFFRET BI TP1....486
COFFRET COMPENS'AIR....492
COFFRET DIM'AIR....487
COFFRET DIM'AIR EC....488
COFFRET INVERT'AIR....487
COFFRET MODUL'AIR....484
COFFRET MODUL'AIR PLUS....484
COFFRET SD MINI....488
COFFRET SD MINI SF....489
COFFRET SOB-SOC....489
COFFRET TGS....485
COFFRET TGS EC....485
COFFRET TGS EC ECO....485
COFFRET TIM'AIR....490
COFFRET TIM'AIR EC....490
COFFRET TIM'AIR SOC-SOB....491
COL R....359
COM-2....478
COM-3....478
COM D/S....478
COMET-N....371
COMET-P....372
COMPACT murale HCFB/HCFT....196
CONTROL ECOWATT....481
CONTROL ECOWATT BASIC....481
CONTROL REMOTO OZEO E ECOWATT 2 RF....150
CP....193
CP AC....362
CPFL-S / CPFL-E....482
CR-150....142
CR-300....142
CRHB-N ECOWATT....319
CRHB-N ECOWATT PLUS....329
CRVB-N ECOWATT....320
CRVB-N ECOWATT PLUS....330
CSU ISOLE....463
CT....471
CT-P....471
CX....464

D
DCP AC....359
DECOR-100....117
DECOR-100 - modèles avec fonctions spéciales....119
DECOR-200....120
DECOR-300....122
DEF....290
DEF-AN....447
DEF-D....447
DEF-VENT....283
DERIV....73
DHUM-E....363
DOMEO 210....30
DPS....264, 266
DPS 2-30 / DPS 10-100....290

E
EB....134
EBB DESIGN....130
EBB-N....132
ECA....425
ECA-HY....405
ECA-HY RA....406
ECA-RA....426
EC-HY....405
EC-N....425
ECOAIR DESIGN ECOWATT....124
ECOAIR LC ECOWATT....127
ECOHAND-N....369
EDM-80 N / EDM-80 L....110
EDM-100....112
EDM-100 - modèles avec fonctions spéciales....114
EDM-200....115
EDP....466
EFH 75....46

F
F/BAF AC....362
FILTERS M5 et F7....54
FILTRE A GRAISSES....352
Filtres charbon circulaires....340
FILTRES M5 et F7....54
FLEXEO 3V....56
FLEXICIR....73, 149, 154, 157, 160
FLEXIREC....73, 149, 154, 157, 160
FLEXIREC / FLEXICIR....451
FLX.AC....357
FLX PC.AC....357
FLX RD.AC....357

G
GAR-190/150....455
GCI....274, 442
GE....343
GET-E....344
GL....345
GP....456
GP-ISO ECOSOFT....457
GP PRO....456
GPR-ISO....457
GPX....456
GR-100....439
GRA....440
GRI....274, 440
GRX....457
GSA-M0....455
GSI-M0....455

H
HA E INOX....341
HAL 75....46
HBP 75....46
HCC 75....46
HCD 75....46
HCFB/HCFT....196
HCM-N....143
HCO 075/50....45
HEM 75....46
HEP 75....46
HGC 75....46
HIG-2....35
HMR 75....46
HNI 12P/75....45
HP-E....346
HPL 12P/75....45
HRC 75....46
HRP 75....46
HTB 150N IP55....375
HTB-N....374
HUMI-ED....364
HV-STYLVENT....136
HXM....206
HYGROSTAT HGEECO....91

I
IAA....290
IAE....290
IBE....290
IBR....290
IBW....290
IDEO2 325 ECOWATT RD / IDEO2 325 ECOWATT FL....36
IFL-F....290
IFL G4....290
IFR-F....290
IJK....290
INFRARED....390
INTER 3P....150
INTER 4P....478
INTER-4P....133
INTZ....477
IRB ECOWATT....284
IRB/IRT....284
ISA....290

J
JAA....311, 317
JAE N....311, 317
JBRB ECOWATT PR / JBRB ECOWATT PR SIGFOX....184
JBR N....311, 317
JBS....299, 306, 310, 316
JCA / JCA N....310, 316, 337
JCC....311, 317
JEU DE TIGES FILETÉES....142
JMS....299, 306, 310, 316
JPA....310, 316

K
KIT 4 AF....54
KIT ANT. 200 IDEO....41
KIT CK-40 F....349
KIT CK-60 F....349
KIT ECG IDEO....41
KIT M5/G4 DOMEO....35
KIT M5/G4 FLEXEO....61, 65
KITS CENTRALE SAPHIR....356
KITS TD-MIXVENT....254
KIT TWIN BASE....272
KLI 51M/40F....359
KMS R....359
KSE....466
KSE-45....172, 183

L
LA....149, 154, 157, 160, 469
LM-230A....290

M
MANDO CADS FLEXEO / MANDO CADS FLEXEO BP....65
MANDO RF CO2 OZEO E ECOWATT CONTROL CO2....150
MAR....271
MAR-S....226
MASILLA....466
MBE....172, 183, 283
MBR....272
MBR-S....227
MCA....271
MCA-S....226
MCH R....359
METEOR EC....387, 399
METEOR-ES N....385
METEOR NT....386
MFL-F....283
MFL-G4....470
MNG....427
MPC....82, 272, 283, 306
MPC-S....227
MRJ....271
MRJ-S....226
MRT....465
MSDE....193
MSDZ M0....193
MSDZ M1....193

O
OPF....436
OPKE....436
OPT....436
ORKA HR....69
ORKA ST....70
OZEO E ECOWATT 2 / OZEO E ECOWATT CONTROL CO2....146
OZEO FLAT AUTO 2....158
OZEO FLAT H 2 / OZEO FLAT H ECOWATT....155
OZEO ST H 2 / OZEO H ECOWATT 2....151

P
PAF....35, 44, 61, 65, 160, 443
PAPV....193
PAQS....444
PARO/MARCHA 5P et PARO/MARCHA 8P....477
PER-CR....209, 446
PER-W....445
PF-60....349, 352
PIE-100/120....213, 215
PLENUM IDEO EXT 6+1....43
PLENUM IDEO IMP 8....43
PLENUM UNI 6P/125....61, 65
PLENUM UNI EX 5P/125....61, 65

INDEX DES REFERENCES

PLENUM UNI EXT 6+1 450
PLENUM UNI IMP 8 450
PLUGG PLAN 18
PLUGGVOXX 28
PP-A PLUGGPLAN 22
PP-B PLUGGPLAN 22
PP-C PLUGGPLAN 22
PP-D PLUGGPLAN 22
PP-E PLUGGPLAN 22
PP-F PLUGGPLAN 22
PP-N PLUGGPLAN 22
PP-W PLUGGPLAN 22
PRESOSTATO DPS 483
PROSYS ECOWATT 183
PULSER 264
PVC 50/33 466
PWW 269

R

RADIANT-1505 395
RA FLX.AC 357
RD BP 35, 44, 61, 65, 73
RDBP 44
RD BP SM 35, 44, 61, 65, 73
RDR 35, 61, 65, 73, 438
RDR et RDBP 44
RDV 476
REB-1N / REB-1NE / REB-2,5N / REB-2,5NE 474
REB-1R 142
REB-5 474
REB-10 474
REB-ECOWATT 480
RED 273
RED 51F/50F 359
RED-150P et ATRF 125/100/80 ..... 149, 157, 160
REEV 468
REGUL-2 478
Relais de commande à intervalle INS/ECO, INS/E 91
Relais Tempo retardé à l'arrêt NRS, NRS/E 91
REMP... 172, 183, 228, 238, 274, 283, 306, 318
RESPIRO 16
REV 476
RMB 475
RMME 468
RMT 475
RP 441
RRB-100 475

S

SAHARA 398
SAHARA-603 / SAHARA-903 397
SAPHIR-N 354
SCO2 / SHT / SCHT 483
SF AC 362
SIL 469
SILEC KIT 427
SILEM KIT 426
SILEM KIT HY 406
SILENT-100 101
SILENT-100 DESIGN 3C 92
SILENT-100 DESIGN ECOWATT 95
SILENT-100 ECOWATT 104
SILENT-100 - modèles avec fonctions spéciales 103
SILENT-200 106
SILENT-200 DESIGN 3C 97
SILENT-300 DESIGN 3C 99
SILENT-300 et SILENT-300 PLUS 108
SILENT ECO 76
SILENTUB 212
SL-2002 366
SL-2008 367
SL-2500N A 368
SONDA CONTROL CO2 150
SPP AC 362
SQA 35
STRT W316xH216/D200 mm 54
SUP 450/150 / SUP 575/150 54
SUP AC 362
SYNTHETIC FILTER HP E 346

T

TAP 443
TAT 443
TBC AC 362
TBI-10 / TBI-30 ..... 264, 266
TBL AC 362
TCOM RMEC 193
TD-ECOWATT 255
TDM 214
TD-MIXVENT 243
TD-MIXVENT CHAUFFAGE 263
TD-MIXVENT FILTER 270
TDP-S / TDP-D / TDP-PI 482
TD-SILENT 216
TD-SILENT ECOWATT 229
TD-SILENT ECOWATT CAV 239
TÉLÉCOMMANDE TACTILE TSP-A 55
TE R90 359
TG-K 264, 266
TG-K330 290
TG-R 264, 266
TG-R530 290
THE 16/4 A 269
TH-ECOWATT 301
THE-F 269
TH-MIXVENT 292
TIMER RTC ECOWATT 183
TL-10N 392
TL-20N 393
TL-29 394
TL-501 / TLS-503 T 396
TL FLX.AC 357
TPSB 307
TPSB-ECOWATT 313
TRW 269
TTC-2000 / TTC-25 264
TTC-2000 / TTC-2000 + TTS-1 / TTC-40F + TTS-4 290
Tube téléscopique + persienne à ouverture automatique 94, 96, 102, 105, 111, 114, 118
TUBPLA 458
TUBPLA ETANCHE - SERIE V 460
TUB R 2M 359
TUB R40 2M 359
TUB SR 2M 359
TURBO-3000 377
TURBO-N 376

U

USAV 439

V

VA 342
VAPZ 479
VENT ECOWATT 275
VFKB 199
VFTM IP54 199
VR 441
VRPU 479
VRPZ 312

W

WALL KIT 444
WINDOW KIT 118
WINDOW KIT 100 ..... 94, 96, 102, 105
WINDOW KIT 200 ..... 98, 107, 116, 121
WINDOWS KIT 444
WRAF 439

Z

ZVMCH 436

S&P: Une stratégie globale - Une politique locale

S&P a été créé en 1951. Depuis ses débuts il y a eu une vision claire que le futur de la société dépendait del'expansion extérieure, initialement vers l'Europe, pour continuer sur le reste des marchés mondiaux.

PHILOSOPHIE

Les bases philosophiques sur lesquelles S&P a basé et continue à baser son projet sont:

Technologie propre: Si le projet de S&P devait être fort et être consolidé dans le temps, il était nécessaire de se baser sur la créativité et d'apporter aux produits des innovations, en évitant d'imiter ce que faisaient les autres. S&P a enregistré, le long de son histoire, 80 brevets propres, plus de 20 produits industriels et plus de 120 produits d'utilité.

Internationalisation et Croissance: Il était clair que la garantie de futur de l'entreprise passait par l'ouverture sur le monde et l'entrée sur de nouveaux marchés avec un haut niveau de compétitivité. Cela obligeait à une amélioration constante du produit. Actuellement S&P est un leader mondial en ventilation, avec des centres de production en Europe, l'Amérique et l'Asie. Une puissante structure de distribution, grâce à la création de filiales et de distributeurs exclusifs, permet à S&P d'être présent sur tous les marchés mondiaux, en apportant la compétance et le service.

Autofinancement: Une des forces de S&P a été sa croissance constante et la politique de réinvestissement des bénéfices dans l'amélioration constante de nos technologies, tant dans le domaine de la recherche que de la production et de la commercialisation. Ceci a permis à S&P d'être une entreprise autofinancée, ce qui lui fournit une indépendance totale dans la prise de décisions.

PILIERS DE BASE

Sur les bases philosophiques du projet de S&P, voici ceux qui soutiennent l'entreprise:

Développement des personnes: Chez S&P, nous renforçons le facteur humain en favorisant le travail en équipe, la contribution d'idées, la promotion interne et la formation. Nous inculquons la délégation des responsabilités, la confiance et le plein respect de l'individu, la valorisation des personnes qui soutiennent une partie du projet commun et qui s'identifient aux valeurs de l'entreprise.

Excellence dans la gestion: Nous considérons comme fondamental le dévouement, l'honnêteté, l'auto-évaluation et la persistance à faire bien les choses, pour obtenir les niveaux de qualité et de service requis par nos clients.

Recherche: Dans le département d'I+D+I, plus de 60 ingénieurs et techniciens, équipés des plus modernes systèmes de conception, travaillent pour obtenir des produits avec les meilleures prestations. Un software sophistiqué, propre à Soler & Palau, permet de simuler le comportement des équipements dans le processus de conception. L'objectif est clair: un compromis avec nos clients afin d'obtenir les niveaux de qualité qu'ils exigent de nous.

Produit: Aujourd'hui le catalogue de S&P offre une gamme de produits de ventilation, tant industriel que domestique, qui n'est à la portée d'aucune entreprise du monde, avec des solutions adéquates pour chaque cas nécessaire et avec un constant travail de mise à jour pour fournir aux utilisateurs non seulement la sélection du produit approprié, mais aussi la conception précise pour effectuer des installations d'une manière confortable, sûre et avec les meilleures garanties.

Qualité: Chez S&P la contribution à la qualité finale commence dans la conception des produits. À partir de ce constat, l'implication vers cet objectif est totale pour tous les départements de l'entreprise, pour finir par le service Après Vente. Ceci fait que notre entreprise est reconnue aujourd'hui partout dans le monde par le haut niveau de fiabilité de tous les articles qu'elle offre dans son catalogue. Toutes les unités de production du Groupe S&P sont certifiées ISO-9001. Depuis 1992, le laboratoire d'essais aérauliques, acoustiques et vibrations du Groupe S&P en Espagne est en conformité avec la norme ISO/IEC 17025. Il possède une accréditation internationale de ILAC-MIRA.

Service au client: Sur un marché aussi compétitif qu'actuellement, il ne suffit pas de produire avec une excellente qualité mais toute entreprise doit accompagner ses produits avec une vaste gamme de services d'aide des clients et prescripteurs. Chez S&P, ce principe est très clair.
À cet effet, nos clients savent qu'ils disposent chez nous de:
- Commerciaux avec un important bagage technique dans le domaine.
- Service d'assistance technique et programme de sélection développé par S&P, our aider les professionnels à choisir les produits les mieux adaptés pour chaque application. Une page WEB qui,en plus de donner accès à toute la gamme des produits, met à dispositions les connaissances accumulées au cours des 60 années passées au côté des professionnels.

ER 0001/1989

Actuellement S&P est une entreprise implantée et reconnue partout dans le monde avec des filiales propres au Portugal, la France, le Royaume-Uni, la Hollande, la Belgique, l'Allemagne, l'Italie, la Suisse, la Norvège, la Roumanie, la Lituanie, la Réplublique Tchèque, la Turquie, la Slovaquie, l'Irlande, la Lettonie, l'Autriche, la Colombie, le Brésil, le Chili, le Mexique, les Etats-Unis, le Canada et l'Australie, avec des distributeurs exclusifs dans la majorité des pays du reste du monde et avec un projet d'expansion pour accéder au marché asiatique en pleine croissance et de plus en plus puissant.


Usine de Ripoll


Centre logistique de Parets


Usine de Sils


Usine de Torelló


Usine de Madrid


Usine de France


Usine Ferrari (Italie)


Usine de Royaume-Uni


Usine de Norvège


Usine de Brésil


Usine du Mexique


Usine aux Etats-Unis - Floride



Usine aux Etats-Unis - Wisconsin

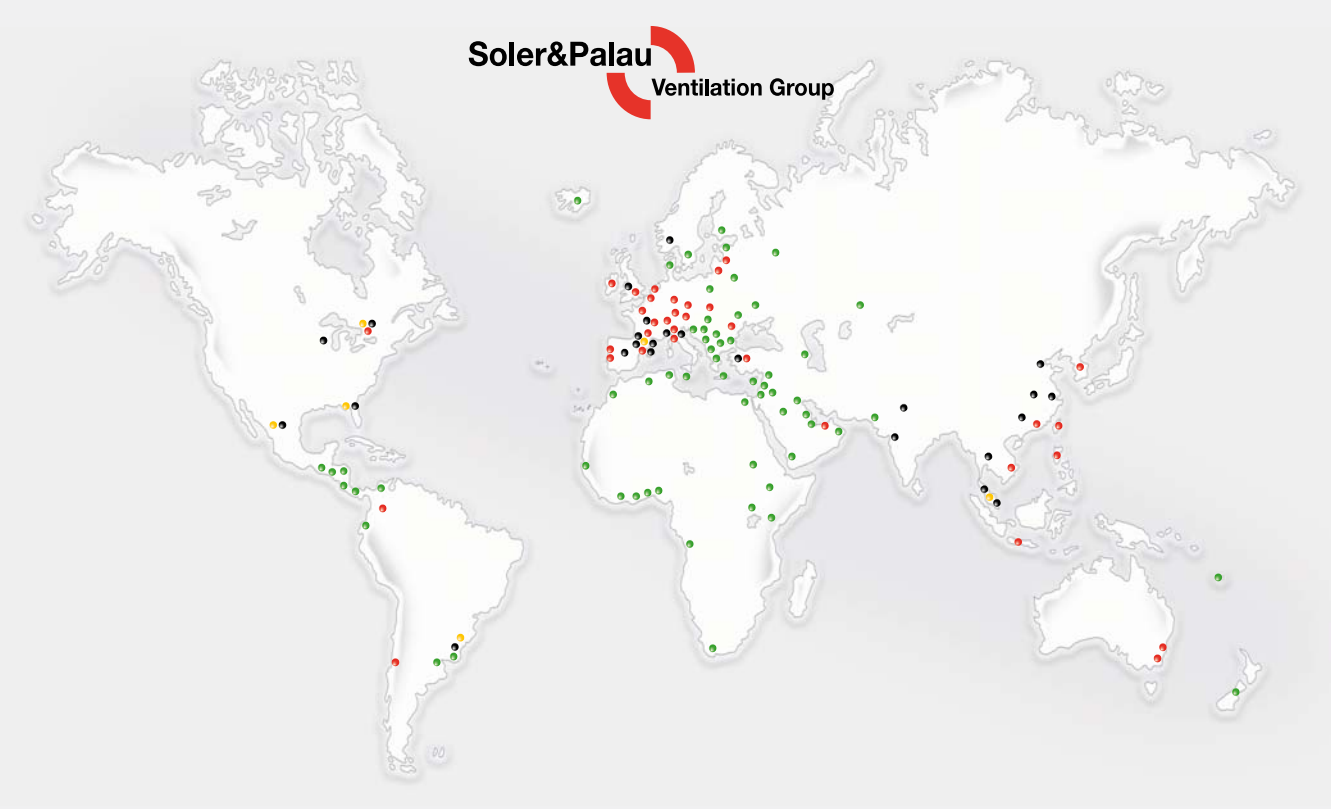


S&P Espagne


S&P France

24 USINES

34 FILIALES

05 R+D+I I+D+I

61 DISTRIBUTEURS


S&P France - Lyon


S&P France - Paris


S&P Italie


S&P Portugal - Oporto


S&P Portugal - Lisbonne


S&P Belgique


S&P Hollande


S&P Suisse


S&P Allemagne - Munich


S&P Allemagne - Darmstadt


S&P Autriche


S&P Roumanie


S&P République Tchèque


S&P Slovaquie


S&P Létonie


S&P Lituanie


S&P Royaume-Uni


S&P Irlande


S&P Canada


S&P Colombie


S&P Chili


S&P Autriche


S&P Turquie


S&P Dubaï


S&P-Kruger Singapour


S&P-Kruger Shanghai


S&P-Kruger Pekin


S&P-Kruger Guangzhou


S&P-Kruger Wuhan


S&P-Kruger Hong Kong


S&P-Kruger Taiwan


S&P-Kruger Thailande


S&P-Kruger Malaisie


S&P-Kruger Australie


S&P-Kruger Indonésie


S&P-Kruger Inde du Nord


S&P-Kruger Indes


S&P-Kruger Corée


S&P-Kruger Philipines


S&P-Kruger Vietnam

VENTILATEURS DE DOMICILE

Eau de condensation

Les conduites d'évacuation d'air doivent être protégées contre la formation de condensats au moyen d'une isolation thermique.
Les colonnes montantes par contre doivent disposer d'un pot à condensats ou d'un conduit d'évacuation de condensat (siphon).

Dimensionnement de l'ouverture d'aération

Le renouvellement de l'air s'opère uniquement lorsque le volume d'air à évacuer peut circuler. Pour ce faire, une ouverture d'aération suffisante est nécessaire.

SILENT-100, SILENT-100 DESIGN, ECOAIR DESIGN ECOWATT..... Interstice de porte env. 2,5 cm ou Grille d'aération de porte
SILENT-200..... Interstice de porte env. 3,5 cm ou Grille d'aération de porte
SILENT-300..... Interstice de porte env. 4,5 cm ou Grille d'aération de porte

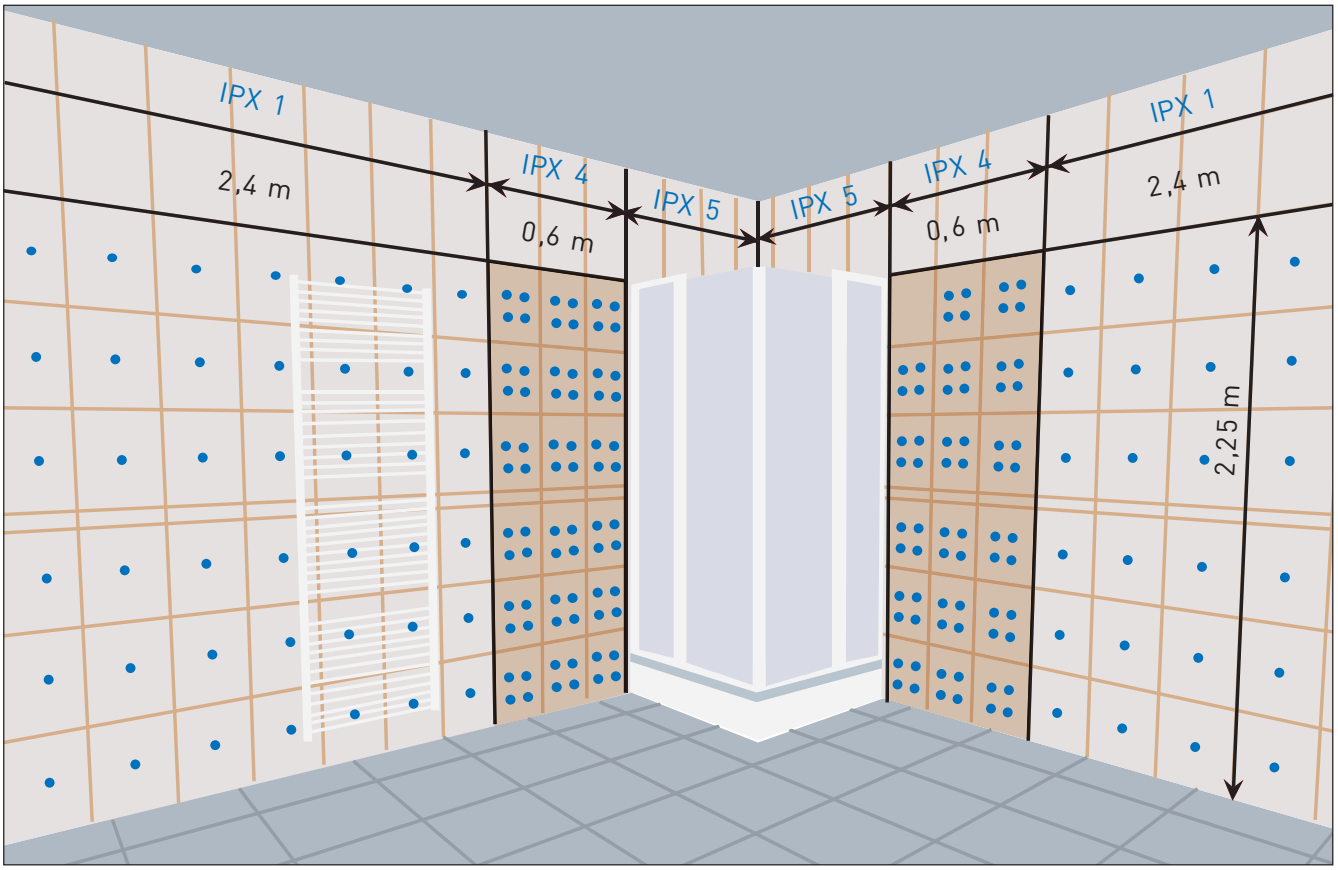

Indice de protection admissible pour appareils électriques selon la norme DIN VDE0100 Partie 701 (ÖVE-EN 1 Partie 4)

La norme NF C 15-100 répertorie et codifie les influences externes auxquelles une installation électrique peut être soumise: présence d'eau, présence de corps solides, risques de chocs, vibrations, présence de substances corrosives.
Différents indices permettent de caractériser le comportement des produits par rapport à ces influences:

- **IP**, Indice de Protection: spécifie la tenue du matériel contre la pénétration de corps solides étrangers et contre la pénétration de l'eau avec effets nuisibles.
- Indice de protection qui spécifie le matériel qui protège les personnes contre l'accès aux parties dangereuses.
- **AF**: spécifie la tenue du matériel contre la présence de substances corrosives ou polluantes.
- **IK**: spécifie la tenue du matériel contre les chocs mécaniques.

Remarque: la protection contre les risques d'explosion ou des conditions telles que l'humidité, les vapeurs corrosives, les champignons ou la vermine ne sont pas représentés par ces indices.

Ces indices de protection sont liés aux produits. Pour qu'ils puissent être étendus au restant de l'installation, il est nécessaire que l'intégration de l'appareil soit effectuée dans les règles de l'art garantissant ainsi le maintien du degré de protection d'origine.

INDICE DE PROTECTION IP

Signification des deux derniers caractères de l'indice de protection IPxy

- x caractérise la protection du matériel contre la pénétration de corps solides étrangers.
- y caractérise la protection du matériel contre la pénétration de l'eau avec effets nuisibles.

Exemple

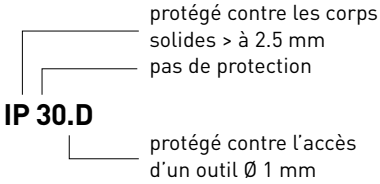

Cas particulier

La résistance à la pénétration de l'eau dûe à un nettoyage haute pression (Karcher) est spécifiée par l'indice IPx9K.

INDICE DE PROTECTION DES PERSONNES CONTRE L'ACCES AUX PARTIES DANGEREUSES

Il complète par une dernière lettre Z le code IPxyZ. Il est utilisé lorsque la protection réelle des personnes contre l'accès aux parties dangereuses est meilleure que celle indiquée par le premier chiffre x de l'indice IPxy. Lorsque seule la protection des personnes est intéressante à préciser, les deux chiffres caractéristiques de l'IP sont remplacés par X.

Exemple: IP XXB.
Lettre désignation

- A protégé contre l'accès du dos de la main.
- B protégé contre l'accès du doigt.
- C protégé contre l'accès d'un outil Ø 2,5 mm.
- D protégé contre l'accès d'un outil Ø 1 mm.

INDICE DE PROTECTION CONTRE LES SUBSTANCES CORROSIVES OU POLLUANTES AF

Le guide pratique UTE C 15-103 définit la classe de protection AF en prenant en compte la présence de substances corrosives ou polluantes. L'absence d'indication signifie que la classe d'influence externe est AF1 (risque négligeable de substances corrosives ou polluantes).

- AF2: agents atmosphériques.
- AF3: présence intermittente ou accidentelle.
- AF4: présence permanente de substances corrosives ou polluantes.

La norme NF C 15-100, édition 2002, donne les conditions de fonctionnement et traite plus précisément la classe AF.

INDICE DE PROTECTION CONTRE LES CHOCS MECANIQUES IK

La norme NF C 20-010 définit le degré de protection contre les chocs mécaniques, symbolisé par un chiffre caractéristique faisant suite aux deux chiffres des degrés IP. Elle fait l'objet d'un projet de norme européenne EN 50-102 pour définir un code IK.
Les tableaux pages suivantes présentent les degrés de protection des enveloppes et prennent en compte les équivalences entre les anciens troisièmes chiffres du code IP de la norme NF C 20-010 (1986) et le code IK.

Classification des indices de protection IP

Indice	1er chiffre = Protection contre la poussière	2e chiffre = Protection contre l'eau
0	Aucune protection.	Aucune protection.
1	Protégé contre les corps solides supérieurs à 50 mm.	Protégé contre les chutes verticales de gouttes d'eau.
2	Protégé contre les corps solides supérieurs à 12 mm.	Protégé contre les chutes de gouttes d'eau jusqu'à 15° de la verticale.
3	Protégé contre les corps solides supérieurs à 2,5 mm.	Protégé contre l'eau en pluie jusqu'à 60° de la verticale.
4	Protégé contre les corps solides supérieurs à 1 mm.	Protégé contre les projections d'eau de toutes directions.
5	Protégé contre les poussières.	Protégé contre les jets d'eau de toutes directions à la lance (buse de 6,3 mm).
6	Totalement protégé contre les poussières.	Protégé contre les paquets de mer.
7		Protégé contre les effets de l'immersion (jusqu'à 1m).
		La pénétration d'eau en quantité nuisible ne sera pas possible lorsque l'équipement est immergé dans l'eau dans des conditions définies de pression et de temps (jusqu'à 1 m de submersion).
8		Matériel submersible dans des conditions spécifiées (immersion prolongée) au delà de 1m. Normalement, cela signifie que l'équipement est hermétiquement fermé. Cependant, avec certains types de matériel, cela peut signifier que l'eau peut pénétrer, mais seulement à condition qu'elle ne produise pas d'effets nuisibles.

Indices de protection contre les chocs mécaniques IK

Energie de choc (joules)	Code IK selon la norme NF EN 50102
0.00	0
0.15	1
0.2	2
0.35	3
0.5	4
0.7	5
1	6
2	7
5	8
10	9
20	10

QUEL TYPE DE PIÈCE À VENTILER?

- Le type de pollution conditionne le choix du débit de l'aérateur.
- Calcul du débit de l'aérateur:
  Volume du local x NR/H (Nombre de Renouvellement Heure).
- NR/H conseillé par type de pièce.

Exemple:
Salle de bains de 15 m^3 x 10 NR/H = besoin en débit: 150 m^3/h
= SILENT 200.

Type de pièce	NR/H conseillé
Cuisine	10-15 (hors hotte)
Salle de bains	6-10
WC	8-12
Buanderie	10-15
Garage	4-6
Cave / sous-sol	4-9
Bar / café	10-12

QUELLE INSTALLATION?

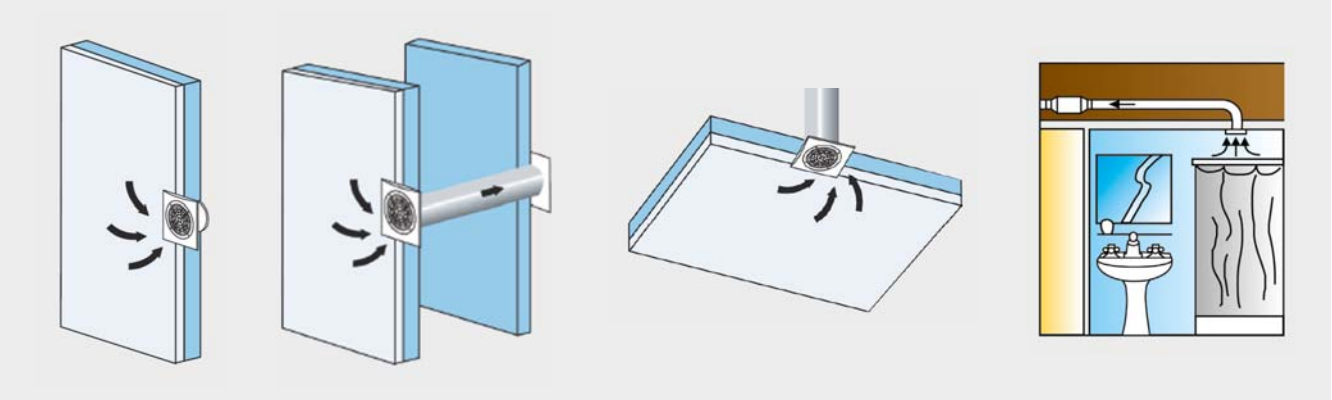

- Extraction directe: Mur / Plafond / Vitre.
- Extraction par conduit: la longueur du conduit doit être réduite pour plus d'efficacité.

Nos aérateurs ont été conçus pour obtenir le meilleur rapport débit / pression (vous reporter aux courbes des appareils).

CHOISIR LE SYSTÈME DE MISE EN MARCHE

Options les plus adaptées pour un meilleur confort:
- Salle de bains: par détection de l'humidité (H).
- WC: par détection de présence (D).

Une temporisation intégrée réglable (R) assurera une optimisation de l'aération.

ENTRÉE D'AIR

Il est nécessaire de prévoir une arrivée d'air pour assurer le remplacement de l'air extrait. Soit en ajoutant une grille d'aération soit en introduisant l'air d'une pièce adjacente. Dans tous les cas, il est conseillé de mettre l'entrée d'air à l'opposé de l'aérateur.







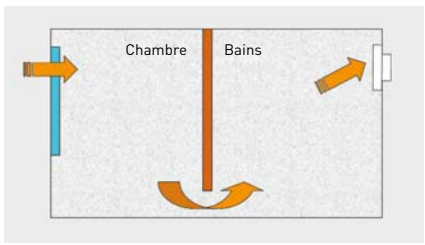

RECUPERATEURS DE CHALEUR HAUT RENDEMENT



16 RESPIRO
jusqu'à 60 m³/h



18 PLUGG-PLAN
jusqu'à 105 m³/h



23 AVENT
jusqu'à 350 m³/h



30 DOMEO 210
jusqu'à 210 m³/h



36 IDEO² 325 ECOWATT
jusqu'à 325 m³/h



48 CAD-HE EC
jusqu'à 600 m³/h



56 FLEXEO 3V
jusqu'à 210 m³/h



62 CADS-FLEXEO statique
jusqu'à 210 m³/h



69 ORKA
jusqu'à 210 m³/h



Séries conformes à la Directive ErP

Séries énergétiquement efficaces

UNITÉ DE VENTILATION DECENTRALISÉE AVEC RECUPÉRATION DE CHALEUR
Série RESPIRO



Unité de ventilation décentralisée avec recupération de chaleur, conçue pour traitement par pièce dans l'habitat ou le petit tertiaire.
Design élégant qui s'adapte à tous les styles de décoration.
Rendement jusqu'à 93%.
Moteur brushless basse consommation.
Diamètre: 100/160 mm.
Système de ventilation alternée, avec un échangeur de chaleur céramique.
Avec réglage automatique proportionnel en fonction du taux d'humidité (version RD), en assurant la qualité d'air intérieur.

Caractéristiques
- Échangeur céramique.
- Système de ventilation alternée: cycles de 70 secondes en soufflage et en extraction.
- Filtre de chaque côté de l'échangeur.
- Système de dégivrage non nécessaire.
- Débit: Jusqu'a 30 m^3/h, modèle 100.
  Jusqu'a 60 m^3/h, modèle 150.
- Tension: 230 V.

MODELE 100/150
- 2 vitesses manuelles.

MODELE 100/150 RD
- 3 vitesses.
- Commande sans fil.
- Synchronisation jusqu'a 16 unités.
- Débit proportionnel en fonction de l'humidité.



Télécommande sans fil (modèle RD)
3 vitesses.
Contrôle de l'humidité.
Modes de fonctionnement:
– Soufflage
– Extraction
– Alterné soufflage et extraction
Veille: activation si l'humidité intérieure dépasse le seuil.



Échangeur céramqiue
jusqu'à 93% de rendement et équipé d'un filtre G3 de chaque côté.



Face avant intérieure
un design élégant, qui s'adapte à tous les styles de décoration.

Applications spécifiques

VMC en habitat collectif

VMC en habitat inviduelle

Récupérateurs de chaleur

UNITÉ DE VENTILATION DECENTRALISÉE AVEC RECUPÉRATION DE CHALEUR
Série RESPIRO

CARACTERISTIQUES TECHNIQUES

Avant d'installer le ventilateur vérifier que les valeurs indiquées sur la plaque signalétique du moteur sont compatibles avec celles du réseau d'alimentation électrique.

Modèle	Vitesse (tr/mn)	Tension (V)	Puissance absorbée (W)	Débit maxi. (m^3/h)	Niveau de pression sonore à 3 m (dB(A))	Rendement maxi	Rendement moyen
RESPIRO 100	1	220-240 VAC	3,9	15	19	93%	70%
	2	220-240 VAC	7,9	30	29	93%	78%
RESPIRO 100 RD	1	220-240 VAC	3,9	15	19	93%	70%
	2	220-240 VAC	5,9	22,5	24	93%	74%
	3	220-240 VAC	7,9	30	29	93%	78%
RESPIRO 150	1	220-240 VAC	4,9	30	13	93%	70%
	2	220-240 VAC	8,9	60	23	93%	78%
RESPIRO 150 RD	1	220-240 VAC	4,9	30	13	93%	70%
	2	220-240 VAC	6,9	45	20	93%	74%
	3	220-240 VAC	8,9	60	23	93%	78%

DIMENSIONS (mm)

VERSION 100

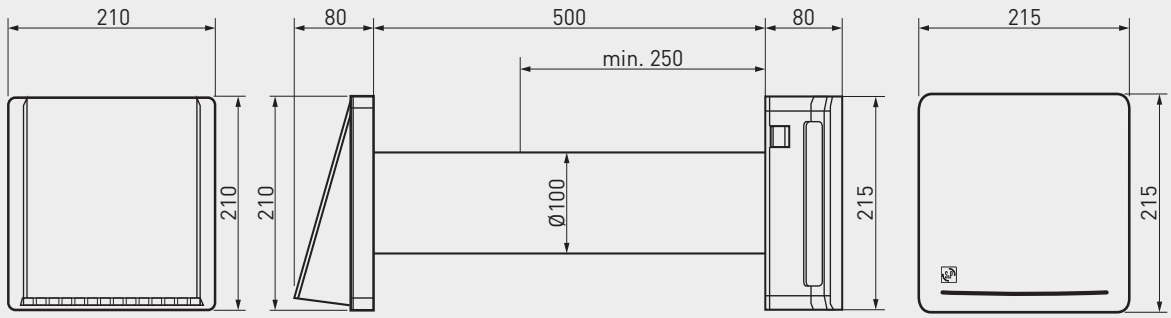

VERSION 150

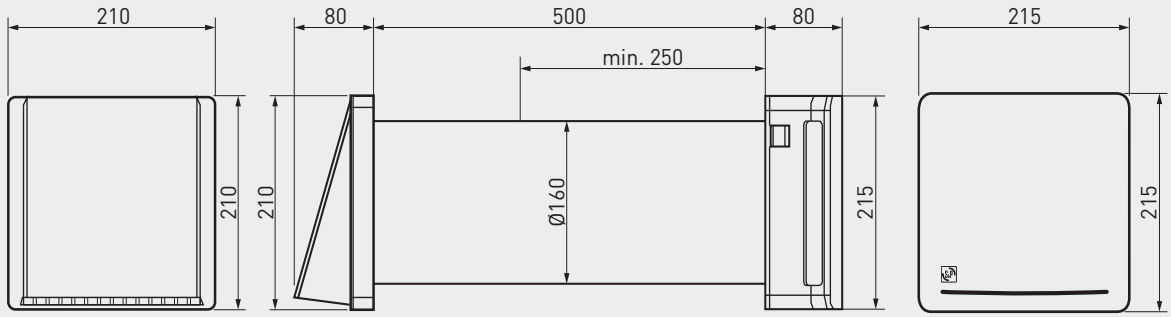

RÉCUPÉRATEUR DE CHALEUR HAUTE EFFICACITÉ
Série PLUGG PLAN



Version sur mur
PLUGGPLAN PP-GV

Système de ventilation avec centrale à unité et récupération de la chaleur pour les bâtiments d'habitation à plusieurs étages.

La solution d'aération efficace pour les nouvelles constructions et l'habitat rénové:

- Pour les unités de logement d'une surface inférieure à 80 m².
- Mode de fonctionnement indépendant des utilisateurs pour une protection durable contre l'humidité.
- Très faible consommation d'électricité et maintenance très simple.
- Acceptation très élevée par les utilisateurs grâce à un fonctionnement sans courant d'air et sans bruit.
- Montage à la fois rapide et simple réalisée en une seule journée-homme.

A

CLASSE
D'EFFICACITÉ
ÉNERGÉTIQUE



Version en plafond
PLUGGPLAN PP-GH

AVANTAGES CONVAINCANTS POUR LE SECTEUR DU LOGEMENT

Les bâtiments simples sont aujourd'hui incontournables dans les nouvelles constructions ou sont le résultat des modernisations des enveloppes d'anciens édifices. Les dommages dus à l'humidité en sont les conséquences fréquentes; les objectifs en matière de politique énergétique sont rarement atteints.

Le secteur du bâtiment favorise ainsi les solutions très innovantes de protection des bâtiments visant à la fois à rentabiliser les coûts engagés et à garantir l'efficacité énergétique grâce à des systèmes de ventilation prenant également l'utilisateur en compte.

Suite aux nombreuses discussions avec les acteurs du secteur de la construction, Pluggit a développé une solution intégrant les deux aspects cités ci-dessus pour les édifices à plusieurs étages abritant des unités de logement de moins de 80 m²: PluggPlan, le système de ventilation à unité centrale novateur avec récupération de la chaleur.

Protection durable des bâtiments
La grandeur de référence pour le pilotage du système est l'humidité relative de l'air. Le système régule les volumes d'air nécessaires indépendamment de l'utilisateur et sans possibilité d'accès par les occupants du logement. Il fournit ainsi une protection durable du bâtiment, une meilleure hygiène de vie ainsi qu'une excellente efficacité énergétique.

Efficacité énergétique au plus haut degré
L'appareil de ventilation possède un niveau de mise à disposition de la chaleur conforme à l'agrément DIBt supérieur à 80%. La consommation électrique extrêmement réduite est nettement inférieure à 60 watts en puissance maximale.

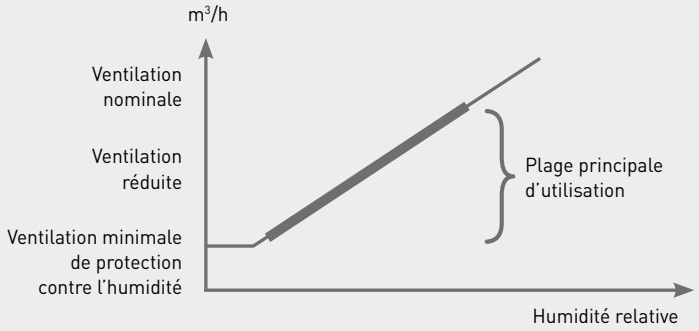

Acceptance élevée des utilisateurs garantie
L'adaptation spécifique au système de tous les composants, comme le diamètre interne optimisé de 95 mm pour toutes les canalisations d'air extérieur, d'alimentation, de transport et d'évacuation de l'air, permet d'éviter tout effet de tirage. Le fonctionnement du système est pratiquement silencieux et procure grâce à l'alimentation permanente en air frais, une atmosphère de bien-être extrêmement agréable.

Montage rapide, simple et polyvalent
De par ses dimensions réduites (Hauteur (Profondeur)/Largeur/Longueur = 170/550/850 mm), l'appareil de ventilation PluggPlan PPG peut être monté sur une paroi au-dessus des WC, dans l'installation devant le mur (PluggPlan PP-GV) ou bien sous le plafond (PluggPlan PP-GH). La simple intégration, peu invasive, ne dure qu'environ une journée-homme. L'élégante grille de protection contre les intempéries passe inaperçu tout en permettant le passage de l'air extérieur et de l'air transporté. Elle peut être montée horizontalement ou verticalement.

Fonctionnement sans problème garanti
Une mise en service simple, les faibles coûts de service et de maintenance ainsi que le mode de fonctionnement automatique sans intervention de l'utilisateur vous convaincront tout comme le compteur des heures de services et le contact du détecteur de fumée. Le système certifié de nettoyage «CleanSafe» permet le nettoyage de tous les composants, même après montage. La garantie en option de Pluggit d'une durée de six ans complète la prestation complète la prestation exhaustive de PluggPlan de façon cohérente.



RÉCUPÉRATEUR DE CHALEUR HAUTE EFFICACITÉ
Série PLUGG PLAN

SOLUTION DE VENTILATION PLUGGPLAN

PluggPlan – aussi individuel que vos exigences

Le système de ventilation PluggPlan a été spécialement développé par Pluggit pour les unités de logement d'une superficie habitable inférieure à 80 m², dans les constructions neuves tout comme dans les logements restaurés.

Les composants systèmes parfaitement adaptés les uns aux autres permettent une installation du système économe en place pour tous les plans d'appartements.

Exemple de proposition de montage pour une nouvelle construction

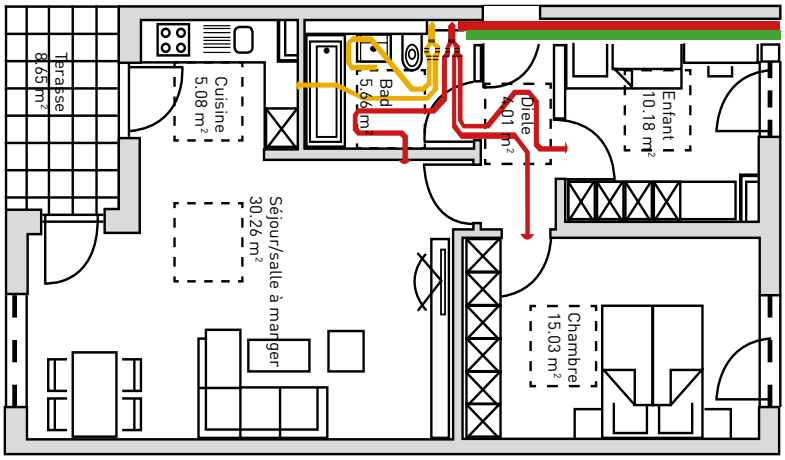

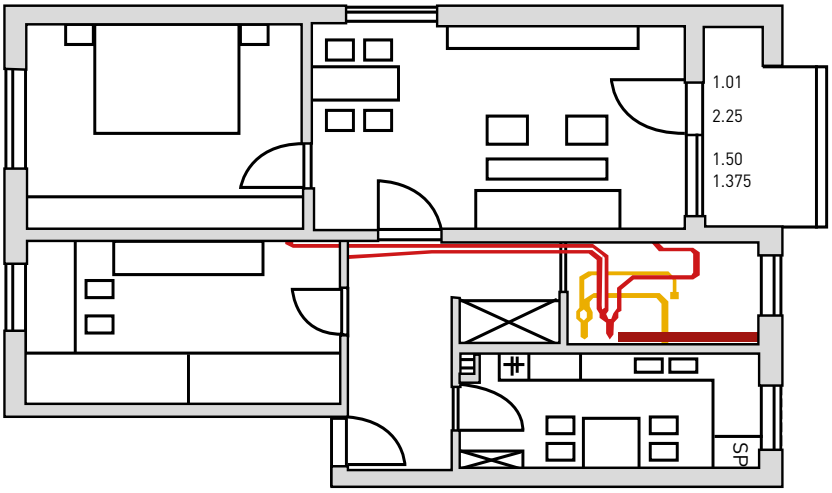

Exemple de proposition de montage pour une rénovation

CARACTERISTIQUES TECHNIQUES

Article	PluggPlan – Appareil de ventilation Avent G	
N° d'article	PP-GV	PP-GH
	Version en plafond 	Version sur mur 
Description	Appareil de ventilation à pilotage selon besoin jusqu'à un maximum de 105 m³/h pour montage sur mur et en plafond	
Hauteur	850 mm	
Largeur	550 mm	
Profondeur	170 mm	
Raccord canalisation	Embout DN 95	
Raccord des conduites d'air extérieur et transporté	Tuyau isolant PP-D/PP-E 500 mm/angle à 45°, diam. 95 mm	
Poids	20 kg	
Matériel	Corps EPP, plaque avant en tôle d'acier peinte en blanc	
Raccord pour condensats	Tuyau ¾"	
Tension électrique	Prise Schuko 230 V AV, 50 Hz	
Puissance max. absorbée	29,8 W; (105 m³/h à 80 Pa)	
Puissance spéc. électrique max. absorbée (ensemble de référence)	0,27 W/(m³/h)	
Débit de Débit de volume d'air niveau I	85 m³/h	
Débit de volume d'air niveau II	105 m³/h	
Niveau de bruit de l'appareil LwA (2)	44 dB(A) (60 m³/h à 50 Pa)	
Température ambiante dans la salle d'accueil	+12°C bis +50°C	
Température de l'air extérieur (protection antigel)	bis -15°C	
Température de l'air évacué	+12°C bis +50°C	
Humidité max. de l'air	10 g/kg	
Réglage constant du débit d'air	Pilotage en fonction des besoins selon humidité rel.	
Ventilateurs à courant continu	2 pièces, EC Radial, incurvées vers l'avant	
Échangeur de chaleur à contre-courant croisé	Plastique	
Filtre	Qualité de filtre G4 (alimentation et évacuation de l'air) en option qualité de filtre F7 (air extérieur)	
Niveau de mise à disposition de la chaleur selon-agrément DIBt	80,1%	
Niveau de mise à disposition de la chaleur selon agrément PHI	80,0%	
Indice de protection	IP21	

RÉCUPÉRATEUR DE CHALEUR HAUTE EFFICACITÉ
Série PLUGG PLAN

ACCESSOIRES DE MONTAGE



PP-E PluggPlan
Tuyau isolant
45 degrés.



PP-W PluggPlan
Grille de mur
extérieur.



PP-D PluggPlan
Tuyau isolant 500.



PP-A PluggPlan
Ensemble de
raccordement.



PP-N PluggPlan
Ensemble pour
nouvelle
construction / arcs
pour plafond.



PP-B PluggPlan
Ensemble de base.



PP-C PluggPlan
Channel –
Distribution de l'air.



PP-F PluggPlan
Sortie de
fonctionnement.





Quatre modèles d'air frais pour le mur et le plafond.

Dispositifs muraux
Puissant, économiseur d'espace, entretien et montage faciles. La dernière génération des dispositifs muraux à récupération de chaleur Pluggit Avent P dispose d'un échangeur thermique à contre-courant croisé en aluminium et de quatre niveaux de ventilation. Avec d'excellentes valeurs pour l'efficacité électrique et le degré de mise à disposition de chaleur, les nouvelles exigences sont respectées.
3 modèles: AP190, AP310 et AP460.
Pluggit Avent AP190 est particulièrement approprié au montage dans des immeubles à plusieurs étages ou, par exemple, dans les combles grâce à la sortie d'alimentation en air supplémentaire sur la partie inférieure de l'appareil.

Dispositif de plafond
Économiseur d'espace et puissant : Le nouveau système de ventilation Pluggit Avent D160 peut être installé au plafond et est ainsi idéal pour une utilisation dans des maisons individuelles et des immeubles collectifs. En tant que premier dispositif de plafond, Pluggit Avent D160 est équipé d'un échangeur thermique en position verticale pour un écoulement parfait du condensat au niveau hygiénique.

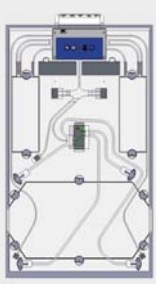
AP190

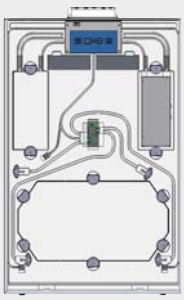
AP310

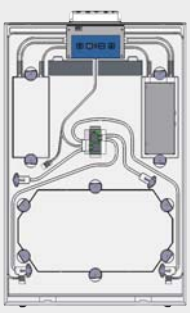
AP460

RECUPERATEURS DE CHALEUR HAUT RENDEMENT
Série AVENT

MONTAGE FACILE – BEAUCOUP D'AVANTAGES

Les systèmes de ventilation à récupération de chaleur Pluggit Avent sont faciles à utiliser pour le maître d'ouvrage; pour l'entreprise spécialisée, tous les éléments de construction principaux sont facilement et rapidement accessibles sans utiliser de grands outils. Afin de bien simplifier le montage ou l'installation additionnelle des composants d'extension disponibles en option, PLUGGIT a accordé une grande importance à la meilleure accessibilité possible lors de la construction du boîtier à l'intérieur comme à l'extérieur.

Remplacement de filtres



Les filtres se trouvent au-dessous de l'écran film. Une lampe LED indique qu'un remplacement est nécessaire.



Pour changer le filtre, il suffit d'ouvrir le cache, de retirer le filtre, d'insérer le nouveau filtre et de refermer – c'est terminé.

Option ServoFlow



ServoFlow étalonne automatiquement le système lors de la mise en service et compense les différences de débits d'air possibles ultérieurement.



La platine ServoFlow est insérée dans la niche prévue dans le boîtier; des niches sont également déjà pour les lignes de raccordement – rien de plus facile.

Fonctionnement gauche / droite

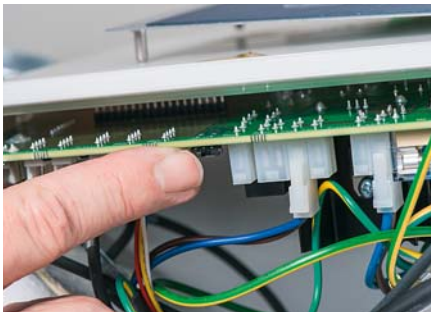

Pour le positionnement de son choix et le raccordement du système de ventilation aux gaines d'air, une variante de raccordement gauche ou droite peut être choisie par commutateur. Typiquement PLUGGIT!

Option batterie de préchauffe



La batterie de préchauffe peut également être installée ultérieurement pour préchauffer l'air extérieur; elle doit être tout simplement insérée dans le boîtier du ventilateur.

Option bypass d'été

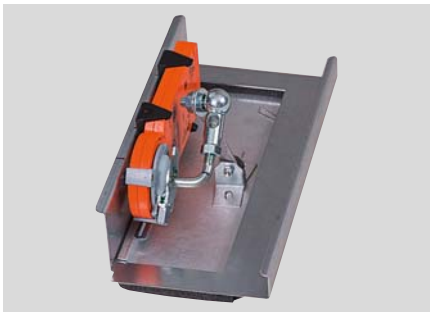

Le bypass d'été automatique, disponible en option, peut être mis tout simplement à la place prévue par la paroi ouverture du boîtier.

LE MODÈLE DE BASE COMPREND DÉJÀ BEAUCOUP ... ET BEAUCOUP PLUS ENCORE ...

Base
Les systèmes de ventilation Pluggit Avent offrent déjà avec le modèle standard toutes les fonctions et propriétés principales pour un renouvellement d'air efficace et adapté aux besoins ainsi que de nombreuses fonctions de confort.



Clavier revêtu d'un film = 4 symboles + 1 affichage
Commande des fonctions de base, validation d'erreurs et réinitialisation des filtres, affichage du niveau de ventilation sélectionné et des messages d'erreur.

Domaine des débits d'air
(débit nominal Niveau III)
Selon la norme DIN 1946-6
AP 190 = 140 m³/h
AP 310 = 230 m³/h
AP 460 = 350 m³/h
AD 160 = 140 m³/h

Mode Été
Appuyer sur l'icône Bypass pendant 5 secondes et l'extinction du ventilateur d'air frais assure une atmosphère intérieure agréable, même à de très hautes températures extérieures.

Programmes hebdomadaires
Sélection parmi 10 programmes hebdomadaires préinstallés ou 2 programmations personnalisées.

Fonction antigel
Pour la plus haute efficacité, même en hiver.

Variante gauche / droite
Pour le positionnement optimal et le raccordement du système de ventilation aux gaines d'air.

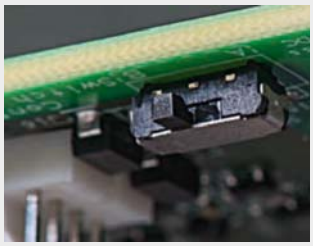

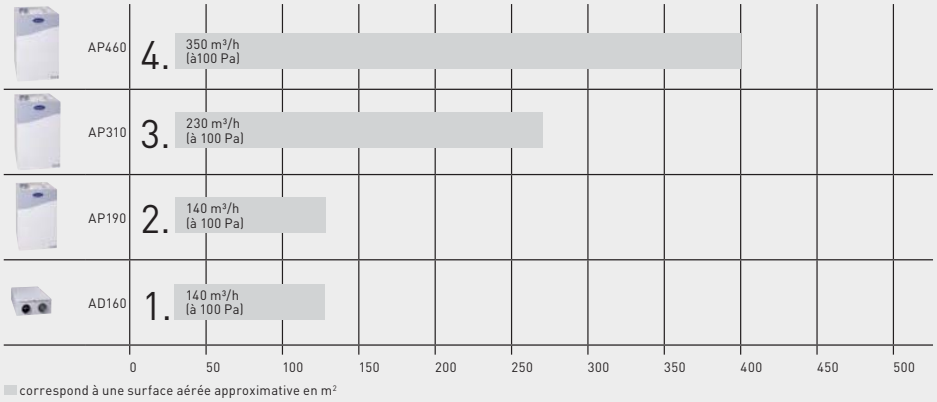

Fonctions supplémentaires
En option, il existe d'autres fonctions supplémentaires modulaires qui rendent la vie encore plus confortable avec de l'air frais.



Bypass
Permet d'éviter l'échangeur thermique à contre-courant croisé afin de permettre l'alimentation en air de la nuit qui est plus frais.



ServoFlow
Étalonnage automatique et ajustement du débit par le biais de capteurs de pression.



Batterie de préchauffage électrique
Sert à préchauffer l'air extérieur en hiver et aide à la protection antigel.



Capteur d'humidité relative, VOC
Commande modulée de la concentration de VOC et/ou d'humidité relative par un ajustement automatique du débit d'air.

Fonction foyer
Permet le fonctionnement simultané avec un foyer fonctionnant indépendamment de l'air ambiant. La fonction de protection antigel est réinitialisée.

Amplificateur de combustion
Activation de l'amplificateur de combustion pendant 7 minutes afin de démarrer un foyer fonctionnant indépendamment de l'air ambiant avec une surpression.

RECUPERATEURS DE CHALEUR HAUT RENDEMENT
Série AVENT

TECHNOLOGIE SOLIDE POUR L'AVENIR

Base
Les systèmes de ventilation Pluggit Avent offrent déjà avec le modèle standard toutes les fonctions de communication importantes pour une commande simple des systèmes de ventilation en fonction des besoins.

Fonctions supplémentaires
Les systèmes de ventilation Pluggit Avent peut être équipés de nombreux composants de confort en fonction des besoins comme la télécommande, la commande d'application, le raccordement au système BUS, le capteur VOC et de fumée. La commande individuelle est ainsi encore plus flexible et encore plus simple.

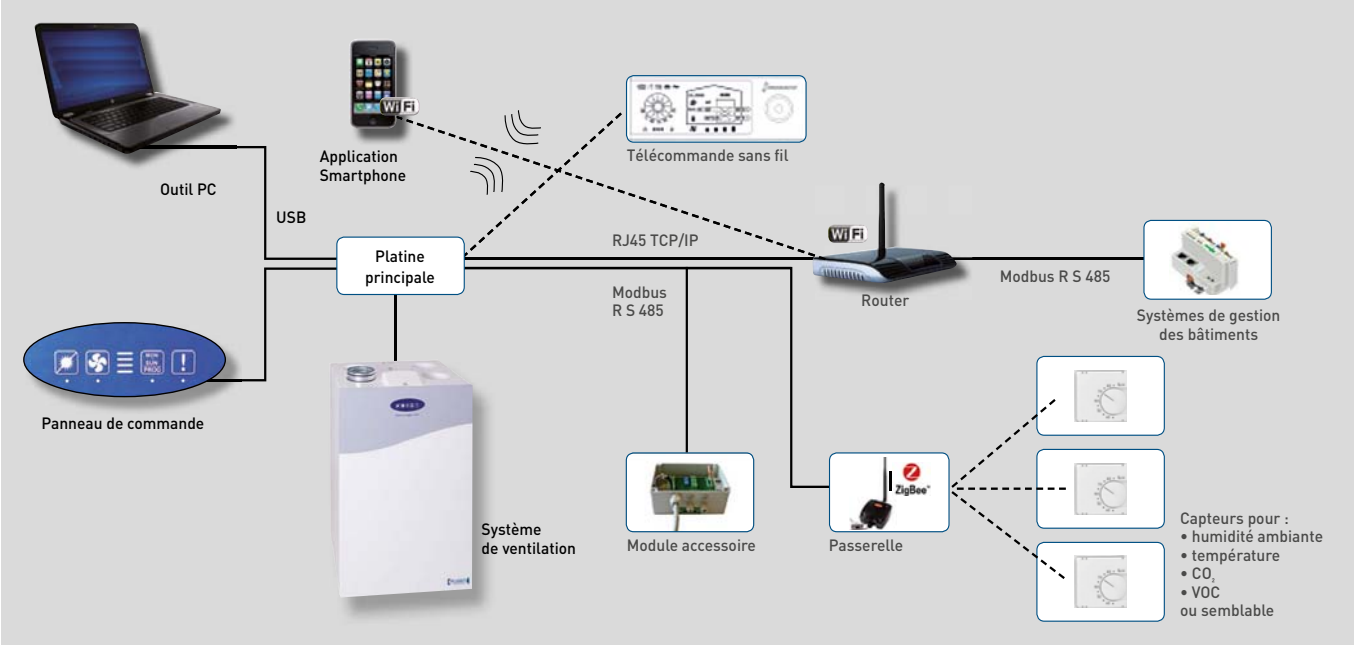

UNE UTILISATION SI SIMPLE



Bypass
Fonctions / LED (couleurs) du bypass

Le bypass est reconnu automatiquement par la commande et l'icône Bypass est activée.

- Mode automatique activé = la lampe LED est verte (clapet ouvert, mode été)
- Mode automatique désactivé = la lampe LED est ÉTEINTE (clapet fermé, mode hiver)
- Bypass manuel = appuyer sur l'icône Bypass = la lampe LED clignote en vert.
  Avec des contraintes valables (température extérieure), le bypass ouvre pendant 6 heures (le réglage par défaut peut être modifié par l'outil PC).
- Activation du mode Été = Bypass
  Appuyer sur l'icône pendant 5 secondes, le ventilateur d'air frais s'éteint, avec des contraintes valables (température extérieure).





Ventilateur
Fonctions / LED (couleurs) de l'icône Ventilateur

La lampe LED est verte en fonctionnement et ÉTEINTE en cas de non utilisation. En appuyant sur l'icône Ventilateur, le niveau du ventilateur affiché dans l'icône avec des barres par des lampes LED bleues peut être sélectionné en mode manuel en mode manuel.

- Niveau 4 = Ventilation intensive
- Niveau 3 = Ventilation nominale (débit de référence selon 1946-6)
- Niveau 2 = Ventilation réduite
- Niveau 1 = Protection contre l'humidité
  (Le niveau 1 est défini par la ventilation nominale et représente une fonction «Stop and go». Pour le niveau 1, il existe deux possibilités de réglage par l'outil PC).
- Niveau 0 (veille) – L'appareil s'éteint tous les jours pendant 1 heure. Cette valeur peut être modifiée par l'outil PC (1 à 12 heures). Activation de la fonction Veille par l'icône Ventilateur. Appuyer sur l'icône Ventilateur pendant 3 secondes. Puis l'appareil redémarre avec la ventilation nominale.



Programme hebdomadaire / commande modulée

- Programme hebdomadaire
  Par cette icône, vous accédez au programme hebdomadaire sélectionné, au programme sur demande ou au réglage personnalisé.
- Commande modulée
  Activation de la commande modulée par l'icône. Appuyer sur l'icône pendant 3 secondes et l'appareil est commandé par le capteur installé dans l'appareil (VOC ou humidité relative). La lampe LED clignote en vert.



Erreur
Couleurs des lampes LED: jaune et rouge.

Il n'existe aucun dysfonctionnement (erreur) lorsque la lampe LED ne s'allume pas.

- Surveillance des filtres par la minuterie.
- Le changement de filtres est signalé par une lampe LED jaune.
- Si le changement de filtres n'est pas réalisé ou si la minuterie des filtres est réinitialisée, l'appareil tombera en erreur de filtre après un temps défini et s'éteindra pour des raisons de sécurité. La lampe LED est rouge.
- En option, la surveillance des filtres peut être effectuée par ServoFlow. Dans le cas où l'étalonnage du lundi n'est pas fait correctement, la surveillance des filtres est affichée par une lampe LED jaune. Si le changement de filtres n'est pas réalisé, un étalonnage n'est plus possible en augmentant la vitesse du ventilateur et l'appareil tombe en erreur de filtre. L'appareil s'éteint pour des raisons de sécurité. La lampe LED est rouge.

RECUPERATEURS DE CHALEUR HAUT RENDEMENT
Série AVENT

ACCESSOIRES



PLUGGVOXX
Élimine les mauvaises odeurs, réduit les bactéries, les germes ainsi que les virus, enlève le pollen de manière considérable et crée ainsi un air pur et hygiénique. En outre, l'air amené qui est traité de cette manière désactive déjà les microorganismes se trouvant dans le logement et assure ainsi un climat de bien-être le plus sain. Le dispositif compact et écologique peut être raccordé directement aux systèmes de ventilation Pluggit Avent.



Dans le système, l'air est traité comme lors d'un «orage purifiant».

Modèle	Alimentation	Puissance absorbée maximale (W)	Consommation électrique moyenne en 24 heures	Pour des débits d'air jusqu'à (m^3/h)	Température de fonctionnement	Dimensions LxAxH (mm)
PLUGGVOXX	230 V / 50Hz	40	env. 0,96 kWh, cela corre pondant à env. 7,50 € / mois	350	-10°C à +50°C	520x300x260

Régénération de l'air par l'oxygène actif
PluggVoss utilise des processus naturels pour le traitement de l'air.
Après un «orage purifiant», on sent à nouveau l'air pur et frais. Le principe du traitement de l'air dans PluggVoxx est comparable à ce phénomène naturel. L'oxygène actif met en place un processus d'oxydation qui modifie chimiquement les molécules odorantes et les germes. De nouvelles substances inoffensives sont formées. L'oxygène actif, en combinaison avec la photo-oxydation, nuit durablement à la structure cellulaire des virus, des spores de moisissures ou des bactéries de manière à ce qu'ils deviennent inactifs. L'air actif agit ainsi comme un produit de nettoyage naturel dans l'air ambiant.

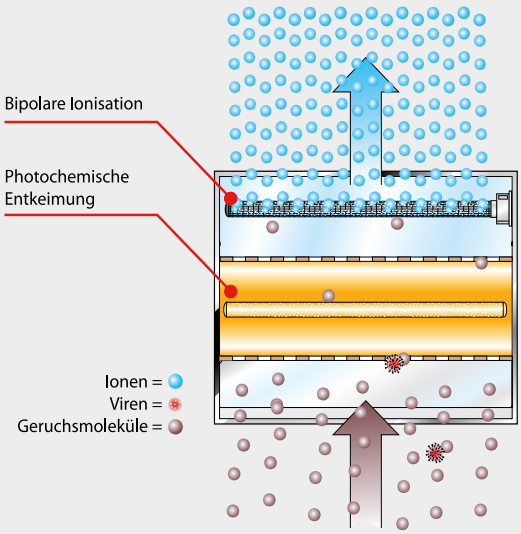

Fonctionnement
La photo-oxydation permet en même temps la désactivation de germes et l'élimination d'odeurs organiques. Comme force motrice de ces réactions, des rayons UVC à haute énergie et à ondes courtes sont utilisés. La deuxième étape consiste en une technique d'ionisation spéciale pour enrichir l'air avec de l'oxygène actif. Celle-ci assure l'ajustement des concentrations d'ions de l'air naturelles visant la promotion de la santé, une désinfection durable de l'air ambiant et de surfaces ainsi qu'une neutralisation efficace des odeurs.

Aucune chance pour les germes
Les quatre barres du diagramme d'un essai de laboratoire montrent la rapidité et l'intensité de fonctionnement du traitement de l'air PluggVoxx: en 48 heures seulement, le nombre des différentes germes nuisibles dans l'air ambiant est pratiquement réduit à zéro. Une expertise de l'Université de Marbourg confirme la désactivation des germes en quelques secondes.

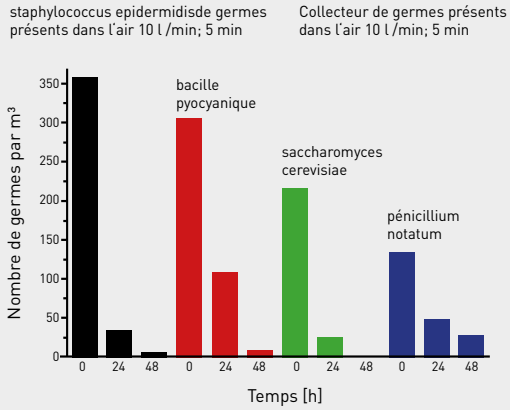

ACCESSOIRES

Montage facile
Le duo à succès PLUGGIT: Système de ventilation et dispositif de traitement de l'air

1+1 = climat de bien-être parfait
Le nouveau traitement de l'air PluggVoxx est le complément idéal des systèmes de ventilation Pluggit Avent. Les deux unités peuvent être raccordées entre elles sans problème. L'effet: un air ambiant frais, propre et désormais également sain dans toute la maison.

Peu d'espace pour beaucoup de technique
Nous avons réussi à mettre les processus utiles à la régénération de l'air dans un boîtier compact et ainsi à minimiser énormément l'espace nécessaire.

Un duo fort
Les systèmes de ventilation Pluggit Avent et PluggVoxx sont simplement raccordés entre eux. L'intégration dans des installations existantes est aussi possible ultérieurement.

Le bon air devient visible
PluggVoxx dispose d'un capteur intégré pour mesurer la qualité de l'air (capteur VOC). Il régule automatiquement l'intensité du dispositif à l'aide des paramètres de base modifiables de manière individuelle et de la pollution atmosphérique actuelle. La qualité de l'air mesurée est affichée sur l'écran. L'état de fonctionnement de PluggVoxx peut ainsi être lu à tout moment et de façon simple.

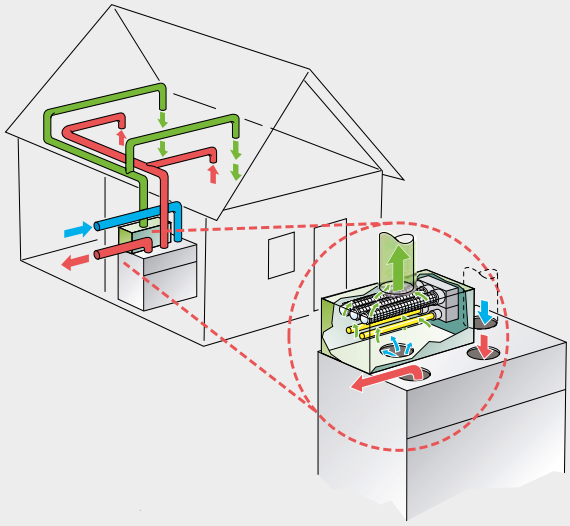

VMC POUR MAISONS INDIVIDUELLES - DOUBLE FLUX HAUT RENDEMENT
Série DOMEO 210



Double flux pour maisons individuelles équipé d'un échangeur à contre flux. Rendement jusqu'à 92% et équipé de moteurs EC très basse consommation. Assure le renouvellement permanent de l'air du logement.
Il permet de réguler directement une batterie de pré ou post chauffage.
Afin d'optimiser la consommation et, dans un même temps, la qualité de l'air, il est possible de connecter une sonde proportionnelle (CO_2, humidité, QAI,...).
Domeo est équipé d'un By-pass 100% et, grâce à ces filtres M5 ou F7, assure une parfaite protection vis-à-vis des pollutions extérieures et protège l'échangeur.
Grâce à sa télécommande (Radio ou Filaire) il est possible depuis la cuisine d'actionner le boost, le by-pass ainsi que de visualiser et désactiver l'alarme filtres.

Versions
- DOMEO 210 FL: Télécommande filaire. Reglage de débit de base, pointe et by-pass.
- DOMEO 210 FL 3V TSP: Télécommande tactile filaire, avec réglage des 3 vitesses et programmation horaire
- DOMEO 210 RD: Télécommande radio. Reglage de débit de base, pointe et by-pass. Moteur à débit constant.
- DOMEO 210 APP: Télécommande via App pour smartphones Android ou Apple. Moteur à débit constant.

Configuration constructive
- Echangeur à contre-flux jusqu'à 92% de rendement.
- Moteurs EC.
- Ventilateur à réaction.
- Corps en PPE.
- Piquages D125 mm.
- By-pass 100%.
- By-pass manuel ou automatique.
- Boost manuel temporisé 1/2 h (modèles Fl, RD et APP).
- Alarme filtres.
- Filtre à l'insuffation M5 (ISO ePM 10 50%, à 210 m³/h). En option F7 (ISO ePM1 coarse 70%, à 210 m³/h).
- Filtre à l'extraction G4 (ISO coarse 65%, à 210 m³/h).



Très faible encombrement



Télécommande Radio ou Filaire
- Fonction boost.
- By-pass.
- Alarme filtres.
- Mode absence



Télécommande tactile (TSP)
- Même fonctions telecommande RD et FL.
- Programmation horaire simplifiée.

DOMEO 210 FL 3V

Applications spécifiques

VMC en habitat collectif

VMC en habitat individuel

Récupérateurs de chaleur

MAINTENANCE FACILE



Accès facile aux filtres

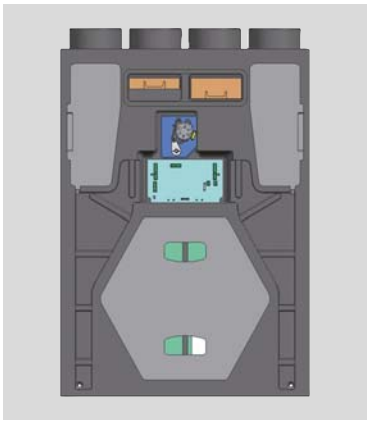

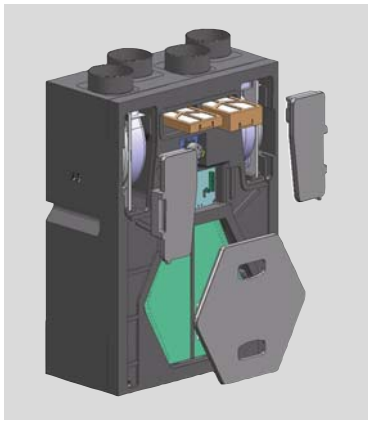

Mécanismes internes très accessibles: ventilateurs, échangeur et by-pass.

CARACTERISTIQUES TECHNIQUES

Modèle	Efficacité (%)	Tension (V)	Débit maximal à 100 Pa (m^3/h)	Niveau de pression sonore à 1,5 m (120 m^3/h - 70 Pa) (dB(A))	Puissance absorbée maximale (W)
DOMEO 210*	92	230	210	38,8	100

* Toutes les versiones (FL, FL 3V TSP, RD, APP).

COURBES CARACTERISTIQUES

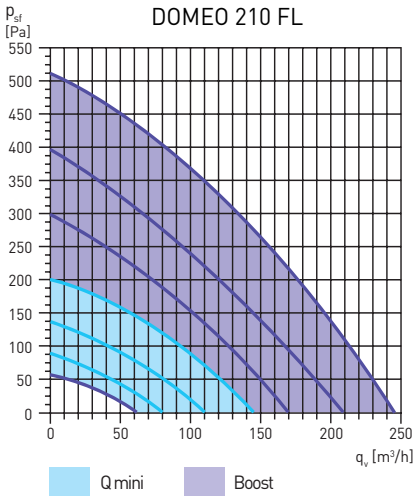

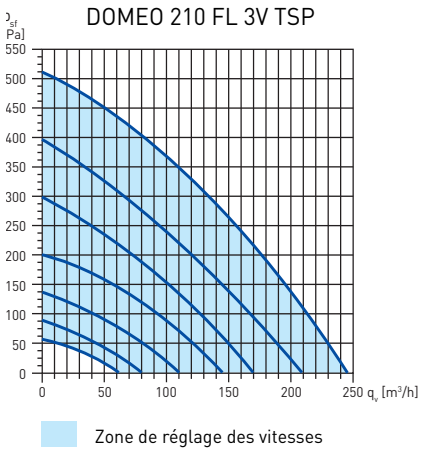

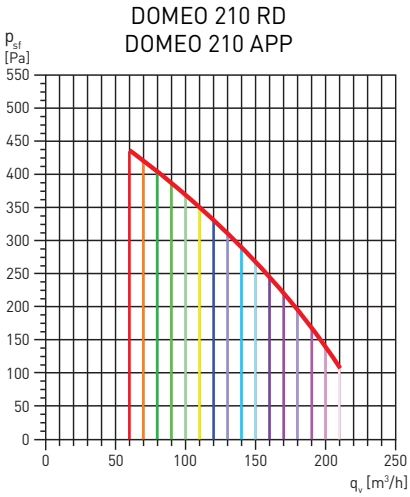

RENDEMENT

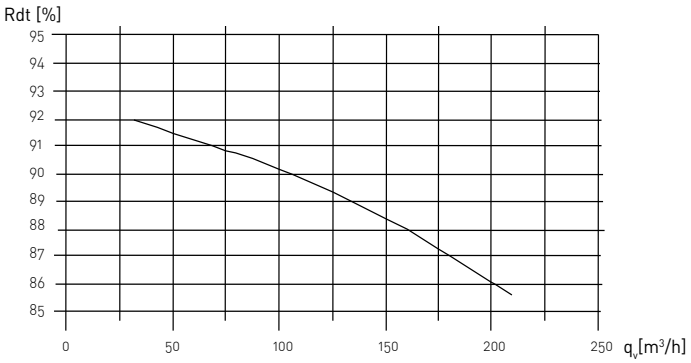

VMC POUR MAISONS INDIVIDUELLES - DOUBLE FLUX HAUT RENDEMENT
Série DOMEO 210

SERIE DOMEO 210 - SYSTEME DOUBLE FLUX CENTRALISE

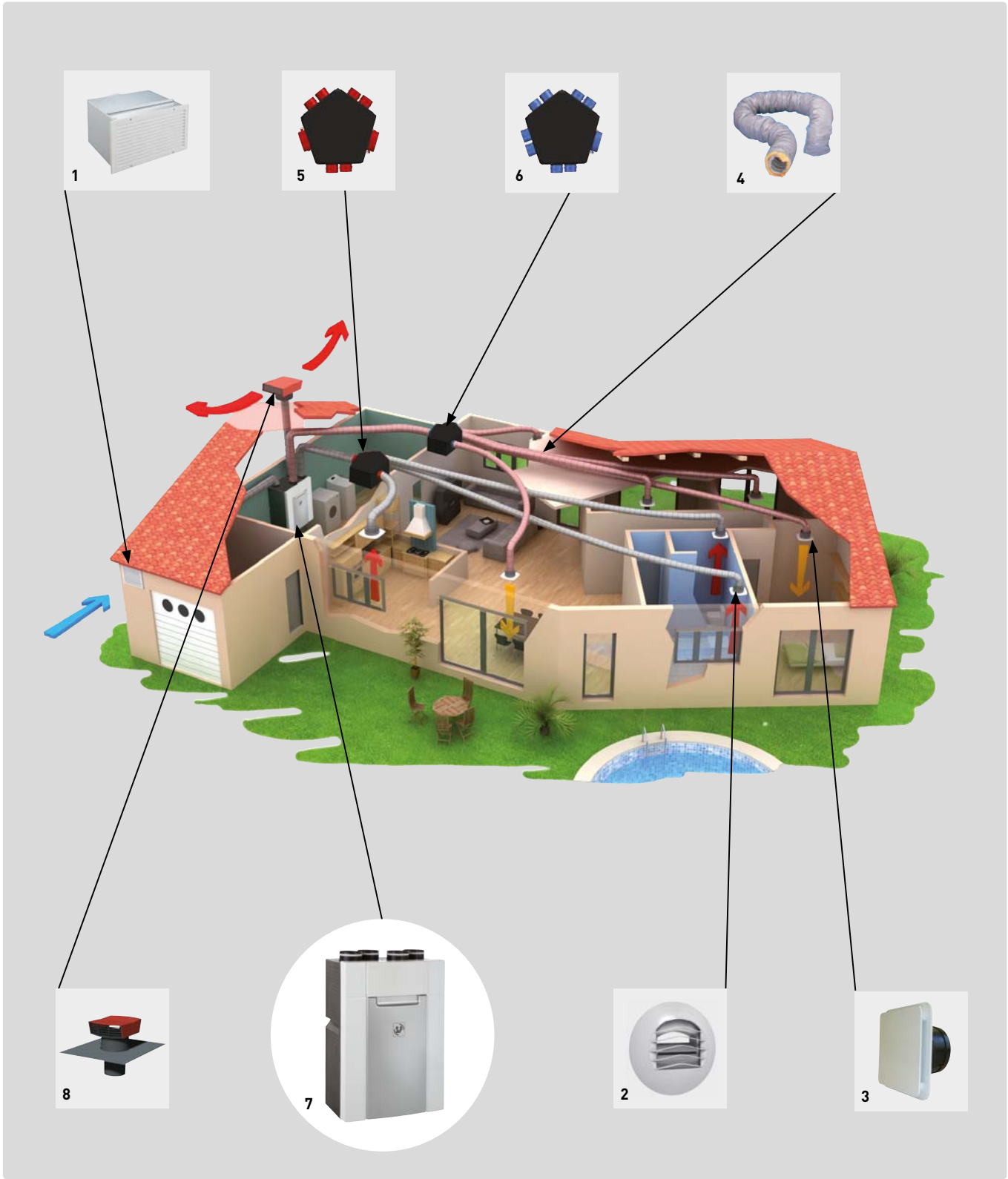

1. Prise d'air TAP
2. Bouche d'extraction autoréglable BARJ / BARP
3. Bouche de souffl age BDOP
4. Conduits en PVC rectangulaires ou circulaires
5. Plénum d'extraction
6. Plénum d'insufflation
7. DOMEO 210: Récupérateur de chaleur à haut rendement à contre
8. Chapeau toiture CT

EXEMPLE DE RECUPERATION EN HIVER

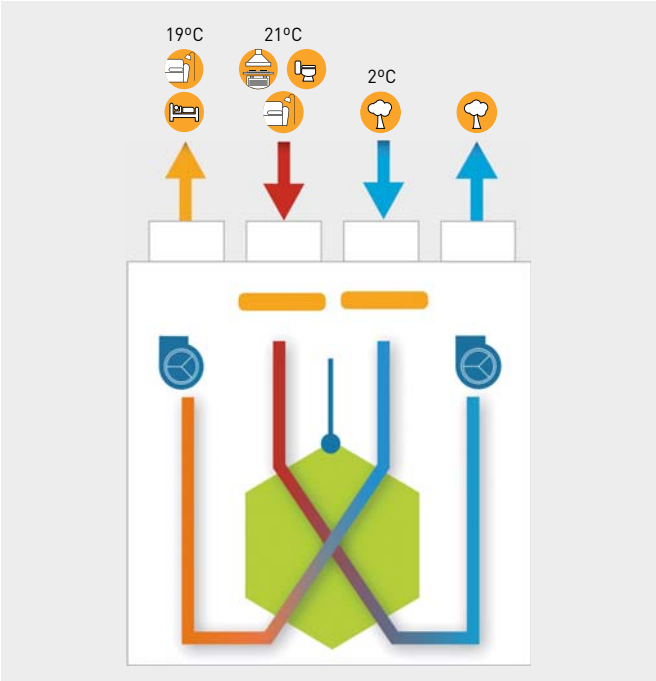

Fonctionnement sans by-pass
- Température intérieure: 21ºC.
- Température extérieure: 2ºC.
- Air neuf réchauffé et soufflé dans le logement: 19ºC.

Avec un système simple flux, l'air neuf entrerait à 2ºC et abaisserait la température de logement.

EXEMPLE DE RECUPERATION EN ETE DURANT LA JOURNÉE

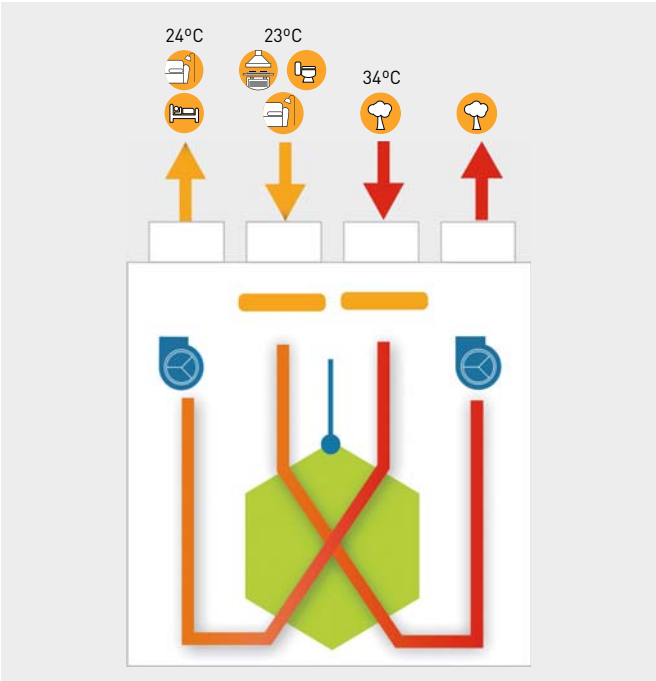

Fonctionnement sans by-pass
- Température intérieure: 23ºC.
- Température extérieure: 34ºC.
- Air neuf refroidit et soufflé dans le logement: 24ºC.

Avec un système simple flux, l'air neuf entrerait à 34ºC et réchaufferait la température de logement.

EXEMPLE DE RECUPERATION EN ETE DURANT LA NUIT

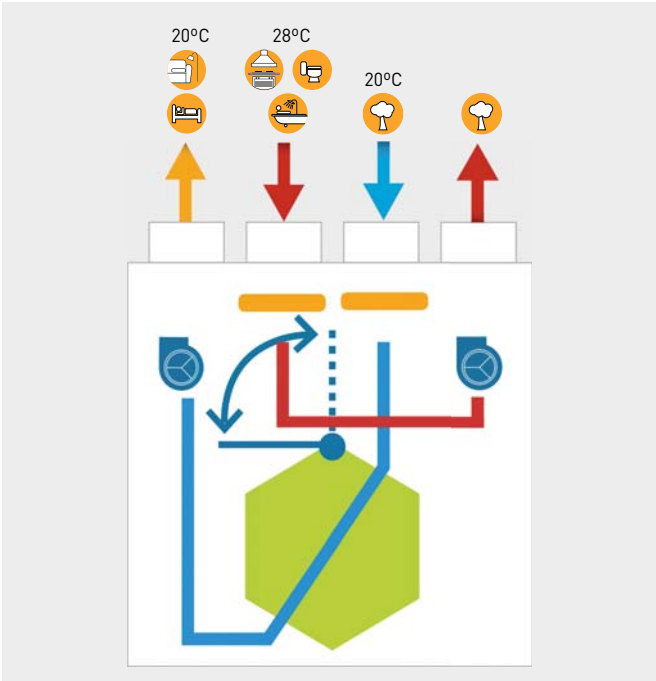

Fonctionnement avec by-pass
- Température intérieure: 28ºC.
- Température extérieure: 20ºC.
- Air neuf soufflé dans le logement: 20ºC.

Durant la nuit, quand l'air extérieur est plus frais que l'intérieur, le by-pass s'actionne automatiquement et ainsi l'air ne passe pas par l'échangeur et entre à la température extérieure.

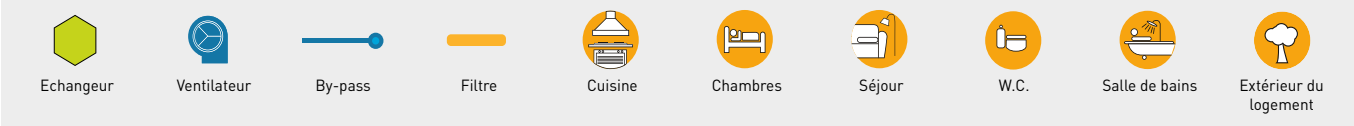

VMC POUR MAISONS INDIVIDUELLES - DOUBLE FLUX HAUT RENDEMENT
Série DOMEO 210

DIMENSIONS (mm)

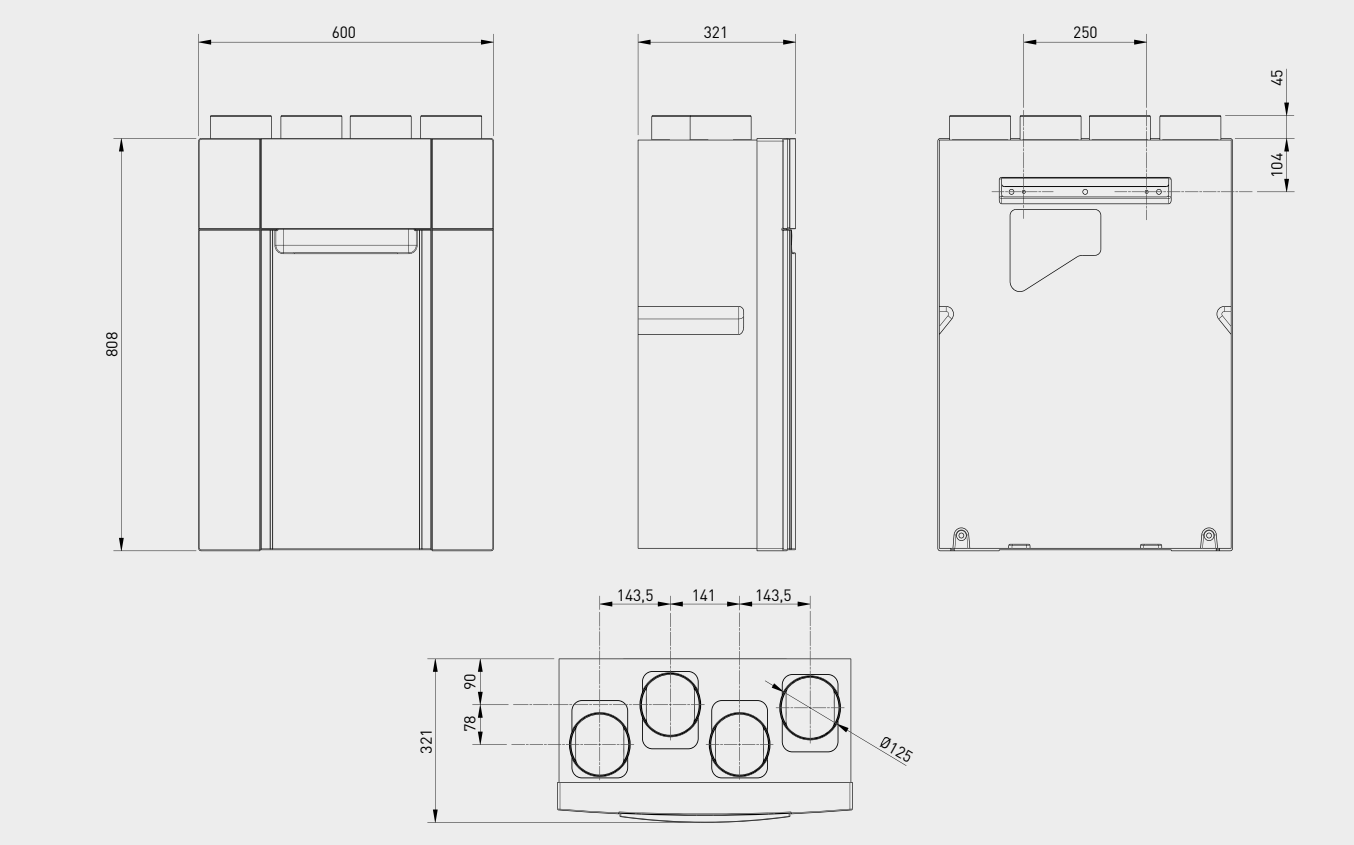

ACCESSOIRES DE MONTAGE



KIT M5/G4 DOMEO
Ensemble filtres de rechange M5 et G4.

KIT F7/G4 DOMEO
Ensemble filtres de rechange F7 et G4.



BARJ
BARP
Bouches sanitaires autoréglables.



BDOP
Bouche de soufflage et d'extration Ø 80, 100 et 125 mm.



RDR
Régulateur de débit autoréglable pour BDO. Ils sont installés dans le conduit.

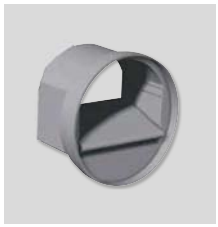

RD BP
Regulateurs de débit autoréglables de basse pression (20/100 PA). Ils sont installés dans le conduit.
Diamètre 80 mm.
Débit: 15 ou 30 m^3/h.



RD BP SM
Regulateurs de débit autoréglables de basse pression (20/100 PA). Ils sont installés dans a manchette des bouches BDOP.
Diamètre 80 mm.
Débit: 15 ou 30 m^3/h.

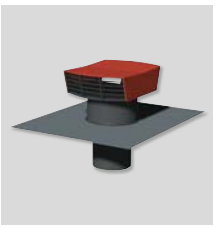

CT
Chapeau toiture.



ADRF 100/80
Adaptateur pour montage conduits rigides de Ø 100mm.



GPR-ISO
Conduits rigides isolés.



GP
GPX
GP-PRO
GP-ISO
Conduits flexibles en PVC.



TUBPLA V
TUBPLA
Conduits auto extinguibles rectangulaires.
Série TUBPLA V avec joint d'étancheité.



TAT
Prise d'air en sous toiture.



TAP
Prise d'air pignon.



PAF
Grille de rejet en façade.



PLENUM UNI EXT 6+1
Plénum isolé d'extraction avec diamètre de connexion Ø 125/150-160 mm, 1 piquage pour la cuisine de Ø 125 mm et jusqu'à 6 piquages sanitaires Ø 80 mm.



PLENUM UNI IMP 8
Plénum isolé de soufflage avec diamètre de connexion Ø 125/150-160 mm, et jusqu'à 8 piquages pour les pièces principales (Salle à manger, séjour, chambres)
Ø 80 mm.

ACCESSOIRES ELECTRIQUES



HIG-2
Hygrostat.



SQA
Sonde de qualité d'air.

VMC DOUBLE FLUX HAUT RENDEMENT A CONTRE FLUX
Série IDEO² 325 ECOWATT RD / IDEO² 325 ECOWATT FL



Centrale double flux équipée d'un échangeur à contre flux et de moteur EC à courant continu. Ces atouts lui permettent d'obtenir un rendement jusqu'à 92%, une consommation moyenne inférieure à 40W et très faible niveau sonore. Sa filtration haute efficacité de type M5 permet une qualité d'air irréprochable.
Le module de programmation par radio fréquence permet de piloter aisément toutes les fonctions de la centrale.

Composition
- 2 ventilateurs centrifuges à débit constant.
- Échangeur à contre flux très haut rendement.
- Filtre à l'insuffation M5 (ISO ePM 10 50%, à 210 m³/h) avec pré-filtre G4 (ISO coarse 65%, à 210 m³/h).
- Filtre à l'extraction G4. (ISO coarse 65%, à 210 m³/h).
- By-pass 100%.
- 4 piquages de Ø 150/160 mm.
- 1 évacuation condensats pour montage vertical.
- 1 kit de suspension mural.

Version Radio (RD)
- Module de programmation radio fréquence.
- Boost cuisine par radio fréquence (grande vitesse) temporisé ½ heure.
- 1 antenne d'une puissance d'émission / réception de 150 mètres en champ libre.

Version Filaire (FL)
- Interrupteur 3 vitesses.



Possibilités de montage
VERTICAL: Fixé sur paroi verticale ou poser au sol.

Applications spécifiques

VMC en habitat individuel

Récupération de la chaleur



Facile accès aux filtres



Piston à ouverture pneumatique



Facilité d'entretien
Eléments internes très accessibles: ventilateurs, échangeur et by-pass.

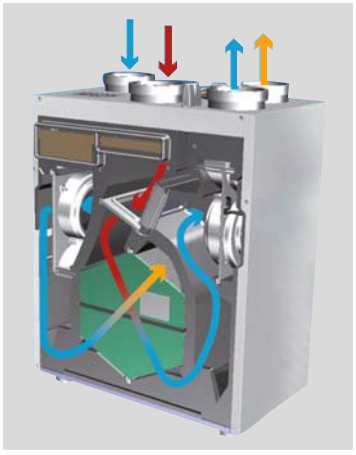

Échangeur à très haut rendement jusqu'à 92%

BOOST CUISINE
(Version Radio)



Le bouton poussoir permet le passage en grand débit cuisine temporisé 1/2 heure.

MODULE PROGRAMMABLE
(Version Radio)

Fixé sur la face avant de l'IDEO²



Positionnée sur un mur



Positionnée sur un support de la maison (table, meuble,...)



La télécommande de programmation communique en permanence avec la centrale IDEO². Elle permet:
- 3 modes de programmation: 2 préprogrammés et 1 configurable par l'utilisateur.
- By-pass 100% automatique ou manuel.
- Dégivrage automatique.
- Mode absence.
- Heure.
- Température intérieure et extérieure.
- Alarme filtres encrassés.
- Gain énergétique instantané en kw / mois.
- Visualisation de la vitesse de ventilation.
- Niveau piles.
- Intensité du signal radio fréquence.

INTERRUPTEUR 3 POSITIONS
(Version Filaire)



L'interrupteur permet d'obtenir 3 vitesses pré-réglées lors de l'installation.

BOITIER DE COMMANDE
(Version Filaire)



Boitier de commande



Potenciomètre de réglage, bouton M/A by-pass et visualisation Leds état filtre et dégivrage

Le boitier de commande position sur la partie supérieure de l'IDEO² permet:
- Lors de l'installation le réglage des trois vitesses à l'aide de trois potentionmètres.
- Visualiser le mode de fonctionnement de dégivrage automatique.
- Visualiser l'alarme de filtre encrassé avec distinction du filtre de soufflation et d'extraction.
- Mise en route manuelle du by-pass temporisé 8 heures.

VMC DOUBLE FLUX HAUT RENDEMENT A CONTRE FLUX
Série IDEO² 325 ECOWATT RD / IDEO² 325 ECOWATT FL

CARACTERISTIQUES TECHNIQUES

Modèle	Tension (V)	Débit (m³/h)		Puissance (W)		Intensité (A)		Niveau de pression sonore à 3 m (dB(A))		Rendement		Poids (Kg)
		min.	máx.	min.	máx.	min.	máx.	min.	máx.	min.	máx.	
IDEO² 325 ECOWATT RD	230	45*/90	325	21	198	0,1	0,7	22,9	35,5	86	92	45
IDEO² 325 ECOWATT FL	230	75	325	24	198	0,1	0,7	22,9	35,5	86	92	45

* En mode absence.

COURBES CARACTERISTIQUES

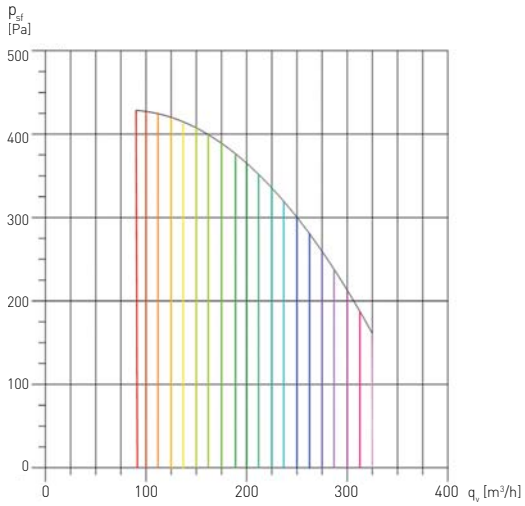

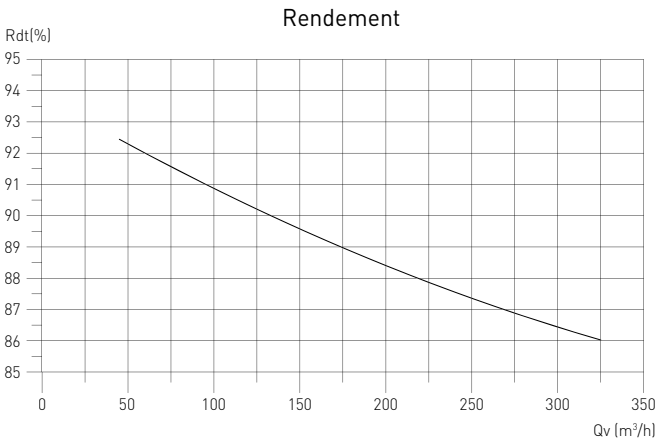

SERIE IDEO² - SYSTEME DOUBLE FLUX CENTRALISE

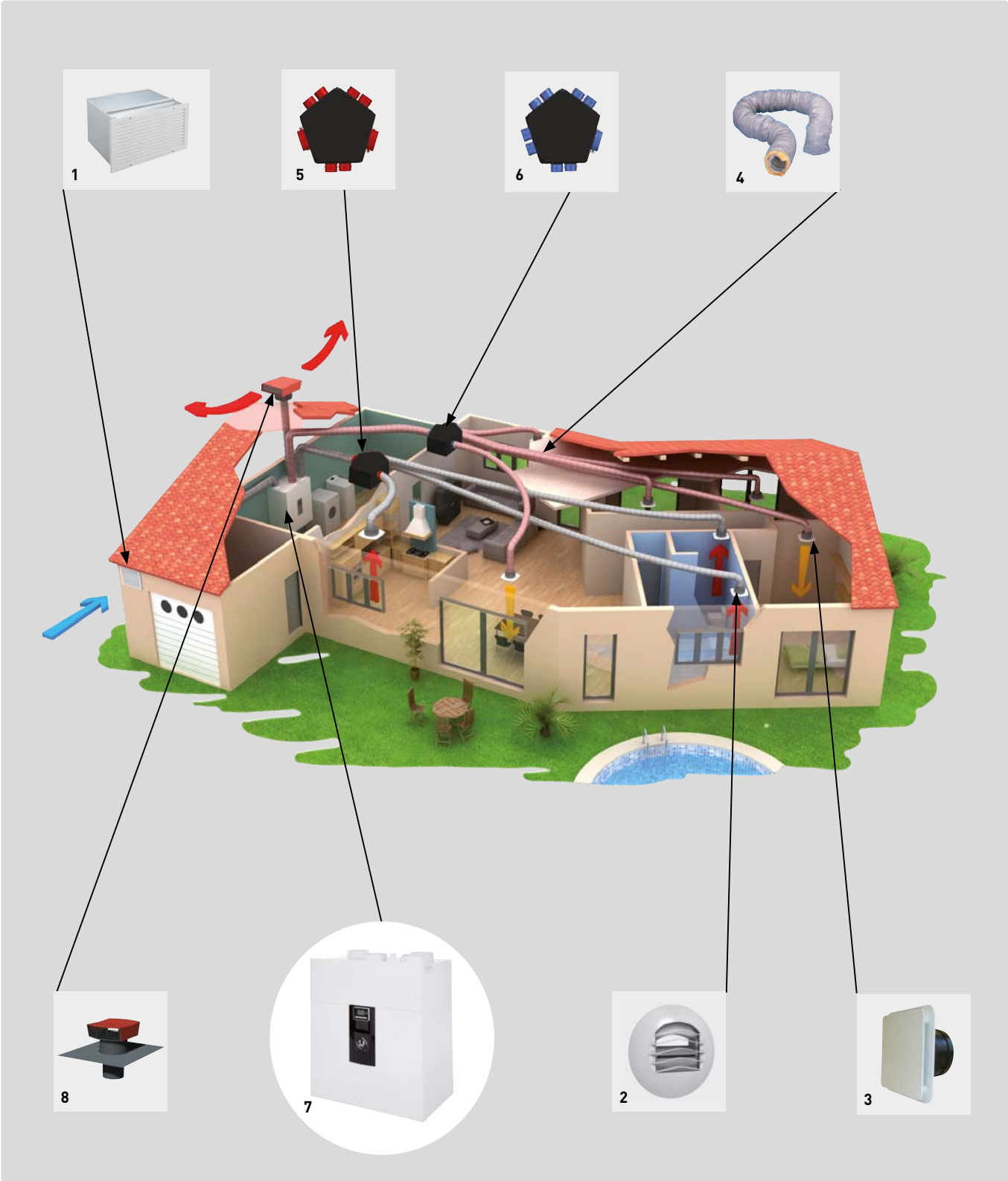

1. Prise d'air TAP
2. Bouche d'extraction autoréglable BARJ / BARP
3. Bouche de soufflage BDOP
4. Conduits en PVC rectangulaires ou circulaires
5. Plénum d'extraction
6. Plénum d'insufflation
7. Récupérateur de chaleur à haut rendement à contre flux IDEO²
8. Chapeau toiture CT

VMC DOUBLE FLUX HAUT RENDEMENT A CONTRE FLUX
Série IDEO² 325 ECOWATT RD / IDEO² 325 ECOWATT FL

EXEMPLE DE RECUPERATION DE TEMPERATURES EN HIVER

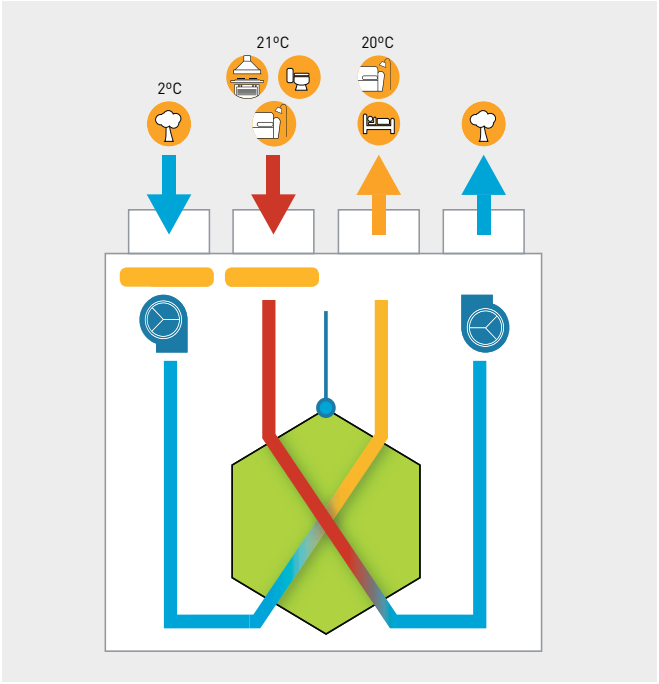

Fonctionnement sans by-pass
- Air intérieur dans la maison: 21°C.
- Air extérieur: 2°C.
- L'air neuf réchauffé est insufflé à l'intérieur du logement à 20°C.

Avec un système simple flux, l'air neuf entrerait à 2°C par les entrées d'air, ce qui refroidirait la température intérieure du logement.
Avec le système double flux, l'air neuf entre à 20°C.

EXEMPLE DE RECUPERATION DE TEMPERATURES EN ETE DURANT LA NUIT (FREE COOLING)

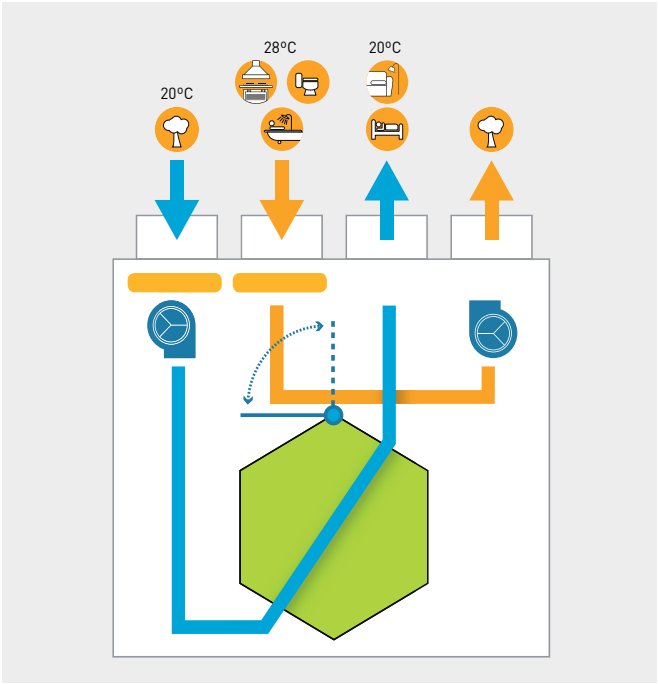

Fonctionnement avec by-pass
- Air intérieur dans la maison: 28°C.
- Air extérieur: 20°C.
- L'air neuf est insufflé à l'intérieur du logement à 20°C.

En été, durant la nuit, lorsque la température extérieure et plus basse que la température intérieure, l'air ne passe pas par le récupérateur.
Le by-pass s'actionne automatiquement et l'air extérieure est introduite directement dans le logement.

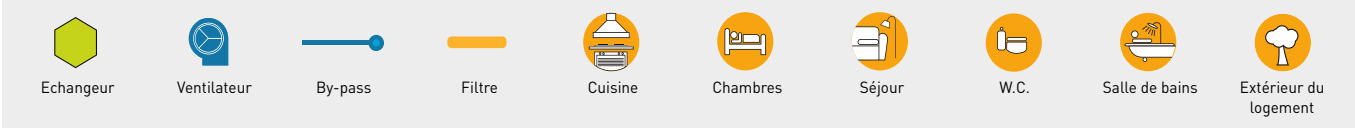

DIMENSIONS (mm)

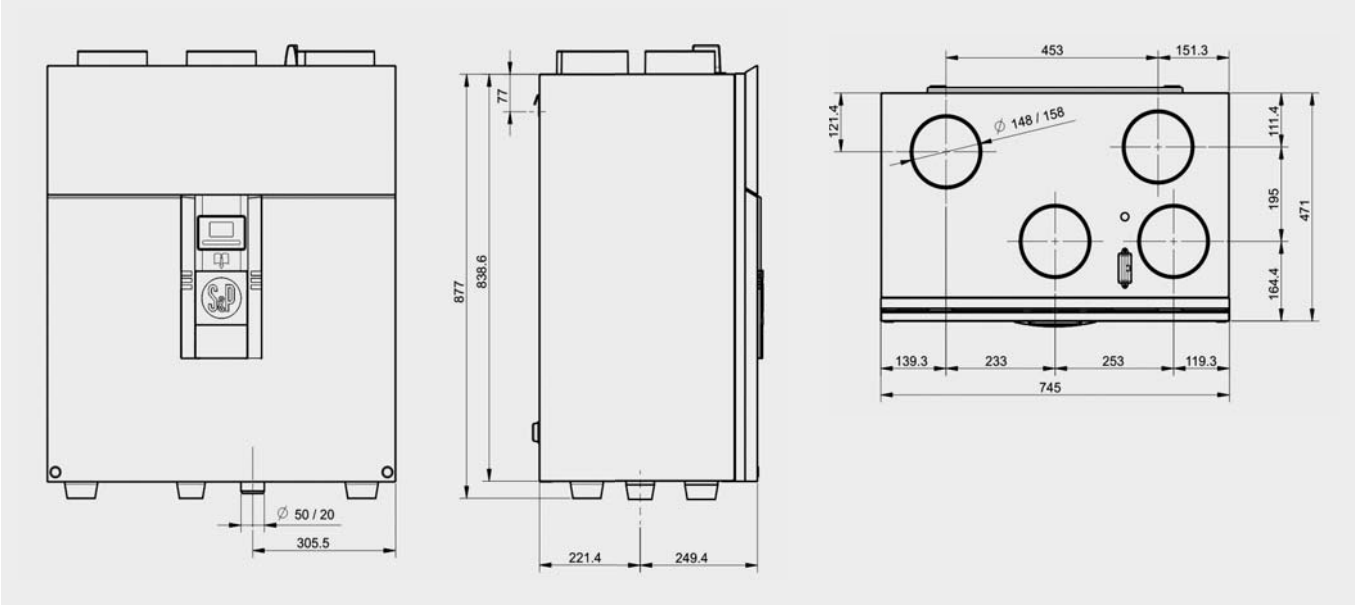

ACCESSOIRES SPECIFIQUES EN OPTION

Kit ANT. 200 IDEO
(pour modèle Radio)
Antenne plus puissante.
Jusqu'à 200 mètres en champ libre



Kit ECG IDEO
Cache gaines réglable

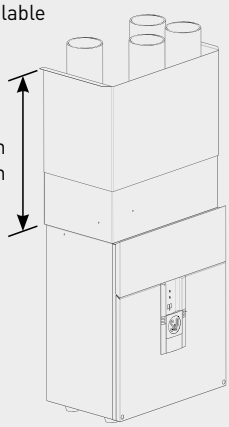



Kit EGG IDEO INF
Récipient du pied et de condensat

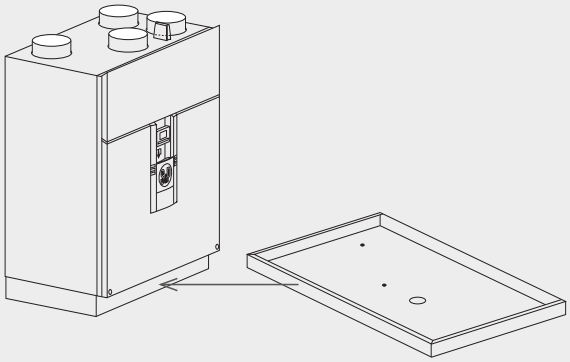

VMC DOUBLE FLUX HAUT RENDEMENT A CONTRE FLUX
Série IDEO² 325 ECOWATT RD / IDEO² 325 ECOWATT FL

EXEMPLE D'INSTALLATION: RESEAU DE DISTRIBUTION PAR REPARTITEURS 8 PIQUAGES Ø 80 MM OU 4 PIQUAGES Ø 80 MM

L'utilisation de répartiteurs facilite l'équilibrage de l'installation.

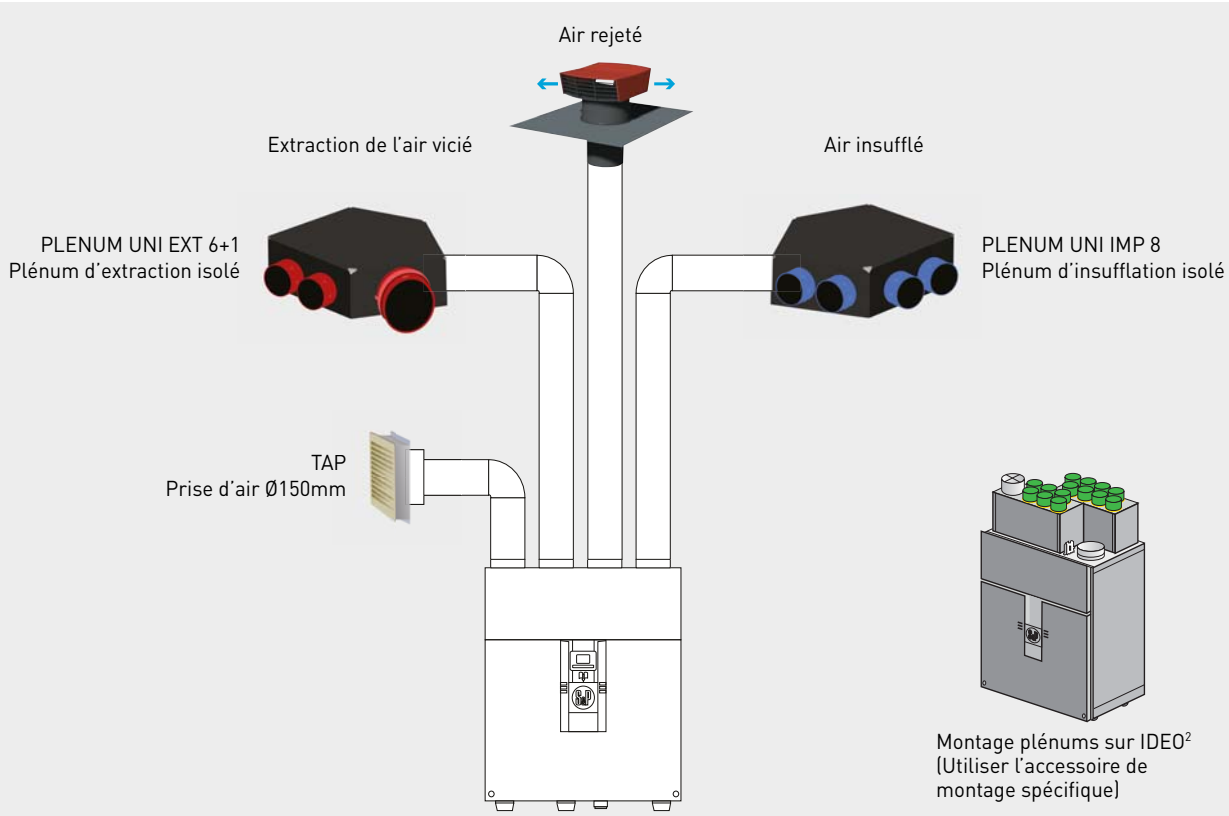

Montage plénums sur IDEO²
(Utiliser l'accessoire de
montage spécifique)

EXEMPLE D'INSTALLATION: RESEAU DE DISTRIBUTION PAR CONDUITS

L'utilisation de conduits minimise l'espace disponible pour réaliser l'installation.

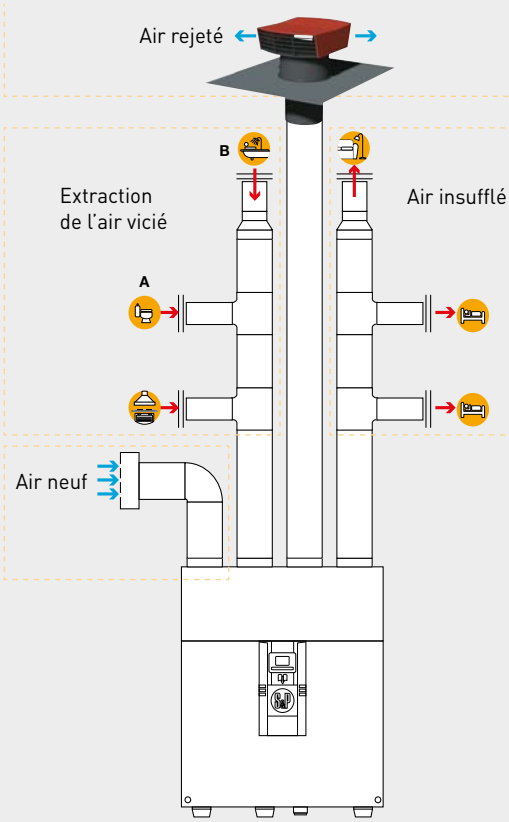



Dans ce cas, la bouche la plus éloignée du caisson (B), peut-être défavorisée par rapport à la bouche avec un débit insuffisant.
Nous recommandons alors d'installer les bouches d'extraction sanitaires et les bouches d'insufflation chambre avec des régulateurs de débits.

ACCESSOIRES



PLENUM IDEO EXT 6+1
Plénum d'extraction isolé avec 6 piquages sanitaires Ø 80 mm + 1 piquage cuisine Ø 125 mm. Raccordement arrière Ø 150 mm.

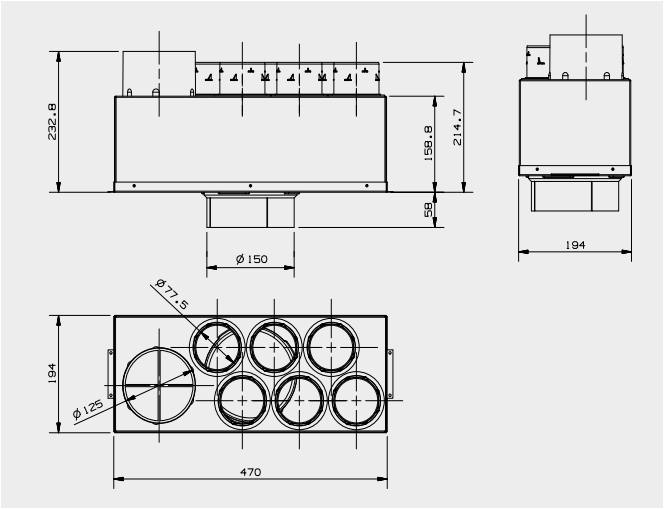



PLENUM IDEO IMP 8
Plénum d'insufflation isolé avec 8 piquages Ø 80 mm. Raccordement arrière Ø 150 mm.

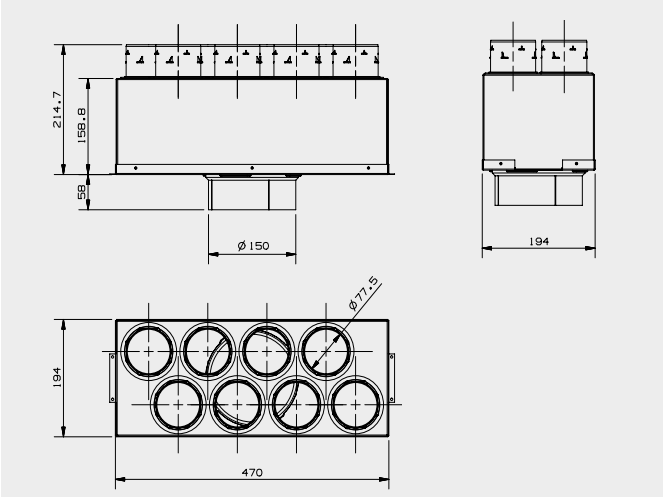

VMC DOUBLE FLUX HAUT RENDEMENT A CONTRE FLUX
Série IDEO² 325 ECOWATT RD / IDEO² 325 ECOWATT FL

ACCESSOIRES DE MONTAGE



BARJ
BARP
Bouches d'extraction autoréglable.



BDOP
Bouche d'extraction et d'insufflation esthétique.



RDR et RDBP
Régulateur de débit autoréglable.



RD BP
Regulateurs de débit autoréglables de basse pression (20/100 PA). Ils sont installés dans le conduit.
Diamètre 80 mm.
Débit: 15 ou 30 m³/h.



RD BP SM
Regulateurs de débit autoréglables de basse pression (20/100 PA). Ils sont installés dans a manchette des bouches BDOP.
Diamètre 80 mm.
Débit: 15 ou 30 m³/h.



GPR-ISO
Conduits rigides isolés.
Ø 125, 150 et 160 mm.



GP / GP PRO / GPC / GPX / GPI
Conduits flexibles en PVC.
Ø 80 et 125 mm.



TUB PLA
Conduits auto extinguibles rectangulaires.
Gamme rect.
40 x 110 mm = Ø 80 mm
Gamme rect.
55 x 110 mm = Ø 100 mm
Gamme rect.
55 x 220 mm = Ø 125 mm



TAT
Prise d'air en sous toiture Ø 150 mm.



TAP
Prise d'air pignon Ø 150 mm.



PAF
Grille de rejet en façade Ø 125 ou 160 mm.

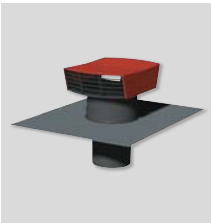

CT
Chapeau toiture Ø 125, 150 ou 160 mm.



ADRF 100/80
Adaptateur pour montage conduits rigides Ø 100 mm sur piquages caissons VMC Ø 80 mm.



PLENUM UNI EXT 6+1
Plénum isolé d'extraction avec diamètre de connexion Ø 125/150-160 mm, 1 piquage pour la cuisine de Ø 125 mm et jusqu'à 6 piquages sanitaires Ø 80 mm.



PLENUM UNI IMP 8
Plénum isolé de soufflage avec diamètre de connexion Ø 125/150-160 mm, et jusqu'à 8 piquages pour les pièces principales (salle à manger, séjour, chambres) Ø 80 mm.

ACCESSOIRES DE MONTAGE



Série H
Conduits et accessoires flexibles
Ø intérieur 75 mm.

- Installation simplifiée
- Faible poids
- Haute étanchéité
- Faibles pertes de charges
- Débit réglable par branche
- Encastrable en dalle béton
- Résistance à l'encrassement
- Résistance à la corrosion
- Système de raccord rapide
- Intérieur lisse
- Pas d'émision de gaz nocifs
- Entretien réduit
- Matériaux recyclables

- Utilisation en volume habité (faux plafonds) ou encastrable en dalle béton
- Compatible avec les bouches BDO



Principe

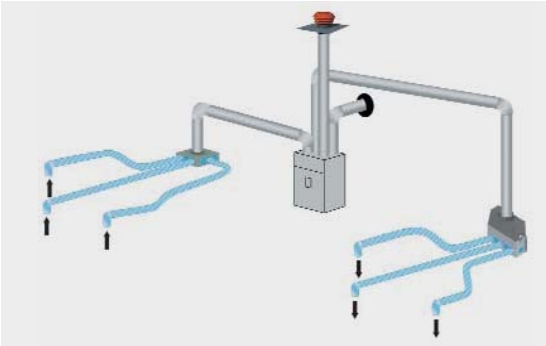

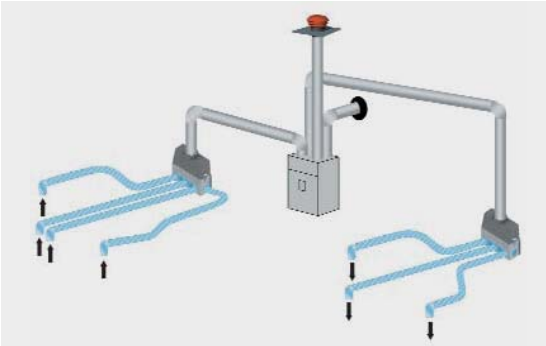

Exemples d'installations

Plénum d'extraction HPL 12P/75 encastrée



Plénum d'insufflation/extraction HNI 12P/75 encastrée



Composants principaux

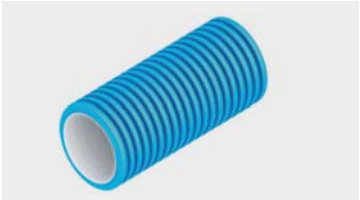

HCO 075/50
Conduit flexible
• Polyéthylène intérieur lisse
• Ø intérieur 75 mm
• Ø extérieur 92,3 mm
• Rayon de courbure 150 mm
• Longueur 50 m

Longueur 20 m
Ø intérieur 63 mm
Nous consulter

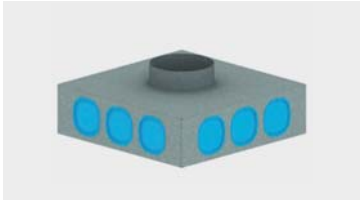

HPL 12P/75
Plénum d'extraction
• 12 piquages pour HCO 075/50
• Piquages répartis sur 4 faces
• 1 piquage 150 mm
• Encastrable
• 400 x 400 x 110 mm



HNI 12P/75
Plénum d'extraction et d'insufflation
• 12 piquages pour HCO 075/50
• Piquages répartis sur 4 faces
• 1 piquage 150 mm
• Encastrable
• 400 x 400 x 110 mm

VMC DOUBLE FLUX HAUT RENDEMENT A CONTRE FLUX
Série IDEO² 325 ECOWATT RD / IDEO² 325 ECOWATT FL

ACCESSOIRES DE MONTAGE

Gamme des accessoires Série H



HRP 75
Raccord sur plénum
• Avec joint d'étanchéité
• Avec anneau limiteur de débit

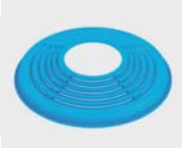

HAL 75
Anneau limiteur de débit
• Réglage du débit par découpe



HMR 75
Raccord droit
• Entre 2 longueur de tube
• Avec 2 joints d'étanchéité



HRC 75
Raccord coudé
• Entre 2 longueur de tube
• Avec 2 joints d'étanchéité
• Système raccord rapide



EFH 75
Etrier de fixation du tube



HGC 75
Guide coudé



HBP 75
Bouchon protection



HEP 75
Extension plastique
• Pour paroi épaisse



HEM 75
Extension métallique



HCC 75
Raccord coudé pour bouche
• Epaisseur maxi de dalle 100 mm
• Raccord réglable
• Système raccord rapide
• Avec joint d'étanchéité
• Compatible avec bouche BDO

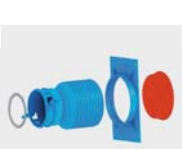

HCD 75
Raccord droit pour bouche
• Epaisseur maxi de dalle 100 mm
• Raccord réglable
• Système raccord rapide
• Avec joint d'étanchéité
• Compatible avec bouche BDO

– Système de fixation rapide



– Placer le joint d'étanchéité sur le premier anneau du conduit



– Glisser le conduit dans l'accessoire jusqu'à la butée
– Refermer les deux parties de fixation
– Clic-clac, c'est fini



– Réglage des raccords bouche



– La profondeur du piquage peut se régler par simple vissage de la plaque support
– Découper la partie en trop



ACCESSOIRES ELECTRIQUES



AIRSENS-CO2
AIRSENS-VOC
AIRSENS-HR
Boitier de contrôle de la qualité de l'air intérieur. Disponible en trois versions: CO2 ou COV ou HR.

VMC DOUBLE FLUX HAUT RENDEMENT A CONTRE FLUX
Série CAD-HE EC



UNITÉ VERTICALE

Unité à récupération de chaleur avec échangeur haut rendement à contre-courant en aluminium.
Efficacité thermique jusqu'à 92%.
Qui permet un changement d'air constant dans le bâtiment.
Le groupe est fabriqué sans cadre avec panneaux double peau isolés en laine minérale.
Toutes les unités sont équipées de filtres haute efficacité pour une bonne qualité d'air.
Ventilateurs type roue libre à réaction avec moteur EC basse consommation à courant continu. By-pass 100%, piloté par servomoteur, pour "free-cooling" en été.
Contrôle du by-pass en manuel ou automatique.
Groupe entièrement Plug & Play.
Electronique de contôle intégrée et boitier de raccordement extérieure, avec entrée analogique permettant de raccorder une sonde externe (CO2, HR%) pour régulation propotionnelle et connexion modbus.
Les groupes sont conçues pour une installation à l'intérieur.

Unité verticale
- Caisson double peau en tôle d'acier galvanisé, laquée blanc RAL9003.
- Panneau de 25 mm d'épaisseur.
- Filtres M5 sur air neuf et sur air repris.

Modèles PH avec batterie de pré-chauffe intégré.

MAINTENANCE OPTIMISEE
UNITÉ VERTICALE



Glissières permettant le démonatge-remontage rapide et facile de l'échangeur tout en assurant une très bonne étanchéité.



Accès facile aux filtres et aux ventilateurs pour favoriser la maintenance.

Applications spécifiques

VMC en habitat collectif

VMC en habitat individuel

Récupérateurs de chaleur

COMMANDE DEPORTEE AVEC CABLE
(1,5 m inclus)



Fonction de la commande déportée:
- Arrêt
- Sélection des vitesses (3 vitesses)
- By-pass manuel
- Alarme pour filtre encrassé

TÉLÉCOMMANDE TACTILE TSP-A
Accessoire (non comprise)



Fonction de la commande déportée:
- Arrêt
- Programmateur horaire
- Sélection des vitesses
- By-pass manuel
- Alarme pour filtre encrassé

VMC DOUBLE FLUX HAUT RENDEMENT A CONTRE FLUX
Série CAD-HE EC



UNITÉ HORIZONTALE

Unité à récupération de chaleur avec échangeur haut rendement à contre-courant en aluminium.
Efficacité thermique jusqu'à 92%.
Qui permet un changement d'air constant dans le bâtiment.
Le groupe est fabriqué sans cadre avec panneaux double peau isolés en laine minérale.
Toutes les unités sont équipées de filtres haute efficacité pour une bonne qualité d'air.
Ventilateurs type roue libre à réaction avec moteur EC basse consommation à courant continu. By-pass 100%, piloté par servomoteur, pour "free-cooling" en été.
Contrôle du by-pass en manuel ou automatique.
Groupe entièrement Plug & Play.
Electronique de contôle intégrée et boitier de raccordement extérieure, avec entrée analogique permettant de raccorder une sonde externe (CO2, HR%) pour régulation propotionnelle et connexion modbus.
Les groupes sont conçues pour une installation à l'intérieur.

Unité horizontale
- Caisson double peau en tôle d'acier galvanisé.
- Panneau de 30 mm d'épaisseur.
- Filtres F7 sur air neuf et filtres M5 sur air repris.
- Connexion rectangulaire.

MAINTENANCE OPTIMISEE
UNITÉ HORIZONTAL



Glissières permettant le démonatge-remontage rapide et facile de l'échangeur tout en assurant une très bonne étanchéité.



Accès facile aux filtres et aux ventilateurs pour favoriser la maintenance.

Applications spécifiques

VMC en habitat collectif

VMC en habitat individuel

Récupérateurs de chaleur

COMMANDE DEPORTEE AVEC CABLE
(1,5 m inclus)



Fonction de la commande déportée:
- Arrêt
- Sélection des vitesses (3 vitesses)
- By-pass manuel
- Alarme pour filtre encrassé

TÉLÉCOMMANDE TACTILE TSP-A
Accessoire (non comprise)



Fonction de la commande déportée:
- Arrêt
- Programmateur horaire
- Sélection des vitesses
- By-pass manuel
- Alarme pour filtre encrassé

VMC DOUBLE FLUX HAUT RENDEMENT A CONTRE FLUX
Série CAD-HE EC

CARACTERISTIQUES TECHNIQUES

Modèle	Débit (m^3/h)	Alimentation	Ventilateurs		Préchauffe		Niveau de pression sonore à 3 m*			Poids (kg)
			Puissance moteur totale (W)	Intensité absorbée maxi (A)	Puissance de chauffe (W)	Intensité absorbée maxi (A)	Rayonné	Aspiration	Soufflage	
INSTALLATION VERTICALE										
CAD HE 325 EC V BASIC	480	1~ 230V, 50Hz	230	1,3	-	-	37	43	49	100
CAD HE 450 EC V BASIC	540	1~ 230V, 50Hz	345	2,0	-	-	38	42	46	100
CAD HE 575 EC V BASIC	680	1~ 230V, 50Hz	362	2,5	-	-	-	-	-	136
INSTALLATION FAUX-PLAFONDS										
CAD HE 450 EC H BASIC	620	1~ 230V, 50Hz	252	1,8	-	-	30	38	55	90

* Mesuré en champ libre.

DIMENSIONS (mm)

Installation verticale - Modèles 325/450

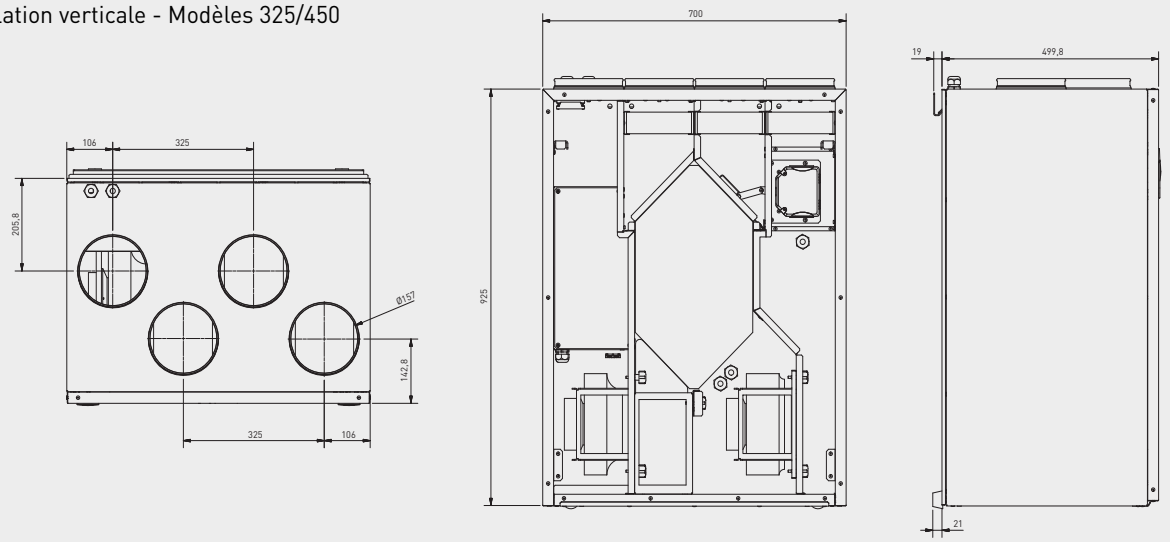

Installation verticale - Modèles 575

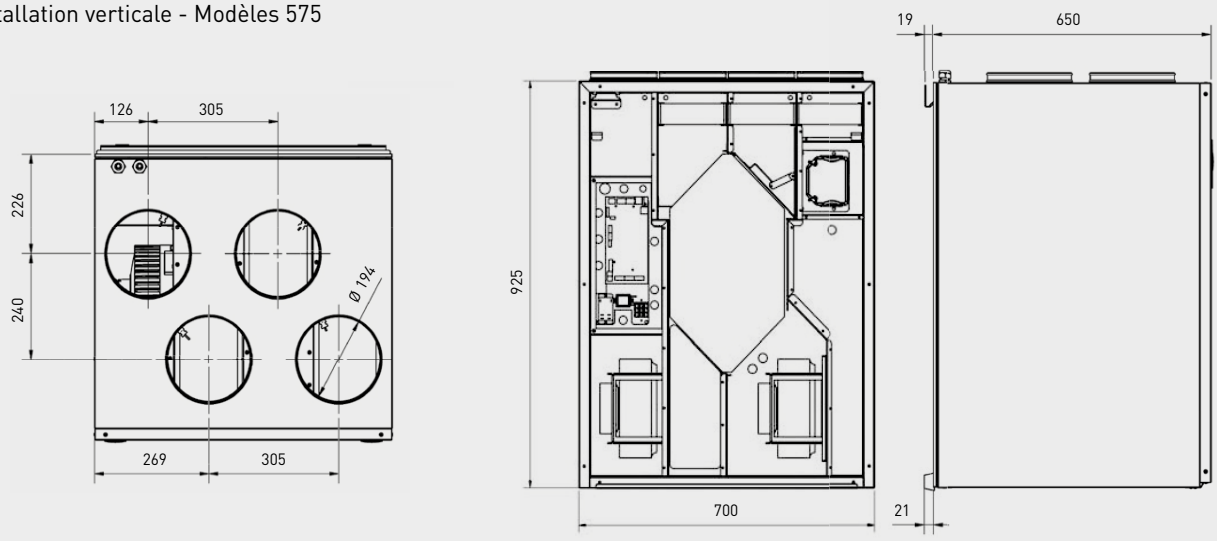

DIMENSIONS (mm)

Installation horizontale

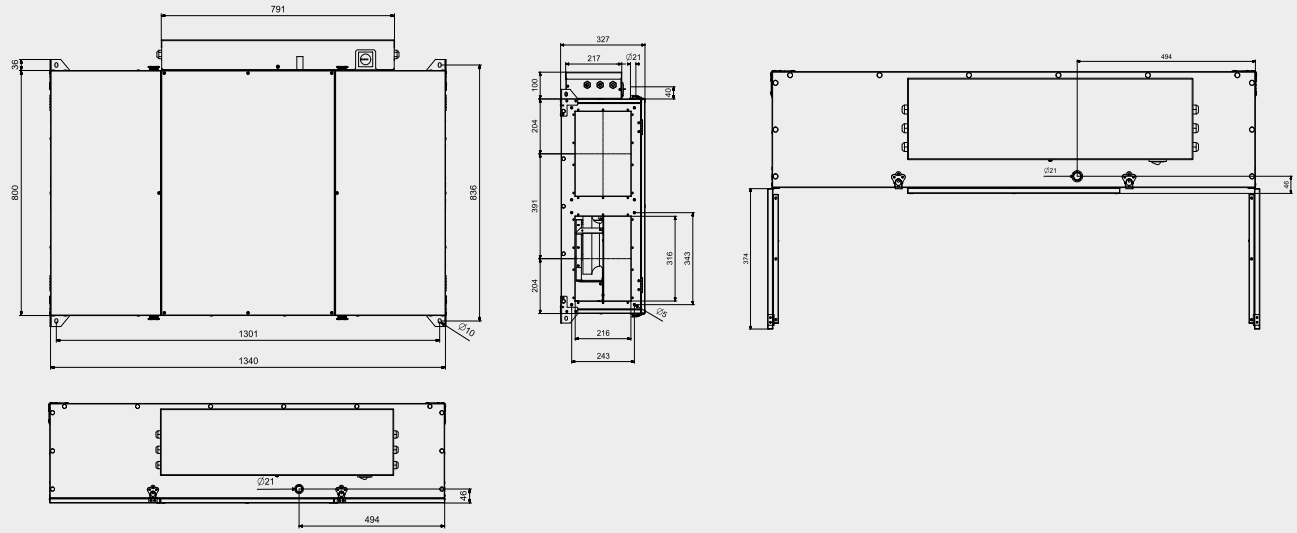

RENDEMENT THERMIQUE

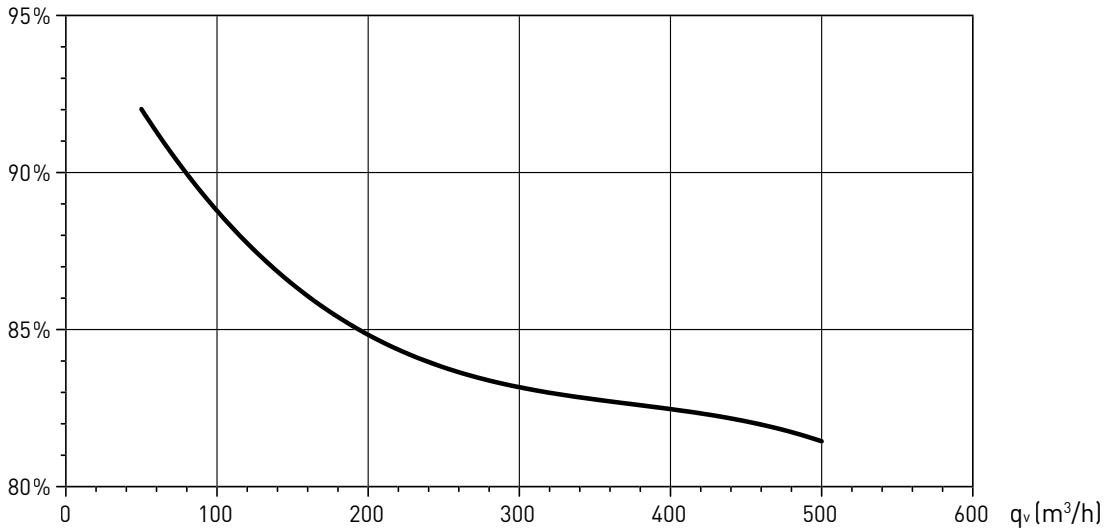

VMC DOUBLE FLUX HAUT RENDEMENT A CONTRE FLUX
Série CAD-HE EC

COURBES CARACTERISTIQUES

- q_v: Débit en m^3/h.
- p_{sf}: Pression statique in Pa.
- P: Puissance absorbée en W.
- SFP: Facteur spécifique de puissance en $W/m^3/s$.
- Essais aérauliques selon les Normes ISO 5801:1997.

CAD HE 325 EC V BASIC/ CAD HE 325 EC V BASIC PH

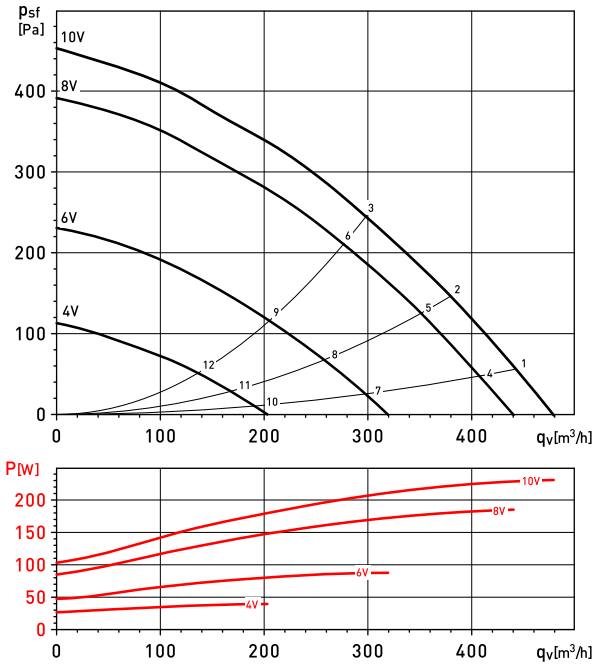

CAD HE 450 EC V BASIC/ CAD HE 450 EC V BASIC PH

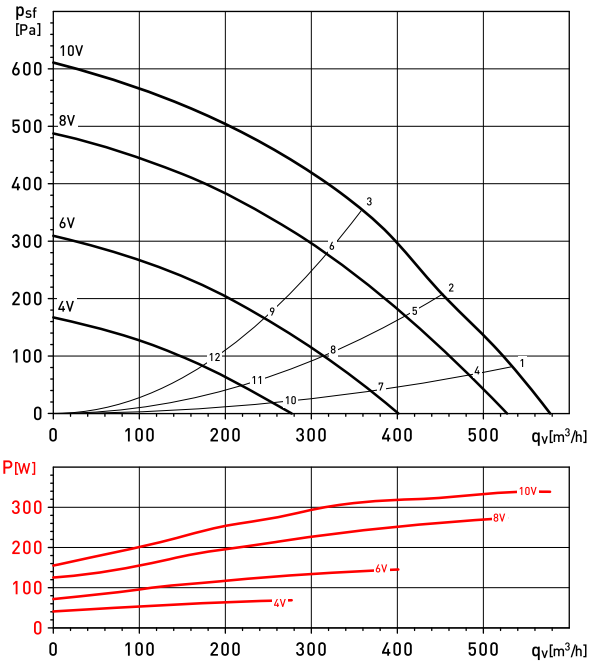

CAD HE 325 EC V BASIC		63	125	250	500	1000	2000	4000	8000	LwA	LpA*
	Rayonné	44	40	57	57	57	60	50	36	64	43
1	Aspiration	42	44	57	63	61	64	52	36	69	49
	Soufflage	45	45	56	46	43	43	38	31	58	37
	Rayonné	49	51	57	65	65	65	53	48	71	50
2	Aspiration	43	50	59	68	65	67	56	49	73	53
	Soufflage	48	53	56	53	49	48	43	43	63	42
	Rayonné	48	50	55	61	62	61	52	41	67	46
3	Aspiration	37	44	52	60	61	63	54	40	67	47
	Soufflage	42	48	52	47	45	43	40	34	58	38
	Rayonné	42	39	56	55	55	58	48	34	62	42
4	Aspiration	40	42	55	61	59	62	50	34	66	45
	Soufflage	43	43	54	44	41	41	36	29	56	35
	Rayonné	47	49	55	63	63	63	51	46	68	48
5	Aspiration	41	48	57	66	63	65	54	47	70	50
	Soufflage	45	51	54	50	47	46	40	41	58	37
	Rayonné	45	47	52	59	59	59	50	39	64	44
6	Aspiration	35	42	50	58	59	61	52	38	65	44
	Soufflage	40	46	50	44	43	41	38	32	53	33
	Rayonné	37	34	51	50	50	53	43	29	57	37
7	Aspiration	35	37	50	56	54	57	45	30	61	41
	Soufflage	38	38	49	39	36	36	31	24	51	30
	Rayonné	42	44	50	58	58	58	46	40	63	43
8	Aspiration	36	43	52	61	59	60	49	42	65	45
	Soufflage	41	46	49	46	42	41	36	36	53	33
	Rayonné	40	42	47	54	54	54	45	34	60	39
9	Aspiration	30	36	45	53	53	55	46	33	59	39
	Soufflage	35	41	45	39	37	36	33	27	48	28
	Rayonné	30	27	44	43	44	46	36	23	51	30
10	Aspiration	28	30	43	50	47	50	38	23	54	34
	Soufflage	32	32	43	32	29	29	24	17	44	23
	Rayonné	36	37	43	52	51	51	39	34	56	36
11	Aspiration	29	36	46	55	52	54	43	35	59	39
	Soufflage	34	39	42	39	35	34	29	29	46	26
	Rayonné	34	36	41	47	48	47	38	27	53	32
12	Aspiration	23	30	38	47	47	49	40	27	53	33
	Soufflage	29	34	38	33	31	30	26	21	42	21

* Conditions de champ libre.

CAD HE 450 EC V BASIC		63	125	250	500	1000	2000	4000	8000	LwA	LpA*
	Rayonné	42	49	54	52	53	49	37	31	59	38
1	Aspiration	40	44	54	57	57	55	46	35	62	42
	Soufflage	37	45	55	63	61	60	48	34	67	46
	Rayonné	42	48	53	46	43	40	34	29	55	35
2	Aspiration	44	47	55	59	58	56	46	35	64	43
	Soufflage	37	45	55	62	60	59	47	34	66	45
	Rayonné	41	48	54	46	43	39	34	29	56	35
3	Aspiration	45	49	56	59	58	56	46	36	64	43
	Soufflage	36	44	55	62	59	59	47	35	66	45
	Rayonné	40	48	54	49	51	47	35	29	58	37
4	Aspiration	37	42	52	55	55	53	44	32	60	40
	Soufflage	35	43	55	61	59	58	46	32	65	44
	Rayonné	41	47	51	44	41	39	33	27	54	33
5	Aspiration	42	45	54	56	56	54	44	32	61	41
	Soufflage	34	43	55	60	58	57	45	32	64	43
	Rayonné	39	47	52	43	40	37	32	26	54	34
6	Aspiration	41	45	54	55	55	53	44	32	61	40
	Soufflage	34	42	55	59	57	56	45	32	63	43
	Rayonné	35	45	49	43	45	41	31	24	53	32
7	Aspiration	30	38	47	48	49	47	39	26	54	34
	Soufflage	31	39	47	55	52	51	40	26	58	38
	Rayonné	34	44	48	37	35	32	29	24	50	30
8	Aspiration	35	41	48	48	50	48	38	26	55	34
	Soufflage	28	38	46	53	51	50	40	26	57	36
	Rayonné	31	44	47	35	34	31	28	23	49	29
9	Aspiration	35	41	47	48	49	47	38	27	54	34
	Soufflage	28	38	46	52	51	50	40	27	56	36
	Rayonné	28	40	41	34	37	34	26	23	45	25
10	Aspiration	25	34	40	41	42	41	32	23	47	27
	Soufflage	27	34	41	45	43	43	34	23	50	29
	Rayonné	26	39	40	29	28	26	25	22	43	23
11	Aspiration	30	35	39	40	42	40	32	23	47	26
	Soufflage	22	34	40	44	43	42	34	23	49	28
	Rayonné	27	39	38	29	28	26	25	22	42	22
12	Aspiration	27	36	39	40	41	40	32	23	47	26
	Soufflage	23	34	39	43	42	42	34	23	48	28

* Conditions de champ libre.

VMC DOUBLE FLUX HAUT RENDEMENT A CONTRE FLUX
Série CAD-HE EC

COURBES CARACTERISTIQUES

- q_v: Débit en m^3/h.
- p_{sf}: Pression statique in Pa.
- P: Puissance absorbée en W.
- SFP: Facteur spécifique de puissance en $W/m^3/s$.
- Essais aérauliques selon les Normes ISO 5801:1997.

CAD HE 575 EC V BASIC/ CAD HE 575 EC V BASIC PH

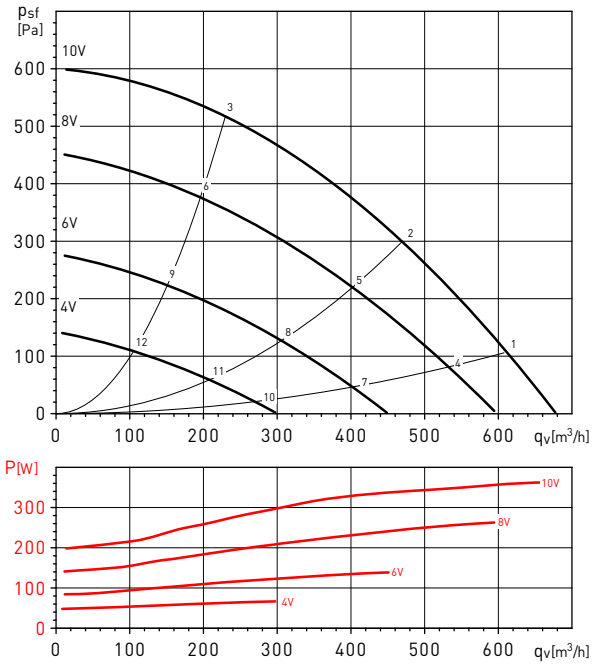

CAD HE 450 EC H BASIC/CAD HE 450 EC H BASIC PH

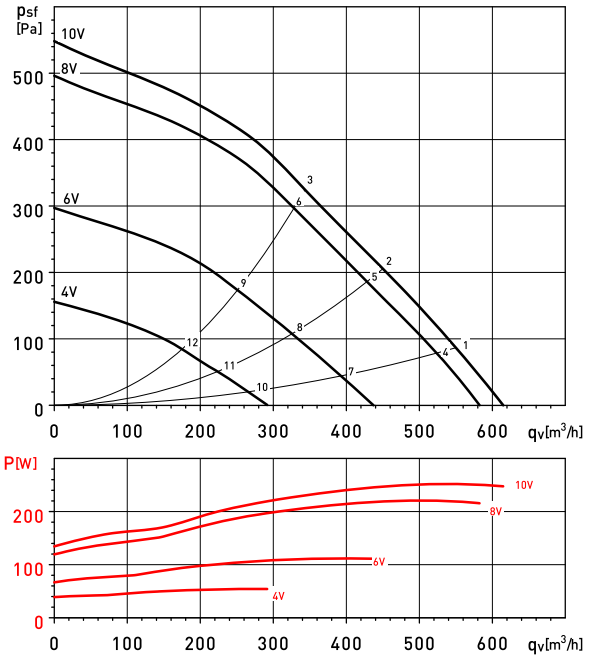

CAD HE 575 EC V BASIC		63	125	250	500	1000	2000	4000	8000	LwA	LpA*
1	Rayonné	43	48	51	48	47	44	40	30	56	35
	Aspiration	37	49	58	63	64	62	46	28	69	48
	Soufflage	35	50	57	62	64	59	47	32	67	47
2	Rayonné	42	49	53	48	48	44	39	30	56	36
	Aspiration	35	48	58	62	63	60	44	27	67	47
	Soufflage	35	50	58	62	63	59	46	32	67	47
3	Rayonné	44	50	54	49	51	47	43	35	58	38
	Aspiration	37	49	58	63	63	59	45	28	68	47
	Soufflage	38	51	60	63	64	59	47	33	68	48
4	Rayonné	41	47	50	45	45	42	38	28	54	34
	Aspiration	35	47	56	61	62	59	43	26	66	46
	Soufflage	33	49	57	61	62	57	45	30	66	45
5	Rayonné	40	47	50	44	45	40	36	27	54	33
	Aspiration	34	46	55	59	61	57	42	25	65	44
	Soufflage	38	49	58	60	62	57	44	30	66	45
6	Rayonné	41	48	51	45	47	42	39	31	55	34
	Aspiration	35	47	55	60	60	56	42	25	64	44
	Soufflage	35	49	58	61	62	57	44	30	66	46
7	Rayonné	36	43	46	39	39	35	30	24	49	29
	Aspiration	32	43	51	54	55	51	35	23	59	39
	Soufflage	29	44	51	54	55	50	36	24	59	39
8	Rayonné	36	44	45	38	39	34	29	23	49	29
	Aspiration	29	42	50	53	54	49	34	23	58	37
	Soufflage	33	44	51	54	55	49	36	24	59	39
9	Rayonné	37	45	44	39	40	35	32	26	50	29
	Aspiration	30	42	49	53	53	48	34	23	57	37
	Soufflage	30	45	52	54	55	50	36	24	59	39
10	Rayonné	30	38	36	31	30	26	24	23	42	21
	Aspiration	27	39	43	45	45	40	26	23	50	30
	Soufflage	26	39	43	45	45	39	26	23	50	30
11	Rayonné	31	40	35	31	30	25	24	23	42	22
	Aspiration	25	39	41	44	43	38	25	23	49	28
	Soufflage	23	39	43	45	45	39	26	23	50	29
12	Rayonné	32	40	35	31	31	27	25	23	43	22
	Aspiration	24	39	40	44	43	38	26	23	48	28
	Soufflage	25	39	43	45	45	39	26	23	50	30

* Conditions de champ libre.

CAD HE 450 EC H BASIC		63	125	250	500	1000	2000	4000	8000	LwA	LpA*
1	Rayonné	31	40	38	44	45	41	32	22	49	29
	Aspiration	36	49	49	48	53	47	35	26	57	36
	Soufflage	40	51	68	68	69	68	61	52	75	54
2	Rayonné	28	34	37	43	43	39	30	21	48	27
	Aspiration	33	43	48	48	51	45	33	25	55	34
	Soufflage	40	51	68	68	69	68	61	52	75	54
3	Rayonné	27	31	37	44	43	39	29	19	48	27
	Aspiration	32	40	49	48	51	45	33	24	55	35
	Soufflage	39	50	69	69	70	70	63	55	76	55
4	Rayonné	31	40	38	43	44	40	32	25	49	28
	Aspiration	37	49	49	48	52	46	35	28	56	36
	Soufflage	42	52	68	67	68	67	59	49	74	53
5	Rayonné	28	35	36	43	42	37	30	23	47	26
	Aspiration	34	44	47	47	50	44	34	27	54	34
	Soufflage	41	52	68	67	68	67	59	50	74	53
6	Rayonné	27	32	37	43	42	37	29	21	47	27
	Aspiration	32	41	48	48	50	43	33	25	54	34
	Soufflage	41	51	68	68	69	68	61	52	75	54
7	Rayonné	28	36	34	40	40	36	28	22	45	24
	Aspiration	34	45	44	44	47	42	31	25	52	31
	Soufflage	39	49	63	63	63	63	54	44	69	49
8	Rayonné	26	32	32	39	38	33	27	22	43	23
	Aspiration	31	40	43	43	46	39	30	24	50	29
	Soufflage	38	48	63	63	63	62	54	44	69	48
9	Rayonné	24	30	32	39	37	32	27	22	43	22
	Aspiration	30	38	43	43	45	38	29	24	49	29
	Soufflage	38	48	64	63	63	62	54	44	69	48
10	Rayonné	26	31	28	35	34	30	24	23	40	19
	Aspiration	31	39	38	38	41	35	26	24	46	25
	Soufflage	37	46	58	56	57	56	46	35	63	42
11	Rayonné	23	29	27	34	32	27	24	23	38	17
	Aspiration	29	37	36	37	39	32	25	23	44	23
	Soufflage	36	45	58	55	55	54	45	34	62	42
12	Rayonné	21	27	26	33	30	25	23	23	37	16
	Aspiration	26	35	35	37	37	31	25	23	57	36
	Soufflage	36	45	58	55	55	54	44	33	75	54

* Conditions de champ libre.

VMC DOUBLE FLUX HAUT RENDEMENT A CONTRE FLUX
Série CAD-HE EC

ACCESSOIRES DE MONTAGE - VERSION VERTICALE



SUP 450/150
SUP 575/150
Châssis support à prévoir pour un installation au sol.

		A (mm)	B (mm)	C (mm)
CAD HE 325 EC V	SUP 450/150	700	465	150
CAD HE 450 EC V				
CAD HE 575 EC V	SUP 575/150	700	615	150

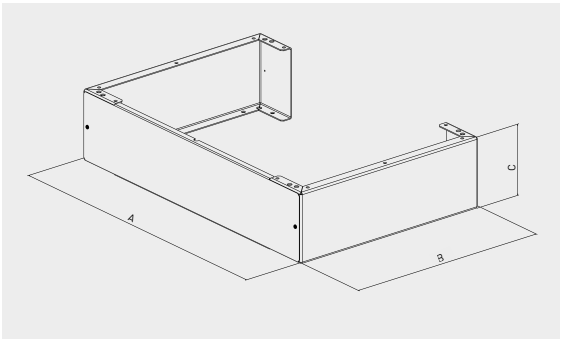



KIT 4 AF
Pieds réglables. Associés au châssis support pour faciliter la mise à niveau de l'appareil.

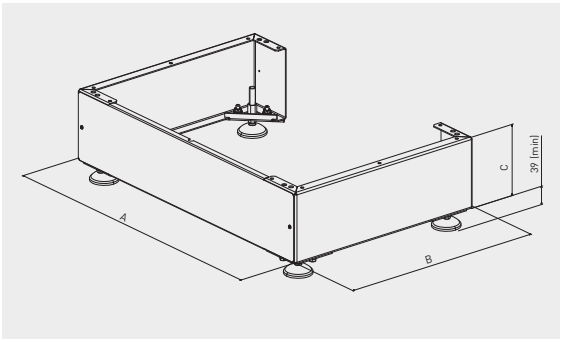



FILTERS M5 et F7
Filtres AFR-325/450V-M5 et AFR-325/450V-F7.

		A (mm)	B (mm)	C (mm)
CAD HE 325 EC V	AFR-325/450V-M5	150	410	48
	AFR-325/450V-F7			
CAD HE 450 EC V	AFR-325/450V-M5	150	410	48
	AFR-325/450V-F7			
CAD HE 575 EC V	AFR-575V-M5	150	560	48
	AFR-575V-F7			

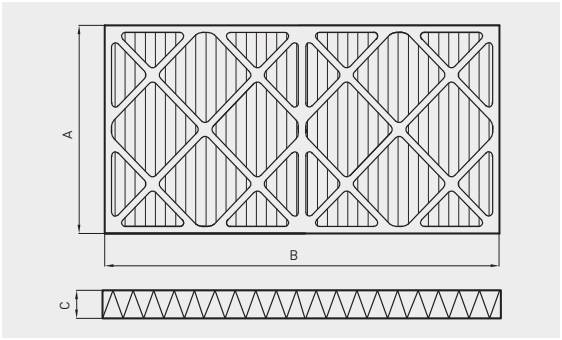

ACCESSOIRES DE MONTAGE - VERSION HORIZONTALE



FILTRES M5 et F7
Filtres AFR-450H-M5 et AFR-450H-F7.

		A (mm)	B (mm)	C (mm)
CAD HE 450 EC H	AFR-450H-M5	260	350	48
	AFR-450H-F7			

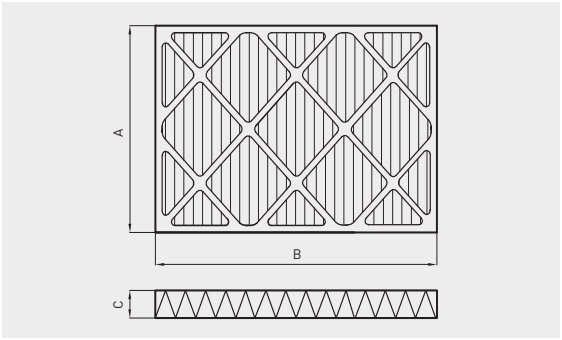



STRT W316xH216/D200 mm
Adaptateur rectangulaire-circulaire.

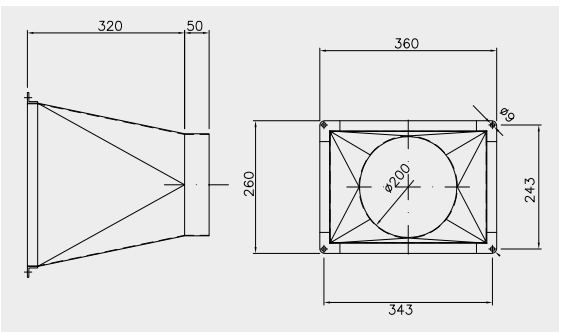

ACCESSOIRES DE MONTAGE - VERSION VERTICALE ET VERSION HORIZONTALE



TÉLÉCOMMANDE TACTILE TSP-A

Fonction de la commande déportée:
- Arrêt
- Programmateur horaire
- Sélection des vitesses
- By-pass manuel
- Alarme pour filtre encrassé

VMC POUR MAISONS INDIVIDUELLES ET COLLECTIF - DOUBLE FLUX
Série FLEXEO 3V



Unité de récupération de chaleur dotée d'un échangeur de chaleur de haut rendement jusqu'à 94%. Son adaptabilité à toutes les configurations fait sa spécificité. Sa division en différents modules indépendants permet une grande flexibilité et de nombreuses options d'agencement.
Installable au sol ou au plafond. Sur un mur, il peut être monté à l'horizontale ou à la verticale. Adaptable aux faux plafonds grâce à son format plat (300mm). Il peut être équipé d'un bypass 100%, tout en gardant son format plat.
Afin d'assurer une bonne qualité de l'air, l'arrivée d'air est équipée d'un filtre M5. Du côté de l'extraction, un filtre G4 protège l'échangeur.
Le contrôle à distance permet de changer de vitesse, le bypass et l'alarme de remplacement des filtres.

Modèles
FLEXEO BP FL 3V: télécommande câble.
FLEXEO BP RD 3V: télécommande radio.

Configuration
- Echangeur à contre-flux.
- Corps en PPE.
- Piquages pivotants 90º.
- Module ventilateur x2.
- Bypass 100% automatique ou manuel.
- 3 vitesses.
- Filtre à l'insuffation M5 (ISO ePM 10 50%, à 210 m^3/h) En option F7 (ISO coarse 70%, à 210 m^3/h).
- Filtre à l'extraction G4. (ISO coarse 65%, à 210 m^3/h).
- Kit d'installation mur et plafond.
- Accès à l'échangeur via des attaches déclippables.

FLEXIBILITÉ DE MONTAGE



FLEXEO est composé de différents modules qui permettent de multiples configurations.

Applications spécifiques

VM en habitat individuelle

VM en habitat collectif

Récupérateurs de chaleur



Télécommande inclue:
- By-pass.
- Boost.
- Mode absence
- Alarme filtres.

CARACTERISTIQUES TECHNIQUES

Modèle	Piquages (mm)	Tension (V)	Débit maximal à 100Pa (m^3/h)	Puissance absorbée (W)	Efficacité maxi. (%)
FLEXEO BP FL 3V	125	230	210	100	94
FLEXEO BP RD 3V	125	230	210	100	94

COURBES CARACTERISTIQUES

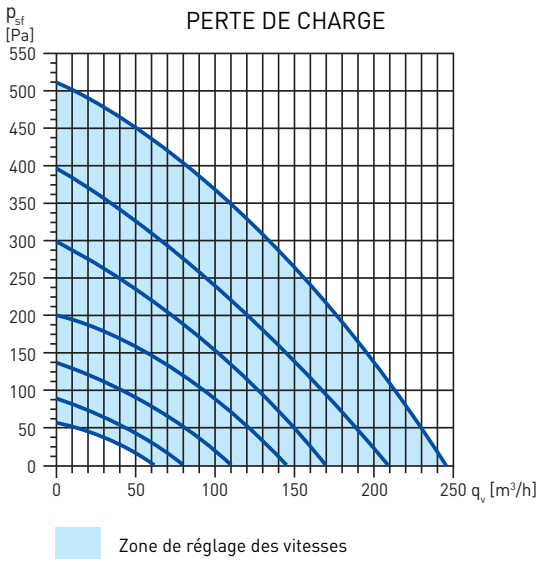

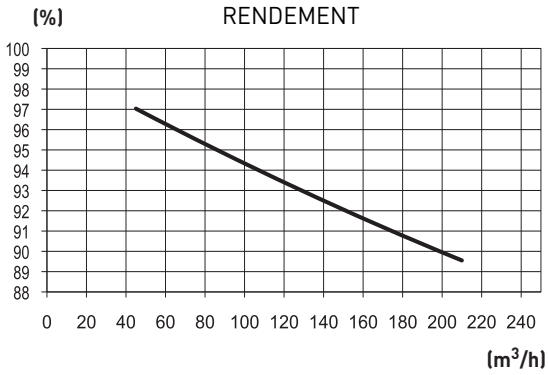

DIRECTION DU FLUX D'AIR

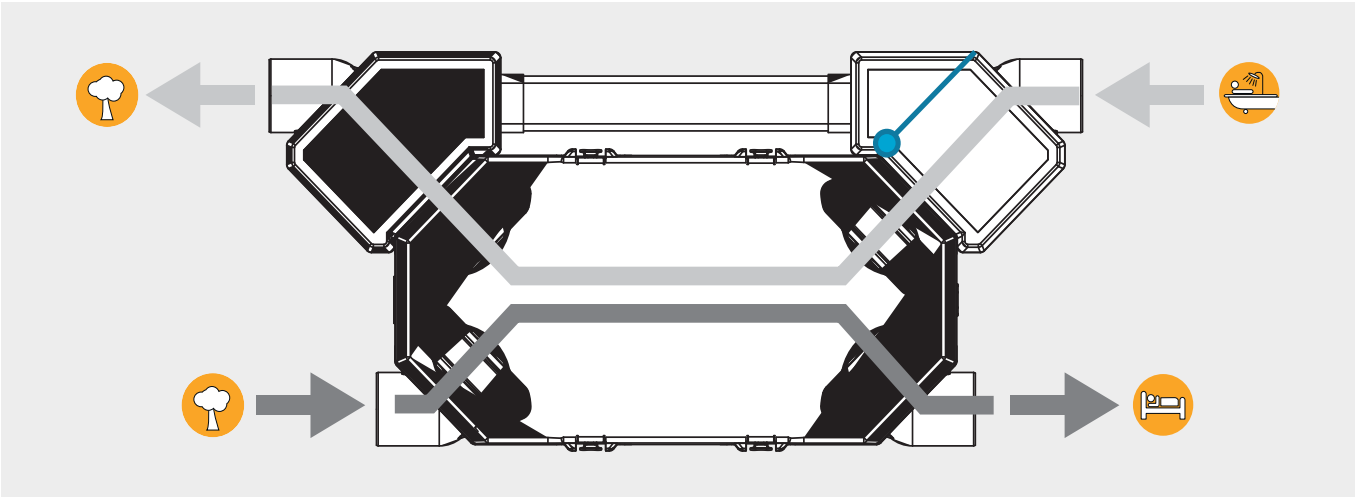



VMC POUR MAISONS INDIVIDUELLES ET COLLECTIF - DOUBLE FLUX
Série FLEXEO 3V

DIMENSIONS (mm)

Module de récupération FLEXEO BP (avec bypass)

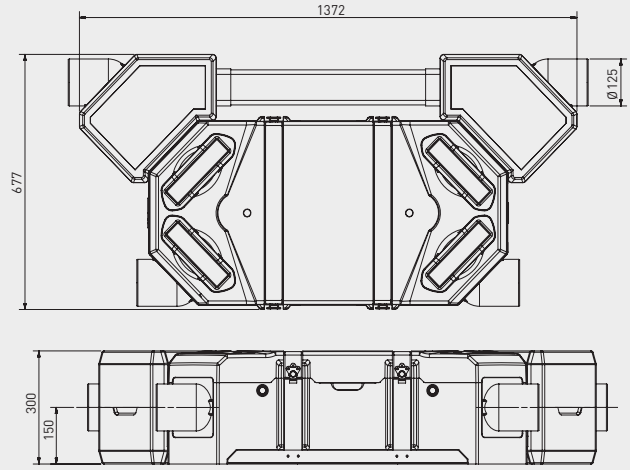

Module ventilateur

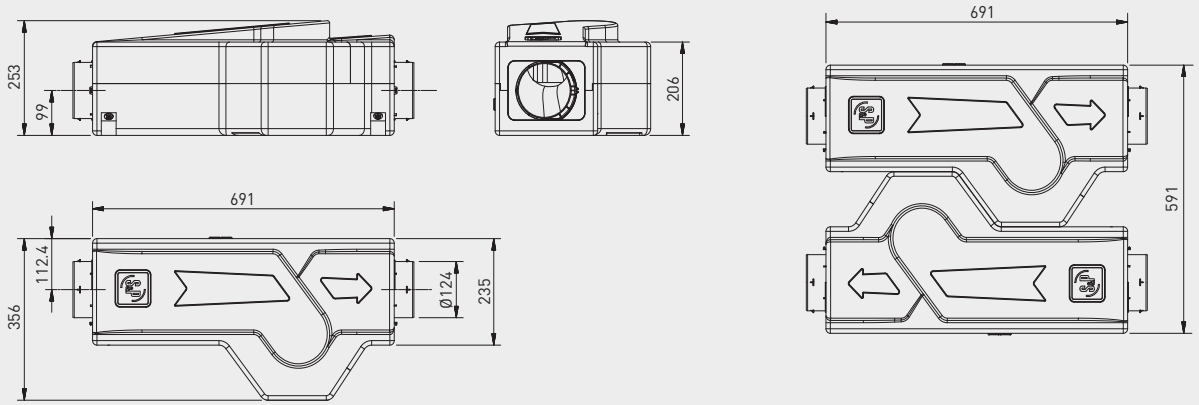

POSSIBILITES D'INSTALLATIONS EN MAISONS INDIVIDUELLES

Permet de positionner les différents éléments (ventilateurs et échangeurs) dans différentes zones afin d'améliorer le rendement du système et de réduire le bruit perçu dans le logement.

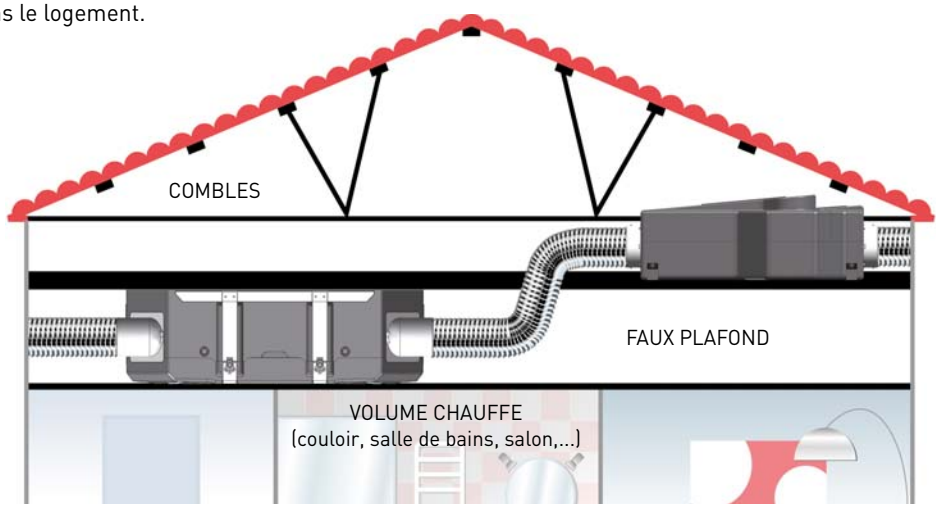



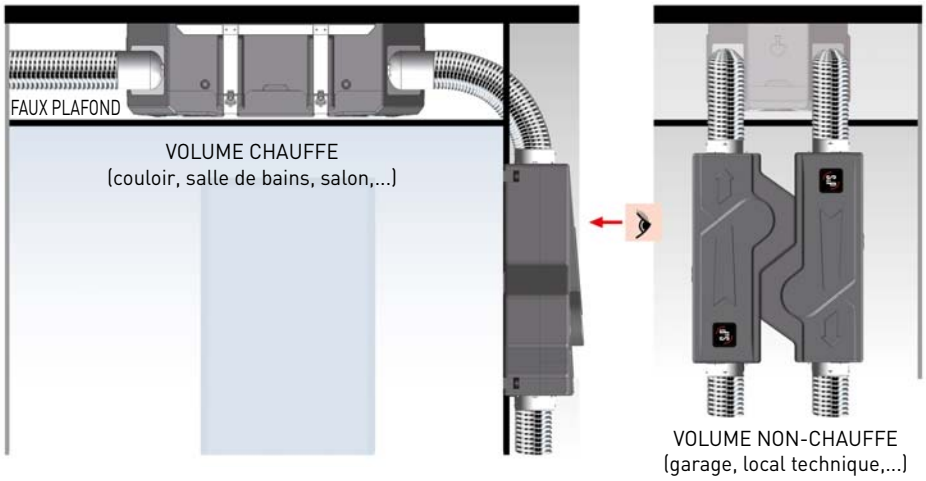

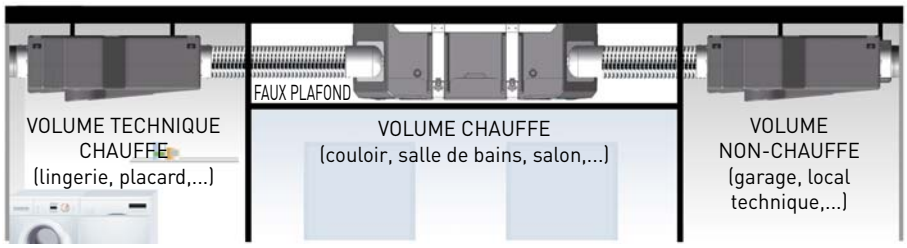

SERIE FLEXEO – EXEMPLE D'INSTALLATION EN MAISON INDIVIDUELLE



1. Prise d'air neuf TAP
2. Bouche de soufflage BDOP
3. Bouches sanitaires autoréglables BARJ/BARP
4. Conduit flexible isolé GP ISO
5. Plénum d'extraction
6. Plénum d'insufflation
7. Ventilateur de soufflage VENT-FLEXEO et ventilateur
8. CADS-FLEXEO: Récupérateur de chaleur statique
9. Chapeau toiture CT

ACCESSOIRES DE MONTAGE



KIT M5/G4 FLEXEO
Ensemble filtres de rechange M5 et G4.



BARJ
BARP
Bouche cuisine et sanitaires autoréglable.



BDOP
Bouche de soufflage Ø 80 mm, 100 mm et 125 mm.



RDR
Régulateur de débit autoréglable pour BDO. Ils sont installés dans le conduit.

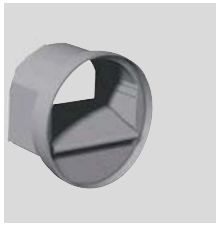

RD BP
Regulateurs de débit autoréglables de basse pression (20/100 PA). Ils sont installés dans le conduit.
Diamètre 80 mm.
Débit: 15 ou 30 m^3/h.



RD BP SM
Regulateurs de débit autoréglables de basse pression (20/100 PA). Ils sont installés dans a manchette des bouches BDOP.
Diamètre 80 mm.
Débit: 15 ou 30 m^3/h.



GPR-ISO
Conduits rigides isolés.



GP
GPX
GP-PRO
GP-ISO
Conduits flexibles en PVC.



TUBPLA V
TUBPLA
Conduits auto extinguibles rectangulaires. Série TUBPLA V avec joint d'étancheité.



TAT
Prise d'air en sous toiture.



TAP
Prise d'air pignon.



PAF
Grille de rejet en façade.

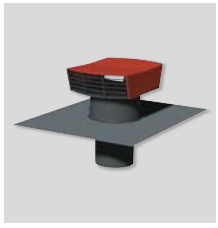

CT
Chapeau toiture.



ADRF 100/80
Adaptateur pour montage conduits rigides Ø 100 mm sur piquages caissons VMC Ø 80 mm.



PLENUM UNI EX 5P/125
Plénum isolé d'extraction avec diamètre de connexion Ø 125, 1 piquage pour la cuisine de Ø 125 mm et 4 piquages sanitaires Ø 80 mm.



PLENUM UNI 6P/125
Plénum isolé de soufflage avec diamètre de connexion Ø 125, et 6 piquages pour les pièces principales (salle à manger, séjour, chambres) Ø 80 mm.

VMC POUR LOGEMENTS COLLECTIFS & BATIMENTS TERTIAIRES - ECHANGEURS STATIQUES
Série CADS FLEXEO





Version CADS-FLEXEO BP

Echangeur à contre-flux statique à très haut rendement (jusqu'à 94%) destiné aux logements collectifs ou aux petits locaux tertiaires.
Son faible encombrement, son poids réduit et ses piquages rotatifs à 90° lui permettent d'être positionné dans de multiples endroits et dans de multiples positions (faux-plafond, murs, ...).
Existe en version avec ou sans by-pass.
La version CADS-FLEXEO BP est équipé d'un By-pass 100%.
Sa télécommande filaire permet d'actionner manuellement le boost et le by-pass ainsi que de visualiser l'alarme filtres.
CADS FLEXEO est équipé d'un filtre à l'extraction G4 (ISO coarse 65%, à 210 m³/h) et Filtre M5 (ISO ePM 10 50%, à 210 m³/h) à l'insuffation.

Applications spécifiques

VM en habitat collectif

Bureaux

Récupérateurs de chaleur

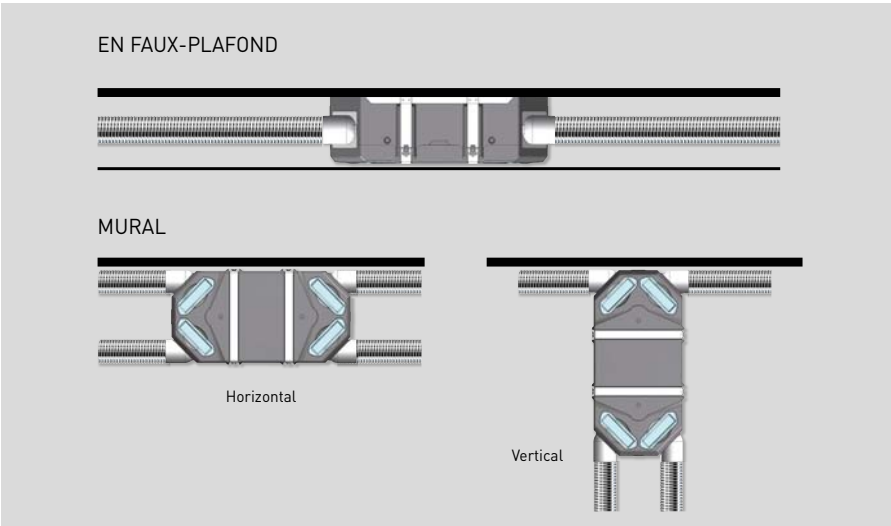

Possibilités de montage



MANDO CADS FLEXEO
MANDO CADS FLEXEO BP
(en option)
- Boost: Permet d'actionner électriquement une bouche d'extraction type Alizé bi-débit et un registre type RMME bi-débit au soufflage.
- By-pass manuel temporisé 8 heures (seulement dans le modèle MANDO CADS FLEXEO BP).
- Alarme filtres.



Installation et fixation rapide grâce à son système de clips intégré.



Ultra compact
Spécialement indiqué pour les installations en faux-plafonds.



Echangeur haut rendement à contre flux



Le CADS-FLEXEO BP intègre une version avec by-pass 100% qui permet de maintenir la mème hauteur.



Raccord condensats multi-positions





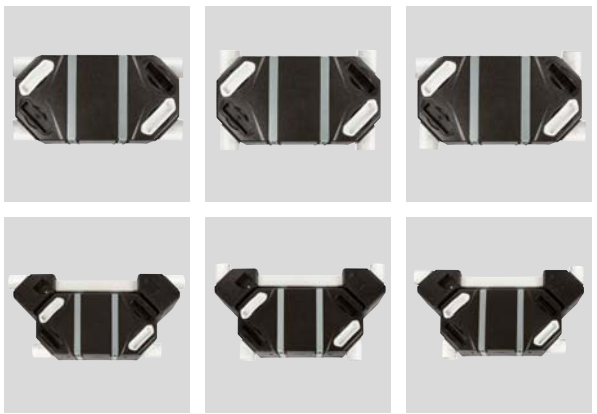

Piquages orientables à 90º.





Filtres F5 et G4 faciles d'accés



Clips rapides 1/4 de tour.

VMC POUR LOGEMENTS COLLECTIFS & BATIMENTS TERTIAIRES - ECHANGEURS STATIQUES
Série CADS FLEXEO

CARACTERISTIQUES TECHNIQUES

Modèle	Efficacité (%)	Débit maximal (m^3/h)
CADS-FLEXEO 210	94	210
CADS-FLEXEO 210 BP	94	210

CONSOMMATION DE LA TELECOMMANDE (ACCESSOIRE EN OPTION)

Modèle	Tension (V)	Puissance absorbée (W)
CADS-FLEXEO 210	230	<1
CADS-FLEXEO 210 BP	230	<1

COURBES CARACTERISTIQUES

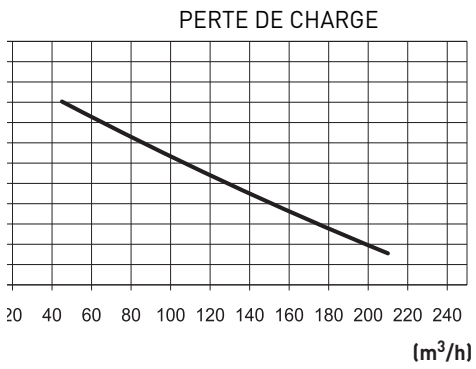

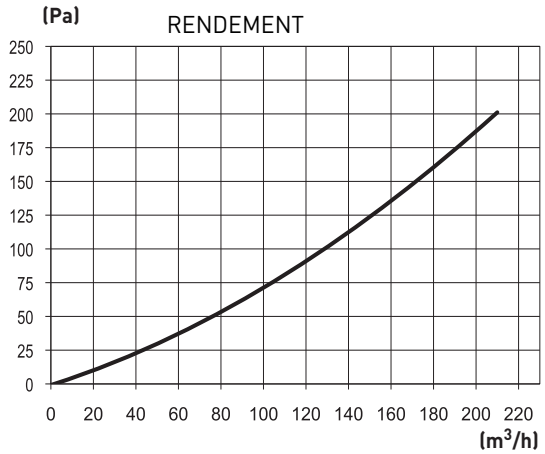

DIRECTION DU FLUX D'AIR

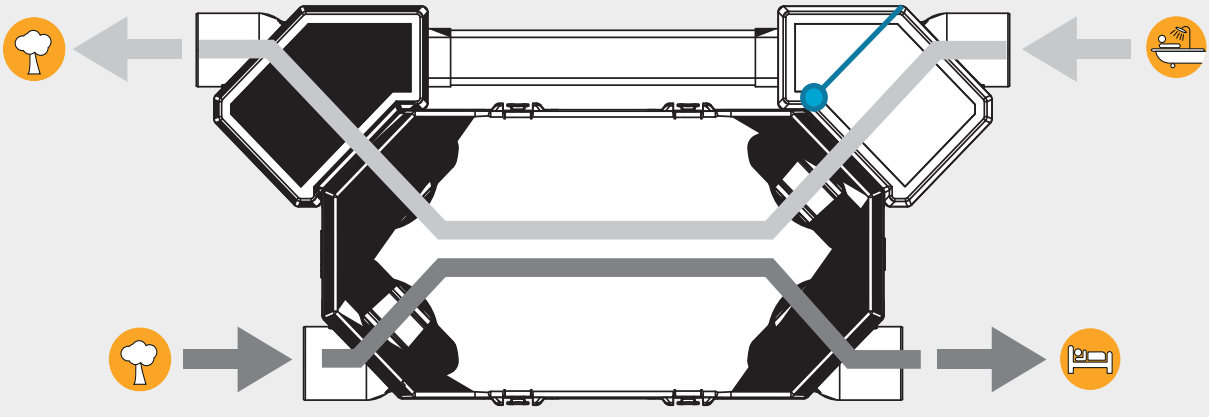

By-pass | Chambres | Salle de bains | Extérieur du logement

ACCESSOIRES DE MONTAGE



KIT M5/G4 FLEXEO
Ensemble filtres de rechange M5 et G4.



BARJ
BARP
Bouche cuisine et sanitaires autoréglable.



BDOP
Bouche de soufflage Ø 80 mm, 100 mm et 125 mm.



RDR
Régulateur de débit autoréglable pour BDO. Ils sont installés dans le conduit.



RD BP
Regulateurs de débit autoréglables de basse pression (20/100 PA). Ils sont installés dans le conduit.
Diamètre 80 mm.
Débit: 15 ou 30 m^3/h.



RD BP SM
Regulateurs de débit autoréglables de basse pression (20/100 PA). Ils sont installés dans a manchette des bouches BDOP.
Diamètre 80 mm.
Débit: 15 ou 30 m^3/h.



RMME
Registre bi-débits autorégulés.



GPR-ISO
Conduits rigides isolés.



GP
GPX
GP-PRO
GP-ISO
Conduits flexibles en PVC.



TUBPLA V
TUBPLA
Conduits auto extinguibles rectangulaires.
Série TUBPLA V avec joint d'étancheité.



TAT
Prise d'air en sous toiture.



TAP
Prise d'air pignon.



ADRF 100/80
Adaptateur pour montage conduits rigides Ø 100 mm sur piquages caissons VMC Ø 80 mm.



PAF
Grille de rejet en façade.

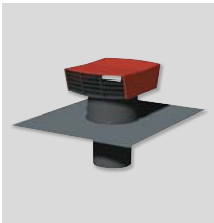

CT
Chapeau toiture.



PLENUM UNI EX 5P/125
Plénum isolé d'extraction avec diamètre de connexion Ø 125, 1 piquage pour la cuisine de Ø 125 mm et 4 piquages sanitaires Ø 80 mm.



PLENUM UNI 6P/125
Plénum isolé de soufflage avec diamètre de connexion Ø 125, et 6 piquages pour les pièces principales (salle à manger, séjour, chambres) Ø 80 mm.

ACCESSOIRES ELECTRIQUES



MANDO CADS FLEXEO
MANDO CADS FLEXEO BP

VMC POUR LOGEMENTS COLLECTIFS & BATIMENTS TERTIAIRES - ECHANGEURS STATIQUES
Série CADS FLEXEO

DIMENSIONS (mm)

CADS-FLEXEO (sans By-Pass)

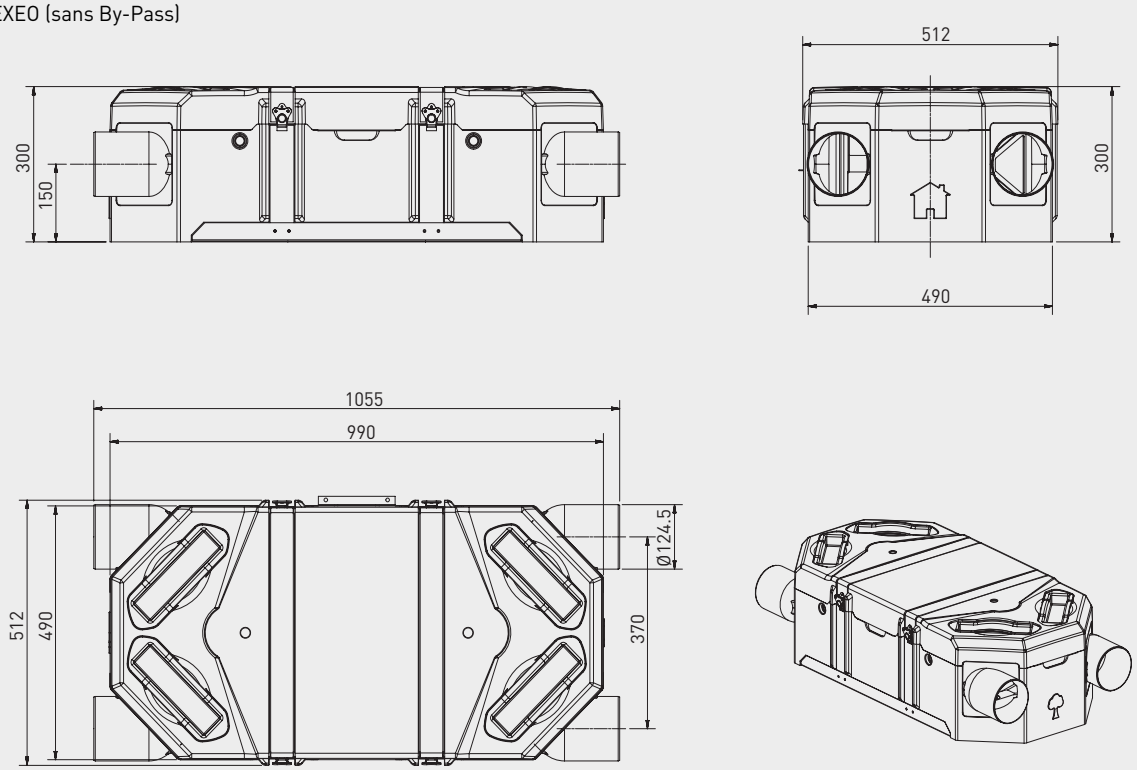

CADS-FLEXEO BP (avec By-Pass)

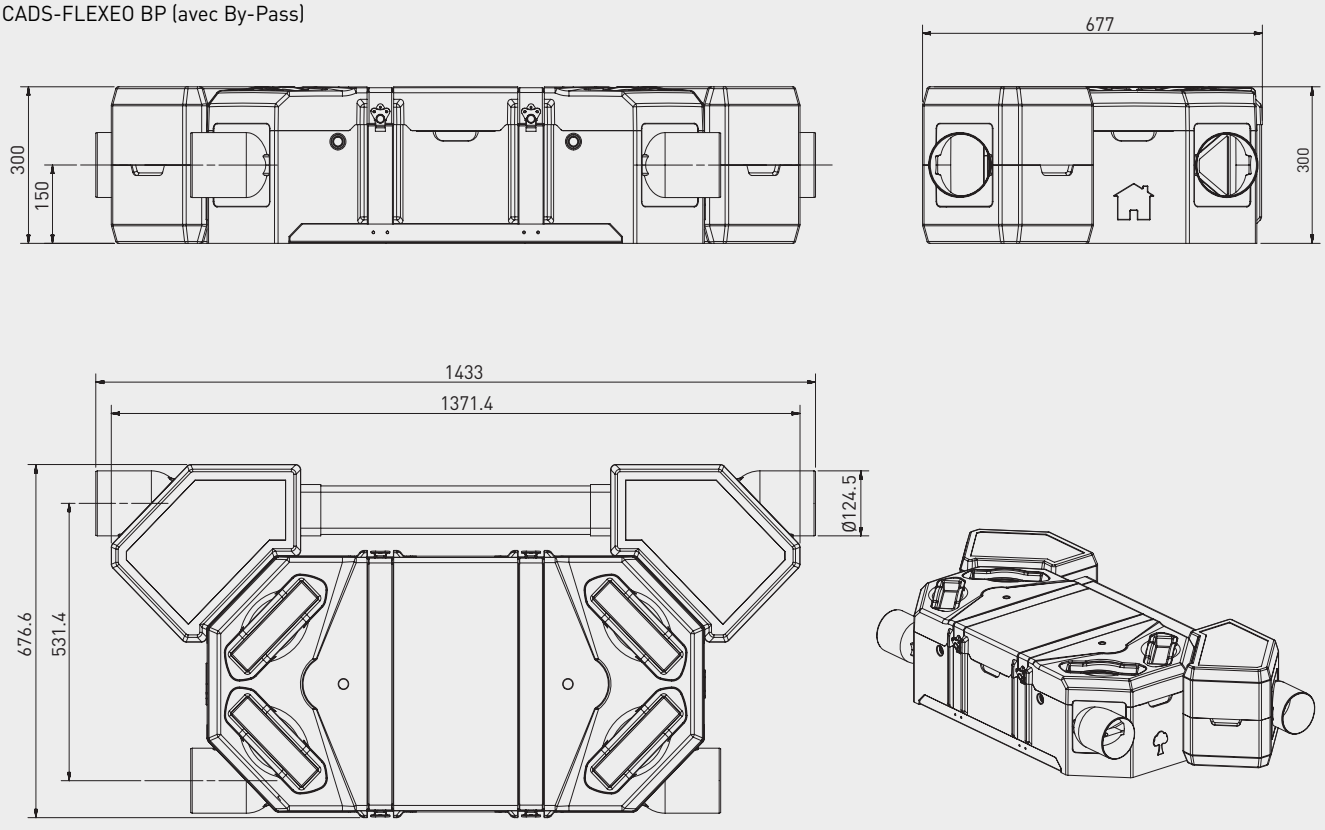

SERIE CADS FLEXEO – EXEMPLE D'INSTALLATIONS EN IMMEUBLES COLLECTIFS

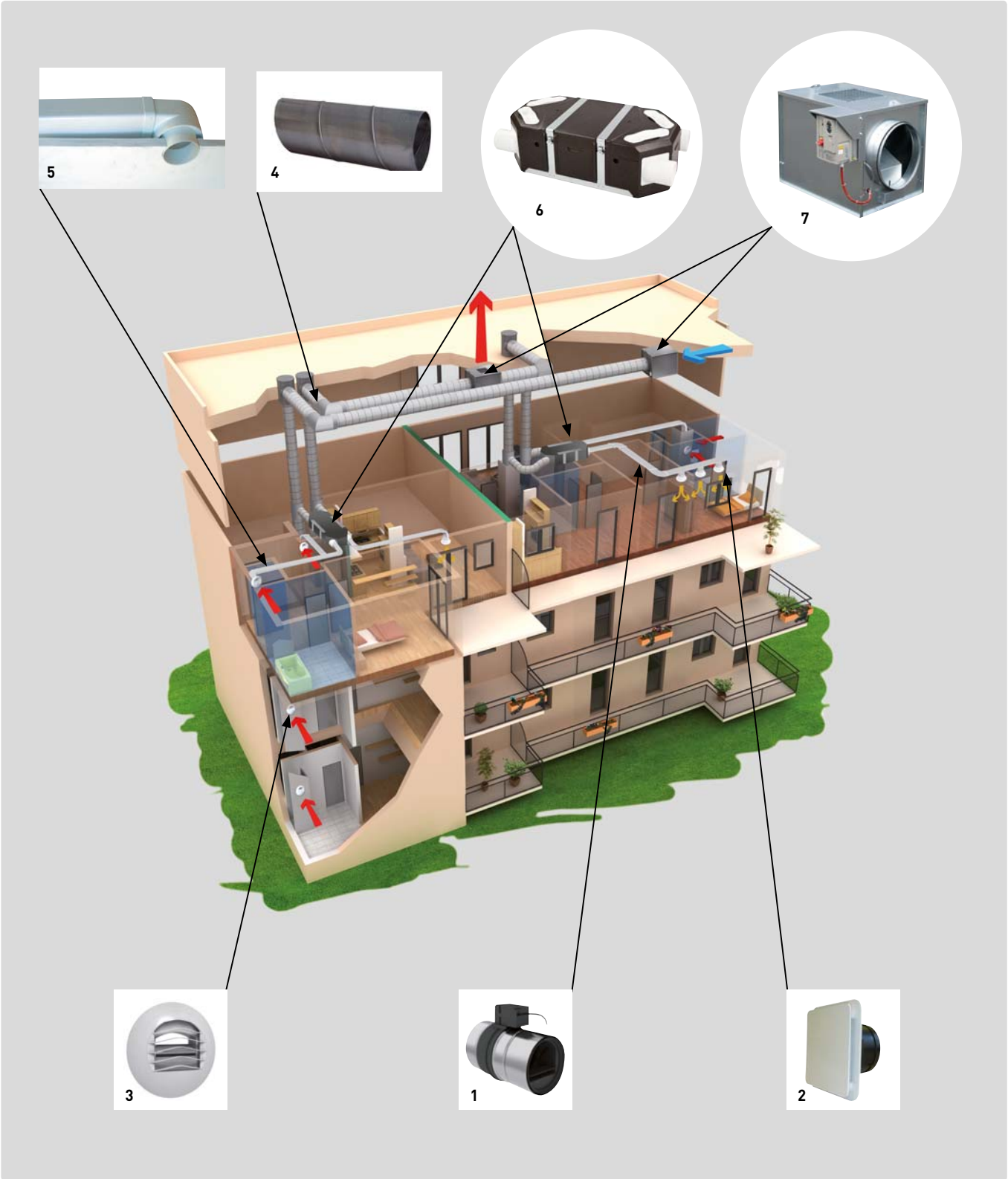

1. Registre bi-débit RMME
2. Bouche de soufflage BDOP
3. Bouche d'extraction autoréglable BAR-E
4. Conduits métaliques circulaires
5. Conduits autoextinguibles rectangulaires
6. CADS FLEXEO
7. Caisson de soufflage et caisson d'extraction CACB-N Ecowatt et/ou CACT-N ECOWATT

VMC POUR LOGEMENTS COLLECTIFS & BATIMENTS TERTIAIRES - ECHANGEURS STATIQUES
Série CADS FLEXEO

SCHEMA D'INSTALLATION EN LOGEMENTS COLLECTIFS

Un caisson d'extraction (A) centralisé extrait l'air de tout le bâtiment.
Un caisson de souffllage (B) centralisé introduit l'air extérieur dans tout le bâtiment.
Afin d'optimiser l'éfficacité du système, l'échangeur de chaleur est positionné individuellement dans chaque logement.

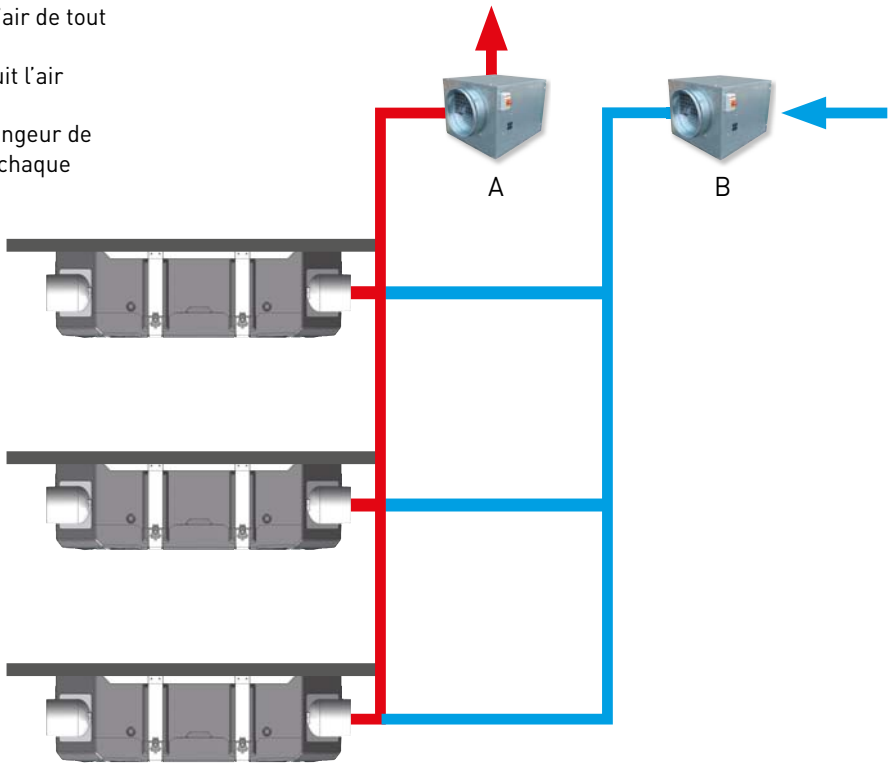

SCHEMA D'INSTALLATION EN BATIMENTS TERTIAIRES

Un caisson d'extraction (A) centralisé extrait l'air de tout le bâtiment.
Un caisson de souffllage (B) centralisé introduit l'air extérieur dans tout le bâtiment.
Afin d'optimiser l'éfficacité du système, l'échangeur de chaleur est positionné individuellement dans chaque local.

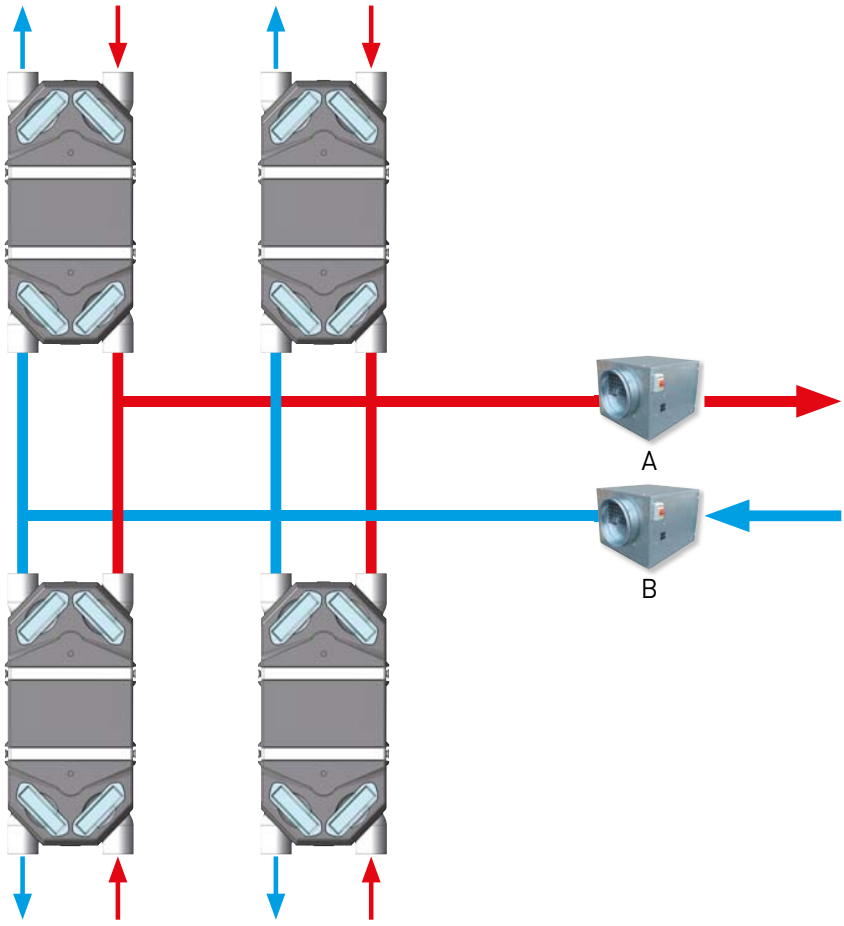

DOUBLE FLUX HAUT RENDEMENT POUR MAISONS INDIVIDUELLES ET COLLECTIF
Série ORKA



ORKA HR



ORKA HR D150

Double flux pour maisons individuelles et collectif avec échangeur à contre-flux.
Il garanti le renouvellement continu de l'air avec un rendement jusqu'à 90%.
Il est connecté via un réseau de gaines isolées aux bouches d'extraction dans chaque pièce technique.
L'air neuf est préchauffé avant d'être insufflé dans les pièces principales à travers des bouches de soufflage.
Il est équipé de ventilateurs centrifuges avec moteurs 230V-50Hz, de classe B et 3 vitesses. Ils sont développés pour un fonctionnement permanent.
By-pass 100% manuel.
Alarme de changement de filtre inclus.
Multiposition, il permet d'être installé en faux plafond et au sol.
Filtre à l'insuffation M5 (ISO ePM 10 50%, à 210 m^3/h) et filtre d'extraction G4 (ISO coarse 65%, à 210 m^3/h).
En cas de températures extérieures basses, une batterie de préchauffage doit être installée.

ErP OK



Maintenance et nettoyage des filtres faciles



Echangeur Haut Rendement à contre-flux
Fabriqué avec de plaques de PET.



Condensats
Raccordement des condensats pour évacuer la condensation issue de l'échange thermique.



Joints d'étanchéités intégrés
Piquages circulaires équipés de joints.



Interrupteur déporté inclue
Avec 2 positions:
- By-pass.
- Commande des vitesses.



Timer
Détection de filtres encrassés à l'aide d'une minuterie électronique amovible.

Applications spécifiques

VMC en habitat collectif

VMC en habitat inviduelle

Récupérateurs de chaleur

DOUBLE FLUX HAUT RENDEMENT POUR MAISONS INDIVIDUELLES ET COLLECTIF
Série ORKA



ORKA ST



ORKA ST D150

Double flux pour maisons individuelles et collectif avec échangeur à flux croisés.
Il garanti le renouvellement continu de l'air avec un rendement jusqu'à 70%.
Il est connecté via un réseau de gaines isolées aux bouches d'extraction dans chaque pièce technique.
L'air neuf est préchauffé avant d'être insufflé dans les pièces principales à travers des bouches de soufflage.
Il est équipé de ventilateurs centrifuges avec moteurs 230V-50Hz, de classe B et 3 vitesses. Ils sont développés pour un fonctionnement permanent.
By-pass 100% manuel.
Alarme de changement de filtre inclus.
Multiposition, il permet d'être installé en faux plafond et au sol.
Filtre à l'insuffation M5 (ISO ePM 10 50%, à 210 m^3/h) et filtre d'extraction G4 (ISO coarse 65%, à 210 m^3/h).
En cas de températures extérieures basses, une batterie de préchauffage doit être installée.

ErP OK



Maintenance et nettoyage des filtres faciles



Echangeur à flux croisés
Fabriqué avec de plaques de polypropilène.



Condensats
Raccordement des condensats pour évacuer la condensation issue de l'échange thermique.



Joints d'étanchéités intégrés
Piquages circulaires équipés de joints.



Interrupteur déporté inclue
Avec 2 positions:
- By-pass.
- Commande des vitesses.



Timer
Détection de filtres encrassés à l'aide d'une minuterie électronique amovible.

Applications spécifiques

VMC en habitat collectif

VMC en habitat inviduelle

Récupérateurs de chaleur

DOUBLE FLUX HAUT RENDEMENT POUR MAISONS INDIVIDUELLES ET COLLECTIF
Série ORKA

REFERENCE

O	R	K	A	S	T	D	1	5	0
1				2		3			

1 - ORKA: Serie.
2 - ST: Échangeur haut rendement
HR: Echangeur très haut rendement
3 - D150: Diamètre de connection réseau d'extraction 150 mm

CARACTERISTIQUES TECHNIQUES

Avant d'installer le ventilateur vérifier que les valeurs indiquées sur la plaque signalétique du moteur sont compatibles avec celles du réseau d'alimentation électrique.

Modèle	Tension (V)	Puissance absorbée maxi. à rejet libre (W)	Rendement au débit de référence*	Niveau de pression sonore (dB(A))	Configuration	Poids (kg)
ORKA HR	230	145	85	52	4 piquages d'aspiration de 80 mm 1 piquage d'aspiration de 125 mm	20
ORKA HR D150	230	145	85	52	1 piquage d'aspiration de 150 mm 1 piquage d'aspiration de 125 mm	20
ORKA ST	230	145	66	52	4 piquages d'aspiration de 80 mm 1 piquage d'aspiration de 125 mm	20
ORKA ST D150	230	145	66	52	1 piquage d'aspiration de 150 mm 1 piquage d'aspiration de 125 mm	20

* Température extérieure: 5ºC. Humidité extérieure relative: non significative. Température intérieure: 25ºC. Humidité relative intérieure: 30%.

COURBES CARACTERISTIQUES

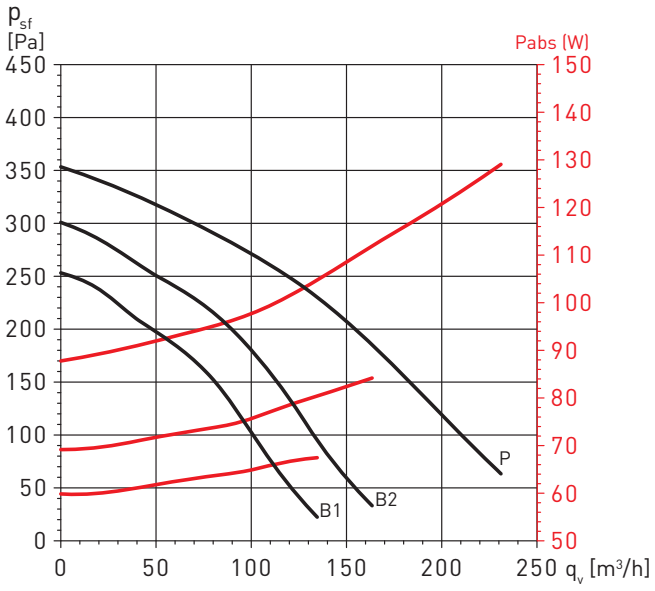

Corbes B1 et B2: Petite vitesse
Corbe P: Boost cuisine

DOUBLE FLUX HAUT RENDEMENT POUR MAISONS INDIVIDUELLES ET COLLECTIF
Série ORKA

DIMENSIONS (mm)

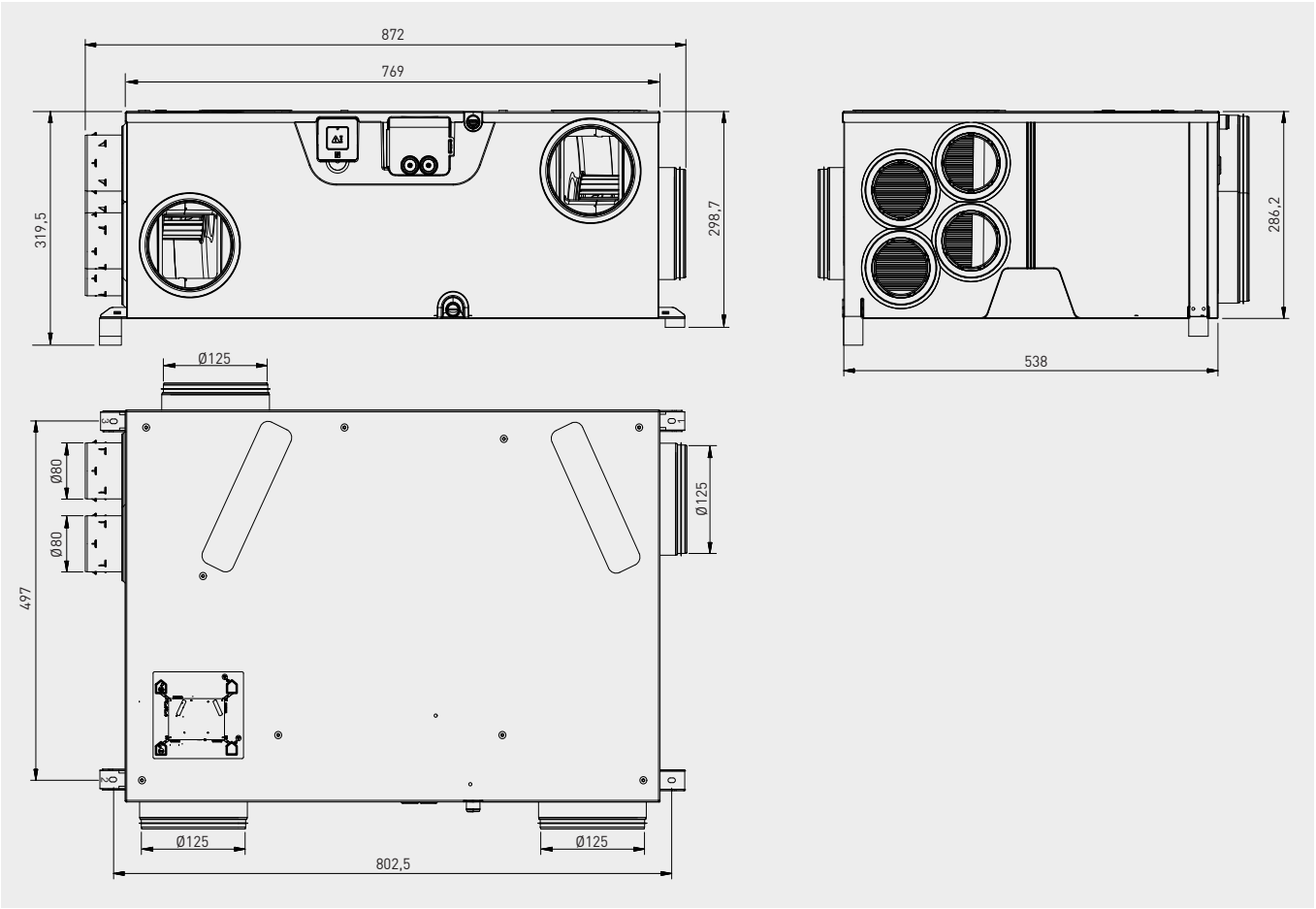

SCHEMA DE FONCTIONNEMENT

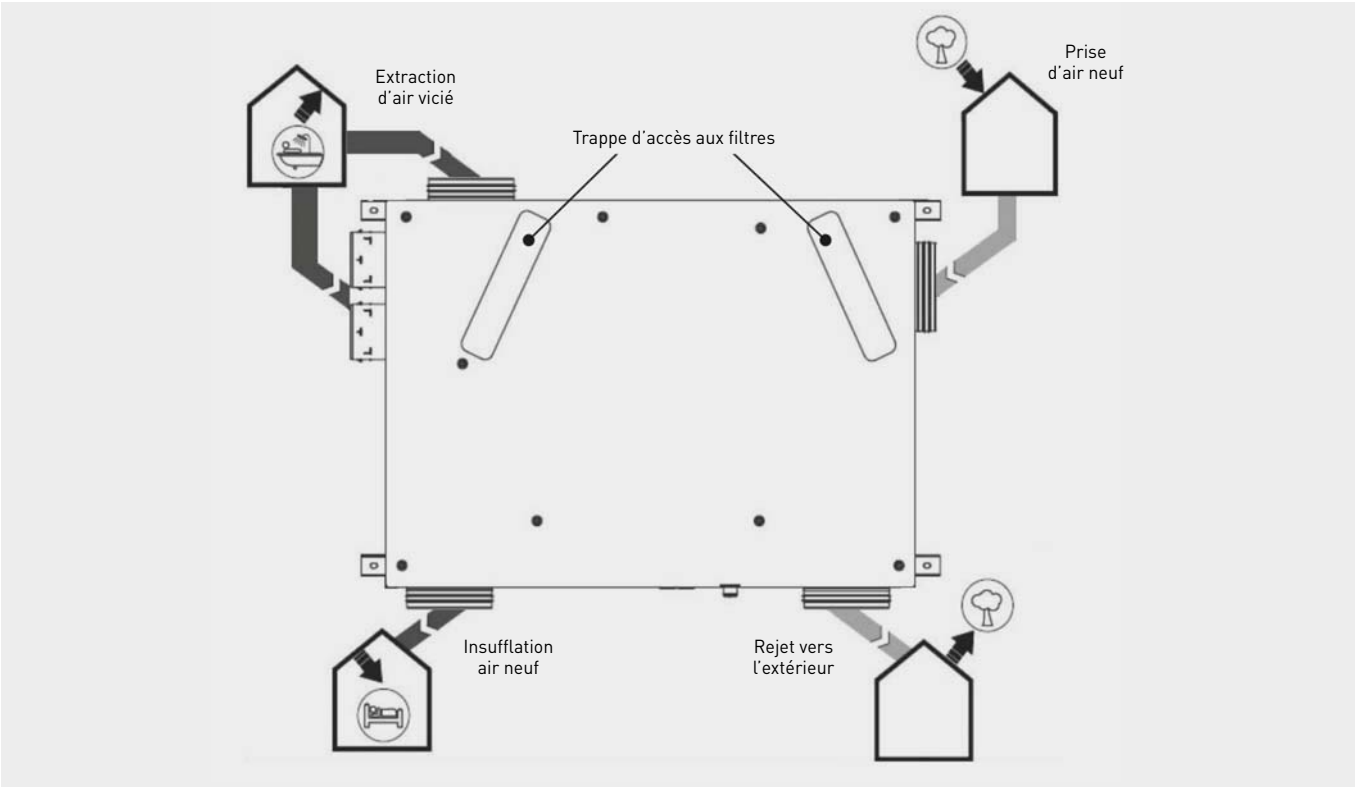

ACCESSOIRES



ABE 500W
Unité de préchauffage
Permet d'éviter la formation de givre sur le réseau d'extraction au niveau du rejet. Equipée d'une batterie de 500W et de thermostats de régulation.



RDR
Régulateur de débit autoréglable pour BDO. Ils sont installés dans le conduit.

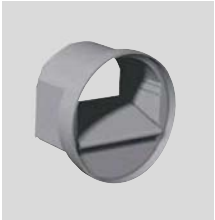

RD BP
Regulateurs de débit autoréglables de basse pression (20/100 PA). Ils sont installés dans le conduit.
Diamètre 80 mm.
Débit: 15 ou 30 m^3/h.



RD BP SM
Regulateurs de débit autoréglables de basse pression (20/100 PA). Ils sont installés dans a manchette des bouches BDOP.
Diamètre 80 mm.
Débit: 15 ou 30 m^3/h.

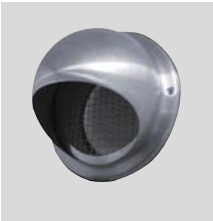

PAQS
Prise d'air de façade avec grille inti-insectes.



BOA / BOAC
Bouches d'extraction
BOA 80/125.
BOAC 80/125.

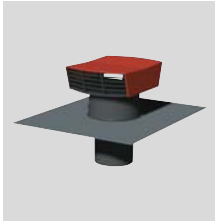

CT-P
Chapeaux de toitures plastiques pour le rejet ou la prise d'air.



FLEXIREC
Conduits semi-flexibles oblongs.



FLEXICIR
Conduits semi-flexibles circulaires.



BDOP
Bouche d'extraction et d'insufflation esthétique.

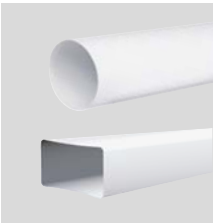

TUBPLA
Conduits auto extinguibles rectangulaires et circulaires.



TUBPLA V
Conduits auto extinguibles rectangulaires et circulaires avec joint d'étancheité.



DERIV
Dérivation PVC.

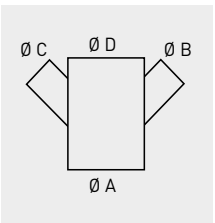

Modèle	Ø A (mm)	Ø B (mm)	Ø C (mm)	Ø D (mm)
DERIV 80-80 P	80	80	80	
DERIV 125-60-60-125 P	125	60	60	125
DERIV 125-60-60-125 P	125	60	60	60
DERIV 150-125-125 P	150	125	125	
DERIV 150-60-60-125 P	150	60	60	125

AERATEURS simple flux monocanal et à extraction directe

AERATEURS DE SALLE DE BAINS



76 SILENT ECO



92 SILENT DESIGN



101 SILENT



110 EDM



117 DECOR



124 ECOAIR DESIGN ECOWATT



127 ECOAIR LC ECOWATT



130 EBB DESIGN



132 EBB-N

134 EB-100N

AERATEURS VITRE-MUR



136 HV-STYLVENT



143 HCM-N

Produits certifiés par
Noise Abatement Society

Séries conformes
à la Directive ErP

Séries énergétiquement
efficaces

VENTILATION MECANIQUE SIMPLE FLUX MONOCANAL
Série SILENT ECO





❶ La facade

Tout comme ses prédécesseurs, la gamme de produits SILENT ECO convainc par son élégance épurée et exigeante, ce qui permet d'intégrer le ventilateur dans les différentes situations d'habitat.

❷ La technologie quick-snap

Pour un montage simple, rapide et sans outils, comme à l'accoutumée, tous les ventilateurs confort de la gamme de produits SILENT ECO sont équipés de la «TECHNOLOGIE QUICK-SNAP», qui a fait ses preuves.
Ce montage sans vis est équipé d'un support absorbant les vibrations pour isoler des bruits solidiens.

❸ Le moteur

Sans maintenance, permettant de réaliser des économies d'énergie et câblé prêt à enficher pour un raccordement électrique sans problème, notre moteur à induit extérieur à débit constant est un moteur vraiment endurant.
Peu importe que ce soit en version à 1 ou 2 vitesses (en version GL), avec interrupteur de marche/arrêt, relais temporisé, hygrostat, etc., il est parfaitement paré pour toutes les exigences possibles et imaginables. Vous décidez du mode de fonctionnement.

❹ Le clapet anti-retour pour l'air

Le clapet anti-retour pour l'air, utilisable de façon flexible pour toutes les situations de montage, est conçu sous forme de clapet pour la fumée froide dans tous les modèles de la gamme SILENT ECO.
Elle ne répond donc ainsi pas seulement aux prescriptions de l'ÖNORM H 6036 mais aussi à celles de l'ÖNORM H 6027, restant ainsi nettement en-dessous de la valeur limite prescrite du taux de fuite d'air.
Grâce à l'utilisation de matériaux haut de gamme, le clapet anti-retour résiste à des températures jusqu'à 200°C.

❺ Plus économique que jamais

En tant que société leader dans le domaine des installations domestiques et industrielles de ventilation en Europe, nous nous engageons en permanence dans l'amélioration et l'évolution durable de nos produits en matière de rendement énergétique et d'utilisation de matériaux écologiques.
C'est fidèle à cette philosophie que nous avons entièrement modifié le cœur de nos ventilateurs confort de la génération SILENT ECO, à savoir la roue du ventilateur.

Le résultat:
La puissance absorbée spécifique en fonction du volume d'air de tous les SILENT ECO est nettement supérieure aux valeurs de la directive «klima:aktiv» actuelle, et ce à tous les niveaux! Le tout avec des débits d'air extrait nettement améliorés.
Le SILENT ECO répond donc dès aujourd'hui aux exigences de demain.

6 Plus performant que jamais

Malgré ses données de performance impressionnantes, le SILENT ECO se présente de façon silencieuse et discrète. Avec un niveau de pression acoustique total de 24 dB (A) pour le niveau de charge de base, environ 36 dB (A) pour la charge de service de plus de 60 m³/h et 44 dB (A) pour 100 m³/h, le SILENT ECO compte parmi les dispositifs les plus silencieux de sa catégorie.

7 Performant comme jamais

Conformément aux exigences de la nouvelle ÖNORM H 6036, les ventilateurs de cuisines ont un débit d'air extrait de plus de 100 m³/h.
Les données de performances du SILENT ECO sont les seules à avoir été testées par le laboratoire d'essai accrédité TÜV Süd aux termes de la nouvelle ÖNORM H 6036.



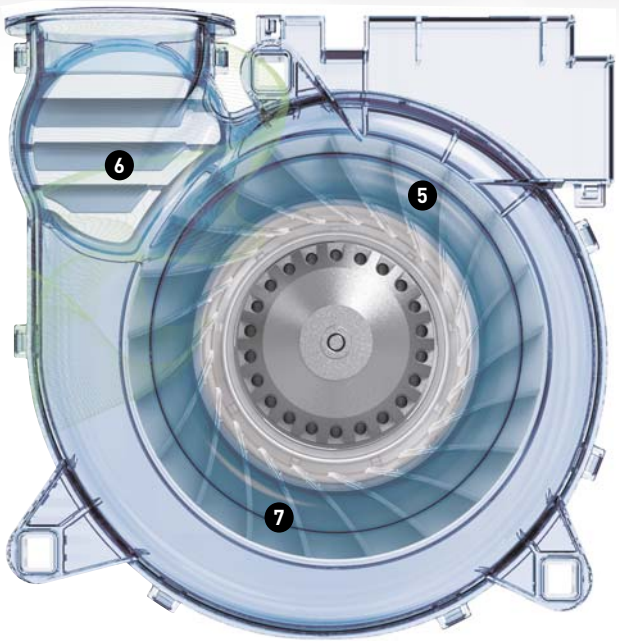

GUIDE DE CHOIX VENTILATEURS SILENT ECO - ENCASTRÉ ECO



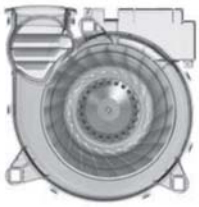

SILENT ECO

		SILENT ECO U 60	SILENT ECO U 100	SILENT ECO U 60 F90	SILENT ECO U 100 F90
STANDARD	Façade d'isolation acoustique avec filtres, finition brillante de couleur blanche, RAL 9016, aspiration en périphérie de la plaque	✓	✓	✓	✓
	Unité de ventilation avec moteur à rotor externe sans entretien à économie d'énergie fonctionnement à débit constant	✓	✓	✓	✓
	Boîtier en plastique pour montage encastré avec clapet anti retour étanche, profondeur 98 mm	✓	✓		
	Boîtier de protection coupe-feu avec clapet anti-retour FLI 90, profondeur d'installation 140 mm			✓	✓
	Evacuation par le dessus diamètre 75/80mm	✓	✓	✓	✓
ACCESSOIRES ou versions spéciales (doivent être commandés séparément et disponibles pour un coût supplémentaire)	Carte relais, Tempo fixe 7min, retardé à l'enclenchement 1min, type NRS	✓	✓	✓	✓
	Carte relais, Tempo réglable 1 à 20 min, retardé à l'enclenchement 0 à 3 min, type NRS/E	✓	✓	✓	✓
	Carte relais de commande à intervalle, l'enclenchement retardé et l'intervalle de temps peuvent être réglés, Type INS/ECO	✓	✓	✓	✓
	2 vitesses Type: GL	✓	✓	✓	✓
	Contrôle de l'humidité Type: HGEECO	✓	✓	✓	✓
	Piquage Ø 75/80	✓	✓	✓	✓
	Piquage d'extraction de la pièce voisine Ø 75/80 (gauche, droite à préciser lors de la commande)	✓	✓	✓	✓
	Piquage d'extraction pour cuvette WC Ø 40/50 (gauche, droite à préciser lors de la commande)	✓	✓		
	Support de fixation plastique de type MBK	✓	✓		
	Etrier de fixation en métal type MBM	✓	✓	✓	✓

Fonctionnement du contrôle de l'humidité automatique pour ventilateur Silent-ECO avec détection d'humidité intégré HGEECO:



Contrôleur Hygrostat

L'hygrostat intégré dans la façade HGEECO démarre le ventilateur dès que la consigne d'humidité est atteinte (par exemple, lorsque vous prenez une douche), et s'arrête automatiquement lorsqu'il n'y a plus d'humidité.

En été, il arrive parfois pour des raisons météorologiques, que l'humidité relative ne descend pas en-dessous de 70%. On peut alors ajuster la valeur de consigne de mesure d'humidité.
Réglage de la consigne recommandée: Eté: 75 - 80% HR, Hiver: 65% RH.
Le réglage d'été est utilisé lorsque le ventilateur commence à fonctionner en continu etqu'il ne s'arrête plus.

Les options de commande suivantes sont disponibles:
1. Le fonctionnement de la grande vitesse sur HGEECO et/ou interrupteur (lumière).
2. Utilisation de la grande vitesse sur HGEECO et/ou avec un relais de poursuite.

Modèle standard (2 possibilités):
1. Enclenchement sur la petite vitesse avec interrupteur (lumière) commutation sur la grande vitesse avec HGEECO ou relais de poursuite.
2. Le ventilateur fonctionne en continu à basse vitesse, et commute sur la grande vitesse, avec HGEECO et / ou un relais de poursuite.

GUIDE DE CHOIX VENTILATEURS SILENT ECO - EN APPLIQUE ECO



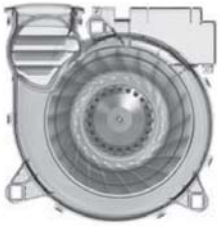

SILENT ECO

		SILENT ECO A 60	SILENT ECO A 100	SILENT ECO A 60 F90	SILENT ECO A 100 F90
STANDARD	Boîte avec façade d'isolation acoustique en finition haute brillance montage en applique, avec clapet anti retour, couleur blanc, ~ RAL 9016, aspiration en périphérie de la plaque	✓	✓	✓	✓
	Unité de ventilation avec moteur à rotor externe sans entretien à économie d'énergie fonctionnement à débit constant	✓	✓	✓	✓
	FLI 90 – protection incendie			✓	✓
	Evacuation par l'arrière diamètre 75/80 mm	✓	✓	✓	✓
ACCESSOIRES ou versions spéciales (doivent être commandés séparément et disponibles pour un coût supplémentaire)	Carte relais, Tempo fixe 7min, retardé à l'enclenchement 1min, type NRS	✓	✓	✓	✓
	Carte relais, Tempo réglable 1 à 20min, retardé à l'enclenchement 0 à 3min, type NRS/E	✓	✓	✓	✓
	Carte relais de commande à intervalle, l'enclenchement retardé et l'intervalle de temps peuvent être réglés, Type INS/ECO	✓	✓	✓	✓
	2 vitesses Type: GL	✓	✓	✓	✓
	Contrôle de l'humidité Type: HGEECO	✓	✓	✓	✓
	Piquage Ø 75/80 sur le dessus	✓	✓		

Fonctionnement du contrôle de l'humidité automatique pour ventilateur Silent-ECO avec détection d'humidité intégré HGEECO:



Contrôleur Hygrostat

L'hygrostat intégré dans la façade HGEECO démarre le ventilateur dès que la consigne d'humidité est atteinte (par exemple, lorsque vous prenez une douche), et s'arrête automatiquement lorsqu'il n'y a plus d'humidité.

En été, il arrive parfois pour des raisons météorologiques, que l'humidité relative ne descend pas en-dessous de 70%. On peut alors ajuster la valeur de consigne de mesure d'humidité.
Réglage de la consigne recommandée: Eté: 75 - 80% HR, Hiver: 65% RH.
Le réglage d'été est utilisé lorsque le ventilateur commence à fonctionner en continu et qu'il ne s'arrête plus.

Les options de commande suivantes sont disponibles:
1. Le fonctionnement de la grande vitesse sur HGEECO et/ou interrupteur (lumière).
2. Utilisation de la grande vitesse sur HGEECO et/ou avec un relais de poursuite.

Modèle standard (2 possibilités):
1. Enclenchement sur la petite vitesse avec interrupteur (lumière) commutation sur la grande vitesse avec HGEECO ou relais de poursuite
2. Le ventilateur fonctionne en continu à basse vitesse, et commute sur la grande vitesse, avec HGEECO et / ou un relais de poursuite

VENTILATEUR ENCASTRÉ ECO - MOTEUR À ÉCONOMIE D'ÉNERGIE - SILENT ECO U... SERIES



Ventilateur encastré pour ventiler les salles de bains, WC, cuisines domestiques, ... adapté pour la connexion à un réseau principal partagé (système monotube), installation murale ou en plafond.

Description technique

- Caractéristiques des courbes de débit et de pression certifié. Le taux de fuite d'air < 0,01 m^3/h, certifié par l'autorité dinspection accrédité TÜV SÜD Munich.
- ÖVE-certified, indice de protection contre les jets d'eau IPX5. Installation possible dans les volumes 1 des pièces d'eau.
- ⧈ protection classe II, pas de conducteur de terre nécessaire.
- Orientation du piquage du rejet d'air modifiable.
- Plaque frontale blanche RAL 9016 brillante design.
- Filtre de grande surface facile à remplacer.
- Façade pivotable > 10° et réglage > -30 mm sur la profondeur pour corriger l'alignement du caisson encastré.
- Technologie Quick Snap pour un montage rapide sans vis. Équipé d'un support absorbant les vibrations pour l'isolation contre les bruits solidiens.
- Plaque acoustique à placer derrière la façade.
- Connexion électrique pré-câblé. Moteur enfichable y compris l'electronique de commande avec tempo fixe NRS, réglable NRS/E, intervalle INS/ECO ou hygro HGEECO.
- Température d'air extrait max 40°C.
- Boîtiers également disponibles avec un revêtement résistant au feu - voir la documentation technique pour SILENT ECO U ... F90.

VARIANTE DE MONTAGE
Extraction par le dessus (top)

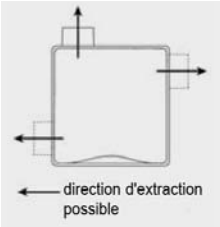

VARIANTE DE MONTAGE
Extraction par l'arrière (rear)



Moteur
Sans entretien, moteur à rotor externe, débit constant avec un faible niveau sonore/basse consommation d'energie, turbine haute performance accouplement direct, protection thermique intégrée, pré-câblé et enfichable version GL 2 vitesses.

Ventilateur
Volute et plaque de base en polycarbonate, résistant jusqu'à la température de 150°C.

Caisson
98 mm de profondeur, en ABS, avec clapet anti-retour étanche à l'air, 3 trous pré-percé pour aspiration cuvette de WC ou extraction de pièce attenante. Raccord Ø 75/80 conduit d'évacuation vers le haut (ou à l'arrière), conique pour les tuyaux d'un diamètre intérieur de 75-80 mm.

DIMENSIONS

Standard: conduit d'évacuation Ø 75/80 par le dessus (TOP). Le ventilateur est également disponible avec un piquage arrière Ø 75/80.
Référence: SILENT ECO U ... Ø 80 REAR.

Extraction par le dessus (top): standard

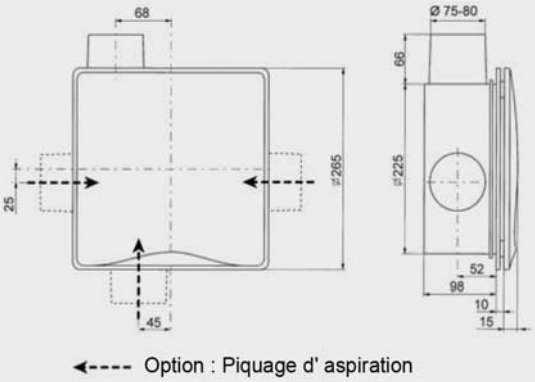

Extraction par l'arrière (rear): special

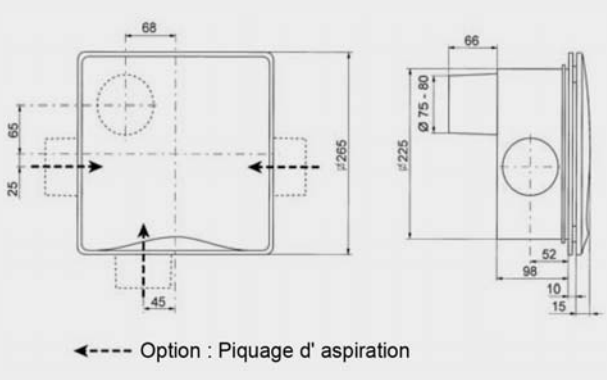

COURBES

Courbes débit pression et caractéristiques complètes du ventilateur SILENT ECO A ... ...

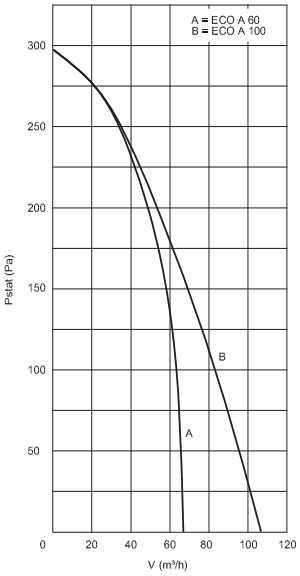

Donnees techniques

SILENT ECO A 60

Type	SILENT ECO A 60 (1 vitesse)	SILENT ECO A 60 GL (2 vitesses)
Débit d'extraction	66 m³/h	66/27 m³/h
Puissance moteur	11,2 W	11,2/4,5 W
SFP	0,17 Wh/m³	0,17/0,17 Wh/m³
Tension	230 V-, 50 Hz	230 V-, 50 Hz
Pression sonore	37 dB(A)	37/24 dB(A)

SILENT ECO A 100

Type	SILENT ECO A 100 (1 vitesse)	SILENT ECO A 100 GL (2 vitesses)
Débit d'extraction	107 m³/h	107/27 m³/h
Puissance moteur	26,9 W	26,9/4,5 W
SFP	0,25 Wh/m³	0,25/0,17 Wh/m³
Tension	230 V-, 50 Hz	230 V-, 50 Hz
Pression sonore	44 dB(A)	44/24 dB(A)

INFORMATION TECHNIQUE

La version GL signifie que les moteurs possèdent 2 vitesses. Il existe différentes possibilitées pour le passage en grande vitesse, suivant la conception de l'installation. Le débit nominal (ou petite vitesse) est activé via un interrupteur M/A (pas de relais temporisé), ou un détecteur d'humidité ou en marche permanente. La grande vitesse peut être activée via un interrupteur M/A, avec un relais temporisé, hygrostat, etc.

EMBALLAGE

Les ventilateurs SILENT ECO A ... série sont emballés dans des boîtes écologiques fabriqués à partir de papier recyclé entièrement prêt pour l'installation. La livraison comprend des chevilles et des vis pour le montage mural ou au plafond.

RACCORDEMENT

1 vitesse
On/Off via un interrupteur
(ou l'interrupteur d'éclairage)

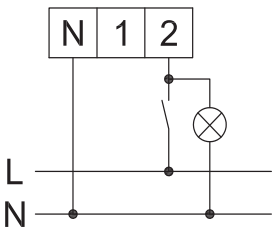

avec le relais retardé a l'arrêt
NRS, NRS/E, INS/ECO
ou en version GL 2 vitesses ou
hygrostat HGEECO intégré

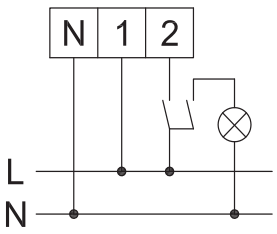

Autres modes de commutation et de circuits spéciaux sur demande.
Attention: un interrupteur 2 póles marche / arrêt doit être utilisé pour toutes les variantes de commutation à l'exception de la version 1 seule vitesse (retour de la phase sur la borne 2).

VENTILATEUR ENCASTRÉ ECO - MOTEUR À ÉCONOMIE D'ÉNERGIE - SILENT ECO U... F90 SERIES



Protection incendies certifiés - feu classe de résistance F90
Ventilateur encastré pour ventiler les salles de bains, WC, cuisines domestiques, ... adapté pour la connexion à un réseau principal partagé (système monotube), installation murale ou en plafond.

Description technique

- Certifié protection incendie - classe de protection incendie F90.
- Le taux de fuite d'air < 0,01 m^3/h, certifié par l'autorité d'inspection accrédité TÜV SÜD Munich.
- ÖVE-certified, indice de protection contre les jets d'eau IPX5. Installation possible dans les volumes 1 des pièces d'eau.
- ⧈ protection classe II, pas de conducteur de terre nécessaire.
- Orientation du piquage du rejet d'air modifiable.
- Plaque frontale blanche RAL 9016 brillante design.
- Filtre de grande surface facile à remplacer.
- Façade pivotable > 10° et réglage > -30 mm sur la profondeur pour corriger l'alignement du caisson encastré.
- Technologie Quick Snap pour un montage rapide sans vis. Équipé d'un support absorbant les vibrations pour l'isolation contre les bruits solidiens.
- Plaque acoustique à placer derrière la façade.
- Connexion électrique pré-câblé. Moteur enfichable y compris l'electronique de commande avec tempo fixe NRS, réglable NRS/E, intervalle INS/ECO ou hygro HGEECO.
- Température d'air extrait max 40°C.

Moteur
Sans entretien, moteur à rotor externe, débit constant avec un faible niveau sonore/basse consommation d'energie, turbine haute performance accouplement direct, protection thermique intégrée, pré-câblé et enfichable version GL 2 vitesses.

Ventilateur
Volute et plaque de base en polycarbonate, résistant jusqu'à la température de 150°C.

Caisson
Boîtier résistant au feu F90 en fibre silicate panneaux résistants au feu de 40 mm de tous les côtés avec clapet anti-retour étanche à l'air, piquage métallique Ø80 vers le haut (ou à l'arrière).

ACCESSOIRES (en supplément)



Support d'installation MPC
nécessaires pour le montage du boîtier UP sous gaine ou pour une installation au plafond.

VARIANTE DE MONTAGE
Extraction par le dessus (top)

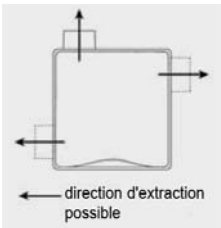

VARIANTE DE MONTAGE
Extraction par l'arrière (rear)



DIMENSIONS (mm)

Ventilateur avec un piquage Ø80 mm, coupe feu disponibles à gauche, à droite ou en bas - en standard: dessus référence: SILENT ECO U 60 ... F90, 2 (voir 3 opcions d'orientation indiquées ci-dessous en pointillés).

Extraction par le dessus (top): standard

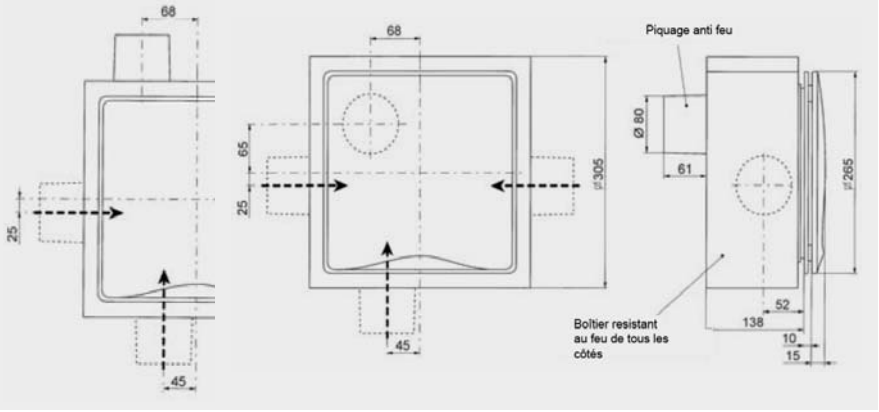

Extraction par l'arrière (rear): special

COURBES

Courbes débit pression et caractéristiques complètes du ventilateur SILENT ECO U ... ... F90.

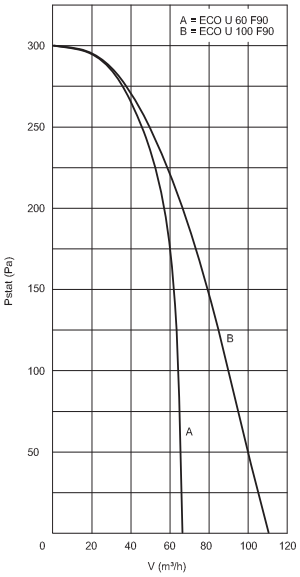

Donnees techniques

SILENT ECO U ... ... F90 Ø 80 top

Type	SILENT ECO U 60 F90 (1 vitesse)	SILENT ECO U 60 GL F90 (2 vitesses)	SILENT ECO U 100 F90 (1 vitesse)	SILENT ECO U 100 GL F90 (2 vitesses)
Débit d'extraction	67 m³/h	67/27 m³/h	111 m³/h	111/27 m³/h
Puissance moteur	11,2 W	11,2/4,8 W	27,3 W	27,3/4,8 W
SFP	0,17 Wh/m³	0,17/0,18 Wh/m³	0,25 Wh/m³	0,25/0,18 Wh/m³
Tension	230 V-, 50 Hz	230 V-, 50 Hz	230 V-, 50 Hz	230 V-, 50 Hz
Pression sonore	36 dB(A)	36/24 dB(A)	46 dB(A)	46/24 dB(A)

SILENT ECO U ... ... F90 0 80 rear

Type	SILENT ECO U 60 F90 (1 vitesse)	SILENT ECO U 60 GL F90 (2 vitesses)	SILENT ECO U 100 F90 (1 vitesse)	SILENT ECO U 100 GL F90 (2 vitesses)
Débit d'extraction	66 m³/h	66/27 m³/h	107 m³/h	107/27 m³/h
Puissance moteur	11,2 W	11,2/4,5 W	26,9 W	26,9/4,5 W
SFP	0,17 Wh/m³	0,17/0,17 Wh/m³	0,25 Wh/m³	0,25/0,17 Wh/m³
Tension	230 V-, 50 Hz	230 V-, 50 Hz	230 V-, 50 Hz	230 V-, 50 Hz
Pression sonore	37 dB(A)	37/24 dB(A)	44 dB(A)	44/24 dB(A)

INSTALLATION

L'installation doit suivre les instructions d'installation et de fonctionnement prévues pour assurer la conformité avec les critéres de protection contre les incendies de FLI 90. La norme doit etre demandée a l'avance a des fins de planification. Les détails et les informations contenues dans les dans les fiches techniques sont basées sur nos connaissances actuelles et les normes et réglements en vigueur au moment de la publication.

INFORMATION TECHNIQUE

La version GL signifie que les moteurs possèdent 2 vitesses. Il existe différentes possibilitées pour le passage en grande vitesse, suivant la conception de l'installation. Le débit nominal (ou petite vitesse) est activé via un interrupteur M/A (pas de relais temporisé), ou un détecteur d'humidité ou en marche permanente. La grande vitesse peut être activée via un interrupteur M/A, avec un relais temporisé, hygrostat, etc.

VENTILATION MECANIQUE SIMPLE FLUX MONOCANAL
Série SILENT ECO

EMBALLAGE

Les ventilateurs SILENT ECO U... F90 series sont disponibles en 2 parties:

1. La base: Boitier complet a encastrer avec couvercle et clapet anti retour, piquage d'extraction d'air Ø 80 mm (collecteur de connexion pour cuvette de WC ou extraction d'une piéce supplémentaire en option).
2. Puis compléter: Ventilateur, pré-cablé et enfichable (disponible avec un relais retardé a l'arret ou a 2 vitesses dans la version GL ou un hygrostat HGEECO en option). Facade a haute brillance en 2 parties avec filtre et amortisseur de bruit.

RACCORDEMENT

1 vitesse
On/Off via un interrupteur
(ou l'interrupteur d'éclairage)

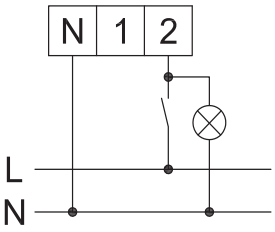

avec le relais retardé a l'arrêt
NRS, NRS/E, INS/ECO
ou en version GL 2 vitesses ou
hygrostat HGEECO intégré

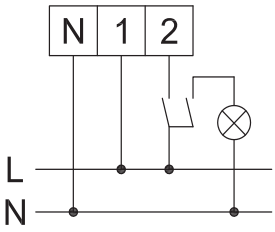

Autres modes de commutation et de circuits spéciaux sur demande.
Attention: un interrupteur 2 póles marche / arrêt doit être utilisé pour toutes les variantes de commutation à l'exception de la version 1 seule vitesse (retour de la phase sur la borne 2).

VENTILATEUR MONTAGE APPARENT - MOTEUR A ÉCONOMIE D'ÉNERGIE - SILENT ECO A ... SERIES ECO



Ventilateur montage apparent pour ventiler les salles de bains, WC, cuisines domestiques, ... adapté pour la connexion à un réseau principal partagé (système monotube), installation murale ou en plafond.

Description technique

- Caractéristiques des courbes de débit et de pression certifié le taux de fuite d'air < 0,01 m^3/h, certifié par l'autorité d'inspection accrédité TÜV SÜD Munich.
- ÖVE-certified, indice de protection contre les jets d'eau IPX5. Installation possible dans les volumes 1 des pièces d'eau.
- ⧈ protection classe II, pas de conducteur de terre nécessaire.
- Orientation du piquage du rejet d'air modifiable.
- Plaque frontale blanche RAL 9016 brillante design.
- Filtre de grande surface facile à remplacer.
- Façade pivotable > 10° et réglage > -30 mm sur la profondeur pour corriger l'alignement du caisson encastré.
- Technologie Quick Snap pour un montage rapide sans vis. Équipé d'un support absorbant les vibrations pour l'isolation contre les bruits solidiens.
- Plaque acoustique à placer derrière la façade.
- Connexion électrique pré-câblé. Moteur enfichable y compris l'electronique de commande avec tempo fixe NRS, réglable NRS/E, intervalle INS/ECO ou hygro HGEECO.
- Température d'air extrait max 40°C.
- Boîtiers également disponibles avec un revêtement résistant au feu - voir la documentation technique pour SILENT ECO A ... F90.

Moteur
Sans entretien, moteur à rotor externe, débit constant avec un faible niveau sonore/basse consommation d'energie, turbine haute performance accouplement direct, protection thermique intégrée, pré-câblé et enfichable version GL 2 vitesses.

Ventilateur
Volute et plaque de base en polycarbonate, résistant jusqu'à la température de 150°C.

Caisson
Boîtier pour montage en apparent en deux parties rigides face avant blanc brillant, ~RAL 9016, avec clapel anti-retour étanche à l'air, isolation phonique bande d'étanchéité autour de la boîte à l'arrière.

DIMENSIONS (mm)

Standard design

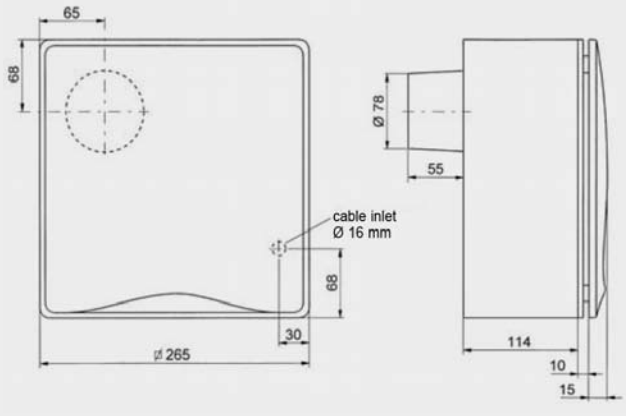

Variantes d'installation

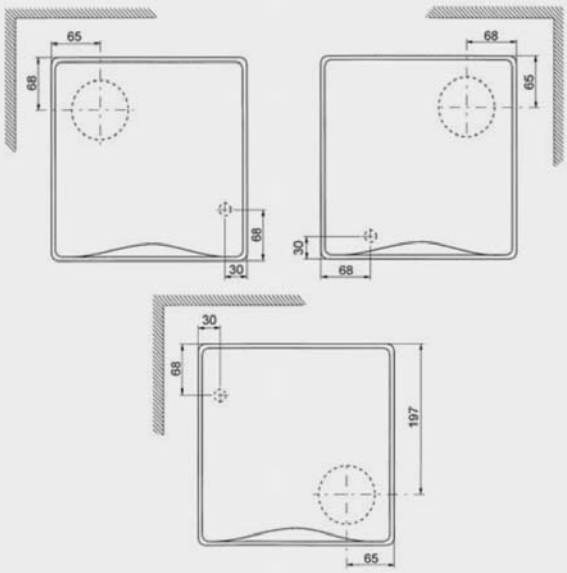

Ces boîtiers en saillie sont disponibles sur demande avec une évacuation d'air monté sur le dessus.

VENTILATION MECANIQUE SIMPLE FLUX MONOCANAL
Série SILENT ECO

COURBES

Courbes débit pression et caractéristiques complètes du ventilateur SILENT ECO U ... ...

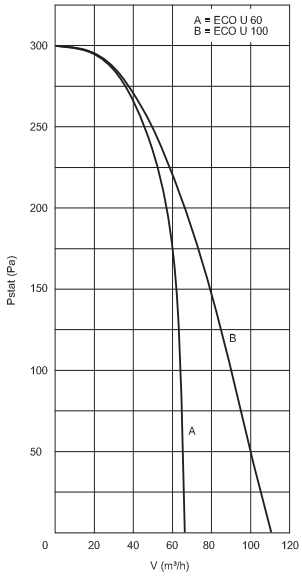

Donnees techniques

SILENT ECO U ... ... Ø 80 top

Type	SILENT ECO U 60 (1 vitesse)	SILENT ECO U 60 GL (2 vitesses)	SILENT ECO U 100 (1 vitesse)	SILENT ECO U 100 GL (2 vitesses)
Débit d'extraction	67 m³/h	67/27 m³/h	111 m³/h	111/27 m³/h
Puissance moteur	11,2 W	11,2/4,8 W	27,3 W	27,3/4,8 W
SFP	0,17 Wh/m³	0,17/0,18 Wh/m³	0,25 Wh/m³	0,25/0,18 Wh/m³
Tension	230 V-, 50 Hz	230 V-, 50 Hz	230 V-, 50 Hz	230 V-, 50 Hz
Pression sonore	36 dB(A)	36/24 dB(A)	46 dB(A)	46/24 dB(A)

SILENT ECO U ... ... Ø 80 rear

Type	SILENT ECO U 60 (1 vitesse)	SILENT ECO U 60 GL (2 vitesses)	SILENT ECO U 100 (1 vitesse)	SILENT ECO U 100 GL (2 vitesses)
Débit d'extraction	66 m³/h	66/27 m³/h	107 m³/h	107/27 m³/h
Puissance moteur	11,2 W	11,2/4,5 W	26,9 W	26,9/4,5 W
SFP	0,17 Wh/m³	0,17/0,17 Wh/m³	0,25 Wh/m³	0,25/0,17 Wh/m³
Tension	230 V-, 50 Hz	230 V-, 50 Hz	230 V-, 50 Hz	230 V-, 50 Hz
Pression sonore	37 dB(A)	37/24 dB(A)	44 dB(A)	44/24 dB(A)

INFORMATION TECHNIQUE

La version GL signifie que les moteurs possèdent 2 vitesses. Il existe différentes possibilitées pour le passage en grande vitesse, suivant la conception de l'installation. Le débit nominal (ou petite vitesse) est activé via un interrupteur M/A (pas de relais temporisé), ou un détecteur d'humidité ou en marche permanente. La grande vitesse peut être activée via un interrupteur M/A, avec un relais temporisé, hygrostat, etc.

EMBALLAGE

Les ventilateurs SILENT ECO U... series sont disponibles en 2 parties:

1. La base: Boitier complet a encastrer avec couvercle et clapet anti retour, piquage d'extraction d'air Ø 75-80 mm (collecteur de connexion pour cuvette de WC ou extraction d'une piéce supplémentaire en option).
2. Puis compléter: Ventilateur, pré-cablé et enfichable (disponible avec un relais retardé a l'arret ou a 2 vitesses dans la version GL ou un hygrostat HGEECO en option). Facade a haute brillance en 2 parties avec filtre et amortisseur de bruit.

RACCORDEMENT

1 vitesse
On/Off via un interrupteur
(ou l'interrupteur d'éclairage)

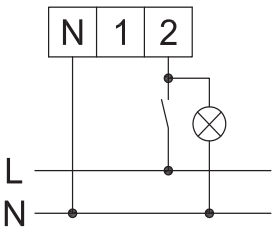

avec le relais retardé a l'arrêt
NRS, NRS/E, INS/ECO
ou en version GL 2 vitesses ou
hygrostat HGEECO intégré

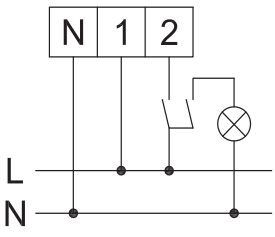

Autres modes de commutation et de circuits spéciaux sur demande.
Attention: un interrupteur 2 póles marche / arrêt doit être utilisé pour toutes les variantes de commutation à l'exception de la version 1 seule vitesse (retour de la phase sur la borne 2).

VENTILATEUR MONTAGE APPARENT - MOTEUR A ÉCONOMIE D'ÉNERGIE - SILENT ECO A ... F90 SERIES ECO



Protection certifié feu - classe de resistance feu FLI
Ventilateur montage apparent pour ventiler les salles de bains, WC, cuisines domestiques, ... connexion a un réseau principal partagé (systéme monotube), installation murale ou en plafond.

Description technique
- Certifié protection incendie - classe de protection incendie F90..
- Le taux de fuite d'air < 0,01 m^3/h, certifié par l'autorité d'inspection accrédité TÜV SÜD Munich.
- ÖVE-certified, indice de protection contre les jets d'eau IPX5. Installation possible dans les volumes 1 des pièces d'eau.
- ⧈ protection classe II, pas de conducteur de terre nécessaire.
- Orientation du piquage du rejet d'air modifiable.
- Plaque frontale blanche RAL 9016 brillante design.
- Filtre de grande surface facile à remplacer.
- Façade pivotable > 10° et réglage > -30 mm sur la profondeur pour corriger l'alignement du caisson encastré.
- Technologie Quick Snap pour un montage rapide sans vis. Équipé d'un support absorbant les vibrations pour l'isolation contre les bruits solidiens.
- Plaque acoustique à placer derrière la façade.
- Connexion électrique pré-câblé. Moteur enfichable y compris l'electronique de commande avec tempo fixe NRS, réglable NRS/E, intervalle INS/ECO ou hygro HGEECO.
- Température d'air extrait max 40°C.

Moteur
Sans entretien, moteur à rotor externe, débit constant avec un faible niveau sonore/basse consommation d'energie, turbine haute performance accouplement direct, protection thermique intégrée, pré-câblé et enfichable version GL 2 vitesses.

Ventilateur
Volute et plaque de base en polycarbonate, résistant jusqu'à la température de 150°C.

Caisson
Boîtier pour montage en apparent en deux parties rigides face avant blanc brillant, ~RAL 9016, avec clapel anti-retour étanche à l'air, isolation phonique bande d'étanchéité autour de la boîte à l'arrière.

Protection feu
Piquage de protection contre l'incendie 100/80 mm avec clapet anti retour.

DIMENSIONS (mm)

Standard design

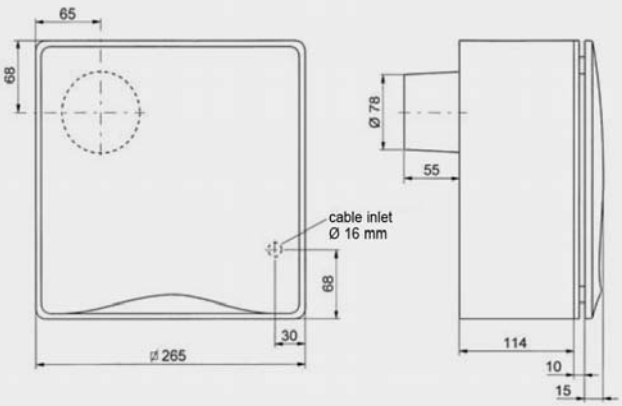

Variantes d'installation

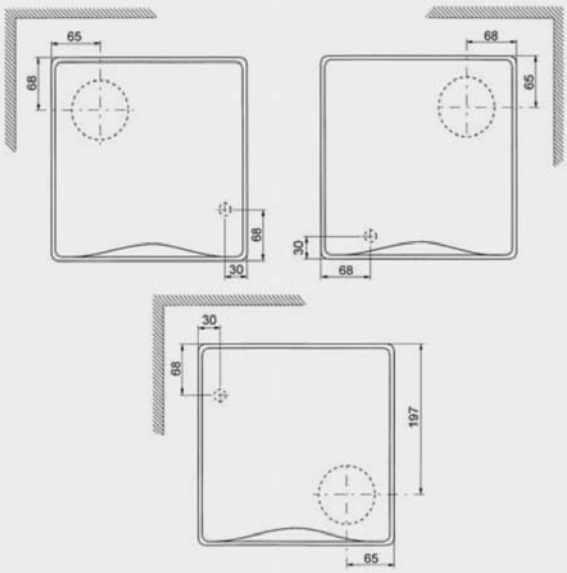

VENTILATION MECANIQUE SIMPLE FLUX MONOCANAL
Série SILENT ECO

COURBES

Courbes débit pression et caractéristiques complètes du ventilateur SILENT ECO A F90

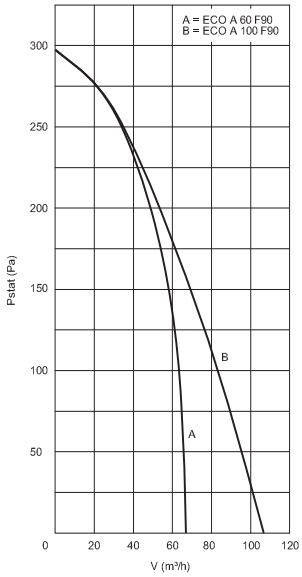

Donnees techniques

SILENT ECO A 60 ... F90

Type	SILENT ECO A 60 F90 (1 vitesse)	SILENT ECO A 60 GL F90 (2 vitesses)
Débit d'extraction	66 m³/h	66/27 m³/h
Puissance moteur	11,2 W	11,2/4,5 W
SFP	0,17 Wh/m³	0,17/0,17 Wh/m³
Tension	230 V-, 50 Hz	230 V-, 50 Hz
Pression sonore	37 dB(A)	37/24 dB(A)

SILENT ECO A 100 ... F90

Type	SILENT ECO A 100 F90 (1 vitesse)	SILENT ECO A 100 GL F90 (2 vitesses)
Débit d'extraction	107 m³/h	107/27 m³/h
Puissance moteur	26,9 W	26,9/4,5 W
SFP	0,25 Wh/m³	0,25/0,17 Wh/m³
Tension	230 V-, 50 Hz	230 V-, 50 Hz
Pression sonore	44 dB(A)	44/24 dB(A)

INSTALLATION

L'installation doit suivre les instructions d'installation et de fonctionnement prévues pour assurer la conformité avec les critères de protection contre les incendies de FLI 90.
Les détails et les informations contenues dans les fiches techniques son basées sur nos connaissances actuelles et les normes et règlements en vigueur au moment de publication.

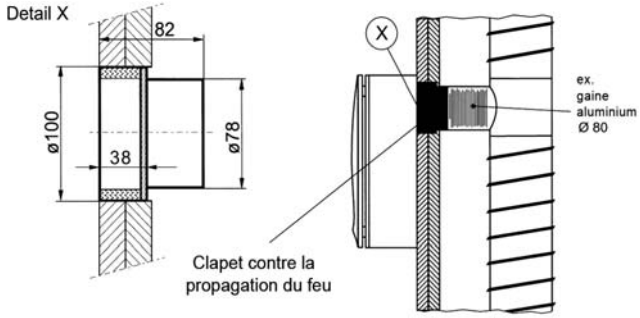

INFORMATION TECHNIQUE

La version GL signifie que les moteurs possèdent 2 vitesses. Il existe différentes possibilitées pour le passage en grande vitesse, suivant la conception de l'installation. Le débit nominal (ou petite vitesse) est activé via un interrupteur M/A (pas de relais temporisé), ou un détecteur d'humidité ou en marche permanente. La grande vitesse peut être activée via un interrupteur M/A, avec un relais temporisé, hygrostat, etc.

EMBALLAGE

Les ventilateurs SILENT ECO A ... F90 série sont emballés dans des boîtes écologiques fabriqués à partir de papier recyclé entièrement prêt pour l'installation. La livraison comprend des chevilles et des vis pour le montage mural ou au plafond.

RACCORDEMENT

1 vitesse
On/Off via un interrupteur
(ou l'interrupteur d'éclairage)

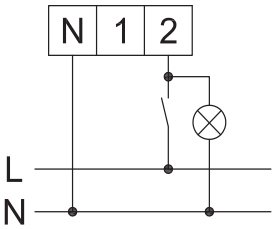

avec le relais retardé a l'arrêt
NRS, NRS/E, INS/ECO
ou en version GL 2 vitesses ou
hygrostat HGEECO intégré

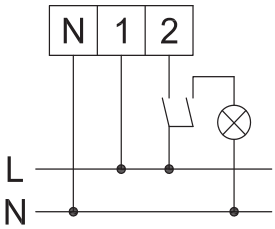

Autres modes de commutation et de circuits spéciaux sur demande.
Attention: un interrupteur 2 póles marche / arrêt doit être utilisé pour toutes les variantes de commutation à l'exception de la version 1 seule vitesse (retour de la phase sur la borne 2).

DIAGRAMMES - ECO U SERIES pour la détermination du diamètre de colonne montante

Les diagrammes montrent le nombre maximal d'unités de ventilation pour le raccordement à une colonne montante commune a certain diamètre. La conception a été effectuée selon ÖNORM H 6036 avec le calcul du débit volumique d'extraction et une utilisation simultanée à 100%. ÖNORM V 8115-4 recommande pour des raisons acoustique, qu'une vitesse d'air de 5 m/s ne soit pas dépassée. Ainsi, le nombre de dispositifs possibles de chaque branche doit être réduite (voir schéma ci dessous). Les schémas ci-dessous sont applicables pour une installation avec les sorties d'extraction vers le haut. Pour les caissons en applique et la sortie de l'air d'extraction vers l'arrière voir page suivante.

ECO U 60
1 caisson par étage
Débit d'extraction 67 m³/h

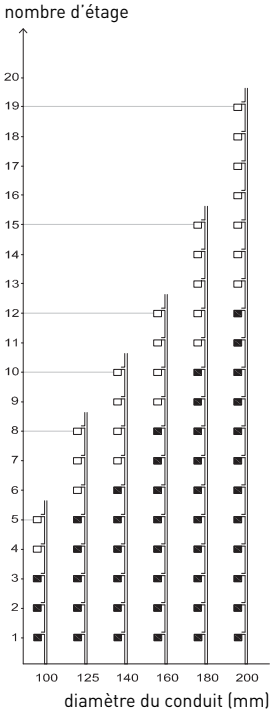

ECO U 60
2 caissons par étage
Débit d'extraction 67 m³/h par caisson

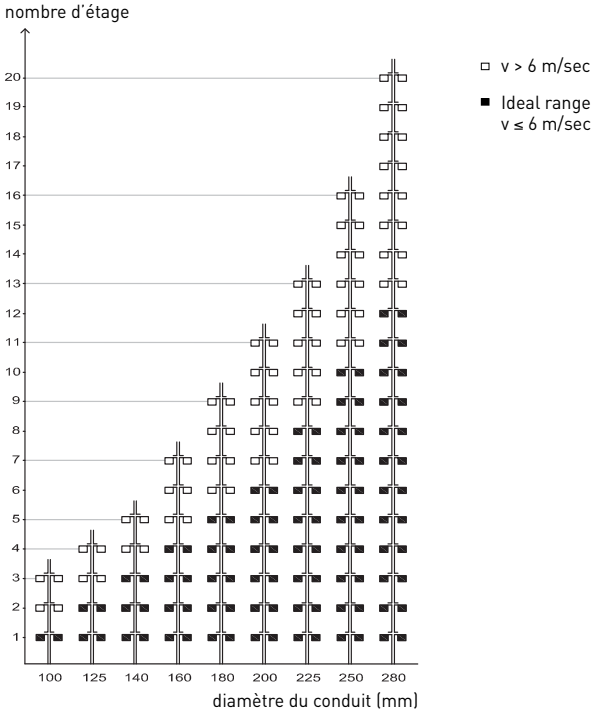

ECO U 100
1 caisson par étage
Débit d'extraction 111 m³/h

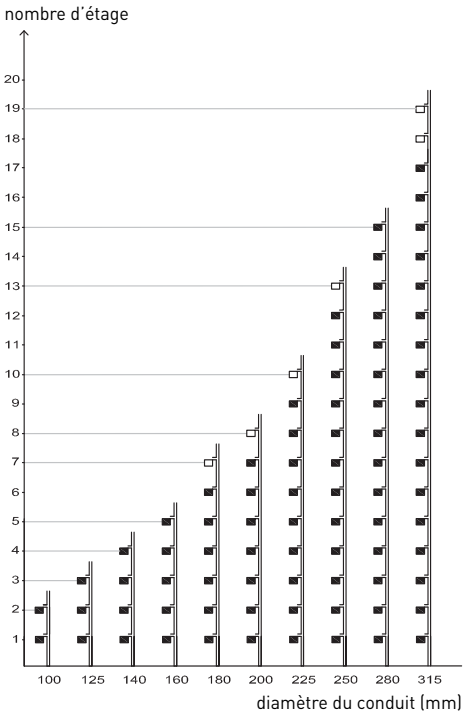

ECO U 100
2 caissons par étage
Débit d'extraction 111 m³/h par caisson

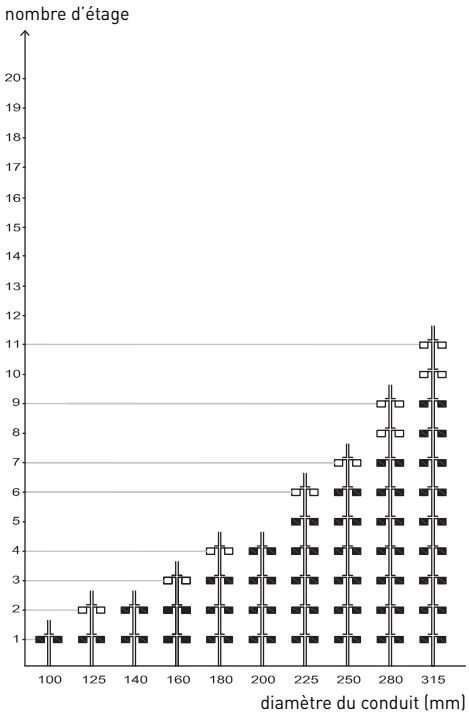

VENTILATION MECANIQUE SIMPLE FLUX MONOCANAL
Série SILENT ECO

DIAGRAMMES - ECO A SERIES pour la détermination du diamètre de colonne montante

Les diagrammes montrent le nombre maximal d'unités de ventilation pour le raccordement à une colonne montante commune a certain diamètre. La conception a été effectuée selon ÖNORM H 6036 avec le calcul du débit volumique d'extraction et une utilisation simultanée à 100%. ÖNORM V 8115-4 recommande pour des raisons acoustique, qu'une vitesse d'air de 5 m/s ne soit pas dépassée.

ECO A 60
1 caisson par étage
Débit d'extraction 66 m³/h

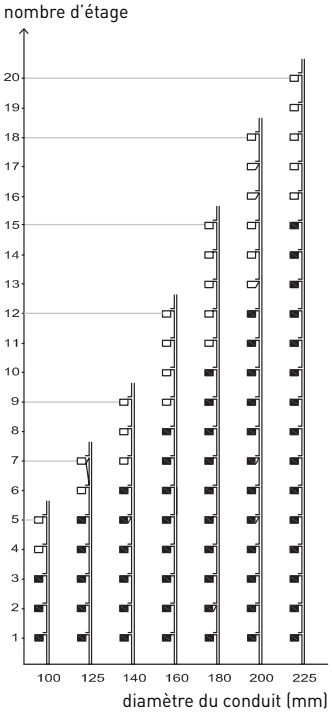

ECO A 60
2 caissons par étage
Débit d'extraction 66 m³/h par caisson

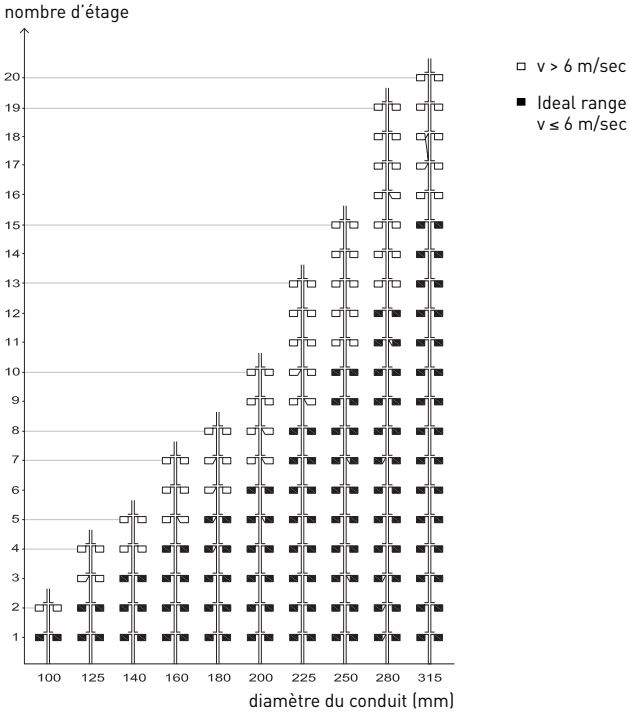

ECO A 100
1 caisson par étage
Débit d'extraction 107 m³/h

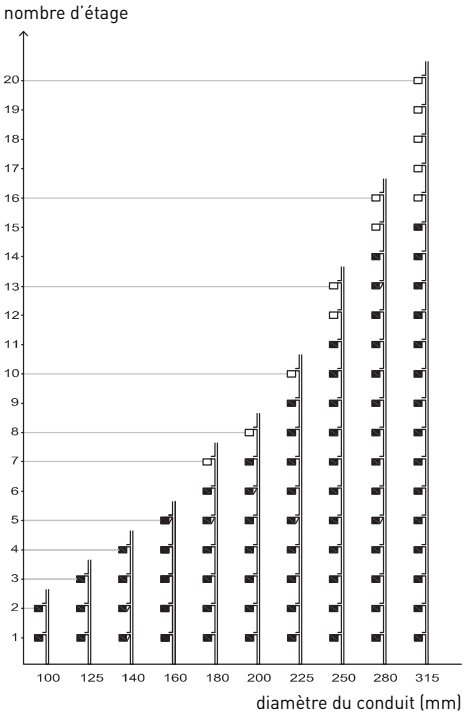

ECO A 100
2 caissons par étage
Débit d'extraction 107 m³/h par caisson

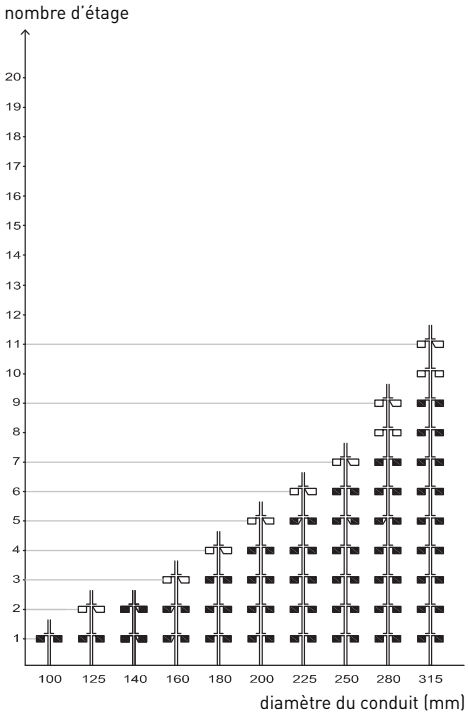

RELAIS TEMPORISÉ NR..., INTERVALLE INS/..., HYGROSTAT.../HGE

Relais Tempo retardé à l'arrêt NRS, NRS/E

Réalisé sous la forme d'un circuit imprimé avec un revêtement protecteur. Ces relais d'arrêt retardés électroniques sont conçus spécifiquement pour l'installation de la série de ventilateur silencieux ECO.

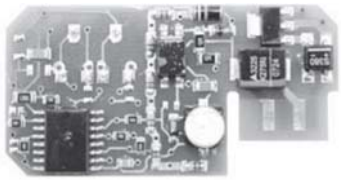

Type	NRS tempo fixes, enfichables	NRS/E tempo réglable, enfichables
Tension	230 V~, 50 Hz	230 V~, 50 Hz
Charge max.	0,8 A (160W) inductive max.	0,8 A (160W) inductive max.
Temp. max. ambiant	+60°C	+60°C
Tempo à l'enclenchement	1 min.	réglable de 0 à 3 min.
Tempo à l'arrêt	7 min.	réglable de 1 à 20 min.

Boitier Relais Tempo retardé à l'arrêt NRG, NRG/E

Dans un boîtier en plastique avec 4 fils de connexion. Ces relais tempo retardé à l'arrêt peuvent être raccordés aux caissons de ventilation des salles de bains et WC, ils sont également adaptés pour les installations existantes.

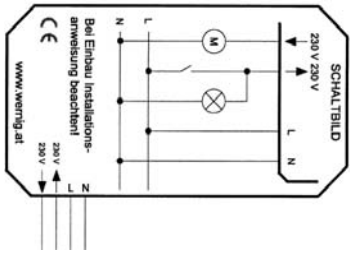

Type	NRG tempo fixes, boîtier	NRG/E tempo réglable, boîtier
Tension	230 V~, 50 Hz	230 V~, 50 Hz
Charge max.	0,8 A (160W) inductive max.	0,8 A (160W) inductive max.
Temp. max. ambiant	+60°C	+60°C
Tempo à l'enclenchement	1 min.	réglable de 0 à 3 min.
Tempo à l'arrêt	7 min.	réglable de 1 à 20 min.
Dimensions	59x32x13 mm	59x32x13 mm

Relais de commande à intervalle INS/ECO, INS/E

Le relais de commande à intervalle est utilisé pour contrôler les ventilateurs Eco et dispose de 2 fonctions. Enclenchement (on/off) par l'intermédiaire d'un interrupteur standard, ou avec la commande d'éclairage.

INS/ECO

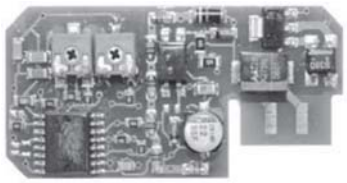

1. FONCTION TEMPO NORMAL
Après l'extinction de l'interrupteur ventilateur/lumière le ventilateur continu à fonctionner le temps de la tempo réglé de 1 à 20 min puis passe automatiquement hors tension.

2. FONCTION INTERVALLE
Lorsque la pièce n'est pas utilisée, et que le ventilateur/lumière n'est pas actionné, la fonction intervalle permet de metter en route pour une durée réglable de 1 à 20 minutes toutes les 1,5 à 12 heures la ventilation. Si on enclenche l'interrupteur du ventilateur/lumière on redémarre le mode de ventilation automatique.

INS/E

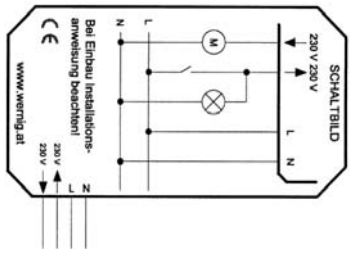

Type	INS/ECO tempo fixes, enfichables	INS/E tempo réglable, boîtier
Tension	230 V~, 50 Hz	230 V~, 50 Hz
Charge max.	0,8 A (160W) inductive max.	0,8 A (160W) inductive max.
Temp. max. ambiant	+60°C	+60°C
Tempo à l'enclenchement	non	non
Tempo à l'arrêt	réglable de 1 à 20 min.	réglable de 1 à 20 min.
Temps de démarrage de l'intervalle	réglable de 1,5 à 12 heures	réglable de 1,5 à 12 heures
Dimensions	59x32x13 mm	59x32x13 mm

HYGROSTAT HGEECO

Module hygrostat, classe de protection IPX5, pour le contrôle du ventilateur en fonction du taux d'humidité, intégré dans le Silent ECO. Détection direct sur l'air ambiant et basculement par contact.



Type	HGEECO
Tension	230 V~, 50 Hz
Temp. max. ambiant	0 to +60°C
Dimensions	59x47x33 mm

AERATEURS DE SALLE DE BAINS
Série SILENT-100 DESIGN 3C



Version SILVER et BLANC



Version SWAROVSKI

Ventilateurs hélicoïdes design ultra-silencieux. Débit d'environ 85 m³/h pour conduits de diamètre 100 mm. Moteur monté sur silent-bloc, lequel permet d'absorber les vibrations et d'obtenir un très faible niveau sonore. Façade ABS, corps et hélice en polypropylène. Moteur 230V-50Hz, classe B. variable, équipé d'une protection thermique.
Appareil classe II, IP45 pour des températures d'air ambiant de 40ºC maxi.

IP45
INDICE DE PROTECTION ÉLEVÉ

Lp 26,5 db
FAIBLE NIVEAU SONORE!

8W!
FAIBLE CONSOMMATION!

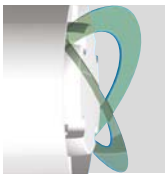

Clapet anti-retour
Evite les entrées d'air extérieur et les fuites de chauffage, lorsque l'extracteur n'est pas en fonctionnement. S'ouvre sous la pression de l'air.



Silent-blocs élastiques
Moteur monté sur silent-blocs élastiques qui absorbent les vibrations.

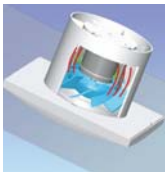

SILENT-100

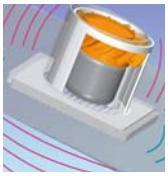

EXTRACTEUR TRADITIONNEL

Sans vibration
Avec un extracteur traditionnel, les vibrations du moteur sont transmises au support. Avec la série SILENT, elles sont absorbées par les silent-blocs.

Versions SWAROVSKI: Design élégants fournis en plusieurs couleurs de façade avec une réglette "SWAROVSKI".



BLANC



CHchampagne



SILVER



Modèles 3C



Réglettes de façade interchangeables incluses
Grâce aux réglettes de façade interchangeables, votre client pourra choisir son ambiance.



Noir Gris Champagne Gold



SILENT-100 CZ DESIGN 4C: Différentes couleurs sont disponibles sur demande
5 réglettes de façade interchangeables incluses. Couleurs: blanc, bleu, vert, rouge et jaune.



Ivoire Rouge Marbre blanc Marbre noir



BARCELONA

AERATEURS DE SALLE DE BAINS
Série SILENT-100 DESIGN 3C

PRESTATIONS - MODELES

	CZ DESIGN 3C	CRZ DESIGN 3C	CHZ DESIGN 3C
TÉMOIN LUMINEUX DE MARCHE	●	●	●
CLAPET ANTI-RETOUR	●	●	●
TEMPORISATION RÉGLABLE (1-30 min)		●	●
HYGROSTAT RÉGLABLE			●
ROULEMENTS À BILLES	●	●	●
RÉGLETTES DE COULEUR	●	●	●
SCHÉMA ÉLECTRIQUE*	2, 3	4, 5	1, 4

* Voir la section des Schémas électriques.

COURBE CARACTERISTIQUE

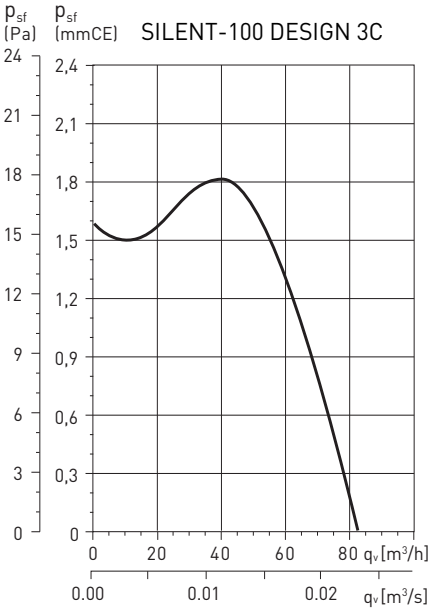

CARACTERISTIQUES TECHNIQUES

Modèle	Puissance absorbée maxi. à ouïe libre (W)	Tension (V) 50 Hz	Niveau pression sonore* (dB(A))	Débit maxi. (m³/h)	Isolation / Protection	Ø conduit (mm)	Poids (kg)
SILENT-100 DESIGN 3C	8	230	26,5	85	Classe II / IP45	100	0,65
KIT SILENT-100 DESIGN 12V** 3C	12	12	26,5	80	Classe III / IP57	100	0,65

* Niveau de pression sonore en champ libre à 3 mètres.
** Livré avec le transformateur d'isolement CT-12/14

DIMENSIONS (mm)

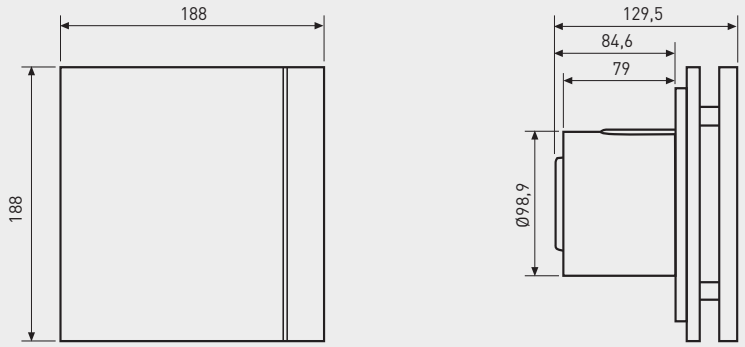

ACCESSOIRES



GSA-M0 100
Conduit flexible aluminium.



GRA-75
Grille extérieure aluminium.



TUBE TÉLÉSCOPIQUE + PERSIENNE À OUVERTURE AUTOMATIQUE
(200 à 420 mm).



CX-80/125
Colliers de serrage.



PER-100W
Volet de surpression.



WINDOW KIT 100
Kit pour montage fenêtre.





KIT SILENT-100 DESIGN 12VDC ECOWATT + CT-12/6

Ventilateurs hélicoïdes extra-plat et ultra silenceux. Débit d'environ 85 m^3/h. Clapet anti-retour incorporé. Façade ABS, corps et hélice en polypropylène. Moteur à courant continu 12VDC avec roulements à billes, monté sur silent-blocs, IP45, Classe II, avec protection thermique, pour des températures jusqu'à 40ºC maximum. Avec une consommation de seulement 5 watts, les ventilateurs de la sèrie SILENT-ECOWATT ont été conçus pour s'utiliser en salles de bains et petites pièces, plus particulièrement pour des usages intensifs. La faible consommation du SILENT-ECOWATT permet une importante économie d'énergie.

Smart VentilationSystems

QUIET MARK

IP45

INDICE DE PROTECTION ÉLEVÉ

Lp 26,5 db

FAIBLE NIVEAU SONORE!

8W!

FAIBLE CONSOMMATION!

SILENT-100 12VDC ECOWATT + CT-12/6
Kit composé d'un aérateur SILENT-100 DESIGN 12VDC ECOWATT pour des applications en TBTS (très basse tension de sécurité - volume 1 de la salle de bains) et d'un transformateur de sécurité CT-12/6.



Clapet anti-retour
Evite les entrées d'air extérieur et les fuites de chauffage, lorsque l'extracteur n'est pas en fonctionnement. S'ouvre sous la pression de l'air.



Silent-blocs élastiques
Moteur monté sur silent-blocs élastiques qui absorbent les vibrations.

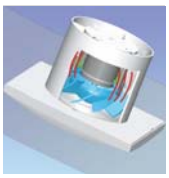

SILENT-100 DESIGN ECOWATT

Sans vibration
Le SILENT-100 DESIGN ECOWATT absorbe les vibrations. L'aérateur traditionnel transmetles vibrations au support.



Réglettes de façade interchangeables incluses
Grâce aux réglettes de façadeinterchangeables, votre clientpourra choisir son ambiance.

AERATEURS DE SALLE DE BAINS
Série SILENT-100 DESIGN ECOWATT

PRESTATIONS - MODELES

	CZ	CRZ	CHZ
MOTEUR DC	●	●	●
TÉMOIN LUMINEUX DE MARCHE	●	●	●
CLAPET ANTI-RETOUR	●	●	●
TEMPORISATION RÉGLABLE		●	●
HYGROSTAT RÉGLABLE			●
SCHÉMA ÉLECTRIQUE*	2, 3	4, 5	1, 4

* Voir la section des Schémas électriques.

COURBE CARACTERISTIQUE

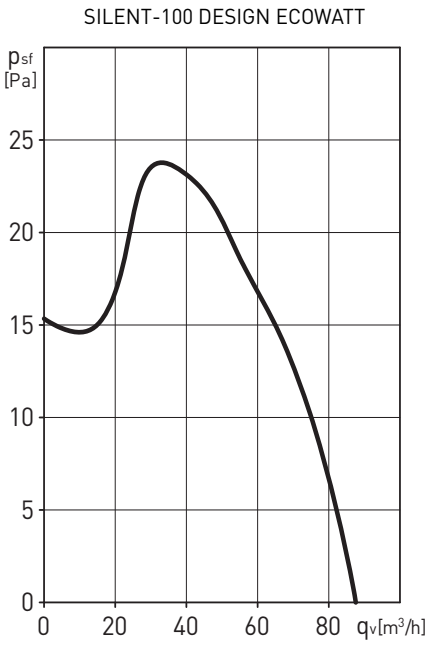

CARACTERISTIQUES TECHNIQUES

Modèle	Vitesse (tr/mn)	Puissance absorbée ouïe libre (W)	Tension (V) 50/60 Hz	Niveau pression sonore* (dB(A))	Débit maxi. (m³/h)	Isolation / Protection	Ø conduit (mm)	Poids (kg)
SILENT-100 DESIGN ECOWATT	2100	5	230	26,5	85	Classe II / IP45	100	0,65
KIT SILENT-100 DESIGN 12VDC ECOWATT	2100	8	230	29	90	Classe III / IP57 Classe II / IP21**	100	0,65 / 0,48**

* Niveau de pression sonore en champ libre à 3 mètres.
** SILENT/CT-12/6.

DIMENSIONS (mm)

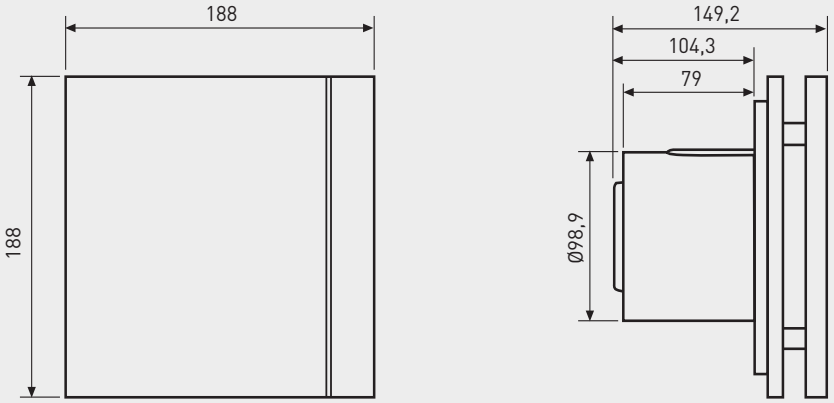

ACCESSOIRES



GSA-M0 100
Conduit flexible aluminium.



GRA-75
Grille extérieure aluminium.



TUBE TÉLÉSCOPIQUE + PERSIENNE À OUVERTURE AUTOMATIQUE
(200 à 420 mm).



CX-80/125
Colliers de serrage.



PER-100W
Volet de surpression.



WINDOW KIT 100
Kit pour montage fenêtre.





Les versions SILVER possèdent une grille de façade esthétique de couleur argent.



S'adapte à tous les décors grâce à sa réglette interchangeable.

Ventilateurs hélicoïdes design ultra-silencieux.
Débit d'environ 175 m^3/h pour conduits de diamètre 120 mm. Moteur monté sur silent-bloc, lequel permet d'absorber les vibrations et d'obtenir un très faible niveau sonore. Façade ABS, corps et hélice en polypropylène. Moteur 230V-50Hz, classe B variable équipé d'une protection thermique.
Appareil classe II, IP45 pour des températures d'air ambiant de 40ºC maxi.





INDICE DE PROTECTION ÉLEVÉ



FAIBLE NIVEAU SONORE!



FAIBLE CONSOMMATION!



Clapet anti-retour
Evite les entrées d'air extérieur et les fuites de chauffage, lorsque l'extracteur n'est pas en fonctionnement. S'ouvre sous la pression de l'air.



Silent-blocs élastiques
Moteur monté sur silent-blocs élastiques qui absorbent les vibrations.

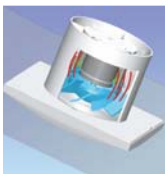

SILENT-200 DESIGN-3C

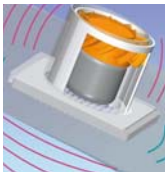

EXTRACTEUR TRADITIONNEL

Sans vibration
Le SILENT-200 DESIGN absorbeles vibrations. L'aérateur traditionnel transmetles vibrations au support.



Réglettes de façade interchangeables incluses
Grâce aux réglettes de façade interchangeables, votre client pourra choisir son décor.

AERATEURS DE SALLE DE BAINS
Série SILENT-200 DESIGN 3C

PRESTATIONS - MODELES

	CZ DESIGN 3C	CRZ DESIGN 3C	CHZ DESIGN 3C
TÉMOIN LUMINEUX DE MARCHE	●	●	●
CLAPET ANTI-RETOUR	●	●	●
TEMPORISATION RÉGLABLE (1-30 min)		●	●
HYGROSTAT RÉGLABLE			●
ROULEMENTS À BILLES	●	●	●
RÉGLETTES DE COULEUR	●	●	●
SCHÉMA ÉLECTRIQUE*	2, 3	4, 5	1, 4

* Voir la section des Schémas électriques.

COURBE CARACTERISTIQUE

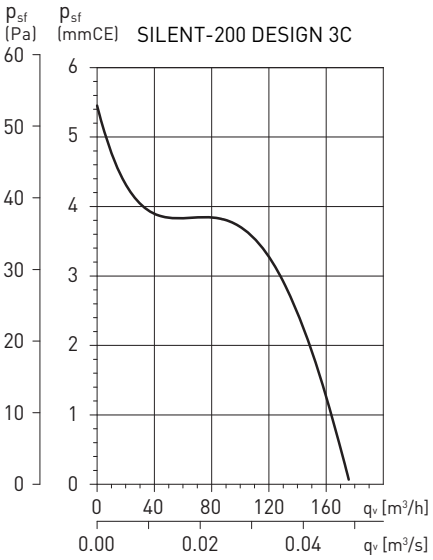

CARACTERISTIQUES TECHNIQUES

Modèle	Puissance absorbée maxi. à ouïe libre (W)	Tension (V) 50 Hz	Niveau pression sonore* (dB(A))	Débit maxi. (m³/h)	Isolation / Protection	Ø conduit (mm)	Poids (kg)
SILENT-200 DESIGN-3C	16	230	35	175	Classe II / IP45	120	0,88

* Niveau de pression sonore en champ libre à 3 mètres.

DIMENSIONS (mm)

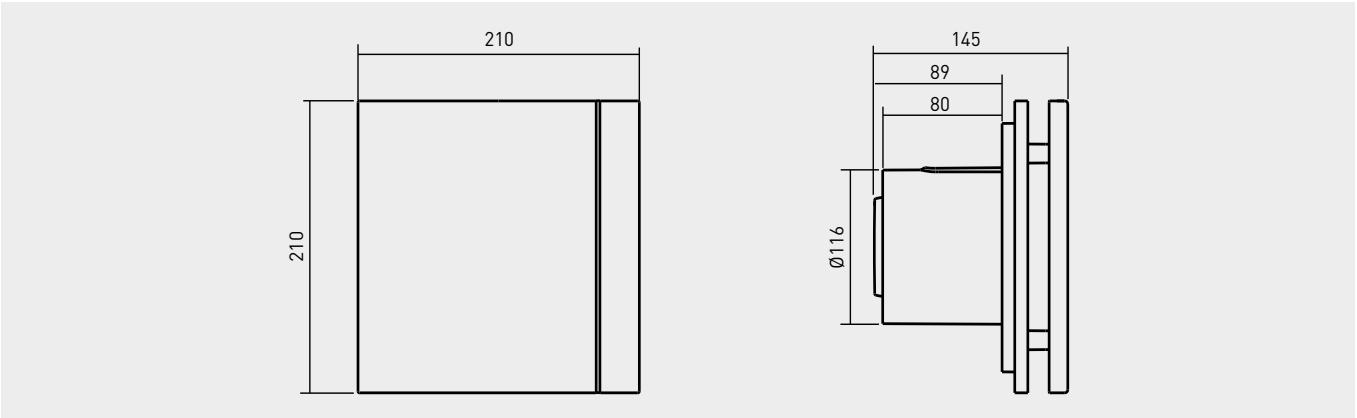

ACCESSOIRES



GSA-M0 125
Conduit flexible aluminium.



GRA-100
GRI-125
Grille extérieure aluminium.



WINDOW KIT 200
Kit pour montage fenêtre.



CX-125/215
Colliers de serrage.



PER-125W
Volet de surpression.





Les versions SILVER possèdent une grille de façade esthétique de couleur argent.



S'adapte à tous les décors grâce à sa réglette interchangeable.

Ventilateurs hélicoïdes design ultra-silencieux. Débit d'environ 300 m^3/h pour conduits de diamètre 150-160 mm. Moteur monté sur silent-bloc, lequel permet d'absorber les vibrations et d'obtenir un très faible niveau sonore. Façade ABS, corps et hélice en polypropylène. Moteur 230V-50Hz, classe B variable équipé d'une protection thermique. Appareil classe II, IP45 pour des températures d'air ambiant de 40ºC maxi. Version SILENT-300 PLUS DESIGN pour des performances améliorées.

IP45

INDICE DE PROTECTION ÉLEVÉ



Clapet anti-retour
Evite les entrées d'air extérieur et les fuites de chauffage, lorsque l'extracteur n'est pas en fonctionnement. S'ouvre sous la pression de l'air.



Silent-blocs élastiques
Moteur monté sur silent-blocs élastiques qui absorbent les vibrations.

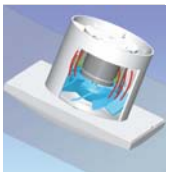

SILENT-300 DESIGN-3C

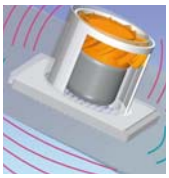

EXTRACTEUR TRADITIONNEL

Sans vibration
Le SILENT-300 DESIGN absorbeles vibrations. L'aérateur traditionnel transmetles vibrations au support.



Réglettes de façade interchangeables incluses
Grâce aux réglettes de façade interchangeables, votre client pourra choisir son décor.

AERATEURS DE SALLE DE BAINS
Série SILENT-300 DESIGN 3C

PRESTATIONS - MODELES

	CZ DESIGN 3C	CRZ DESIGN 3C	CHZ DESIGN 3C
TÉMOIN LUMINEUX DE MARCHE	●	●	●
CLAPET ANTI-RETOUR	●	●	●
TEMPORISATION RÉGLABLE (1-30 min)			●
HYGROSTAT RÉGLABLE			●
ROULEMENTS À BILLES	●	●	●
COULEUR ARGENT	●	●	●
SCHÉMA ÉLECTRIQUE*	2, 3	4, 5	1, 4

* Voir la section des Schémas électriques.

COURBE CARACTERISTIQUE

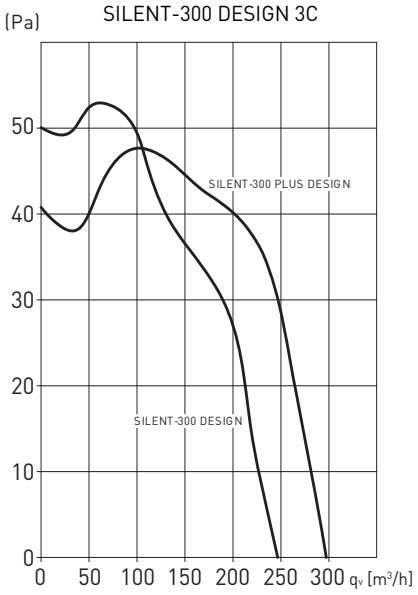

CARACTERISTIQUES TECHNIQUES

Modèle	Puissance absorbée maxi. à ouïe libre (W)	Tension (V) 50 Hz	Niveau pression sonore* (dB(A))	Débit maxi. (m³/h)	Isolation / Protection	Ø conduit (mm)	Poids (kg)
SILENT-300 DESIGN	26	230	38	250	Classe II / IP45	150-160	1,5
SILENT 300 PLUS DESIGN	22	230	42	300	Classe II / IP45	150-160	1,9

* Niveau de pression sonore en champ libre à 3 mètres.

DIMENSIONS (mm)

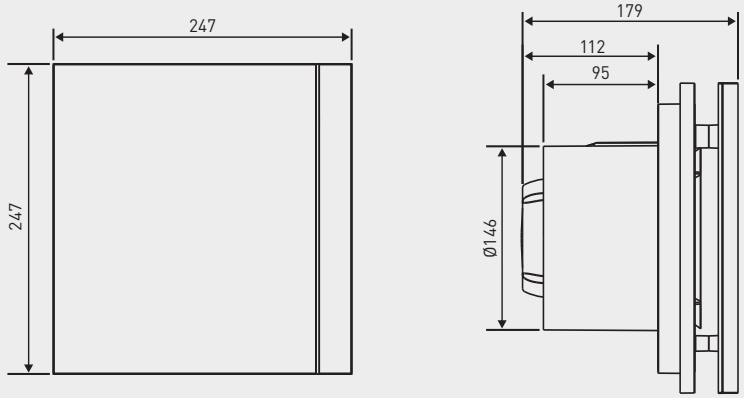

ACCESSOIRES



GSA-M0 150
Conduit flexible aluminium.



GRA-150
Grille extérieure aluminium.



REB
Variateurs électroniques monophasés.



CX-125/215
Colliers de serrage.



PER-160W
Volet de surpression.





Version SILVER

Ventilateurs hélicoïdes ultra silenceux. Débit d'environ 95 m^3/h. Clapet anti-retour incorporé. Façade ABS, corps et hélice en polypropylène. Moteur 230V-50Hz variable avec roulements à billes, monté sur silent-blocs, IP45, Classe II, avec protection thermique, pour des températures jusqu'à 40ºC maximum.

Sur demande
Grilles de couleur:
- "SILVER" (argent)
- "CHAMPAGNE"
- "GOLD" (or)

IP45
INDICE DE PROTECTION ÉLEVÉ

Lp 26,5 db
FAIBLE NIVEAU SONORE!

8W!
FAIBLE CONSOMMATION!



Clapet anti-retour
Evite les entrées d'air extérieur et les fuites de chauffage, lorsque l'extracteur n'est pas en fonctionnement. S'ouvre sous la pression de l'air.



Silent-blocs élastiques
Moteur monté sur silent-blocs élastiques qui absorbent les vibrations.

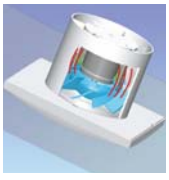

SILENT-100

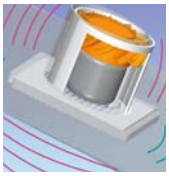

EXTRACTEUR TRADITIONNEL

Sans vibration
Avec un extracteur traditionnel, les vibrations du moteur sont transmises au support. Avec la série SILENT, elles sont absorbées par les silent-blocs.

AERATEURS DE SALLE DE BAINS
Série SILENT-100

PRESTATIONS - MODELES

	CZ	CRZ	CRIZ	CHZ	CHZ VISUAL	CDZ	CZ 12V
TÉMOIN LUMINEUX	●	●	●	●	●	●	●
CLAPET ANTI-RETOUR	●	●	●	●	●	●	●
TEMPORISATION RÉGLABLE (entre 1 et 30 minutes)		●		●	●	●	*
TEMPORISATION AUTOMATIQUE			●				
HYGROSTAT RÉGLABLE				●	●		
DÉTECTEUR DE PRÉSENCE						●	
ROULEMENTS À BILLES	●	●	●	●	●	●	●
SCHÉMA ÉLECTRIQUE**	2, 3	4, 5	4, 5	1, 4	1, 4	1	6

* Utilisation avec le transfo CT-12/14R
** Voir la section des Schémas électriques.

COURBE CARACTERISTIQUE

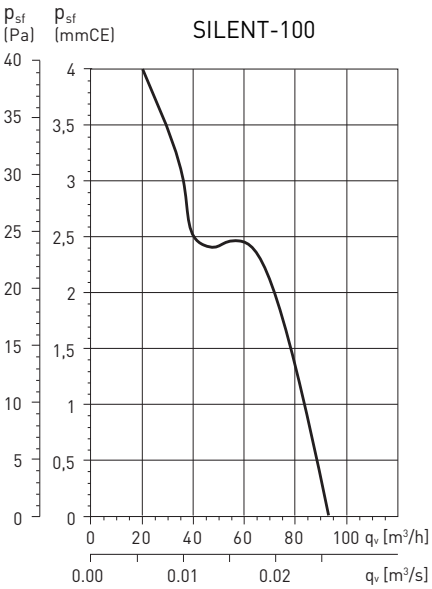

CARACTERISTIQUES TECHNIQUES

Modèle	Vitesse (tr/mn)	Puissance absorbée ouïe libre (W)	Tension (V) 50 Hz	Niveau pression sonore* (dB(A))	Débit maxi. (m³/h)	Isolement/ Protection	Ø conduit (mm)	Poids (kg)
SILENT-100	2400	8	230	26,5	95	Classe II / IP45	100	0,57
SILENT-100 12V	2320	13	12	26,5	95	Classe III / IP57	100	0,57

* Niveau de pression sonore en champ libre à 3 mètres.

DIMENSIONS (mm)

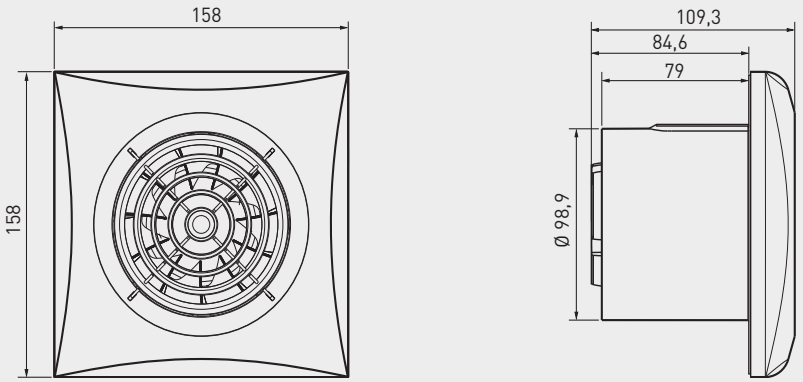

ACCESSOIRES



GSA-M0 100
Conduit flexible aluminium.



GRA-75
Grille extérieure aluminium.



TUBE TÉLÉSCOPIQUE + PERSIENNE À OUVERTURE AUTOMATIQUE
(200 à 420 mm).



CX-80/125
Colliers de serrage.



PER-100W
Volet de surpression.



WINDOW KIT 100
Kit pour montage fenêtre.

SILENT-100 CZ 12V (version avec grille de couleur blanche)
SILENT-100 CZ SILVER 12V (version avec grille de couleur "SILVER")







Modèle TBTS (Très Basse Tension de Sécurité), 12V, Classe III, IP57. Spécialement prévu pour travailler dans le volume 1 de sécurité, raccordé à une alimentation de 12V.

TRANSFORMATEURS DE SECURITE:Le SILENT-100 CZ 12V doit être raccordé à un **transformateur de sécurité CT-12/14**. Pour obtenir la fonction temporisation (entre 1 et 30 minutes), utiliser le **transformateur CT-12/14R**. Le transformateur est à installer en dehors du volume 1 de sécurité.

KIT SILENT-100 CZ 12V + CT
Ensemble comprenant un aérateur SILENT-100 CZ 12V et un transformateur de sécurité CT-12/14.

IP57
INDICE DE PROTECTION ÉLEVÉ

SILENT-100 CDZ





Modèle équipé avec un détecteur de présence par infrarouges. L'appareil se met en fonctionnement de manière automatique lorsqu'il détecte un mouvement, à une distance de 4 mètres max. Inclus une temporisation réglable entre 1 et 30 minutes, période pendant laquelle l'appareil continue de fonctionner selon la détection de mouvement.

SILENT-100 CHZ VISUAL





Modèle équipé d'un hygrostat réglabe et d'une temporisation automatique, entre 2 et 20 minutes. La sélection de la valeur de consigne se fait par impulsion sur le bouton de façade à 60, 70, 80 ou 90%HR. Un fois ajustée la valeur de consigne, l'aérateur se mettra automatiquement en marche quand l'humidité relative dans la pièce sera supérieure à cette valeur.

AERATEURS DE SALLE DE BAINS
Série SILENT-100 ECOWATT



Ventilateurs hélicoïdes ultra silenceux. Débit d'environ 95 m³/h. Clapet anti-retour incorporé. Façade ABS, corps et hélice en polypropylène. Moteur à courant continu 12 VDC avec roulements à billes, monté sur silent-blocs, IP45, Classe II, avec protection thermique, pour des températures jusqu'à 40°C maximum. Avec une consommation de seulement 5 watts, les ventilateurs de la sèrie SILENT-ECOWATT ont été conçus pour s'utiliser en salles de bains et petites pièces, plus particulièrement pour des usages intensifs. La faible consommation du SILENT-ECOWATT permet une importante économie d'énergie.

Smart Ventilation Systems

QUIET MARK

IP45

INDICE DE PROTECTION ÉLEVÉ

Lp 26,5 db

FAIBLE NIVEAU SONORE!

5W!

FAIBLE CONSOMMATION!



KIT SILENT-100 12VDC ECOWATT + CT-12/6

SILENT-100 12VDC ECOWATT + CT-12/6
Kit composé d'un aérateur SILENT-100 12VDC ECOWATT pour des applications en TBTS (très basse tension de sécurité - volume 1 de la salle de bains) et d'un transformateur de sécurité CT-12/6.

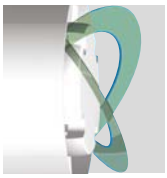

Clapet anti-retour
Evite les entrées d'air extérieur et les fuites de chauffage, lorsque l'extracteur n'est pas en fonctionnement. S'ouvre sous la pression de l'air.



Silent-blocs élastiques
Moteur monté sur silent-blocs élastiques qui absorbent les vibrations.

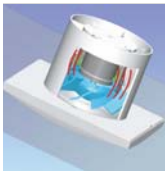

SILENT-100 ECOWATT

Sans vibration
Avec un extracteur traditionnel, les vibrations du moteur sont transmises au support. Avec la série SILENT, elles sont absorbées par les silent-blocs.

PRESTATIONS - MODELES

	CZ	CRZ	CHZ	CDZ
MOTEUR DC	●	●	●	●
TÉMOIN LUMINEUX DE MARCHE	●	●	●	●
CLAPET ANTI-RETOUR	●	●	●	●
TEMPORISATION RÉGLABLE		●	●	●
HYGROSTAT RÉGLABLE			●	
DÉTECTEUR DE PRÉSENCE				●
SCHÉMA ÉLECTRIQUE*	2, 3	4, 5	1, 4	1

* Voir la section des Schémas électriques.

COURBE CARACTERISTIQUE

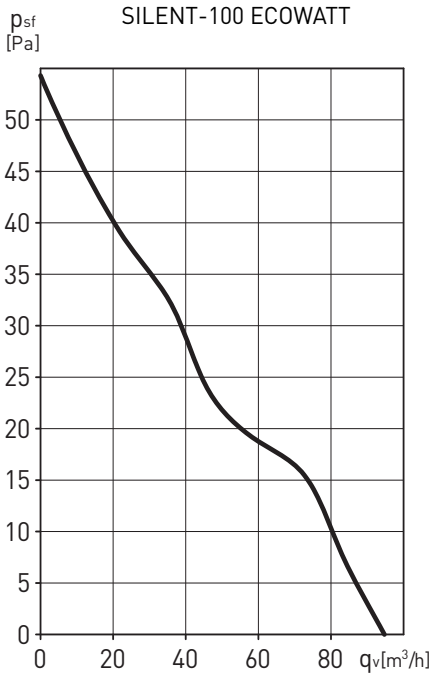

CARACTERISTIQUES TECHNIQUES

Modèle	Vitesse (tr/mn)	Puissance absorbée ouïe libre (W)	Tension (V) 50/60 Hz	Niveau pression sonore* (dB(A))	Débit maxi. (m³/h)	Isolement/ Protection	Ø conduit (mm)	Poids (kg)
SILENT-100 ECOWATT	2100	5	230	26,5	95	Classe II / IP45	100	0,57
KIT SILENT-100 12VDC ECOWATT	2300	6	230	26,5	95	Classe III / IP57 Classe II / IP21**	100	0,57/0,48**

* Niveau de pression sonore en champ libre à 3 mètres.
** SILENT/CT-12/6.

DIMENSIONS (mm)

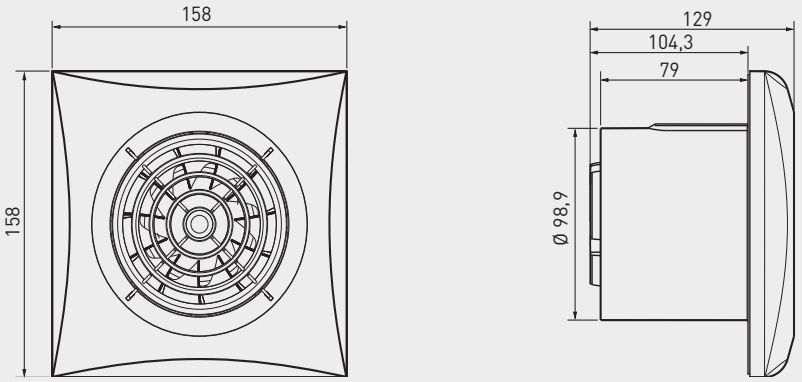

ACCESSOIRES



GSA-M0 100
Conduit flexible aluminium.



GRA-75
Grille extérieure aluminium.



TUBE TÉLÉSCOPIQUE + PERSIENNE À OUVERTURE AUTOMATIQUE
(200 à 420 mm).



CX-80/125
Colliers de serrage.



PER-100W
Volet de surpression.



WINDOW KIT 100
Kit pour montage fenêtre.

AERATEURS DE SALLE DE BAINS
Série SILENT-200





Les versions SILVER possèdent une grille de façade de couleur argent.

Ventilateurs hélicoïdes ultra silenceux. Débit d'environ 180 m³/h. Clapet anti-retour incorporé. Façade ABS, corps et hélice en polypropylène. Moteur 230V-50Hz variable avec roulements à billes, monté sur silent-blocs, IP45, Classe II, avec protection thermique, pour des températures jusqu'à 40°C maximum.

IP45

INDICE DE PROTECTION ÉLEVÉ



Clapet anti-retour
Evite les entrées d'air extérieur et les fuites de chauffage, lorsque l'extracteur n'est pas en fonctionnement. S'ouvre sous la pression de l'air.



Silent-blocs élastiques
Moteur monté sur silent-blocs élastiques qui absorbent les vibrations.

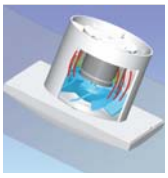

SILENT-200

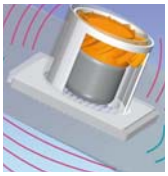

EXTRACTEUR TRADITIONNEL

Sans vibration
Avec un extracteur traditionnel, les vibrations du moteur sont transmises au support. Avec la série SILENT, elles sont absorbées par les silent-blocs.

PRESTATIONS - MODELES

	CZ	CRZ	CHZ
TÉMOIN LUMINEUX DE MARCHE	●	●	●
CLAPET ANTI-RETOUR	●	●	●
TEMPORISATION RÉGLABLE (1-30 min)		●	●
HYGROSTAT RÉGLABLE			●
ROULEMENTS À BILLES	●	●	●
SCHÉMA ÉLECTRIQUE*	2, 3	4, 5	1, 4

* Voir la section des Schémas électriques.

COURBE CARACTERISTIQUE

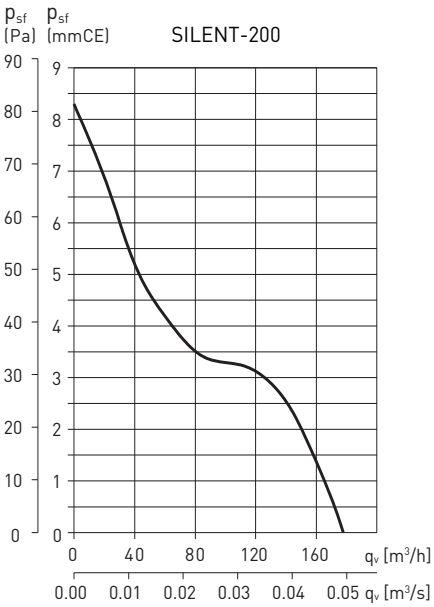

CARACTERISTIQUES TECHNIQUES

Modèle	Vitesse (tr/mn)	Puissance absorbée ouïe libre (W)	Tension (V) 50 Hz	Niveau pression sonore* (dB(A))	Débit maxi. (m³/h)	Isolement/ Protection	Ø conduit (mm)	Poids (kg)
SILENT-200	2350	16	230	33	180	Classe II / IP45	120	0,77

* Niveau de pression sonore en champ libre à 3 mètres.

DIMENSIONS (mm)

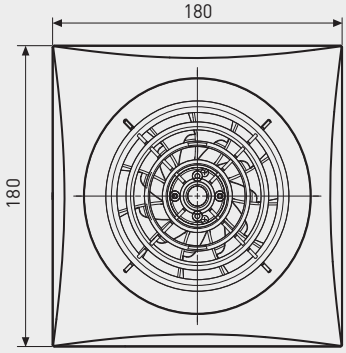

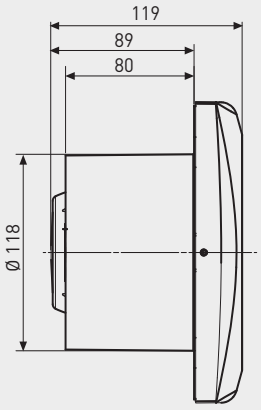

ACCESSOIRES



GSA-M0 125
Conduit flexible aluminium.



GRA-100
GRI-125
Grille extérieure aluminium.



CX-125/215
Colliers de serrage.



PER-125W
Volet de surpression.

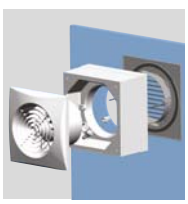

WINDOW KIT 200
Kit pour montage fenêtre.

AERATEURS DE SALLE DE BAINS
Séries SILENT-300 et SILENT-300 PLUS





Les versions SILVER possèdent une grille de façade de couleur argent.

Ventilateurs hélicoïdes ultra silenceux. Débit d'environ 280 m³/h. Clapet anti-retour incorporé. Façade ABS, corps et hélice en polypropylène. Moteur 230V-50Hz variable avec roulements à billes, monté sur silent-blocs, IP45, Classe II, avec protection thermique, pour des tempéra-tures jusqu'à 40°C maximum.

IP45

INDICE DE PROTECTION ÉLEVÉ



Clapet anti-retour
Evite les entrées d'air extérieur et les fuites de chauffage, lorsque l'extracteur n'est pas en fonctionnement. S'ouvre sous la pression de l'air.



Silent-blocs élastiques
Moteur monté sur silent-blocs élastiques qui absorbent les vibrations.

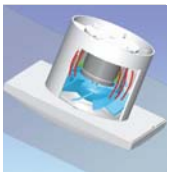

SILENT-300

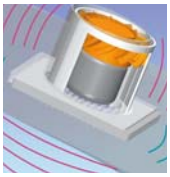

EXTRACTEUR TRADITIONNEL

Sans vibration
Avec un extracteur traditionnel, les vibrations du moteur sont transmises au support. Avec la série SILENT, elles sont absorbées par les silent-blocs.

PRESTATIONS - MODELES

	CZ	CRZ	CHZ
TÉMOIN LUMINEUX	●	●	●
CLAPET ANTI-RETOUR	●	●	●
TEMPORISATION RÉGLABLE (1-30 min)		●	●
HYGROSTAT RÉGLABLE			●
ROULEMENTS À BILLES	●	●	●
SCHÉMA ÉLECTRIQUE*	2, 3	4, 5	1, 4

* Voir la section des Schémas électriques.

COURBE CARACTERISTIQUE

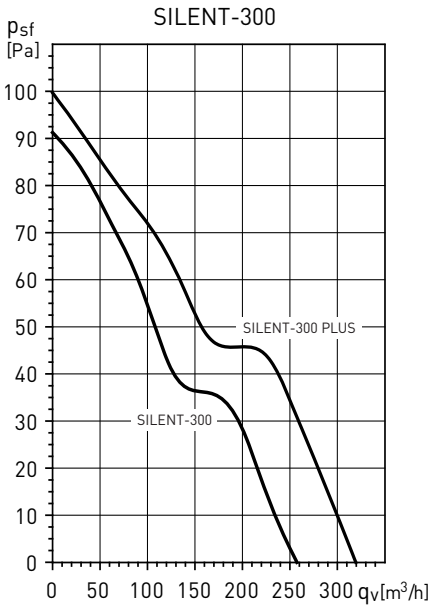

CARACTERISTIQUES TECHNIQUES

Modèle	Vitesse (tr/mn)	Puissance absorbée ouïe libre (W)	Tension (V) 50 Hz	Niveau pression sonore* (dB(A))	Débit maxi. (m³/h)	Isolement/ Protection	Ø conduit (mm)	Poids (kg)
SILENT-300	2200	29	230	32	260	Classe II / IP45	150	1,25
SILENT-300 PLUS	2100	21	230	36	320	Classe II / IP45	150	1,65

* Niveau de pression sonore en champ libre à 3 mètres.

DIMENSIONS (mm)

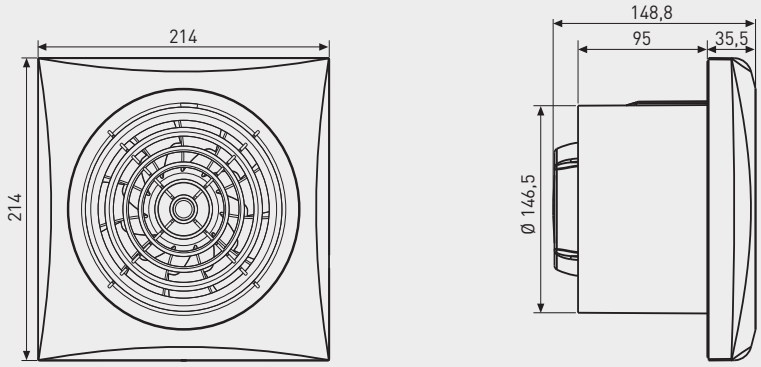

ACCESSOIRES



GSA-M0 150
Conduit flexible aluminium.



GRA-150
Grille extérieure aluminium.



REB
Variateurs électroniques monophasés.



CX-125/215
Colliers de serrage.



PER-160W
Volet de surpression.

AERATEURS DE SALLE DE BAINS
Série EDM-80 N / EDM-80 L



EDM-80 N

Ventilateurs hélicoïdes.
Débit d'environ 80 m³/h pour conduits de 100 mm. Façade ABS, corps et hélice en polypropylène. Moteur 230V-50Hz, classe B avec protection thermique.
La version "Z" incorpore des roulements à billes.
Tous les aérateurs sont classe II, pour des températures jusqu'à 40ºC maximum.



EDM-80 L

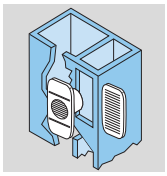

Installation EDM-80 L
Modèles prévus pour s'adapter en lieu et place des grilles rectangulaires statiques.

PRESTATIONS - MODELES

	N	NZ	NT	NTZ	L	LR
DIRECTRICE	●	●	●	●		
TEMPORISATION FIXE 8 MIN.			●	●		
TEMPORISATION RÉGLABLE						●
PRÉVU POUR REMPLACER UNE GRILLE DE VENTILATION RECTANGULAIRE					●	●
ROULEMENTS À BILLES		●		●		
SCHÉMAS ÉLECTRIQUES*	2, 3	2, 3	4, 5	4, 5	2, 3	4, 5

* Voir la section des Schémas électriques.

CARACTERISTIQUES TECHNIQUES

Modèle	Vitesse (tr/mn)	Puissance absorbée ouïe libre (W)	Tension (V) 50 Hz	Niveau de pression sonore* (dB(A))	Débit maxi. (m^3/h)	IP	Ø conduit (mm)	Poids (kg)
EDM-80 N	2350	9	230	33	80	Classe II / IP44	100	0,4
EDM-80 L	2300	13	230	33	80	Classe II / IP44	100	0,4

* Niveau de pression sonore mesurée à 1,5 m, en champ libre.

COURBE CARACTERISTIQUE

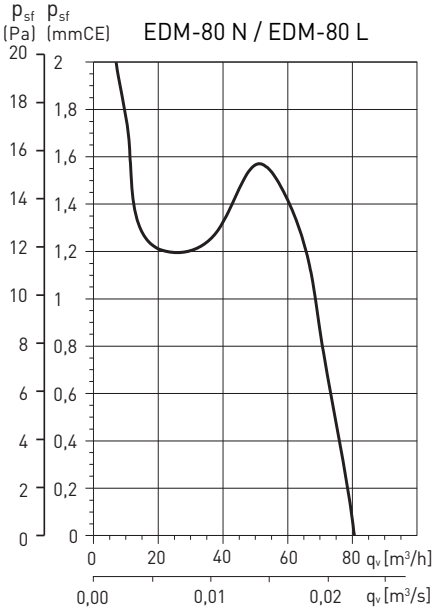

DIMENSIONS (mm)

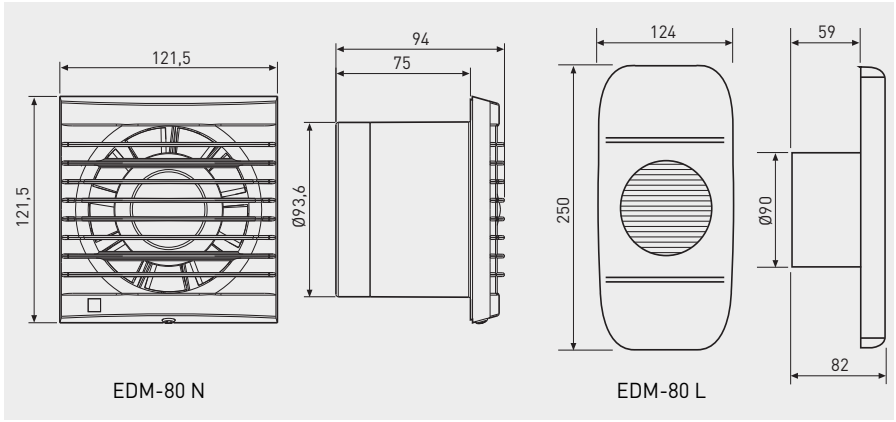

ACCESSOIRES



GSA-M0 100
Conduit flexible aluminium.



GRA-70
Grille extérieure aluminium.



TUBE TÉLÉSCOPIQUE + PERSIENNE À OUVERTURE AUTOMATIQUE
(200 to 420 mm).



CX-80/125
Colliers de serrage.



PER-100W
Volet de surpression.

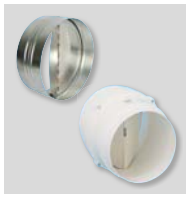

CAR-100
CM-130
Clapet anti-retour.

AERATEURS DE SALLE DE BAINS
Série EDM-100



EDM-100 C



EDM-100 CH



EDM-100 VM



EDM-100 12V

Ventilateurs hélicoïdes.
Débit d'environ 100 m^3/h pour conduits de100 mm. Façade ABS, corps et hélice en polypropylène. Témoin lumineux (1).
Moteur 230V-50Hz, classe B avec protection thermique.
La version "Z" incorpore des roulements à billes.
Tous les aérateurs sont classe II (2), IP44 (3), pour des températures jusqu'à 40°C maximum.

(1) Excepté modèle "S".
(2) Versions H: IP30.
(3) Versions 12V: IP57, classe III.



Volet anti-retour
Evite les entrées d'air de l'extérieur et les fuites de chauffage, lorsque le ventilateur n'est pas en fonctionnement. S'ouvre sous la pression de l'air.



Window kit
Kit pour montage fenêtre.

PRESTATIONS - MODELES

	S	SZ	T	TZ	R	RZ	HZ	C	CZ	CT	CTZ	CR	CRZ	ECZ	CHZ	VM	VMZ	12V	12VC
TÉMOIN LUMINEUX		●	●	●	●	●	●	●	●	●	●	●	●	●	●	●	●		●
TEMPORISATION FIXE			●	●						●	●								
TEMPORISATION RÉGLABLE					●	●						●	●	●				*	*
VOLET ANTI-RETOUR								●	●	●	●	●	●	●	●	●	●		●
CELLULE PHOTO-ÉLECTRIQUE														●					
HYGROSTAT RÉGLABLE							●								●				
MARCHE FORCÉE PAR CORDELETTE							●								●	●	●		
INSTALLATION SUR VITRE																●	●		
CLAPET FIXE EXTÉRIEURE																●	●		
TRÈS BASSE TENSION DE SÉCURITÉ																		●	●
ROULEMENTS À BILLES		●		●		●	●		●		●		●	●	●		●		
SCHÉMAS ÉLECTRIQUES**	2, 3	2, 3	4, 5	4, 5	4, 5	4, 5	1, 4	2, 3	2, 3	4, 5	4, 5	4, 5	4, 5	1	1, 4	1	1	6	6

* Temporisation ajustable entre 1 et 30 minutes. Utilisation avec le transformateur CT-12/14 R.
** Voir la section des Schémas électriques.

CARACTERISTIQUES TECHNIQUES

Modèle	Vitesse (rpm)	Puissance absorbée ouïe libre (W)	Tension (V) 50 Hz	Niveau de pression sonore* (dB(A))	Débit maxi. (m³/h)	IP	Ø conduit (mm)	Poids (kg)
EDM-100	2450	13***	230	40	95	Classe II / IP44**	100	0,48
EDM-100S 12V	2100	7	12	37	85	Classe III / IP57	100	0,48
EDM-100C 12V	2100	11	12	37	85	Classe III / IP57	100	0,48

* Niveau de pression sonore mesurée à 1,5 m, en champ libre.
** Versions H: IP30.
*** Versions C: 17W.

DIMENSIONS (mm)

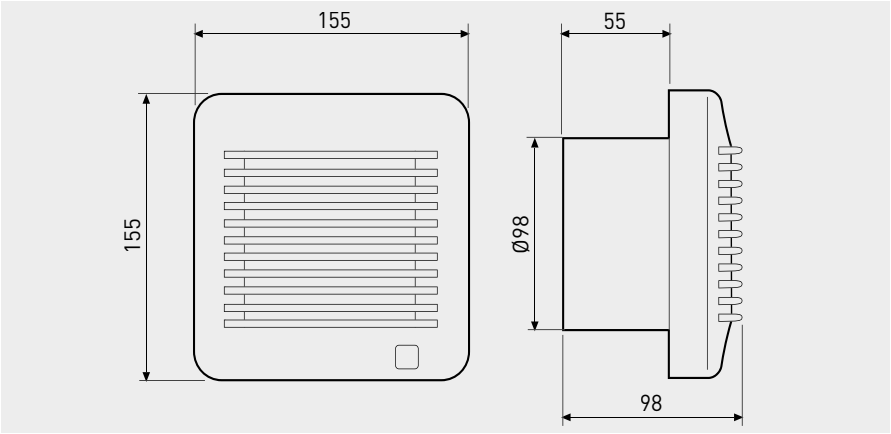

PERFORMANCE CURVE

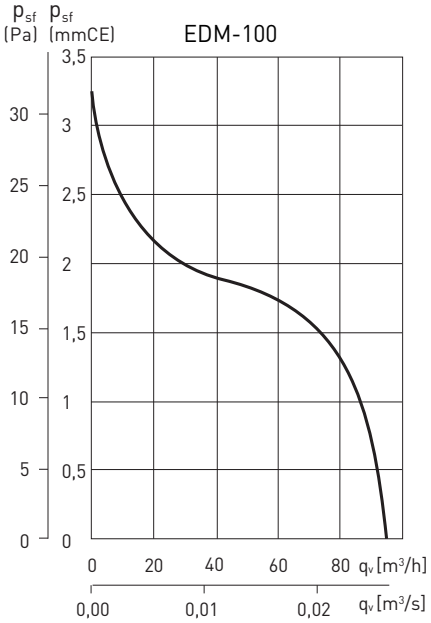

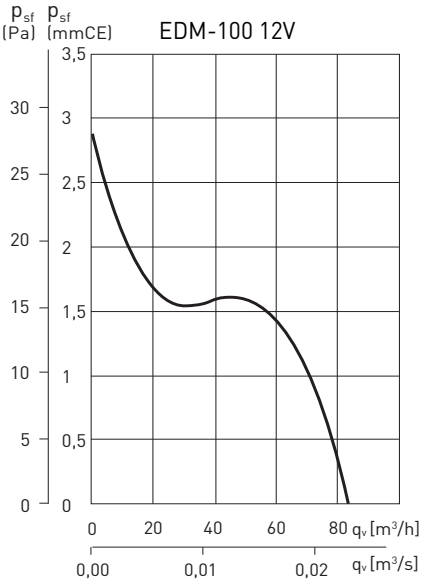

AERATEURS DE SALLE DE BAINS
Série EDM-100 - modèles avec fonctions spéciales

EDM-100
Modèles basse tension





Modèle TBTS (Très Basse Tension de Sécurité), 12V,
Classe III, IP57. Spécialement prévu pour travailler dans le volume de sécurité, raccordé à une alimentation de 12V.



EDM-100 12V doit être raccordé à un transformateur de sécurité CT-12/14, IP 21, classe II, protégé par un fusible.
Pour obtenir la fonction temporisation (entre 1 et 30 minutes), utiliser le transformateur CT-12/14R. Le transformateur est à installer en dehors du volume 1 de sécurité.

IP57
PROTECTION

KITS EDM-100 12V + CT
Ensemble comprenant un aérateur EDM-100 C 12V et un transformateur de sécurité CT.
Versions:
KIT EDM-100 S 12V + CT-12/14
KIT EDM-100 S 12V + CT-12/14 R
KIT EDM-100 C 12V + CT-12/14
KIT EDM-100 C 12V + CT-12/14 R

ACCESSOIRES



GSA-M0 100
Conduit flexible aluminium.



GRA-70
Grille extérieure aluminium.



TUBE TÉLÉSCOPIQUE + PERSIENNE À OUVERTURE AUTOMATIQUE
(200 to 420 mm).



CX-80/125
Colliers de serrage.



PER-100W
Volet de surpression.



CAR-100
CM-130
Clapet anti-retour.



EDM-200 C



EDM-200 CH

Ventilateurs hélicoïdes.
Débit d'environ 180 m^3/h pour conduits de 120 mm. Façade ABS, corps et hélice en polypropylène. Témoin lumineux.

Moteur
230V-50Hz, classe B avec protection thermique.
La version "Z" incorpore des roulements à billes.
Tous les aérateurs sont classe II, IP44 (1), pour des températures jusqu'à 40ºC maximum.

(1) Versions H: IP40.



Modèles C avec volet anti-retour.

AERATEURS DE SALLE DE BAINS
Série EDM-200

PRESTATIONS - MODELES

	S	SZ	C	CZ	CR	CH	CHZ
TÉMOIN LUMINEUX	●	●	●	●	●	●	●
TEMPORISATION FIXE							
TEMPORISATION RÉGLABLE					●		
VOLET ANTI-RETOUR			●	●	●	●	●
HYGROSTAT RÉGLABLE						●	●
MARCHE FORCÉE PAR CORDELETTE						●	●
ROULEMENTS À BILLES		●		●			●
SCHÉMAS ÉLECTRIQUES*	2, 3	2, 3	2, 3	2, 3	4, 5	1, 4	1, 4

* Voir la section des Schémas électriques.

CARACTERISTIQUES TECHNIQUES

Modèle	Vitesse (tr/mn)	Puissance absorbée ouïe libre (W)	Tension (V) 50 Hz	Niveau de pression sonore* (dB(A))	Débit maxi. (m^3/h)	IP	Ø conduit (mm)	Poids (kg)
EDM-200	2500	25	230	42	180	Classe II / IP44	120	0,9

* Niveau de pression sonore mesurée à 1,5 m, en champ libre.

COURBE CARACTERISTIQUE

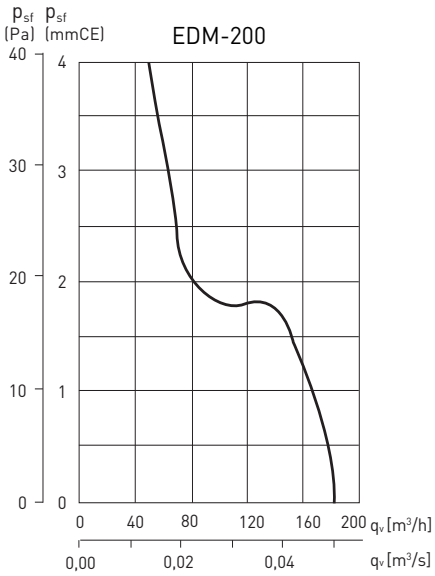

DIMENSIONS (mm)

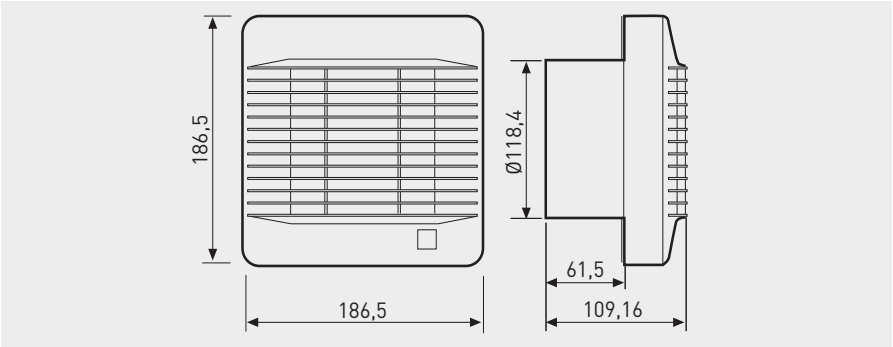

ACCESSOIRES



GSA-M0 125
Conduit flexible aluminium.



GRA-100
Grille extérieure aluminium.



CAR-100
CM-130
Clapet anti-retour.



CX-125/215
Colliers de serrage.



PER-125W
Volet de surpression.



WINDOW KIT 200
Kit pour montage fenêtre.





Modèle avec détecteur de présence

Ventilateurs hélicoïdes extra-plat. Débit d'environ 100 m^3/h pour conduits de 100 mm. Façade ABS, corps et hélice en polypropylène. Moteur 230V-50Hz, classe B avec protection thermique.
La version "Z" incorpore des roulements à billes.
Tous les aérateurs sont classe II, IPX4, pour des températures jusqu'à 40ºC maximum.



Clapet anti-retour
Evite les entrées d'air de l'extérieur et les fuites de chauffage, lorsque le ventilateur n'est pas en fonctionnement. S'ouvre sous la pression de l'air.

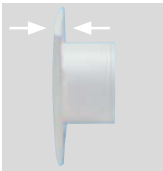

Profil extra-plat

AERATEURS DE SALLE DE BAINS
Série DECOR-100

PRESTATIONS - MODELES

	C	CZ	CR	CRZ	CH	CHZ	CHZ VISUAL	CD	CDZ	12V C
TÉMOIN LUMINEUX	●	●	●	●	●	●	●	●	●	●
CLAPET ANTI-RETOUR	●	●	●	●	●	●	●	●	●	●
TEMPORISATION RÉGLABLE			●	●	●	●	●	●	●	*
HYGROSTAT RÉGLABLE					●	●	●			
DÉTECTEUR DE PRÉSENCE								●	●	
ROULEMENTS À BILLES		●		●		●	●		●	
SCHÉMA ÉLECTRIQUE**	2, 3	2, 3	4, 5	4, 5	1, 4	1, 4	1, 4	1	1	6

* Utilisation avec le transformateur CT-12/14 R.
** Voir la section des Schémas électriques.

CARACTERISTIQUES TECHNIQUES

Modèle	Vitesse (rpm)	Puissance absorbée ouïe libre (W)	Tension (V) 50 Hz	Niveau de pression sonore* (dB(A))	Débit maxi. (m^3/h)	IP	Ø conduit (mm)	Poids (kg)
DECOR-100	2500	13	230	40	95	Classe II / IPX4	100	0,44

* Niveau de pression sonore mesurée à 1,5 m, en champ libre.

COURBE CARACTERISTIQUE



DIMENSIONS (mm)

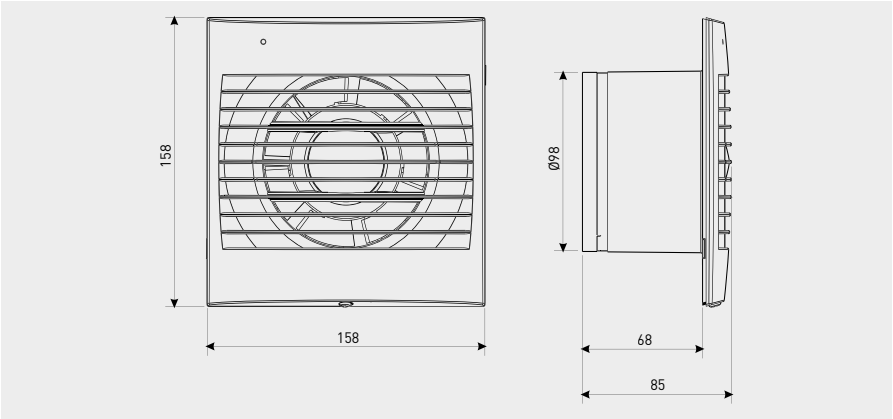

ACCESSOIRES



GSA-M0 100
Conduit flexible aluminium.



GRA-70
Grille extérieure aluminium.



TUBE TÉLÉSCOPIQUE + PERSIENNE À OUVERTURE AUTOMATIQUE
(200 à 420 mm).



CX-80/125
Colliers de serrage.



PER-100W
Volet de surpression.

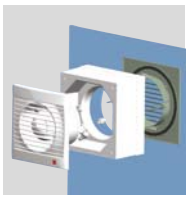

WINDOW KIT
Kit pour montage fenêtre.

DECOR-100 C 12V







IP57

PROTECTION

Modèle TBTS (Très Basse Tension de Sécurité), 12V, Classe III, IP57. Spécialement prévu pour travailler dans le volume 1 de sécurité, raccordé à une alimentation de 12V.

TRANSFORMATEURS DE SECURITE:
Le DECOR-100 CZ 12V doit être raccordé à un transformateur de sécurité CT-12/14, IP 21, classe II, protégé par un fusible. Pour obtenir la fonction temporisation (entre 1 et 30 minutes), utiliser le transformateur CT-12/14R. Le transformateur est à installer en dehors du volume 1 de sécurité

KITS DECOR-100 12V + CT
Ensemble comprenant un aérateur DECOR-100 CZ 12V et un transformateur de sécurité CT-12/14.
Versions: KIT DECOR-100 C 12V + CT-12/14
KIT DECOR-100 C 12V + CT-12/14 R

DECOR-100 CD
DECOR-100 CDZ





Modèle équipé avec un détecteur de présence par infrarouges. L'appareil se met en fonctionnement de manière automatique lorsqu'il détecte un mouvement, à une distance de 4 mètres max. Inclus une temporisation réglable entre 1 et 30 minutes, période pendant laquelle l'appareil continue de fonctionner selon la détection de mouvement.

DECOR-100 CHZ VISUAL





Modèle équipé d'un hygrostat réglabe et d'une temporisation réglable entre 1 et 30 minutes. La sélection de la valeur de consigne se fait par impulsion sur le bouton de façade à 60, 70, 80 ou 90%HR. 4 temoins lumineux indiquent le taux d'humidité désiré. Un fois ajustée la valeur de consigne, l'aérateur se mettra automatiquement en marche quand l'humidité relative dans la pièce sera supérieure à cette valeur.

AERATEURS DE SALLE DE BAINS
Série DECOR-200





Modèle avec hygrostat

Ventilateurs hélicoïdes extra-plat.
Débit d'environ 180 m^3/h pour conduits de 120 mm. Façade ABS, corps et hélice en polypropylène.
Moteur 230V-50Hz, classe B avec protection thermique. La version "Z" incorpore des roulements à billes.
Tous les aérateurs sont classe II, IPX4, pour des températures jusqu'à 40ºC maximum.



Clapet anti-retour
Evite les entrées d'air de l'extérieur et les fuites de chauffage, lorsque le ventilateur n'est pas en fonctionnement. S'ouvre sous la pression de l'air.



Profil extra-plat



Aérateurs pouvant être installés dans des salles de bain de 8 à 15 m^2

PRESTATIONS - MODELES

	C	CZ	CR	CRZ	CH	CHZ
TÉMOIN LUMINEUX	●	●	●	●	●	●
CLAPET ANTI-RETOUR	●	●	●	●	●	●
TEMPORISATION RÉGLABLE			●	●	●	●
HYGROSTAT RÉGLABLE					●	●
ROULEMENTS À BILLES		●		●		●
SCHÉMA ÉLECTRIQUE*	2, 3	2, 3	4, 5	4, 5	1, 4	1, 4

* Voir la section des Schémas électriques.

CARACTERISTIQUES TECHNIQUES

Modèle	Vitesse (rpm)	Puissance absorbée ouïe libre (W)	Tension (V) 50 Hz	Niveau de pression sonore* (dB(A))	Débit maxi. (m³/h)	IP	Ø conduit (mm)	Poids (kg)
DECOR-200	2500	20	230	45	185	Classe II / IPX4	120	0,8

* Niveau de pression sonore mesurée à 1,5 m, en champ libre.

COURBE CARACTERISTIQUE

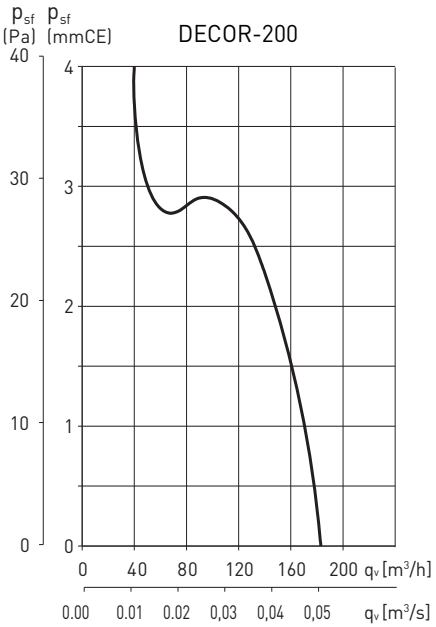

DIMENSIONS (mm)

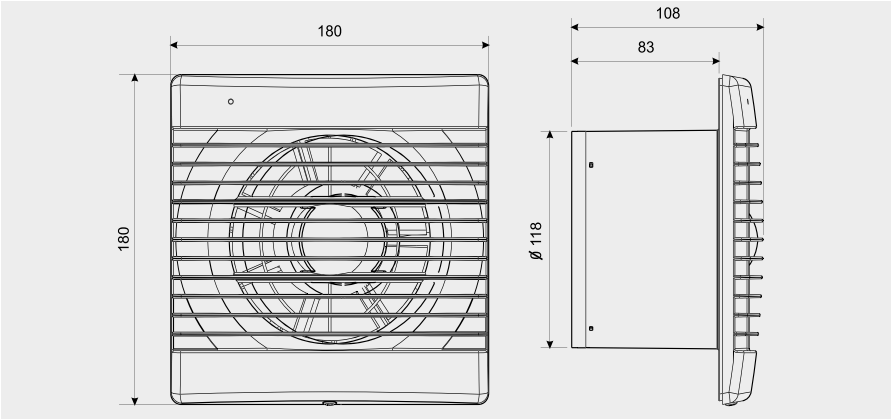

ACCESSORIES



GSA-M0 125
Conduit flexible aluminium.



GRA-100
GRI-125
Grille extérieure aluminium.



PER-125W
Volet de surpression.

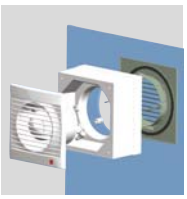

WINDOW KIT 200
Kit pour montage fenêtre.

AERATEURS DE SALLE DE BAINS
Série DECOR-300





Modèle avec hygrostat

Ventilateurs hélicoïdes extra-plat.
Débit d'environ 280 m^3/h pour conduits de 150/160 mm.
Façade ABS, corps et hélice en polypropylène.
Moteur 230V-50Hz, classe B avec protection thermique. La version "Z" incorpore des roulements à billes.
Tous les aérateurs sont classe II, IPX4, pour des températures jusqu'à 40ºC maximum.



Clapet anti-retour
Evite les entrées d'air de l'extérieur et les fuites de chauffage, lorsque le ventilateur n'est pas en fonctionnement. S'ouvre sous la pression de l'air.

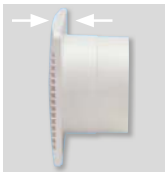

Profil extra-plat



Aérateurs pouvant être installés dans des locaux de 15 à 25 m^2

PRESTATIONS - MODELES

	S	C	CZ	R	CR	CRZ	H	CH	CHZ
TÉMOIN LUMINEUX	●	●	●	●	●	●	●	●	●
CLAPET ANTI-RETOUR		●	●		●	●		●	●
TEMPORISATION RÉGLABLE				●	●	●	●	●	●
HYGROSTAT RÉGLABLE							●	●	●
ROULEMENTS À BILLES			●			●			●
SCHÉMA ÉLECTRIQUE*	2, 3	2, 3	2, 3	4, 5	4, 5	4, 5	1, 4	1, 4	1, 4

* Voir la section des Schémas électriques.

CARACTERISTIQUES TECHNIQUES

Modèle	Vitesse (rpm)	Puissance absorbée ouïe libre (W)	Tension (V) 50 Hz	Niveau de pression sonore* (dB(A))	Débit maxi. (m³/h)	IP	Ø conduit (mm)	Poids (kg)
DECOR-300	2240	23	230	46	250	Classe II / IPX4	150	1,44

* Niveau de pression sonore mesurée à 1,5 m, en champ libre.

DIMENSIONS (mm)

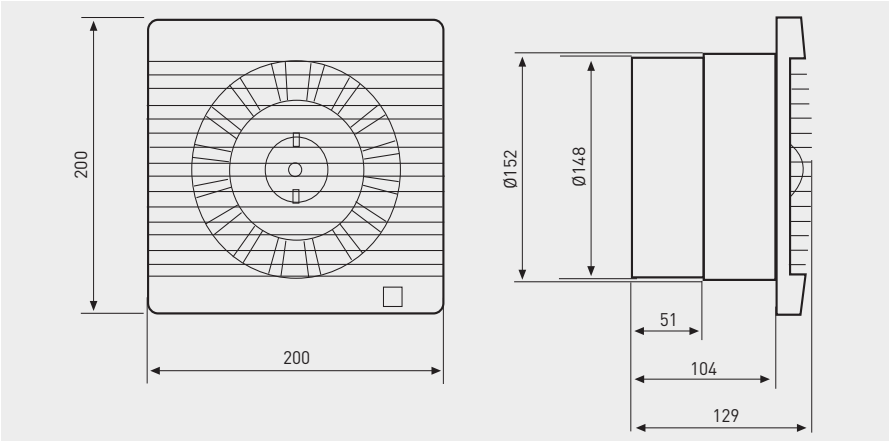

COURBE CARACTERISTIQUE

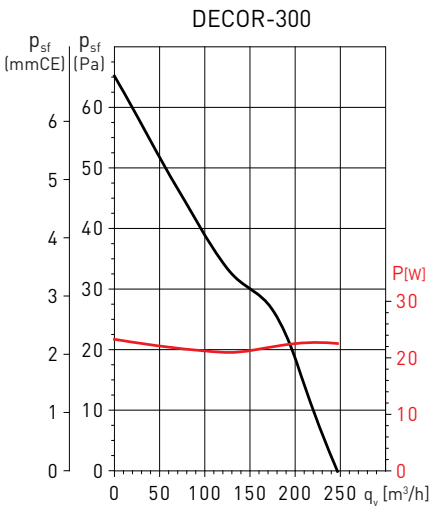

Spectre de puissance en dB(A)

63	125	250	500	1.000	2.000	4.000	8.000	LwA
43	51	66	68	70	62	62	58	74

ACCESSOIRES



GSA-M0 150
Conduit flexible aluminium.



GRA-150
Grille extérieure aluminium.



PER-160W
Volet de surpression.



REB
Variateurs électroniques monophasés.

AERATEURS CENTRIFUGES A DEBIT CONSTANT
Série ECOAIR DESIGN ECOWATT





Ventilateurs centrifuges conçus pour fonctionner en petite vitesse, en continu et débit constant, avec la possibilité de passer en grande vitesse par l'intermédiaire d'un interrupteur extérieur (modèle S, T) ou avec l'hygrostat intégré à l'appareil (modèle H, M).
Ils sont équipés d'un moteur à courant continu (DC) haute performance, de très faible consommation électrique et monté avec plots antivibratiles.
Ils sont conçus pour être raccordés à des conduits de diamètre 100 mm et peuvent être installés soit au mur soit au plafond.

4 modèles
EcoAIR DESIGN S: Fonctionnement permanent à débit constant en petite vitesse avec possibilité de débit maximal "boost" avec interrupteur extérieur.
EcoAIR DESIGN T: Idem au modèle S avec une temporisation réglable 1 à 20 min.
EcoAIR DESIGN H: Le débit maximal "boost" est déclenché par détection d'humidité ou par un interrupteur extérieur.
EcoAIR DESIGN M: Idem au modèle H mais en utilisant la cordelette au lieu de l'interrupteur extérieur.
EcoAIR DESIGN ECOWATT:
90/260V-50/60Hz. IPX4 - Classe II.

KIT EcoAIR DESIGN 17VDC + CT-17/18 ECOWATT
EcoAIR DESIGN: 17VDC, IP57, classe III.
CT-17/18: 230V-50/60Hz, IPX4, classe II.

Kit comprenant un aérateur EcoAIR DESIGN avec moteur alimenté en 17VDC (TBTS - Très Basse Tension de Sécurité), pouvant être installé dans le volume 1 de la salle de bains, et un transformateur de sécurité à installer hors volume 2.
Les versions sont identiques à celles disponibles en 230V:
KIT ECOAIR DESIGN S 17VDC + CT-17/18 ECOWATT
KIT ECOAIR DESIGN T 17VDC + CT-17/18 ECOWATT
KIT ECOAIR DESIGN H 17VDC + CT-17/18 ECOWATT
KIT ECOAIR DESIGN M 17VDC + CT-17/18 ECOWATT



FAIBLE NIVEAU SONORE

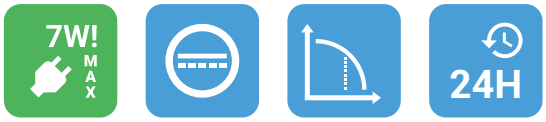

FAIBLE CONSOMMATION
MOTEUR À COURANT CONTINU
DÉBIT CONSTANT
FONCTIONNEMENT CONTINU A DEBIT CONSTANT

AERATEURS CENTRIFUGES A DEBIT CONSTANT
Série ECOAIR DESIGN ECOWATT



Turbine centrifuge à action
Permet de fournir un débit important avec un faible niveau sonore.



Silent-blocs élastiques
Moteur monté sur silent-blocs élastiques qui absorbent lesvibrations.



Montage mural ou en plafond



Plusieurs réglettes de couleur disponibles



Réglettes de façade interchangeables fournies avec l'aérateur
Grâce aux réglettes de façade interchangeables, votre client pourra choisir son décor.

CARACTERISTIQUES TECHNIQUES

Modèle	Débit constant		Puissance absorbée (W)		SFP* (W/m³/s)	Niveau de pression sonore (dB(A))**		Poids (kg)
	(m³/h)	l/s	min.	max.		min.	max.	
ECOAIR DESIGN ECOWATT	15	4	1,5	4,6	360	<20	<20	0,57
	22	6	1,8	4,7	290	<20	22	
	30	9	2,2	5,1	260	<20	25	
	36	10	2,7	5,5	270	21	27	
	45	13	3,5	6,0	310	25	30	
	54	15	4,3	6,8	360	30	32	
	Débit max. - Boost							
	65	18	4,3	7,2	410	32	32	

* Selon la norme anglaise SAP Q (2,5 m de conduit diam 100 mm, 2 coudes à 90° et grille GR-100 au refoulement - max. 20 Pa).
** Mesuré à 4 m, en champ libre. La puissance sonore max. est donnée à 40 Pa.

AERATEURS CENTRIFUGES A DEBIT CONSTANT
Série ECOAIR DESIGN ECOWATT

PRESTATIONS - MODELES

	S	T	H	M
MOTEUR DC	●	●	●	●
DÉBIT CONSTANT	●	●	●	●
GRAND DÉBIT PAR INTERRUPTEUR EXTÉRIEUR	●	●		
GRAND DÉBIT PAR HYGROSTAT INCORPORÉ ET RÉGLABLE			●	●
GRAND DÉBIT PAR INTERRUPTEUR À CORDELETTE				●
TEMPORISATION RÉGLABLE SUR GRAND DÉBIT (1 à 30 min)		●	●	●
SCHÉMA ÉLECTRIQUE*	1, 4, 5	4, 5	1, 4, 5	1, 4, 5

* Voir la section des Schémas électriques.

DIMENSIONS (mm)

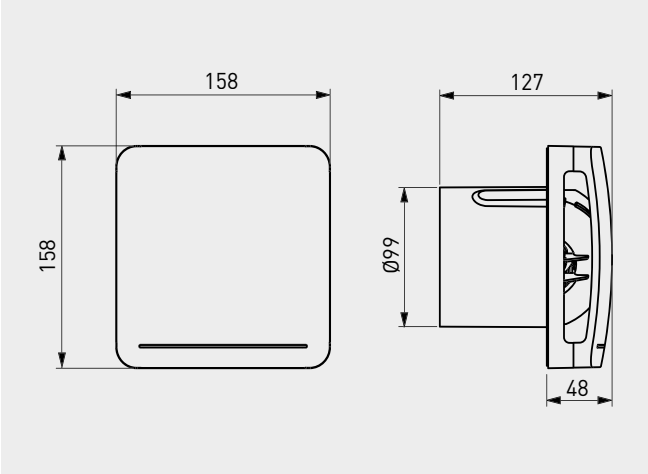

COURBE CARACTERISTIQUE

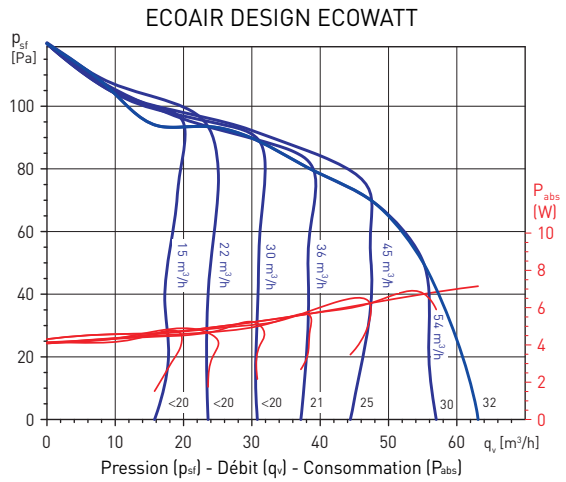

ACCESSOIRES



GSA-M0 100
Conduit flexible aluminium.



GR-100
Grille plastique.



GRA-75
Grille extérieure aluminium.





Gamme d'aérateurs centrifuges pour conduits de 100mm de diamètre, pour des installations murales ou au plafond. Conçus pour travailler suivant deux modes de fonctionnement:

- Extraction permanente en vitesse lente avec possibilté de passer en vitesse maximale par un interrupteur extérieur ou un système de détection intégré à l'aérateur.
- Extraction par intermittence avec possibilté de régler la vitesse en fonction de l'installation.

Ils sont équipés d'un moteur à courant continu (DC) haute performance, de très faible consommation électrique, alimentation 90/260V-50/60Hz, IPX4, classe II et monté avec plots antivibratiles.

5 modèles disponibles:

- **EcoAIR SLC:**
  - Fonctionnement permanent: L'aérateur fonctionnement à la petite vitesse préréglée et passe en vitesse maximale avec un interrupteur extérieur.
  - Fonctionnement intermittent: L'aérateur fonctionne à la vitesse préréglée quand l'interrupteur extérieur est actionné.
- **EcoAIR TLC**:
  - Fonctionnement permanent: L'aérateur fonctionnement comme le modèle SLC avec en plus une temporisation réglable entre 1 et 30 minutes sur la vitesse maximale.
  - Fonctionnement intermittent: La temporisation permet à l'aérateur de continuer de fonctionner le temps fixé par cette temporisation une fois l'interrupteur ouvert.
- **EcoAIR HLC:**
  - Fonctionnement permanent: L'aérateur passe en vitesse maximale soit par une détection d'humidité réglable soit par un interrupteur extérieur, avec dans les deux cas une temporisation réglable sur le retour à la vitesse lente.
  - Fonctionnement intermittent: L'hygrostat incorporé permet la mise en marche automatique de l'aérateur quand le niveau d'humidité est supérieur à la valeur de consigne avec possibilité de forcer la mise en marche par un interrupteur extérieur. Fonction "intervalle" intégrée.
- **EcoAIR MLC:**
  - Même fonctionnement que le modèle HLC avec un interrupteur à cordelette intégré à l'appareil.
- **EcoAIR DLC:**
  - Fonctionnement permanent: L'aérateur passe en vitesse maximale grâce à un détecteur de présence et continue de fonctionner à cette vitesse le temps fixé par la temporisation avant de revenir en vitesse lente.
  - Fonctionnement intermittent: L'aérateur se met en marche automatiquement quand un mouvement est détecté et continue de fonctionner le temps fixé par la temporisation.



FAIBLE NIVEAU SONORE

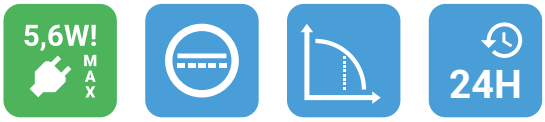

FAIBLE CONSOMMATION

MOTEUR À COURANT CONTINU

DÉBIT CONSTANT

FONCTIONNEMENT CONTINU A DEBIT CONSTANT

AERATEURS CENTRIFUGES
Série ECOAIR LC ECOWATT



Turbine centrifuge à action
Permet de fournir un débit important avec un faible niveau sonore.



Silent-blocs élastiques
Moteur monté sur silent-blocs élastiques qui absorbent lesvibrations.



Montage mural ou en plafond



Plusieurs réglettes de couleur disponibles



Réglettes de façade interchangeables fournies avec l'aérateur
Grâce aux réglettes de façade interchangeables, votre client pourra choisir son décor.

CARACTERISTIQUES TECHNIQUES

Modèle		Débit maxi.		Tension (V)	Puissance absorbée maxi. (W)	SFP (W/m³/h)	Niveau de pression sonore* (dB(A))	IP/ Insulation	Poids (kg)
		(m³/h)	l/s						
EcoAIR LC	Vitesse min.	15	4	90/260V-50/60Hz	0,8	0,05	<20	IPX4 classe II	0,57
	Vitesse max.	60	17		5,6	0,09	32		

* Mesuré à 4 m, au débit maximum, en champ libre.

PRESTATIONS - MODELES

	SLC	TLC	HLC	MLC	DLC
MOTEUR DC	●	●	●	●	●
FONCTIONNEMENT PERMANENT + BOOST	●	●	●	●	●
FONCTIONNEMENT INTERMITTENT	●	●	●	●	●
VITESSE REGLABLE	●	●	●	●	●
TEMPORISATION REGLABLE		1-30 min.	1-30 min.	1-30 min.	1-30 min.
HYGROSTAT REGLABLE			●	●	
INTERRUPTEUR A CORDELETTE				●	
DETECTEUR DE PRESENCE					●
CLAPET ANTIRETOUR*	●	●	●	●	●

* Fourni dans l'emballage. A monter sur l'aérateur quand il est utilisé en fonctionnement intermittent.

COURBE CARACTERISTIQUE

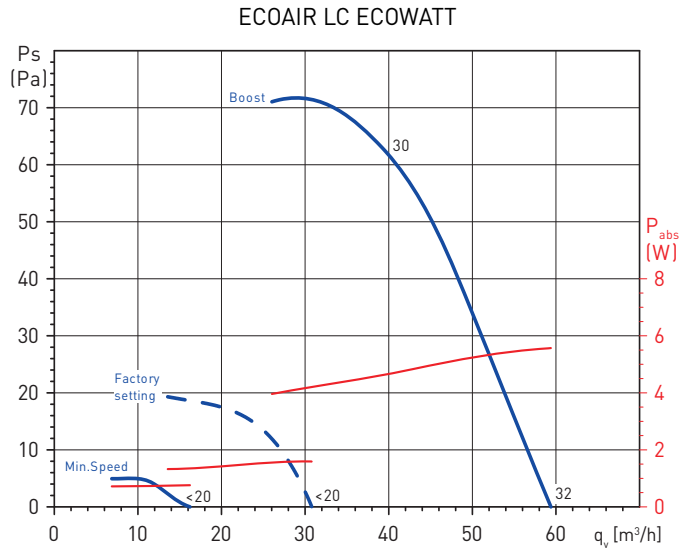

ACCESSOIRES



GSA-M0 100
Conduit flexible aluminium.



GRA-75
Grille plastique.



PER-100W
Grille extérieure aluminium.

DIMENSIONS (mm)

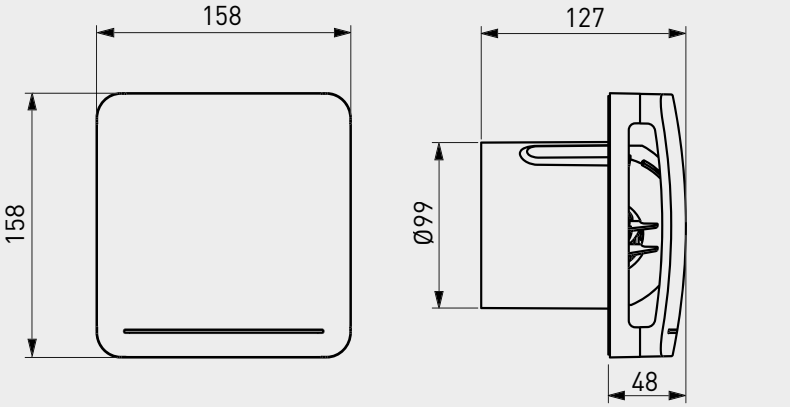

AERATEURS CENTRIFUGES
Série EBB DESIGN



Aérateurs centrifuges avec roue à action.
Corps et roue en polypropylène.
Clapet anti-retour au soufflage.
Température maxi air ambient 40ºC.

Moteurs
Moteurs IPX4 avec roulements à billes, classe II avec protection thermique à réarmement automatique.
Tension d'alimentation:
Monophasée 230V 50Hz.



3 VITESSES



Clapet anti-retour
Evite les entrées d'air de l'extérieur et les fuites de chauffage, lorsque l'extracteur n'est pas en fonctionnement. S'ouvre sous la pression de l'air.



Roue à action
Permet de fournir un débit important avec un faible niveau sonore.



EXEMPLES D'INSTALLATIONS

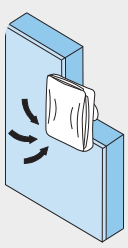
Extraction murale ou au plafond

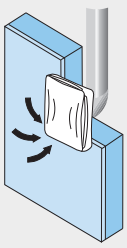
Extraction avec conduit

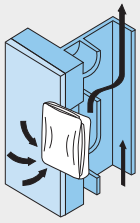
Extraction dans gaine collective

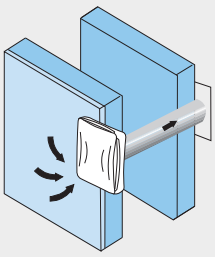
Extraction au travers d'un tube télescopique pour double mur

CARACTERISTIQUES CONSTRUCTIVES

	EBB-175 DESIGN					EBB-250 DESIGN				
	S	M	T	HM	DV	S	M	T	HM	DV
ROULEMENTS À BILLES	●	●	●	●	●	●	●	●	●	●
CLAPET ANTI-RETOUR	●	●	●	●	●	●	●	●	●	●
CORDELETTE		●		●	●		●		●	●
MOTEUR 1 VITESSE	●	●	●							
MOTEUR 2 VITESSES				●	●					
MOTEUR 3 VITESSES						●	●	●	●	●
TEMPORISATION RÉGLABLE (1 à 30 min)			●					●		
HYGROSTAT RÉGLABLE 60-90 %HR				●					●	●
2-POSITION INTEGRATED SWITCH								●	●	●
SCHÉMA ÉLECTRIQUE*	2, 3	11	4, 5	4,5,11	11					

* Voir la section des Schémas électriques.

CARACTERISTIQUES TECHNIQUES

Modèle	Vitesse (rpm)		Puissance absorbée maxi. (W)	Tension (V) 50Hz	Niveau de pression sonore* (dB(A))	Débit maxi. (m^3/h)	IP	Poids (kg)
EBB-175 DESIGN	1250		26	0,12	155	41	Classe II/IP44	2,2
	930		17	0,10	80	33		
EBB-250 DESIGN	VR	1960	68	0,29	240	51	Classe II/IP44	2,2
	VM	1580	51	0,22	190	47		
	VL	1280	43	0,2	140	43		

* Niveau de pression sonore mesurée à 1,5 m, en champ libre.

DIMENSIONS (mm)

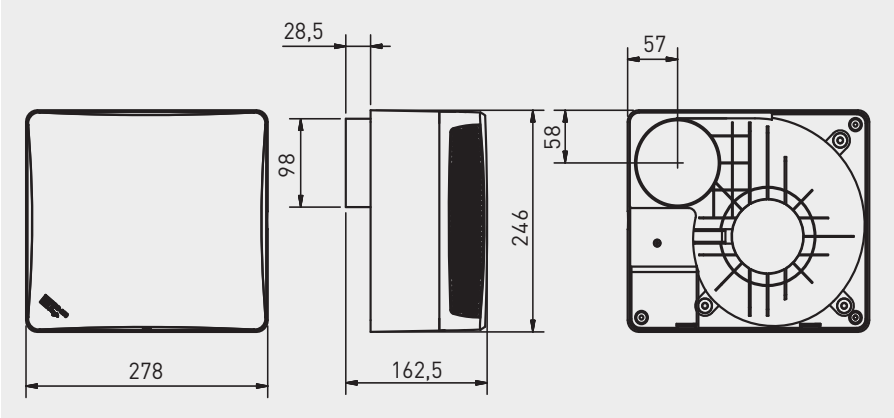

COURBE CARACTERISTIQUE

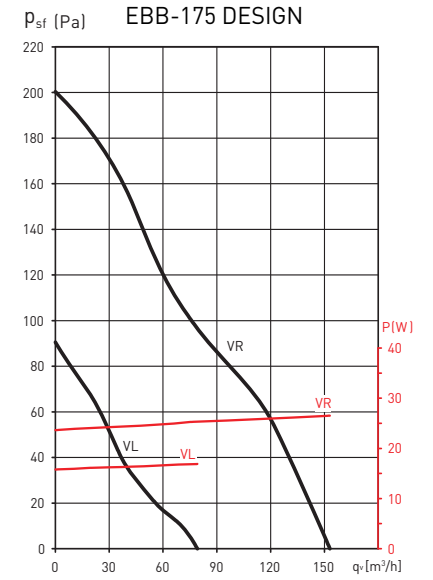

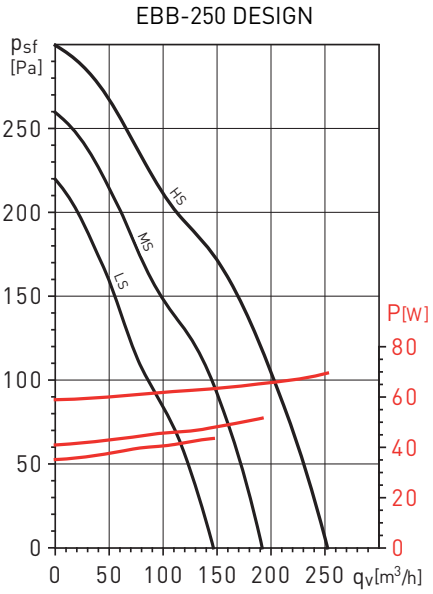

* Moteur à 2 vitesses uniquement pour les modèles HM et DV.

ACCESSOIRES



GSA-M0 100
Conduit flexible aluminium.



GRA-70
Grille extérieure aluminium.



MRT-100
Manchon circulaire.



CX-80/125
Colliers de serrage.



REB
Variateurs électroniques monophasés.

AERATEURS CENTRIFUGES
Série EBB-N



EBB-100 N



EBB-170 N
et EBB-250 N

Aérateurs centrifuges pour renouvellement d'air dans les salles de bains, toilettes et autres petits locaux nécessitant une pression élevée (conduit long). Corps et roue en polypropylène. Equipé d'un clapet anti-retour, moteur 230V-50Hz, 2 vitesses (EBB-100N) ou 3 vetesses (EBB-170N / EBB-250N), IP44, classe II.
Température maxi air ambient 40ºC.



2 VITESSES



3 VITESSES



Filtres
Deux filtres métalliques (inox pour modèles 170 et 250) évitant l'entrée de poussières ou de saletés.



Clapet anti-retour
Evite les entrées d'air de l'extérieur et les fuites de chauffage, lorsque l'extracteur n'est pas en fonctionnement. S'ouvre sous la pression de l'air.





2 clapets anti-retour
L'EBB-100N est fourni avec deux clapets anti-retour de Ø80 et Ø100 mm à monter au soufflage en fonction du diamètre du conduit.



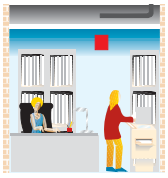

Roue centrifuge à action
Permet de fournir un débit important avec un faible niveau sonore.

PRESTACIONES - MODELOS

EBB-100 N	S	T	HT
2 CLAPETS ANTI-RETOUR	●	●	●
FILTRE	●	●	●
2 VITESSES	●	●	●
TEMPORISATION RÉGLABLE		●	●
HYGROSTAT RÉGLABLE			●
SCHÉMA ÉLECTRIQUE*	7, 8, 9, 10	4, 5	1, 4

* Voir la section des Schémas électriques.

EBB-170 N / EBB-250 N	HT
CLAPET ANTI-RETOUR	●
FILTRE INOX	●
3 VITESSES	●
TEMPORISATION RÉGLABLE	●
HYGROSTAT RÉGLABLE	●
COMMUTATEUR INTÉGRÉ, 2 POSITIONS	●
SCHÉMA ÉLECTRIQUE*	1, 4

* Voir la section des Schémas électriques.

Exemples d'installations

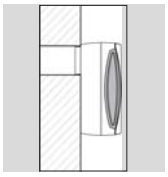

En applique

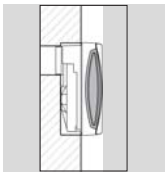

Encastré

CARACTERISTIQUES TECHNIQUES

Modèle	Vitesse (rpm)		Puissance absorbée ouïe libre (W)	Tension (V) 50Hz	Débit maxi. (m³/h)	Niveau de pression sonore* (dB(A)) à 1,5 m*	IP	Ø conduit (mm)	Poids (kg)
EBB-100 N	VR	1500	29	230	110	44	Classe II / IP44	100/80	1,8
	VL	1040	15	230	70	34			
EBB-170 N	VR	1120	48	230	230	43	Classe II / IP44	100	3
	VM	850	38	230	160	37			
	VL	910	31	230	90	34			
EBB-250 N	VR	1240	53	230	280	46	Classe II / IP44	100	3
	VM	990	41	230	210	36			
	VL	930	31	230	140	37			

* Niveau de pression sonore mesurée en champ libre.

COURBES CARACTERISTIQUES

EBB-100 N

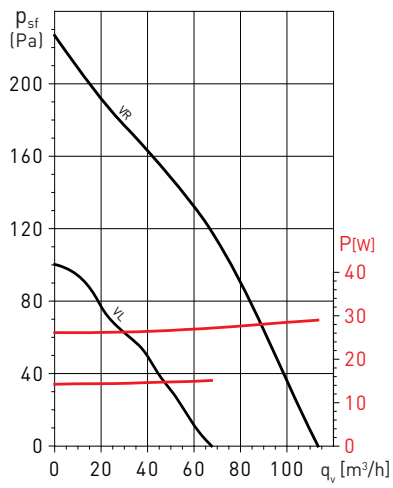

EBB-170 N

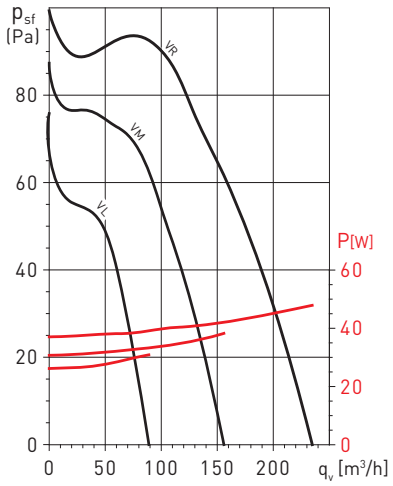

EBB-250 N

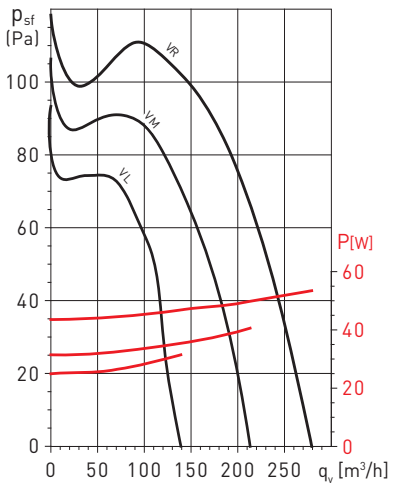

DIMENSIONS (mm)

EBB-100 N

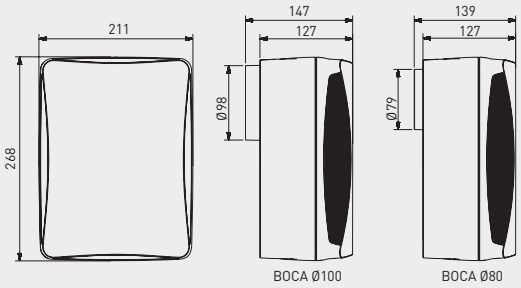

EBB-170 N au accessoires EBB-250 N

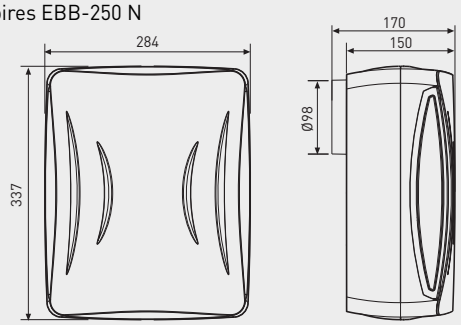

ACCESSOIRES



GSA-M0 100
Conduit flexible aluminium.



GRA-70
Grille extérieure aluminium.



MRT-100
Manchon circulaire.



CX-80/125
Colliers de serrage.



REB
Variateurs électroniques monophasés.



REGUL-2
Interrupteur et sélecteur deux vitesses.



INTER-4P
Interrupteur rotatif trois vitesses.

AERATEURS CENTRIFUGES
Série EB-100N





Aérateurs centrifuges débit d'environ 100 m³/h en champ libre pour renouvellement d'air dans les salles de bains, toilettes et autres petits locaux nécessitant une pression élevée (conduit long). Corps et roue en polypropylène, moteur monophasée 230V 50Hz, IPX2, classe II.
Equipé d'un clapet anti-retour.
Température maxi air ambient 40ºC.



Clapet anti-retour
Evite les entrées d'air extérieur et les fuites de chauffage, lorsque l'extracteur n'est pas en fonctionnement. S'ouvre sous la pression de l'air.



Roue centrifuge à action
Permet de fournir un débit important avec un faible niveau sonore.

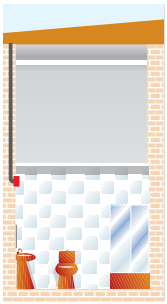

PRESTATIONS - MODELES

	S	T	HT
TÉMOIN LUMINEUX	●	●	●
CLAPET ANTI-RETOUR	●	●	●
TEMPORISATION RÉGLABLE (1)		●	●
HYGROSTAT RÉGLABLE (2)			●

(1) Entre 5 et 25 minutes.
(2) De 60 à 90% HR.

COURBES CARACTERISTIQUES

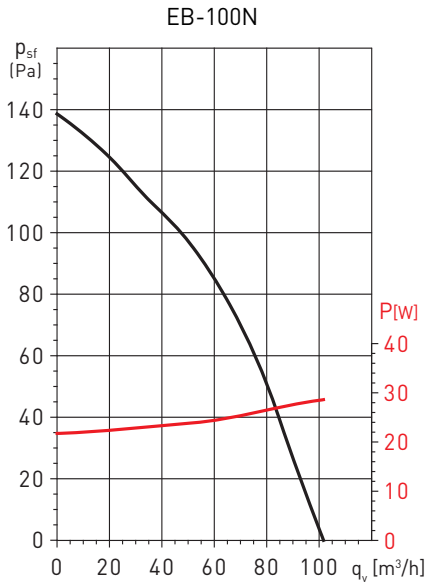

CARACTERISTIQUES TECHNIQUES

Modèle	Vitesse (tr/mn)	Puissance absorbée ouïe libre (W)	Tension (V) 50 Hz	Niveau de pression sonore (dB(A)) a 1,5 m*	Débit maxi. (m³/h)	Isolation / Protection	Ø conduit (mm)	Poids (kg)
EB-100N	2000	28	230	43	100	Classe II / IPX2	100	1,1

* Mesuré en champ libre.

DIMENSIONS (mm)

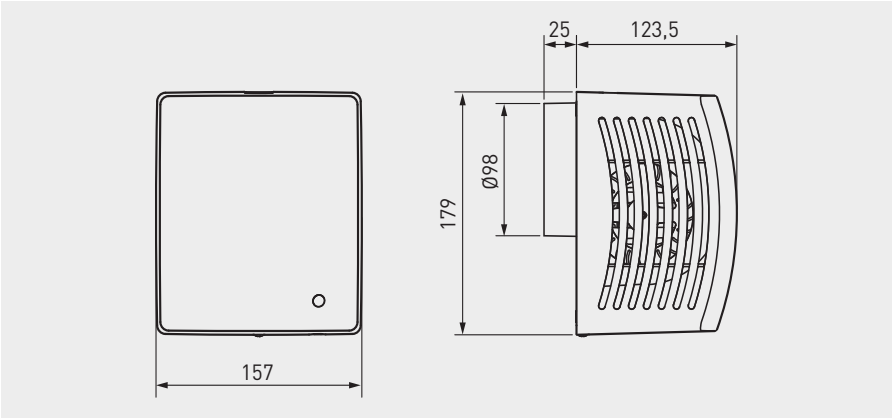

ACCESSOIRES



GSA-M0 100
Conduit flexible aluminium.



GRA-70
Grille extérieure aluminium.



CX-80/125
Colliers de serrage.



MRT-100
Manchon circulaire.

AERATEURS DE VITRE OU DE MUR
Série HV-STYLVENT

Ventilateurs hélicoïdes pour montage muralou sur vitre.
Carcasse thermoplastique.
Volets plastiques automatiques.
Hélice profilée en plastique injecté.
La série HV-STYLVENT se compose de 3 tailles: 150, 230 et 300 mm.

Moteurs
Moteurs IPX4, classe II avec roulements à billes (1).
Tension d'alimentation:
Monophasée 230V-50Hz.

(1) Excepté HV-150: roulements à friction.



DESIGN ESTHETIQUE ADAPTE A TOUTES LES AMBIANCES








Clapet anti-retour
Evite les entrées d'air de l'extérieur et les fuites de chauffage, lorsque le ventilateur n'est pas en fonctionnement.



Reversibilité
Insufflation ou extraction.



Ventilation naturelle
Clapet ouvert et ventilateur à l'arrêt.

VERSIONS HV- AE



Standard

- Moteur monophasé 230V-50Hz avec protection thermique incorporée.
- 1 vitesse.
- Classe II.
- Les modèles 230 et 300 sont réversibles avec boîtier de commande CR-150 (accessoire).
- Clapet automatique.

HV-150 AE: 2 Positions: Arrêt - Ventilateur à l'arrêt, clapet fermé.
Marche - Ventilateur en mode extraction avec clapet ouvert.

HV-230 AE: 3 positions (avec le boîtier CR-150 (Accessoire).
HV-300 AE Arrêt - Ventilateur à l'arrêt, clapet fermé.
Marche - Ventilateur en marche et clapet ouvert.
Mode extraction/insufflation.

Commutateur: REB-1R: variateur de vitesse incluant un interrupteur pour changer le sens de l'air (extraction/insufflation).

VERSIONS HV- M



Fonctionnement manuel au travers d'une cordelette

- 1 vitesse (HV-150M) ou 2 vitesses (HV-230M et HV-300M).
- Les modèles 230 et 300 sont réversibles.
- Mode ventilation naturelle possible (clapet ouvert et ventilateur à l'arrêt) sauf pour le modèle HV-150M.
- Voyants de fonctionnement du mode d'opération.

HV-150 M: 2 Positions: Ventilateur à l'arrêt, clapet fermé.
Ventilateur en marche, mode extraction avec clapet ouvert.

HV-230 M: 5 Positions: 1-Ventilateur à l'arrêt et clapet fermé.
HV-300 M 2-Mode extraction sur la grande vitesse avec clapet ouvert.
3-Mode extraction sur la petite vitesse avec clapet ouvert.
4-Ventilateur à l'arrêt et clapet ouvert.
5-Mode reversible sur la grande vitesse (insufflation) avec clapet ouvert.

VERSIONS HV- A



Fonctionnement automatique au travers d'un boîtier CR

- 1 vitesse (HV-150A) ou 2 vitesses (HV-230A et HV-300A).
- Les modèles 230 et 300 sont réversibles.
- Mode ventilation naturelle possible (clapet ouvert et ventilateur à l'arrêt).
- Voyants de fonctionnement du mode d'opération.

HV-150 A: 3 Positions: Ventilateur à l'arrêt, clapet fermé.
Ventilateur à l'arrêt et clapet ouvert.
Ventilateur en marche en mode extraction.
Le boîtier CR-150 (accessoire) permet de commander ces positions.

HV-230 A: 5 Positions: 1-Ventilateur à l'arrêt et clapet fermé.
HV-300 A 2-Mode extraction sur la grande vitesse avec clapet ouvert.
3-Mode extraction sur la petite vitesse avec clapet ouvert.
4-Ventilateur à l'arrêt et clapet ouvert.
5-Mode reversible sur la grande vitesse (insufflation) avec clapet ouvert.

Le boîtier CR-300 (accessoire) permet de commander ces positions.

AERATEURS DE VITRE OU DE MUR
Série HV-STYLVENT

VERSIONS HV- RC



Commande radio commandée

- 2 vitesses de fonctionnement.
- Ventilation naturelle possible.
- Tous les modèles sont réversibles.
- Clapet automatique.
- Voyants de fonctionnement du mode d'opération.

HV-230 RC: 6 Positions:
HV-300 RC

1- Ventilateur à l'arrêt et clapet fermé.
2- Ventilateur à l'arrêt et clapet ouvert.
3- Mode extraction sur la grande vitesse avec clapet ouvert.
4- Mode reversible sur la grande vitesse (insufflation) avec clapet ouvert.
5- Mode extraction sur la petite vitesse avec clapet ouvert.

HVE VERSIONS



Version encastrée

Positions de fonctionnement:

HVE-230 AE: 3 positions identiques au HV-230 AE
HVE-230 A: 5 positions identiques au HV-230 A
HVE-230 RC: 5 positions identiques au HV-230 RC

TABLEAU RECAPITULATIF DES DIFFERENTES VERSIONS

Modèle	Encastré	1 vitesse	2 vitesse	Reversible	Ventilation naturelle	Cordelette	Accessoires électriques			Radio commande
							REB-1R	CR-150	CR-300	
HV-150 M		●				●				
HV-230 M			●	●	●	●				
HV-300 M			●	●	●	●				
HV-150 AE		●								
HV-230 AE		●		●			●	●		
HV-300 AE		●		●			●	●		
HV-150 A		●			●			●		
HV-230 A			●	●	●				●	
HV-300 A			●	●	●				●	
HV-230 RC			●	●	●					●
HV-300 RC			●	●	●					●
HVE-230 AE	●	●		●			●			
HVE-230 A	●		●	●	●				●	
HVE-230 RC	●		●	●	●					●

Température maxi de l'air ambiant: 45 °C.
Une radiocommande HV-RC peut piloter plusieurs ventilateurs. Prévoir une distance de 1,5 m entre chaque appareil.

CARACTERISTIQUES TECHNIQUES

Modèle	Vitesse (rpm)	Puissance absorbée maxi. (W)	Intensité absorbée maxi. (A)	Débit (m^3/h)			N.P.S à 3 m dB(A)		Poids (kg)
				Extracción		Insufflation			
				Grande vitesse	Petite vitesse		Grande vitesse	Petite vitesse	
HV-150 AE	2350	30	0,19	238	-	-	39	-	2
HV-150 M	2350	30	0,19	238	-	-	39	-	2
HV-150 A	2350	30	0,19	238	-	-	39	-	2
HV-230 AE	1140	28	0,11	489	430	296	40	39	3,5
HVE-230 AE	1140	28	0,11	489	430	296	40	39	3,5
HV-230 M	1140	28	0,11	489	430	296	40	39	3,5
HV-230 A	1140	28	0,11	489	430	296	40	39	3,5
HVE-230 A	1140	28	0,11	489	430	296	40	39	3,5
HV-230 RC	1140	28	0,11	489	430	296	40	39	3,5
HVE-230 RC	1140	28	0,11	489	430	296	40	39	3,5
HV-300 AE	1150	68	0,3	1100	-	700	46	-	5,1
HV-300 M	1150	68	0,3	1100	750	700	46	38	5,1
HV-300 A	1150	68	0,3	1100	750	700	46	38	5,1
HV-300 RC	1150	68	0,3	1100	750	700	46	38	5,1

DIMENSIONS (mm)

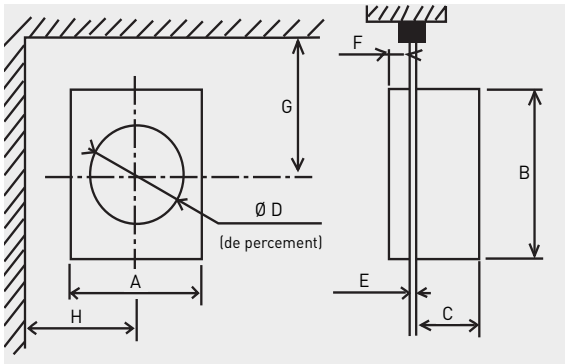

Modèle	A	B	C	Ø D		E		F	G	H
				Min.	Max.	Min.	Max.		Min.	Min.
HV-150	230	251	109	187	190	3	25	22	160	150
HV-230	300	325	142	259	262	3	25	22	200	185
HV-300	368	403	150	327	330	3	25	22	230	220

DIMENSIONS HVE VERSION MURALE ENCASTREE (mm)

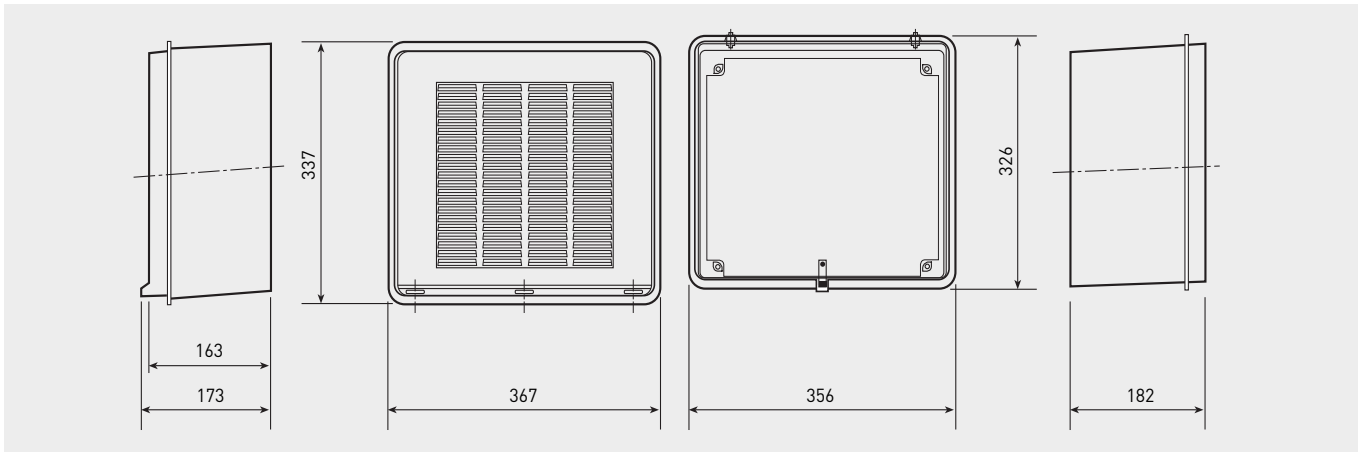

AERATEURS DE VITRE OU DE MUR
Série HV-STYLVENT

MONTAGE SUR VITRES OU CLOISONS DE 3 A 25 mm D'EPAISSEUR

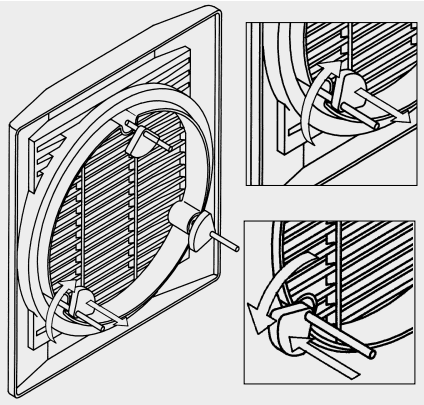

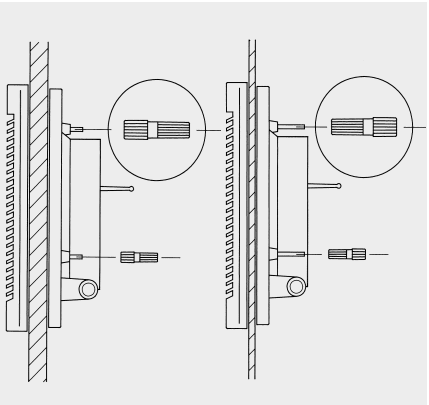

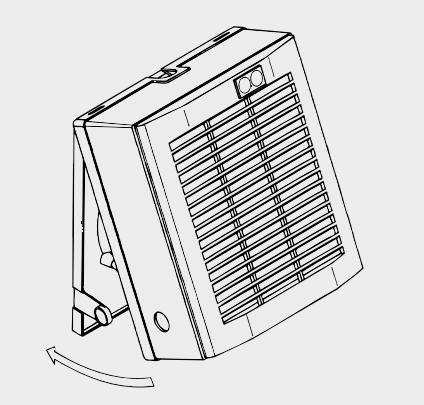

Installation simple et rapide en trois étapes

Les STYLVENT sont conçus pour une installation rapide en trois étapes.

Etape 1 - Grille extérieure
Une fois en position, la grille extérieure est maintenue en place par trois tampons de caoutchouc permettant à l'installateur d'assembler la partie intérieure du ventilateur.

Etape 2 - Face avant
Pour que le montage de la platine soit aisé, les trous de passage des vis ont une entrée conique et les écrous de fixation peuvent s'orienter, en fonction de l'épaisseur de la vitre ou de la cloison.

3 mm < épaisseur < 10 mm ←

10 mm < épaisseur < 25 mm ←

Etape 3 - Face avant
Finalement, il suffit de placer les deux picots situés sur le dessus de la platine, dans les ouvertures rectangulaires de la face avant et de l'abaisser jusqu'à ce que les deux languettes de fermetures soient bien positionnées.

MONTAGE SUR MURS DE 25 A 300 mm D'EPAISSEUR

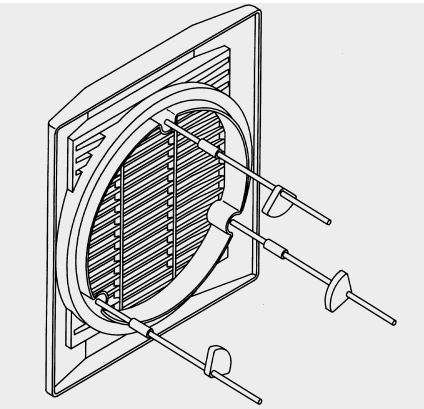

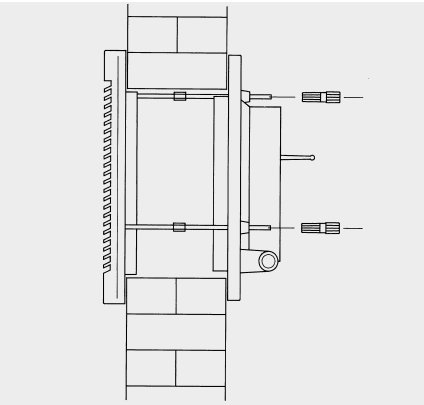

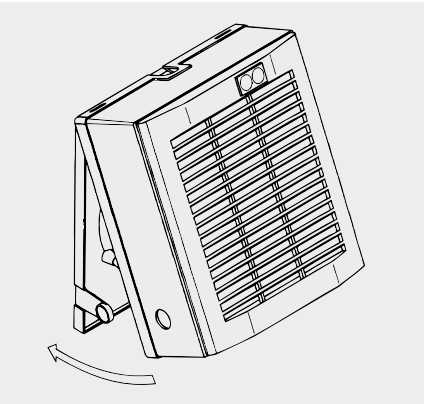

Pour le montage sur mur, prévoir des tiges filetées
(voir accessoires de montage)

Avant l'installation, mesurer l'épaisseur du mur et recouper les tiges filetées a une longueur égale à cette épaisseur moins 5 mm. Percer le mur à l'endroit prévu pour le montage de l'appareil en respectant les dimensions indiquées dans le tableau (droite). La surface intérieure doit être la plus lisse possible.
Utiliser l'appareil pour marquer sur le mur la position des trous de fixation de la platine.

Après avoir retiré les plots en caoutchouc, les tiges filetées sont montées sur les vis de la grille extérieure par l'intermédiaire des manchons taraudés.
Les plots caoutchouc sont remontés en bout des tiges filetées afin que la grille extérieure, une fois positionnée, soit maintenue en place et ainsi, permettre à l'installateur d'avoir les mains libres pour continuer le montage.
Par la suite, le montage est similaire au montage sur vitre, excepté qu'il sera nécessaire de fixer la platine au mur au moyen de deux vis (HV-150) ou quatre vis (HV-230 et HV-300).

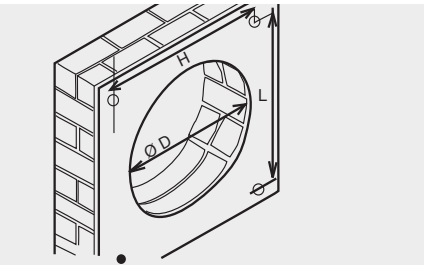

Modèle	Ø D		H*	L*
	Min.	Max.		
HV-150	187	190	117	121
HV-230	259	262	152	185
HV-300	327	330	322,5	357,3

* Seulement deux trous sur la diagonale pour les modèles HV-150.

COURBES CARACTERISTIQUES

HV-150

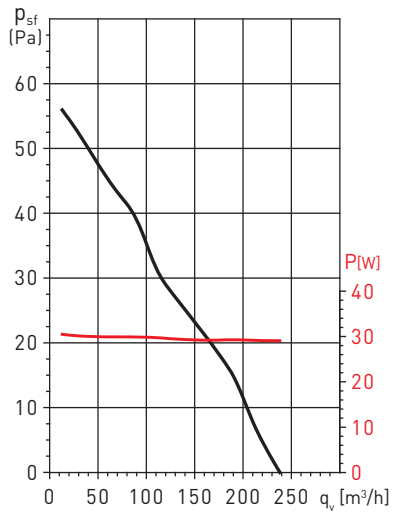

HV-230

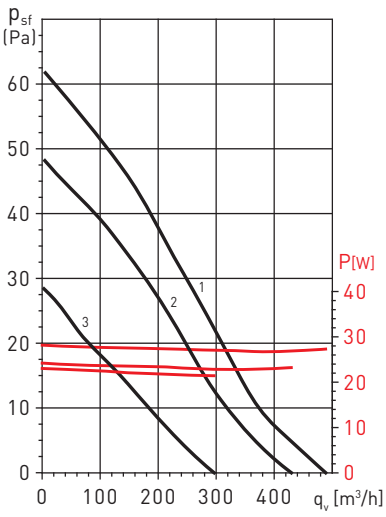

HV-300

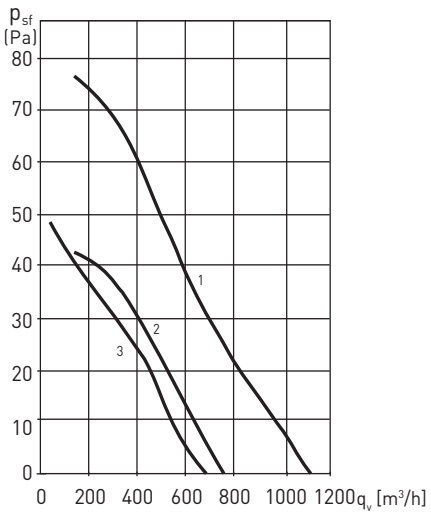

1- Extraction, grande vitesse.
2- Extraction, petite vitesse.
3- Insufflation.

- q_v: Débit en m^3/h et m^3/s.
- p_{sf}: Pression statique en mmCE et Pa.
- Air sec normal à 20ºC et 760 mmHg.
- Essais selon les normes UNE100-212-89 et BS 848 part 1.

CARACATERISTIQUES ACOUSTIQUES

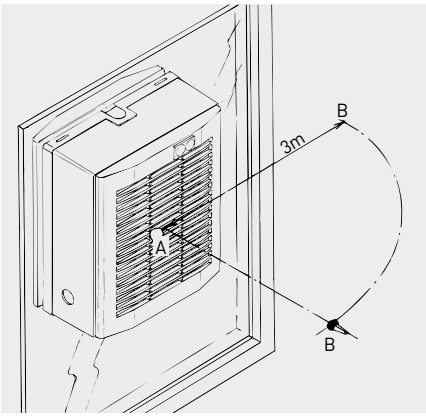

Les valeurs données, dans le tableau des caractéristiques techniques, sont des niveaux de pression sonore, mesurées à 3 mètres (point B) en dB(A) et appareil monté. Ci-après sont indiquées les corrections à apporter pour déterminer les spectres de puissance sonore -LWS- à l'aspiration (point A) et au soufflage en grande vitesse (en Hz).

Aspiration							
Lw(A)	**125**	**250**	**500**	**1000**	**2000**	**4000**	**8000**
HV-150	+5,5	+12	+16	+14	+13	+7	+4,5
HV-230	+10,5	+10,5	+13,5	+16,5	+13,5	+5	+0,5
HV-300	+8,5	+8,5	+14	+16,5	+13	+6	-0,5

Soufflage							
Lw(A)	**125**	**250**	**500**	**1000**	**2000**	**4000**	**8000**
HV-150	+6,5	+10,5	+18,5	+16,5	+14,5	+8	+4,5
HV-230	+9	+11	+16,5	+18	+15	+6,5	+0,5
HV-300	+7	+11,5	+17	+19	+15	+6,5	0

AERATEURS DE VITRE OU DE MUR
Série HV-STYLVENT

ACCESSOIRES ELECTRIQUES



CR-150
Boîtier de commande pour HV-150A.
Il se compose de:
- Un interrupteur marche arrêt pour le ventilateur (✱-≋).
- Un commutateur pour l'ouverture et la fermeture des volets (ON/OFF).
- Un seul CR-150 peut contrôler 5 HV-150.



CR-300
Boîtier de commande pour HV-230A, HV-300A et HVE-230A.
Il se compose de:
- Un sélecteur rotatif pour les différents modes du ventilateur (0,••,•,≋).
- Un commutateur sélectionnant le sens de l'air (⍈,⍇).
- Un seul CR-300 peut contrôler 5 HV-230 ou 300.



REB-1R
Régulateur électronique de vitesse. Inclus un commutateur pour inverser le sens de rotation du ventilateur. Applicable uniquement pour les modèles HV-230-AE, HV-300-AE et HVE-230-AE 1A Max.



Câble électrique
Câble électrique à 7 brins permettant le raccordement des HV-230A et HV-300A au boîtier de commande CR-300 (en rouleaux de 10 mètres).

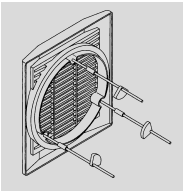

Jeu de tiges filetées
et de manchons qui permettent de monter les HV en murs de 25 à 300 mm d'épaisseur.

Modèle	Alimentation		IP indice de protection	Puissance (VA)	Intensité max. (A)	Classe	Température	Dimensions (mm)		
	Fréquence (Hz)	Tension (V)						L	A	H
REB-1R	50	220-240	IP40	400	1	Classe II	0-40°C	160	58	88
Boîtier CR-150								88	47	88
Boîtier CR-300								158	57	88



Gamme d'aérateurs hélicoïdes conçus pour le renouvellement d'air dans les locaux domestiques ou tertiaire. Virole en plastique injecté. Grille de protection à l'aspiration et soufflage. Volet de fermeture au soufflage. Hélice profilée en plastique injectée. Tous les aérateurs sont classe II, IPX4.

Moteurs
Moteurs classe B, protection thermique par fusible.
Tension d'alimentation:
Monophasée 230V-50Hz

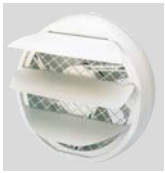

Volet extérieur
Volet extérieur s'ouvrant par surpression





Grille de sécurité
Grille de protection à l'aspiration et soufflage pour éviter l'entrée de corps étrangers

MONTAGE FACILE AU VITRE OU MUR

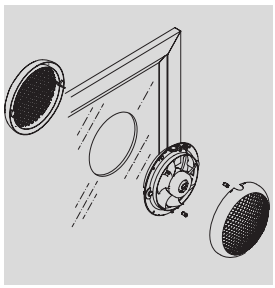

Montage sur vitre
Epaisseur maximum (3 à 6 mm)
Diamètre de percement (mm)
HCM-150 N: 183 à 188
HCM-180 N: 220 à 225
HCM-225 N: 262 à 267

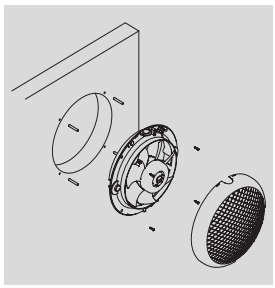

Montage en mur
Diamètre de percement (mm)
HCM-150 N: 183 a 188
HCM-180 N: 220 a 225
HCM-225 N: 262 a 267

ACCESSOIRES ELECTRIQUES



REB
Variateurs monophasés électroniques.

DIMENSIONS (mm)

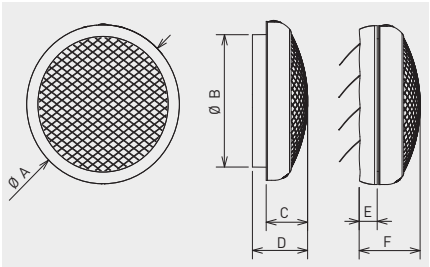

Modèle	ØA	ØB	C	D	E	F
HCM-150 N	214	174	60	88	35	98
HCM-180 N	255	205	86	120	35	135
HCM-225 N	298	248	89	119	35	125

CARACTERISTIQUES TECHNIQUES

Modèle	Vitesse (rpm)	Puissance absorbée maxi.(W)	Tension (V) 50 Hz	Débit maxi. (m^3/h)	Niveau de pression sonore* (dB(A))	Poids (kg)	Schémas électriques** (nº)
HCM-150 N	1900	25	230	220	42	0,9	11
HCM-180 N	1850	28	230	450	43	1,7	11
HCM-225 N	1700	28	230	600	45	1,8	11

* Niveau de pression sonore mesuré à 1,5m, à l'aspiration et en champ libre.
** Voir la section des Schémas électriques.

GROUPES DE VENTILATION simple flux hygroréglable et autoréglable

COMPATIBLES AVEC SOUPAPES HYGROREGLABLE



146 OZEO E ECOWATT 2
OZEO E ECOWATT CO2
jusqu'à 325 m³/h



151 OZEO ST H 2
OZEO H ECOWATT 2
jusqu'à 300 m³/h



155 OZEO FLAT H 2
OZEO FLAT H ECOWATT
jusqu'à 300 m³/h



158 OZEO FLAT AUTO 2
jusqu'à 200 m³/h

Séries conformes
à la Directive ErP

Séries énergétiquement
efficaces

GROUPES DE VENTILATION AUTOREGLABLES
Série OZEO E ECOWATT 2 / OZEO E ECOWATT CONTROL CO2



Groupe de ventilation mécanique permettant de controler le renouvellement d'air permanent de la maison.
L'amenée d'air frais est effectuée dans les pièces principales au travers des entrées d'air autoréglables.
Le caisson est associé à des bouches d'extraction autoréglables situées dans la cuisine, les toilettes et la salle de bains.
Cette série dispose d'un modèle CO_2 qui régule proportionnellment son débit en fonction du taux de CO_2.

Versions
- OZEO E ECOWATT 2, commande déportée avec câble (non incluse).
- OZEO E ECOWATT 2 RF, télécommande par radio fréquence (incluse).
- OZEO E ECOWATT CONTROL CO2 télécommande par radio fréquence et sonde de CO_2 (incluses).

Composition
- Moteur trois vitesses (dont deux ajustables).
- 4 piquages d'aspiration de Ø 125 mm démontables avec joint d'étanchéité intégré et pivotants à 90°.
- 1 piquage de refoulement de Ø 125 mm, permet le rejet de l'air vicié à l'extérieur de la maison. Pivotant à 360°.
- 3 bouchons d'obturation pour les piquages non utilisés.
- 1 patron de perçage pour montage en plafond ou mural.
- 1 commande radio trois vitesses (modèles OZEO-E ECOWATT RF / OZEO-E ECOWATT CONTROL CO2).
- Sonde CO_2 pour régulation proportionnelle radio (modèle OZEO-E ECOWATT CONTROL CO2).

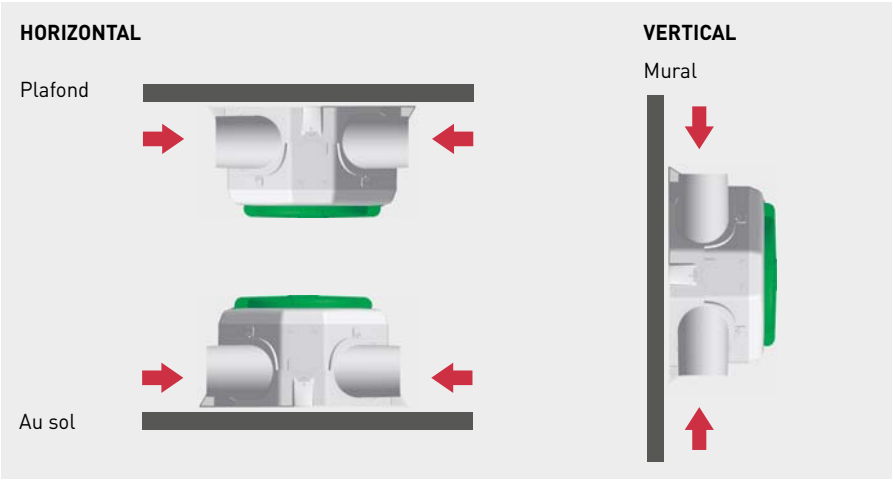

Alternatives de Montage

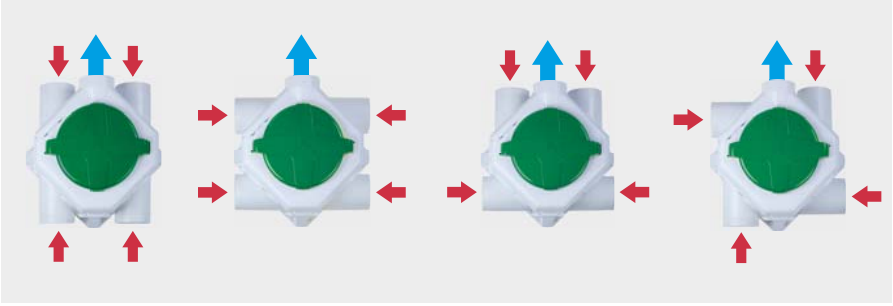

Flexibilité

Applications spécifiques

Ventilation habitat collectif

Ventilation habitat individuel



CONTROL REMOTO
OZEO-E ECOWATT 2 RF
Télécommande radio
3 vitesses incluse.



MANDO RF CO2
OZEO-E ECOWATT CONTROL CO2
Télécommande radio 3 vitesses incluse. Le modèle OZEO E ECOWATT CONTROL CO2 est equipé d'une télécommande. Vous pouvez utiliser plusieurs télécommandes avec le même ventilateur.



SONDA CONTROL CO2
Télécommande radio 3 vitesses ou sonde CO2 pour régulation proportionnelle. Le modèle OZEO-E ECOWATT 2 CONTROL CO2 est equipé d'une télécommande.

CARACTERISTIQUES TECHNIQUES

Modèle	Moteur	Tension (V)	Puissance absorbée maxi (W)	Intensité absorbée maxi (A)	Niveau pression sonore Lp(a) à 3m. (dB(A))
OZEO E ECOWATT 2	EC	230	30	0,25	44 (300 m³/h - 100 Pa)
OZEO E ECOWATT 2 RF	EC	230	30	0,25	44 (300 m³/h - 100 Pa)
OZEO E ECOWATT CONTROL CO2	EC	230	48	0,4	46 (325 m³/h - 150 Pa)

COURBES CARACTERISTIQUES

Chaque zone foncée represente la zone de régulation de chaque vitesse via un potentiomètre.

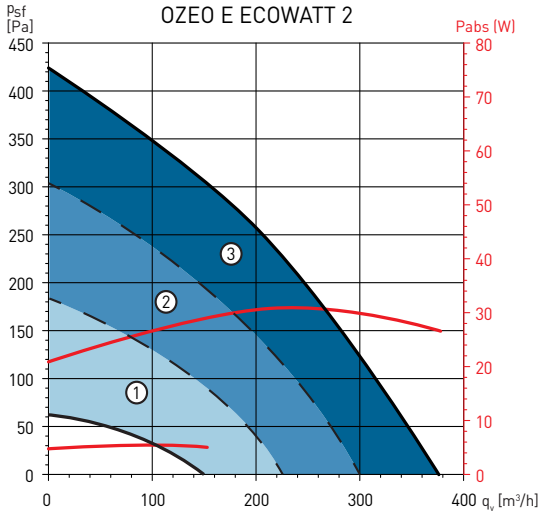

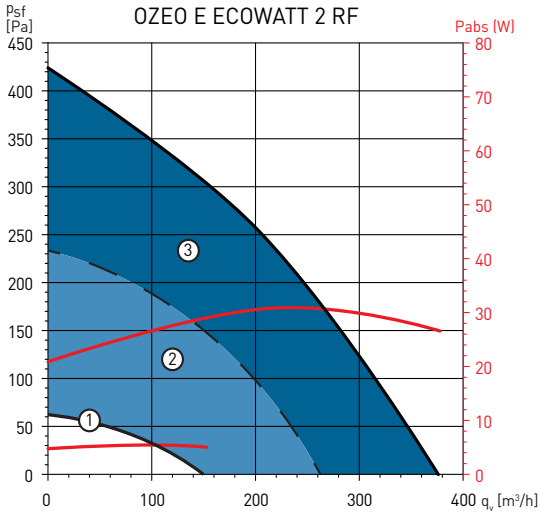

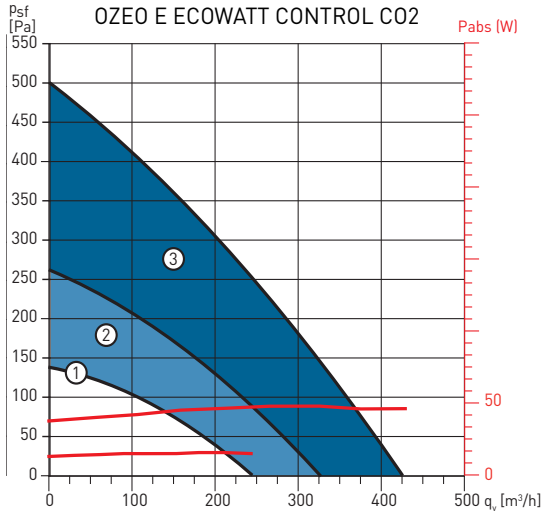

SERIE OZEO E ECOWATT 2 - Systeme centralisé autoreglable

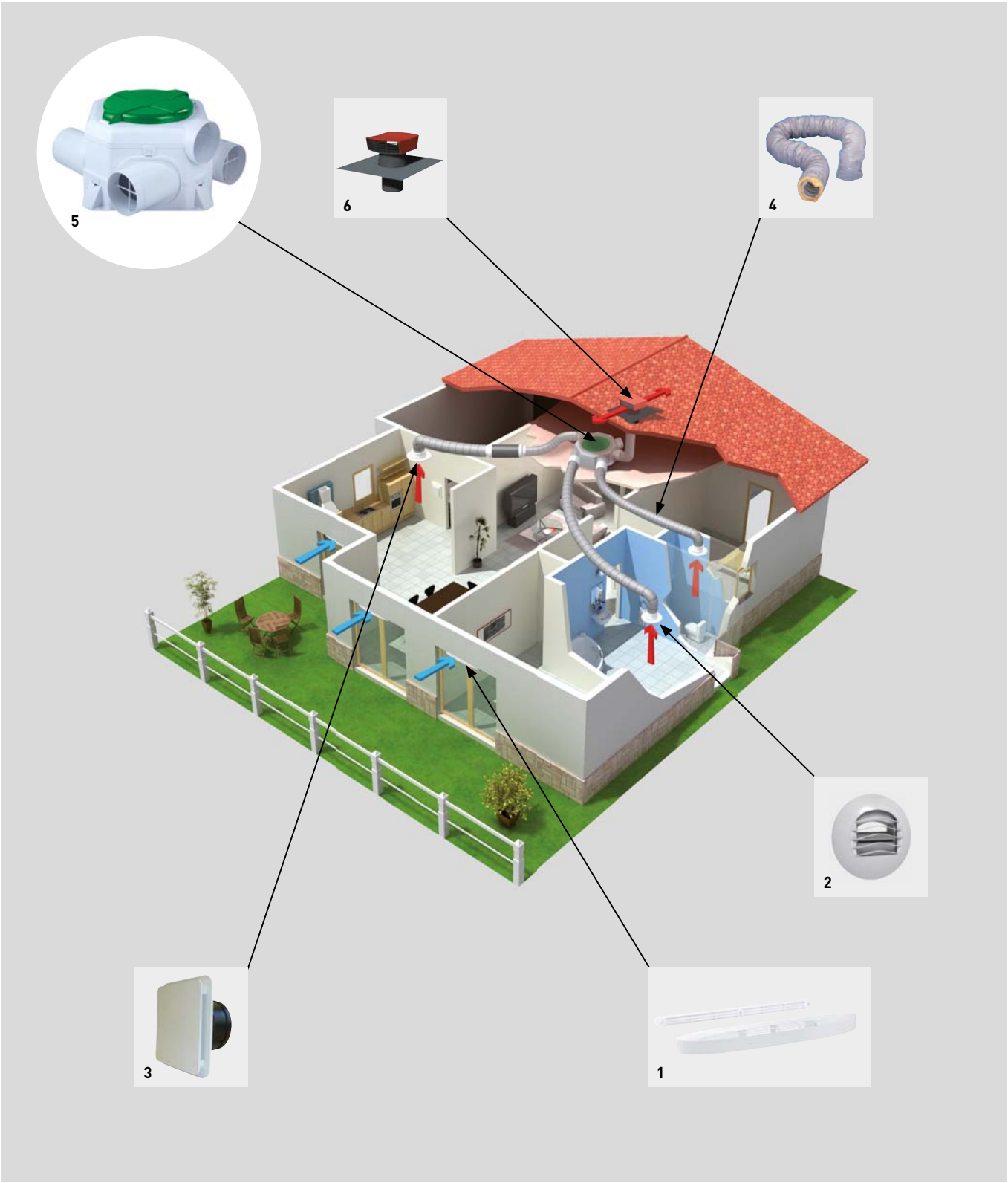

1. Entrées d'air autoréglables acoustiques ECA
2. Bouches d'extractions autoréglables BARJ / BARP
3. Bouche d'extration BDOP
4. Gaine en plastique (PVC ou autres) rectangulaire ou circulaire
5. Groupe de ventilation OZEO E ECOWATT 2
6. Chapeau toiture CT

DIMENSIONS (mm)

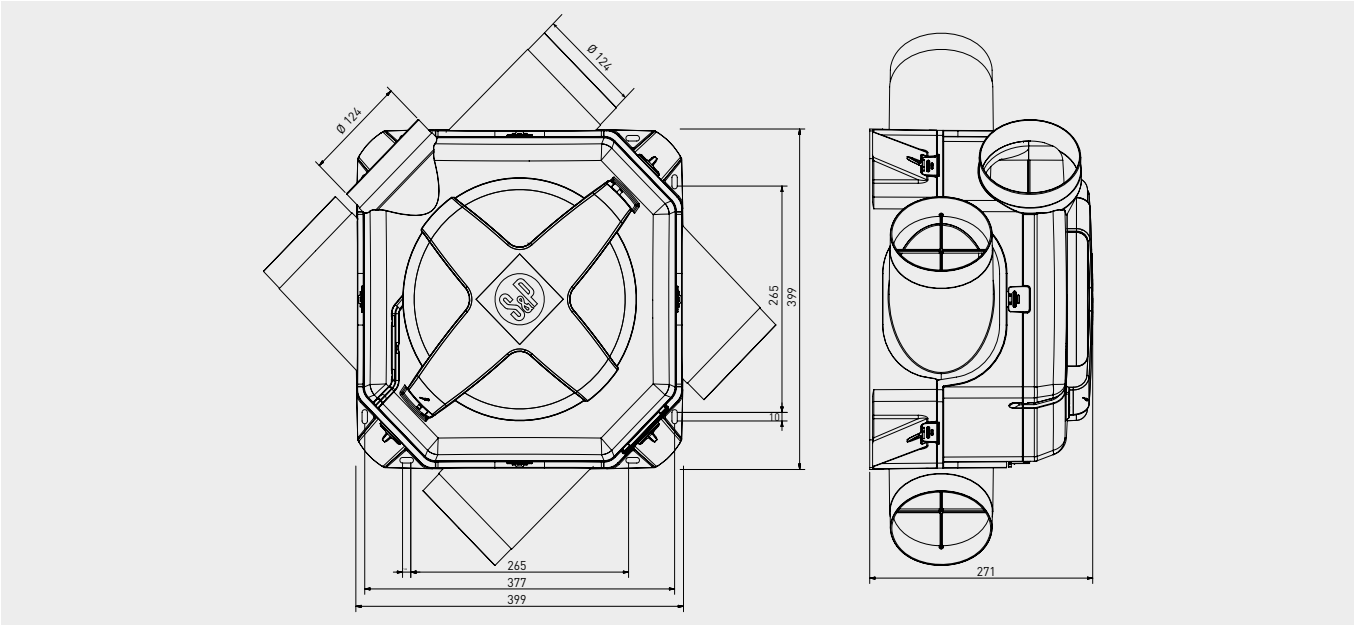

ACCESSOIRES



BARJ
BARP
Bouches d'extractions hygroréglables.



BDOP
Bouche d'extraction et d'insufflation.



EC-N
ECA
Entrées d'air hygroréglables standard (EC-N) et acoustiques (ECA).



GP
GPX
GP-PRO
GP-ISO
Gaines flexibles en PVC.
Ø 80 et 125 mm.



TUBPLA V
TUBPLA
Conduits auto extinguibles rectangulaires.
Série TUBPLA V avec joint d'étanchéité.

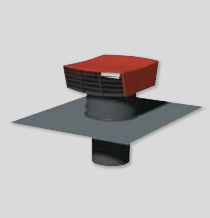

CT
Chapeau toiture.



PAQS
Prise d'air de façade avec grille inti-insectes.



LA
Silencieux 125 mm.



RED-150P et ATRF 125/100/80
Adaptateur pour montage de conduits flexibles Ø 125-100-80 mm.



ADRF 100/80
Adaptateur pour montage conduits rigides Ø 100 mm sur piquages caissons VMC
Ø 80 mm.



FLEXIREC
Gaine semi flexible oblongue.

FLEXICIR
Gaine semi flexible circulaire.

ACCESSOIRES DE COMMANDE



INTER 3P
Interrupteur filaire
3 positions pour modèle OZEO E ECOWATT 2.



CONTROL REMOTO
OZEO E ECOWATT 2 RF
Télécommande radio 3 vitesses.
Le modèle OZEO-E ECOWATT 2 RF est equipé d'une télécommande.
Vous pouvez utiliser plusieurs télecommandes avec le même ventilateur.



MANDO RF CO2
OZEO E ECOWATT CONTROL CO2
Télécommande radio 3 vitesses.
Le modèle OZEO E ECOWATT CONTROL CO2 est equipé d'une télécommande.
Vous pouvez utiliser plusieurs télecommandes avec le même ventilateur.



SONDA CONTROL CO2
Télécommande radio 3 vitesses ou proportionnelle par captation de CO_2.
Le modèle OZEO-E ECOWATT 2 CONTROL CO2 est equipé d'une télécommande.



OZEO H ST 2



OZEO H ECOWATT 2

Groupe d'extraction qui assure le renouvellement permanent de l'air dans les logements individuels par le biais de bouches d'extraction hygroréglables situées dans différentes pièces (cuisine, toilettes, salles de bain) et de bouches d'entrée d'air neuf situées dans les pièces principales (salle à manger, chambres).
Ce système contribue à l'amélioration des performances énergétiques du logement par la réduction de la consommation de chauffage et à l'amélioration du confort des occupants.
L'OZEO ST H est conçu pour un fonctionnement continu et son débit est automatiquement régulé en fonction des besoins.

Configuration de construction

- Moteur à courbe inversée (modèle OZEO H ECOWATT) pour bénéficier d'un niveau de bruit et d'une consommation très faibles.
- 6 piquages d'aspiration de 80 mm de diamètre pour salles de bain et toilettes.
- 1 piquage d'aspiration de 125 mm de diamètre pour la cuisine.
- 1 bouche de 160 mm de diamètre pour raccordement sur conduit d'évacuation et rejet de l'air vicié vers l'extérieur.
  Tous les piquages sont démontables, pivotants à 90° et équipés d'une bride qui permet un raccordement rapide, étanche et sûr sans outils ni accessories complémentaries.
- Boîte à bornes à accès rapide.
- 4 bouchons d'obturation en plastique pour les piquages non utilisés.
- Cordelette pour suspension.
- Gabarit de perçage pour un montage au plafond ou mural aisé.

Au plafond

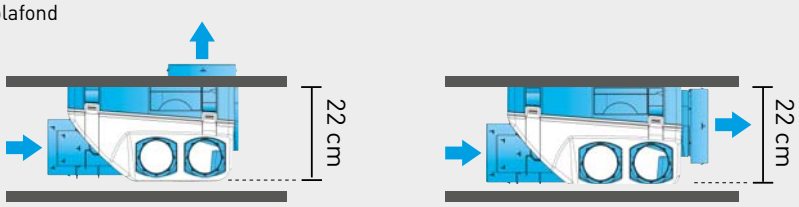

Mural

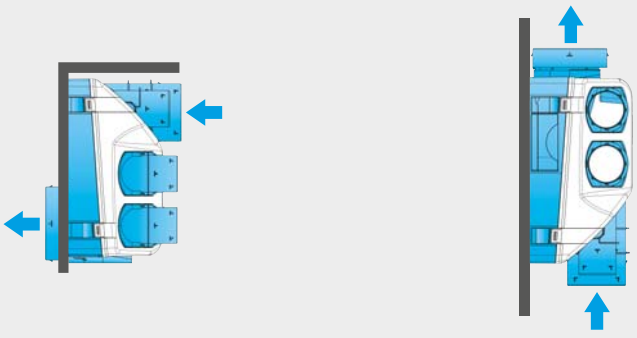

Montage suspendu

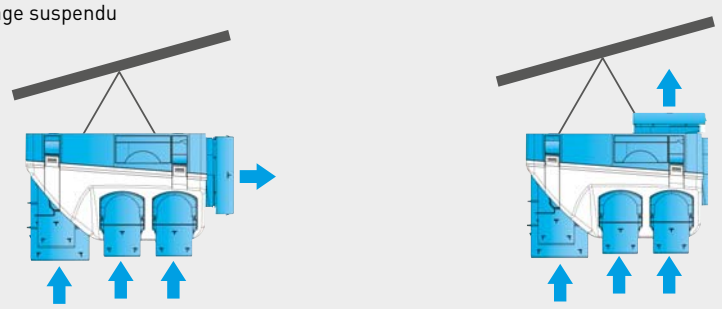

Applications spécifiques

Ventilation habitat collectif

Ventilation habitat individuel

GROUPES DE VENTILATION HYGRORÉGLABLES
Série OZEO ST H 2 / OZEO H ECOWATT 2

Horizontal

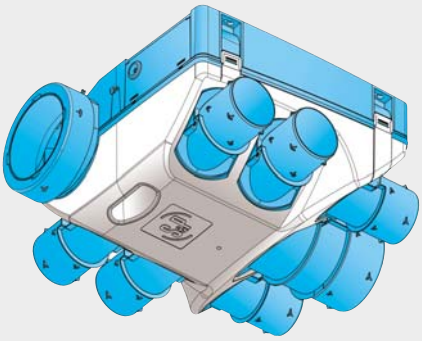

Vertical

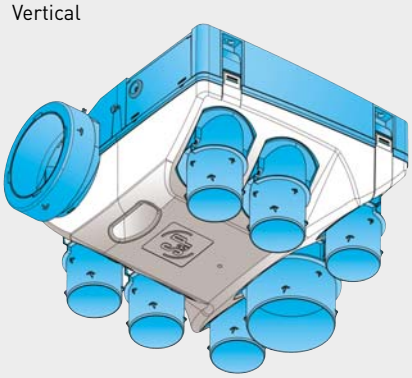

Piquages bi-directionnels à 90º
Tous les piquages sont détachables et équipés d'un collier pour permettre une connexion rapide, étanche et efficace sans outils.

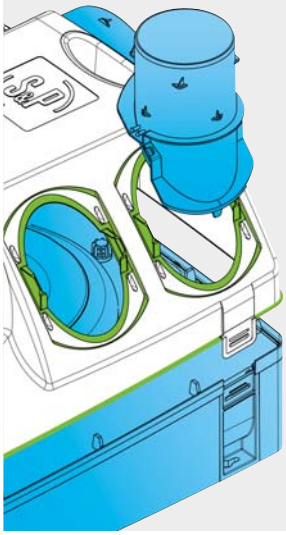

Etanchéité parfaite
Plenum équipé d'un joint bi-injection afin de garantir la performance.

Tuyaux flexibles faciles et rapides à monter

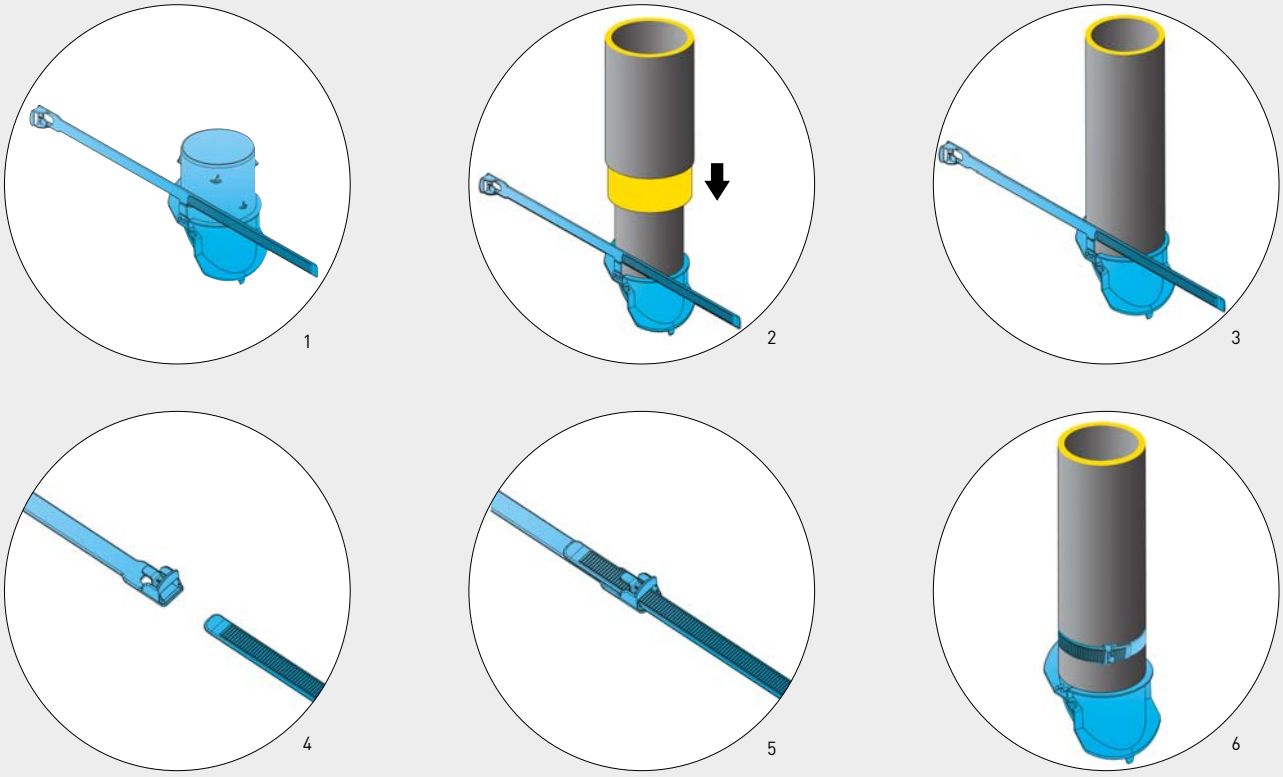

CARACTERISTIQUES TECHNIQUES

Modèle	Moteur	Tension (V)	Puissance absorbée maxi. (W)	Puissance absorbée (W)	Intensité absorbée maxi. (A)	Niveau puissance sonore* (dB(A))
OZEO ST H 2	AC	230	35	< 26	0,2	34
OZEO H ECOWATT 2	EC	230	50	< 10	0,2	32

* À la bouche cuisine.

SERIE OZEO ST H 2 / OZEO H ECOWATT 2 - Systeme centralise hygroreglable

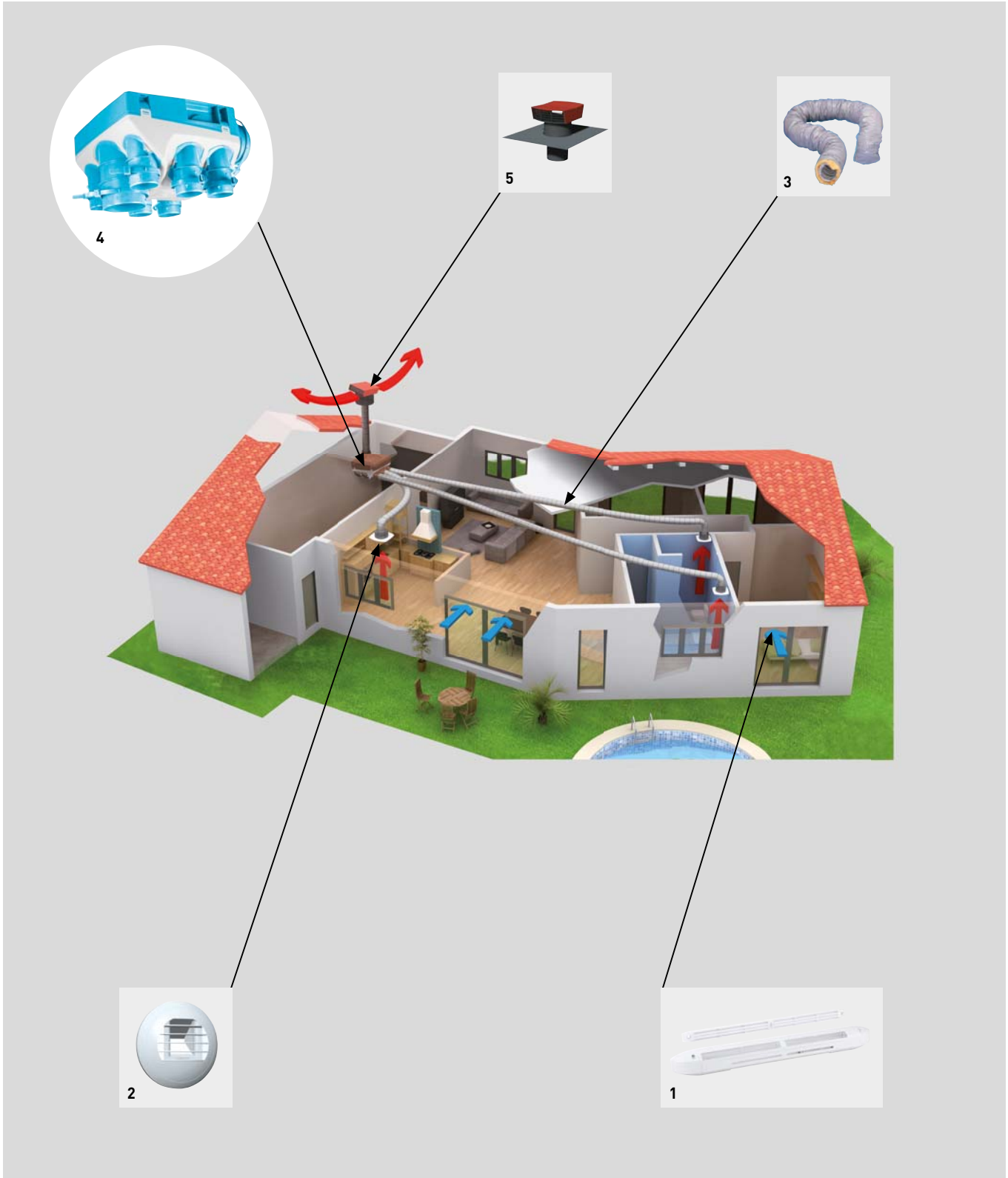

1. Entrées d'air hygroréglables ECA-HY
2. Bouche d'extraction autoréglable BEH
3. Conduits en PVC ou en plastique rectangulaires
4. Groupe de ventilation OZEO ST H 2 / OZEO H ECOWATT 2
5. Chapeau toiture CT

GROUPES DE VENTILATION HYGRORÉGLABLES
Série OZEO ST H 2 / OZEO H ECOWATT 2

COURBES CARACTERISTIQUES

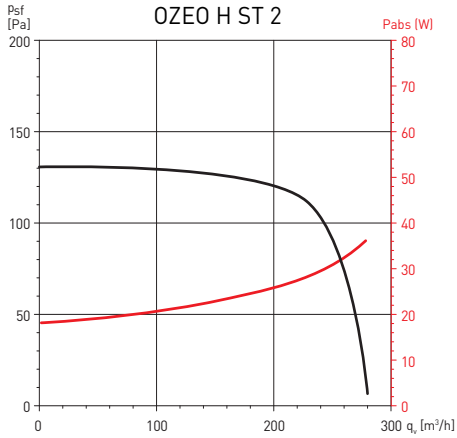

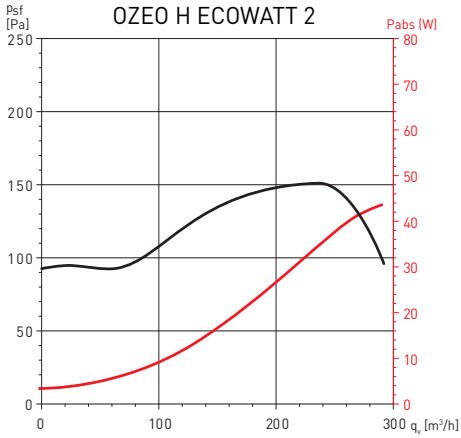

DIMENSIONS (mm)

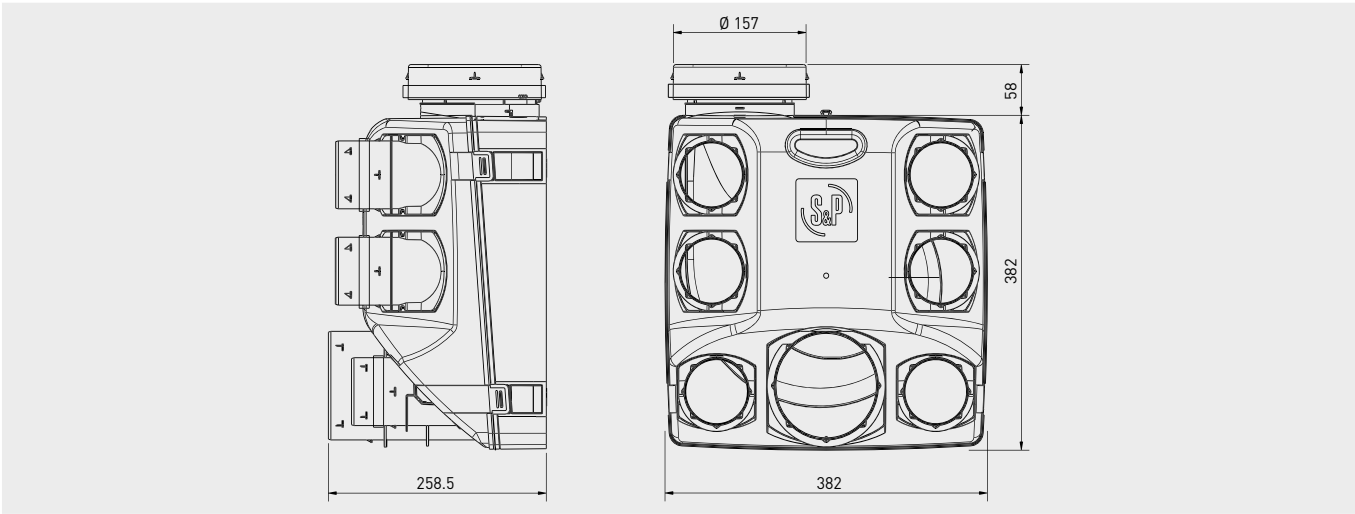

ACCESSOIRES

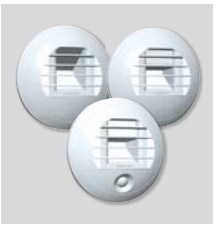

BEHC / BEHT / BEHW
Bouches d'extractions hygroréglables.



EC-HY / ECA-HY
Entrées d'air hygroréglables standard (EC-HY) et acoustiques (ECA-HY).



GP
GPX
GP-PRO
GP-ISO
Conduits flexibles en PVC.



TUBPLA V
TUBPLA
Conduits auto extinguibles rectangulaires. Série TUBPLA V avec joint d'étanchéité.



CT
Chapeau toiture.



PAQS
Prise d'air de façade avec grille inti-insectes.



ADRF 100/80
Adaptateur pour montage conduits rigides Ø 100 mm sur piquages caissons VMC Ø 80 mm.



LA
Silencieux.



FLEXIREC
Conduits semi-flexibles oblongs.

FLEXICIR
Conduits semi-flexibles circulaires.



OZEO FLAT H 2



OZEO FLAT H ECOWATT

Groupe d'extraction assurant le renouvellement permanent de l'air dans les logements individuels ou collectifs par le biais de bouches d'extraction hygroréglables situées dans différentes pièces (cuisine, toilettes, salles de bain) et d'entrée d'air neuf hygroréglables situées dans les pièces principales (salle à manger, chambres).
Ce système contribue à l'amélioration des performances énergétiques du logement par la réduction de la consommation de chauffage et à l'amélioration du confort des occupants.

Caracteristiques

- Caisson en polypropylène expansé (EPP) de très faible hauteur (<19 cm) permettant d'obtenir un faible niveau sonore et un poids minimal (3 kg).
- Aspiration: 4 piquages de Ø 80 mm pivotants à 90° et 1 piquage de Ø 125 mm.
- Evacuation: 1 piquage de Ø 125 mm un adaptateur de Ø 160 mm.
- 4 bouchons d'obturation pour les piquages non utilisés.
- Platine de fixation pour un montage en faux-plafonds.

Versions

- OZEO FLAT H ECOWATT: moteur EC, basse consommation avec système antivibratoire et vitesse réglable. Pression réglable avec un potentiomètre.
- OZEO FLAT H 2: moteur AC, courbe plate.

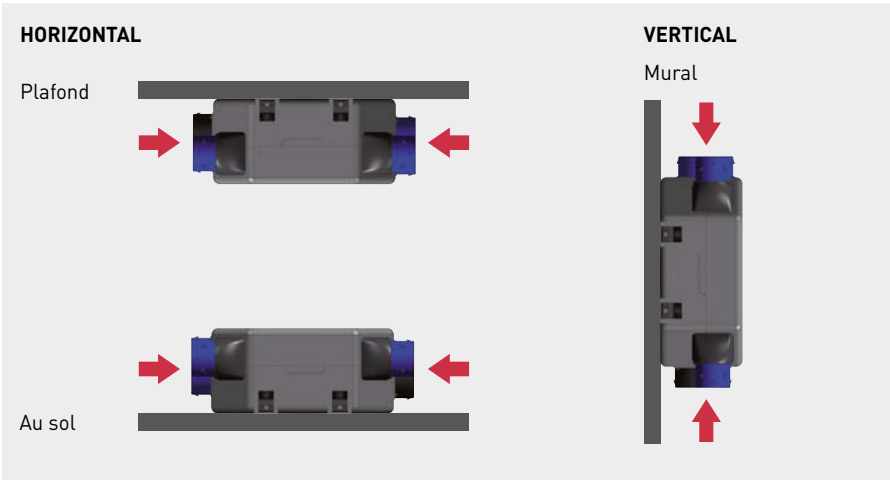

Alternatives de montage

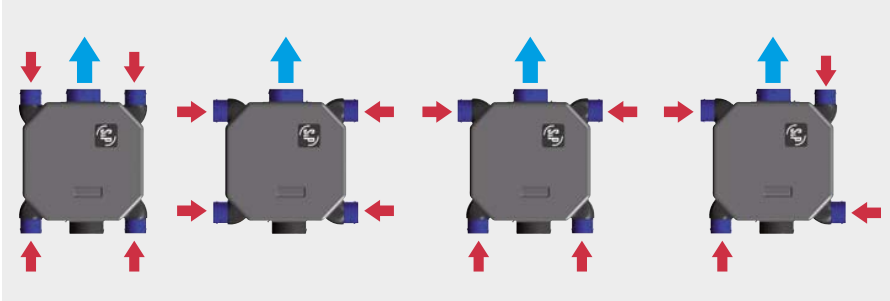

Flexibilité

Applications spécifiques

Ventilation habitat collectif

Ventilation habitat individuel



Support de montage

GROUPES DE VENTILATION HYGRORÉGLABLES
Série OZEO FLAT H 2 / OZEO FLAT H ECOWATT

CARACTERISTIQUES TECHNIQUES

Modèle	Moteur	Tension (V)	Puissance absorbée maxi. (W)	Puissance absorbée moyenne (W)	Intensité absorbée maxi. (A)	Niveau pression sonore Lp(a) à 3 m. (dB(A) à 120 m³/h et 140 Pa)
OZEO FLAT H 2	AC	230	38	15	0,2	32
OZEO FLAT H ECOWATT	EC	230	54	15	0,4	33

COURBES CARACTERISTIQUES

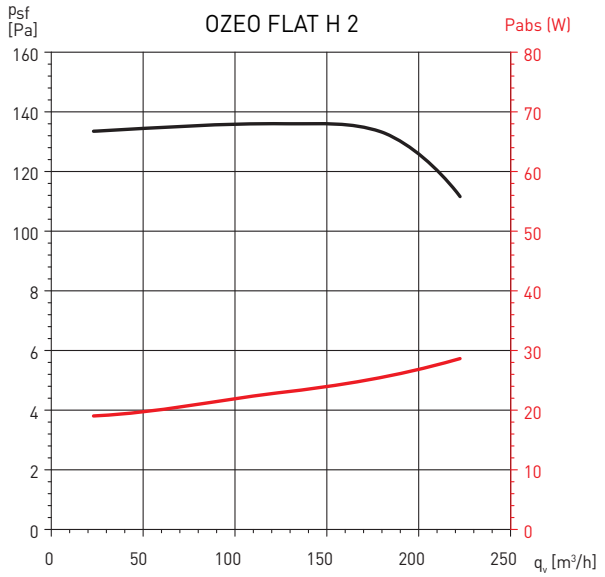

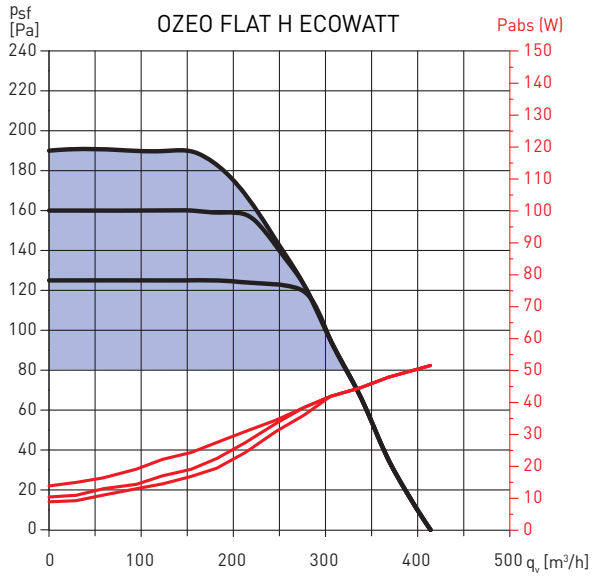

DIMENSIONS (mm)

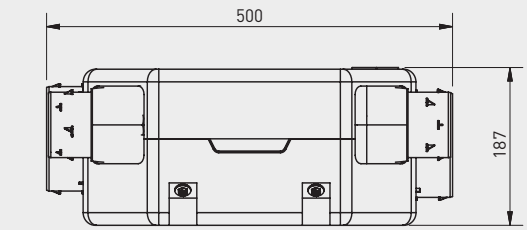

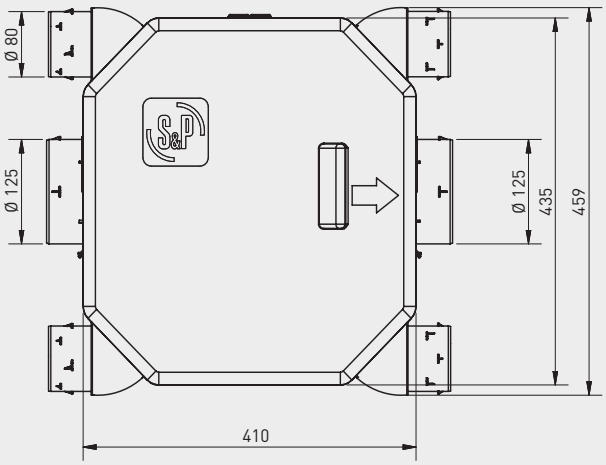

ACCESSOIRES

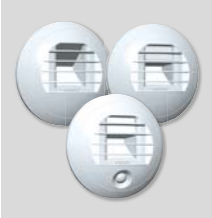

BEHC
BEHT
BEHW
Bouches d'extractions hygroréglables.



EC-HY
ECA-HY
Entrées d'air hygroréglables standard (EC-HY) et acoustiques (ECA-HY).



GP
GPX
GP-PRO
GP-ISO
Conduits flexibles en PVC.



TUBPLA V
TUBPLA
Conduits auto extinguibles rectangulaires. Série TUBPLA V avec joint d'étanchéité.

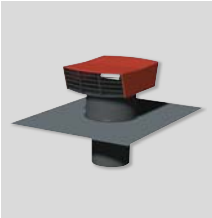

CT
Chapeau toiture.



PAQS
Prise d'air de façade avec grille inti-insectes.



LA
Silencieux.



RED-150P et
ATRF 125/100/80
Adaptateur pour montage de conduits flexibles Ø 125-100-80 mm.



ADRF 100/80
Adaptateur pour montage de conduits rigides.



FLEXIREC
Conduits semi-flexibles oblongs.

FLEXICIR
Conduits semi-flexibles circulaires.

GROUPES DE VENTILATION AUTORÉGLABLES
Série OZEO FLAT AUTO 2



Groupe d'extraction assurant le renouvellement permanent de l'air dans les logements individuels ou collectifs par le biais de bouches d'extraction autoréglables situées dans différentes pièces (cuisine, toilettes, salles de bain) et d'entrée d'air neuf autoréglables situées dans les pièces principales (salle à manger, chambres).

Caracteristiques

- Moteur AC de 1 vitesse.
- Caisson en polypropylène expansé (EPP) de très faible hauteur (<19 cm) permettant d'obtenir un faible niveau sonore et un poids minimal (3 kg).
- Aspiration: 4 piquages de Ø 80 mm pivotants à 90° et 1 piquage de Ø 125 mm.
- Evacuation: 1 piquage de Ø 125 mm un adaptateur de Ø 160 mm.
- 4 bouchons d'obturation pour les piquages non utilisés.
- Platine de fixation pour un montage en faux-plafonds.

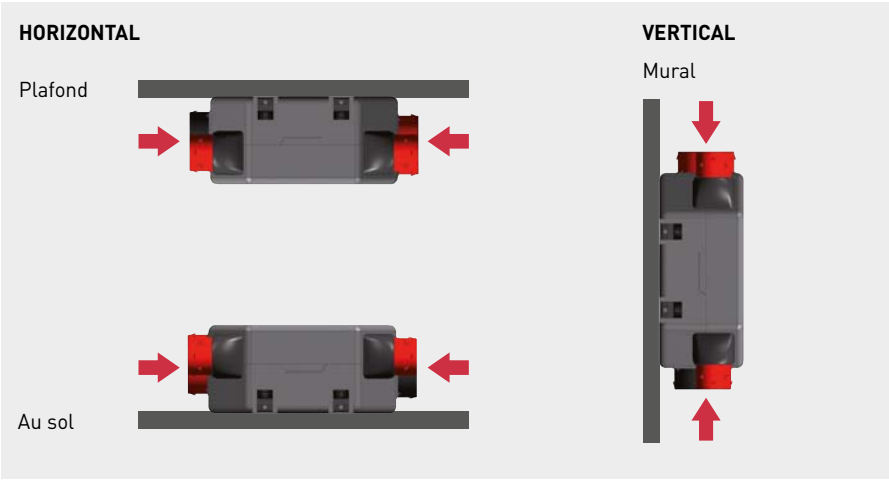

Alternatives de montage

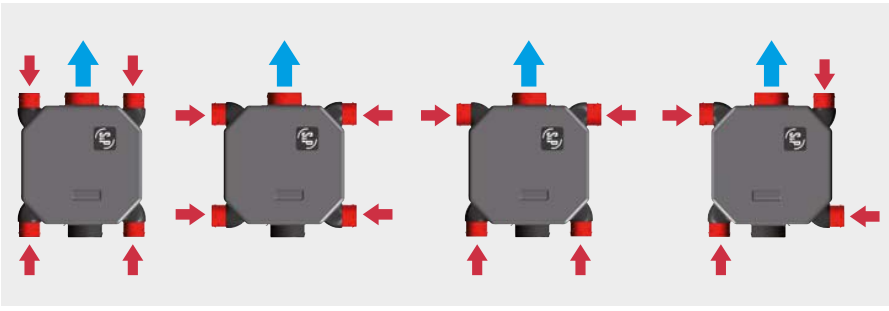

Flexibilité

Applications spécifiques

Ventilation habitat collectif

Ventilation habitat individuel

CARACTERISTIQUES TECHNIQUES

Modèle	Moteur	Tension (V)	Puissance absorbée maxi. (W)	Puissance absorbée moyenne (W)	Intensité absorbée maxi. (A)	Niveau pression sonore Lp(a) à 3 m. (dB(A) à 120 m³/h et 130 Pa)
OZEO FLAT AUTO 2	AC	230	39	22	0,2	31,5

COURBES CARACTERISTIQUES

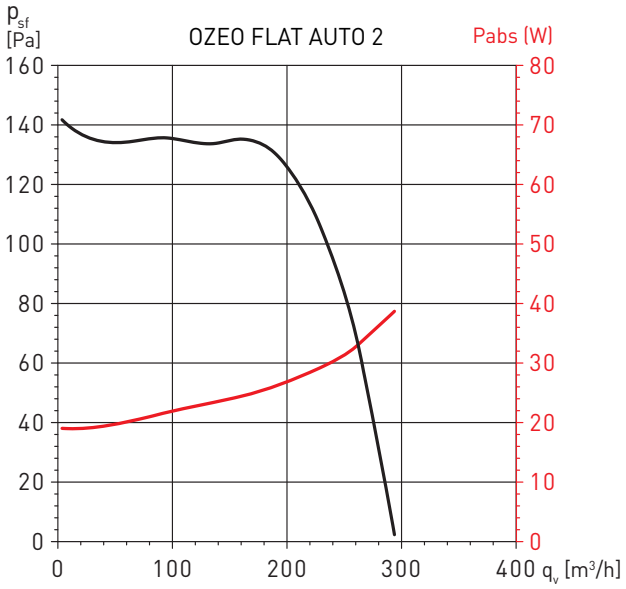

DIMENSIONS (mm)

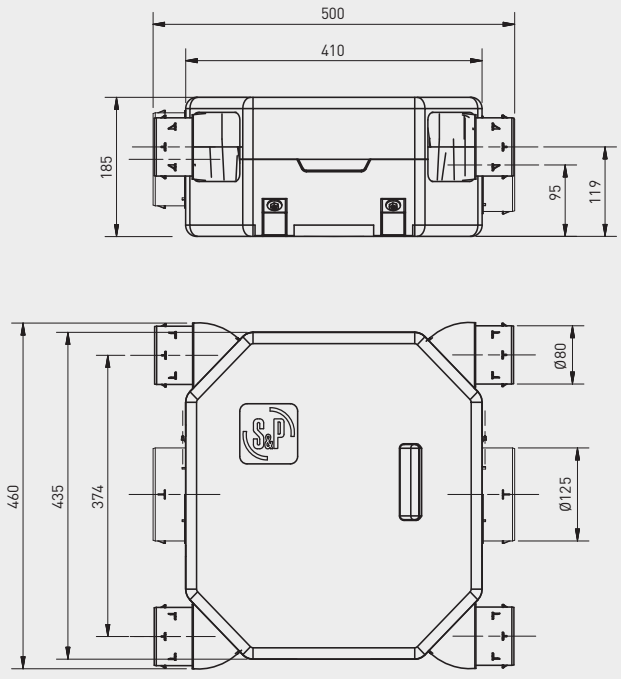

GROUPES DE VENTILATION AUTORÉGLABLES
Série OZEO FLAT AUTO 2

ACCESSOIRES



BARJ
BARP
Bouches d'extractions autoréglables.



EC-HY
ECA-HY
Entrées d'air hygroréglables standard (EC-HY) et acoustiques (ECA-HY).



EC-N
ECA
Entrées d'air autoréglables standard (EC-N) et acoustiques (ECA-N).



GP
GPX
GP-PRO
GP-ISO
Conduits flexibles en PVC.



TUBPLA V
TUBPLA
Conduits auto extinguibles rectangulaires. Série TUBPLA V avec joint d'étanchéité.

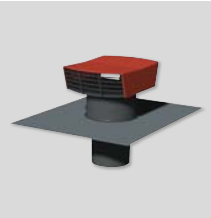

CT
Chapeau toiture.



PAF
Grille de rejet en façade.



LA
Silencieux.



RED-150P et ATRF 125/100/80
Adaptateur pour montage de conduits flexibles Ø 125-100-80 mm.



FLEXIREC
Conduits semi-flexibles oblongs.

FLEXICIR
Conduits semi-flexibles circulaires.

CAISSONS ACOUSTIQUES avec moteur EC

COMPATIBLES AVEC SOUPAPES HYGROREGLABLE



162 CAB ECOWATT
jusqu'à 2400 m³/h



173 CAB ECOWATT PLUS
jusqu'à 2400 m³/h



NOUVEAU

184 JBRB ECOWATT PR
jusqu'à 9200 m³/h

Séries conformes à la Directive ErP

Séries énergétiquement efficaces

CAISSONS ACOUSTIQUES
Série CAB ECOWATT



Gamme de caissons d'extraction ou d'insufflation, incorporant une isolation acoustique (M0) en fibre de verre ininflammable de 50 mm à l'aspiration et au soufflage.
Les caissons sont pourvus de brides circulaires en ligne avec joint caoutchouc pour l'étanchéité.
Les caissons peuvent être installés dans toutes les positions.

- Caisson en tôle d'acier galvanisé.
- Turbine centrifuge à réaction.
- Moteur EC à courant continu, IP44, avec protection contre les surcharges, à raccorder sur réseau monophasé 230V+/- 15% 50-60Hz.
- Interrupteur marche-arrêt incorporé.
- Potentiomètre de réglage de la vitesse de rotation accessible de l'extérieur.
- Possibilité de piloter le caisson par un potentiomètre extérieur type REB-ECOWATT ou un signal analogique 0-10V à raccorder dans la boite à bornes.
- Ce caisson de ventilation a été conçu pour une utilisation intérieure, avec une température ambiante comprise entre -20°C et +40°C et pour être monté dans toutes les positions.



Interrupteur marche-arrêt
et potentiomètre de réglage de la vitesse du ventilateur.



Faible niveau sonore
Isolation acoustique (M0) en fibre de verre ininflammable de 50 mm d'épaisseur, avec voile de protection haute résistance.



Moto-ventilateur centrifuge à réaction
Le moteur est inséré en usine dans la turbine.



Conduit isolé à l'aspiration

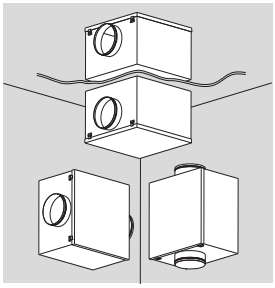

Montage dans toutes les positions
Montage horizontal, vertical ou au plafond.

CARACTERISTIQUES TECHNIQUES

Avant d'installer le ventilateur vérifier que les valeurs indiquées sur la plaque signalétique du moteur sont compatibles avec celles du réseau d'alimentation électrique.

Modèle	Tension de contrôle (V)	Vitesse (tr/mn)	Puissance abs. maxi. (W)	Intensité abs. maxi. (A)	Débit maxi. (m^3/h)	Niveau de pression sonore à 1,5 m* (dB(A))			Poids (kg)
						Rayonné	Soufflage	Aspiration	
CAB-125 ECOWATT	10	3900	75	0,5	400	46	51	37	13
	8	3550	57	0,4	355	44	49	35	
	6	2600	27	0,2	260	37	42	34	
	4	1800	12	0,1	185	28	33	25	
CAB-150 ECOWATT	10	3270	103	0,7	600	47	50	38	15
	8	2980	78	0,6	540	45	47	36	
	6	2300	38	0,3	410	39	41	33	
	4	1610	16	0,1	280	30	33	26	
CAB-160 ECOWATT	10	3270	102	0,7	590	47	51	41	15
	8	3020	81	0,5	530	45	49	40	
	6	2350	41	0,3	410	39	43	36	
	4	1620	18	0,1	280	30	34	27	
CAB-200 ECOWATT	10	2570	161	1,1	1.090	48	53	39	23
	8	2195	100	0,7	910	44	49	36	
	6	1715	50	0,4	710	37	43	31	
	4	1250	23	0,2	520	29	36	26	
CAB-250 ECOWATT	10	2650	219	1,4	1.220	52	58	42	24
	8	2390	162	1,1	1.100	47	50	29	
	6	1905	85	0,6	880	42	45	27	
	4	1410	40	0,3	660	37	38	21	
CAB-315 ECOWATT	10	1990	238	1	1.910	54	57	52	28
	8	1670	143	0,6	1.610	50	53	48	
	6	1390	88	0,4	1.360	45	48	40	
	4	1060	46	0,2	1.010	38	42	35	
CAB-355 ECOWATT	10	1940	335	1,4	2.580	54	58	49	32
	8	1685	224	1	2.260	52	55	46	
	6	1380	130	0,6	1.840	50	50	39	
	4	1070	69	0,3	1.440	40	43	33	
CAB-400 ECOWATT	10	1940	335	1,4	2.650	54	55	48	32
	8	1695	229	1,1	2.320	50	53	48	
	6	1380	131	0,6	1.900	45	48	40	
	4	1070	68	0,3	1.460	38	42	35	

* Point de fonctionnement médiant de la courbe caractéristique.

DIMENSIONS (mm)

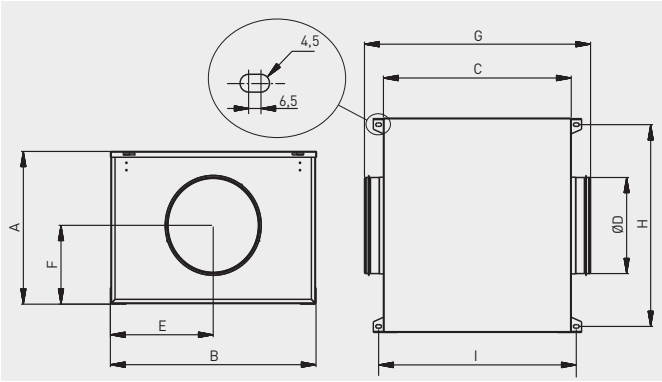

Modèle	A	B	C	D	E	F	G	H	I
CAB-125 ECOWATT	316	420	386	125	210	163	433	389	412
CAB-150 ECOWATT	334	447	415	150	224	174	517	416	441
CAB-160 ECOWATT	334	447	415	160	224	174	517	416	441
CAB-200 ECOWATT	375	510	468	200	255	193	570	479	494
CAB-250 ECOWATT	395	553	505	250	277	204	608	522	535
CAB-315 ECOWATT	441	609	555	315	305	221	659	585	580
CAB-355 ECOWATT	501	699	578	355	350	251	682	668	606
CAB-400 ECOWATT	501	699	578	400	350	251	682	668	606

COURBES CARACTERISTIQUES

- q_v: Débit en m^3/h
- p_{sf}: Pression statique en Pa
- SFP: Courbes bleues en $W/m^3/s$
- Air sec normal à 20°C et 760mmHg
- Essais aérauliques selon les Normes ISO 5801 et AMCA 210-99

CAB-125 ECOWATT

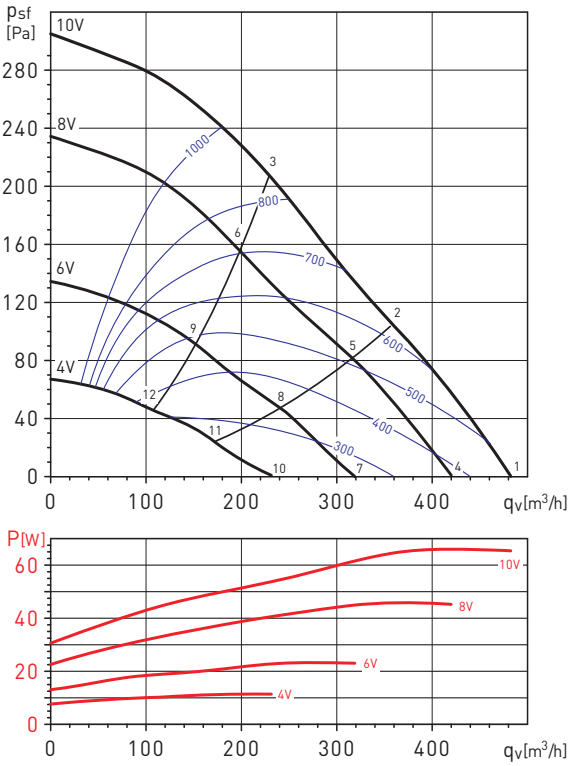

Spectres de puissance en dB(A)

Point de fonctionnement		63	125	250	500	1000	2000	4000	8000	LwA
1	Soufflage	39	47	52	60	61	60	55	57	66
	Aspiration	40	49	50	51	56	57	55	48	62
	Rayonné	40	47	46	43	41	44	42	40	53
2	Soufflage	37	44	52	60	61	57	54	55	65
	Aspiration	38	47	47	49	54	56	53	46	60
	Rayonné	37	44	46	43	40	42	41	38	51
3	Soufflage	34	42	53	59	61	56	52	53	65
	Aspiration	35	44	47	48	53	55	52	45	59
	Rayonné	35	42	47	42	41	41	40	36	51
4	Soufflage	39	44	50	57	59	57	53	54	64
	Aspiration	47	46	47	49	53	54	52	45	59
	Rayonné	37	44	45	41	38	42	40	38	50
5	Soufflage	38	42	50	57	59	55	51	52	63
	Aspiration	47	45	45	47	51	53	50	42	58
	Rayonné	35	42	45	42	38	39	38	35	49
6	Soufflage	37	41	51	56	59	54	50	49	62
	Aspiration	47	43	45	46	50	53	49	42	57
	Rayonné	34	40	46	40	38	38	37	33	49
7	Soufflage	36	40	49	52	52	51	48	44	58
	Aspiration	35	41	46	42	46	47	44	34	53
	Rayonné	38	39	45	37	37	39	36	32	48
8	Soufflage	36	38	50	51	51	49	46	41	57
	Aspiration	35	41	45	41	44	46	42	31	52
	Rayonné	38	37	46	37	35	37	34	29	48
9	Soufflage	36	38	48	52	50	48	43	39	56
	Aspiration	34	41	44	40	44	48	41	32	52
	Rayonné	38	37	44	38	35	36	32	27	47
10	Soufflage	24	31	36	42	43	43	37	26	48
	Aspiration	25	33	34	33	36	39	34	23	43
	Rayonné	23	32	33	30	30	32	33	25	40
11	Soufflage	24	31	37	42	42	40	33	26	47
	Aspiration	24	32	34	32	33	37	31	23	42
	Rayonné	23	32	33	30	28	29	29	25	39
12	Soufflage	23	30	35	42	41	38	30	25	46
	Aspiration	24	33	34	33	35	37	29	23	42
	Rayonné	22	32	32	30	28	27	25	24	38

COURBES CARACTERISTIQUES

- q_v: Débit en m^3/h
- p_{sf}: Pression statique en Pa
- SFP: Courbes bleues en $W/m^3/s$
- Air sec normal à 20ºC et 760mmHg
- Essais aérauliques selon les Normes ISO 5801 et AMCA 210-99

CAB-150 ECOWATT

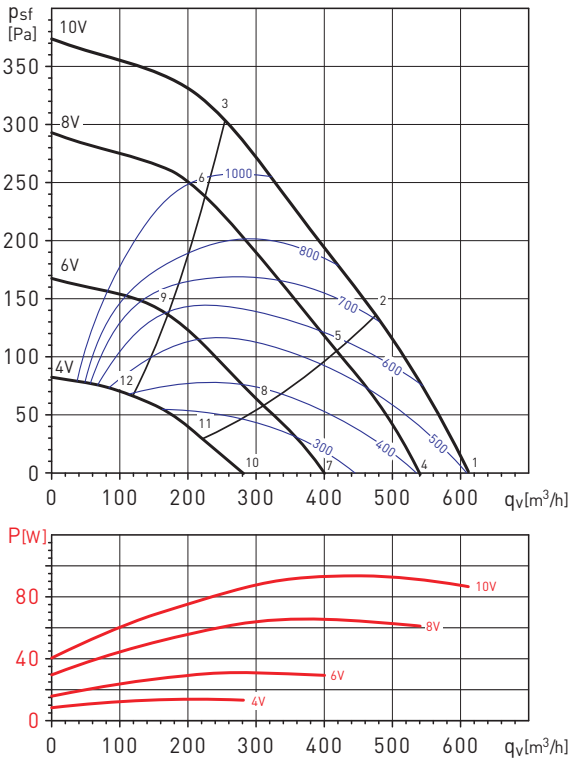

Spectres de puissance en dB(A)

Point de fonctionnement		63	125	250	500	1000	2000	4000	8000	LwA
1	Soufflage	43	49	53	59	61	59	58	51	66
	Aspiration	44	52	52	53	57	57	54	44	62
	Rayonné	42	45	48	46	43	45	42	34	54
2	Soufflage	40	49	52	58	58	56	55	49	64
	Aspiration	39	51	50	50	55	56	52	43	61
	Rayonné	39	45	47	45	40	41	39	32	52
3	Soufflage	38	47	56	59	59	55	54	49	64
	Aspiration	38	49	53	50	55	58	53	45	62
	Rayonné	37	43	51	46	41	41	37	32	53
4	Soufflage	41	47	52	57	59	57	56	48	64
	Aspiration	41	50	50	50	54	55	52	41	60
	Rayonné	42	44	48	43	42	43	40	33	52
5	Soufflage	39	47	51	55	56	53	53	46	61
	Aspiration	36	50	49	48	53	54	50	40	59
	Rayonné	40	43	46	41	39	40	37	31	50
6	Soufflage	36	45	54	56	56	53	51	46	62
	Aspiration	34	48	52	47	54	55	50	43	60
	Rayonné	37	42	50	42	39	39	35	31	52
7	Soufflage	35	42	47	51	53	52	48	38	58
	Aspiration	33	44	45	43	47	48	45	31	54
	Rayonné	35	39	44	38	37	40	35	28	48
8	Soufflage	32	41	47	49	50	48	44	36	55
	Aspiration	32	44	45	43	46	48	43	31	53
	Rayonné	32	38	45	35	34	36	31	26	47
9	Soufflage	30	42	47	49	49	47	43	37	55
	Aspiration	31	46	47	42	49	49	42	33	55
	Rayonné	31	38	44	36	34	35	30	27	46
10	Soufflage	27	35	40	43	45	43	34	26	50
	Aspiration	29	37	37	34	38	39	31	23	45
	Rayonné	25	34	38	30	31	35	28	24	42
11	Soufflage	26	34	39	41	42	40	32	26	47
	Aspiration	29	35	36	33	37	39	29	23	44
	Rayonné	25	33	36	28	28	31	25	24	40
12	Soufflage	26	39	39	41	42	37	31	25	47
	Aspiration	28	40	35	40	41	39	30	23	46
	Rayonné	24	37	36	28	28	29	25	23	41

COURBES CARACTERISTIQUES

- q_v: Débit en m^3/h
- p_{sf}: Pression statique en Pa
- SFP: Courbes bleues en $W/m^3/s$
- Air sec normal à 20°C et 760mmHg
- Essais aérauliques selon les Normes ISO 5801 et AMCA 210-99

CAB-160 ECOWATT

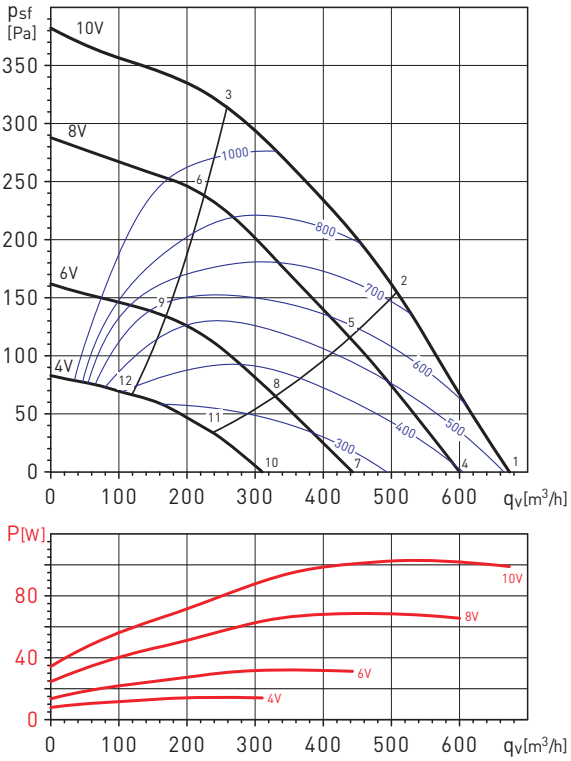

Spectres de puissance en dB(A)

Point de fonctionnement		63	125	250	500	1000	2000	4000	8000	LwA
1	Soufflage	41	48	54	62	63	61	57	50	67
	Aspiration	44	51	51	52	55	58	55	45	62
	Rayonné	44	46	48	46	50	52	51	42	57
2	Soufflage	38	46	54	60	60	57	54	48	65
	Aspiration	38	49	48	50	54	56	53	43	60
	Rayonné	41	44	47	44	46	48	48	40	55
3	Soufflage	34	45	54	60	59	56	52	48	65
	Aspiration	36	47	50	49	53	55	52	45	60
	Rayonné	37	43	48	44	46	47	46	40	54
4	Soufflage	39	46	53	59	61	59	55	47	65
	Aspiration	41	49	50	49	53	56	53	42	60
	Rayonné	40	45	47	44	49	51	49	40	56
5	Soufflage	36	44	53	57	57	55	52	45	63
	Aspiration	36	48	48	47	52	54	51	41	59
	Rayonné	38	43	46	42	45	47	46	38	53
6	Soufflage	34	44	53	58	57	54	50	45	63
	Aspiration	34	46	49	47	51	53	50	43	58
	Rayonné	35	43	46	43	45	46	44	38	53
7	Soufflage	32	41	49	53	55	53	48	38	60
	Aspiration	32	43	45	42	47	50	46	32	54
	Rayonné	35	41	43	40	43	46	43	33	51
8	Soufflage	29	38	47	51	51	49	43	36	56
	Aspiration	29	42	44	41	46	49	44	32	53
	Rayonné	32	38	41	38	39	41	38	31	47
9	Soufflage	27	37	48	52	51	49	43	37	57
	Aspiration	28	44	45	41	45	47	42	34	52
	Rayonné	30	37	42	39	40	41	38	32	48
10	Soufflage	25	36	39	45	47	46	33	25	51
	Aspiration	25	36	38	34	38	40	31	23	45
	Rayonné	17	29	31	38	39	38	26	18	44
11	Soufflage	25	35	38	43	44	42	31	25	48
	Aspiration	32	35	34	33	38	39	30	23	44
	Rayonné	18	27	30	35	36	34	23	17	41
12	Soufflage	21	35	37	43	43	39	31	25	48
	Aspiration	22	37	34	33	38	38	31	24	44
	Rayonné	14	27	30	35	35	32	23	17	40

COURBES CARACTERISTIQUES

- q_v: Débit en m^3/h
- p_{sf}: Pression statique en Pa
- SFP: Courbes bleues en $W/m^3/s$
- Air sec normal à 20°C et 760mmHg
- Essais aérauliques selon les Normes ISO 5801 et AMCA 210-99

CAB-200 ECOWATT

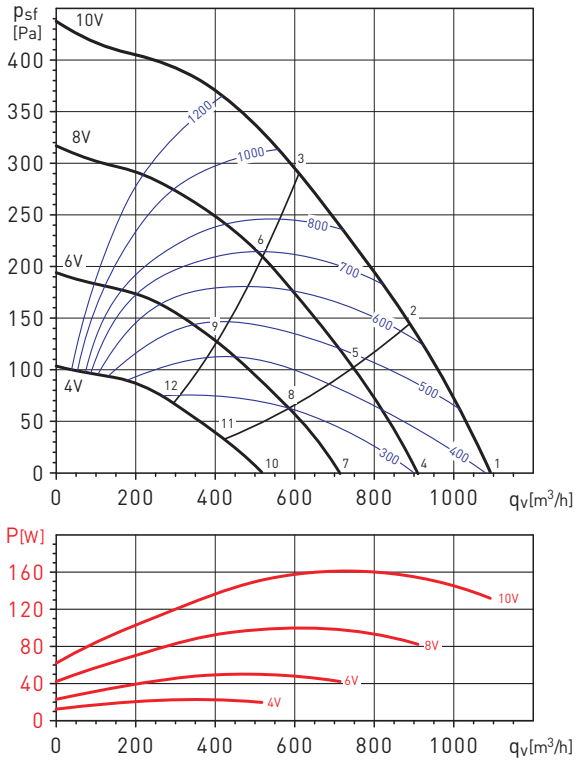

Spectres de puissance en dB(A)

Point de fonctionnement		63	125	250	500	1000	2000	4000	8000	LwA
1	Soufflage	50	53	63	65	68	61	63	60	72
	Aspiration	49	57	57	56	60	61	56	50	66
	Rayonné	52	44	49	46	50	47	44	50	58
2	Soufflage	44	49	61	61	63	58	62	58	69
	Aspiration	43	53	54	53	58	59	55	50	64
	Rayonné	46	40	47	42	45	43	43	48	54
3	Soufflage	38	48	66	65	65	59	62	58	71
	Aspiration	38	50	57	52	56	60	55	50	64
	Rayonné	40	40	53	46	47	45	42	48	56
4	Soufflage	47	50	61	62	65	59	61	57	69
	Aspiration	46	54	55	53	58	59	54	46	64
	Rayonné	50	42	47	44	48	45	42	51	56
5	Soufflage	42	46	60	59	61	56	59	55	67
	Aspiration	41	50	52	51	55	57	53	47	62
	Rayonné	45	38	46	40	44	42	40	49	53
6	Soufflage	35	48	64	62	63	57	59	55	69
	Aspiration	36	48	55	50	54	58	52	49	62
	Rayonné	38	39	50	44	46	43	40	49	55
7	Soufflage	42	44	56	57	59	53	55	46	64
	Aspiration	39	48	51	48	52	53	48	36	58
	Rayonné	43	36	44	39	43	39	36	41	50
8	Soufflage	36	42	53	54	56	51	53	47	61
	Aspiration	35	44	48	46	50	52	49	38	57
	Rayonné	38	34	42	36	40	36	35	41	47
9	Soufflage	31	49	56	56	57	51	52	47	62
	Aspiration	32	46	49	46	49	52	50	42	57
	Rayonné	32	41	45	38	40	37	34	41	49
10	Soufflage	33	39	46	50	51	47	45	35	56
	Aspiration	31	40	40	43	46	46	38	27	51
	Rayonné	35	34	38	34	36	34	30	24	43
11	Soufflage	29	38	45	49	49	45	44	36	54
	Aspiration	29	38	38	41	45	46	37	26	50
	Rayonné	30	32	36	32	33	32	29	25	41
12	Soufflage	26	43	48	49	49	43	44	35	55
	Aspiration	30	45	42	41	43	46	42	30	51
	Rayonné	28	38	39	33	34	31	28	25	43

COURBES CARACTERISTIQUES

- q_v: Débit en m^3/h
- p_{sf}: Pression statique en Pa
- SFP: Courbes bleues en $W/m^3/s$
- Air sec normal à 20°C et 760mmHg
- Essais aérauliques selon les Normes ISO 5801 et AMCA 210-99

CAB-250 ECOWATT

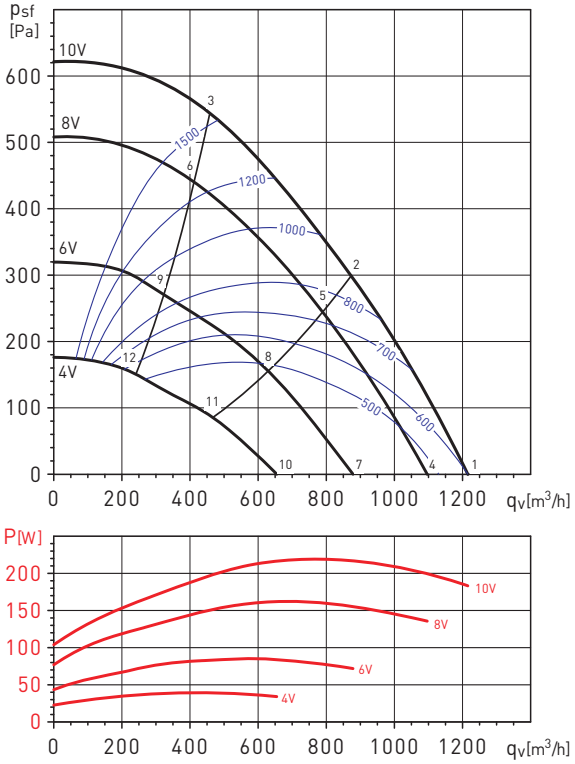

Spectres de puissance en dB(A)

Point de fonctionnement		63	125	250	500	1000	2000	4000	8000	LwA
1	Soufflage	42	54	66	68	71	67	63	58	75
	Aspiration	48	54	60	57	61	64	60	51	68
	Rayonné	40	44	55	50	50	45	37	32	58
2	Soufflage	40	52	65	65	66	64	63	58	72
	Aspiration	41	51	60	53	58	62	58	51	66
	Rayonné	38	41	55	47	46	42	36	31	56
3	Soufflage	38	54	68	67	68	66	64	60	74
	Aspiration	40	51	60	55	59	65	60	54	68
	Rayonné	36	44	58	49	47	45	38	33	59
4	Soufflage	39	52	64	65	68	64	60	56	72
	Aspiration	45	52	58	54	58	62	57	48	66
	Rayonné	37	44	53	48	49	44	36	31	56
5	Soufflage	38	50	62	63	64	62	60	55	69
	Aspiration	40	49	57	50	55	60	55	48	64
	Rayonné	35	42	52	46	44	42	36	30	54
6	Soufflage	36	54	65	64	65	64	62	57	71
	Aspiration	38	50	58	52	56	63	57	51	66
	Rayonné	33	45	54	47	45	44	37	32	56
7	Soufflage	36	49	59	59	63	59	53	49	67
	Aspiration	39	48	56	48	52	56	50	41	61
	Rayonné	33	42	49	43	44	39	31	27	52
8	Soufflage	33	47	58	57	58	56	53	48	64
	Aspiration	34	45	54	46	51	55	48	41	59
	Rayonné	30	40	48	41	39	37	31	26	50
9	Soufflage	32	52	58	58	59	58	54	49	65
	Aspiration	33	48	52	46	51	57	50	43	60
	Rayonné	29	45	49	42	40	39	32	27	51
10	Soufflage	29	45	49	52	55	52	45	38	59
	Aspiration	32	44	41	40	44	49	41	32	52
	Rayonné	28	40	38	35	36	33	29	25	44
11	Soufflage	28	47	48	50	51	49	43	38	56
	Aspiration	30	44	41	41	45	48	39	32	52
	Rayonné	27	41	37	33	32	31	28	25	44
12	Soufflage	27	47	49	51	52	50	45	38	57
	Aspiration	31	46	42	43	47	49	40	33	53
	Rayonné	26	42	38	34	32	32	29	26	45

COURBES CARACTERISTIQUES

- q_v: Débit en m^3/h
- p_{sf}: Pression statique en Pa
- SFP: Courbes bleues en $W/m^3/s$
- Air sec normal à 20°C et 760mmHg
- Essais aérauliques selon les Normes ISO 5801 et AMCA 210-99

CAB-315 ECOWATT

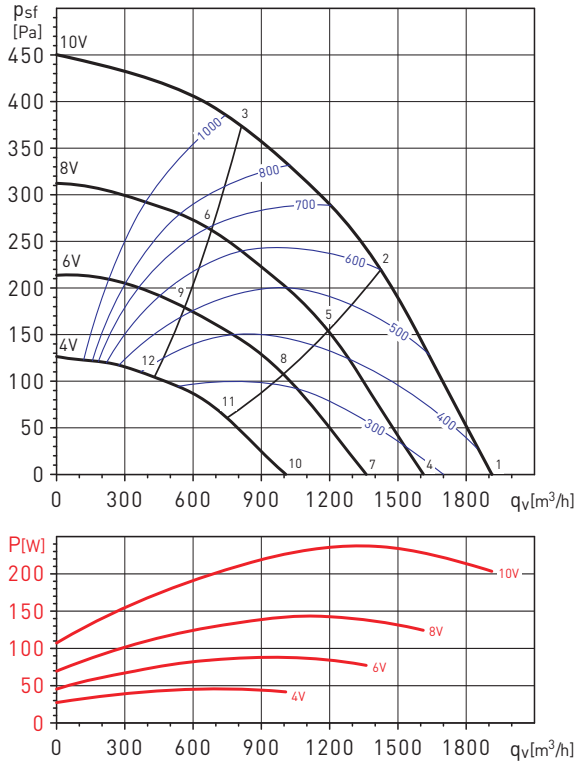

Spectres de puissance en dB(A)

Point de fonctionnement		63	125	250	500	1000	2000	4000	8000	LwA
1	Soufflage	41	54	67	67	66	63	59	57	72
	Aspiration	47	57	66	59	64	60	53	46	69
	Rayonné	42	48	65	54	57	54	49	46	66
2	Soufflage	41	54	67	66	64	59	56	53	71
	Aspiration	43	55	65	56	62	58	51	44	68
	Rayonné	42	48	65	53	55	50	46	42	66
3	Soufflage	41	58	67	66	64	58	55	51	71
	Aspiration	41	53	63	56	62	60	56	48	68
	Rayonné	42	52	65	53	54	49	45	40	66
4	Soufflage	39	53	62	63	63	58	53	54	68
	Aspiration	43	55	62	55	59	56	48	42	65
	Rayonné	40	46	59	49	53	53	43	41	61
5	Soufflage	40	54	64	61	59	53	49	49	67
	Aspiration	41	53	61	52	58	53	45	38	64
	Rayonné	40	47	61	47	50	48	39	36	62
6	Soufflage	38	58	62	61	59	54	49	45	67
	Aspiration	39	51	58	52	58	56	51	40	63
	Rayonné	38	51	59	47	50	49	39	31	60
7	Soufflage	39	54	57	59	59	53	49	50	64
	Aspiration	41	56	52	50	57	51	43	40	61
	Rayonné	39	50	50	45	51	44	38	36	56
8	Soufflage	37	55	54	57	55	48	45	40	62
	Aspiration	38	54	49	47	55	48	40	36	59
	Rayonné	37	51	47	43	48	39	34	26	54
9	Soufflage	35	57	54	57	55	49	44	39	62
	Aspiration	35	52	48	47	56	50	42	35	59
	Rayonné	35	52	47	43	48	40	33	25	55
10	Soufflage	35	48	50	55	52	43	46	31	58
	Aspiration	37	49	46	46	49	43	40	30	54
	Rayonné	37	45	44	43	48	37	36	24	52
11	Soufflage	32	46	48	54	48	41	37	29	56
	Aspiration	34	46	42	47	47	41	34	30	52
	Rayonné	33	42	41	42	45	34	27	22	49
12	Soufflage	33	48	49	55	49	41	36	30	58
	Aspiration	33	45	42	46	47	42	31	29	52
	Rayonné	34	44	42	43	46	35	26	23	50

COURBES CARACTERISTIQUES

- q_v: Débit en m^3/h
- p_{sf}: Pression statique en Pa
- SFP: Courbes bleues en $W/m^3/s$
- Air sec normal à 20°C et 760mmHg
- Essais aérauliques selon les Normes ISO 5801 et AMCA 210-99

CAB-355 ECOWATT

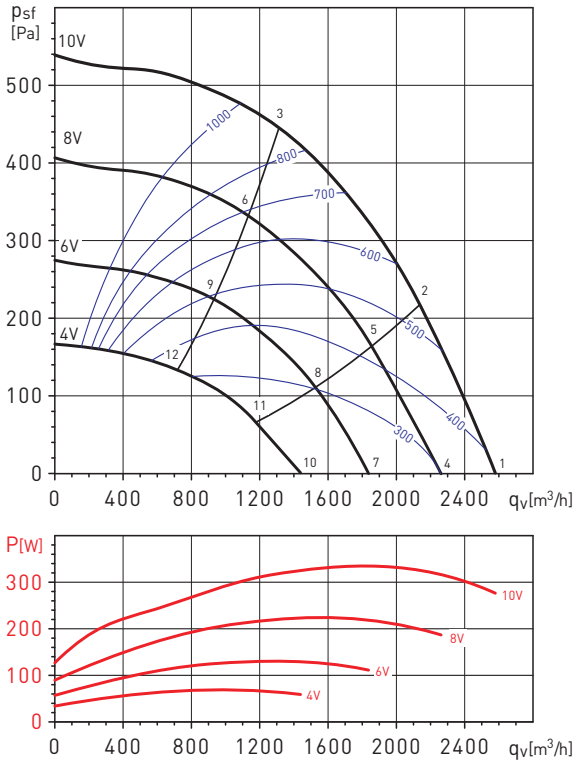

Spectres de puissance en dB(A)

Point de fonctionnement		63	125	250	500	1000	2000	4000	8000	LwA
1	Soufflage	46	58	67	67	67	66	64	63	74
	Aspiration	52	59	63	62	66	62	55	49	70
	Rayonné	41	49	62	53	55	53	48	49	64
2	Soufflage	42	55	67	66	66	63	60	59	72
	Aspiration	45	55	63	59	63	60	52	46	68
	Rayonné	37	46	61	52	54	51	45	45	63
3	Soufflage	39	58	65	64	63	60	58	55	70
	Aspiration	41	55	61	56	61	58	51	46	66
	Rayonné	34	48	60	50	51	47	42	41	61
4	Soufflage	41	58	64	64	65	63	58	61	71
	Aspiration	48	56	62	58	63	59	51	46	67
	Rayonné	36	49	59	49	53	51	42	48	61
5	Soufflage	37	55	64	62	63	58	55	56	69
	Aspiration	41	53	63	54	61	56	48	42	66
	Rayonné	32	46	59	47	51	46	38	42	60
6	Soufflage	37	61	61	60	58	52	52	48	67
	Aspiration	38	53	61	51	59	54	47	41	64
	Rayonné	32	52	56	45	46	40	36	35	58
7	Soufflage	37	58	57	60	65	58	54	57	68
	Aspiration	42	58	52	52	63	53	46	42	65
	Rayonné	34	50	47	44	50	45	38	44	56
8	Soufflage	33	58	55	58	60	51	50	50	64
	Aspiration	37	56	49	49	63	51	42	37	64
	Rayonné	30	51	45	42	45	38	34	37	53
9	Soufflage	34	56	53	56	57	48	47	42	62
	Aspiration	35	54	47	46	63	49	41	34	63
	Rayonné	29	50	44	40	49	35	31	29	53
10	Soufflage	32	51	52	55	56	49	52	38	61
	Aspiration	36	52	46	47	52	47	43	30	57
	Rayonné	30	43	42	46	45	37	39	30	51
11	Soufflage	29	49	50	52	50	43	46	33	57
	Aspiration	33	49	43	45	51	44	38	26	54
	Rayonné	27	41	40	43	39	31	33	25	47
12	Soufflage	28	47	47	50	47	40	39	33	54
	Aspiration	31	45	41	42	50	41	33	26	52
	Rayonné	26	39	37	41	36	28	26	25	45

COURBES CARACTERISTIQUES

- q_v: Débit en m^3/h
- p_{sf}: Pression statique en Pa
- SFP: Courbes bleues en $W/m^3/s$
- Air sec normal à 20°C et 760mmHg
- Essais aérauliques selon les Normes ISO 5801 et AMCA 210-99

CAB-400 ECOWATT

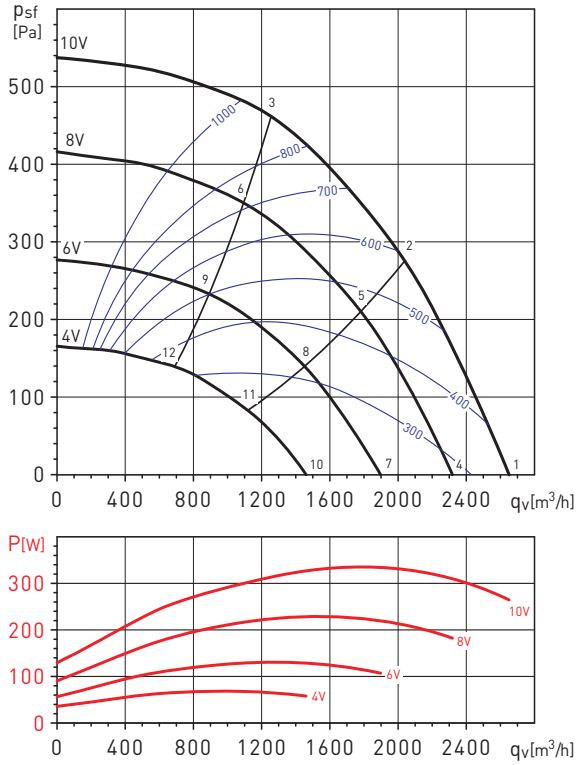

Spectres de puissance en dB(A)

Point de fonctionnement		63	125	250	500	1000	2000	4000	8000	LwA
1	Soufflage	46	58	65	67	65	66	61	57	72
	Aspiration	46	59	64	63	67	63	56	49	71
	Rayonné	44	50	62	56	58	58	51	47	65
2	Soufflage	40	54	63	64	62	60	53	51	69
	Aspiration	41	54	63	59	64	60	52	46	68
	Rayonné	38	46	60	53	55	52	44	41	62
3	Soufflage	41	58	64	63	58	54	51	47	68
	Aspiration	41	57	61	58	62	58	53	47	67
	Rayonné	39	50	61	52	51	46	41	38	62
4	Soufflage	39	53	62	63	63	58	53	54	68
	Aspiration	43	55	62	55	59	56	48	42	65
	Rayonné	40	46	59	49	53	53	43	41	61
5	Soufflage	40	54	64	61	59	53	49	49	67
	Aspiration	41	53	61	52	58	53	45	38	64
	Rayonné	40	47	61	47	50	48	39	36	62
6	Soufflage	38	58	62	61	59	54	49	45	67
	Aspiration	39	51	58	52	58	56	51	40	63
	Rayonné	38	51	59	47	50	49	39	31	60
7	Soufflage	39	54	57	59	59	53	49	50	64
	Aspiration	41	56	52	50	57	51	43	40	61
	Rayonné	39	50	50	45	51	44	38	36	56
8	Soufflage	37	55	54	57	55	48	45	40	62
	Aspiration	38	54	49	47	55	48	40	36	59
	Rayonné	37	51	47	43	48	39	34	26	54
9	Soufflage	35	57	54	57	55	49	44	39	62
	Aspiration	35	52	48	47	56	50	42	35	59
	Rayonné	35	52	47	43	48	40	33	25	55
10	Soufflage	35	48	50	55	52	43	46	31	58
	Aspiration	37	49	46	46	49	43	40	30	54
	Rayonné	37	45	44	43	48	37	36	24	52
11	Soufflage	32	46	48	54	48	41	37	29	56
	Aspiration	34	46	42	47	47	41	34	30	52
	Rayonné	33	42	41	42	45	34	27	22	49
12	Soufflage	33	48	49	55	49	41	36	30	58
	Aspiration	33	45	42	46	47	42	31	29	52
	Rayonné	34	44	42	43	46	35	26	23	50

ACCESSOIRES DE MONTAGE



MBE
Batterie électrique.



MFL-G4
Caisson filtre.



ACOPEL F400
Manchette souple circulaire.



KSE-45
Plots antivibratiles (KSE = 4 pièces).



CAR
Clapet anti-retour.



APC
Prise et sortie d'air (voir accessoires de montage).

ACCESSOIRES ELECTRIQUES



CONTROL ECOWATT AC/DC
Elément de contrôle pour les systèmes de modulation des débits.



CONTROL ECOWATT BASIC
Commande de vitesse et marche/arrêt.



REB-ECOWATT
Potentiomètre de réglage de la vitesse des ventilateurs avec moteur EC.



SCO2-A
CO_2 et sonde de température.
SCO2-AD
CO_2 et sonde de température avec affichage.
SCHT-AD
CO_2 et sonde de température et d'humidité relative.



TDP-S / TDP-D
Sonde de pression.



CPFL-S / CPFL-E
Presence detector.



REMP
Registre motorisé proportionnel.



Gamme de caissons d'extraction ou d'insufflation, en tôle d'acier galvanisé incorporant une isolation acoustique (M0) en fibre de verre ininflammable de 50 mm à l'aspiration et au soufflage. Les caissons sont pourvus de brides circulaires en ligne avec joint caoutchouc pour l'étanchéité. Turbine centrifuge à réaction.

Moteur
Moteur EC à courant continu, IP44, avec protection contre les surcharges, roulements à billes, à raccorder sur réseau monophasé 230V±15% 50-60Hz et interrupteur marche-arrêt incorporé.

Autres données
Température ambiante comprise entre -20ºC et +40ºC.
Les caissons peuvent être installés dans toutes les positions. Ce caisson de ventilation a été conçu pour une utilisation intérieure.

Contrôle intégral
Les caissons sont fournis avec un contrôle intégré, câblé et préréglé pour travailler en pression constante (COP) avec, selon les modèles, les points de consigne suivants:
- CAB-125: 100Pa
- CAB-150 à 315: 150Pa
- CAB-355 et 400: 200Pa

La console de programmation PROSYS ECOWATT, permet l'accès aux réglages du mode pression constante (COP) mais aussi à trois autres modes de fonctionnement:
- Débit constant (CAV)
- Proportionnel (VAV)
- Minimum-Maximum
- Timer (en utilisant l'accessoire TIMER RTC)

Mode en pression constante (COP)
- Vitesse minimale du ventilateur entre 0 et 50%.
- Vitesse maximale du ventilateur entre 50 et 100%.
- Position "nuit" réglable entre 25 et 100% de la pression en grande vitesse.

Mode en débit constant (CAV)
(excepté le modèle 125)
- Vitesse minimale du ventilateur entre 0 et 50%.
- Vitesse maximale du ventilateur entre 50 et 100%.
- Position "nuit" réglable entre 50 et 100% du débit de la grande vitesse.

Mode proportionnel (VAV)
- 2 entrées analogiques 0-10V ou 4-20mA.
- La régulation est faite en fonction du paramètre ayant la demande maximale.
- Vitesse minimale du ventilateur entre 0 et 50%.
- Vitesse maximale du ventilateur entre 50 et 100%.
- Relais d'alarme avec sortie sur bornier.

Mode MINI-MAXI
- En fonction de la position du contact raccordé sur l'entrée digitale, le ventilateur fonctionne en grande vitesse ou en petite vitesse.
- Vitesse minimale du ventilateur entre 0 et 50%.
- Vitesse maximale du ventilateur entre 50 et 100%.

Timer RTC
Platine électronique additionnelle (accessoire) permettant, avec la console de programmation PROSYS ECOWATT, de faire travailler le caisson selon une programmation horaire réglable.
- Jusqu'à trois plages horaires journalières.
- Période de vacances.

Modbus-RTU
Cette série permet la visualisation et le contrôle de tous les paramètres par le réseau Modbus-RTU.



Interrupteur marche-arrêt



Faible niveau sonore
Isolation acoustique (M0) en fibre de verre ininflammable de 50 mm d'épaisseur, avec voile de protection haute résistance.



Moto-ventilateur centrifuge à réaction
Le moteur est inséré en usine dans la turbine.

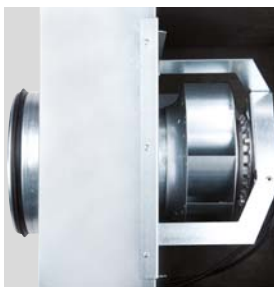

Conduit isolé à l'aspiration

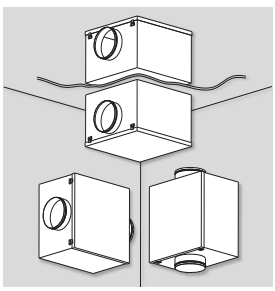

Montage dans toutes les positions
Montage horizontal, vertical ou au plafond.

CARACTERISTIQUES TECHNIQUES

Avant d'installer le ventilateur vérifier que les valeurs indiquées sur la plaque signalétique du moteur sont compatibles avec celles du réseau d'alimentation électrique.

Modèle	Tension de contrôle (V)	Vitesse (tr/mn)	Puissance abs. maxi. (W)	Intensité abs. maxi. (A)	Débit maxi. (m^3/h)	Niveau de pression sonore à 1,5 m* (dB(A))			Poids (kg)
						Rayonné	Soufflage	Aspiration	
CAB-125 ECOWATT PLUS	10	3900	75	0,5	400	46	51	37	14
	8	3550	57	0,4	355	44	49	35	
	6	2600	27	0,2	260	37	42	34	
	4	1800	12	0,1	185	28	33	25	
CAB-150 ECOWATT PLUS	10	3270	103	0,7	600	47	50	38	16
	8	2980	78	0,6	540	45	47	36	
	6	2300	38	0,3	410	39	41	33	
	4	1610	16	0,1	280	30	33	26	
CAB-160 ECOWATT PLUS	10	3270	102	0,7	590	47	51	41	16
	8	3020	81	0,5	530	45	49	40	
	6	2350	41	0,3	410	39	43	36	
	4	1620	18	0,1	280	30	34	27	
CAB-200 ECOWATT PLUS	10	2910	189	1,2	1.070	40	55	40	23
	8	2630	145	1,0	965	48	55	40	
	6	2090	75	0,5	760	42	47	33	
	4	1540	35	0,2	560	36	40	27	
CAB-250 ECOWATT PLUS	10	2650	219	1,4	1.220	52	58	42	25
	8	2390	162	1,1	1.100	49	55	39	
	6	1905	85	0,6	880	45	50	36	
	4	1410	40	0,3	660	37	42	29	
CAB-315 ECOWATT PLUS	10	1990	238	1	1.910	54	57	52	29
	8	1670	143	0,6	1.610	50	53	48	
	6	1390	88	0,4	1.360	45	48	40	
	4	1060	46	0,2	1.010	38	42	35	
CAB-355 ECOWATT PLUS	10	1940	335	1,4	2.580	54	58	49	33
	8	1685	224	1	2.260	52	55	46	
	6	1380	130	0,6	1.840	50	50	39	
	4	1070	69	0,3	1.440	40	43	33	
CAB-400 ECOWATT PLUS	10	1940	335	1,4	2.650	54	55	48	33
	8	1695	229	1,1	2.320	50	53	48	
	6	1380	131	0,6	1.900	45	48	40	
	4	1070	68	0,3	1.460	38	42	35	

* Point de fonctionnement médiant de la courbe caractéristique.

DIMENSIONS (mm)

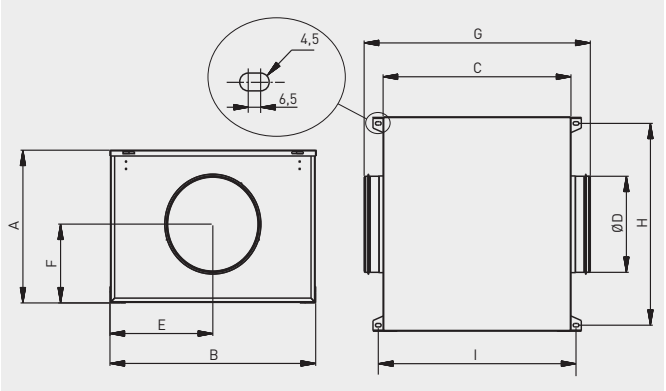

Modèle	A	B	C	D	E	F	G	H	I
CAB-125 ECOWATT PLUS	316	420	386	125	210	163	433	389	412
CAB-150 ECOWATT PLUS	334	447	415	150	224	174	517	416	441
CAB-160 ECOWATT PLUS	334	447	415	160	224	174	517	416	441
CAB-200 ECOWATT PLUS	375	510	468	200	255	193	570	479	494
CAB-250 ECOWATT PLUS	395	553	505	250	277	204	608	522	535
CAB-315 ECOWATT PLUS	441	609	555	315	305	221	659	585	580
CAB-355 ECOWATT PLUS	501	699	578	355	350	251	682	668	606
CAB-400 ECOWATT PLUS	501	699	578	400	350	251	682	668	606

COURBES CARACTERISTIQUES

- q_v: Débit en m^3/h
- p_{sf}: Pression statique en Pa
- SFP: Courbes bleues en $W/m^3/s$
- Air sec normal à 20ºC et 760mmHg
- Essais aérauliques selon les Normes ISO 5801 et AMCA 210-99

CAB-125 ECOWATT PLUS

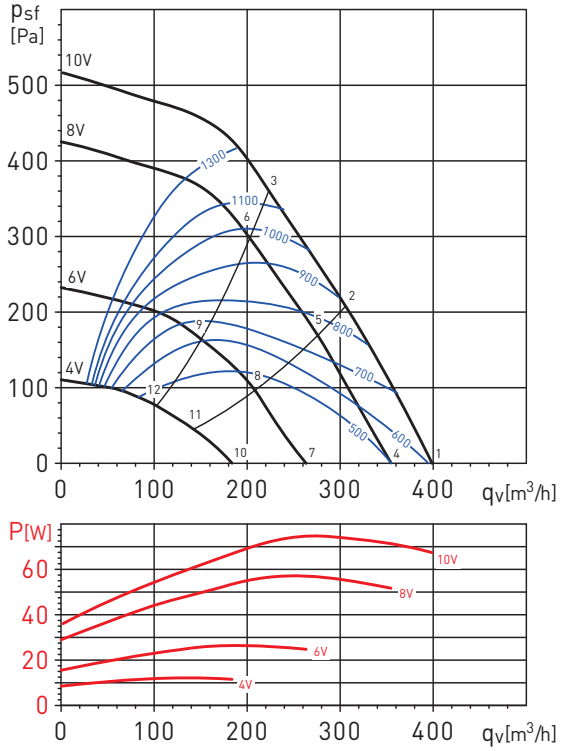

Spectres de puissance en dB(A)

Point de fonctionnement		63	125	250	500	1000	2000	4000	8000	LwA
1	Soufflage	39	47	52	60	61	60	55	57	66
	Aspiration	40	49	50	51	56	57	55	48	62
	Rayonné	40	47	46	43	41	44	42	40	53
2	Soufflage	37	44	52	60	61	57	54	55	65
	Aspiration	38	47	47	49	54	56	53	46	60
	Rayonné	37	44	46	43	40	42	41	38	51
3	Soufflage	34	42	53	59	61	56	52	53	65
	Aspiration	35	44	47	48	53	55	52	45	59
	Rayonné	35	42	47	42	41	41	40	36	51
4	Soufflage	39	44	50	57	59	57	53	54	64
	Aspiration	47	46	47	49	53	54	52	45	59
	Rayonné	37	44	45	41	38	42	40	38	50
5	Soufflage	38	42	50	57	59	55	51	52	63
	Aspiration	47	45	45	47	51	53	50	42	58
	Rayonné	35	42	45	42	38	39	38	35	49
6	Soufflage	37	41	51	56	59	54	50	49	62
	Aspiration	47	43	45	46	50	53	49	42	57
	Rayonné	34	40	46	40	38	38	37	33	49
7	Soufflage	36	40	49	52	52	51	48	44	58
	Aspiration	35	41	46	42	46	47	44	34	53
	Rayonné	38	39	45	37	37	39	36	32	48
8	Soufflage	36	38	50	51	51	49	46	41	57
	Aspiration	35	41	45	41	44	46	42	31	52
	Rayonné	38	37	46	37	35	37	34	29	48
9	Soufflage	36	38	48	52	50	48	43	39	56
	Aspiration	34	41	44	40	44	48	41	32	52
	Rayonné	38	37	44	38	35	36	32	27	47
10	Soufflage	24	31	36	42	43	43	37	26	48
	Aspiration	25	33	34	33	36	39	34	23	43
	Rayonné	23	32	33	30	30	32	33	25	40
11	Soufflage	24	31	37	42	42	40	33	26	47
	Aspiration	24	32	34	32	33	37	31	23	42
	Rayonné	23	32	33	30	28	29	29	25	39
12	Soufflage	23	30	35	42	41	38	30	25	46
	Aspiration	24	33	34	33	35	37	29	23	42
	Rayonné	22	32	32	30	28	27	25	24	38

COURBES CARACTERISTIQUES

- q_v: Débit en m^3/h
- p_{sf}: Pression statique en Pa
- SFP: Courbes bleues en $W/m^3/s$
- Air sec normal à 20°C et 760mmHg
- Essais aérauliques selon les Normes ISO 5801 et AMCA 210-99

CAB-150 ECOWATT PLUS

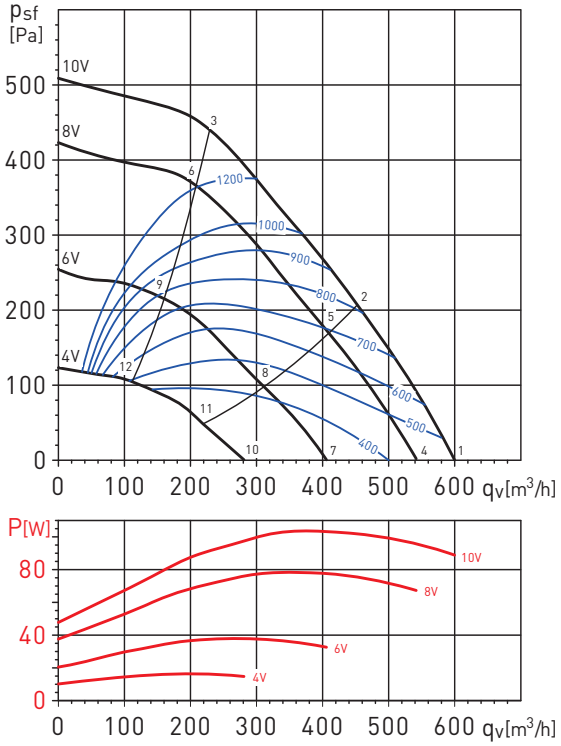

Spectres de puissance en dB(A)

Point de fonctionnement		63	125	250	500	1000	2000	4000	8000	LwA
1	Soufflage	43	49	53	59	61	59	58	51	66
	Aspiration	44	52	52	53	57	57	54	44	62
	Rayonné	42	45	48	46	43	45	42	34	54
2	Soufflage	40	49	52	58	58	56	55	49	64
	Aspiration	39	51	50	50	55	56	52	43	61
	Rayonné	39	45	47	45	40	41	39	32	52
3	Soufflage	38	47	56	59	59	55	54	49	64
	Aspiration	38	49	53	50	55	58	53	45	62
	Rayonné	37	43	51	46	41	41	37	32	53
4	Soufflage	41	47	52	57	59	57	56	48	64
	Aspiration	41	50	50	50	54	55	52	41	60
	Rayonné	42	44	48	43	42	43	40	33	52
5	Soufflage	39	47	51	55	56	53	53	46	61
	Aspiration	36	50	49	48	53	54	50	40	59
	Rayonné	40	43	46	41	39	40	37	31	50
6	Soufflage	36	45	54	56	56	53	51	46	62
	Aspiration	34	48	52	47	54	55	50	43	60
	Rayonné	37	42	50	42	39	39	35	31	52
7	Soufflage	35	42	47	51	53	52	48	38	58
	Aspiration	33	44	45	43	47	48	45	31	54
	Rayonné	35	39	44	38	37	40	35	28	48
8	Soufflage	32	41	47	49	50	48	44	36	55
	Aspiration	32	44	45	43	46	48	43	31	53
	Rayonné	32	38	45	35	34	36	31	26	47
9	Soufflage	30	42	47	49	49	47	43	37	55
	Aspiration	31	46	47	42	49	49	42	33	55
	Rayonné	31	38	44	36	34	35	30	27	46
10	Soufflage	27	35	40	43	45	43	34	26	50
	Aspiration	29	37	37	34	38	39	31	23	45
	Rayonné	25	34	38	30	31	35	28	24	42
11	Soufflage	26	34	39	41	42	40	32	26	47
	Aspiration	29	35	36	33	37	39	29	23	44
	Rayonné	25	33	36	28	28	31	25	24	40
12	Soufflage	26	39	39	41	42	37	31	25	47
	Aspiration	28	40	35	40	41	39	30	23	46
	Rayonné	24	37	36	28	28	29	25	23	41

COURBES CARACTERISTIQUES

- q_v: Débit en m^3/h
- p_{sf}: Pression statique en Pa
- SFP: Courbes bleues en $W/m^3/s$
- Air sec normal à 20ºC et 760mmHg
- Essais aérauliques selon les Normes ISO 5801 et AMCA 210-99

CAB-160 ECOWATT PLUS

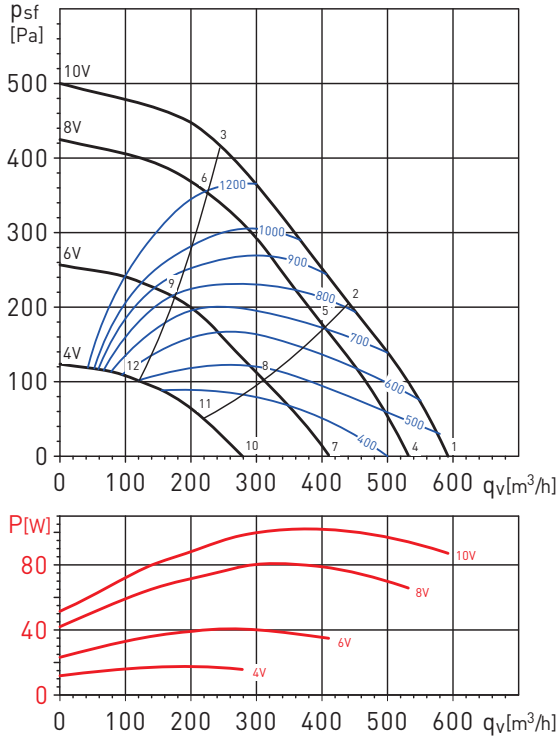

Spectres de puissance en dB(A)

Point de fonctionnement		63	125	250	500	1000	2000	4000	8000	LwA
1	Soufflage	41	48	54	62	63	61	57	50	67
	Aspiration	44	51	51	52	55	58	55	45	62
	Rayonné	44	46	48	46	50	52	51	42	57
2	Soufflage	38	46	54	60	60	57	54	48	65
	Aspiration	38	49	48	50	54	56	53	43	60
	Rayonné	41	44	47	44	46	48	48	40	55
3	Soufflage	34	45	54	60	59	56	52	48	65
	Aspiration	36	47	50	49	53	55	52	45	60
	Rayonné	37	43	48	44	46	47	46	40	54
4	Soufflage	39	46	53	59	61	59	55	47	65
	Aspiration	41	49	50	49	53	56	53	42	60
	Rayonné	40	45	47	44	49	51	49	40	56
5	Soufflage	36	44	53	57	57	55	52	45	63
	Aspiration	36	48	48	47	52	54	51	41	59
	Rayonné	38	43	46	42	45	47	46	38	53
6	Soufflage	34	44	53	58	57	54	50	45	63
	Aspiration	34	46	49	47	51	53	50	43	58
	Rayonné	35	43	46	43	45	46	44	38	53
7	Soufflage	32	41	49	53	55	53	48	38	60
	Aspiration	32	43	45	42	47	50	46	32	54
	Rayonné	35	41	43	40	43	46	43	33	51
8	Soufflage	29	38	47	51	51	49	43	36	56
	Aspiration	29	42	44	41	46	49	44	32	53
	Rayonné	32	38	41	38	39	41	38	31	47
9	Soufflage	27	37	48	52	51	49	43	37	57
	Aspiration	28	44	45	41	45	47	42	34	52
	Rayonné	30	37	42	39	40	41	38	32	48
10	Soufflage	25	36	39	45	47	46	33	25	51
	Aspiration	25	36	38	34	38	40	31	23	45
	Rayonné	17	29	31	38	39	38	26	18	44
11	Soufflage	25	35	38	43	44	42	31	25	48
	Aspiration	32	35	34	33	38	39	30	23	44
	Rayonné	18	27	30	35	36	34	23	17	41
12	Soufflage	21	35	37	43	43	39	31	25	48
	Aspiration	22	37	34	33	38	38	31	24	44
	Rayonné	14	27	30	35	35	32	23	17	40

COURBES CARACTERISTIQUES

- q_v: Débit en m^3/h
- p_{sf}: Pression statique en Pa
- SFP: Courbes bleues en $W/m^3/s$
- Air sec normal à 20°C et 760mmHg
- Essais aérauliques selon les Normes ISO 5801 et AMCA 210-99

CAB-200 ECOWATT PLUS

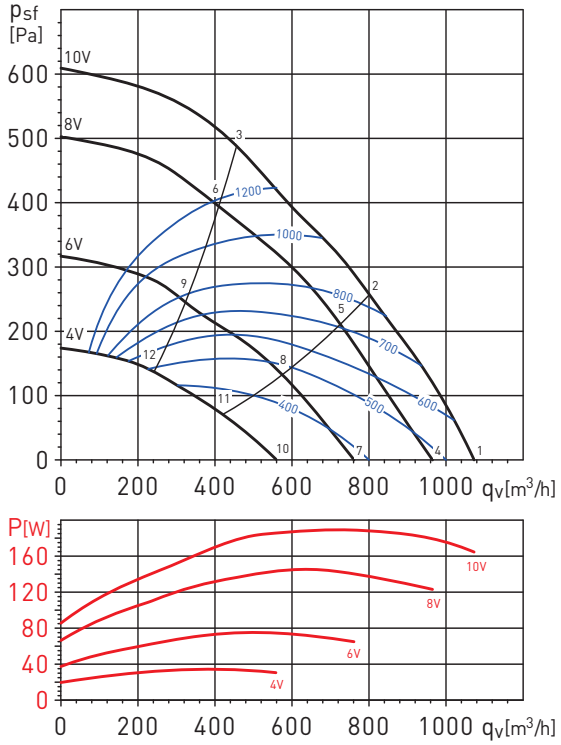

Spectres de puissance en dB(A)

Point de fonctionnement		63	125	250	500	1000	2000	4000	8000	LwA
1	Soufflage	50	53	63	65	68	61	63	60	72
	Aspiration	49	57	57	56	60	61	56	50	66
	Rayonné	52	44	49	46	50	47	44	50	58
2	Soufflage	44	49	61	61	63	58	62	58	69
	Aspiration	43	53	54	53	58	59	55	50	64
	Rayonné	46	40	47	42	45	43	43	48	54
3	Soufflage	38	48	66	65	65	59	62	58	71
	Aspiration	38	50	57	52	56	60	55	50	64
	Rayonné	40	40	53	46	47	45	42	48	56
4	Soufflage	47	50	61	62	65	59	61	57	69
	Aspiration	46	54	55	53	58	59	54	46	64
	Rayonné	50	42	47	44	48	45	42	51	56
5	Soufflage	42	46	60	59	61	56	59	55	67
	Aspiration	41	50	52	51	55	57	53	47	62
	Rayonné	45	38	46	40	44	42	40	49	53
6	Soufflage	35	48	64	62	63	57	59	55	69
	Aspiration	36	48	55	50	54	58	52	49	62
	Rayonné	38	39	50	44	46	43	40	49	55
7	Soufflage	42	44	56	57	59	53	55	46	64
	Aspiration	39	48	51	48	52	53	48	36	58
	Rayonné	43	36	44	39	43	39	36	41	50
8	Soufflage	36	42	53	54	56	51	53	47	61
	Aspiration	35	44	48	46	50	52	49	38	57
	Rayonné	38	34	42	36	40	36	35	41	47
9	Soufflage	31	49	56	56	57	51	52	47	62
	Aspiration	32	46	49	46	49	52	50	42	57
	Rayonné	32	41	45	38	40	37	34	41	49
10	Soufflage	33	39	46	50	51	47	45	35	56
	Aspiration	31	40	40	43	46	46	38	27	51
	Rayonné	35	34	38	34	36	34	30	24	43
11	Soufflage	29	38	45	49	49	45	44	36	54
	Aspiration	29	38	38	41	45	46	37	26	50
	Rayonné	30	32	36	32	33	32	29	25	41
12	Soufflage	26	43	48	49	49	43	44	35	55
	Aspiration	30	45	42	41	43	46	42	30	51
	Rayonné	28	38	39	33	34	31	28	25	43

COURBES CARACTERISTIQUES

- q_v: Débit en m^3/h
- p_{sf}: Pression statique en Pa
- SFP: Courbes bleues en $W/m^3/s$
- Air sec normal à 20ºC et 760mmHg
- Essais aérauliques selon les Normes ISO 5801 et AMCA 210-99

CAB-250 ECOWATT PLUS

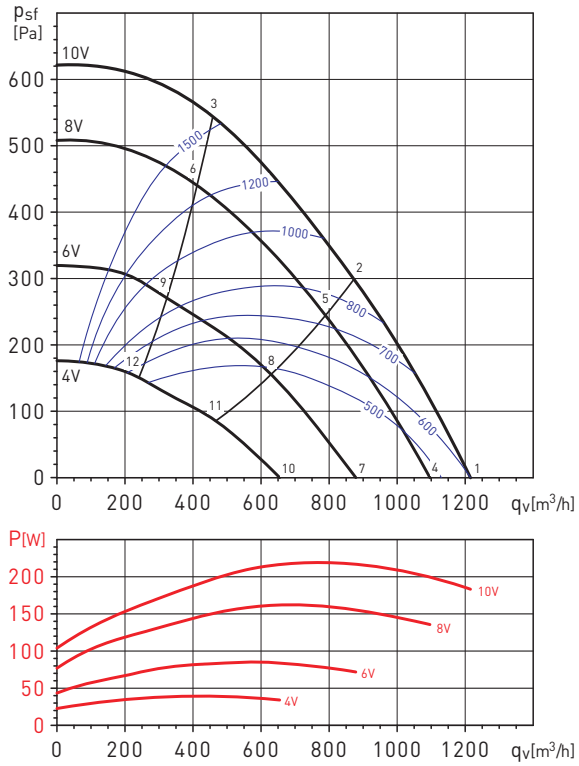

Spectres de puissance en dB(A)

Point de fonctionnement		63	125	250	500	1000	2000	4000	8000	LwA
1	Soufflage	42	54	66	68	71	67	63	58	75
	Aspiration	48	54	60	57	61	64	60	51	68
	Rayonné	40	44	55	50	50	45	37	32	58
2	Soufflage	40	52	65	65	66	64	63	58	72
	Aspiration	41	51	60	53	58	62	58	51	66
	Rayonné	38	41	55	47	46	42	36	31	56
3	Soufflage	38	54	68	67	68	66	64	60	74
	Aspiration	40	51	60	55	59	65	60	54	68
	Rayonné	36	44	58	49	47	45	38	33	59
4	Soufflage	39	52	64	65	68	64	60	56	72
	Aspiration	45	52	58	54	58	62	57	48	66
	Rayonné	37	44	53	48	49	44	36	31	56
5	Soufflage	38	50	62	63	64	62	60	55	69
	Aspiration	40	49	57	50	55	60	55	48	64
	Rayonné	35	42	52	46	44	42	36	30	54
6	Soufflage	36	54	65	64	65	64	62	57	71
	Aspiration	38	50	58	52	56	63	57	51	66
	Rayonné	33	45	54	47	45	44	37	32	56
7	Soufflage	36	49	59	59	63	59	53	49	67
	Aspiration	39	48	56	48	52	56	50	41	61
	Rayonné	33	42	49	43	44	39	31	27	52
8	Soufflage	33	47	58	57	58	56	53	48	64
	Aspiration	34	45	54	46	51	55	48	41	59
	Rayonné	30	40	48	41	39	37	31	26	50
9	Soufflage	32	52	58	58	59	58	54	49	65
	Aspiration	33	48	52	46	51	57	50	43	60
	Rayonné	29	45	49	42	40	39	32	27	51
10	Soufflage	29	45	49	52	55	52	45	38	59
	Aspiration	32	44	41	40	44	49	41	32	52
	Rayonné	28	40	38	35	36	33	29	25	44
11	Soufflage	28	47	48	50	51	49	43	38	57
	Aspiration	30	44	41	41	45	48	39	32	52
	Rayonné	27	41	37	33	32	31	28	25	44
12	Soufflage	27	47	49	51	52	50	45	38	58
	Aspiration	31	46	42	43	47	49	40	33	53
	Rayonné	26	42	38	34	32	32	29	26	45

COURBES CARACTERISTIQUES

- q_v: Débit en m^3/h
- p_{sf}: Pression statique en Pa
- SFP: Courbes bleues en $W/m^3/s$
- Air sec normal à 20°C et 760mmHg
- Essais aérauliques selon les Normes ISO 5801 et AMCA 210-99

CAB-315 ECOWATT PLUS

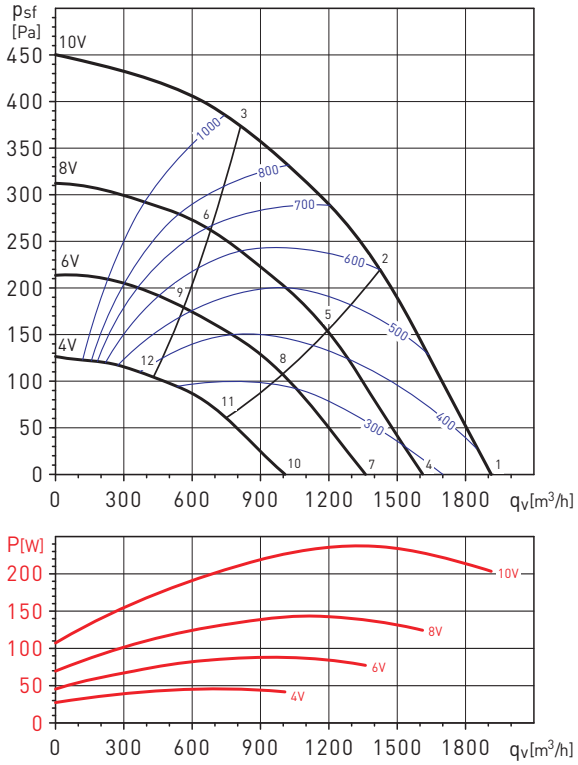

Spectres de puissance en dB(A)

Point de fonctionnement		63	125	250	500	1000	2000	4000	8000	LwA
1	Soufflage	41	54	67	67	66	63	59	57	72
	Aspiration	47	57	66	59	64	60	53	46	69
	Rayonné	42	48	65	54	57	54	49	46	66
2	Soufflage	41	54	67	66	64	59	56	53	71
	Aspiration	43	55	65	56	62	58	51	44	68
	Rayonné	42	48	65	53	55	50	46	42	66
3	Soufflage	41	58	67	66	64	58	55	51	71
	Aspiration	41	53	63	56	62	60	56	48	68
	Rayonné	42	52	65	53	54	49	45	40	66
4	Soufflage	39	53	62	63	63	58	53	54	68
	Aspiration	43	55	62	55	59	56	48	42	65
	Rayonné	40	46	59	49	53	53	43	41	61
5	Soufflage	40	54	64	61	59	53	49	49	67
	Aspiration	41	53	61	52	58	53	45	38	64
	Rayonné	40	47	61	47	50	48	39	36	62
6	Soufflage	38	58	62	61	59	54	49	45	67
	Aspiration	39	51	58	52	58	56	51	40	63
	Rayonné	38	51	59	47	50	49	39	31	60
7	Soufflage	39	54	57	59	59	53	49	50	64
	Aspiration	41	56	52	50	57	51	43	40	61
	Rayonné	39	50	50	45	51	44	38	36	56
8	Soufflage	37	55	54	57	55	48	45	40	62
	Aspiration	38	54	49	47	55	48	40	36	59
	Rayonné	37	51	47	43	48	39	34	26	54
9	Soufflage	35	57	54	57	55	49	44	39	62
	Aspiration	35	52	48	47	56	50	42	35	59
	Rayonné	35	52	47	43	48	40	33	25	55
10	Soufflage	35	48	50	55	52	43	46	31	58
	Aspiration	37	49	46	46	49	43	40	30	54
	Rayonné	37	45	44	43	48	37	36	24	52
11	Soufflage	32	46	48	54	48	41	37	29	56
	Aspiration	34	46	42	47	47	41	34	30	52
	Rayonné	33	42	41	42	45	34	27	22	49
12	Soufflage	33	48	49	55	49	41	36	30	58
	Aspiration	33	45	42	46	47	42	31	29	52
	Rayonné	34	44	42	43	46	35	26	23	50

COURBES CARACTERISTIQUES

- q_v: Débit en m^3/h
- p_{sf}: Pression statique en Pa
- SFP: Courbes bleues en $W/m^3/s$
- Air sec normal à 20ºC et 760mmHg
- Essais aérauliques selon les Normes ISO 5801 et AMCA 210-99

CAB-355 ECOWATT PLUS

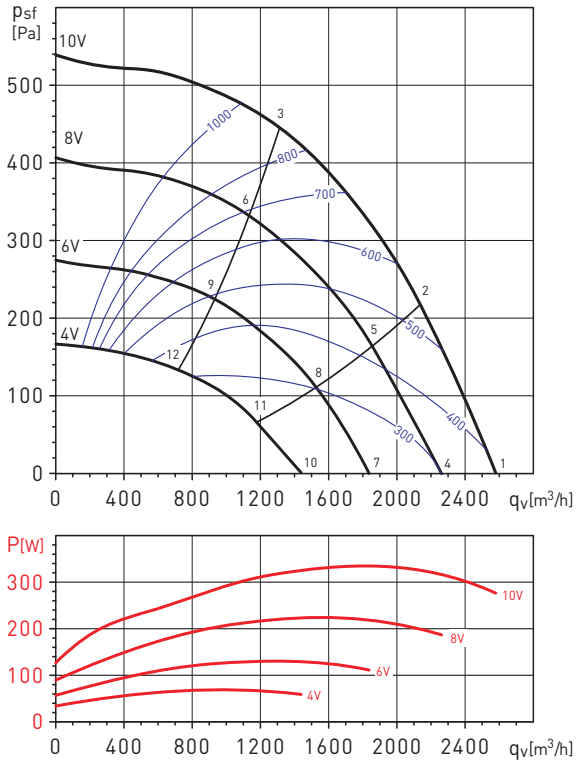

Spectres de puissance en dB(A)

Point de fonctionnement		63	125	250	500	1000	2000	4000	8000	LwA
1	Soufflage	46	58	67	67	67	66	64	63	74
	Aspiration	52	59	63	62	66	62	55	49	70
	Rayonné	41	49	62	53	55	53	48	49	64
2	Soufflage	42	55	67	66	66	63	60	59	72
	Aspiration	45	55	63	59	63	60	52	46	68
	Rayonné	37	46	61	52	54	51	45	45	63
3	Soufflage	39	58	65	64	63	60	58	55	70
	Aspiration	41	55	61	56	61	58	51	46	66
	Rayonné	34	48	60	50	51	47	42	41	61
4	Soufflage	41	58	64	64	65	63	58	61	71
	Aspiration	48	56	62	58	63	59	51	46	67
	Rayonné	36	49	59	49	53	51	42	48	61
5	Soufflage	37	55	64	62	63	58	55	56	69
	Aspiration	41	53	63	54	61	56	48	42	66
	Rayonné	32	46	59	47	51	46	38	42	60
6	Soufflage	37	61	61	60	58	52	52	48	67
	Aspiration	38	53	61	51	59	54	47	41	64
	Rayonné	32	52	56	45	46	40	36	35	58
7	Soufflage	37	58	57	60	65	58	54	57	68
	Aspiration	42	58	52	52	63	53	46	42	65
	Rayonné	34	50	47	44	50	45	38	44	56
8	Soufflage	33	58	55	58	60	51	50	50	64
	Aspiration	37	56	49	49	63	51	42	37	64
	Rayonné	30	51	45	42	45	38	34	37	53
9	Soufflage	34	56	53	56	57	48	47	42	62
	Aspiration	35	54	47	46	63	49	41	34	63
	Rayonné	29	50	44	40	49	35	31	29	53
10	Soufflage	32	51	52	55	56	49	52	38	61
	Aspiration	36	52	46	47	52	47	43	30	57
	Rayonné	30	43	42	46	45	37	39	30	51
11	Soufflage	29	49	50	52	50	43	46	33	57
	Aspiration	33	49	43	45	51	44	38	26	54
	Rayonné	27	41	40	43	39	31	33	25	47
12	Soufflage	28	47	47	50	47	40	39	33	54
	Aspiration	31	45	41	42	50	41	33	26	52
	Rayonné	26	39	37	41	36	28	26	25	45

COURBES CARACTERISTIQUES

- q_v: Débit en m^3/h
- p_{sf}: Pression statique en Pa
- SFP: Courbes bleues en $W/m^3/s$
- Air sec normal à 20°C et 760mmHg
- Essais aérauliques selon les Normes ISO 5801 et AMCA 210-99

CAB-400 ECOWATT PLUS

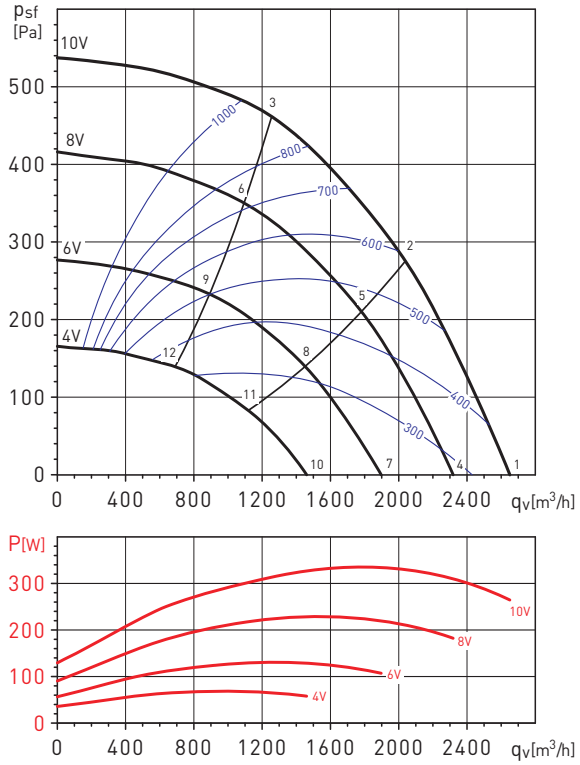

Spectres de puissance en dB(A)

Point de fonctionnement		63	125	250	500	1000	2000	4000	8000	LwA
1	Soufflage	46	58	65	67	65	66	61	57	72
	Aspiration	46	59	64	63	67	63	56	49	71
	Rayonné	44	50	62	56	58	58	51	47	65
2	Soufflage	40	54	63	64	62	60	53	51	69
	Aspiration	41	54	63	59	64	60	52	46	68
	Rayonné	38	46	60	53	55	52	44	41	62
3	Soufflage	41	58	64	63	58	54	51	47	68
	Aspiration	41	57	61	58	62	58	53	47	67
	Rayonné	39	50	61	52	51	46	41	38	62
4	Soufflage	39	53	62	63	63	58	53	54	68
	Aspiration	43	55	62	55	59	56	48	42	65
	Rayonné	40	46	59	49	53	53	43	41	61
5	Soufflage	40	54	64	61	59	53	49	49	67
	Aspiration	41	53	61	52	58	53	45	38	64
	Rayonné	40	47	61	47	50	48	39	36	62
6	Soufflage	38	58	62	61	59	54	49	45	67
	Aspiration	39	51	58	52	58	56	51	40	63
	Rayonné	38	51	59	47	50	49	39	31	60
7	Soufflage	39	54	57	59	59	53	49	50	64
	Aspiration	41	56	52	50	57	51	43	40	61
	Rayonné	39	50	50	45	51	44	38	36	56
8	Soufflage	37	55	54	57	55	48	45	40	62
	Aspiration	38	54	49	47	55	48	40	36	59
	Rayonné	37	51	47	43	48	39	34	26	54
9	Soufflage	35	57	54	57	55	49	44	39	62
	Aspiration	35	52	48	47	56	50	42	35	59
	Rayonné	35	52	47	43	48	40	33	25	55
10	Soufflage	35	48	50	55	52	43	46	31	58
	Aspiration	37	49	46	46	49	43	40	30	54
	Rayonné	37	45	44	43	48	37	36	24	52
11	Soufflage	32	46	48	54	48	41	37	29	56
	Aspiration	34	46	42	47	47	41	34	30	52
	Rayonné	33	42	41	42	45	34	27	22	49
12	Soufflage	33	48	49	55	49	41	36	30	58
	Aspiration	33	45	42	46	47	42	31	29	52
	Rayonné	34	44	42	43	46	35	26	23	50

ACCESSOIRES DE MONTAGE



MBE
Batterie électrique.



MFL-G4
Caisson filtre.



ACOPEL F400 N
Manchette souple circulaire.



KSE-45
Plots antivibratiles (KSE = 4 pièces).



CAR
Clapet anti-retour.



APC
Prise et sortie d'air (voir accessoires de montage).

ACCESSOIRES ELECTRIQUES



PROSYS ECOWATT
Commande à distance.



TIMER RTC ECOWATT
Platine électronique pour programmation horaire.



SCO2-A
CO_2 et sonde de température.
SCO2-AD
CO_2 et sonde de température avec affichage.
SCHT-AD
CO_2 et sonde de température et d'humidité relative.

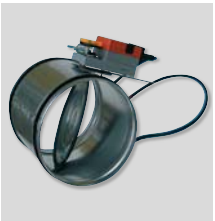

REMP
Registre motorisé proportionnel.



CPFL-S / CPFL-E
Capteur de présence.

CAISSONS ACOUSTIQUES
Série JBRB ECOWATT PR / JBRB ECOWATT PR SIGFOX



JBRB ECOWATT PR HD 22
Conception brevetée



JBRB ECOWATT PR HM 22



JBRB ECOWATT PR HL 22



Maintenance facilitée

- Moteur ECM basse consommation hors du flux d'air.
- Roue à réaction haute performance.
- Fonctionnement COP, CAV, VAV.
- Communicant Modbus ou Sigfox.
- Conformité Avis technique Hygro.
- Multiples configurations d'installation.
- Maintenance facilitée.
- Monophasé ou triphasé.

Application

- Extraction d'air.
- Installation en intérieur ou extérieur.
- Agréé 400°C 1/2h catégorie C4.
- VMC en habitat collectif et locaux tertiaires.
- Reprise d'air en locaux tertiaires.
- Extraction en cuisines professionnelles.

Gamme

- Débits de 100 à 9200 m^3/h.
- 10 tailles: 04 / 06 / 10 / 22 / 30 / 38 / 48 / 70 / 82 / 92.
- JBRB ECOWATT PR: communicant Modbus.
- JBRB ECOWATT PR SIGFOX: communicant Sigfox.
- Configurations disponibles:
  - L: en ligne.
  - M: modulable, livré avec un bouchon pour 1 ou 2 aspirations à 90°.
  - D: double aspiration à 180°.
- Version rejet horizontal ou vertical.
- Version isolée: isolation acoustique par laine de verre 25 mm (classement au feu M0) dans panneaux double peau.

Applications spécifiques

Habitat collectif

Bâtiments tertiaires

	L: En ligne	M: Modulable			D: Double aspiration
		C: Coudé 90°	Double aspiration 90°		
Rejet Horizontal	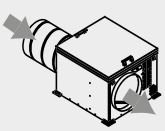	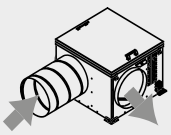	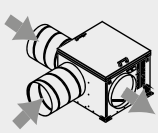	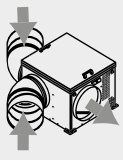	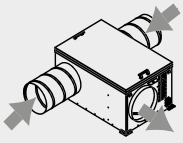
Rejet Vertical	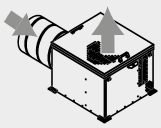	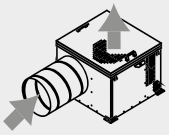	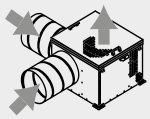	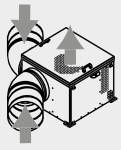	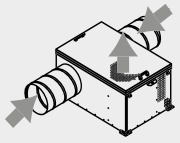

Description

Construction

- Caisson en tôle d'acier galvanisé équipé de 4 pattes de fixation (taille 04 à 38) ou 2 omégas transervaux (tailles 48 à 92).
- Levage par 2 pattes en acier ou par élingage à travers les omégas.
- Piquage de raccordement avec joints d'étanchéité classe D. Version rejet vertical livrée sans piquage de raccordement (piquage plat à joint PAPV à monter en option avec des vis autoforeuses).
- Accouplement direct.
- INTZ: interrupteur de proximité cadenassable monté/câblé.
- Turbine à réaction haute performance en acier galvanisé.
- Couvercle équipé de 2 ou 4 poignées, démontable sans outil pour garantir un accès aisé à l'intérieur du caisson pour le nettoyage.
- Version rejet horizontal ou vertical.
- Version IS: Isolation acoustique par laine de verre 25 mm M0 dans panneaux double peau.

Option peinture

- Option finition peinture polyester RAL 7040, 2 faces, dégraissage + phosphatation au zinc + 60µm peinture.

Motorisation

- Moteur à courant continu (ECM) hors du flux d'air:
  - 04 à 22: IP44 classe B monophasé 230V, 50Hz.
  - 30, 38, 48, 70, 82: IP54, classe F, monophasé 230V, 50Hz.
  - 30, 38, 48, 70, 92: IP 54, classe F, triphasé 400V, 50Hz.
- Protection thermique gérée par électronique et agréé pour un fonctionnement C4.

Régulation - RMEC

- Fonctionnement en COP (pression constante), VAV (débit variable) ou CAV (débit constant).
- Coffret de régulation, IP55, monté et câblé d'usine.
- Afficheur LCD rétro-éclairé, avec touches de fonction en façade, télécommande déportée en option.
- Affichage en clair de la mesure (pression, débit) et de la consigne réglée.
- Signalisation du défaut de ventilation intégré: contact sec disponible sur le bornier du RMEC (pouvoir de coupure sous 230Vac: 3A résistif).

Communication

JBRB ECOWATT PR:

- Communication ModBus RTU de série.

JBRB ECOWATT PR SIGFOX:

- Réseau SIGFOX, réseau sans fil cellulaire très bas débit et très longue portée avec une couverture nationale.

- Permet la supervision d'installation de VMC collectif ou tertiaire.
- Technologie alternative économique aux solutions filaires / 3G pour la surveillance ou la télérelève.
- Carte additionnelle intégrée au RMEC pour remonter des données sur le réseau radio SIGFOX:
  - pression moyenne, mini et maxi de l'installation,
  - débit moyen, mini et maxi de l'installation,
  - signal envoyé en cas de coupure d'alimentation,
  - signal envoyé en cas de retour d'alimentation,
  - alarme sur seuil de pression et débit mini.

Pilotage moteur 1 vitesse ecm MONO ou tri	
Mode de fonctionnement	**Accessoires électriques**
Manuel - Potentiomètre externe	CVF / REB ECOWATT
COP - Régulation Pression constante	Intégré en standard
CAV - Régulation Débit constant	Intégré en standard
VAV - Asservissement selon mesure externe	Intégré + Sondes

CARACTERISTIQUES TECHNIQUES

Avant d'installer le ventilateur vérifier que les valeurs indiquées sur la plaque signalétique du moteur sont compatibles avec celles du réseau d'alimentation électrique.

Modèle	P. Abs. (kW)	I. Max 230V (A)
	230V MONOPHASÉ	
JBRB ECOWATT PR 04	0,1	0,7
JBRB ECOWATT PR 06	0,1	1
JBRB ECOWATT PR 10	0,2	1,2
JBRB ECOWATT PR 22	0,4	1,6
JBRB ECOWATT PR 30	0,6	2,6
JBRB ECOWATT PR 38	0,7	3,1
JBRB ECOWATT PR 48	0,7	3,1
JBRB ECOWATT PR 70	1,2	5,4
JBRB ECOWATT PR 82	1,4	6

Modèle	P. Abs. (kW)	I. Max 400V (A)
	400V TRIPHASÉ	
JBRB ECOWATT PR 30	0,6	1,2
JBRB ECOWATT PR 38	0,7	1,3
JBRB ECOWATT PR 48	0,7	1,5
JBRB ECOWATT PR 70	1,2	2,6
JBRB ECOWATT PR 92	1,7	3,5

DIMENSIONS (mm)

JBRB ECOWATT PR 04 / 06 / 10 / 22 / 30 / 38 - L / M
Refoulement horizontal

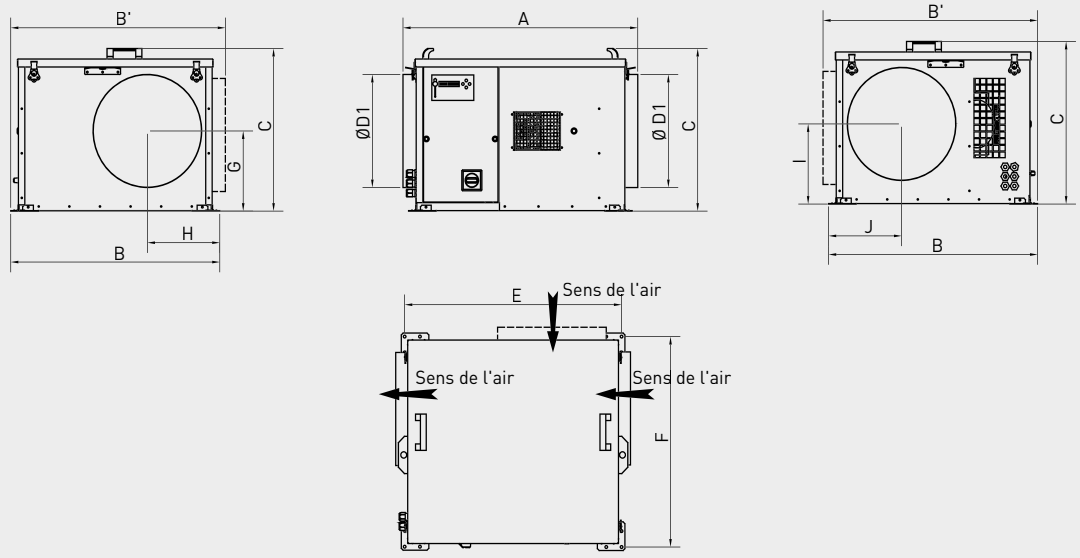

Modèle	A	B	B'	C*	D1	E	F	G	H	I	J	Poids (kg)
JBRB ECOWATT PR 04	627	523	533	320	160	568	502	157	175	157	161	22
JBRB ECOWATT PR 06	627	523	533	320	200	568	502	157	175	157	161	22
JBRB ECOWATT PR 10	627	566	583	421	250	569	544	207	185	207	186	26
JBRB ECOWATT PR 22	767	683	701	511	355	709	661	252	237	252	239	45
JBRB ECOWATT PR 30	1019	820	873	568	400	892	797	267	271	267	271	64
JBRB ECOWATT PR 38	1153	938	971	631	500	1036	907	306	331	306	331	78

* version IS : +27 mm

JBRB ECOWATT PR 48 / 70 / 82 / 92 - L / M
Refoulement horizontal

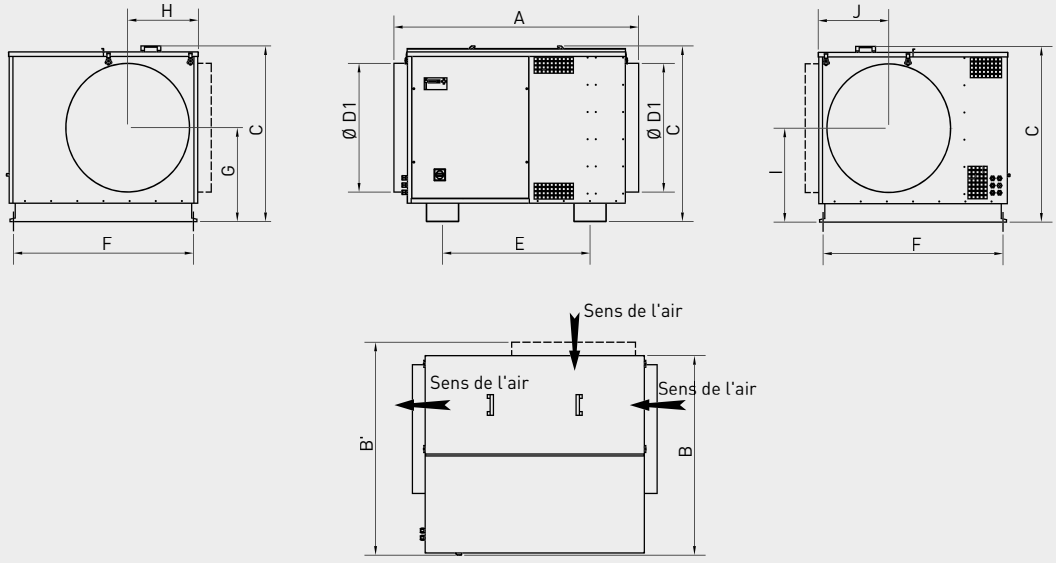

Modèle	A	B	B'	C*	D1	E	F	G	H	I	J	Poids (kg)
JBRB ECOWATT PR 48	1165	985	1065	800	560	700	918	433	330	433	330	107
JBRB ECOWATT PR 70	1280	1030	1100	880	630	815	970	473	365	473	365	121
JBRB ECOWATT PR 82	1404	1100	1175	970	710	846	1032	518	405	518	405	170
JBRB ECOWATT PR 92	1404	1100	1175	970	710	846	1032	518	405	518	405	171

* version IS : +27 mm

DIMENSIONS (mm)

JBRB ECOWATT PR 04 / 06 / 10 / 22 / 30 / 38 - L / M
Refoulement vertical

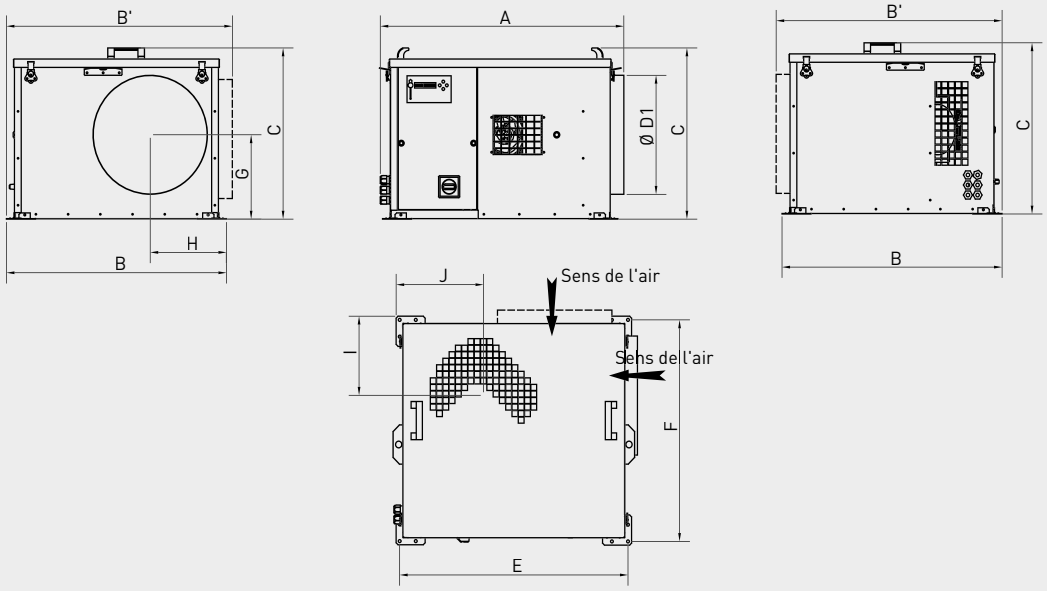

Modèle	A	B	B'	C*	D1	E	F	G	H	I	J	Poids (kg)
JBRB ECOWATT PR 04	609	523	533	320	160	568	502	157	175	130	165	22
JBRB ECOWATT PR 06	609	523	533	320	200	568	502	157	175	130	165	22
JBRB ECOWATT PR 10	616	566	583	421	250	569	544	207	185	166	198	26
JBRB ECOWATT PR 22	756	683	701	511	355	709	661	252	237	236	271	45
JBRB ECOWATT PR 30	973	820	873	565	400	892	797	267	271	248	286	64
JBRB ECOWATT PR 38	1106	938	971	637	500	1036	907	306	331	315	350	78

* version IS : +27 mm

JBRB ECOWATT PR 48 / 70 / 82 / 92 - L / M
Refoulement vertical

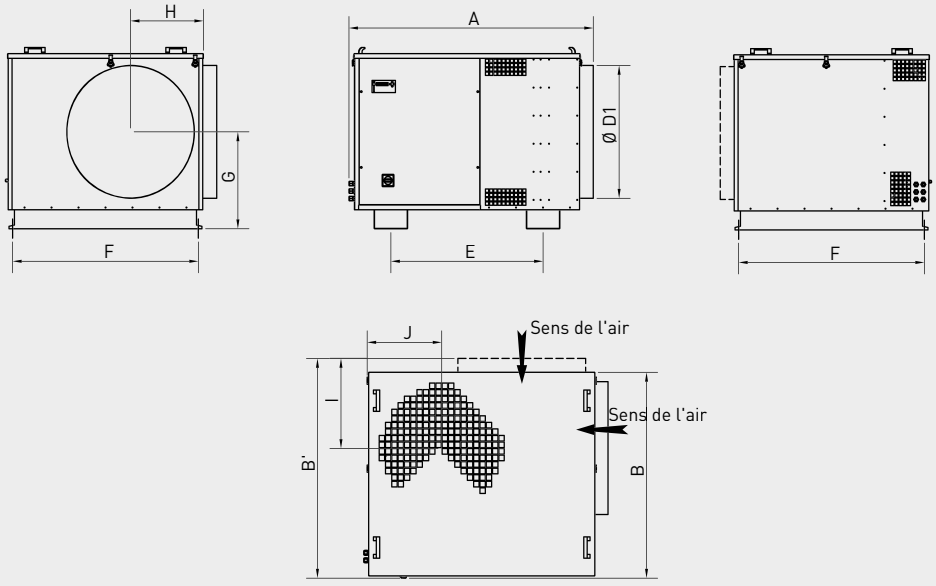

Modèle	A	B	B'	C*	D1	E	F	G	H	I	J	Poids (kg)
JBRB ECOWATT PR 48	1119	985	1065	800	560	700	918	433	330	320	340	107
JBRB ECOWATT PR 70	1234	1030	1100	880	630	815	970	473	365	370	375	121
JBRB ECOWATT PR 82	1358	1100	1175	970	710	846	1032	518	405	482	415	170
JBRB ECOWATT PR 92	1358	1100	1175	970	710	846	1032	518	405	482	415	171

* version IS : +27 mm

DIMENSIONS (mm)

JBRB ECOWATT® PR 10 / 22 / 38 - D
Refoulement horizontal

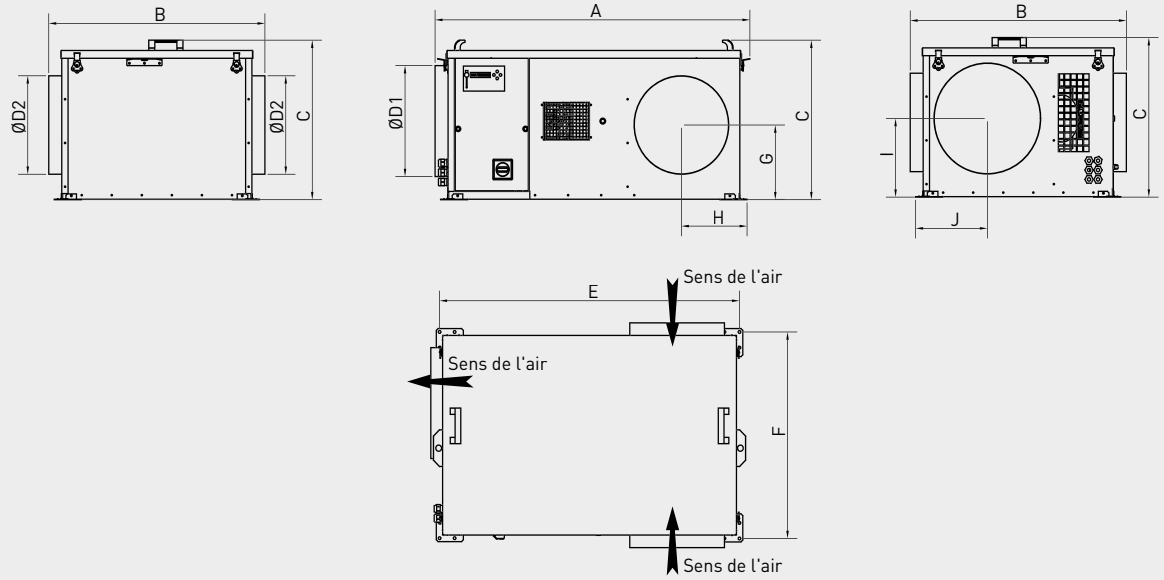

Modèle	A	B	C*	D1	D2	E	F	G	H	I	J	Poids (kg)
JBRB ECOWATT PR 10	815	603	421	250	200	777	544	194	161	207	186	28
JBRB ECOWATT PR 22	1048	720	511	355	315	998	661	239	219	252	239	45
JBRB ECOWATT PR 38	1468	1024	631	500	400	1396	908	306	281	306	331	83

* version IS : +27 mm

JBRB ECOWATT® PR 48 / 82 / 92 - D
Refoulement horizontal

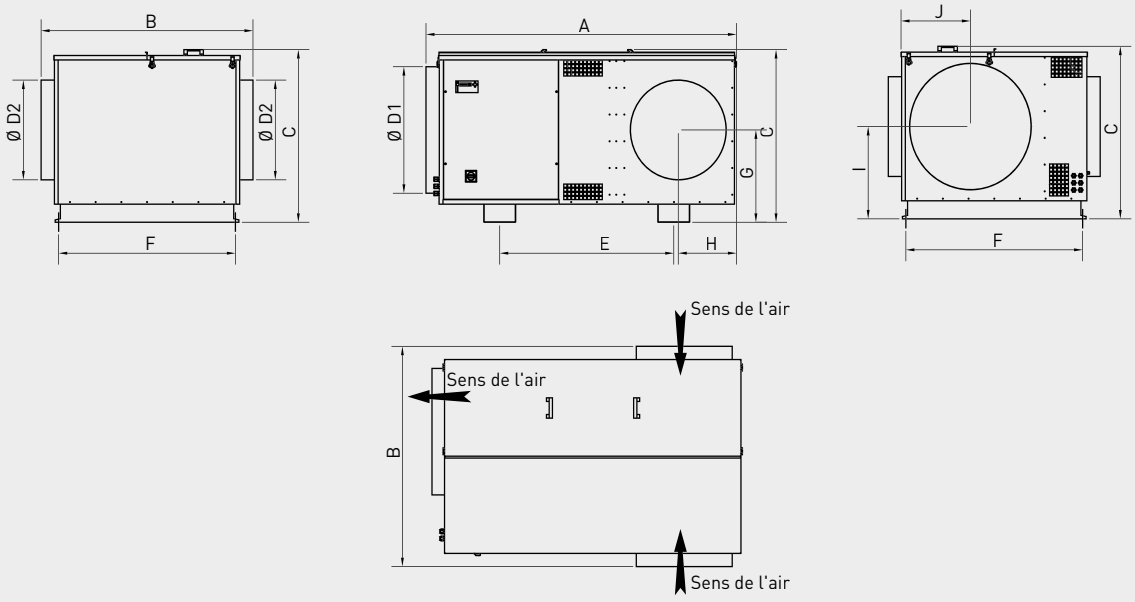

Modèle	A	B	C*	D1	D2	E	F	G	H	I	J	Poids (kg)
JBRB ECOWATT PR 48	1490	1105	800	560	450	990	918	433	270	433	330	135
JBRB ECOWATT PR 82	1813	1237	970	710	560	1016	1032	518	340	518	405	200
JBRB ECOWATT PR 92	1813	1237	970	710	560	1016	1032	518	340	518	405	200

* version IS : +27 mm

DIMENSIONS (mm)

JBRB ECOWATT® PR 10 / 22 / 38 - D
Refoulement vertical

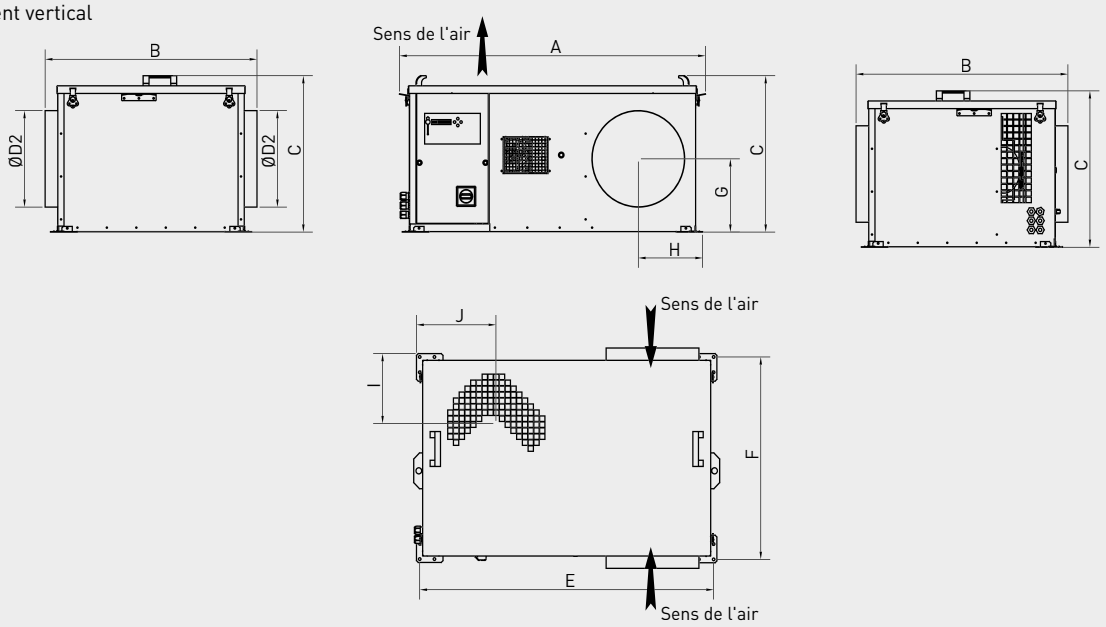

Modèle	A	B	C*	D1	D2	E	F	G	H	I	J	Poids (kg)
JBRB ECOWATT PR 10	804	603	421	250	200	777	544	194	161	166	198	28
JBRB ECOWATT PR 22	1037	720	511	355	315	998	661	239	219	236	271	45
JBRB ECOWATT PR 38	1426	1025	637	500	400	1396	909	306	281	315	350	83

* version IS : +27 mm

JBRB ECOWATT® PR 48 / 82 / 92 - D
Refoulement vertical

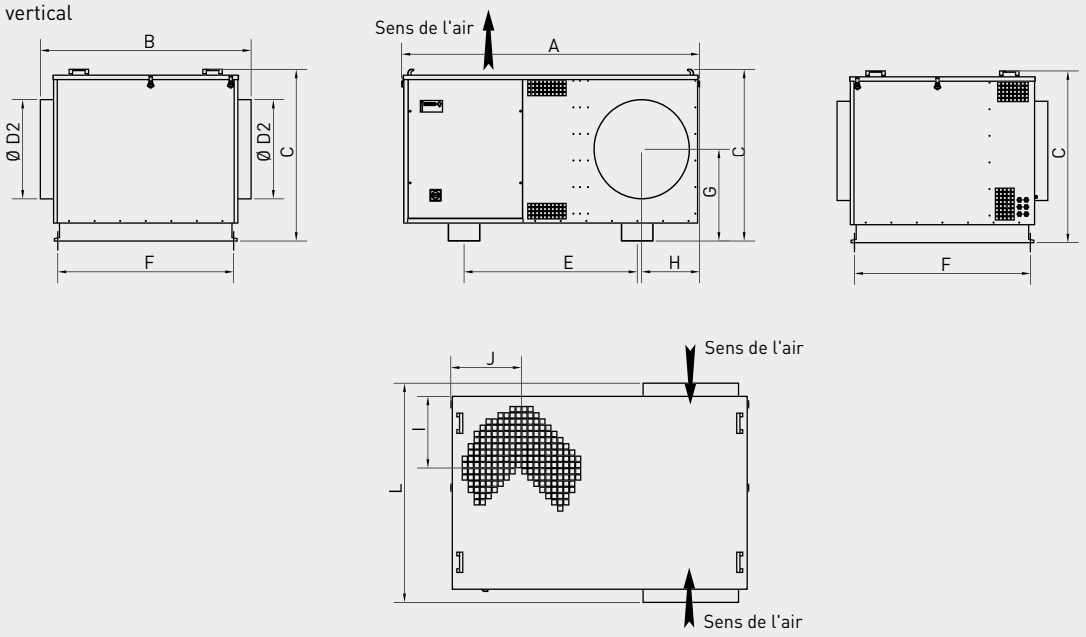

Modèle	A	B	C*	D1	D2	E	F	G	H	I	J	Poids (kg)
JBRB ECOWATT PR 48	1444	1105	800	560	450	990	918	433	270	320	340	135
JBRB ECOWATT PR 82	1767	1237	970	710	560	1016	1032	518	340	482	415	200
JBRB ECOWATT PR 92	1767	1237	970	710	560	1016	1032	518	340	482	415	200

* version IS : +27 mm

COURBES CARACTERISTIQUES

- Diagrammes valables pour une densité de l'air de 1,2 kg/m³. Etablis suivant la norme ISO 5801, raccordement type C.
- Caisson compatible avec une utilisation en VMC hygroréglable A et B. Pour plus d'information se référer à l'avis technique n°14.5/17-2277_V2.
- ○ Niveau de pression acoustique mesuré en champ libre hémisphérique; sur une surface réfléchissante; le micro placé à 4 m de la source sonore. Aspiration raccordée. Lp en dB(A) (Norme NF EN ISO3746).
- □ Niveau de puissance acoustique rayonné dans le conduit amont. Lw en dB(A).
- (Norme NF EN ISO5136)

$$\textbf{SFP} = \frac{\textbf{P}}{\textbf{Qv}}$$ P = puissance absorbée en W; Qv = débit en m³/s; SFP = W/m³.s⁻¹

Gamme JBRB ECOWATT® PR

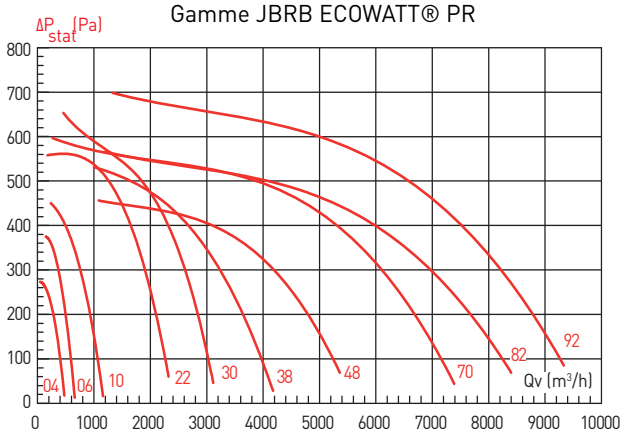

JBRB ECOWATT® PR 04 COP

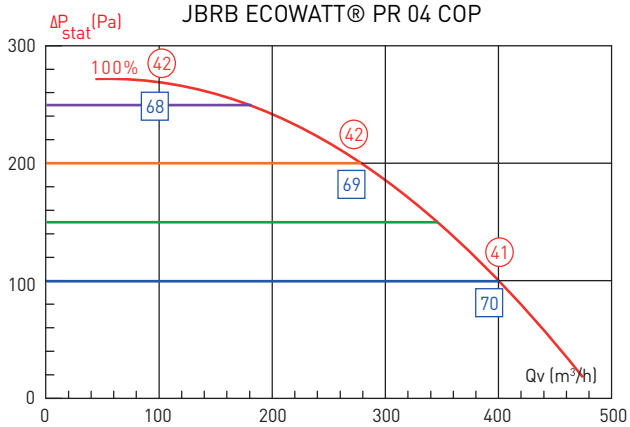

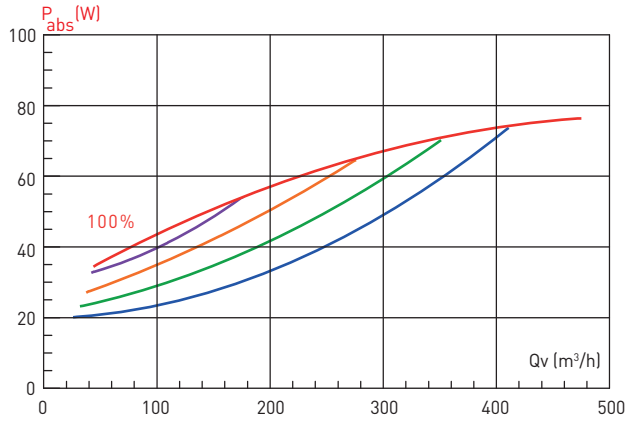

JBRB ECOWATT® PR 06 COP

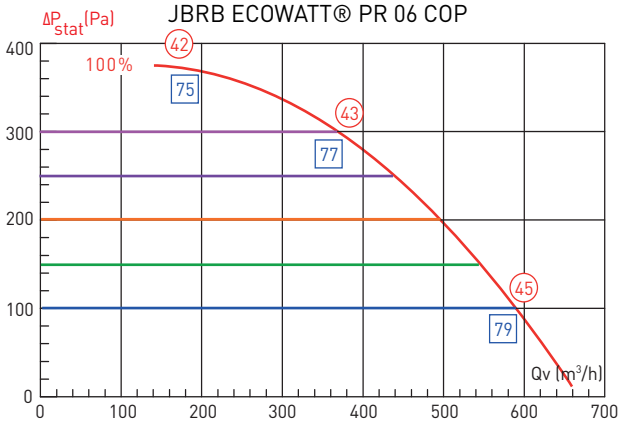

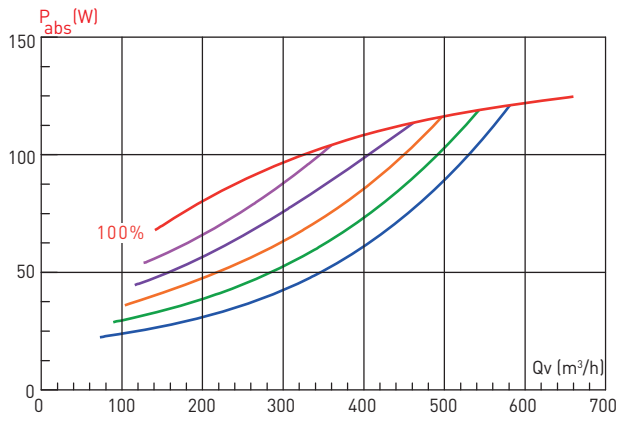

COURBES CARACTERISTIQUES

JBRB ECOWATT® PR 10 COP

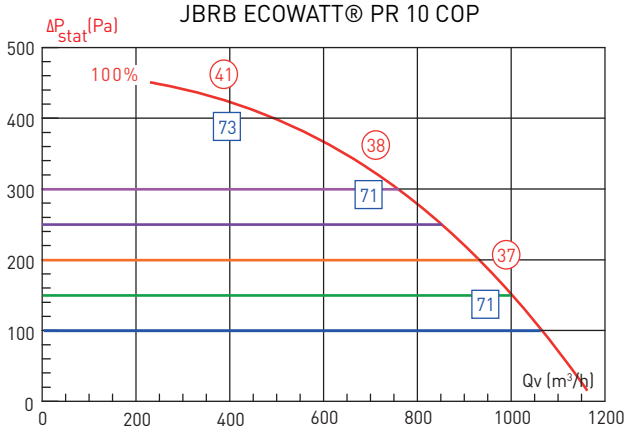

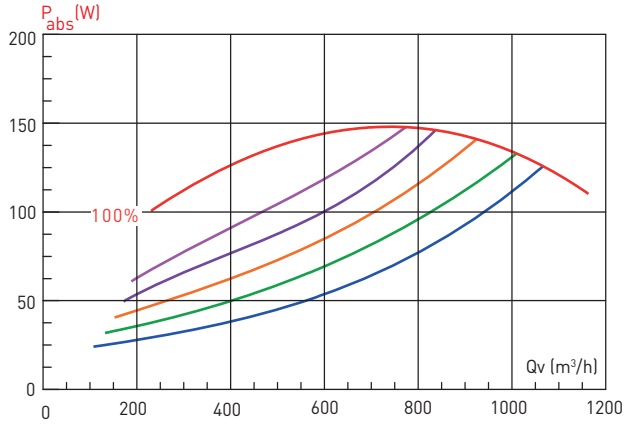

JBRB ECOWATT® PR 22 COP

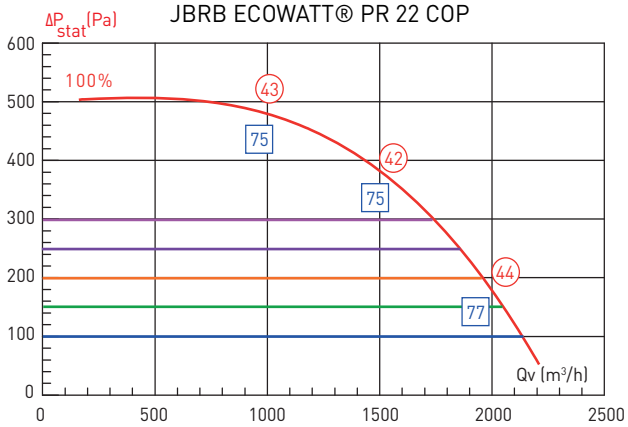

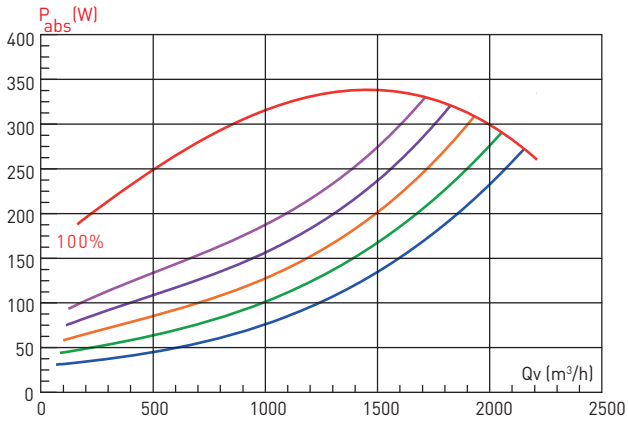

JBRB ECOWATT® PR 30 COP

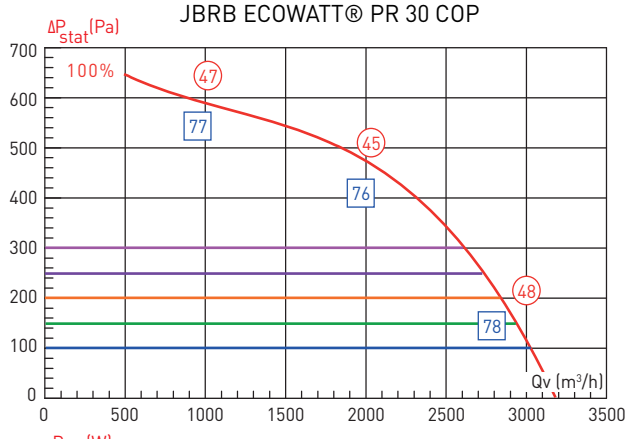

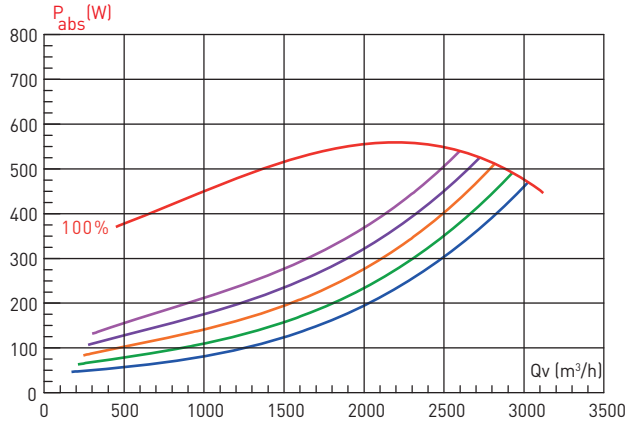

JBRB ECOWATT® PR 38 COP

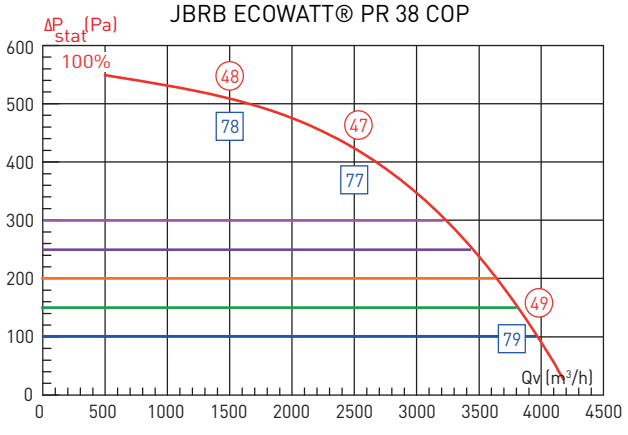

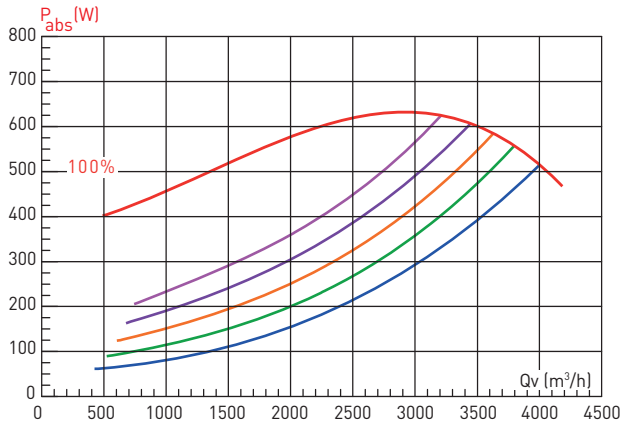

COURBES CARACTERISTIQUES

JBRB ECOWATT® PR 48 COP

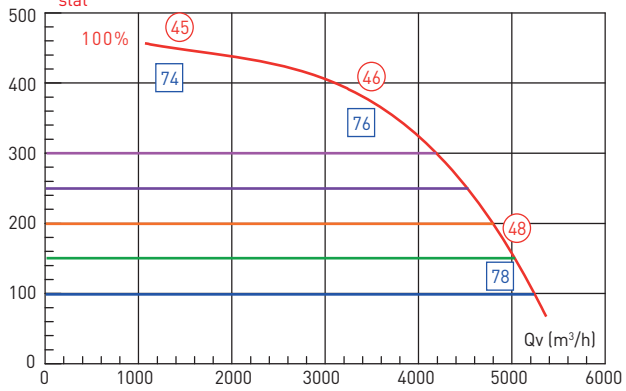

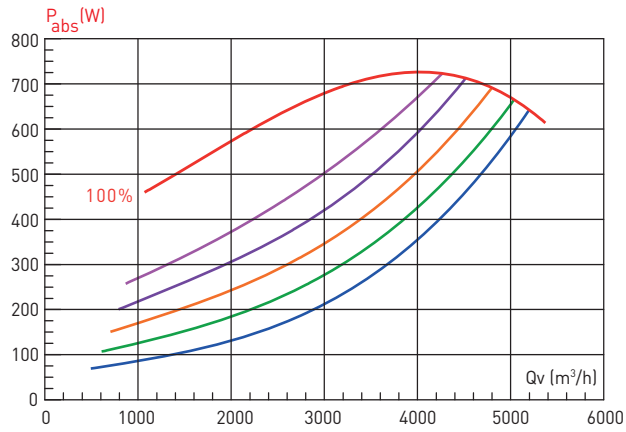

JBRB ECOWATT® PR 70 COP

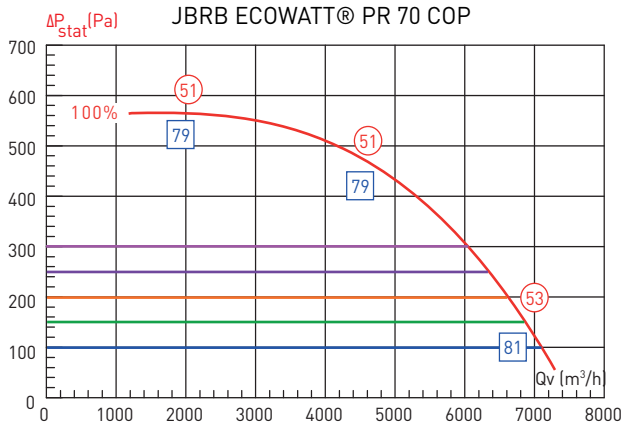

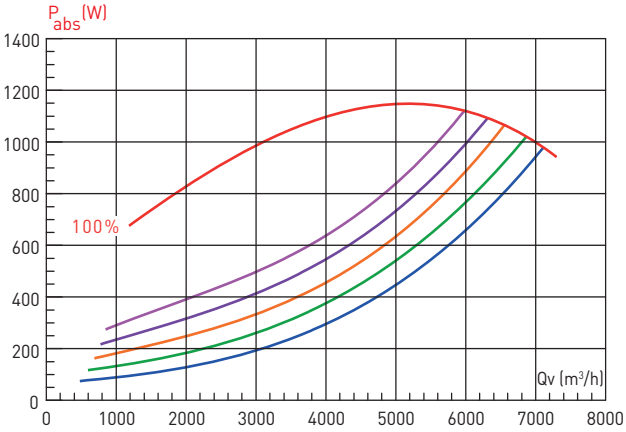

JBRB ECOWATT® PR 82 COP

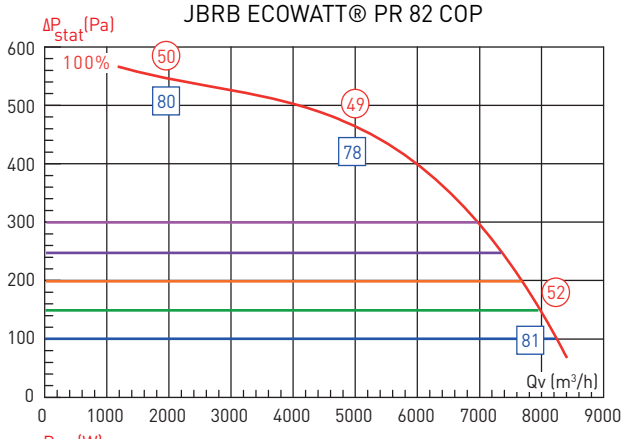

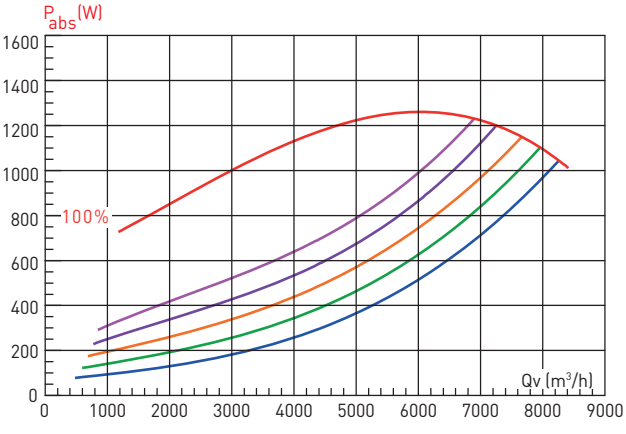

JBRB ECOWATT® PR 92 COP

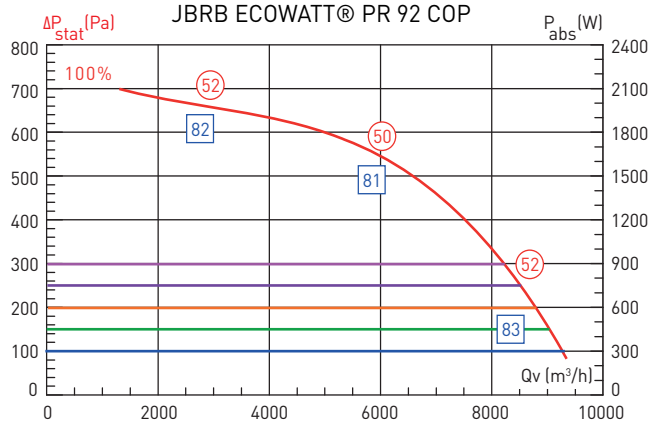

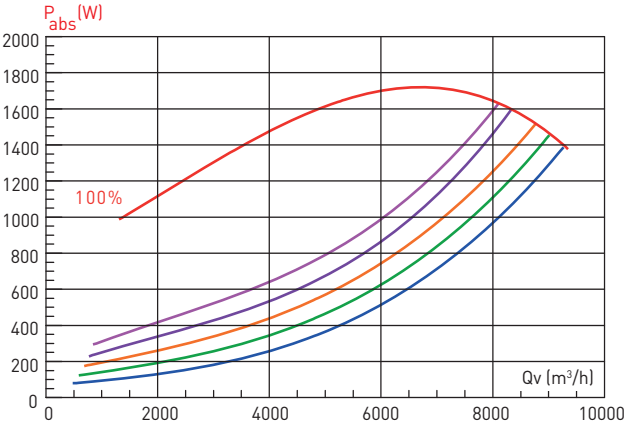

ACCESSOIRES DE MONTAGE



APC
Prise et sortie d'air



MSDZ M1
Manchette souple circulaire M1.



MSDE
Manchette souple circulaire M0.
Étanchéité classe C.



PAPV
Piquage plat à joint.



MSDZ M0
Manchette souple circulaire M0.



CP
Chapeau pare-pluie.

ACCESSOIRES ELECTRIQUES



TCOM RMEC
Télécommande avec câble longueur 1 m + prise jack.

HELICOIDES MURAUX



196 COMPACT HCFB-HCFT
jusqu'à 4920 m³/h



206 HXM
jusqu'à 3670 m³/h

Séries conformes
à la Directive ErP



Ventilateurs hélicoïdes de paroi.
Pales et moyeu en matériaux thermoplastiques jusqu'au diamètre 400 inclus. Platine carrée en tôle d'acier galvanisé emboutie d'une seule pièce. Grille de protection moteur traitée par cataphorèse.

Moteurs
Moteur asynchrone avec rotor à cage injectée en aluminium, IP65, classe F, variable en fréquence, protection thermique intégrée.
Tension d'alimentation:
- Monophasée 230V-50Hz (condensateur incorporé dans la boîte à borne).
- Triphasée 230/400V-50 Hz ou 400V-50Hz.

(voir tableau des caractéristiques).

Les modèles monophasés et triphasés sont variables en tension.

Autres données
Sens de l'air en standard Moteur-Hélice (A).

ErP OK

IP65[1]
PROTECTION

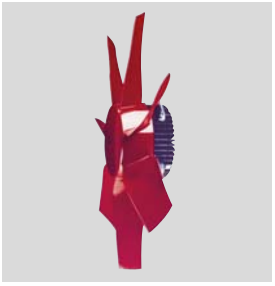

Grande compacité
Profil extra-plat.



Résistance à la corrosion
Platine, support noteur et grille de protection traités par cataphorèse et protégés par une peinture polyester noire. Visserie inoxydable.



Boîte à bornes
à l'arrière du moteur avec presse-étoupe PG-11.
Modèles 800 à 1000:
boîte à borne sur moteur.



Hélice équilibrée dynamiquement
selon la norme ISO 1940, pour réduire le bruit et éviter les vibrations.

CARACTERISTIQUES TECHNIQUES

Avant d'installer le ventilateur vérifier que les valeurs indiquées sur la plaque signalétique du moteur sont compatibles avec celles du réseau d'alimentation électrique.

Modèle	Vitesse (tr/mn)	Diamètre (mm)	Puissance absorbée maxi. (W)	Intensité maximale (A)		Niveau de pression sonore* (dB(A))	Débit maximum (m^3/h)	Poids (kg)	Variateur auto-tranfo de tension		Variateur de vitesse possible	
				230 V	400 V				REB	RMB/T**	VFTM**	VFKB**
MONOPHASES 2 POLES												
HCGB/2-315/I	2690	315	336	1,5	–	63	3.150	7	–	–	–	–
HCGB/2-355/I	2730	355	392	1,7	–	68	3.550	8	–	–	–	–
MONOPHASES 4 POLES												
HCFB/4-250/H	1380	250	77	0,3	–	49	1.090	5	REB-1	RMB-1,5	–	–
HCFB/4-315/H	1340	315	125	0,6	–	55	2.220	7	REB-1	RMB-1,5	–	–
HCFB/4-355/H	1415	355	168	0,7	–	59	3.470	8	REB-2,5	RMB-1,5	–	–
HCFB/4-400/H	1420	400	271	1,2	–	62	4.920	9	REB-2,5	RMB-3,5	–	–
MONOPHASES 6 POLES												
HCFB/6-315/H	990	315	80	0,4	–	45	1.620	7	REB-1	RMB-1,5	–	–
HCFB/6-355/H	920	355	81	0,4	–	48	2.250	8	REB-1	RMB-1,5	–	–
HCFB/6-400/H	885	400	100	0,4	–	51	2.980	9	REB-1	RMB-1,5	–	–
TRIPHASES 2 POLES												
HCGT/2-315/L	2630	315	461	2,4	1,4	68	3.790	7	–	–	VFTM-Tri 0,37	VFKB-45
HCGT/2-355/I	2570	355	497	2,4	1,4	71	4.490	8	–	–	VFTM-Tri 0,37	VFKB-45
TRIPHASES 4 POLES												
HCFT/4-250/H	1365	250	73	0,3	0,2	49	1.110	5	–	RMT-1,5	VFTM-Tri 0,37	VFKB-45
HCFT/4-315/H	1340	315	124	0,5	0,3	55	2.170	7	–	RMT-1,5	VFTM-Tri 0,37	VFKB-45
HCFT/4-355/H	1385	355	171	0,9	0,5	59	3.550	8	–	RMT-1,5	VFTM-Tri 0,37	VFKB-45
HCFT/4-400/H	1370	400	250	1,0	0,6	62	4.790	9	–	RMT-1,5	VFTM-Tri 0,37	VFKB-45
TRIPHASES 6 POLES												
HCFT/6-355/H	925	355	83	0,3	0,2	48	2.260	8	–	RMT-1,5	VFTM-Tri 0,37	VFKB-45
HCFT/6-400/H	880	400	107	0,5	0,3	51	3.070	9	–	RMT-1,5	VFTM-Tri 0,37	VFKB-45

* Niveau de pression sonore mesuré sur champ libre à une distance équivalente à 3 fois le diamètre avec un minimum de 1,5 m.
** L'alimentation des variateurs auto-transfo triphasés (RMT) et des variateurs de fréquence (VFKB/VFTM): triphasés 400V.

REFERENCE

H	C	F	T	/	4	-	4	0	0	/	H		A
1	2	3	4		5		6				7		8

1 - H: Hélicoïde mural.
2 - C: Sigle de la série COMPACT.
3 - Type d'hélice:
- **F:** Ø 250 - Ø 400: Hélice en plastique à pales fixes.
- **G:** Hélice plastique à pales variables.

4 - Type d'alimentation:
- **B:** Monophasé
- **T:** Triphasé

5 - Vitesse de rotation (Nbre de pôles):
- **2:** (approx. 2900 tr/mn. - 50 Hz)
- **4:** (approx. 1400 tr/mn. - 50 Hz)
- **6:** (approx. 900 tr/mn. - 50 Hz)

6 - Diamètre nominal du ventilateur en mm.
7 - Angle d'inclinaison des pales:
- **H:** grand.
- **I, L:** petit.

8 - Sens de l'air:
- **A:** Moteur-Hélice

CARACTERISTIQUES ACOUSTIQUES

Le niveau sonore indiqué dans le tableau des caractéristiques est une valeur de pression en dB(A) mesurée à une distance de 3 fois le diamètre avec un minimum de 1,5 mètres, en champ libre. Ci-dessous, le spectre de puissance acoustique en dB(A) par bandes de fréquence (Hz).

Modèle	63	125	250	500	1000	2000	4000	8000	LwA
HCGB/2-315	50	61	68	70	72	69	64	58	77
HCGT/2-315	55	66	73	75	77	74	69	63	82
HCGB/2-355	55	66	73	75	77	74	69	63	82
HCGT/2-355	55	70	69	77	82	78	73	66	85

Modèle	63	125	250	500	1000	2000	4000	8000	LwA
/4-250/H	31	45	52	57	58	57	52	44	63
/4-315/H	42	53	60	62	64	61	56	50	69
/4-355/H	43	58	57	65	70	66	61	54	73
/4-400/H	48	61	62	68	73	69	66	57	76

Modèle	63	125	250	500	1000	2000	4000	8000	LwA
/6-315/H	32	43	50	52	54	51	46	40	59
/6-355/H	32	47	46	54	59	55	50	43	62
/6-400/H	37	50	51	57	62	58	55	46	65

DIMENSIONS (mm)

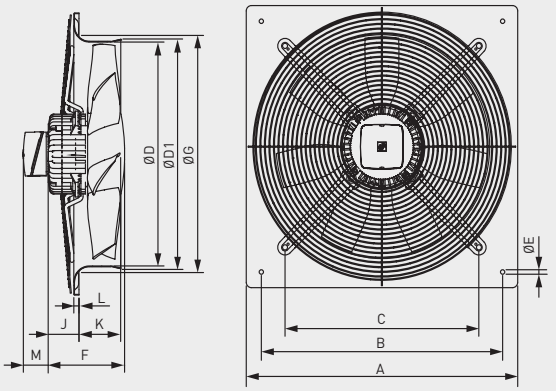

Modèle	A	B	C	Ø D	Ø D1	Ø E	F Nombre de pôles /2	F Nombre de pôles /4	F Nombre de pôles /6	Ø G	J Nombre de pôles /2	J Nombre de pôles /4	J Nombre de pôles /6	K	L	M Tri	M Mono
250	315	260	220	254	261	10		122		294		59		53	12	58	65
315	400	330	280	315	320	10	129	122	122	329	45	32	32	68	12	58	65
355	450	380	315	355	363	10	129	129	129	371	45	45	45	75	12	58	65
400	500	420	355	400	410	10		129	129	422		40,5	40,5	78	12	58	65

ACCESSOIRES DE MONTAGE

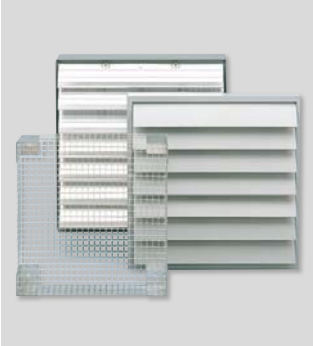

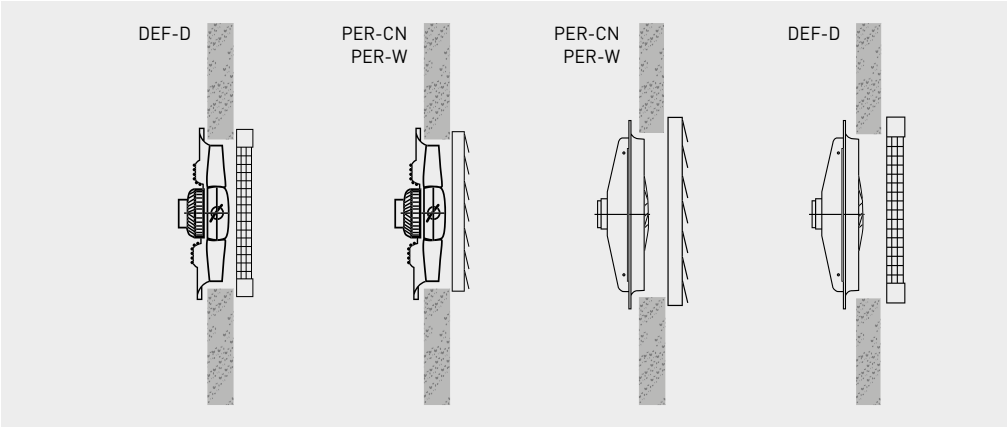

Modèle	Grilles de protection		Volets de surpression		
	Soufflage	Aspiration	Plastique	Aluminium	Versions ATEX*
250	DEF-250 D	–	PER-250 W	PER-250 CN	PER-315 Ex
315	DEF-325 D	–	PER-355 W	PER-355 CN	PER-315 Ex
355	DEF-375 D	–	PER-355 W	PER-355 CN	PER-355 Ex
400	DEF-450 D	–	PER-400 W	PER-400 CN	PER-400 Ex

* Variateurs électroniques triphasés (RMT) ou variateur de fréquence (VFKB/VFTM): triphasés 400V.

ACCESSOIRES ELECTRIQUES



REB-1N / REB-2,5N
Variateurs électroniques monophasés.



REB-5
REB-10
Variateurs électroniques monophasés.



RMB/RMT
Variateurs de vitesse auto-transfo monophasés et triphasés.



VFTM IP54
Variateur de fréquence programmable. Pour moteurs triphasés de 0,37 à 15 kW 230 V ou 400 V.



VFKB
Variateur de fréquence autonome. Pour moteurs triphasés de 0,37 à 4 kW 230 V ou 400 V.

COURBES CARACTERISTIQUES - MOTEURS A 2 POLES

- q_v: Débit en m^3/h et m^3/s
- p_{sf}: Pression statique en Pa
- p_g: Perte de charge de la grille en Pa
- SFP: Facteur spécifique de puissance en $W/m^3/s$
- P: Puissance absorbée en W
- Catégorie de mesure: A
- Catégorie de rendement: statique
- Rendement du ventilateur sans variateur de vitesse
- Tests effectués avec le ventilateur sans grille
- Débit conformément à la Norme ISO 5801
- Niveau de pression sonore dB(A) mesuré sur champ libre à une distance équivalente à 3 fois le diamètre avec un minimum de 1,5 m

MC	Catégorie de mesure
EC	Catégorie de rendement
VSD	Variateur de vitesse fourni avec le ventilateur
SR	Rapport spécifique
η[%]	Rendement global
N	Niveau de rendement
[kW]	Puissance absorbée
[m³/h]	Débit
[Pa]	Pression statique
[RPM]	Vitesse de rotation

HCGB/2-315/L

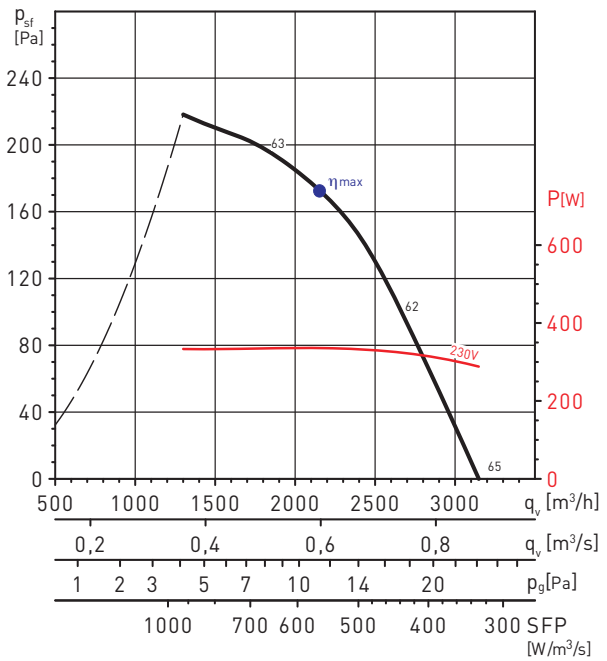

MC	EC	VSD	SR	η[%]	N	[kW]	[m³/h]	[Pa]	[RPM]
A	Static	No	1	30,8	40,1	0,336	2106	177	2597

HCGB/2-355/J

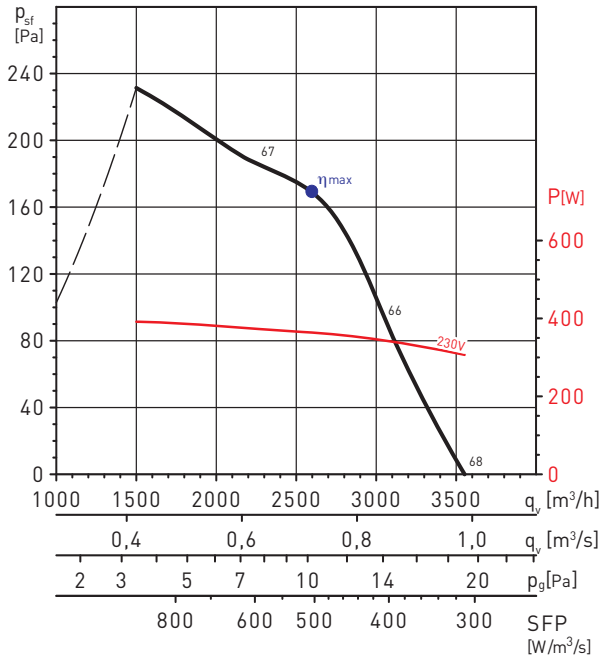

MC	EC	VSD	SR	η[%]	N	[kW]	[m³/h]	[Pa]	[RPM]
A	Static	No	1	33,8	42,9	0,364	2597	169	2590

HCGT/2-315/L

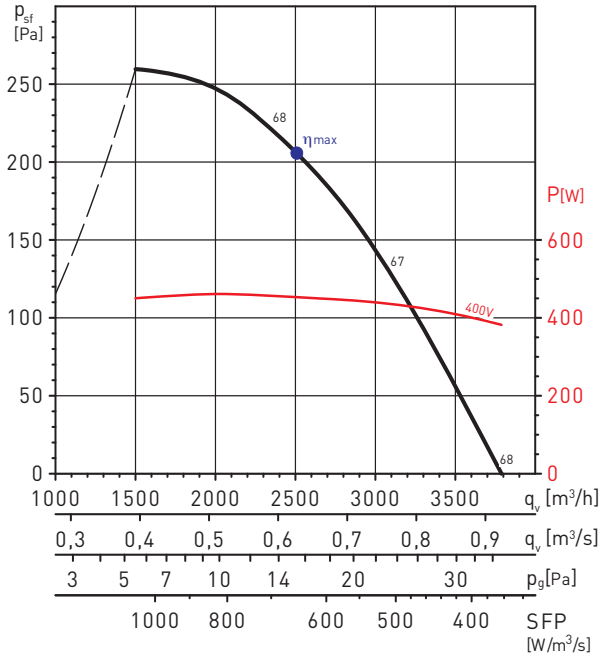

MC	EC	VSD	SR	η[%]	N	[kW]	[m³/h]	[Pa]	[RPM]
A	Static	No	1	31,7	40,2	0,455	2440	212	2543

COURBES CARACTERISTIQUES - MOTEURS A 2 ET 4 POLES

HCGT/2-355/I

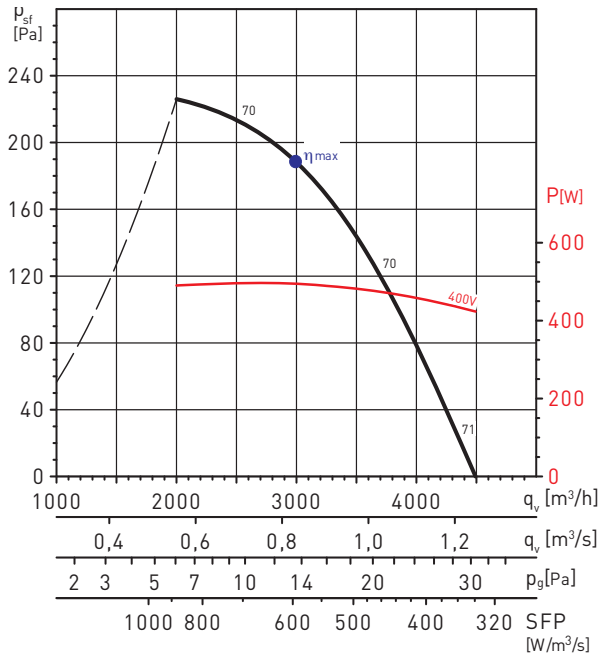

MC	EC	VSD	SR	η[%]	N	[kW]	[m³/h]	[Pa]	[RPM]
A	Static	No	1	31,7	40,0	0,495	2997	188	2454

HCFB/4-250/H

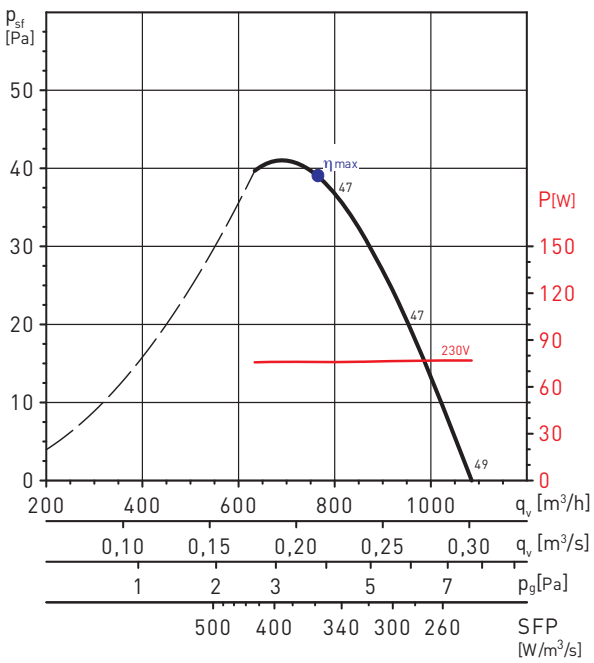

HCFB/4-315/H

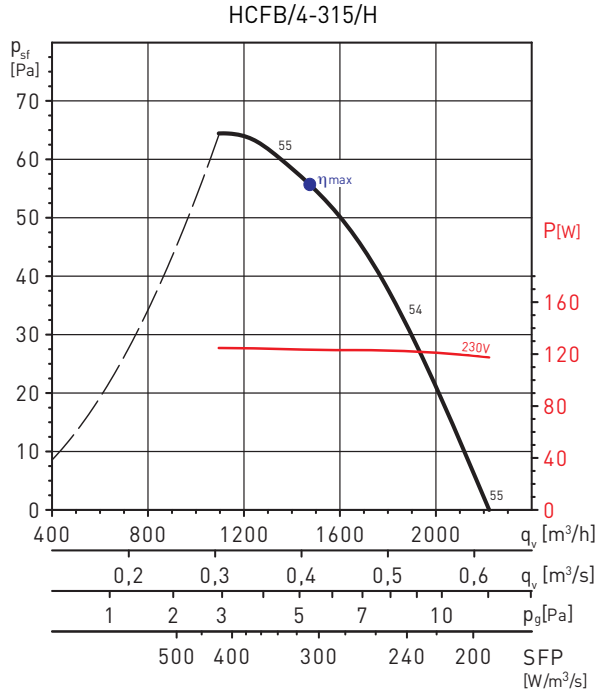

HCFB/4-355/H

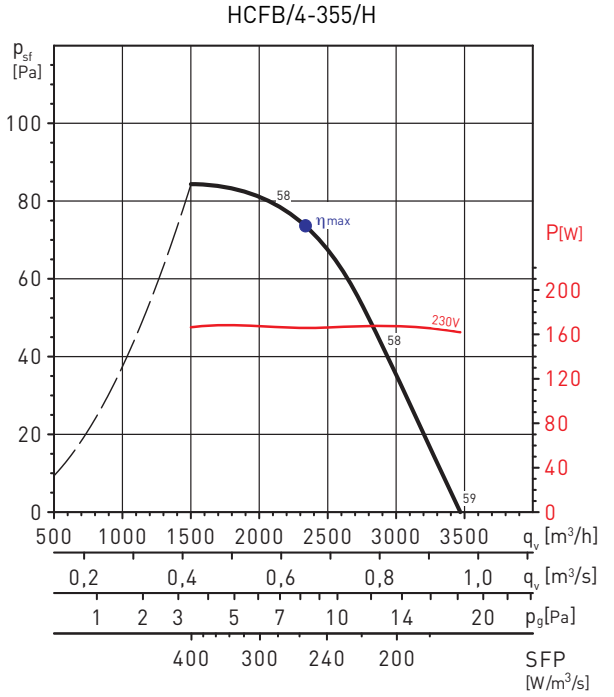

MC	EC	VSD	SR	η[%]	N	[kW]	[m³/h]	[Pa]	[RPM]
A	Static	No	1	28,8	40,1	0,166	2339	74	1406

COURBES CARACTERISTIQUES - MOTEURS A 4 POLES

HCFB/4-400/H

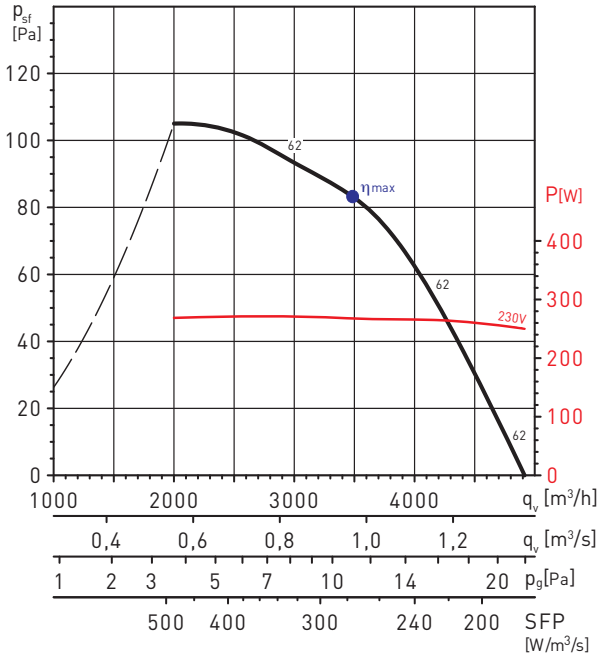

MC	EC	VSD	SR	η[%]	N	[kW]	[m³/h]	[Pa]	[RPM]
A	Static	No	1	30,1	40,0	0,268	3488	83	1411

HCFT/4-250/H

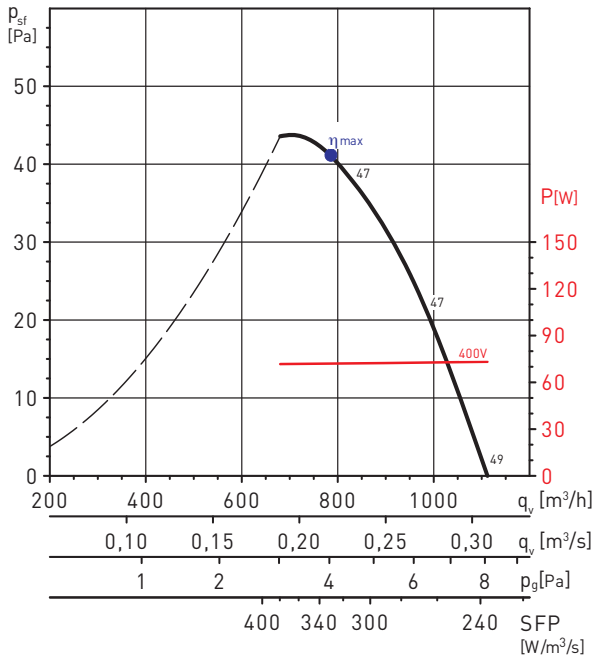

HCFT/4-315/H

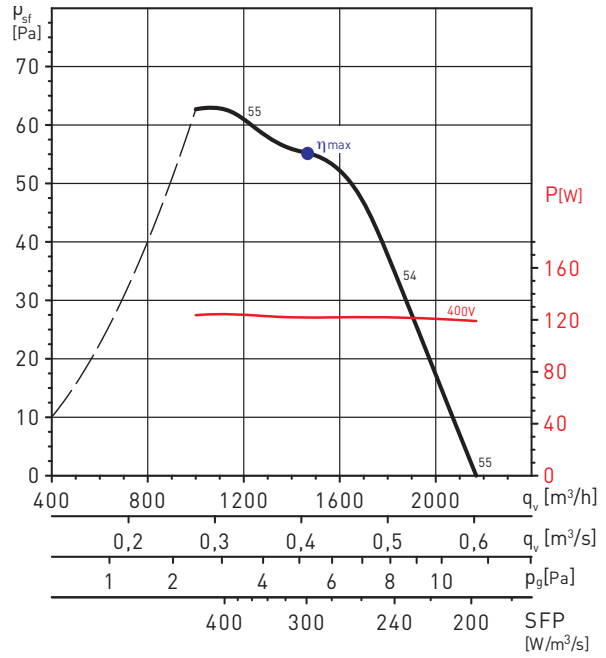

HCFT/4-355/H

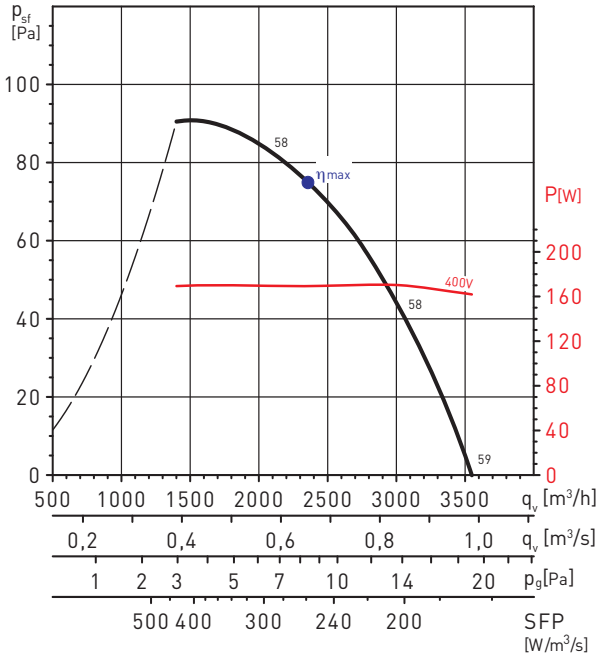

MC	EC	VSD	SR	η[%]	N	[kW]	[m³/h]	[Pa]	[RPM]
A	Static	No	1	29,0	40,2	0,169	2331	76	1379

COURBES CARACTERISTIQUES - MOTEURS A 4 POLES

HCFT/4-400/H

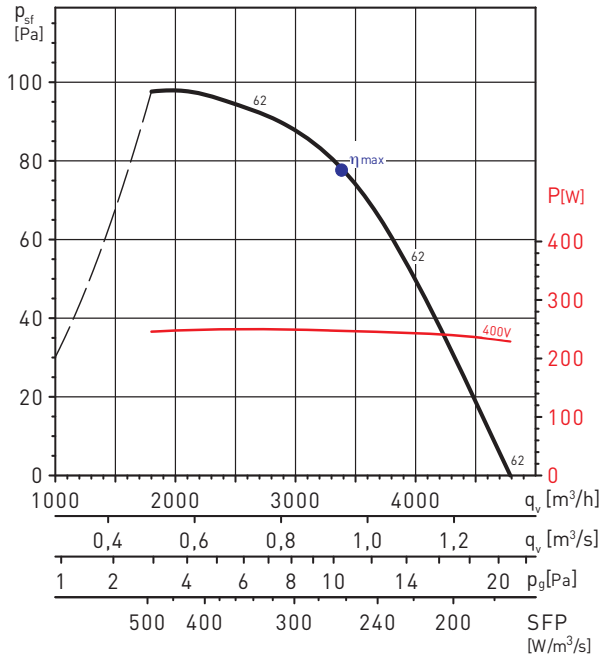

MC	EC	VSD	SR	η[%]	N	[kW]	[m³/h]	[Pa]	[RPM]
A	Static	No	1	29,8	40,0	0,248	3257	82	1354

COURBES CARACTERISTIQUES - MOTEURS A 6 POLES

HCFB/6-315/H

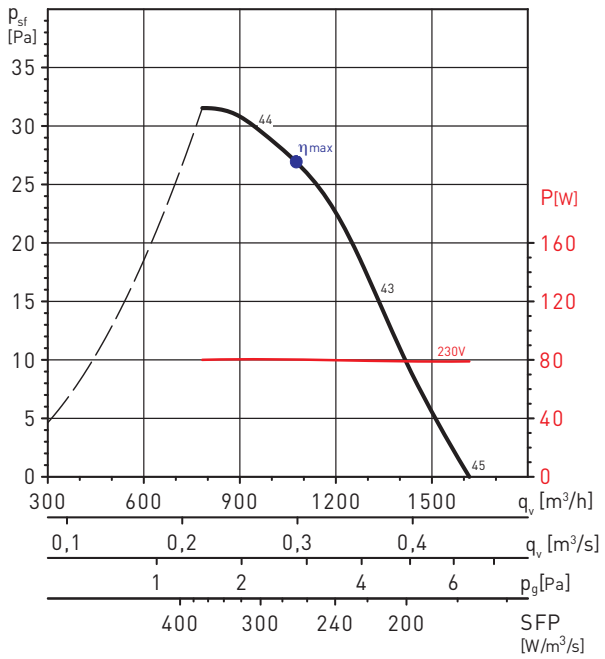

HCFB/6-355/H

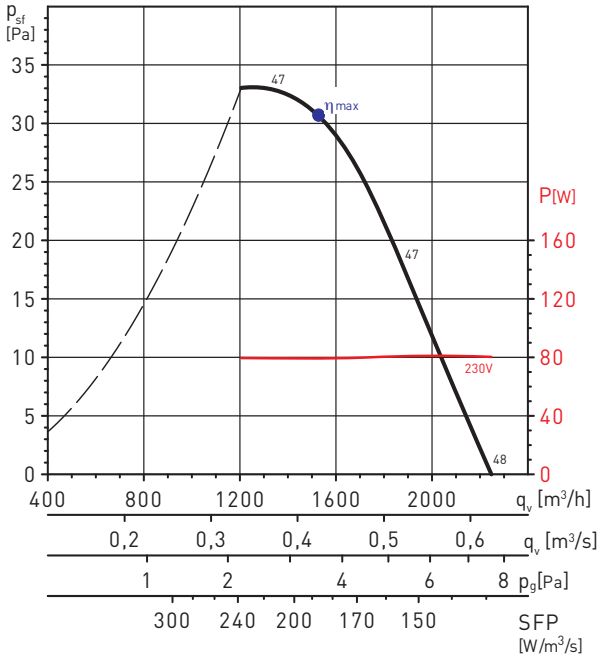

HCFB/6-400/H

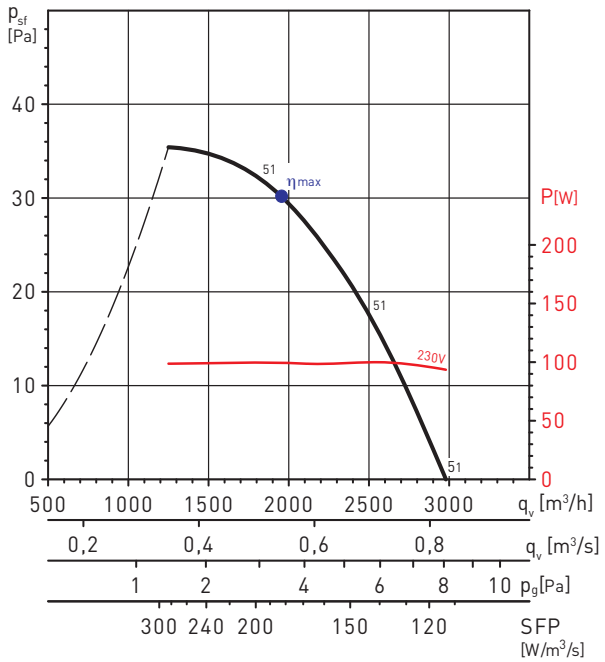

HCFT/6-355/H

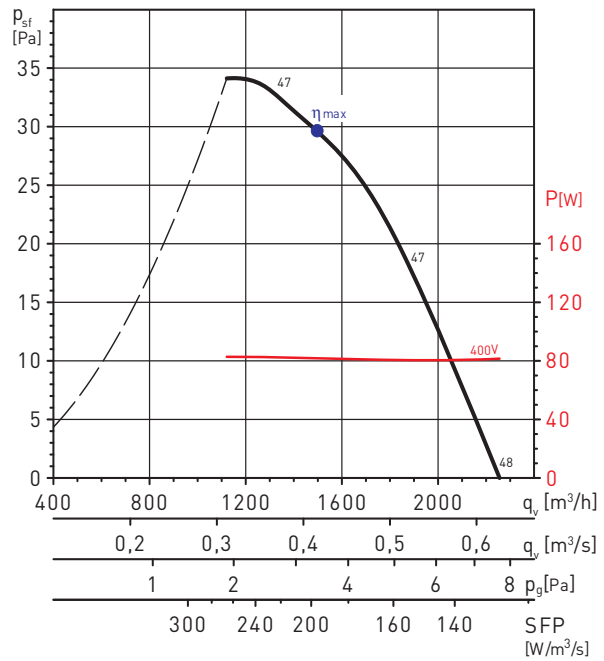

COURBES CARACTERISTIQUES - MOTEURS A 6 POLES

HCFT/6-400/H

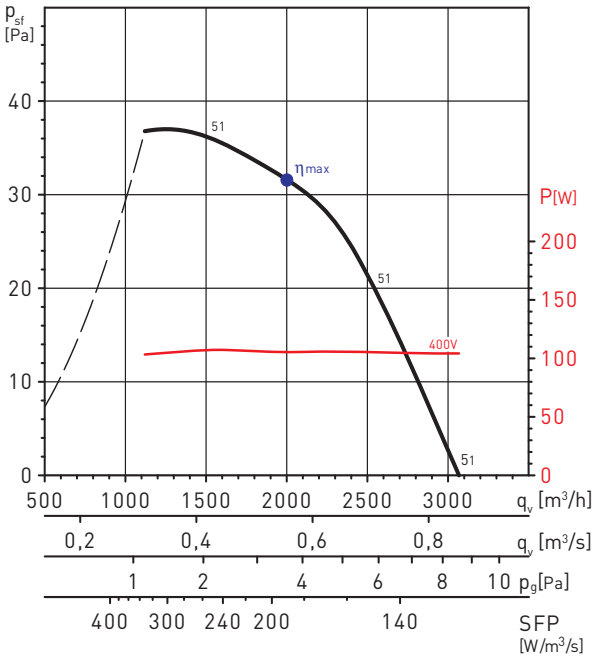





Configuration modèle HXM-400

Ventilateurs hélicoïdes de paroi.
Platine - support moteur en tôle d'acier galvanisée protégés par peinture époxy-polyester beige.
Hélice 5 pales en aluminium (modèles 200 à 350) et en tôle d'acier (modèle 400) protégée par peinture polyester noire.
Tous les modèles sont équipés d'une grille de protection à l'aspiration.

Moteur
HXM-200 à HXM-350: Moteur monophasé 230V-50Hz, variable en tension avec protection thermique intégrée, à induction avec condensateur de démarrage, IP 44, classe B, avec roulements à billes graissés à vie. Fourni avec câble d'alimentation électrique de 50 cm.
HXM-400: Moteur asynchrone à rotor extérieure, IP44, classe F, avec roulements à billes graissés à vie. Fourni avec boîte à borne.

Autres données
Sens de l'air en standard Moteur-hélice (A).



Câble de raccordement inclus
Moteur protégé de la corrosion par une peinture polyester. Câble de raccordement 50 cm inclus (excepté modèle HXM-400).



Modèle HXM-400 avec boite à bornes
Boite à bornes avec condensateur intégré.

CARACTERISTIQUES TECHNIQUES

Avant d'installer le ventilateur vérifier que les valeurs indiquées sur la plaque signalétique du moteur sont compatibles avec celles du réseau d'alimentation électrique.

Modèle	Vitesse (tr/mn)	Diamètre (mm)	Puissance absorbée maxi. (W)	Intensité absorbée maxi. (A)	Niveau pression sonore* (dB(A))	Débit maxi. (m^3/h)	Température de fonctionnement (°C)		Poids (kg)	Régulateur de tension	
							Min.	Max.		REB	RMB
HXM-200	1350	200	19	0,1	39	470	-15	+40	1,8	REB-1N	RMB-1,5
HXM-250	1380	250	30	0,1	48	810	-15	+40	2,4	REB-1N	RMB-1,5
HXM-300	1360	300	41	0,2	48	1.180	-15	+40	3,2	REB-1N	RMB-1,5
HXM-350	1340	350	52	0,2	51	1.680	-15	+40	4,3	REB-1N	RMB-1,5
HXM-400	1255	400	151	0,7	56	3.670	-40	+60	9,0	REB-1N	RMB-1,5

* Mesurée à 1,5 m, en champ libre.

CARACTERISTIQUES ACOUSTIQUES

Modèle	63	125	250	500	1.000	2.000	4.000	8.000	LwA
HXM-200	27	42	48	49	47	45	37	30	54
HXM-250	30	46	55	60	54	51	45	35	62
HXM-300	32	44	53	59	55	53	46	34	62
HXM-350	37	55	60	61	58	56	50	39	66
HXM-400	43	61	63	63	64	63	58	50	70

DIMENSIONS (mm)

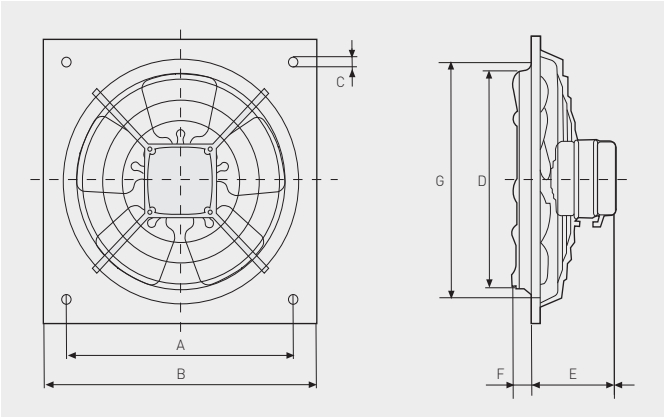

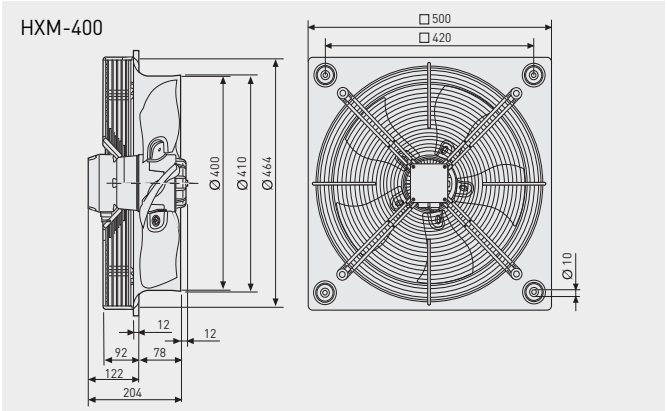

Modèle	⧄ A	⧄ B	Ø C	Ø D	E	F	Ø G
HXM-200	222,5	266	9,5	205	88	19,5	211
HXM-250	275,5	333	9,5	255	99	31,5	261
HXM-300	336,5	400	10,5	305	99	35,5	311
HXM-350	390,5	465	10,5	361	106	34,5	371

COURBES CARACTERISTIQUES

- p_{sf}: Pression statique en mmCE et Pa.
- q_v: Débit en m^3/h et m^3/s
- p_g: Perte de charge de la grille en Pa
- SFP: Facteur spécifique de puissance en $W/m^3/s$
- P: Puissance absorbée en W.
- Catégorie de mesure: A
- Catégorie de rendement: statique
- Rendement du ventilateur sans variateur de vitesse
- Tests effectués avec le ventilateur sans grille
- Débit conformément à la Norme ISO 5801
- Niveau de pression sonore dB(A) mesuré en champ libre à une distance de 1,5 m.

MC	Catégorie de mesure
EC	Catégorie de rendement
VSD	Variateur de vitesse fourni avec le ventilateur
SR	Rapport spécifique
η[%]	Rendement global
N	Niveau de rendement
[m³/h]	Débit
[Pa]	Pression statique
[RPM]	Vitesse de rotation

HXM-200

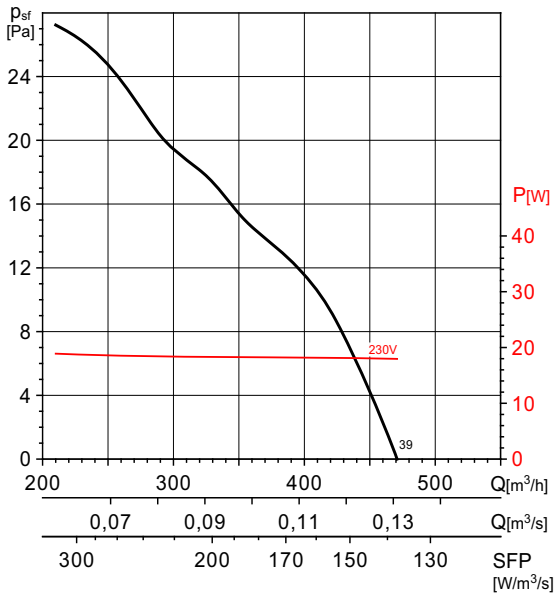

HXM-250

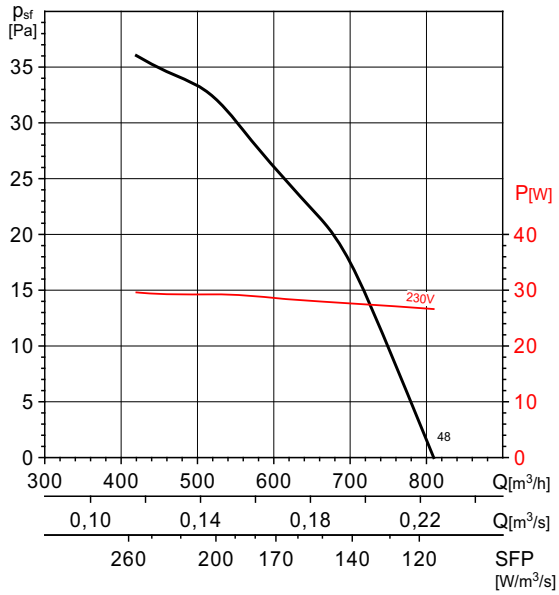

HXM-300

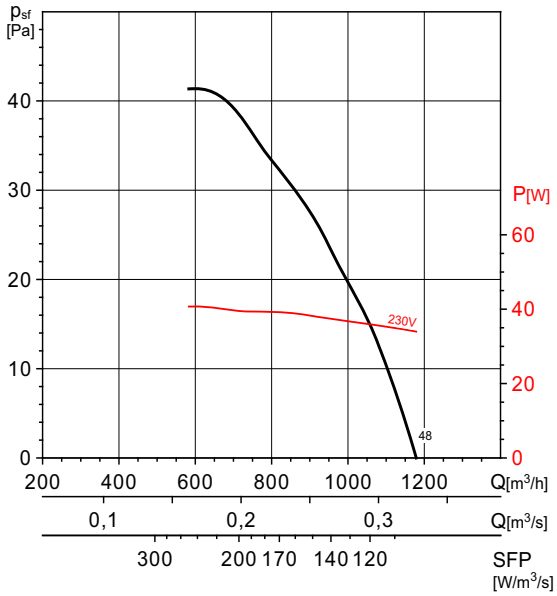

COURBES CARACTERISTIQUES

HXM-350

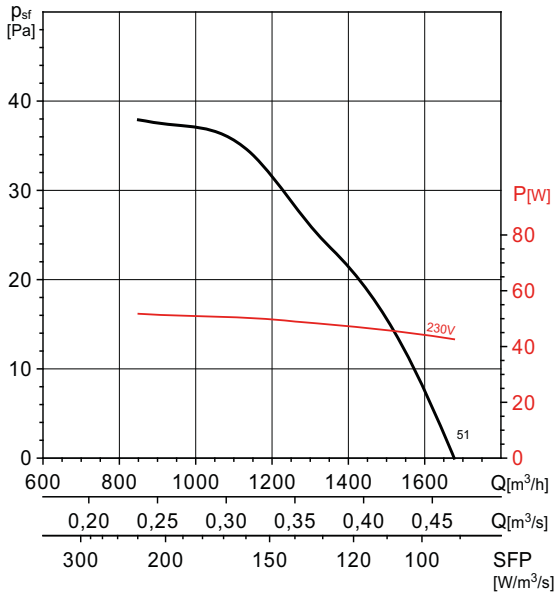

HXM-400

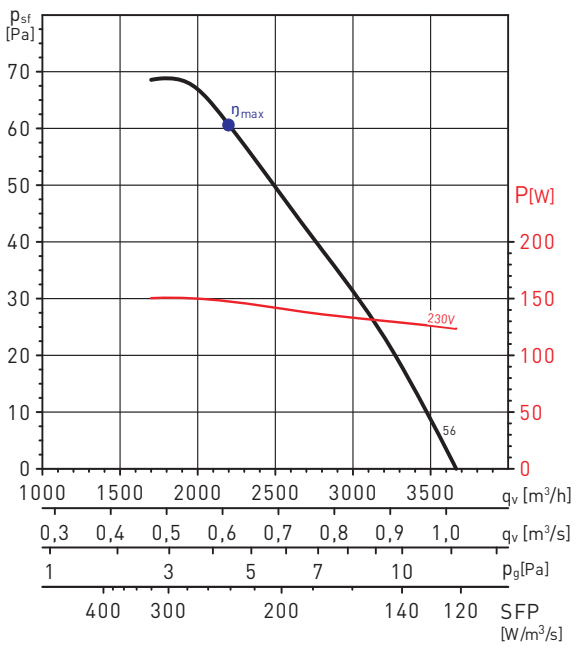

MC*	EC*	VSD*	SR*	η[%]*	N*	[kW]	q_v [m³/h]	[Pa]	[RPM]
B	Static	No	1,001	25,1	36,7	0,148	2198	61	1103

* Voir page précédente.

ACCESSOIRES DE MONTAGE



PER-W
Volet de surpression plastique.



PER-CR
Volet de surpression métallique.

	Volet de surpression	
Modèle	**Plastique**	**Métallique**
HXM-200	PER - 200 W	PER - 250 CN
HXM-250	PER - 250 W	PER - 250 CN
HXM-300	PER - 355 W	PER - 355 CN
HXM-350	PER - 355 W	PER - 355 CN
HXM-400	PER - 400 W	PER - 400 CN

ACCESSOIRES ELECTRIQUES



REB
Variateurs électroniques monophasés.



RMB
Variateurs auto-transformateurs monophasés.

VENTILATEURS DE GAINE



212 SILENTUB
jusqu'à 190 m³/h



214 TDM
jusqu'à 300 m³/h



216 TD-SILENT
jusqu'à 2000 m³/h



229 TD-SILENT ECOWATT
jusqu'à 2000 m³/h

NOUVEAU



239 TD-SILENT ECOWATT CAV
jusqu'à 1000 m³/h



243 TD-MIXVENT
jusqu'à 6000 m³/h



255 TD-ECOWATT
jusqu'à 2000 m³/h



263 TD-MIXVENT chauffage



270 TD-SILENT FILTER



271 Accessoires TD



275 VENT ECOWATT
jusqu'à 3390 m³/h



284 IRB ECOWATT
jusqu'à 2890 m³/h

Produits certifiés par
Noise Abatement Society

Séries conformes
à la Directive ErP

Séries énergétiquement
efficaces



Extracteurs axial de conduit de très faible niveau sonore. Corps et hélice en polypropylène injecté. Clapet anti-retour. 2 passages de câbles possibles d'alimentation pour une installation plus facile. Température maxi de l'air ambiant: 40ºC.

Moteurs
Moteurs IPX4, classe II avec roulements à billes et protection thermique incorporée.
Tension d'alimentation:
Monophasée 230V-50Hz.
Vitesse variable en tension.

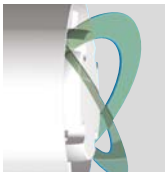

Clapet anti-retour
Evite les entrées d'air de l'extérieur et les fuites de chauffage, lorsque le ventilateur n'est pas en fonctionnement. S'ouvre sous la pression de l'air.



Silent-blocs élastiques
Moteur monté sur silent-blocs élastiques qui absorbent les vibrations.





SILENTUB peut être installé encastré dans un mûr afin d'extraire de l'air directement à l'extérieur ou de transférer de la chaleur entre deux locaux adjacents.

CARACTERISTIQUES TECHNIQUES

Modèle	Vitesse (tr/mn)	Puissance absorbée maxi. (W)	Ø conduit (mm)	Débit maxi. (m^3/h)	Niveau de pression sonore* dB(A)	Poids (kg)
SILENTUB-100	2450	12	100	100	37,5	0,5
SILENTUB-200	2350	16	120	190	42	0,7

* Niveau de pression sonore, mesuré à 1,5m, à l'aspiration et en champ libre.

DIMENSIONS (mm)

SILENTUB-100

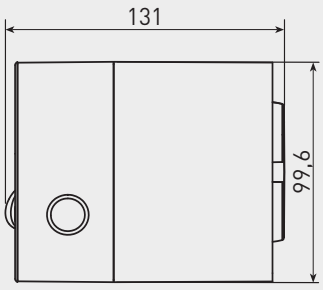

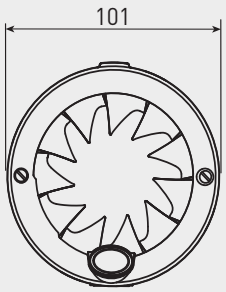

SILENTUB-200

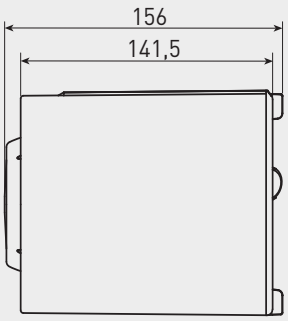

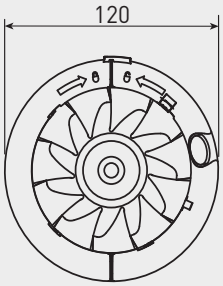

COURBE CARACTERISTIQUE

- q_v: Débit en m^3/h et m^3/s.
- p_{sf}: Pression statique en Pa.
- Air sec normal à 20ºC et 760 mmHg.
- Caractéristiques aérauliques selon les normes ISO 5801 et AMCA 210-99.

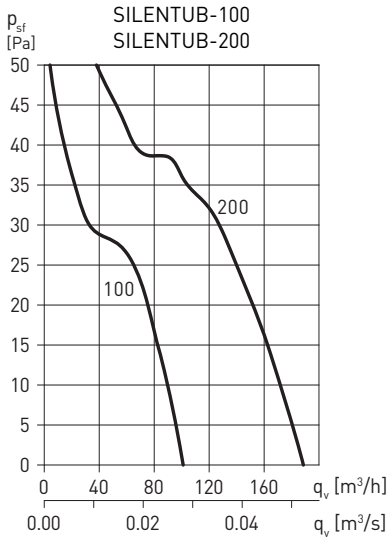

ACCESSOIRES DE MONTAGE



PIE-100/120
Pieds support mural.

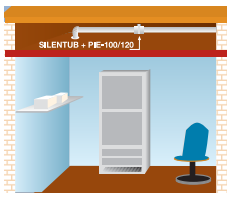



GSA-M0
Conduit flexible aluminium - M0.



CX-80/125
Colliers de serrage.



GR
Grille extérieure plastique.



PER-W
Volet de surpression plastique.





Modèle TDM-300

Extracteurs axial de conduit.
Corps et hélice en polypropylène injecté.
Température maxi de l'air ambiant: 40ºC.

Moteurs
Moteurs IPX4, classe II avec paliers à friction et protection thermique incorporée.
Tension d'alimentation:
Monophasée 230V-50Hz.
Vitesse variable en tension.

Sur demande
Version avec roulements à billes (Z).

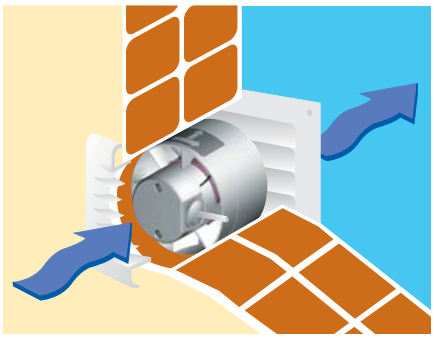

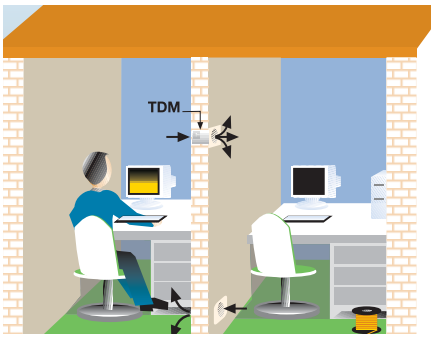

Les modèles 100 et 200 peuvent être installés encastrés dans un mûr afin d'extraire de l'air directement à l'extérieur ou de transférer de la chaleur entre deux locaux adjacents.

CARACTÉRISTIQUES TECHNIQUES

Modèle	Vitesse (tr/mn)	Puissance absorbée maxi. (W)	Ø Conduit (mm)	Débit maxi. (m^3/h)	Niveau de pression sonore* dB(A)	Poids (kg)
TDM-100	2500	13	100	110	40	0,4
TDM-200	2600	25	125	200	44,5	0,6
TDM-300	2200	35	150	300	45	1,5

* Niveau de pression sonore, mesuré à l'aspiration en dB(A), à 1,5 m et en champ libre.

DIMENSIONS (mm)

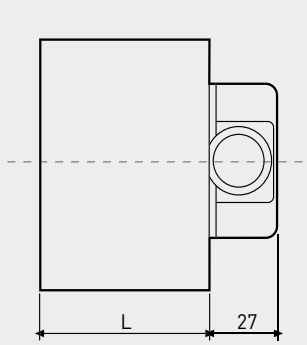

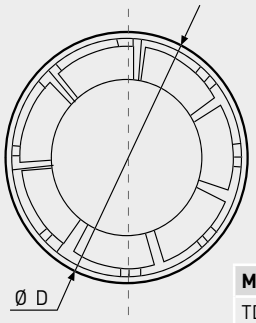

Modèle	Ø D	L
TDM-100	99	67,5
TDM-200	118	78

TDM-300

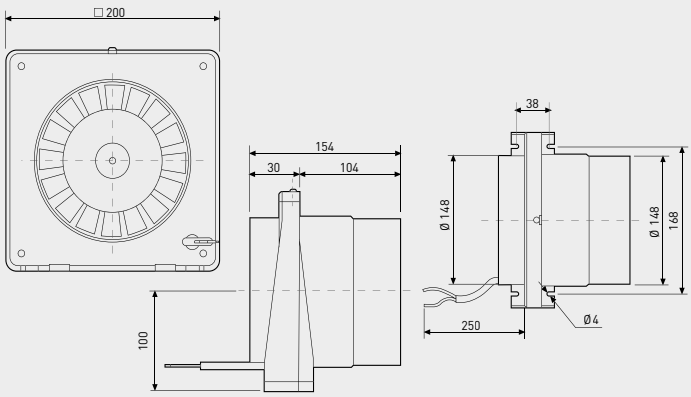

COURBES CARACTÉRISTIQUES

- q_v: Débit en m^3/h et m^3/s.
- p_{sf}: Pression statique en Pa.
- Air sec normal à 20ºC et 760mmHg
- Caractéristiques aérauliques selon les normes ISO 5801 et AMCA 210-99.

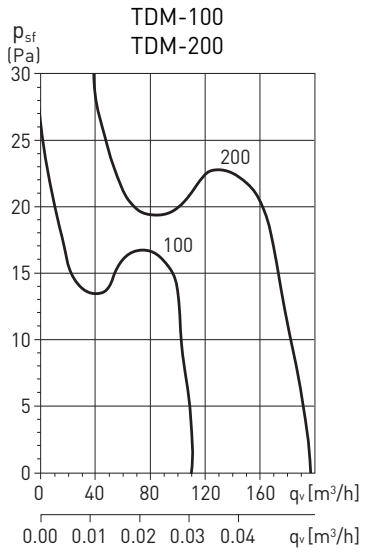

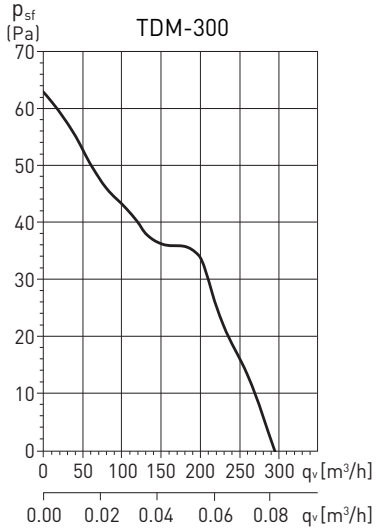

ACCESSOIRES DE MONTAGE



PIE-100/120
Pieds support mural.

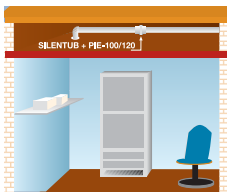



GSA-M0
Conduit flexible aluminium - M0.



GR-100
GRA
Grille extérieure.



CX
Colliers de serrage.



PER-W
Volet de surpression plastique.

Accessoires de montage	Grille extérieure	Volet de surpression	Colliers de serrage	Conduit flexible aluminium
TDM-100	GRA-100	PER-100 W	CX-80/125	GSA-M0 100
TDM-200	GRA-100	PER-125 W	CX-125/215	GSA-M0 125
TDM-300	GRA-150	PER-160 W	CX-125/215	GSA-M0 150

TD-SILENT - MODELES 160 A 1000



(Modèles 350, 500, 800 et 1000)

Ventilateurs hélico-centrifuges de hauteur réduite, ultra-silencieux, certifiés (modèles 350, 500, 800 et 1000) par la Noise Abatement Society (Association pour la réduction du bruit), fabriqués en matériaux plastiques. Montage dans toutes les positions. La conception unique des supports à brides de fixation permet à l'ensemble moteur-hélice d'être monté ou démonté facilement sans necessité de démonter le conduit. Isolant acoustique bi-matériel, avec enveloppe interne perforée, conçue spécialement pour rediriger les ondes sonores avec un angle précis et optimiser leur absorption par l'isolant acoustique interne qui limite l'emission du bruit rayonné par le ventilateur en fonctionnement (1). Joints flexibles sur les brides d'aspiration et de soufflage afin d'absorber les vibrations et maintenir un bon niveau d'étanchéité.
Boîte à bornes orientable sur 360º pour faciliter l'entrée du câble d'alimentation.

(1) Excepté TD-160/100N SILENT qui incorpore le système du moteur flottant breveté par S&P.

Moteurs
Moteurs IP 44, classe B avec roulements à billes, condensateur (2) et protection thermique intégrés:
• 2 vitesses.
• Vitesse variable en standard sur la grande vitesse.
Tension d'alimentation:
Monophasée 230V 50Hz.

(2) Excepté TD-160/100N SILENT.

Autres données
La temporisation des modèles TD-SILENT-T est réglabe de 1 à 30 minutes. Ces modèles ont un moteur à 1 vitesse, non réglable.

TD-SILENT - MODELES 1300 A 2000



(Modèle 2000)

Ventilateurs hélico-centrifuges de hauteur réduite, ultra-silencieux, certifiés (modèle 2000) par la Noise Abatement Society (Association pour la réduction du bruit), fabriqués en tôle d'acier protégée par une peinture époxy polyester. Montage dans toutes les positions. La conception unique des supports à brides de fixation permet à l'ensemble moteur-hélice d'être monté ou démonté facilement sans necessité de démonter le conduit. Isolant acoustique intérieur de fibre de verre (M0) avec enveloppe extérieure type sandwich et bride aérodynamique pour limiter l'émission du bruit rayonné par le ventilateur en fonctionnement. Boite à bornes extérieure IP 55.

Moteurs
Moteurs à rotor extérieur en aluminium, IP 44, classe F avec roulements à billes, condensateur et protection thermique intégrés:
• 2 vitesses.
• Vitesse variable en standard sur la grande vitesse.
Tension d'alimentation:
Monophasée 230V 50/60Hz.

Autres données
Spécialement recommandé pour les applications où travaillent des personnes et où le faible niveau sonore se convertit en un élément essentiel du confort.

MODELES 250 A 1000



Hauteur réduite
La hauteur réduite de la série TD-SILENT est la meilleure solution pour les installations où l'encombrement est limité comme dans les faux-plafonds.

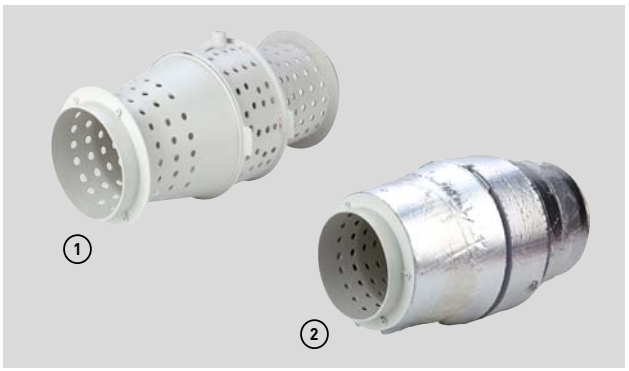

Eléments acoustiques
(1) Enveloppe interne conçue spécialement pour rediriger les ondes sonores.
(2) Isolant acoustique intérieur absorbant le bruit rayonné.





Entretien facile
La conception unique des supports à brides de fixation permet au corps moteur-hélice d'être monté ou démonté facilement sans necessité dedémonter le conduit.



Boîte à bornes orientable sur 360º
Boîte à bornes orientable sur 360º pour faciliter l'entrée du câble d'alimentation.



Joint flexible
Brides de raccordement en double injection incorporant un joint flexible pour faciliter l'installation, assurer une bonne étanchéité ainsi que l'absorption des vibrations.



MODELES AVEC TEMPORISATION
Les modèles TD-SILENT-T (250 au 1000) incorporent une temporisation réglable entre 1 et 30 minutes. Fournis avec moteur 1 vitesse n'acceptant pas la variation de vitesse.



Pied support
Pied support, pour installation murale ou au plafond.

Facilité de montage



Desserrer et ouvrir les brides de fixation de chaque côté





Séparer le corps moteur.



Retirer la boîte à bornes orientable.



Réaliser les connections.



Remonter l'ensemble en serrant les brides.

MODELE 160



SILENT-BLOCKS ÉLASTIQUES
Le TD-160 SILENT est monté sur silent-blocks élastiques qui absorbent les vibrations (breveté par S&P).



MODELES 1300 A 2000



Hauteur réduite
La hauteur réduite de la série TD-SILENT est la meilleure solution pour les installations où l'encombrement est limité comme dans les faux-plafonds.



Entretien facile
La conception unique des supports à brides de fixation permet au corps moteur-hélice d'être monté ou démonté facilement sans necessité de démonter le conduit.

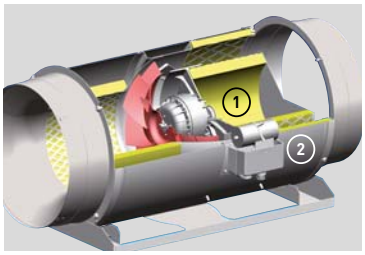



Eléments acoustiques
① Isolant acoustique intérieur de fibre de verre (A2-s1, d0).
② Enveloppe extérieure type sandwich.
③ Bride à l'aspiration aérodynamique.
④ Maille de protection de l'isolant acoustique.



Pied support
Pied support, pour installation murale ou au plafond.



Boîte à bornes étanche, IP55
Pour faciliter l'installation et le raccordement électrique.

CARACTERISTIQUES TECHNIQUES

TD-SILENT	Vitesse (tr/mn)	Puissance absorbée maxi. (W)	Intensité absorbée maxi. (A)	Débit maxi. (m^3/h)	Niveau de pression sonore* (dB(A))	Température maxi. (ºC)	Poids (kg)	Ø Conduit (mm)	Commutateur 3 positions	Régulateur de tension
TD-160/100 N SILENT	2400	29	0,17	180	24	-20/+40	1,4	100	COM-2 REGUL-2	RMB-1,5 REB-1
	2200	18	0,11	150	22					
TD-250/100 SILENT	2210	27	0,12	250	25	-20/+40	5,4	100	COM-2 REGUL-2	RMB-1,5 REB-1
	1680	21	0,1	200	20					
TD-350/125 SILENT	2100	27	0,12	330	23	-20/+40	5	125	COM-2 REGUL-2	RMB-1,5 REB-1
	1650	21	0,1	260	18					
TD-500/150-160 SILENT 3V	2480	59	0,26	550	27	-20/+60	6	150/160	COM-3 INTER 4P	RMB-1,5 REB-1
	2060	50	0,22	450	22					
	1610	45	0,2	350	17					
TD-800/200 SILENT 3V	2170	102	0,5	910	28	-20/+60	8,7	200	COM-3 INTER 4P	RMB-1,5 REB-1
	1870	92	0,47	780	24					
	1660	90	0,46	690	22					
TD-1000/200 SILENT 3V	2450	130	0,55	1.040	29	-20/+60	8,7	200	COM-3 INTER 4P	RMB-1,5 REB-1
	2210	127	0,55	910	27					
	1920	122	0,53	790	24					
TD-1300/250 SILENT 3V	2530	204	0,85	1.320	36	-20/+60	20	250	COM-3 INTER 4P	RMB-1,5 REB-1
	2230	163	0,68	1.160	33					
	2030	144	0,6	1.040	31					
TD-2000/315 SILENT 3V	2670	293	1,25	1.770	39	-40/+60	25	315	COM-3 INTER 4P	RMB-1,5 REB-2,5
	2490	232	0,97	1.610	38					
	2240	190	0,78	1.480	36					

* Niveau de pression sonore, rayonné à 3 m en champ libre, avec conduits rigides à l'aspiration et au refoulement.

TD-SILENT T (Modèles TD-SILENT avec temporisation)	Vitesse (tr/mn)	Puissance absorbée maxi. (W)	Intensité absorbée maxi. (A)	Débit maxi. (m^3/h)	Niveau de pression sonore* (dB(A))	Température maxi. (ºC)	Poids (kg)	Ø Conduit (mm)
TD-160/100 NT SILENT	2400	29	0,17	180	24	-20/+40	1,4	100
TD-250/100 SILENT T	2140	28	0,12	250	25	-20/+40	2	100
TD-350/125 SILENT T	2050	26	0,11	330	23	-20/+40	2	125
TD-500/150-160 SILENT T 3V**	2590	53	0,21	560	27	-20/+60	2,7	150
	2150	44	0,19	470	22			
	1820	41	0,18	390	17			
TD-800/200 SILENT T 3V**	2170	102	0,5	910	28	-20/+60	8,7	200
	1870	92	0,47	780	24			
	1660	90	0,46	690	22			
TD-1000/200 SILENT T 3V**	2450	130	0,55	1.040	29	-20/+60	8,7	200
	2210	127	0,55	910	27			
	1920	122	0,53	790	24			

* Niveau de pression sonore, rayonné à 3 m en champ libre, avec conduits rigides à l'aspiration et au refoulement.
** Temporisation uniquement en grande vitesse.

DIMENSIONS (mm)

TD-160/100 N SILENT

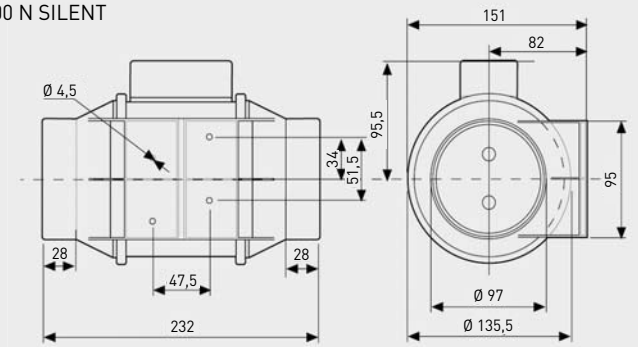

TD-SILENT 250 à 1000

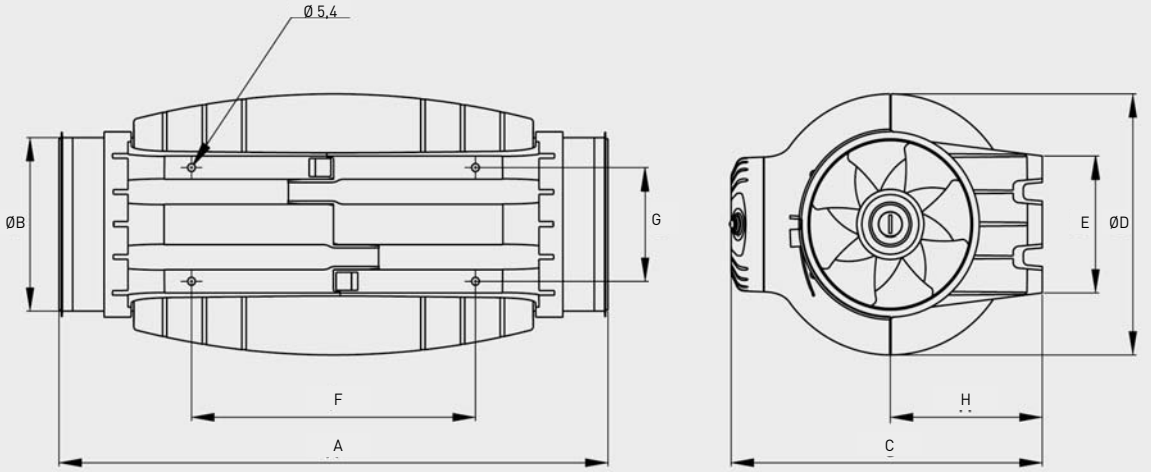

Modèle	A	ØB	C	ØD	E	F	G	H
TD-250/100	575	97	252	204	100	250	83	121
TD-350/125	462	123	252	204	100	250	83	121
TD-500/150-160*	484	147	274	221	116	250	96	134
TD-800/200	568	198	327	264	145	340	129	164
TD-1000/200	568	198	327	264	145	340	129	164

* Un joint caoutchouc additionnel est fourni pour les installations avec des conduits en diamètre 160 mm.

TD-SILENT 1300 à 2000

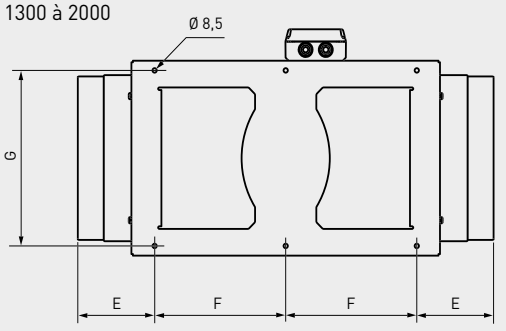

Modèle	A	B	C	D	E	F	G	H
TD-1300/250 SILENT	680	248	331	387	140	200	280	171
TD-2000/315 SILENT	825	312	373	432	152	260	335	192

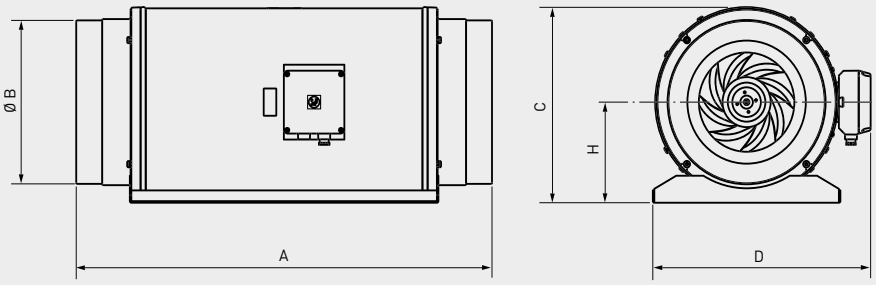

COURBES CARACTERISTIQUES

- q_v: Débit en m^3/h.
- p_{sf}: Pression statique en Pa.
- Air sec normal à 20ºC et 760mmHg.
- Essais aérauliques selon les normes ISO 5801 et AMCA 210-99.
- SFP: Facteur spécifique de puissance en $W/m^3/s$ (courbes bleues).

GV: Grande vitesse
MS: Moyenne vitesse
PV: Petite vitesse

TD-160/100N SILENT

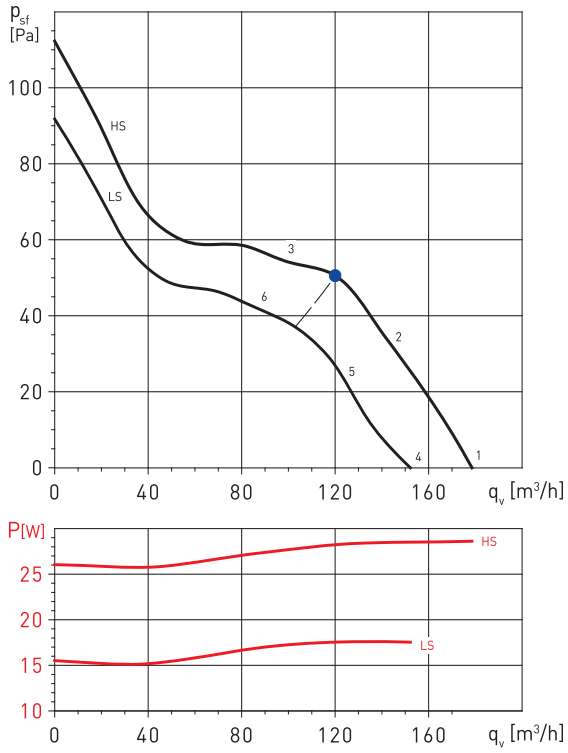

TD-250/100 SILENT

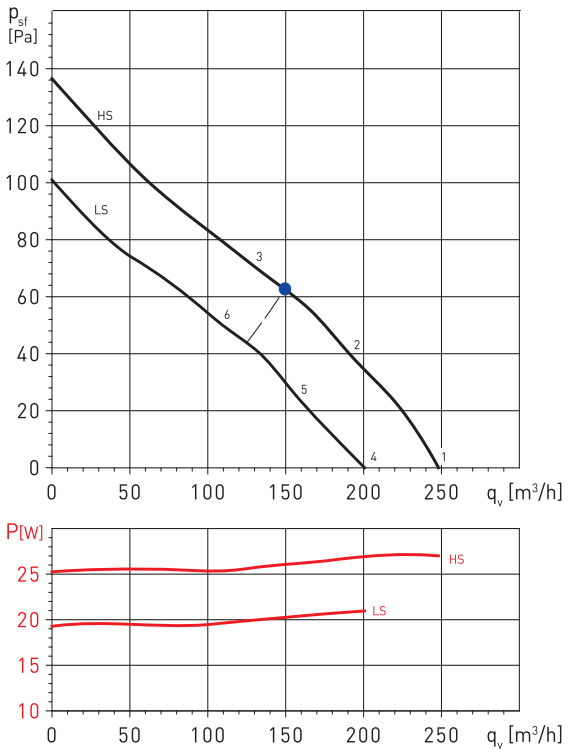

Spectres de puissance en dB(A)

Point de fonctionnement		63	125	250	500	1000	2000	4000	8000	LwA
1	Soufflage	22	34	41	47	53	49	40	31	56
	Aspiration	22	43	38	50	51	47	41	32	55
	Rayonné	21	27	41	35	36	40	33	22	45
2	Soufflage	21	36	39	47	52	48	39	30	55
	Aspiration	22	42	37	50	50	46	41	31	54
	Rayonné	20	29	39	35	35	39	32	21	44
3	Soufflage	24	37	41	48	52	47	39	30	55
	Aspiration	27	42	38	50	51	45	40	31	55
	Rayonné	23	30	41	36	35	38	32	21	45
4	Soufflage	22	31	37	45	51	46	38	29	53
	Aspiration	22	38	34	48	49	45	39	29	53
	Rayonné	19	27	36	33	35	38	31	21	42
5	Soufflage	21	33	37	45	50	46	37	28	53
	Aspiration	22	38	35	48	48	44	38	29	52
	Rayonné	18	29	36	33	34	38	30	20	42
6	Soufflage	23	34	39	45	50	45	37	28	53
	Aspiration	26	38	36	48	49	44	38	28	53
	Rayonné	20	30	38	33	34	37	30	20	43

Spectres de puissance en dB(A)

Point de fonctionnement		63	125	250	500	1000	2000	4000	80 00	LwA
1	Soufflage	23	30	46	53	52	44	38	30	57
	Aspiration	26	32	45	54	47	41	36	29	55
	Rayonné	22	27	41	42	36	31	25	18	46
2	Soufflage	24	32	46	52	52	45	38	30	56
	Aspiration	24	33	44	52	46	41	37	29	54
	Rayonné	23	29	41	41	36	31	25	18	45
3	Soufflage	25	33	42	51	55	47	41	34	57
	Aspiration	25	35	40	51	49	42	39	32	54
	Rayonné	23	30	37	40	39	34	27	22	44
4	Soufflage	23	33	42	47	48	38	31	25	51
	Aspiration	23	33	40	47	42	34	29	24	49
	Rayonné	20	30	36	35	32	24	18	15	40
5	Soufflage	25	33	43	46	51	40	33	26	53
	Aspiration	23	34	42	47	44	36	32	26	50
	Rayonné	22	31	37	35	34	26	19	16	41
6	Soufflage	24	31	39	48	51	43	36	28	54
	Aspiration	25	33	38	49	45	38	34	27	51
	Rayonné	22	28	32	37	35	29	22	19	41

COURBES CARACTERISTIQUES

- q_v: Débit en m^3/h.
- p_{sf}: Pression statique en Pa.
- Air sec normal à 20ºC et 760mmHg.
- Essais aérauliques selon les normes ISO 5801 et AMCA 210-99.
- SFP: Facteur spécifique de puissance en $W/m^3/s$ (courbes bleues).

GV: Grande vitesse
MS: Moyenne vitesse
PV: Petite vitesse

TD-350/125 SILENT

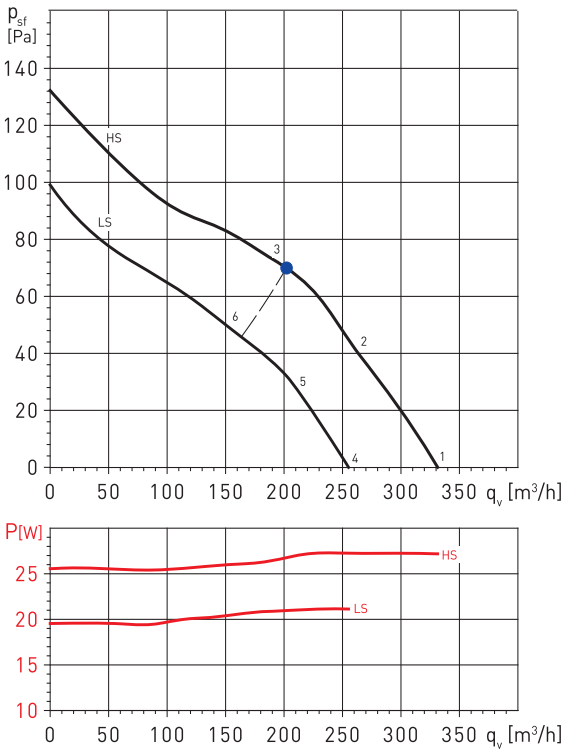

TD-500/150-160 SILENT 3V

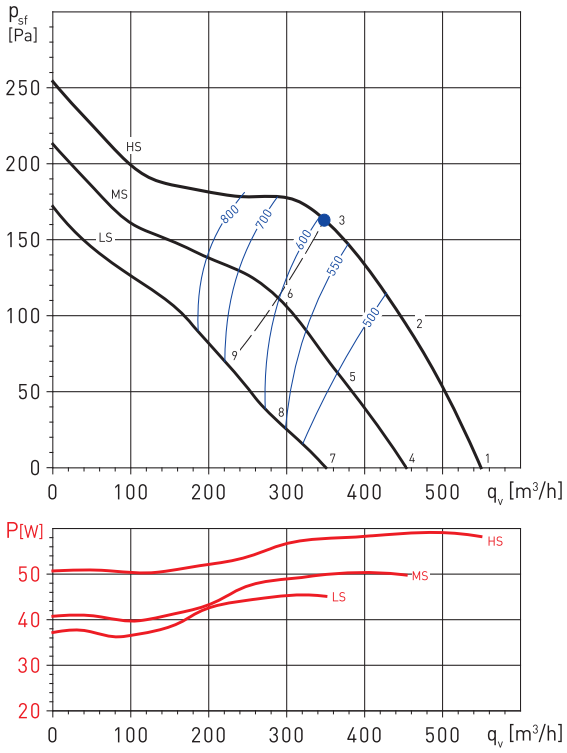

Spectres de puissance en dB(A)

Point de fonctionnement		63	125	250	500	1000	2000	4000	8000	LwA
1	Soufflage	22	26	41	51	51	43	36	29	54
	Aspiration	27	28	42	50	51	44	36	28	55
	Rayonné	19	23	34	40	38	30	20	14	43
2	Soufflage	21	25	41	50	50	42	37	29	53
	Aspiration	25	27	40	49	50	41	35	25	53
	Rayonné	18	22	34	39	37	29	21	15	42
3	Soufflage	23	30	45	53	51	46	40	31	56
	Aspiration	23	31	44	51	49	43	38	31	54
	Rayonné	20	27	38	42	39	32	24	17	45
4	Soufflage	21	24	39	45	46	36	29	25	49
	Aspiration	23	25	39	43	44	35	29	24	48
	Rayonné	18	25	32	35	33	22	14	13	39
5	Soufflage	21	25	38	44	46	35	31	25	49
	Aspiration	22	26	37	42	43	33	29	24	47
	Rayonné	18	25	31	34	34	22	16	13	38
6	Soufflage	23	29	40	49	49	41	35	27	52
	Aspiration	24	34	40	47	46	38	33	26	50
	Rayonné	19	30	33	38	36	27	20	16	42

Spectres de puissance en dB(A)

Point de fonctionnement		63	125	250	500	1000	2000	4000	8000	LwA
1	Soufflage	25	35	52	59	59	58	52	46	64
	Aspiration	38	38	56	59	58	54	49	43	63
	Rayonné	18	28	41	40	43	41	33	28	47
2	Soufflage	24	34	50	57	56	55	48	41	62
	Aspiration	33	36	54	56	57	51	45	38	61
	Rayonné	17	26	39	38	40	39	29	24	45
3	Soufflage	25	35	49	59	56	54	48	41	62
	Aspiration	26	36	53	59	57	49	44	28	62
	Rayonné	18	28	38	40	40	37	29	24	45
4	Soufflage	20	31	48	54	54	53	48	41	60
	Aspiration	33	34	51	54	54	49	45	39	59
	Rayonné	13	23	36	36	38	36	29	24	43
5	Soufflage	19	29	45	52	52	51	43	36	57
	Aspiration	28	31	49	52	53	46	40	34	57
	Rayonné	12	21	34	33	35	34	24	19	40
6	Soufflage	20	30	45	54	51	50	43	36	57
	Aspiration	21	32	49	54	52	45	39	24	57
	Rayonné	14	23	33	35	35	33	24	19	40
7	Soufflage	15	25	42	49	49	48	42	36	54
	Aspiration	28	28	46	49	48	44	39	33	54
	Rayonné	8	18	31	30	33	31	23	18	38
8	Soufflage	13	23	40	46	46	45	37	30	51
	Aspiration	22	25	43	46	47	40	34	28	51
	Rayonné	7	16	28	28	29	28	18	13	34
9	Soufflage	15	25	39	49	46	44	38	31	52
	Aspiration	16	26	43	49	47	39	34	18	52
	Rayonné	8	17	28	30	29	27	19	13	35

COURBES CARACTERISTIQUES

- q_v: Débit en m^3/h.
- p_{sf}: Pression statique en Pa.
- Air sec normal à 20°C et 760mmHg.
- Essais aérauliques selon les normes ISO 5801 et AMCA 210-99.
- SFP: Facteur spécifique de puissance en $W/m^3/s$ (courbes bleues).

GV: Grande vitesse
MS: Moyenne vitesse
PV: Petite vitesse

TD-800/200 SILENT 3V

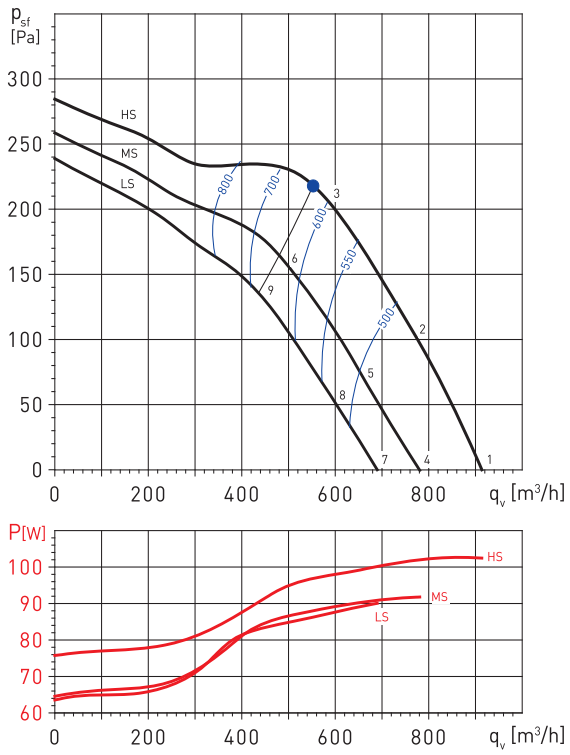

TD-1000/200 SILENT 3V

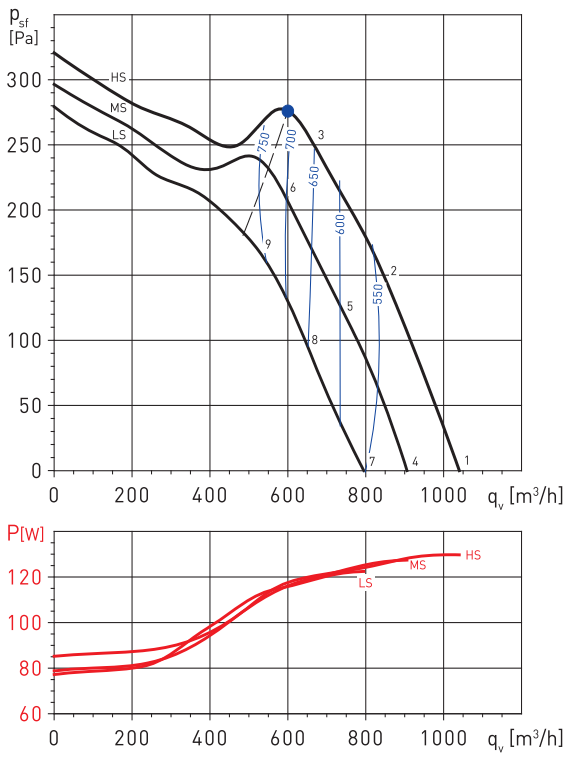

Spectres de puissance en dB(A)

Point de fonctionnement		63	125	250	500	1000	2000	4000	8000	LwA
1	Soufflage	27	40	49	60	61	62	57	51	66
	Aspiration	44	46	51	60	64	63	60	53	69
	Rayonné	18	34	35	42	45	41	32	24	48
2	Soufflage	26	38	47	57	59	59	54	47	64
	Aspiration	42	45	50	60	63	61	58	51	67
	Rayonné	18	32	33	40	42	39	29	20	46
3	Soufflage	26	40	50	60	61	60	56	50	66
	Aspiration	33	40	51	60	61	59	55	49	65
	Rayonné	18	33	36	43	44	40	30	23	48
4	Soufflage	23	36	45	56	58	58	54	47	63
	Aspiration	41	43	48	57	61	60	56	49	65
	Rayonné	14	30	31	39	41	38	28	20	45
5	Soufflage	23	35	43	54	56	56	51	44	61
	Aspiration	39	41	47	56	59	58	54	47	63
	Rayonné	14	29	29	36	39	36	25	17	42
6	Soufflage	24	37	47	58	58	58	53	47	63
	Aspiration	30	37	48	57	58	56	52	46	63
	Rayonné	15	31	33	41	42	38	27	20	45
7	Soufflage	20	34	43	53	55	55	51	44	60
	Aspiration	38	40	45	54	58	57	54	47	62
	Rayonné	12	28	29	36	38	35	25	17	42
8	Soufflage	20	32	41	51	53	53	48	41	58
	Aspiration	36	39	44	54	57	55	52	45	61
	Rayonné	12	26	27	34	36	33	23	14	40
9	Soufflage	22	35	45	56	56	56	51	45	61
	Aspiration	28	35	46	55	56	54	50	44	60
	Rayonné	13	29	31	38	39	35	25	18	43

Spectres de puissance en dB(A)

Point de fonctionnement		63	125	250	500	1000	2000	4000	8000	LwA
1	Soufflage	27	40	50	60	62	64	60	53	68
	Aspiration	46	47	54	61	66	65	62	55	70
	Rayonné	17	33	35	44	45	43	35	28	49
2	Soufflage	27	38	49	59	61	62	56	49	66
	Aspiration	41	43	52	59	63	61	57	50	67
	Rayonné	16	31	34	42	43	40	31	24	47
3	Soufflage	28	41	54	63	63	62	58	51	68
	Aspiration	32	41	55	62	62	59	56	47	67
	Rayonné	17	33	39	46	45	41	33	26	50
4	Soufflage	26	39	49	59	61	63	58	51	67
	Aspiration	44	46	53	59	64	64	61	53	69
	Rayonné	15	32	34	43	43	41	33	26	48
5	Soufflage	25	37	47	57	59	61	55	48	65
	Aspiration	39	42	50	58	62	60	56	49	66
	Rayonné	15	29	33	41	42	39	30	23	46
6	Soufflage	26	39	52	61	61	61	56	50	67
	Aspiration	31	39	54	60	61	58	54	46	65
	Rayonné	16	32	37	45	43	39	31	24	48
7	Soufflage	23	36	46	56	58	60	55	48	64
	Aspiration	41	43	50	56	61	61	58	50	66
	Rayonné	12	29	31	40	40	38	30	23	45
8	Soufflage	23	34	45	54	57	58	52	45	62
	Aspiration	37	39	47	55	59	57	53	46	63
	Rayonné	12	26	30	38	39	36	27	20	43
9	Soufflage	24	37	50	59	59	58	54	47	64
	Aspiration	28	37	52	58	58	55	52	43	63
	Rayonné	13	30	35	43	41	37	29	22	46

COURBES CARACTERISTIQUES

- q_v: Débit en m^3/h.
- p_{sf}: Pression statique en Pa.
- Air sec normal à 20ºC et 760mmHg.
- Essais aérauliques selon les normes ISO 5801 et AMCA 210-99.
- SFP: Facteur spécifique de puissance en $W/m^3/s$ (courbes bleues).

GV: Grande vitesse
MS: Moyenne vitesse
PV: Petite vitesse

TD-1300/250 SILENT 3V

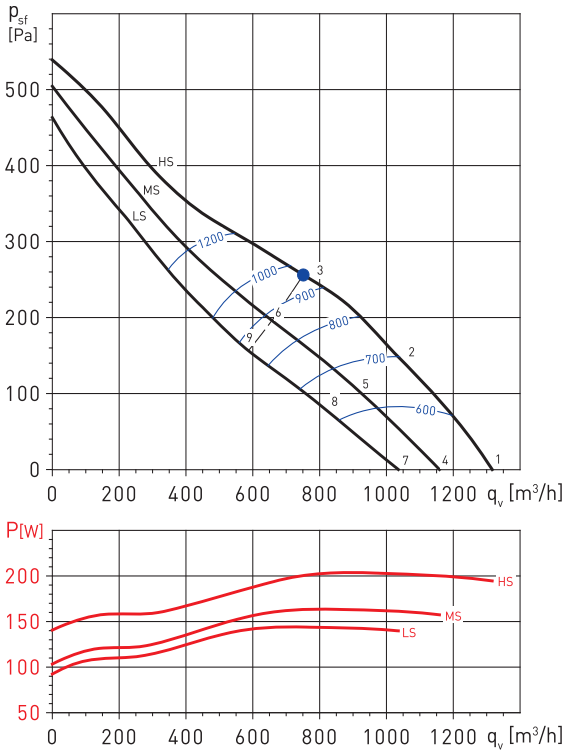

TD-2000/315 SILENT 3V

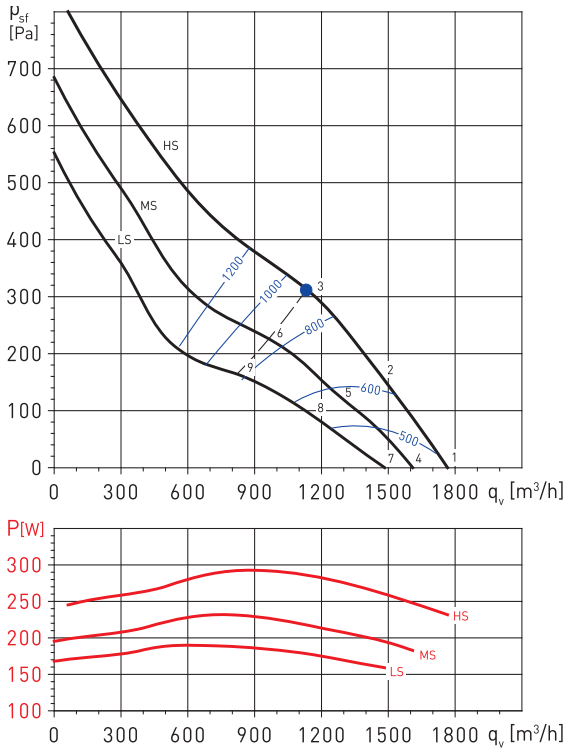

Spectres de puissance en dB(A)

Point de fonctionnement		63	125	250	500	1000	2000	4000	8000	LwA
1	Soufflage	30	42	60	59	62	61	58	52	67
	Aspiration	33	45	60	68	72	65	54	48	74
	Rayonné	26	31	46	42	55	48	39	38	57
2	Soufflage	32	43	62	60	61	60	56	51	67
	Aspiration	30	46	61	69	71	63	52	47	74
	Rayonné	28	32	48	43	54	47	37	37	56
3	Soufflage	36	47	63	60	58	58	55	48	67
	Aspiration	32	51	62	69	67	60	51	44	72
	Rayonné	32	36	49	43	51	45	36	34	54
4	Soufflage	27	39	57	56	59	58	55	49	65
	Aspiration	30	42	57	65	69	62	51	45	72
	Rayonné	23	28	43	39	52	45	36	35	54
5	Soufflage	29	40	59	57	58	57	53	48	64
	Aspiration	27	43	58	66	68	60	49	44	71
	Rayonné	25	29	45	40	51	44	34	34	53
6	Soufflage	33	44	60	57	55	55	52	45	64
	Aspiration	29	48	59	66	64	57	48	41	69
	Rayonné	29	33	46	40	48	42	33	31	51
7	Soufflage	25	37	55	54	57	56	53	47	63
	Aspiration	28	40	55	63	67	60	49	43	70
	Rayonné	21	26	41	37	50	43	34	33	52
8	Soufflage	27	38	57	55	56	55	51	46	62
	Aspiration	25	41	56	64	66	58	47	42	69
	Rayonné	23	27	43	38	49	42	32	32	51
9	Soufflage	31	42	58	55	53	53	50	43	62
	Aspiration	27	46	57	64	62	55	46	39	67
	Rayonné	27	31	44	38	46	40	31	29	49

Spectres de puissance en dB(A)

Point de fonctionnement		63	125	250	500	1000	2000	4000	8000	LwA
1	Soufflage	34	48	60	63	66	64	59	55	70
	Aspiration	42	54	67	69	73	66	52	49	76
	Rayonné	23	36	44	50	57	54	49	43	60
2	Soufflage	34	49	63	62	65	64	60	55	70
	Aspiration	38	55	66	67	73	65	51	49	75
	Rayonné	23	37	47	49	56	54	50	43	60
3	Soufflage	37	56	64	63	63	62	58	52	70
	Aspiration	36	61	68	71	68	62	49	46	74
	Rayonné	26	44	48	50	54	52	48	40	58
4	Soufflage	32	46	58	61	64	62	57	53	69
	Aspiration	40	52	65	67	71	64	50	47	74
	Rayonné	21	34	42	48	55	52	47	41	58
5	Soufflage	32	47	61	60	63	62	58	53	68
	Aspiration	36	53	64	65	71	63	49	47	73
	Rayonné	21	35	45	47	54	52	48	41	57
6	Soufflage	34	53	61	60	60	59	55	49	67
	Aspiration	33	58	65	68	65	59	46	43	71
	Rayonné	23	41	45	47	51	49	45	37	55
7	Soufflage	30	44	56	59	62	60	55	51	66
	Aspiration	38	50	63	65	69	62	48	45	72
	Rayonné	19	32	40	46	53	50	45	39	56
8	Soufflage	29	44	58	57	60	59	55	50	65
	Aspiration	33	50	61	62	68	60	46	44	70
	Rayonné	18	32	42	44	51	49	45	38	54
9	Soufflage	30	49	57	56	56	55	51	45	63
	Aspiration	29	54	61	64	61	55	42	39	67
	Rayonné	19	37	41	43	47	45	41	33	51

EXEMPLES PRATIQUES D'APPLICATION DE LA GAMME TD-SILENT

La gamme TD-SILENT, permet d'apporter des solutions à un grand nombre de problèmes de ventilation et est surtout indiquée pour les locaux où les personnes sont présentes plusieurs heures, où le système de ventilation fonctionne aussi pendant plusieurs heures et pour lesquels le niveau sonore devient un élément essentiel du confort.

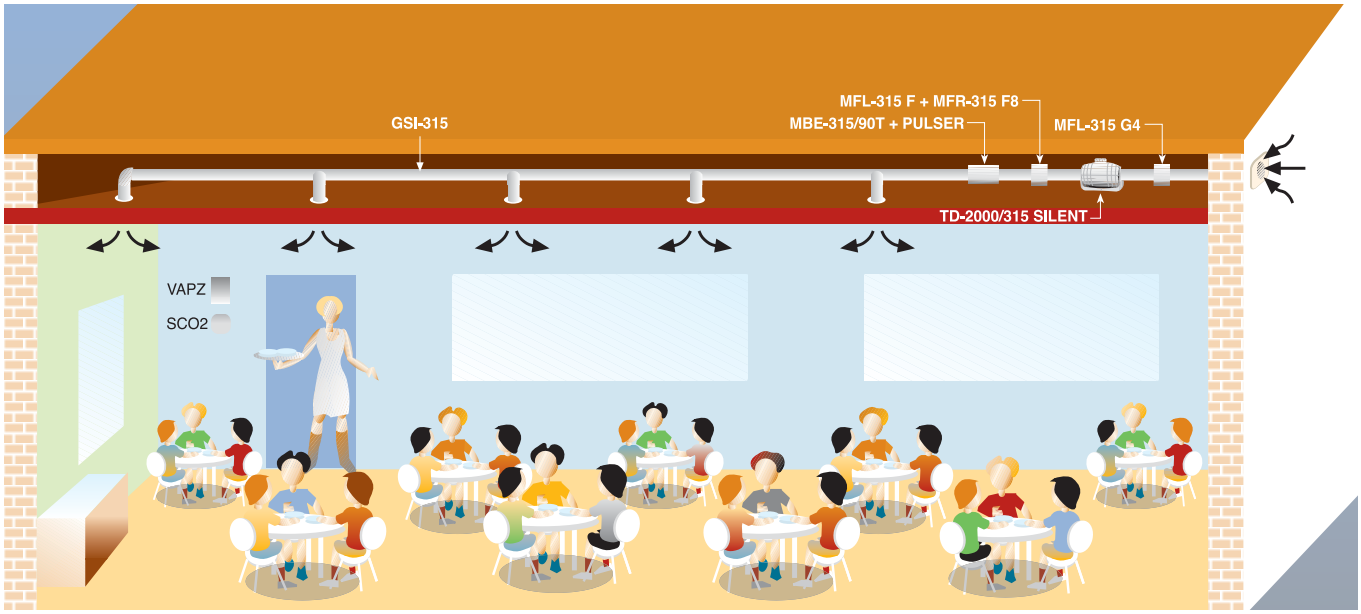

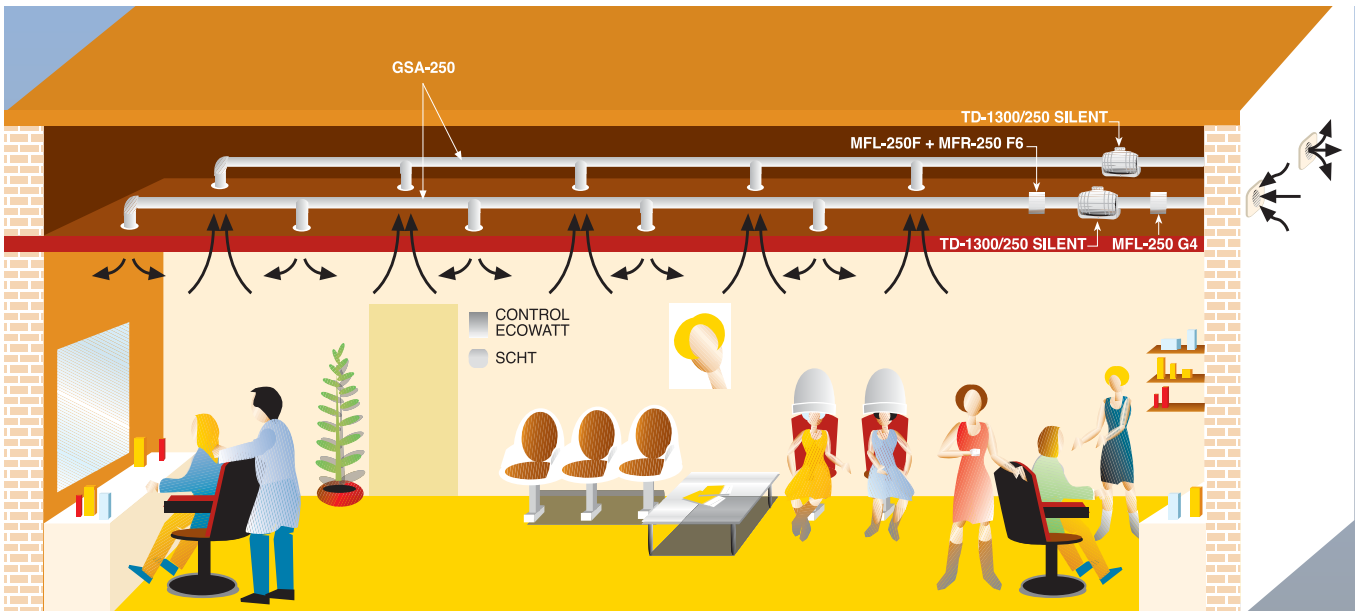

ACCESSOIRES DE MONTAGE



MCA-S

Clapets anti-retour montés au refoulement des ventilateurs afin d'éviter l'entrée d'air extérieure et de limiter les pertes de chaleur lorsque le ventilateur est à l'arrêt.

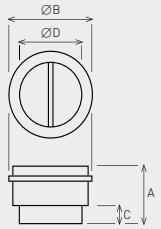

MCA-S	Type de TD-SILENT*
MCA - 250 S	250/100
MCA - 350 S	350/125
MCA - 500/150 S	500/150
MCA - 500/160 S	500/160
MCA - 800-1000 S	800/200 - 1000/200

MCA-S	A	Ø B	C	Ø D
MCA - 250 S	107	109	31,5	94,5
MCA - 350 S	107	136	31,5	119,5
MCA - 500/150 S	121	163,5	35	147
MCA - 500/160 S	121	173,5	35	157
MCA - 800-1000 S	131,5	214	35	197,5

MCA	Type de TD-SILENT*
MCA - 1000	1300/250
MCA - 2000	2000/315

MCA	A	Ø B	C	Ø D
MCA - 1000	164	264,5	42	248
MCA - 2000	205	330	50	312

(*) Les modèles TD-1300/250 SILENT et TD-2000/315 SILENT utilisent clapets anti-retour MCA (voir accessoires série TD).



MAR-S

Bride pour conduits rectangulaires permettant de raccorder les appareils à un conduit rectangulaire.

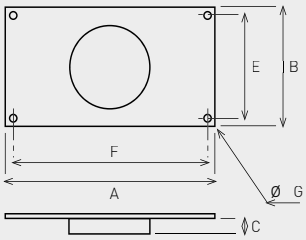

MAR-S	Type de TD-SILENT*	Dimensions nominale du conduit L x H (mm)
MAR - 250-350 S	250/100 - 350/125	224 x 140
MAR - 500 S	500/150	280 x 180
MAR - 800-1000 S	800/200-1000/200	315 x 200

MAR-S	A	B	C	E	F	Ø G
MAR - 250-350 S	264	180	33,3	160	244	9
MAR - 500 S	320	220	37	200	300	9
MAR - 800-1000 S	355	240	37	220	335	9

MAR	Type de TD-SILENT*	Dimensions nominale du conduit L x H (mm)
MAR - 1000	1300/250	400 x 250
MAR - 2000	2000/315	500 x 315

MAR	A	B	C	E	F	Ø G
MAR - 1000	440	290	42	270	420	9
MAR - 2000	540	355	52	355	520	9

(*) Les modèles TD-1300/250 SILENT et TD-2000/315 SILENT utilisent brides pour conduits rectangulaires MAR (voir accessoires série TD).



MRJ-S

Grille à placer aussi bien à l'aspiration qu'au refoulement de l'installation. Evite l'entrée de corps externes qui pourraient endommager le ventilateur.

MRJ-S	Type de TD-SILENT*
MRJ - 250-350 S	250/100 - 350/125
MRJ - 500/150-160 S	500/150 - 500/160
MRJ - 800-1000 S	800/200 - 1000/200

MRJ	Type de TD-SILENT*
MRJ - 1000	1300/250
MRJ - 2000	2000/315

(*) Les modèles TD-1300/250 SILENT et TD-2000/315 SILENT utilisent grilles MRJ (voir accessoires série TD).

ACCESSOIRES DE MONTAGE



MPC-S
Croisillon de mesure de pression à monter à l'aspiration des ventilateurs Td.

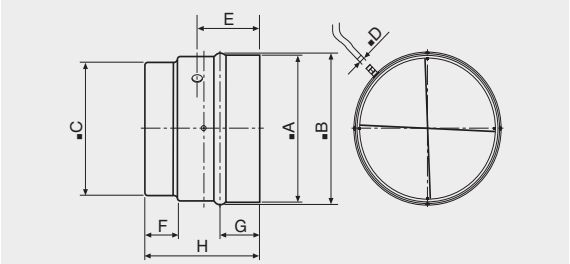

MPC-S	Type de TD-SILENT*
MPC-250 S	250/100
MPC-350 S	350/125
MPC-500/150 S	500/150 - 500/160
MPC-500/160 S	500/160
MPC-800-1000 S	800/200 - 1000/200

MPC-S	A	B	C	D	E	F	G	H
MPC-250 S	108	108,7	94,5	6	58	31,5	36,5	105,5
MPC-350 S	136	132	120	6	58	32	37	107
MPC-500/150 S	164	158	147	6	64	35	40	121
MPC-500/160 S	174	168	157	6	64	35	40	121
MPC-800-1000 S	214	208	198	6	70	35	40	132

MPC	Type de TD-SILENT*
MPC-1000	1300/250
MPC-2000	2000/315

MPC	A	B	C	D	E	F	G	H
MPC-1000	265	260	248	6	85	42	47	164
MPC-2000	329	318	312	6	106	50	55	204

(*) Les modèles TD-1300/250 SILENT et TD-2000/315 SILENT utilisent croisillons de mesure de pression MPC (voir accessoires série TD).



MBR-S
Bride de raccordement circulaire permettant le montage de deux TD-Silent en série.

MBR-S	Ø du conduit
MBR-250-350 S	125
MBR-500 S	150
MBR-800-1000 S	200

(*) Les modèles TD-1300/250 SILENT et TD-2000/315 SILENT utilisent bride de raccordement MBR (voir accessoires série TD).

ACCESSOIRES ELECTRIQUES



REGUL 2
Commutateur 2 positions / 2 vitesses.



REB
Variateurs électroniques monophasés.



CONTROL ECOWATT AC/4A
Elément de contrôle pour les systèmes de modulation des débits dans les installations de ventilation dans le tertiaire ou le résidentiel. Contrôle en continu de la vitesse des moteurs afin de s'adapter au besoin. Permet de réduire la consommation énergétique et maintenir une ambiance bien ventilée.



VAPZ
Variateurs électroniques de tension pour ventilateurs monophasés 230V 50Hz. Fonctionnent en position AUTo selon trois types d'entrées. Plage de variation de la tension entre 80V et 230V.



SCO2-A
Sonde de CO_2 et de température d'ambiance.

SCO2-AD
Sonde de CO_2 et de température d'ambiance avec affichage.

SCHT-AD
Sonde de CO_2, d'humidité relative et de température d'ambiance avec affichage.



CPFL-S / CPFL-E
Capteurs de présence. Mesure sensible aux rayonnements infra-rouge liés à la chaleur émise par le corps en mouvement. Angle de détection de 360º.



TDP-S / TDP-D / TDP-PI
Sondes de pression. Adaptées pour contrôler la pression dans les sytèmes de ventilation en pression constante. Permettent la lecture de la différence de pression entre deux points de fonctionnement et de la transformer en signal électrique apte pour les différents appareils de contôle.

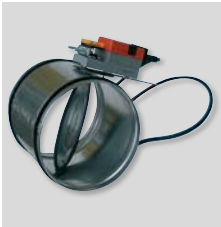

REMP
Registre motorisé proportionnel. Registre motorisé circulaire avec corps en acier galvanisé et motorisation commandée par sonde de CO_2. Adapté à la régulation et la modulation des débits. Commandé par signal proportionnel 0-10V. Associé au boîtier d'adaptation de signal "BEAs", permet d'ajuster les positions mini et maxi d'ouverture. s'utilise dans les systèmes de ventilation multi-zone type proportionnel.

TD-SILENT ECOWATT - MODELES 350 A 1000



Ventilateurs hélico-centrifuges de hauteur réduite, ultra-silencieux, certifiés par la Noise Abatement Society (Association pour la réduction du bruit). Montage dans toutes les positions. La conception unique des supports à brides de fixation permet à l'ensemble moteur-hélice d'être monté ou démonté facilement sans necessité de démonter le conduit. Isolant acoustique bi-matériel, avec enveloppe extérieure dense pour limiter l'emission du bruit rayonné par le ventilateur en fonctionnement. Joints flexibles sur les brides d'aspiration et de soufflage afin d'absorber les vibrations et maintenir un bon niveau d'étanchéité.

- Fabriqués en matéraiux thermoplastiques
- Moteurs à courant continu, type brushless EC, pour réseaux monophasés 230V±15% / 50-60Hz, IP44 avec protection thermique.
- Potentiomètre de réglage de la vitesse de rotation dans la boite à bornes
- Possibilité de piloter le caisson par un potentiomètre extérieur type REB-ECOWATT ou un signal analogique 0-10V à raccorder dans la boite à bornes.
- Installation à l'intérieur pour une température limite d'utilisation entre -20ºC et +40ºC.

TD-SILENT ECOWATT - MODELES 1300 A 2000



Ventilateurs hélico-centrifuges de hauteur réduite, ultra-silencieux, certifiés (modèle 2000) par la Noise Abatement Society (Association pour la réduction du bruit). Montage dans toutes les positions. La conception unique des supports à brides de fixation permet à l'ensemble moteur-hélice d'être monté ou démonté facilement sans necessité de démonter le conduit. Isolant acoustique intérieur de fibre de verre (M0) avec enveloppe extérieure type sandwich et bride aérodynamique pour limiter l'émission du bruit par le ventilateur en fonctionnement. Boite à bornes extérieure IP 55.

- Fabriqués en tôle d'acier protégée par peinture époxy-polyester
- Moteurs à courant continu, type brushless EC, pour réseaux monophasés 230V±15% / 50-60Hz, IP44 avec protection thermique.
- Potentiomètre de réglage de la vitesse de rotation dans la boite à bornes
- Possibilité de piloter le caisson par un potentiomètre extérieur type REB-ECOWATT ou un signal analogique 0-10V à raccorder dans la boite à bornes.
- Installation à l'intérieur pour une température limite d'utilisation entre -20ºC et +40ºC.

MODELES 350 A 1000



Hauteur réduite
La hauteur réduite de la série TD-SILENT est la meilleure solution pour les installations où l'encombrement est limité comme dans les faux-plafonds.

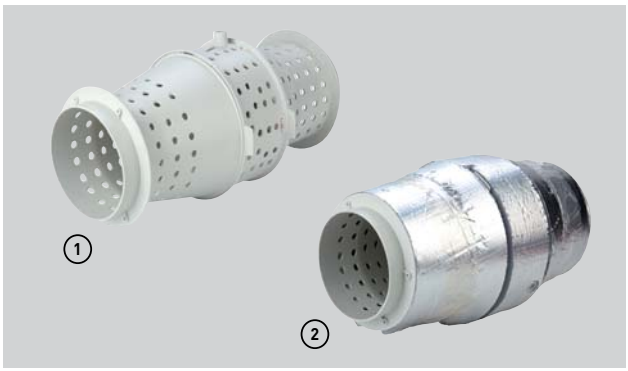

Eléments acoustiques
(1) Enveloppe interne conçue spécialement pour rediriger les ondes sonores.
(2) Isolant acoustique intérieur absorbant le bruit rayonné.





Entretien facile
La conception unique des supports à brides de fixation permet au corps moteur-hélice d'être monté ou démonté facilement sans necessité de démonter le conduit.



Boîte à bornes orientable sur 360°
Boîte à bornes orientable sur 360° pour faciliter l'entrée du câble d'alimentation.



Joint flexible
Brides de raccordement en double injection incorporant un joint flexible pour faciliter l'installation, assurer une bonne étanchéité ainsi que l'absorption des vibrations.



Pied support
Pour installation murale ou au plafond.

Facilité de montage



Desserrer et ouvrir les brides de fixation de chaque côté.





Séparer le corps moteur.



Retirer la boîte à bornes orientable.



Réaliser les connections.



Remonter l'ensemble en serrant les brides.

MODELES 1300 A 2000



Hauteur réduite
La hauteur réduite de la série TD-SILENT est la meilleure solution pour les installations où l'encombrement est limité comme dans les faux-plafonds.



Entretien facile
La conception unique des supports à brides de fixation permet au corps moteur-hélice d'être monté ou démonté facilement sans necessité de démonter le conduit.

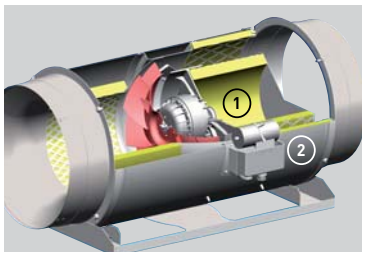



Eléments acoustiques
① Isolant acoustique intérieur de fibre de verre (A2-s1, d0).
② Enveloppe extérieure type sandwich.
③ Bride à l'aspiration aérodynamique.
④ Maille de protection de l'isolant acoustique.



Pied support
Pied support, pour installation murale ou au plafond.



Boîte à bornes étanche, IP 55
Pour faciliter l'installation et le raccordement électrique.

CARACTERISTIQUES TECHNIQUES

Modèle	Tension de contrôle (V)	Vitesse (tr/mn)	Puissance absorbée maxi. (W)	Intensité absorbée maxi. (A)	Débit maxi. (m^3/h)	Niveau de pression sonore* (dB(A))			Poids (kg)
						Aspiration	Soufflage	Rayonne	
TD-350/100-125 SILENT ECOWATT	10	2235	19	0,14	350	36	29	34	5,0
	8	2000	15	0,11	305	34	32	31	
	6	1580	10	0,07	240	28	28	26	
	4	1170	7	0,06	180	30	24	31	
TD-500/150-160 SILENT ECOWATT	10	2510	39	0,25	545	44	43	33	6,0
	8	2300	32	0,23	500	41	41	30	
	6	1800	18	0,13	390	36	35	26	
	4	1320	10	0,08	240	30	31	23	
TD-1000/200 SILENT ECOWATT	10	2470	99	0,66	1.000	46	53	34	8,7
	8	2120	64	0,46	860	42	48	31	
	6	1660	34	0,25	675	37	43	30	
	4	1220	17	0,12	485	30	34	25	
TD-1300/250 SILENT ECOWATT	10	2460	143	0,6	1.240	46	34	53	9,5
	8	2035	88	0,4	1.040	43	31	49	
	6	1645	54	0,3	810	38	30	43	
	4	1200	29	0,2	580	30	25	34	
TD-2000/315 SILENT ECOWATT	10	2520	247	1,0	1.660	52	41	57	14,0
	8	2075	146	0,6	1.380	43	31	49	
	6	1690	85	0,4	1.120	38	30	43	
	4	1230	41	0,2	790	30	25	34	

* Niveau de pression sonore, rayonné à 3 m en champ libre, avec conduits rigides à l'aspiration et au refoulement.

DIMENSIONS (mm)

TD-SILENT ECOWATT 350 à 1000

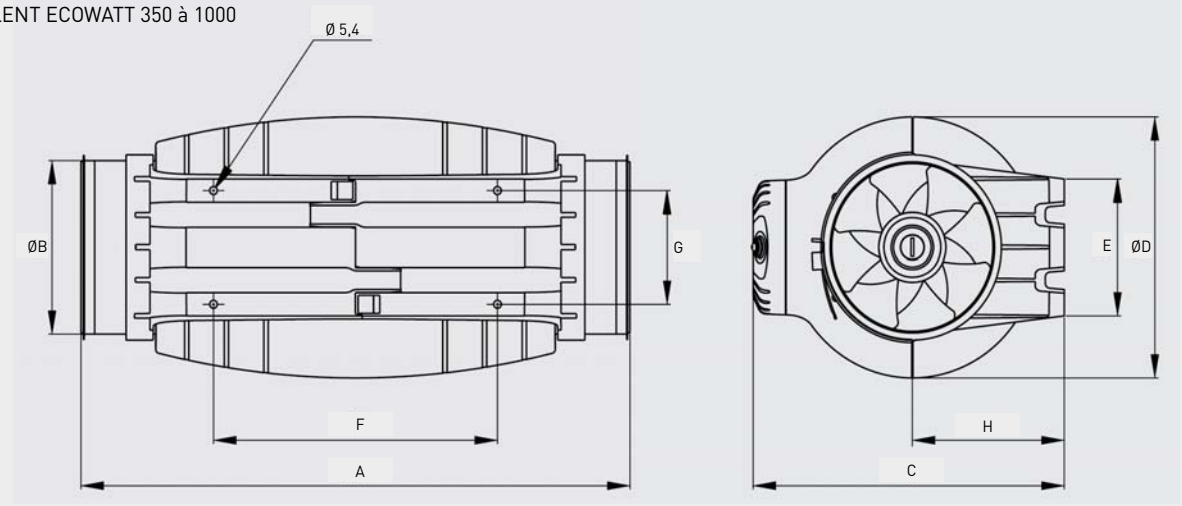

Modèle	A	ØB	C	ØD	E	F	G	H
TD-350/100	575	97	252	204	100	250	83	121
TD-350/125	462	123	252	204	100	250	83	121
TD-500/150-160*	484	147	274	221	116	250	96	134
TD-1000/200	568	198	327	264	145	340	129	164

* Un joint caoutchouc additionnel est fourni pour les installations avec des conduits en diamètre 160 mm.

TD-SILENT ECOWATT 1300 et 2000

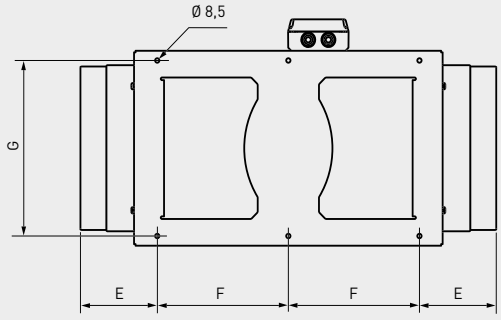

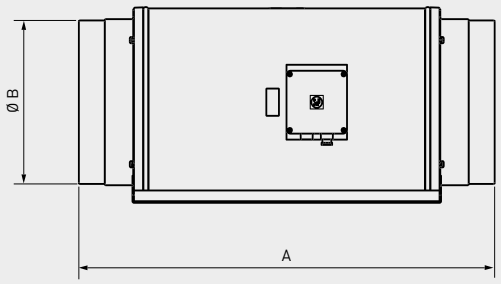

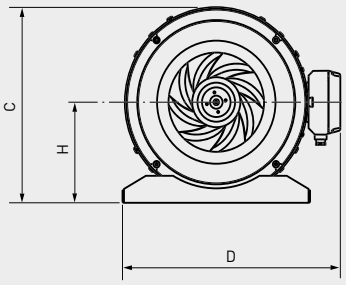

Modèle	A	B	C	D	E	F	G	H
TD-1300/250	680	248	331	387	140	200	280	171
TD-2000/315	825	312	373	432	152	260	335	192

COURBES CARACTERISTIQUES - CARACTERISTIQUES ACOUSTIQUES

- q_v: Débit en m^3/h
- p_{sf}: Pression statique en Pa
- P: Puissance absorbée en W
- SFP: Facteur spécifique de puissance en $W/m^3/s$ (courbes bleues)
- Essais aérauliques selon les Normes ISO 5801 et AMCA 210-99
- Puissance acoustique en dB(A)

TD-350/100-125 SILENT ECOWATT

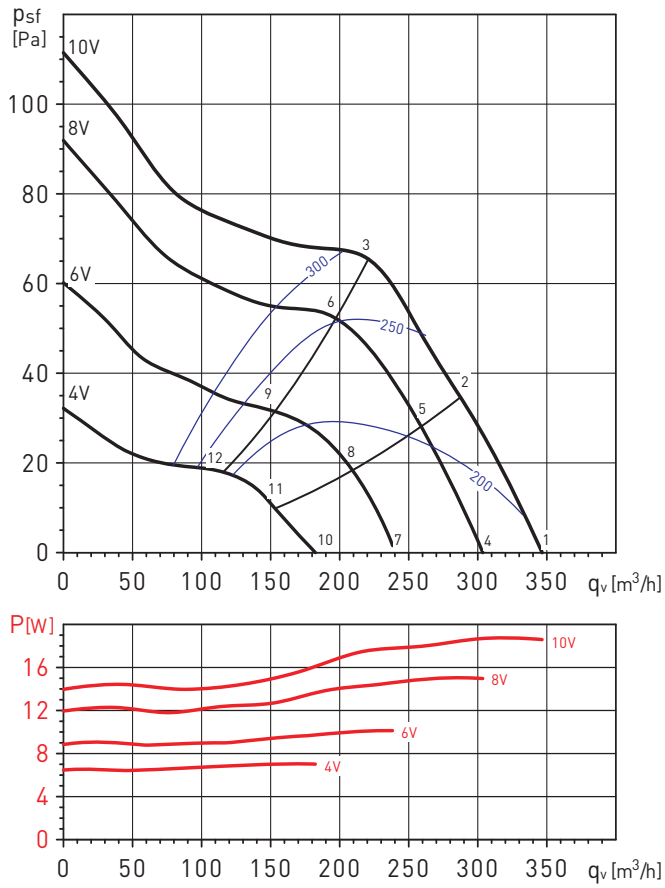

TD-350/100-125 SILENT ECOWATT		63	125	250	500	1.000	2.000	4.000	8.000	LwA
1	ASPIRATION	19	26	42	54	50	44	37	30	56
	SOUFFLAGE	33	31	41	52	50	44	37	29	55
	RAYONNE	17	25	38	48	42	35	28	19	50
2	ASPIRATION	19	25	42	54	49	43	37	29	56
	SOUFFLAGE	29	29	41	52	49	42	36	29	54
	RAYONNE	17	25	38	48	40	34	27	19	49
3	ASPIRATION	24	31	41	53	48	44	39	32	55
	SOUFFLAGE	26	33	40	51	46	41	37	30	53
	RAYONNE	22	30	38	47	40	35	29	21	49
4	ASPIRATION	25	26	44	53	47	41	34	27	55
	SOUFFLAGE	29	28	42	54	46	40	32	26	55
	RAYONNE	23	28	42	50	39	32	24	19	51
5	ASPIRATION	23	25	44	53	46	40	34	27	54
	SOUFFLAGE	25	26	41	51	45	39	33	27	52
	RAYONNE	21	27	41	50	38	31	24	19	51
6	ASPIRATION	25	29	41	53	46	42	36	29	54
	SOUFFLAGE	24	30	40	51	44	38	34	27	52
	RAYONNE	23	31	38	49	38	33	26	21	50
7	ASPIRATION	23	24	44	45	41	33	28	24	49
	SOUFFLAGE	27	28	47	42	40	31	26	24	49
	RAYONNE	20	28	44	41	34	23	21	22	46
8	ASPIRATION	23	26	44	44	40	32	28	24	48
	SOUFFLAGE	23	28	45	42	39	30	26	24	48
	RAYONNE	20	30	44	40	33	22	21	22	46
9	ASPIRATION	23	28	42	45	42	37	31	25	49
	SOUFFLAGE	23	29	43	44	39	32	29	25	47
	RAYONNE	21	32	42	41	34	27	23	22	45
10	ASPIRATION	19	23	49	43	36	24	26	23	50
	SOUFFLAGE	18	23	37	43	36	25	24	23	45
	RAYONNE	23	26	51	38	32	18	23	23	51
11	ASPIRATION	18	23	49	43	35	24	25	23	50
	SOUFFLAGE	19	23	37	42	35	23	24	23	44
	RAYONNE	23	26	51	38	31	18	23	23	51
12	ASPIRATION	26	24	48	43	35	26	25	24	49
	SOUFFLAGE	19	23	36	41	35	24	24	23	43
	RAYONNE	31	27	50	38	31	20	23	23	51

COURBES CARACTERISTIQUES - CARACTERISTIQUES ACOUSTIQUES

- q_v: Débit en m^3/h
- p_{sf}: Pression statique en Pa
- P: Puissance absorbée en W
- SFP: Facteur spécifique de puissance en $W/m^3/s$ (courbes bleues)
- Essais aérauliques selon les Normes ISO 5801 et AMCA 210-99
- Puissance acoustique en dB(A)

TD-500/150-160 SILENT ECOWATT

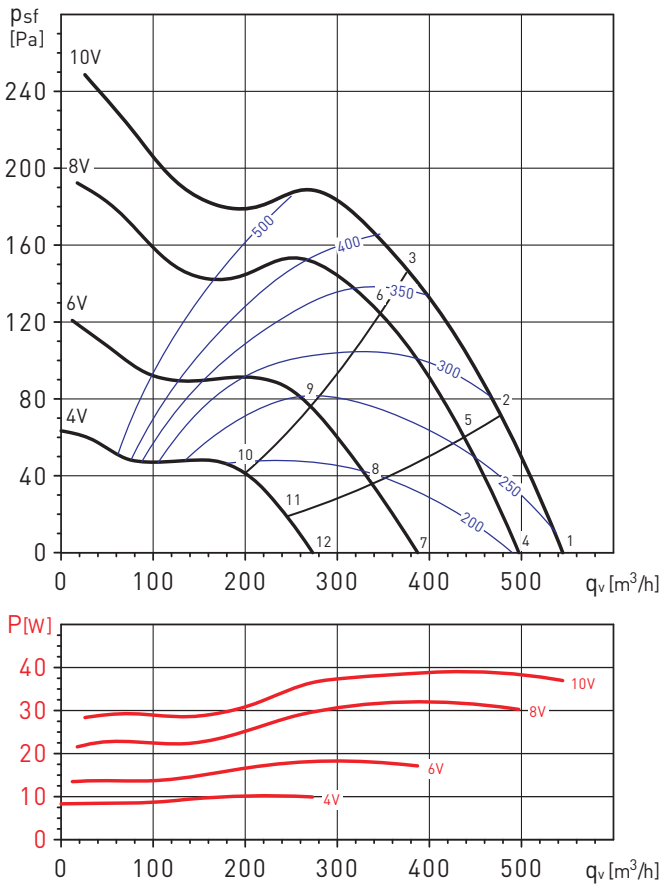

TD-500/150-160 SILENT ECOWATT		63	125	250	500	1.000	2.000	4.000	8.000	LwA
1	ASPIRATION	22	33	52	60	60	60	54	45	65
	SOUFFLAGE	37	36	53	61	60	55	49	42	64
	RAYONNE	10	27	45	50	49	46	41	31	54
2	ASPIRATION	22	30	50	59	59	59	50	42	64
	SOUFFLAGE	35	33	52	60	59	52	45	38	63
	RAYONNE	11	24	43	49	48	44	37	29	53
3	ASPIRATION	21	29	51	59	57	55	49	43	63
	SOUFFLAGE	30	29	51	59	57	50	44	38	62
	RAYONNE	10	23	45	49	47	41	36	29	53
4	ASPIRATION	22	31	48	56	58	58	50	41	63
	SOUFFLAGE	33	33	50	57	58	53	46	38	62
	RAYONNE	23	28	41	47	47	44	39	27	52
5	ASPIRATION	24	28	47	54	56	57	47	38	61
	SOUFFLAGE	31	30	50	57	57	50	42	34	61
	RAYONNE	25	25	39	46	45	43	36	25	50
6	ASPIRATION	23	28	45	53	55	51	45	38	59
	SOUFFLAGE	25	28	49	54	54	46	40	33	58
	RAYONNE	23	24	38	44	45	37	34	25	49
7	ASPIRATION	26	28	43	51	54	55	42	32	58
	SOUFFLAGE	25	27	45	51	54	51	37	29	57
	RAYONNE	14	22	37	42	45	40	29	20	48
8	ASPIRATION	30	25	42	50	53	49	39	31	56
	SOUFFLAGE	25	26	44	50	52	42	33	27	55
	RAYONNE	19	20	36	40	44	34	27	19	46
9	ASPIRATION	32	29	41	49	51	43	37	29	54
	SOUFFLAGE	24	26	44	49	49	39	32	26	53
	RAYONNE	20	24	36	40	43	28	24	17	45
10	ASPIRATION	19	25	37	49	46	37	29	25	51
	SOUFFLAGE	19	25	37	49	46	37	29	25	51
	RAYONNE	26	25	36	40	41	24	21	22	44
11	ASPIRATION	20	25	37	49	44	34	28	25	50
	SOUFFLAGE	19	26	40	50	44	29	25	24	51
	RAYONNE	27	26	36	39	39	21	20	22	43
12	ASPIRATION	19	26	37	50	41	31	27	24	51
	SOUFFLAGE	21	26	40	50	44	28	24	24	51
	RAYONNE	27	27	36	41	36	19	18	21	43

COURBES CARACTERISTIQUES - CARACTERISTIQUES ACOUSTIQUES

- q_v: Débit en m^3/h
- p_{sf}: Pression statique en Pa
- P: Puissance absorbée en W
- SFP: Facteur spécifique de puissance en $W/m^3/s$ (courbes bleues)
- Essais aérauliques selon les Normes ISO 5801 et AMCA 210-99
- Puissance acoustique en dB(A)

TD-1000/200 SILENT ECOWATT

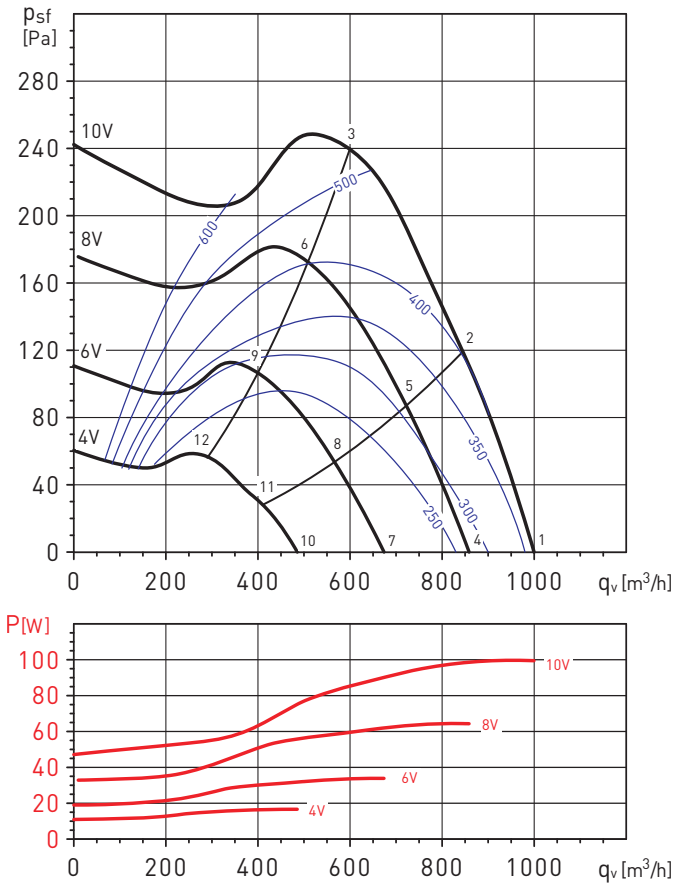

TD-1000/200 SILENT ECOWATT		63	125	250	500	1.000	2.000	4.000	8.000	LwA
1	ASPIRATION	29	42	60	58	62	60	56	48	67
	SOUFFLAGE	35	45	61	67	72	65	55	45	74
	RAYONNE	21	29	43	48	51	47	39	36	55
2	ASPIRATION	30	43	58	58	61	59	54	48	66
	SOUFFLAGE	30	46	61	68	71	63	53	44	73
	RAYONNE	22	29	41	48	51	46	37	36	54
3	ASPIRATION	36	48	60	59	58	57	52	44	65
	SOUFFLAGE	33	52	64	67	68	61	51	41	71
	RAYONNE	28	35	44	49	47	44	35	32	53
4	ASPIRATION	28	40	59	54	59	56	51	43	64
	SOUFFLAGE	29	42	60	62	67	59	49	39	69
	RAYONNE	22	25	40	39	50	44	38	35	52
5	ASPIRATION	29	40	57	55	57	54	49	43	62
	SOUFFLAGE	27	43	59	62	65	58	47	38	68
	RAYONNE	23	25	39	40	48	42	36	35	51
6	ASPIRATION	34	45	57	56	54	53	48	40	62
	SOUFFLAGE	30	48	60	62	63	56	46	36	67
	RAYONNE	28	30	38	42	45	41	34	31	48
7	ASPIRATION	26	36	52	52	55	49	44	36	58
	SOUFFLAGE	27	39	60	57	60	54	43	33	64
	RAYONNE	20	19	40	41	50	37	32	31	51
8	ASPIRATION	26	37	51	51	52	47	43	36	57
	SOUFFLAGE	28	40	57	57	58	52	41	33	63
	RAYONNE	21	20	40	41	48	36	31	31	50
9	ASPIRATION	30	41	52	51	50	46	40	34	56
	SOUFFLAGE	28	46	55	56	57	50	38	31	61
	RAYONNE	25	24	40	40	46	34	28	29	48
10	ASPIRATION	23	34	45	47	45	40	34	30	51
	SOUFFLAGE	24	41	48	50	50	44	33	29	55
	RAYONNE	14	22	37	44	42	32	30	29	47
11	ASPIRATION	24	34	45	45	44	39	34	30	50
	SOUFFLAGE	33	40	48	49	49	43	33	29	54
	RAYONNE	14	22	37	41	40	31	30	29	45
12	ASPIRATION	26	37	45	43	43	37	32	30	49
	SOUFFLAGE	26	41	48	47	48	41	31	29	53
	RAYONNE	17	25	36	39	39	29	27	29	44

COURBES CARACTERISTIQUES - CARACTERISTIQUES ACOUSTIQUES

- q_v: Débit en m^3/h
- p_{sf}: Pression statique en Pa
- P: Puissance absorbée en W
- SFP: Facteur spécifique de puissance en $W/m^3/s$ (courbes bleues)
- Essais aérauliques selon les Normes ISO 5801 et AMCA 210-99
- Puissance acoustique en dB(A)

TD-1300/250 SILENT ECOWATT

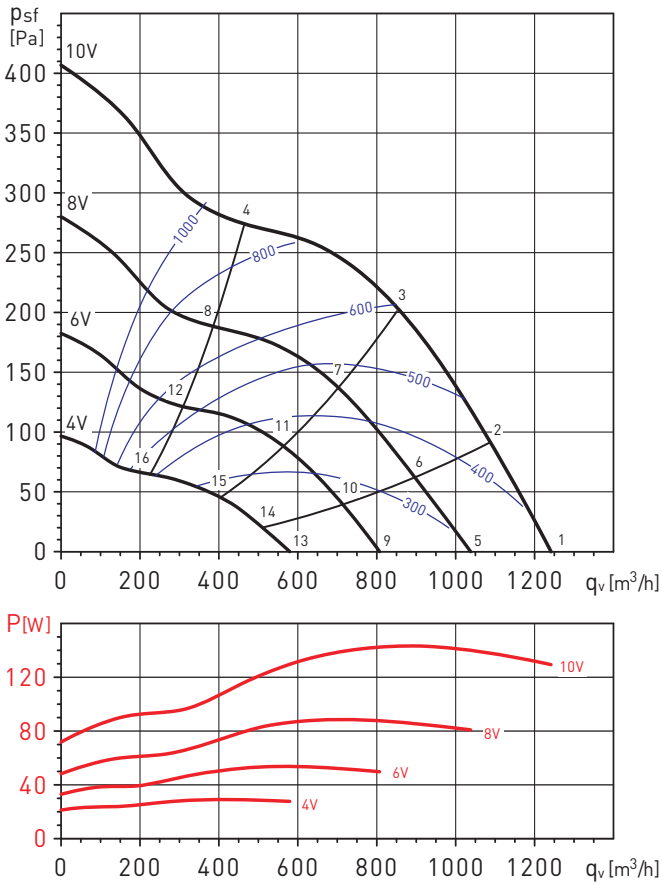

TD-1300/250 SILENT ECOWATT		63	125	250	500	1.000	2.000	4.000	8.000	LwA
1	ASPIRATION	29	42	60	58	62	60	56	48	67
	SOUFFLAGE	35	45	61	67	72	65	55	45	74
	RAYONNE	21	29	43	48	51	47	39	36	55
2	ASPIRATION	30	42	58	58	62	59	55	48	66
	SOUFFLAGE	32	45	61	67	71	64	54	45	73
	RAYONNE	22	29	42	48	51	46	38	36	54
3	ASPIRATION	33	45	59	58	59	58	53	46	65
	SOUFFLAGE	32	49	62	67	69	62	52	43	72
	RAYONNE	25	32	43	49	49	45	36	34	53
4	ASPIRATION	36	48	60	59	58	57	52	44	65
	SOUFFLAGE	33	52	64	67	68	61	51	41	71
	RAYONNE	28	35	44	49	47	44	35	32	53
5	ASPIRATION	28	40	59	54	59	56	51	43	64
	SOUFFLAGE	29	42	60	62	67	59	49	39	69
	RAYONNE	22	25	40	39	50	44	38	35	52
6	ASPIRATION	28	40	58	55	58	54	50	43	63
	SOUFFLAGE	28	43	60	62	66	58	48	38	69
	RAYONNE	23	25	39	40	49	43	37	35	51
7	ASPIRATION	31	43	57	56	56	53	49	41	62
	SOUFFLAGE	29	46	60	63	64	57	47	37	68
	RAYONNE	26	28	39	42	47	41	35	33	49
8	ASPIRATION	34	45	56	56	53	52	47	39	61
	SOUFFLAGE	30	48	59	62	62	56	45	35	66
	RAYONNE	28	30	38	41	44	40	34	31	48
9	ASPIRATION	26	36	52	52	55	49	44	36	58
	SOUFFLAGE	27	39	60	57	60	54	43	33	64
	RAYONNE	20	19	40	41	50	37	32	31	51
10	ASPIRATION	26	37	52	52	53	48	44	36	58
	SOUFFLAGE	27	40	58	57	59	53	42	33	63
	RAYONNE	21	20	40	41	49	36	31	31	50
11	ASPIRATION	29	40	52	52	52	48	43	36	58
	SOUFFLAGE	28	43	57	57	58	52	41	32	63
	RAYONNE	23	23	40	41	47	36	30	30	49
12	ASPIRATION	31	42	52	51	50	46	40	33	56
	SOUFFLAGE	28	47	55	56	56	50	38	31	61
	RAYONNE	26	25	40	40	46	34	28	28	48
13	ASPIRATION	23	34	45	47	45	40	34	30	51
	SOUFFLAGE	24	41	48	50	50	44	33	29	55
	RAYONNE	14	22	37	44	42	32	30	29	47
14	ASPIRATION	24	34	45	45	44	39	34	30	50
	SOUFFLAGE	30	41	48	49	49	43	33	29	54
	RAYONNE	14	22	37	42	40	31	30	29	45
15	ASPIRATION	25	35	45	44	43	38	34	30	50
	SOUFFLAGE	30	40	48	49	49	42	32	29	54
	RAYONNE	16	23	37	40	40	30	29	29	44
16	ASPIRATION	26	37	44	43	42	36	32	30	49
	SOUFFLAGE	26	41	47	47	47	40	30	29	52
	RAYONNE	16	25	36	39	38	29	27	29	43

COURBES CARACTERISTIQUES - CARACTERISTIQUES ACOUSTIQUES

- q_v: Débit en m^3/h
- p_{sf}: Pression statique en Pa
- P: Puissance absorbée en W
- SFP: Facteur spécifique de puissance en $W/m^3/s$ (courbes bleues)
- Essais aérauliques selon les Normes ISO 5801 et AMCA 210-99
- Puissance acoustique en dB(A)

TD-2000/315 SILENT ECOWATT

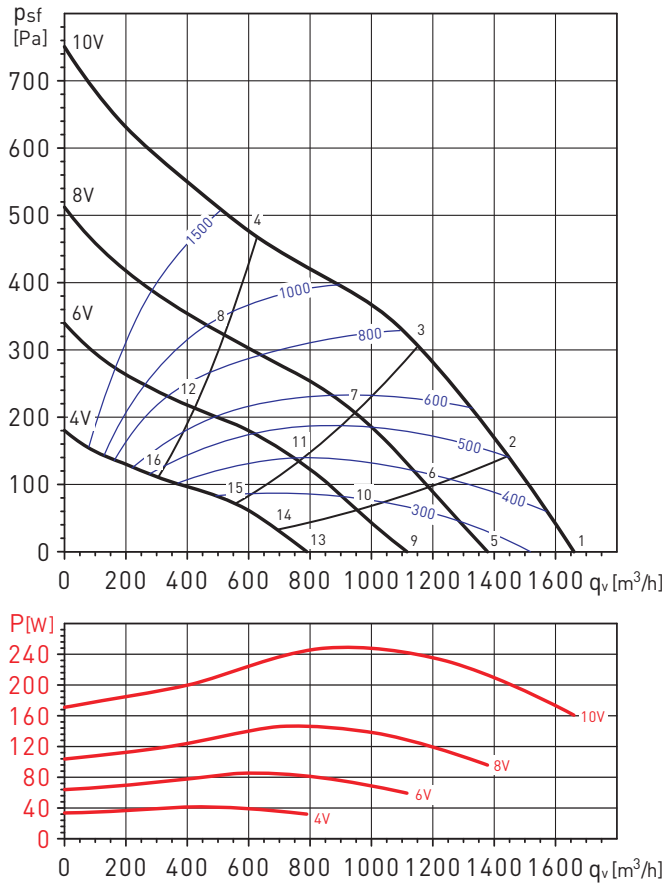

TD-2000/315 SILENT ECOWATT		63	125	250	500	1.000	2.000	4.000	8.000	LwA
1	ASPIRATION	35	50	64	63	68	64	57	52	71
	SOUFFLAGE	37	54	64	70	74	66	52	48	76
	RAYONNE	22	37	48	48	57	54	45	39	60
2	ASPIRATION	35	51	66	64	68	64	58	52	72
	SOUFFLAGE	35	55	65	71	74	66	51	48	77
	RAYONNE	22	38	51	49	58	54	46	39	61
3	ASPIRATION	37	54	71	64	68	64	58	52	74
	SOUFFLAGE	35	59	70	72	72	65	50	47	77
	RAYONNE	24	42	56	49	58	54	46	39	61
4	ASPIRATION	44	59	67	63	64	60	55	49	71
	SOUFFLAGE	40	65	66	70	69	61	49	47	74
	RAYONNE	32	46	52	48	53	51	43	36	58
5	ASPIRATION	32	47	61	59	63	58	52	44	67
	SOUFFLAGE	31	51	60	65	70	60	46	41	72
	RAYONNE	21	34	42	45	52	48	40	32	55
6	ASPIRATION	33	50	63	59	63	58	53	45	63
	SOUFFLAGE	30	54	62	66	69	60	45	41	69
	RAYONNE	21	36	44	45	52	48	41	33	51
7	ASPIRATION	34	60	63	59	63	58	53	45	62
	SOUFFLAGE	32	62	64	67	67	59	44	40	68
	RAYONNE	23	46	45	45	52	48	40	33	49
8	ASPIRATION	40	54	63	55	58	54	49	42	65
	SOUFFLAGE	36	60	62	64	63	56	43	41	69
	RAYONNE	28	40	44	41	47	44	37	29	51
9	ASPIRATION	30	45	57	55	58	53	46	37	62
	SOUFFLAGE	28	49	58	61	65	54	39	34	67
	RAYONNE	22	33	40	42	47	42	34	26	50
10	ASPIRATION	31	47	59	56	58	54	48	39	58
	SOUFFLAGE	27	51	58	62	64	54	39	35	63
	RAYONNE	23	35	42	42	47	43	35	28	50
11	ASPIRATION	32	52	60	55	58	53	47	39	58
	SOUFFLAGE	30	58	57	62	61	54	38	34	63
	RAYONNE	24	40	43	42	47	43	35	28	49
12	ASPIRATION	39	50	57	51	53	50	44	36	60
	SOUFFLAGE	35	54	56	59	58	51	38	35	63
	RAYONNE	31	38	40	37	42	39	31	24	47
13	ASPIRATION	28	41	50	49	48	45	36	30	55
	SOUFFLAGE	26	46	48	54	52	45	32	30	58
	RAYONNE	20	28	35	39	38	35	28	26	43
14	ASPIRATION	29	44	52	49	49	45	37	30	50
	SOUFFLAGE	26	47	50	54	52	45	32	30	54
	RAYONNE	21	30	37	38	38	35	29	27	45
15	ASPIRATION	33	47	52	48	50	45	37	31	50
	SOUFFLAGE	28	49	52	54	52	45	32	30	54
	RAYONNE	24	33	38	37	39	35	29	27	44
16	ASPIRATION	37	43	48	46	45	43	35	30	53
	SOUFFLAGE	32	47	48	51	49	42	32	30	55
	RAYONNE	28	29	34	35	34	33	27	26	41

ACCESSOIRES ELECTRIQUES



REB-ECOWATT
Commande de vitesse à distance
Permet le contrôle de la vitesse du ventilateur en continu, manuellement et à distance.



CONTROL ECOWATT AC/DC
Elément de contrôle pour les systèmes de modulation des débits dans les installations de ventilation dans le tertiaire ou le résidentiel. Contrôle en continu de la vitesse des moteurs afin de s'adapter au besoin. Permet de réduire la consommation énergétique et maintenir une ambiance bien ventilée.



SCO2-A
Sonde de CO_2 et de température d'ambiance.
SCO2-AD
Sonde de CO_2 et de température d'ambiance avec affichage.
SCHT-AD
Sonde de CO_2, d'humidité relative et de température d'ambiance avec affichage.



CPFL-S / CPFL-E
Capteurs de présence
Mesure sensible aux rayonnements infra-rouge liés à la chaleur émise par le corps en mouvement. Angle de détection de 360º.



TDP-S / TDP-D / TDP-PI
Sondes de pression
Adaptées pour contrôler la pression dans les sytèmes de ventilation en pression constante. Permettent la lecture de la différence de pression entre deux points de fonctionnement et de la transformer en signal électrique apte pour les différents appareils de contôle.



REMP
Registre motorisé proportionnel
Registre motorisé circulaire avec corps en acier galvanisé et motorisation commandée par sonde de CO_2. Adapté à la régulation et la modulation des débits. Commandé par signal proportionnel 0-10V. Associé au boîtier d'adaptation de signal "BEAS", permet d'ajuster les positions mini et maxi d'ouverture. S'utilise dans les systèmes de ventilation multi-zone type proportionnel.



DÉBIT CONSTANT

Ventilateurs hélico-centrifuges de hauteur réduite, ultra-silencieux, certifiés par la Noise Abatement Society (Association pour la réduction du bruit). Montage dans toutes les positions.
La conception unique des supports à brides de fixation permet à l'ensemble moteur-hélice d'être monté ou démonté facilement sans necessité de démonter le conduit. Isolant acoustique bi-matériel, avec enveloppe extérieure dense pour limiter l'emission du bruit rayonné par le ventilateur en fonctionnement. Joints flexibles sur les brides d'aspiration et de soufflage afin d'absorber les vibrations et maintenir un bon niveau d'étanchéité.

- Fabriqués en matéraiux thermoplastiques.
- Moteurs à courant continu, type brushless EC, pour réseaux monophasés 230V±15% / 50-60Hz, IP44 avec protection thermique.
- Potentiomètre de réglage de la vitesse de rotation dans la boite à bornes.

Intègre une sonde de débit permettant d'obtenir un système à débit constant (CAV). Réglage de la consigne de débit dans la boite à bornes.
Possibilité de piloter le caisson par un signal analogique 0-10V à raccorder dans la boite à bornes.
Installation à l'intérieur pour une température limite d'utilisation entre -20°C et +40°C.

Système CAV conventionnel


Sonde


Contrôle

+


TD-SILENT

NOUVEAU
TD-SILENT ECOWATT CAV



Toute l'installation dans un appareil
Permet de réaliser un débit constant grâce à une sonde intégrée contrôlant la vitesse du ventilateur sans besoin d'accessoire supplémentaires.



Hauteur réduite
La hauteur réduite de la série TD-SILENT est la meilleure solution pour les installations où l'encombrement est limité comme dans les faux-plafonds.

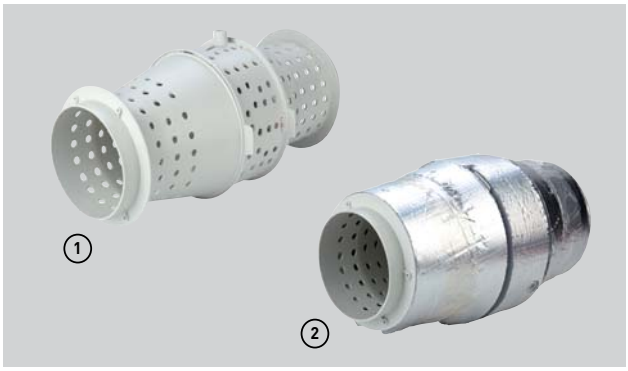

Eléments acoustiques
(1) Enveloppe interne conçue spécialement pour rediriger les ondes sonores.
(2) Isolant acoustique intérieur absorbant le bruit rayonné.





Entretien facile
La conception unique des supports à brides de fixation permet au corps moteur-hélice d'être monté ou démonté facilement sans necessité de démonter le conduit.



Boîte à bornes orientable sur 360°
Boîte à bornes orientable sur 360° pour faciliter l'entrée du câble d'alimentation.



Joint flexible
Brides de raccordement en double injection incorporant un joint flexible pour faciliter l'installation, assurer une bonne étanchéité ainsi que l'absorption des vibrations.



Pied support
Pour installation murale ou au plafond.

Facilité de montage



Desserrer et ouvrir les brides de fixation de chaque côté.





Séparer le corps moteur.



Retirer la boîte à bornes orientable.



Réaliser les connections.



Remonter l'ensemble en serrant les brides.

TECHNICAL CHARACTERISTICS

Modèle	Tension (V)	Puissance absorbée maxi. (W)		Intensité absorbée maxi. (A)		Débit maxi. (m^3/h)		Niveau de pression sonore* LpA à 3 m (dB(A))						Poids (kg)
								Aspiration		Soufflage		Rayonne		
		Min.	Max.	Min.	Max.	Min.	Max.	Min.	Max.	Min.	Max.	Min.	Max.	
TD-500/150-160 SILENT ECOWATT CAV	230	5	40	0,05	0,3	150	400	30	44	23	33	31	43	6
TD-1000/200 SILENT ECOWATT CAV	230	10	100	0,1	0,65	200	800	30	46	25	34	34	53	8,7

* Niveau de pression sonore, rayonné à 3 m en champ libre.

COURBES CARACTERISTIQUES - CARACTERISTIQUES ACOUSTIQUES

- q_v: Débit en m^3/h
- p_{sf}: Pression statique en Pa
- P: Puissance absorbée en W
- SFP: Facteur spécifique de puissance en $W/m^3/s$ (courbes bleues)
- Essais aérauliques selon les Normes ISO 5801 et AMCA 210-99
- Puissance acoustique en dB(A)

TD-500/150-160 SILENT ECOWATT CAV

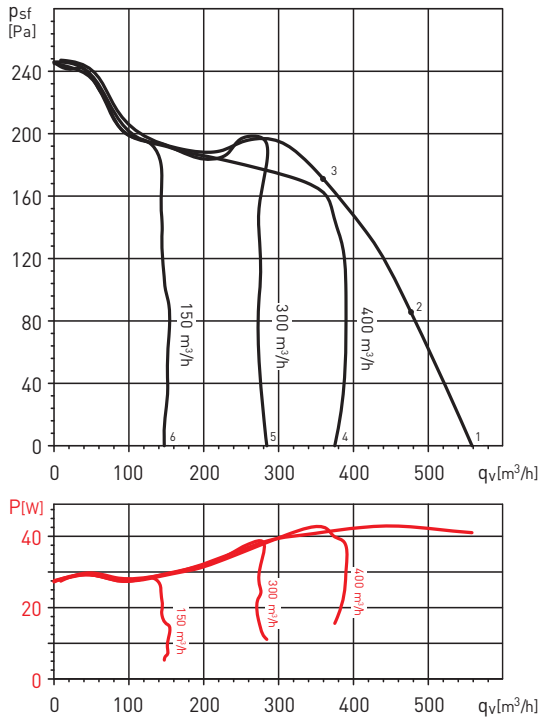

TD-500/150-160 SILENT ECOWATT CAV		63	125	250	500	1000	2000	4000	8000	LwA
1	ASPIRATION	22	33	52	60	60	60	54	45	65
	SOUFFLAGE	37	36	53	61	60	55	49	42	64
	RAYONNE	10	27	45	50	49	46	41	31	54
2	ASPIRATION	22	30	50	59	59	59	50	42	64
	SOUFFLAGE	35	33	52	60	59	52	45	38	63
	RAYONNE	11	24	43	49	48	44	37	29	53
3	ASPIRATION	21	29	51	59	57	55	49	43	63
	SOUFFLAGE	30	29	51	59	57	50	44	38	62
	RAYONNE	10	23	45	49	47	41	36	29	53
4	ASPIRATION	26	28	43	51	54	55	42	32	58
	SOUFFLAGE	25	27	45	51	54	51	37	29	57
	RAYONNE	14	22	37	42	45	40	29	20	48
5	ASPIRATION	19	26	37	50	41	31	27	24	51
	SOUFFLAGE	21	26	40	50	44	28	24	24	51
	RAYONNE	27	27	36	41	36	19	18	21	43
6	ASPIRATION	19	26	37	50	41	31	27	24	50
	SOUFFLAGE	21	26	40	50	44	28	24	24	50
	RAYONNE	27	27	36	41	36	19	18	21	43

TD-1000/200 SILENT ECOWATT CAV

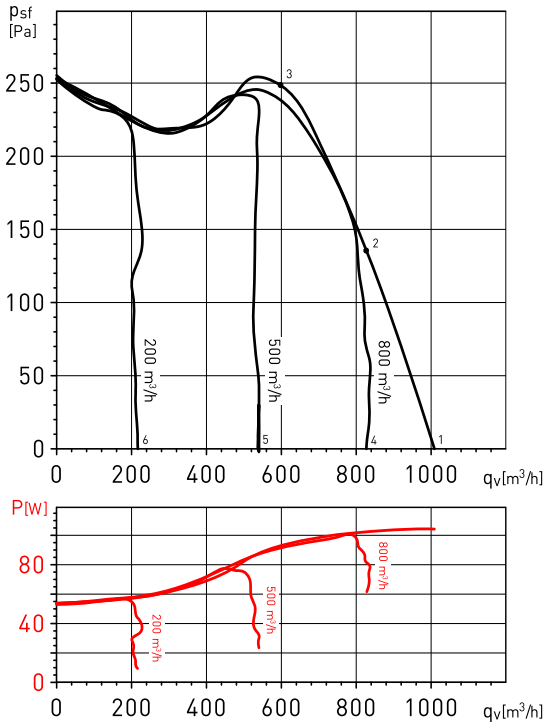

TD-1000/200 SILENT ECOWATT CAV		63	125	250	500	1000	2000	4000	8000	LwA
1	ASPIRATION	29	42	60	58	62	60	56	48	67
	SOUFFLAGE	35	45	61	67	72	65	55	45	74
	RAYONNE	21	29	43	48	51	47	39	36	55
2	ASPIRATION	30	43	58	58	61	59	54	48	66
	SOUFFLAGE	30	46	61	68	71	63	53	44	73
	RAYONNE	22	29	41	48	51	46	37	36	54
3	ASPIRATION	36	48	60	59	58	57	52	44	65
	SOUFFLAGE	33	52	64	67	68	61	51	41	71
	RAYONNE	28	35	44	49	47	44	35	32	53
4	ASPIRATION	28	40	59	54	59	56	51	43	64
	SOUFFLAGE	29	42	60	62	67	59	49	39	69
	RAYONNE	22	25	40	39	50	44	38	35	52
5	ASPIRATION	26	36	52	52	55	49	44	36	58
	SOUFFLAGE	27	39	60	57	60	54	43	33	64
	RAYONNE	20	19	40	41	50	37	32	31	51
6	ASPIRATION	24	34	45	45	44	39	34	30	50
	SOUFFLAGE	33	40	48	49	49	43	33	29	54
	RAYONNE	14	22	37	41	40	31	30	29	45

DIMENSIONS (mm)

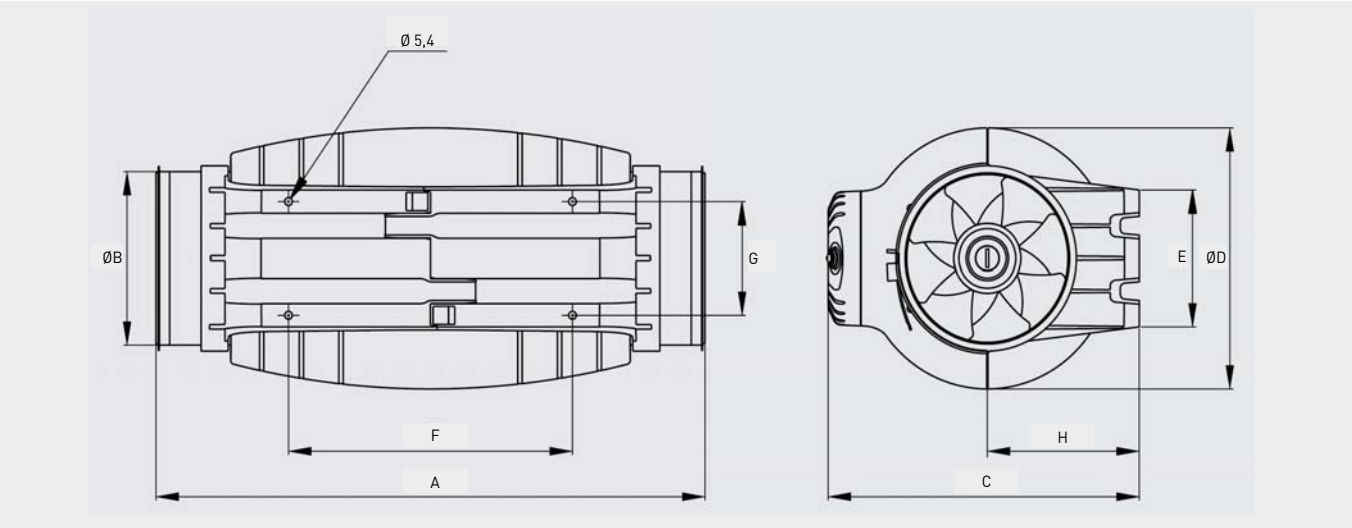

Modèle	A	ØB	C	ØD	E	F	G	H
TD-500/150-160*	484	147	274	221	116	250	96	134
TD-1000/200	568	198	327	264	145	340	129	164

* Un joint caoutchouc additionnel est fourni pour les installations avec des conduits en diamètre 160 mm.

ACCESSOIRES ELECTRIQUES



REB-ECOWATT
Commande de vitesse à distance
Permet le contrôle de la vitesse du ventilateur en continu, manuellement et à distance.



CONTROL ECOWATT BASIC
Commande de vitesse et marche/arrêt.



CONTROL ECOWATT AC/DC
Elément de contrôle pour les systèmes de modulation des débits dans les installations de ventilation dans le tertiaire ou le résidentiel. Contrôle en continu de la vitesse des moteurs afin de s'adapter au besoin. Permet de réduire la consommation énergétique et maintenir une ambiance bien ventilée.



SCO2-A
Sonde de CO_2 et de température d'ambiance.
SCO2-AD
Sonde de CO_2 et de température d'ambiance avec affichage.
SCHT-AD
Sonde de CO_2, d'humidité relative et de température d'ambiance avec affichage.



CPFL-S / CPFL-E
Capteurs de présence
Mesure sensible aux rayonnements infra-rouge liés à la chaleur émise par le corps en mouvement. Angle de détection de 360º.





Ventilateurs hélico-centrifuges de hauteur réduite fabriqués en matériaux plastiques (jusqu'au modèle 800) ou en tôle d'acier protégée par une peinture époxy polyester pour les modèles supérieurs. Montage dans toutes les positions. La conception unique des supports à brides de fixation permet à l'ensemble moteur-hélice d'être monté ou démonté facilement sans necessité de démonter le conduit.

Moteurs

Modéles 160 à 2000: Moteurs IP 44, classe B avec roulements à billes et protection thermique intégrée (1).
2 vitesses, variable en standard. 1 vitesse, non variable sur version temporisée.
Tension d'alimentation:
Monophasée 230V 50Hz (modèles 160 à 350).
Monophasée 230V 50/60Hz (modèles 500 à 2000).

Modèles 4000 à 6000: Moteurs IP 54, classe F avec roulements à billes et protection thermique intégrée.
1 vitesse variable en standard.
Tension d'alimentation:
Monophasée 230V 50/60Hz.
Triphasée 400V50/60Hz (modèle 4000) ou 400V-50Hz (modèle 6000).

(1) Pour les TD 160, 250 et 350: type fusible. Pour les autres modèles: à réarmement manuel type PTC.

Autres données

La temporisation des modèles MIXVENT TD-T est réglabe de 1 à 30 minutes.
Ces modèles ont un moteur à 1 vitesse, non réglable. Les modèles triphasés sont réglables par variateur de fréquence.

ErP OK

La grande amplitude de gamme de la série MIXVENT-TD lui permet d'être une solution efficace pour tous les types d'installations de ventilation à usage domestique ou commercial.



HAUTEUR REDUITE



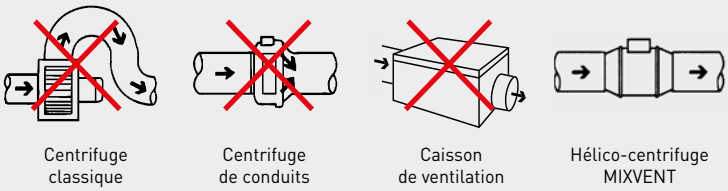

La hauteur réduite de la série TD-MIXVENT est la meilleure solution pour les installations où l'encombrement est limité comme dans les faux-plafonds.

FACILITE DE MONTAGE


Fixer le support.


Insérer le corps moteur-hélice.


Réaliser les connections.


Raccorder les conduits.

ENTRETIEN FACILE

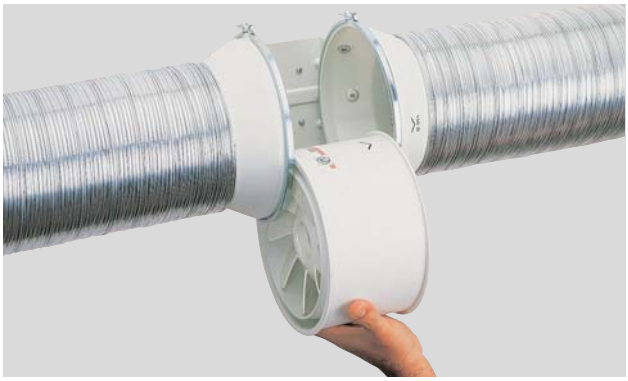

La conception unique des supports à brides de fixation permet au corps moteur-hélice d'être monté ou démonté facilement sans necessité de démonter le conduit.

FLEXIBILITE POUR LE MONTAGE

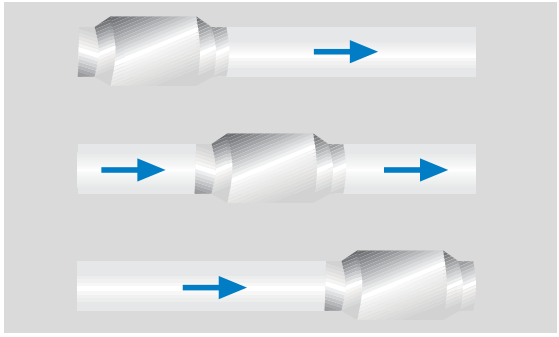

Peut être monté à n'importe quel point du conduit.

MODELES TD-MIXVENT-T



Les modèles MIXVENT TD-T (160 au 800) incorporent une temporisation réglable entre 1 et 30 minutes. Fournis avec moteur 1 vitesse n'acceptant pas la variation de vitesse.

MODELE 160



Les modèles TD-160/100N SILENT sont particulièrement silencieux. En effet, le moteur est monté sur silent-blocks absorbant les vibrations générées par le moteur.

CARATERISTIQUES CONSTRUCTIVES

	160	250	350	500	800	800N	1000	1300	2000	4000	6000
CORPS EN POLYPROPYLÈNE	●	●	●	●	●	●					
CORPS EN ACIER	●						●	●	●	●	●
HÉLICE EN ABS	●	●	●	●	●	●					
HÉLICE EN ALUMINIUM							●	●	●	●	●(1)
CLASSE DE PROTECTION	II	II	II	II	II	II	I	I	I	I	I
PROTECTION THERMIQUE TYPE FUSIBLE	●	●	●								
PROTECTION THERMIQUE À RÉARMEMENT MANUEL (PTC)				●	●	●	●	●	●	●	●
ROULEMENTS À BILLES GRAISSÉS À VIE	●	●	●	●	●	●	●	●	●	●	●
MOTEUR 1 VITESSE, VARIABLE										●	●
MOTEUR 2 VITESSES, VARIABLE (2)	●	●	●	●	●	●	●	●	●		

(1) Injection aluminium une seule pièce.
(2) Le modèle avec temporisation (TD-MIXVENT-T) ne sont pas variables en vitesse.

CARATERISTIQUES TECHNIQUES

TD-MIXVENT	Vitesse (tr/mn)	Puissance absorbée maxi. (W)	Intensité absorbée maxi. (A)	Débit maxi. (m^3/h)	Niveau pression sonore* (dB(A))	Température min./max. (°C)	Poids (kg)	Ø Conduit (mm)	Commutateur 3 positions	Variateur de vitesse possible
TD-160/100 N SILENT	2400	29	0,17	180	24	-20/+40	1,4	100	COM-2 REGUL-2	RMB-1,5 REB-1
	2200	18	0,11	150	22					
TD-250/100	2140	28	0,12	250	34	-20/+40	2	100	COM-2 REGUL-2	RMB-1,5 REB-1
	1700	22	0,1	200	28					
TD-350/125	2050	25	0,11	330	33	-20/+40	2	125	COM-2 REGUL-2	RMB-1,5 REB-1
	1590	20	0,09	250	28					
TD-500/150 3V	2590	53	0,21	560	35	-20/+60	2,7	150	COM-3 INTER 4P	RMB-1,5 REB-1
	2150	44	0,19	470	31					
	1820	41	0,18	390	26					
TD-500/160 3V	2590	53	0,21	560	35	-20/+60	2,7	160	COM-3 INTER 4P	RMB-1,5 REB-1
	2150	44	0,19	470	31					
	1820	41	0,18	390	26					
TD-800/200N 3V	2190	103	0,5	890	38	-20/+60	4,9	200	COM-3 INTER 4P	RMB-1,5 REB-1
	1870	93	0,47	750	34					
	1660	88	0,45	660	31					
TD-800/200 3V	2480	132	0,55	1.040	40	-20/+60	4,9	200	COM-3 INTER 4P	RMB-1,5 REB-1
	2290	133	0,56	940	37					
	2080	131	0,55	850	34					
TD-1000/250 3V	2790	130	0,46	960	38	-40/+60	9,4	250	COM-3 INTER 4P	RMB-1,5 REB-1
	2620	99	0,31	910	37					
	2510	91	0,28	850	37					
TD-1300/250 3V	2690	214	0,80	1.400	45	-40/+60	9,4	250	COM-3 INTER 4P	RMB-1,5 REB-1
	2510	177	0,65	1.300	42					
	2370	163	0,60	1.220	37					
TD-2000/315 3V	2710	287	0,97	1.800	49	-40/+60	14	315	COM-3 INTER 4P	RMB-1,5 REB-2,5
	2420	223	0,79	1.630	40					
	2130	173	0,64	1.430	40					
TD-4000/355	1360	407	1,69	3.750	41	-40/+40	19	355	-	RMB-3,5 REB-2,5
TD-6000/400	1400	580	2,42	5.100	43	-40/+40	26	400	-	RMB-3,5 REB-5
TD-4000/355 TRIF	1150	309	0,66	3160	41	-40/+70	19	355	-	RMT-1,5 VFTM TRI 0,37
TD-6000/400 TRIF	1400	691	1,49	5.330	44	-40/+60	26	400	-	RMT-2,5 VFTM TRI 0,55

* Sound pressure level radiated at 3 m at free air conditions with rigid ducts at the Soufflage and at the Aspiration.

TD-MIXVENT-T (modèles TD-MIXVENT avec temporisation)	Vitesse (tr/mn)	Puissance absorbée maxi. (W)	Intensité absorbée maxi. (A)	Débit maxi. (m^3/h)	Niveau pression sonore* (dB(A))	Température min./max. (°C)	Poids (kg)	Ø Conduit (mm)
TD-160/100 NT SILENT	2400	29	0,17	180	24	-20/+40	1,4	100
TD-250/100 T	2140	28	0,12	250	34	-20/+40	2	100
TD-350/125 T	2050	26	0,11	330	33	-20/+40	2	125
TD-500/150 T 3V	2590	53	0,21	560	35	-20/+60	2,7	150
	2150	44	0,19	470	31			
	1820	41	0,18	390	26			
TD-500/160 T 3V	2590	53	0,21	560	35	-20/+60	2,7	150
	2150	44	0,19	470	31			
	1820	41	0,18	390	26			
TD-800/200 T 3V	2480	132	0,55	1.040	40	-20/+60	4,9	200
	2290	133	0,56	940	37			
	2080	131	0,55	850	34			

* Niveau de pression sonore, rayonné à 3 m en champ libre, avec conduits rigides à l'aspiration et au refoulement.

DIMENSIONS (mm)

TD-160/100 N SILENT

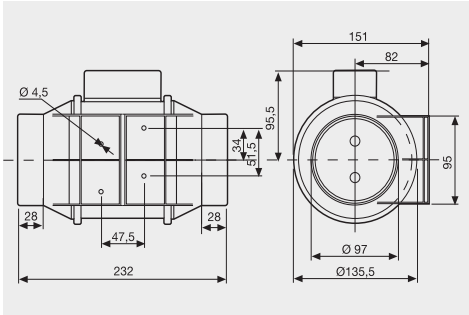

TD-250 à TD-2000

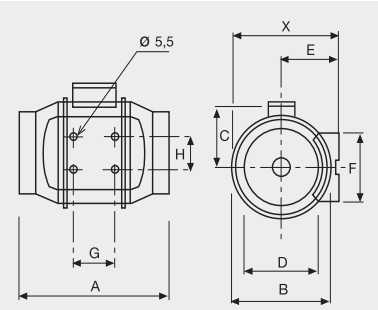

TD-4000 / TD-6000

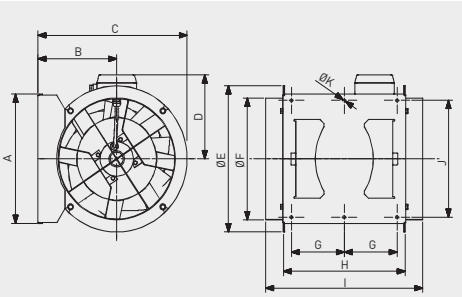

Modèle	X	A	Ø B	C	Ø D	E	F	G	H
TD-250/100	188	303	176	115	97	100	90	80	60
TD-350/125	188	258	176	115	123	100	90	80	60
TD-500/150	212	295	200	127	147	112	130	80	60
TD-500/160	212	295	200	127	157	112	130	80	60
TD-800/200N	232,5	302	217	141	198	124	140	100	94
TD-800/200	232,5	302	217	141	198	124	140	100	94
TD-1000/250	291	386	272	192	248	155	168	145	140
TD-1300/250	291	386	272	192	248	155	168	145	140
TD-2000/315	356	450	336	224	312	188	210	182	178

Modèle	A	B	C	D	Ø E	Ø F	G	H	I	J	Ø K
TD-4000/355	377	238	451	224	426	354	150	368	474	340	8.5
TD-6000/400	407	249	249	267	487	399	160	425	547	370	8.5

COURBES CARACTERISTIQUES

- q_v: Débit en m^3/h.
- p_{sf}: Pression statique en Pa.
- Air sec normal à 20ºC et 760mmHg.
- Essais aérauliques selon les normes ISO 5801 et AMCA 210-99.
- SFP: Facteur spécifique de puissance en $W/m^3/s$ (courbes bleues).

GV: Grande vitesse
MV: Moyenne vitesse
PV: Petite vitesse

TD-160/100N SILENT

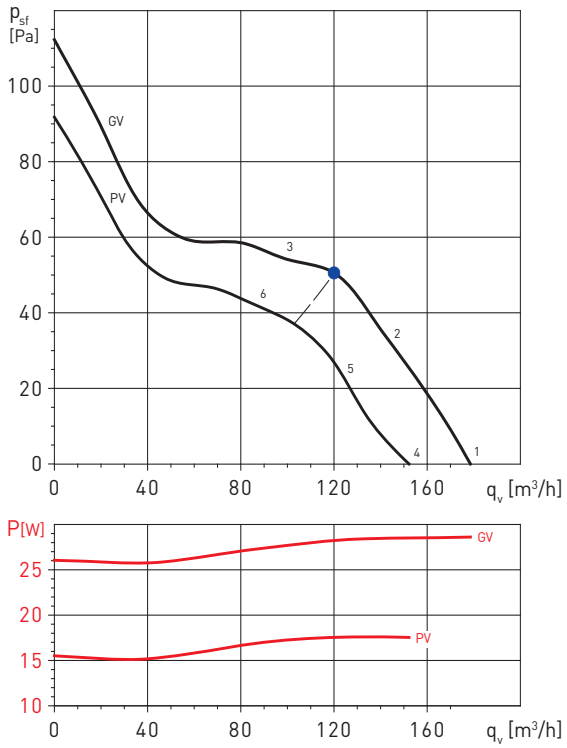

TD-250/100

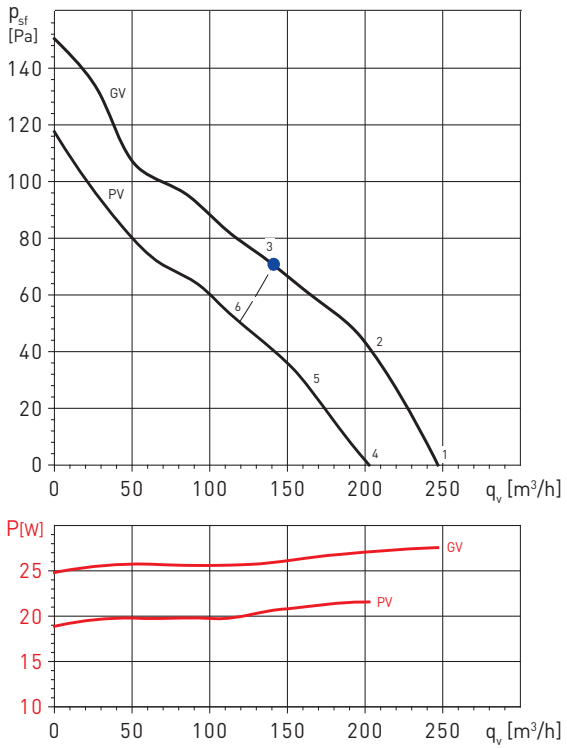

Spectres de puissance en dB(A)

Point de fonctionnement		63	125	250	500	1000	2000	4000	8000	LwA
1	Soufflage	22	34	41	47	53	49	40	31	56
	Aspiration	22	43	38	50	51	47	41	32	55
	Rayonné	21	27	41	35	36	40	33	22	45
2	Soufflage	21	36	39	47	52	48	39	30	55
	Aspiration	22	42	37	50	50	46	41	31	54
	Rayonné	20	29	39	35	35	39	32	21	44
3	Soufflage	24	37	41	48	52	47	39	30	55
	Aspiration	27	42	38	50	51	45	40	31	55
	Rayonné	23	30	41	36	35	38	32	21	45
4	Soufflage	22	31	37	45	51	46	38	29	53
	Aspiration	22	38	34	48	49	45	39	29	53
	Rayonné	19	27	36	33	35	38	31	21	42
5	Soufflage	21	33	37	45	50	46	37	28	53
	Aspiration	22	38	35	48	48	44	38	29	52
	Rayonné	18	29	36	33	34	38	30	20	42
6	Soufflage	23	34	39	45	50	45	37	28	53
	Aspiration	26	38	36	48	49	44	38	28	53
	Rayonné	20	30	38	33	34	37	30	20	43

Spectres de puissance en dB(A)

Point de fonctionnement		63	125	250	500	1000	2000	4000	8000	LwA
1	Soufflage	28	32	51	54	54	48	38	28	58
	Aspiration	20	28	51	53	53	49	39	29	58
	Rayonné	18	21	50	44	48	46	31	20	54
2	Soufflage	24	31	50	51	54	48	39	30	57
	Aspiration	21	28	51	52	51	49	38	29	57
	Rayonné	16	21	51	44	48	45	32	22	54
3	Soufflage	26	32	47	53	54	51	42	32	58
	Aspiration	26	33	49	55	52	50	40	30	58
	Rayonné	17	22	47	45	49	47	34	23	53
4	Soufflage	23	27	46	48	49	43	33	23	53
	Aspiration	15	23	45	48	48	44	33	24	53
	Rayonné	13	16	45	39	43	41	26	15	48
5	Soufflage	19	26	46	47	49	44	35	26	53
	Aspiration	17	24	46	47	47	44	33	24	52
	Rayonné	11	16	46	39	44	41	27	17	49
6	Soufflage	22	29	44	49	51	47	38	29	55
	Aspiration	23	29	46	51	49	47	37	27	55
	Rayonné	14	19	44	41	45	44	31	20	50

COURBES CARACTERISTIQUES

- q_v: Débit en m^3/h.
- p_{sf}: Pression statique en Pa.
- Air sec normal à 20°C et 760mmHg.
- Essais aérauliques selon les normes ISO 5801 et AMCA 210-99.
- SFP: Facteur spécifique de puissance en $W/m^3/s$ (courbes bleues).

GV: Grande vitesse
MV: Moyenne vitesse
PV: Petite vitesse

TD-350/125

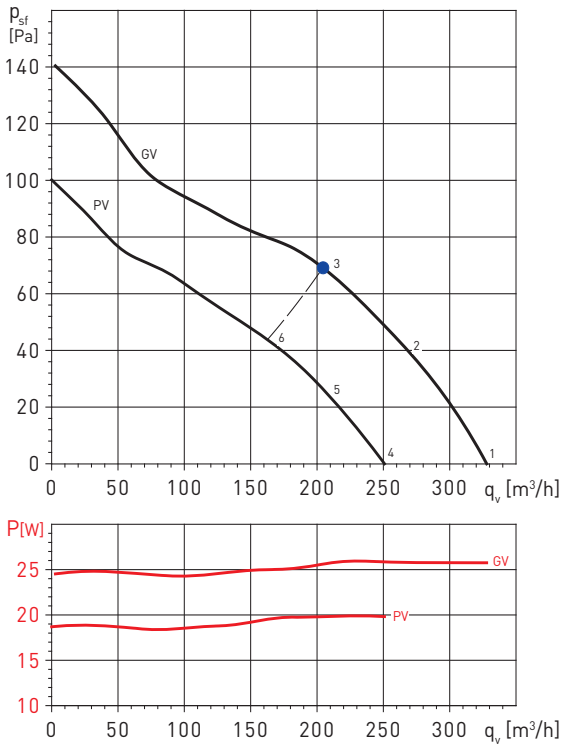

TD-500/150 3V

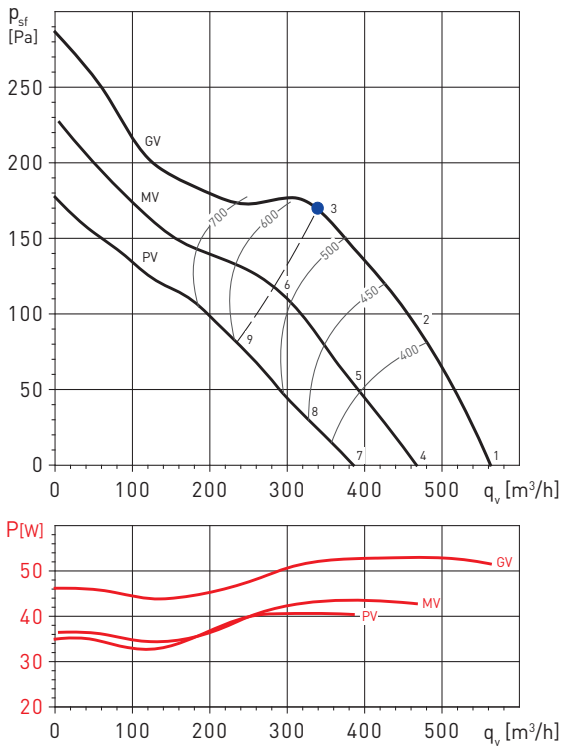

Spectres de puissance en dB(A)

Point de fonctionnement		63	125	250	500	1000	2000	4000	8000	LwA
1	Soufflage	28	34	51	55	56	51	42	32	60
	Aspiration	25	31	50	54	55	52	43	33	59
	Rayonné	19	24	49	45	49	47	34	23	54
2	Soufflage	24	33	50	53	55	52	43	34	59
	Aspiration	26	31	51	54	55	52	43	34	59
	Rayonné	16	24	48	43	48	46	34	23	53
3	Soufflage	26	34	48	54	56	53	45	36	60
	Aspiration	27	33	49	56	54	52	43	34	60
	Rayonné	18	26	46	45	49	48	36	25	54
4	Soufflage	22	29	46	49	50	46	36	27	54
	Aspiration	19	26	45	49	50	47	37	28	54
	Rayonné	13	19	43	39	44	42	29	17	48
5	Soufflage	19	27	45	47	50	46	38	29	54
	Aspiration	20	26	46	49	50	47	38	29	54
	Rayonné	11	19	43	38	43	41	28	18	48
6	Soufflage	21	29	43	50	51	49	41	32	55
	Aspiration	22	29	45	51	50	48	39	29	55
	Rayonné	13	21	42	40	45	44	31	21	49

Spectres de puissance en dB(A)

Point de fonctionnement		63	125	250	500	1000	2000	4000	8000	LwA
1	Soufflage	28	38	52	58	60	58	51	41	64
	Aspiration	34	37	51	57	61	59	52	42	64
	Rayonné	19	31	46	45	50	51	39	27	55
2	Soufflage	25	36	50	55	59	58	51	42	63
	Aspiration	33	36	51	57	61	59	51	43	64
	Rayonné	17	30	45	43	49	49	37	26	54
3	Soufflage	26	37	50	56	59	59	52	43	64
	Aspiration	29	35	50	58	59	57	50	41	64
	Rayonné	18	31	44	44	49	50	38	27	54
4	Soufflage	24	34	48	54	56	54	47	37	60
	Aspiration	30	33	47	53	57	55	48	38	60
	Rayonné	15	27	42	41	46	47	35	23	51
5	Soufflage	20	32	46	51	54	54	47	38	59
	Aspiration	29	32	47	53	56	55	47	38	60
	Rayonné	13	26	41	39	45	45	33	22	49
6	Soufflage	22	33	46	53	55	55	49	40	60
	Aspiration	25	31	46	54	56	54	47	38	60
	Rayonné	15	27	41	40	45	46	35	24	50
7	Soufflage	19	30	44	50	51	50	42	33	56
	Aspiration	25	29	42	48	52	50	43	34	56
	Rayonné	11	23	38	37	42	42	30	19	46
8	Soufflage	16	28	42	46	50	50	42	33	54
	Aspiration	24	28	43	48	52	50	43	34	56
	Rayonné	9	22	37	34	40	41	29	18	45
9	Soufflage	18	29	42	49	51	51	44	36	56
	Aspiration	21	27	42	50	52	50	42	34	56
	Rayonné	11	23	37	36	41	42	31	20	46

COURBES CARACTERISTIQUES

- q_v: Débit en m^3/h.
- p_{sf}: Pression statique en Pa.
- Air sec normal à 20°C et 760mmHg.
- Essais aérauliques selon les normes ISO 5801 et AMCA 210-99.
- SFP: Facteur spécifique de puissance en $W/m^3/s$ (courbes bleues).

GV: Grande vitesse
MV: Moyenne vitesse
PV: Petite vitesse

TD-800/200N 3V

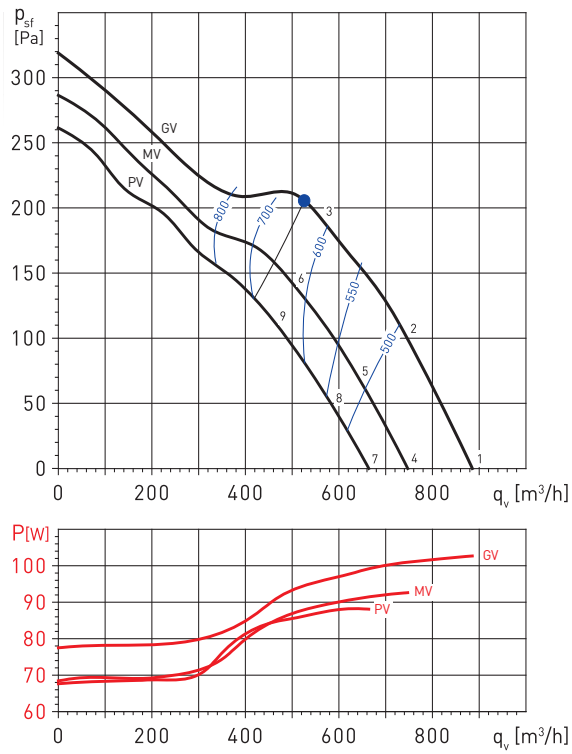

TD-800/200 3V

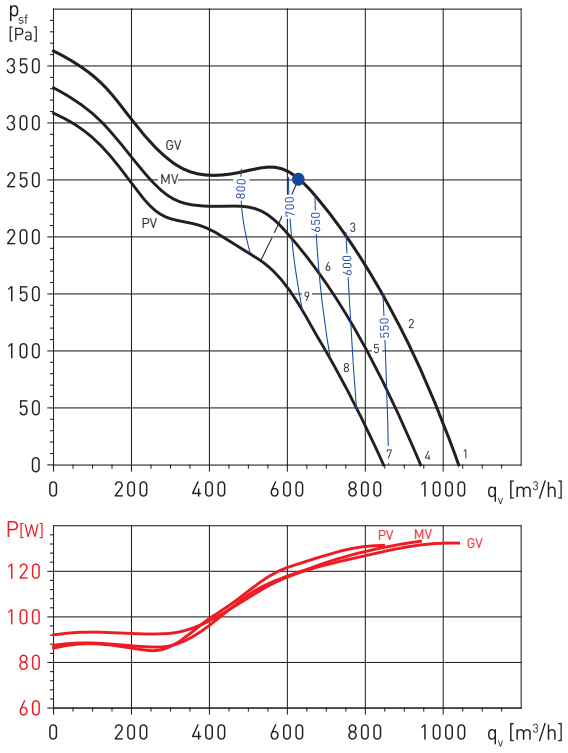

Spectres de puissance en dB(A)

Point de fonctionnement		63	125	250	500	1000	2000	4000	8000	LwA
1	Soufflage	28	41	52	61	63	64	58	49	68
	Aspiration	43	44	52	60	66	65	60	50	70
	Rayonné	19	36	44	45	51	53	43	30	56
2	Soufflage	25	39	50	57	61	64	57	48	67
	Aspiration	39	41	51	59	65	64	58	50	69
	Rayonné	18	35	42	42	49	51	40	28	54
3	Soufflage	26	39	51	58	61	63	58	49	67
	Aspiration	31	37	51	60	64	62	57	48	68
	Rayonné	19	35	43	43	49	51	41	29	54
4	Soufflage	24	37	48	56	59	60	54	45	64
	Aspiration	38	40	48	56	62	61	56	46	66
	Rayonné	15	32	40	41	47	49	39	26	52
5	Soufflage	21	36	46	53	57	60	54	45	63
	Aspiration	36	37	48	56	62	61	55	46	65
	Rayonné	14	32	38	39	45	48	37	25	51
6	Soufflage	22	36	48	55	58	60	55	46	64
	Aspiration	28	34	48	57	61	59	54	45	65
	Rayonné	16	32	40	40	46	48	38	26	51
7	Soufflage	21	35	46	54	56	58	52	42	62
	Aspiration	36	37	45	53	59	59	54	44	63
	Rayonné	12	29	37	38	44	46	36	24	49
8	Soufflage	19	33	44	51	55	58	51	42	61
	Aspiration	33	35	45	53	59	58	53	44	63
	Rayonné	12	29	36	36	43	45	34	22	48
9	Soufflage	20	33	45	52	56	57	52	44	61
	Aspiration	25	31	45	54	59	57	51	43	62
	Rayonné	13	30	37	38	44	45	35	24	49

Spectres de puissance en dB(A)

Point de fonctionnement		63	125	250	500	1000	2000	4000	8000	LwA
1	Soufflage	27	42	52	61	64	66	60	51	69
	Aspiration	46	46	53	61	68	68	63	53	72
	Rayonné	20	38	43	46	52	54	44	32	57
2	Soufflage	24	40	49	57	62	65	59	50	68
	Aspiration	41	42	51	60	66	65	60	52	70
	Rayonné	19	38	42	43	49	52	42	30	55
3	Soufflage	25	40	51	58	62	64	60	51	68
	Aspiration	32	38	52	61	67	65	60	51	70
	Rayonné	19	37	42	43	49	51	41	30	54
4	Soufflage	24	39	49	58	61	63	58	48	67
	Aspiration	43	43	50	58	65	65	61	51	69
	Rayonné	17	36	41	43	49	51	42	29	54
5	Soufflage	22	37	47	55	59	63	56	48	65
	Aspiration	38	39	48	57	64	63	58	49	67
	Rayonné	16	35	39	40	47	50	39	27	52
6	Soufflage	23	38	49	56	60	62	58	49	66
	Aspiration	30	36	50	59	65	63	58	49	68
	Rayonné	17	35	40	41	47	49	39	28	52
7	Soufflage	22	37	47	56	58	61	55	46	64
	Aspiration	41	41	47	56	63	63	58	48	67
	Rayonné	15	33	38	40	47	49	39	27	52
8	Soufflage	19	35	44	52	56	60	54	45	63
	Aspiration	35	36	45	54	61	60	55	47	65
	Rayonné	14	33	36	38	44	47	37	25	50
9	Soufflage	21	36	47	54	58	61	56	47	64
	Aspiration	28	34	48	57	63	61	56	47	66
	Rayonné	15	33	38	39	45	47	37	26	50

COURBES CARACTERISTIQUES

- q_v: Débit en m^3/h.
- p_{sf}: Pression statique en Pa.
- Air sec normal à 20°C et 760mmHg.
- Essais aérauliques selon les normes ISO 5801 et AMCA 210-99.
- SFP: Facteur spécifique de puissance en $W/m^3/s$ (courbes bleues).

GV: Grande vitesse
MV: Moyenne vitesse
PV: Petite vitesse

TD-1000/250 3V

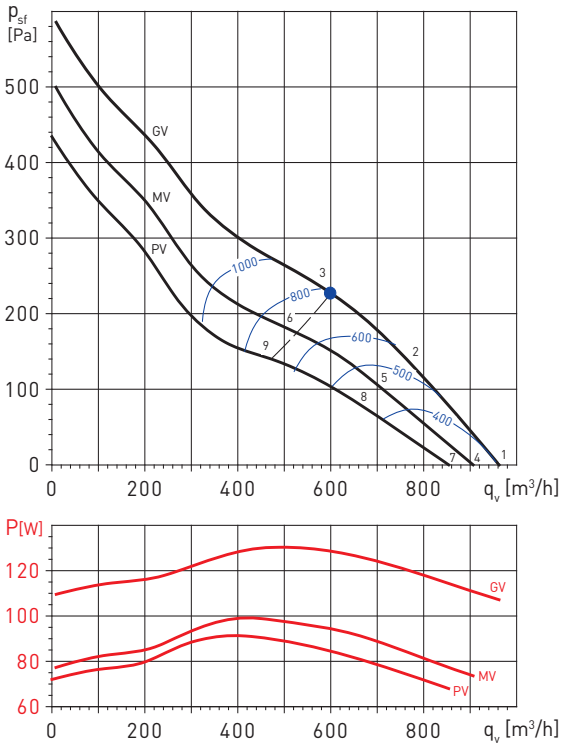

TD-1300/250 3V

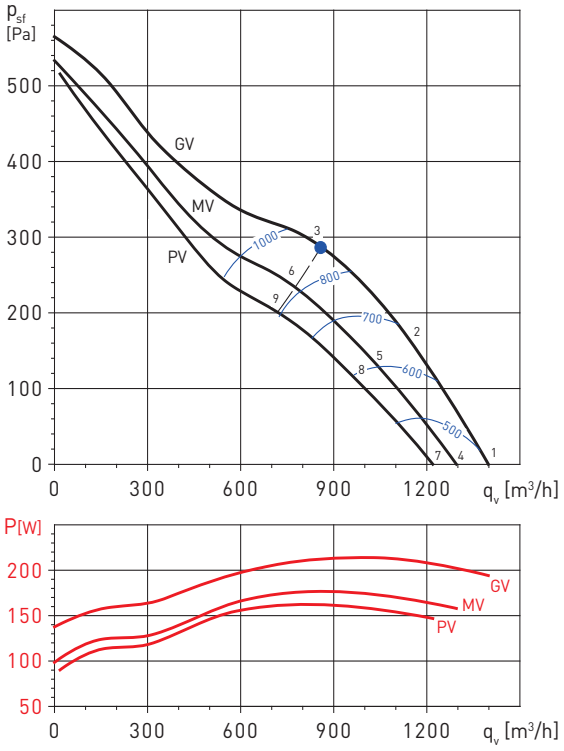

Spectres de puissance en dB(A)

Point de fonctionnement		63	125	250	500	1000	2000	4000	8000	LwA
1	Soufflage	35	46	61	67	73	70	63	55	76
	Aspiration	55	50	64	72	74	75	67	58	79
	Rayonné	20	31	43	44	56	55	44	40	59
2	Soufflage	35	50	62	66	72	68	62	53	75
	Aspiration	46	45	67	72	74	74	67	57	79
	Rayonné	21	36	45	44	56	55	45	39	59
3	Soufflage	36	55	65	65	70	67	61	52	74
	Aspiration	40	49	69	73	73	74	67	57	79
	Rayonné	22	41	48	43	54	54	44	39	58
4	Soufflage	34	44	60	66	72	69	62	53	75
	Aspiration	53	48	63	71	73	73	65	57	78
	Rayonné	19	30	41	42	54	54	43	38	58
5	Soufflage	33	48	61	64	70	66	60	51	73
	Aspiration	45	44	65	71	72	73	65	55	77
	Rayonné	19	34	44	42	54	53	43	37	57
6	Soufflage	34	53	63	63	68	65	59	50	72
	Aspiration	38	47	67	71	71	72	65	55	77
	Rayonné	20	39	46	41	52	52	42	36	56
7	Soufflage	33	44	59	65	71	68	61	53	74
	Aspiration	53	48	62	70	72	73	65	56	77
	Rayonné	18	29	41	42	54	53	42	38	57
8	Soufflage	31	46	59	62	69	65	58	49	71
	Aspiration	43	42	63	69	70	71	63	53	75
	Rayonné	17	32	42	40	52	51	41	35	55
9	Soufflage	31	50	60	60	65	63	56	47	69
	Aspiration	35	44	64	68	68	69	62	52	74
	Rayonné	17	36	43	38	49	49	39	34	53

Spectres de puissance en dB(A)

Point de fonctionnement		63	125	250	500	1000	2000	4000	8000	LwA
1	Soufflage	37	39	65	69	76	73	66	59	79
	Aspiration	48	56	68	74	79	78	70	62	83
	Rayonné	29	40	47	56	62	60	52	46	65
2	Soufflage	37	47	66	69	75	71	65	57	78
	Aspiration	43	48	70	75	80	78	70	61	84
	Rayonné	29	47	48	55	61	59	51	44	64
3	Soufflage	38	53	67	67	73	69	63	54	76
	Aspiration	40	41	72	76	72	75	67	58	80
	Rayonné	30	53	50	53	59	57	49	42	63
4	Soufflage	34	36	62	66	73	70	63	56	76
	Aspiration	45	53	65	70	76	75	67	59	80
	Rayonné	26	36	44	52	59	57	49	43	62
5	Soufflage	33	43	62	65	71	67	61	53	74
	Aspiration	39	44	66	71	76	74	66	57	80
	Rayonné	25	43	44	51	57	55	47	40	60
6	Soufflage	34	48	63	62	68	65	59	50	72
	Aspiration	36	37	67	72	67	71	63	54	76
	Rayonné	26	49	46	48	54	53	45	38	58
7	Soufflage	33	47	62	61	67	64	57	49	70
	Aspiration	35	36	66	71	66	70	62	53	75
	Rayonné	25	48	45	47	53	52	44	37	57
8	Soufflage	31	40	59	62	69	65	58	51	71
	Aspiration	36	42	64	68	74	72	63	55	77
	Rayonné	23	41	42	48	55	52	45	38	58
9	Soufflage	32	46	60	60	66	62	56	48	69
	Aspiration	34	35	65	69	65	68	61	51	74
	Rayonné	24	46	43	46	52	50	43	35	56

COURBES CARACTERISTIQUES

- q_v: Débit en m^3/h.
- p_{sf}: Pression statique en Pa.
- Air sec normal à 20ºC et 760mmHg.
- Essais aérauliques selon les normes ISO 5801 et AMCA 210-99.
- SFP: Facteur spécifique de puissance en $W/m^3/s$ (courbes bleues).

GV: Grande vitesse
MV: Moyenne vitesse
PV: Petite vitesse

TD-2000/315 3V

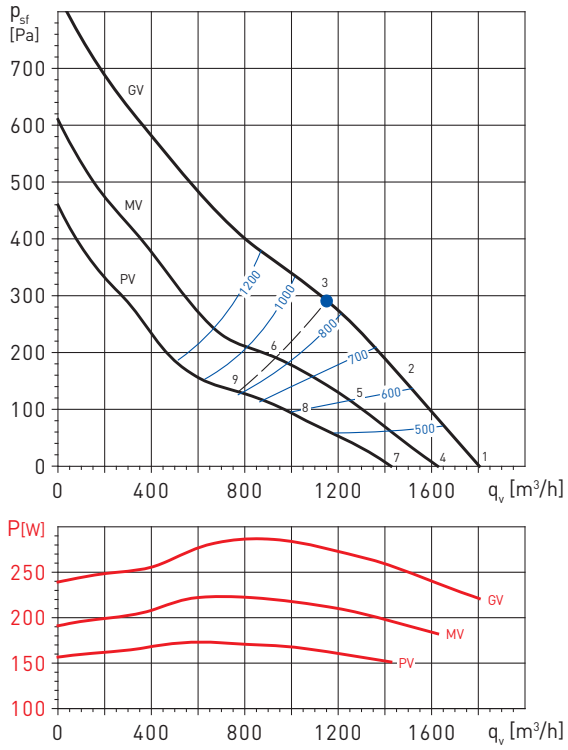

Spectres de puissance en dB(A)

Point de fonctionnement		63	125	250	500	1000	2000	4000	8000	LwA
1	Soufflage	39	46	68	71	78	75	68	62	81
	Aspiration	44	59	72	77	84	82	74	66	87
	Rayonné	35	42	51	59	66	64	58	51	69
2	Soufflage	39	51	68	70	77	73	66	60	80
	Aspiration	39	52	72	77	84	81	71	64	87
	Rayonné	36	48	51	58	65	62	56	48	68
3	Soufflage	41	57	69	68	75	71	64	56	78
	Aspiration	42	48	74	78	73	77	68	59	82
	Rayonné	36	51	50	54	61	58	53	43	64
4	Soufflage	38	45	67	70	77	74	67	61	80
	Aspiration	43	58	71	76	82	81	73	65	86
	Rayonné	34	41	49	58	65	63	57	50	68
5	Soufflage	37	49	66	68	75	71	64	58	78
	Aspiration	37	50	70	75	82	79	69	62	85
	Rayonné	34	46	49	56	63	60	54	46	66
6	Soufflage	37	53	65	64	71	67	61	53	74
	Aspiration	38	44	70	74	69	73	65	56	78
	Rayonné	32	47	47	50	57	54	49	39	60
7	Soufflage	37	53	65	64	71	67	61	53	74
	Aspiration	38	44	70	74	69	73	65	56	78
	Rayonné	32	47	47	50	57	54	49	39	60
8	Soufflage	34	46	63	65	72	68	61	54	74
	Aspiration	34	47	67	72	79	75	66	59	81
	Rayonné	30	43	46	53	60	57	51	43	63
9	Soufflage	33	49	61	60	67	63	57	49	70
	Aspiration	34	40	66	70	65	69	61	52	74
	Rayonné	28	43	42	46	53	50	45	35	56

COURBES CARACTERISTIQUES

- q_v: Débit en m^3/h.
- p_{sf}: Pression statique en Pa.
- Air sec normal à 20°C et 760mmHg.
- Essais aérauliques selon les normes ISO 5801 et AMCA 210-99.
- SFP: Facteur spécifique de puissance en $W/m^3/s$ (courbes bleues).

TD-4000/355

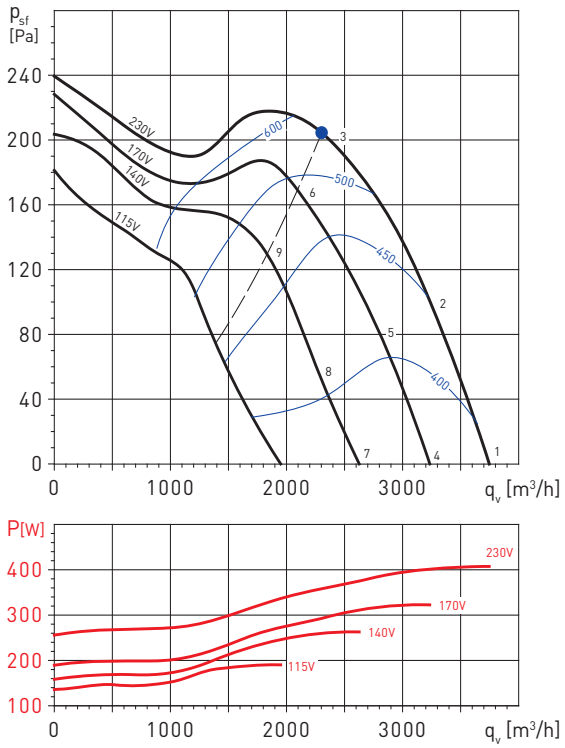

TD-4000/355 TRI

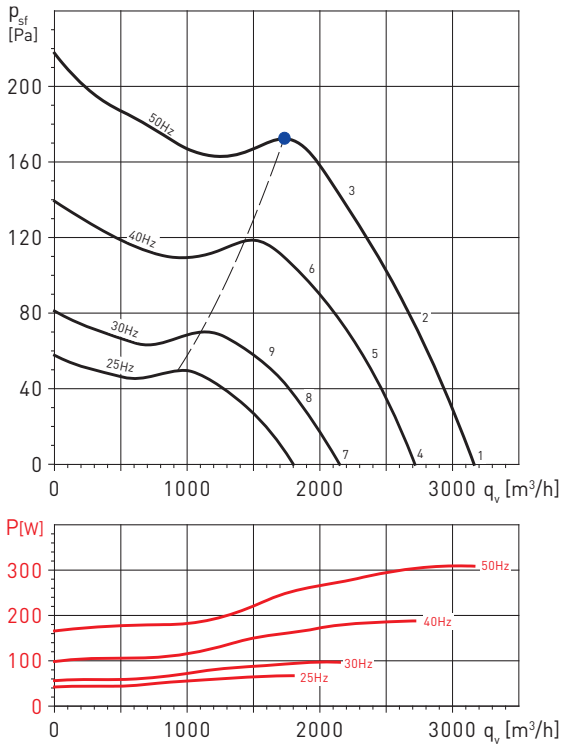

Spectres de puissance en dB(A)

Point de fonctionnement		63	125	250	500	1000	2000	4000	8000	LwA
1	Soufflage	34	61	62	68	73	72	67	57	77
	Aspiration	64	66	65	70	74	72	65	57	78
	Rayonné	27	55	51	49	58	52	47	39	61
2	Soufflage	33	59	60	66	71	70	64	55	75
	Aspiration	58	61	63	69	72	70	63	53	76
	Rayonné	23	51	49	47	56	50	45	36	59
3	Soufflage	48	67	68	71	69	68	62	54	76
	Aspiration	47	63	66	69	70	68	61	52	75
	Rayonné	28	56	51	46	54	47	41	34	59
4	Soufflage	32	58	59	65	70	70	64	55	74
	Aspiration	61	63	63	68	71	69	63	55	75
	Rayonné	24	53	48	46	56	49	45	36	59
5	Soufflage	30	56	58	64	68	68	62	53	73
	Aspiration	55	59	61	67	70	67	61	51	74
	Rayonné	21	49	47	45	54	47	42	34	57
6	Soufflage	47	66	67	70	69	67	61	53	75
	Aspiration	46	62	65	68	70	67	61	52	74
	Rayonné	27	56	50	45	53	46	41	33	59
7	Soufflage	27	53	54	60	65	65	59	50	69
	Aspiration	56	58	58	63	66	64	58	50	71
	Rayonné	19	48	43	41	51	44	40	31	54
8	Soufflage	26	51	53	59	64	63	57	48	68
	Aspiration	51	54	56	62	65	63	56	46	69
	Rayonné	16	44	42	40	49	42	38	29	52
9	Soufflage	43	62	63	66	65	63	57	49	71
	Aspiration	42	58	61	64	65	63	56	47	70
	Rayonné	23	51	46	41	49	42	37	29	55

Spectres de puissance en dB(A)

Point de fonctionnement		63	125	250	500	1000	2000	4000	8000	LwA
1	Soufflage	31	60	59	65	70	69	64	53	74
	Aspiration	60	62	62	67	71	69	62	53	75
	Rayonné	27	59	50	47	56	49	46	36	62
2	Soufflage	30	58	57	63	68	67	62	52	72
	Aspiration	53	58	59	65	68	66	59	49	72
	Rayonné	23	54	47	45	53	47	43	33	58
3	Soufflage	46	65	67	70	67	64	60	50	74
	Aspiration	41	61	63	66	67	65	58	49	72
	Rayonné	26	58	51	45	52	44	41	32	60
4	Soufflage	27	55	54	60	65	64	59	48	69
	Aspiration	55	57	57	62	66	64	57	49	70
	Rayonné	22	54	45	42	51	44	41	31	57
5	Soufflage	25	53	52	58	63	62	57	47	67
	Aspiration	49	53	54	60	63	61	55	44	67
	Rayonné	18	49	42	40	48	42	38	29	53
6	Soufflage	41	60	62	65	62	59	55	45	69
	Aspiration	37	56	58	61	62	60	54	45	67
	Rayonné	21	53	46	40	47	39	36	27	55
7	Soufflage	20	49	48	53	59	58	53	42	63
	Aspiration	49	51	50	56	60	58	51	42	64
	Rayonné	16	48	39	36	45	38	35	25	51
8	Soufflage	19	47	46	52	57	56	51	41	61
	Aspiration	42	47	48	54	57	55	48	38	61
	Rayonné	12	42	36	34	42	35	32	22	46
9	Soufflage	35	54	56	59	56	53	49	39	63
	Aspiration	30	50	52	55	56	54	47	38	61
	Rayonné	15	47	40	34	41	33	30	21	49

COURBES CARACTERISTIQUES

- q_v: Débit en m^3/h.
- p_{sf}: Pression statique en Pa.
- Air sec normal à 20ºC et 760mmHg.
- Essais aérauliques selon les normes ISO 5801 et AMCA 210-99.
- SFP: Facteur spécifique de puissance en $W/m^3/s$ (courbes bleues).

TD-6000/400

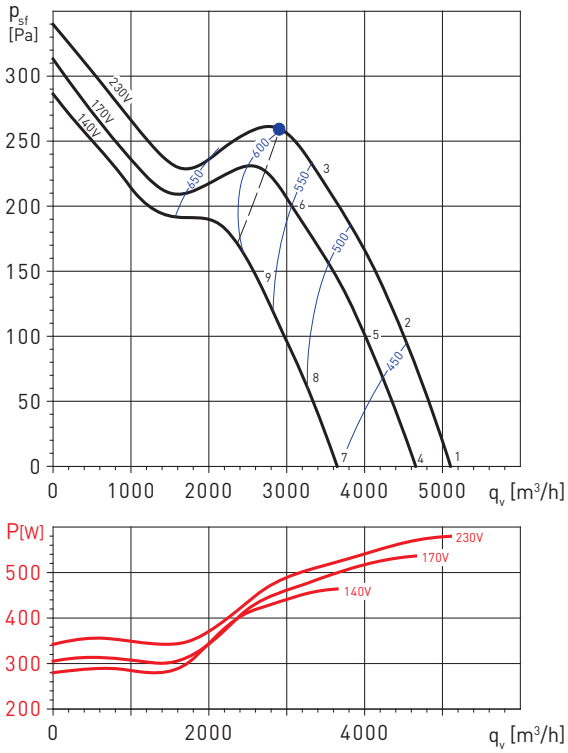

TD-6000/400 TRI

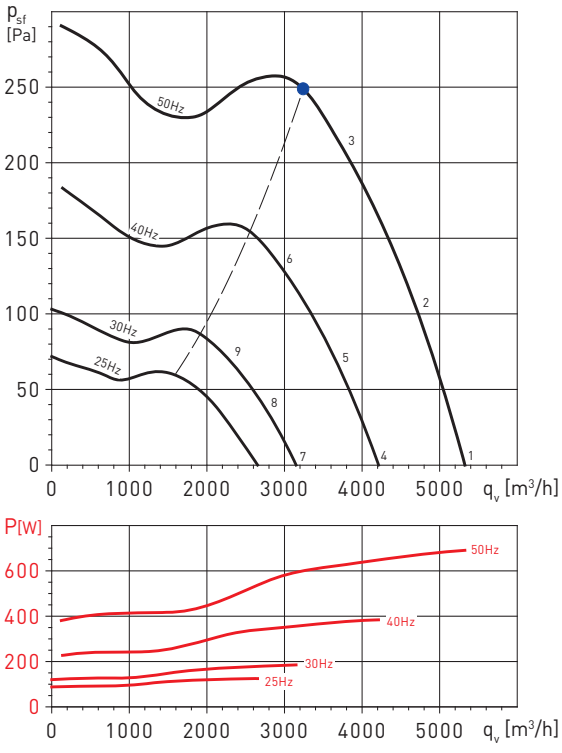

Spectres de puissance en dB(A)

Point de fonctionnement		63	125	250	500	1000	2000	4000	8000	LwA
1	Soufflage	42	63	68	75	79	79	72	63	83
	Aspiration	72	74	73	77	80	78	72	65	85
	Rayonné	25	46	51	54	62	56	49	40	64
2	Soufflage	41	63	68	75	78	77	70	60	82
	Aspiration	64	66	70	77	79	77	69	60	83
	Rayonné	24	46	51	54	61	54	47	37	63
3	Soufflage	52	69	67	70	74	72	65	55	78
	Aspiration	50	67	69	72	73	71	64	54	78
	Rayonné	35	52	50	49	57	49	42	32	60
4	Soufflage	40	61	66	73	77	77	70	61	82
	Aspiration	70	72	71	75	78	76	70	63	83
	Rayonné	23	44	49	52	60	54	47	38	62
5	Soufflage	39	61	66	73	76	75	68	58	81
	Aspiration	62	64	68	75	77	75	67	58	82
	Rayonné	22	44	49	52	59	52	45	35	61
6	Soufflage	51	68	66	69	73	71	64	54	77
	Aspiration	49	66	68	71	72	70	63	53	77
	Rayonné	34	51	49	48	56	48	41	31	58
7	Soufflage	35	56	61	68	72	72	65	56	77
	Aspiration	65	67	66	70	73	71	65	58	78
	Rayonné	18	39	44	47	55	49	42	33	57
8	Soufflage	35	57	62	69	72	71	64	54	76
	Aspiration	58	60	64	71	73	71	63	54	77
	Rayonné	18	40	45	48	55	48	41	31	57
9	Soufflage	47	64	62	65	69	67	60	50	73
	Aspiration	45	62	64	67	68	66	59	49	73
	Rayonné	30	47	45	44	52	44	37	27	55

Spectres de puissance en dB(A)

Point de fonctionnement		63	125	250	500	1000	2000	4000	8000	LwA
1	Soufflage	41	62	68	75	80	80	72	66	84
	Aspiration	72	75	74	77	80	79	72	66	85
	Rayonné	26	47	52	53	63	56	49	43	65
2	Soufflage	40	62	68	75	79	78	71	64	83
	Aspiration	65	67	71	76	79	77	69	61	83
	Rayonné	24	46	53	52	62	55	48	41	64
3	Soufflage	51	69	68	72	74	75	65	60	79
	Aspiration	56	66	70	74	75	73	66	57	80
	Rayonné	33	53	52	48	57	52	42	38	61
4	Soufflage	37	57	63	70	75	75	68	61	79
	Aspiration	67	70	69	72	75	74	67	61	80
	Rayonné	21	42	48	48	58	51	45	38	60
5	Soufflage	35	57	64	70	74	74	66	59	78
	Aspiration	61	62	66	72	74	72	64	56	78
	Rayonné	19	41	48	47	57	50	43	36	59
6	Soufflage	46	64	63	67	69	70	60	55	74
	Aspiration	51	61	65	69	71	68	61	52	75
	Rayonné	28	49	47	43	52	47	37	33	56
7	Soufflage	30	51	56	64	69	69	61	55	73
	Aspiration	61	63	63	66	69	67	61	55	74
	Rayonné	15	36	41	42	52	45	38	32	54
8	Soufflage	29	51	57	64	68	67	60	53	72
	Aspiration	54	56	60	65	68	65	58	50	72
	Rayonné	13	35	42	41	51	44	37	30	52
9	Soufflage	40	58	57	60	63	64	54	49	68
	Aspiration	45	55	59	63	64	62	55	46	69
	Rayonné	22	42	41	37	46	41	31	27	49



Les Kits permettent une installation rapide et complète d'un système de ventilation. Les Kits permettent une extraction efficace pour les salles de bains, toilettes, salles d'eau et autres applica-tions necessitant d'extraire les mauvaises odeurs et humidité de l'air.
3 Kits sont disponibles:

KIT TD-160/100 N SILENT composé de:
1 extracteur TD-160/100N SILENT
+ 4 m de conduit flexible aluminium GSA-M0 100
+ 1 bouche d'extraction circulaire BOR-100
+ 1 grille extérieure GR-100
+ 1 bande adhésive BA

KIT TD-250/100 composé de:
1 extracteur TD-250/100
+ 4 m de conduit flexible aluminium GSA-M0 100
+ 1 bouche d'extraction circulaire BOR-100
+ 1 grille extérieure GR-100
+ 1 bande adhésive BA

KIT TD-160/100 NT SILENT composé de:
1 extracteur TD-100/160 NT SILENT
+ 4 m de conduit flexible aluminium GSA-M0
+ 1 bouche d'extraction circulaire BOR-100
+ 1 grille extérieure GR-100
+ 1 bande adhésive BA

KIT TD-250/100T composé de:
1 extracteur TD-250/100 T
+ 4 m de conduit flexible aluminium GSA-M0
+ 1 bouche d'extraction circulaire BOR-100
+ 1 grille extérieure GR-100
+ 1 bande adhésive BA

Les extracteurs TD-T sont équipés d'une temporisation réglable entre 1 et 30 minutes permettant de maintenir en fonctionnement le ventilateur durant la période sélectionnée après extinction de celui-ci.

INSTALLATION ET MONTAGE

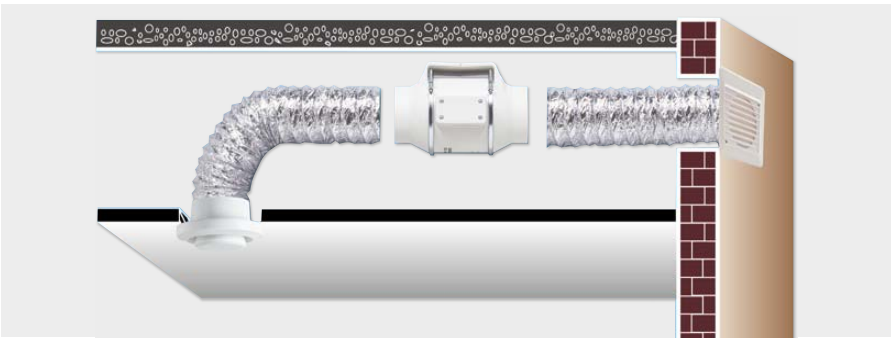

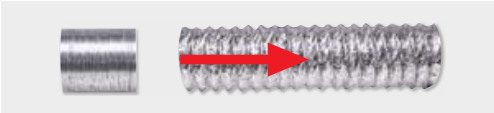





ACCESSORIES INCLUDED IN KIT



GSA-M0 100
Conduit flexible circulaire de Ø 100 mm.



GR-100
Grille extérieure.



BOR-100
Bouche d'extraction circulaire.

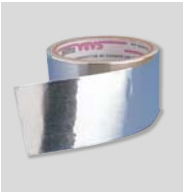

BA-50
Bande adhésive en aluminium (10 m).



Ventilateurs hélico-centrifuges de hauteur réduite fabriqués en matériaux plastiques. Montage dans toutes les positions. La conception unique des supports à brides de fixation permet à l'ensemble moteur-hélice d'être monté ou démonté facilement sans necessité de démonter le conduit.

Moteurs

Moteurs à courant continu (DC) type brushless, à haut rendement et faible consommation.
Moteurs IP44 avec roulements à billes.
Alimentation:
90/260V 50/60Hz AC
(modèles de 160 à 800)
230V±15%/50-60Hz AC
(modèles 1300 et 2000)
1 vitesse, variable en standard de 10% à 100% en continu.
Potentiomètre de réglage de la vitesse de rotation dans la boite à bornes (sauf TD-160/100 ECOWATT).
Possibilité de piloter le caisson par un potentiomètre extérieur type REB-ECOWATT ou un signal analogique 0-10V à raccorder dans la boite à bornes.
Installation sous abri pour une température limite d'utilisation entre -20ºC et +40ºC.

Autres données

Ces appareils sont particulièrement adaptés aux applications de ventilation nécessitant un fonctionnement permanent afin de réduire la consommation, ou pour des systèmes de ventilation controllé en fonction de sonde de contrôle de la qualité de l'air, de l'humidité, de la température, de la pression etc.

Smart VentilationSystems

ectechnology

HAUTEUR REDUITE



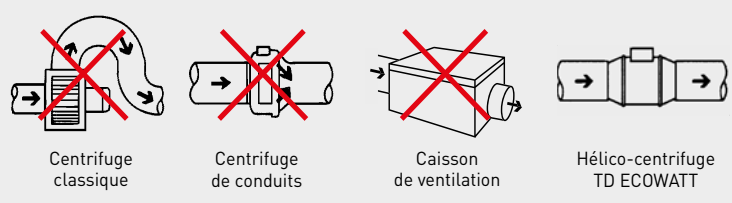

La hauteur réduite de la série TD-ECOWATT est la meilleure solution pour les installations où l'encombrement est limité comme dans les faux-plafonds.

FACILITE DE MONTAGE



Fixer le support.



Insérer le corps moteur-hélice.



Réaliser les connections.



Raccorder les conduits.

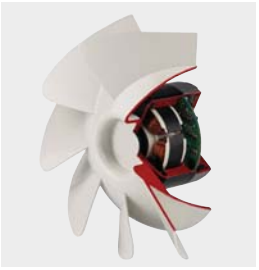

Electronique intégrée au ventilateur.



Moteur à courant continu (DC) type brushless, à haut rendement et faible consommation.

ENTRETIEN FACILE



La conception unique des supports à brides de fixation permet au corps moteur-hélice d'être monté ou démonté facilement sans necessité de démonter le conduit.

FLEXIBILITÉ POUR LE MONTAGE

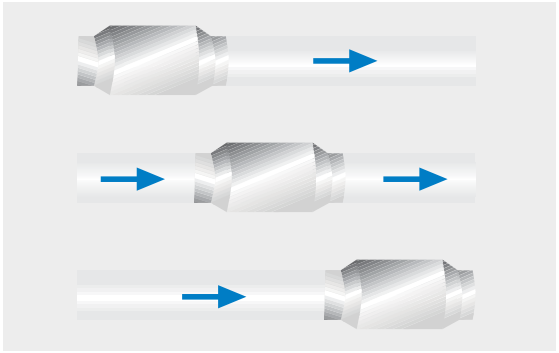

Peut être monté à n'importe quel point du conduit.

CARATERISTIQUES CONSTRUCTIVES

	160	250	350	500	800	1300	2000
ENVELOPPE PLASTIQUE	●	●	●	●	●		
CORPS EN ACIER						●	●
HÉLICE PLASTIQUE	●	●	●	●	●		
HÉLICE EN ALUMINIUM						●	●
CLASSE DE PROTECTION	II	II	II	II	II	I	I
PROTECTION THERMIQUE À RÉARMEMENT MANUEL	●	●	●	●	●		
ROULEMENTS À BILLES GRAISSÉS À VIE	●	●	●	●	●	●	●

CARACTERISTIQUES TECHNIQUES

Modèle	Tension de contrôle (V)	Vitesse (tr/mn)	Puissance absorbée maxi. (W)	Intensité absorbée maxi. (A)	Débit maxi. (m^3/h)	Niveau pression sonore* LpA @ 3m (dB(A))			Poids (kg)
						Soufflage	Aspiration	Rayonné	
TD-160/100 ECOWATT	10	2550	9	0,08	180	43	31	38	1,4
	8	2240	7	0,06	160	36	28	34	
	6	1720	4	0,04	120	32	21	28	
	4	1170	2	0,02	80	24	16	18	
TD-250/100 ECOWATT	10	2480	19	0,14	280	38	37	37	2,0
	8	2090	13	0,10	230	34	32	33	
	6	1530	7	0,06	180	27	19	25	
	4	1040	4	0,03	110	22	18	15	
TD-350/125 ECOWATT	10	2510	20	0,16	380	37	26	38	2,0
	8	2150	14	0,11	320	34	23	35	
	6	1580	8	0,06	230	28	20	28	
	4	1050	4	0,03	160	21	11	18	
TD-500/150 ECOWATT	10	2670	50	0,36	570	47	31	48	2,7
	8	2260	33	0,25	470	42	28	43	
	6	1670	16	0,13	340	34	21	36	
	4	1140	8	0,07	230	26	15	27	
TD-500/160 ECOWATT	10	2650	49	0,36	580	46	33	48	2,7
	8	2250	32	0,25	480	44	31	43	
	6	1660	16	0,13	350	37	24	38	
	4	1150	8	0,07	240	29	18	30	
TD-800/200 ECOWATT	10	2450	101	0,36	960	49	37	51	4,9
	8	2150	70	0,25	830	46	33	47	
	6	1830	46	0,13	710	43	31	44	
	4	1500	28	0,07	580	37	25	38	
TD-1300/250 ECOWATT	10	2590	157	0,70	1250	59	47	65	9,5
	8	2110	93	0,40	990	54	42	60	
	6	1680	54	0,30	800	48	37	52	
	4	1210	29	0,20	580	40	33	44	
TD-2000/315 ECOWATT	10	2580	262	1,10	1740	60	50	64	14,0
	8	2130	154	0,70	1410	56	46	50	
	6	1690	85	0,40	1110	50	40	54	
	4	1230	41	0,20	810	45	35	48	

* Niveau de pression sonore mesuré en champ libre à 3m, aux points milieu des courbes caractéristiques indiqués 2,5,8 et 11.

DIMENSIONS (mm)

TD-160/100 ECOWATT

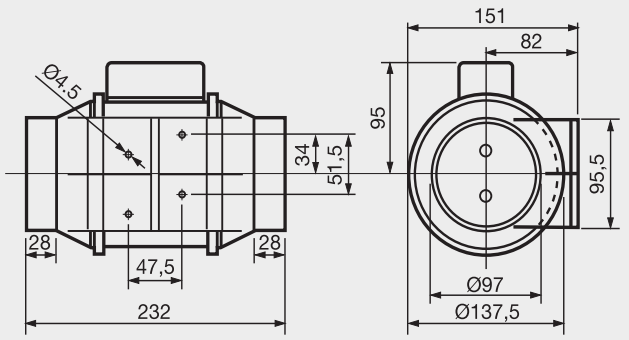

TD-250/100 et TD-350/125 ECOWATT

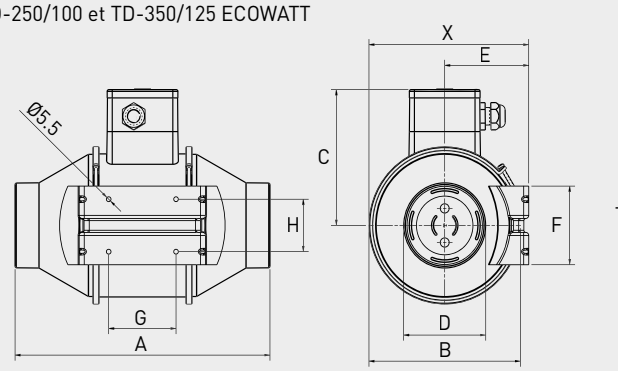

Modèle	X	A	ØB	C	ØD	E	F	G	H
TD-250/100 ECOWATT	188	303	176	156	97	100	90	80	60
TD-350/125 ECOWATT	188	258	176	156	123	100	90	80	60

TD-500/150 ECOWATT

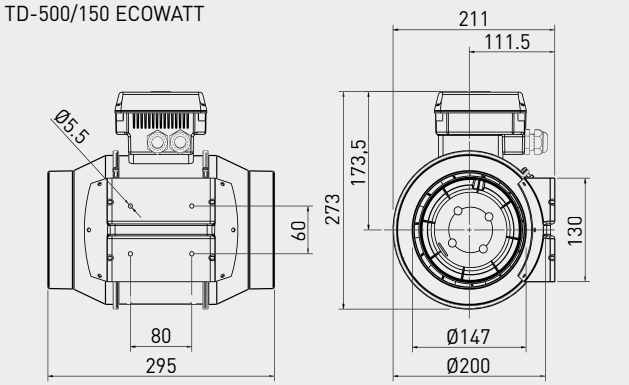

TD-800/200 ECOWATT

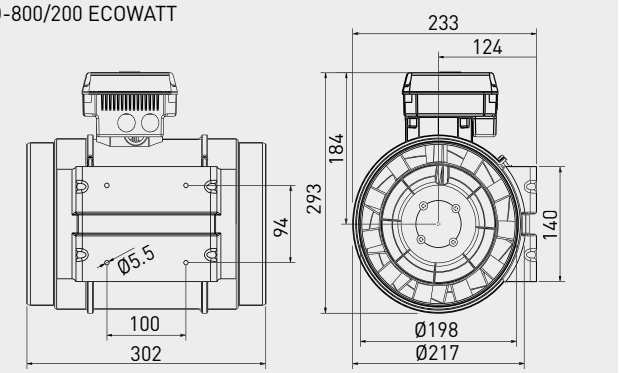

TD-1300/250 et TD-2000/315 ECOWATT

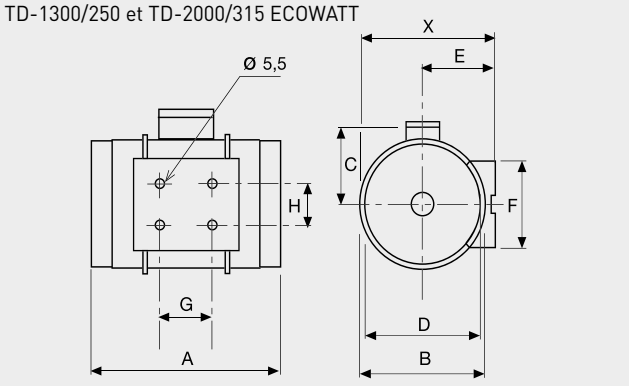

Modèle	X	A	ØB	C	ØD	E	F	G	H
TD-1300/250 ECOWATT	291	386	272	192	248	155	168	145	140
TD-2000/315 ECOWATT	356	450	336	224	312	188	210	182	178

COURBES CARACTERISTIQUES

- q_v: Débit en m^3/h.
- p_{sf}: Pression statique en Pa.
- P: Puissance absorbée en W.
- SFP: Facteur spécifique de puissance en $W/m^3/s$ (courbes bleues).
- Essais aérauliques selon les normes ISO 5801 et AMCA 210-99.
- Puissance sonore en dB(A).

TD-160/100 N ECOWATT

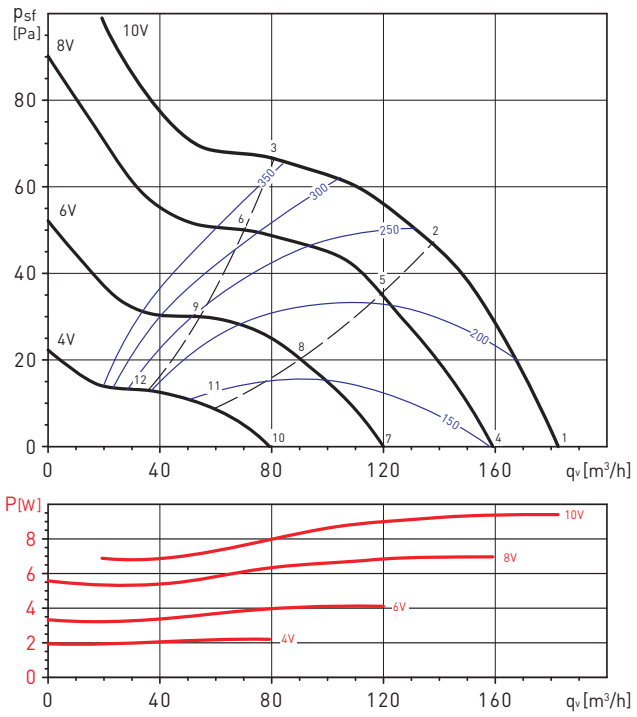

TD-250/100 ECOWATT

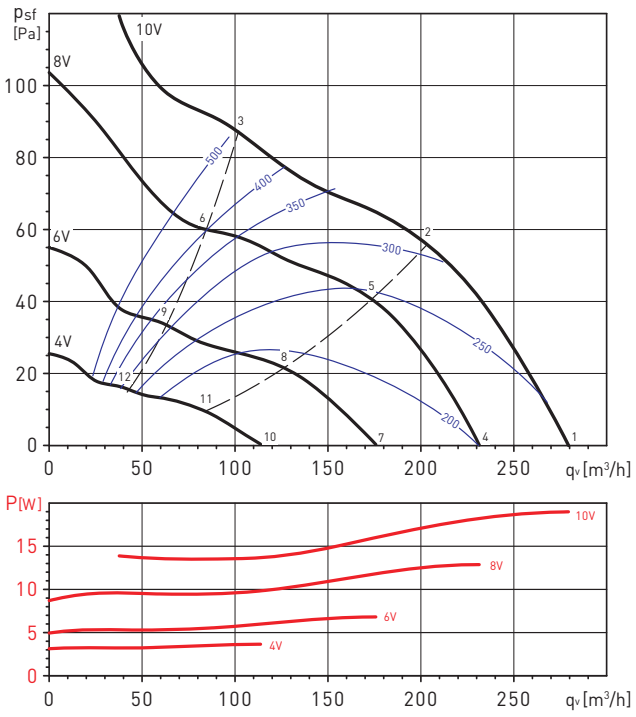

Point de fonctionnement		63	125	250	500	1000	2000	4000	8000	LwA
1	Aspiration	25	27	42	50	63	54	42	33	63
	Soufflage	25	27	40	52	55	53	44	34	59
	Rayonne	24	25	42	43	46	45	34	22	50
2	Aspiration	25	30	44	51	62	53	41	31	63
	Soufflage	25	29	40	52	55	53	42	32	58
	Rayonne	25	28	44	45	46	44	32	21	51
3	Aspiration	28	35	46	52	62	55	40	31	63
	Soufflage	31	34	37	51	53	50	41	31	57
	Rayonne	28	33	46	46	45	45	31	20	52
4	Aspiration	23	25	38	47	55	49	38	29	56
	Soufflage	21	25	37	49	51	48	40	29	55
	Rayonne	21	14	41	38	43	41	31	22	47
5	Aspiration	26	28	41	47	54	48	36	27	56
	Soufflage	23	28	37	49	50	47	38	27	54
	Rayonne	24	18	44	38	42	40	29	20	48
6	Aspiration	28	32	43	48	53	47	36	27	55
	Soufflage	25	31	35	48	48	45	37	27	52
	Rayonne	26	22	46	39	41	39	28	20	48
7	Aspiration	18	22	33	41	52	42	30	24	53
	Soufflage	19	23	30	43	46	41	31	23	49
	Rayonne	10	14	32	33	38	34	26	23	41
8	Aspiration	20	26	34	41	51	41	28	23	52
	Soufflage	21	26	31	42	45	40	30	23	48
	Rayonne	13	17	32	33	37	33	24	22	41
9	Aspiration	22	27	35	41	51	40	28	23	51
	Soufflage	21	25	28	40	43	37	29	23	46
	Rayonne	15	18	33	33	37	32	24	22	40
10	Aspiration	17	20	27	31	43	34	23	23	44
	Soufflage	18	21	22	33	37	31	24	23	39
	Rayonne	17	18	30	27	31	29	23	23	36
11	Aspiration	20	21	27	31	43	33	23	23	44
	Soufflage	18	21	22	32	36	30	24	23	39
	Rayonne	19	18	30	26	31	28	23	23	36
12	Aspiration	18	20	27	30	43	31	23	22	43
	Soufflage	19	19	22	29	33	28	23	22	36
	Rayonne	18	17	30	25	31	26	23	23	35

Point de fonctionnement		63	125	250	500	1000	2000	4000	8000	LwA
1	Aspiration	26	31	47	57	55	52	44	36	60
	Soufflage	28	32	48	56	54	53	44	35	60
	Rayonne	21	29	55	45	42	44	34	24	56
2	Aspiration	26	32	48	54	54	50	42	33	58
	Soufflage	27	31	50	53	49	50	41	31	57
	Rayonne	21	30	57	42	40	42	32	22	57
3	Aspiration	27	34	43	52	53	48	40	32	56
	Soufflage	30	32	45	52	49	49	40	32	55
	Rayonne	22	31	51	40	39	40	30	20	52
4	Aspiration	21	28	48	52	51	47	39	30	56
	Soufflage	24	28	46	52	49	48	39	29	55
	Rayonne	23	34	54	39	37	39	30	23	54
5	Aspiration	22	32	45	50	49	45	37	28	54
	Soufflage	22	30	48	48	44	44	36	27	53
	Rayonne	24	38	51	37	35	36	27	20	52
6	Aspiration	23	31	42	48	49	43	35	28	52
	Soufflage	23	30	44	47	44	43	35	27	51
	Rayonne	25	37	48	35	34	34	26	20	49
7	Aspiration	18	35	41	45	43	38	32	25	49
	Soufflage	21	27	42	44	41	39	32	24	48
	Rayonne	17	34	37	31	29	29	26	23	41
8	Aspiration	18	36	38	42	42	36	31	24	47
	Soufflage	19	28	37	40	41	35	30	24	45
	Rayonne	17	34	34	29	28	28	25	22	39
9	Aspiration	17	33	36	40	41	33	30	24	45
	Soufflage	19	26	36	38	43	33	29	24	45
	Rayonne	16	32	33	26	27	25	24	22	37
10	Aspiration	17	26	34	39	37	30	27	23	42
	Soufflage	17	22	31	33	29	26	26	22	37
	Rayonne	15	33	33	31	29	30	25	23	39
11	Aspiration	18	27	34	38	37	30	28	23	42
	Soufflage	17	21	28	30	28	24	26	22	35
	Rayonne	13	33	31	28	29	30	25	24	38
12	Aspiration	18	26	32	37	37	29	27	23	41
	Soufflage	18	19	27	29	27	23	26	22	34
	Rayonne	14	34	31	27	28	28	25	22	38

COURBES CARACTERISTIQUES

- q_v: Débit en m^3/h.
- p_{sf}: Pression statique en Pa.
- P: Puissance absorbée en W.
- SFP: Facteur spécifique de puissance en $W/m^3/s$ (courbes bleues).
- Essais aérauliques selon les normes ISO 5801 et AMCA 210-99.
- Puissance sonore en dB(A).

TD-350/125 ECOWATT

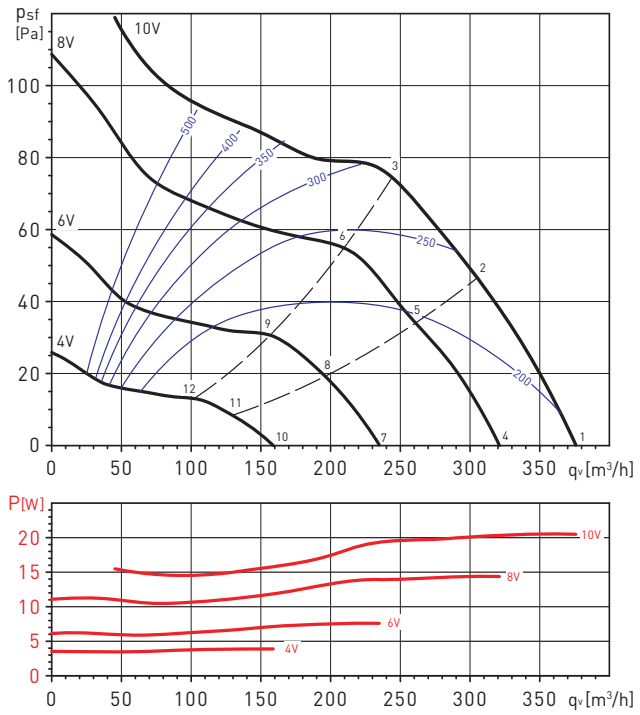

TD-500/150 ECOWATT

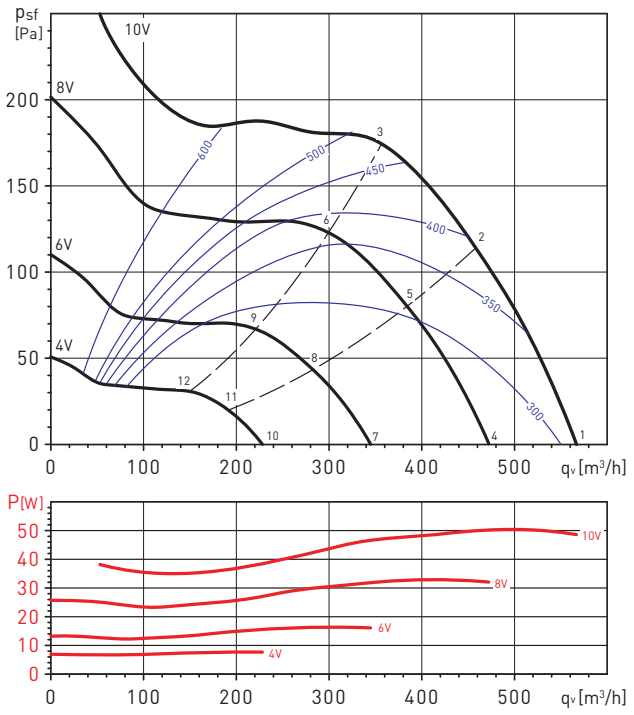

Point de fonctionnement		63	125	250	500	1000	2000	4000	8000	LwA
1	Aspiration	30	31	46	52	56	54	45	35	59
	Soufflage	30	32	48	57	57	53	43	34	61
	Rayonne	32	28	42	36	42	44	34	20	48
2	Aspiration	31	31	46	50	53	51	44	34	57
	Soufflage	25	30	47	53	54	50	43	34	58
	Rayonne	33	28	41	34	39	42	33	19	46
3	Aspiration	32	33	51	55	55	53	46	36	60
	Soufflage	27	34	56	56	54	51	44	34	61
	Rayonne	34	30	46	39	40	44	36	21	50
4	Aspiration	21	31	50	50	53	48	40	30	57
	Soufflage	25	31	55	51	53	46	38	29	58
	Rayonne	20	30	44	36	38	38	31	18	46
5	Aspiration	26	32	45	47	51	46	39	29	54
	Soufflage	25	30	49	49	50	45	39	28	55
	Rayonne	25	31	39	33	37	36	30	18	43
6	Aspiration	26	35	51	51	53	49	42	31	58
	Soufflage	24	33	53	51	49	46	40	28	57
	Rayonne	25	34	46	36	39	39	33	19	48
7	Aspiration	34	36	44	42	45	38	35	24	49
	Soufflage	20	24	42	44	43	36	33	23	48
	Rayonne	29	33	40	26	30	29	29	21	42
8	Aspiration	34	36	42	41	43	37	35	23	48
	Soufflage	20	24	39	42	42	36	33	23	46
	Rayonne	29	33	37	25	28	29	29	20	40
9	Aspiration	37	36	43	43	46	40	35	24	50
	Soufflage	26	31	41	45	41	37	33	23	48
	Rayonne	32	33	39	28	32	31	29	21	42
10	Aspiration	18	26	40	33	32	25	29	23	42
	Soufflage	18	23	35	33	30	24	28	22	39
	Rayonne	16	22	24	22	19	19	26	22	31
11	Aspiration	18	25	40	32	31	24	29	23	41
	Soufflage	19	22	34	33	30	24	28	22	38
	Rayonne	16	21	24	20	18	19	26	22	31
12	Aspiration	18	24	38	33	36	26	29	23	41
	Soufflage	17	23	33	33	30	25	28	22	38
	Rayonne	16	21	23	21	23	20	25	22	31

Point de fonctionnement		63	125	250	500	1000	2000	4000	8000	LwA
1	Aspiration	32	36	53	62	63	65	59	50	69
	Soufflage	38	38	56	62	65	64	58	50	69
	Rayonne	28	23	44	43	44	52	41	29	54
2	Aspiration	32	33	49	61	62	62	55	48	67
	Soufflage	29	33	56	64	64	60	55	49	68
	Rayonne	28	20	40	43	43	48	37	27	51
3	Aspiration	35	42	62	62	63	63	58	51	69
	Soufflage	29	34	57	67	65	61	57	51	70
	Rayonne	31	29	52	44	44	49	39	30	55
4	Aspiration	25	34	58	55	58	62	53	45	65
	Soufflage	31	34	55	57	59	59	52	45	64
	Rayonne	11	25	47	41	39	49	35	25	51
5	Aspiration	23	31	54	53	56	58	51	42	62
	Soufflage	26	33	57	57	57	55	51	44	63
	Rayonne	10	22	43	40	38	45	32	22	48
6	Aspiration	30	40	62	56	58	58	53	45	65
	Soufflage	27	38	59	62	60	56	53	46	66
	Rayonne	17	31	51	42	39	45	34	25	53
7	Aspiration	20	33	47	49	51	53	43	34	57
	Soufflage	22	33	51	52	52	50	43	35	58
	Rayonne	13	23	35	37	35	40	26	18	43
8	Aspiration	19	33	46	49	49	48	42	33	54
	Soufflage	20	32	51	51	50	46	41	34	56
	Rayonne	12	22	33	37	33	35	24	16	41
9	Aspiration	28	35	51	50	49	49	44	37	56
	Soufflage	19	34	53	54	51	47	42	34	58
	Rayonne	21	25	39	38	33	36	27	20	43
10	Aspiration	18	26	40	42	42	38	31	28	47
	Soufflage	17	23	41	45	46	37	31	26	50
	Rayonne	10	18	30	33	30	26	20	20	36
11	Aspiration	18	25	40	42	38	36	30	27	46
	Soufflage	19	24	41	44	41	35	31	26	47
	Rayonne	10	17	30	32	26	24	19	20	35
12	Aspiration	20	34	41	42	39	38	32	28	47
	Soufflage	20	28	42	45	42	37	33	27	48
	Rayonne	13	27	31	33	27	25	21	20	37

COURBES CARACTERISTIQUES

- q_v: Débit en m^3/h.
- p_{sf}: Pression statique en Pa.
- P: Puissance absorbée en W.
- SFP: Facteur spécifique de puissance en $W/m^3/s$ (courbes bleues).
- Essais aérauliques selon les normes ISO 5801 et AMCA 210-99.
- Puissance sonore en dB(A).

TD-500/160 ECOWATT

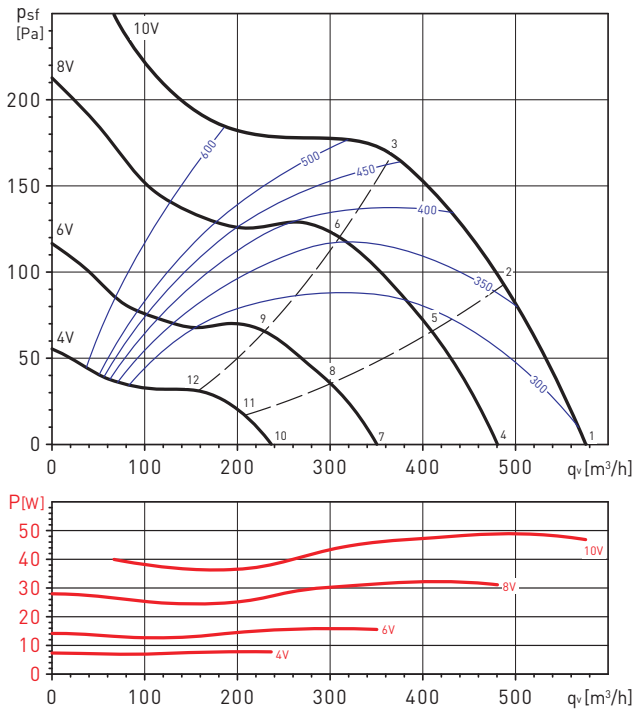

TD-800/200 ECOWATT

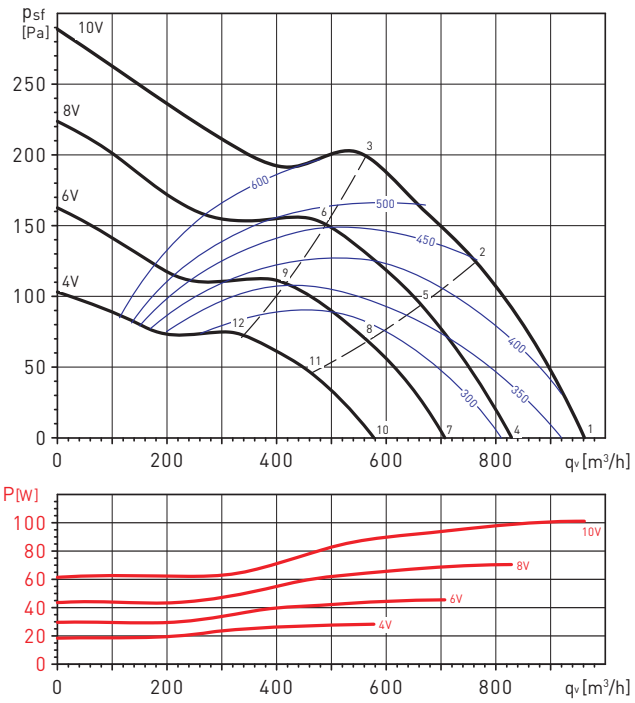

Point de fonctionnement		63	125	250	500	1000	2000	4000	8000	LwA
1	Aspiration	34	36	56	56	64	65	59	50	69
	Soufflage	33	36	58	61	66	64	58	50	70
	Rayonne	40	28	45	41	50	53	41	30	55
2	Aspiration	34	33	53	55	62	63	56	48	66
	Soufflage	30	33	58	62	64	61	56	49	68
	Rayonne	39	25	42	40	47	50	38	28	53
3	Aspiration	35	38	58	59	62	62	57	49	67
	Soufflage	29	35	56	65	65	61	57	49	69
	Rayonne	40	30	47	44	47	50	39	29	54
4	Aspiration	26	34	59	53	56	62	54	44	65
	Soufflage	25	33	54	57	60	59	53	44	65
	Rayonne	26	27	45	37	41	50	36	25	52
5	Aspiration	30	43	61	51	55	59	52	43	64
	Soufflage	23	31	55	57	59	57	51	43	63
	Rayonne	31	36	47	36	40	47	34	23	51
6	Aspiration	33	45	62	54	56	58	52	44	65
	Soufflage	25	39	57	61	61	59	53	44	66
	Rayonne	33	38	48	38	41	46	35	24	51
7	Aspiration	25	33	50	50	51	55	46	34	58
	Soufflage	28	31	52	51	54	52	44	34	59
	Rayonne	21	23	38	36	35	43	30	19	45
8	Aspiration	24	33	50	49	49	53	44	33	57
	Soufflage	28	30	52	51	52	50	43	33	58
	Rayonne	20	23	37	35	33	40	28	18	44
9	Aspiration	26	34	52	50	49	53	44	32	57
	Soufflage	27	33	56	53	54	53	45	33	60
	Rayonne	21	23	39	36	33	40	28	17	44
10	Aspiration	19	27	42	42	43	45	35	26	49
	Soufflage	18	25	40	44	47	46	36	25	51
	Rayonne	15	21	30	32	30	33	24	20	38
11	Aspiration	20	28	43	41	38	45	35	25	49
	Soufflage	20	26	41	43	43	46	35	25	50
	Rayonne	16	22	32	31	25	33	24	20	38
12	Aspiration	20	30	43	42	38	44	34	25	48
	Soufflage	21	30	41	43	42	46	36	26	50
	Rayonne	15	24	31	32	25	32	23	20	37

Point de fonctionnement		63	125	250	500	1000	2000	4000	8000	LwA
1	Aspiration	25	36	52	58	66	66	62	52	70
	Soufflage	49	48	51	62	67	68	64	51	72
	Rayonne	6	28	39	44	54	55	47	32	58
2	Aspiration	26	36	52	60	65	64	59	50	69
	Soufflage	38	38	51	62	67	66	61	50	71
	Rayonne	7	28	40	46	53	54	44	30	57
3	Aspiration	29	42	61	68	67	66	59	51	72
	Soufflage	33	41	61	70	69	67	61	51	74
	Rayonne	11	33	49	54	55	55	44	30	60
4	Aspiration	22	34	51	55	63	63	58	48	67
	Soufflage	46	44	53	58	64	65	59	47	69
	Rayonne	6	25	40	41	50	52	42	27	54
5	Aspiration	24	33	55	56	62	61	55	46	66
	Soufflage	36	35	52	58	63	63	56	45	67
	Rayonne	8	24	44	43	49	50	39	25	53
6	Aspiration	27	49	57	64	63	61	55	46	68
	Soufflage	30	40	60	66	66	63	56	46	71
	Rayonne	11	40	46	51	50	50	39	26	56
7	Aspiration	22	32	49	54	60	59	53	43	64
	Soufflage	41	40	52	55	61	61	54	42	65
	Rayonne	8	23	37	40	48	48	37	24	51
8	Aspiration	22	30	56	53	59	57	50	41	63
	Soufflage	31	31	52	55	60	59	51	40	64
	Rayonne	8	21	44	40	47	45	34	22	51
9	Aspiration	23	41	57	57	60	57	50	41	64
	Soufflage	26	40	63	62	61	59	51	40	67
	Rayonne	10	33	46	43	48	45	34	22	52
10	Aspiration	19	30	47	49	54	54	45	37	58
	Soufflage	34	32	44	51	56	56	47	35	60
	Rayonne	11	23	38	39	41	41	30	23	46
11	Aspiration	21	29	50	49	52	50	43	35	57
	Soufflage	26	26	46	51	54	52	43	32	58
	Rayonne	13	22	41	38	39	37	27	21	45
12	Aspiration	21	41	55	53	53	50	42	35	59
	Soufflage	25	36	54	55	55	52	43	33	60
	Rayonne	13	34	46	43	39	37	27	21	49

COURBES CARACTERISTIQUES

- q_v: Débit en m^3/h.
- p_{sf}: Pression statique en Pa.
- P: Puissance absorbée en W.
- SFP: Facteur spécifique de puissance en $W/m^3/s$ (courbes bleues).
- Essais aérauliques selon les normes ISO 5801 et AMCA 210-99.
- Puissance sonore en dB(A).

TD-1300/250 ECOWATT

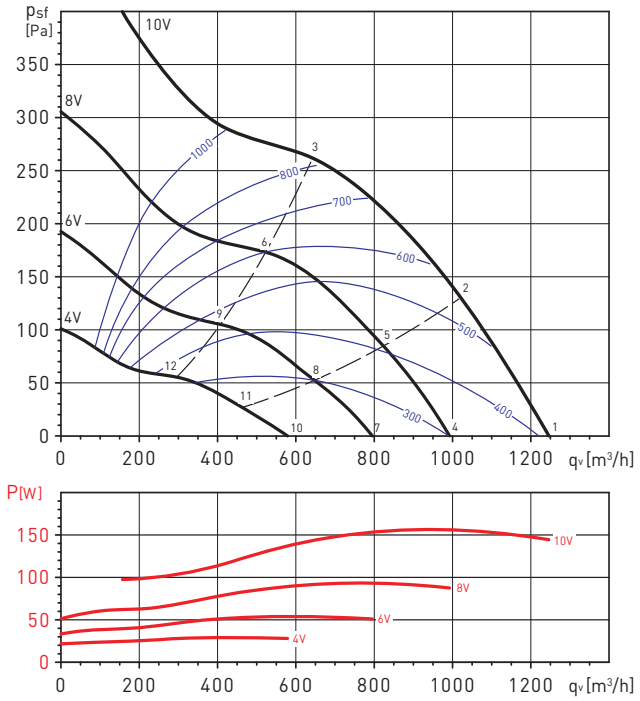

TD-2000/315 ECOWATT

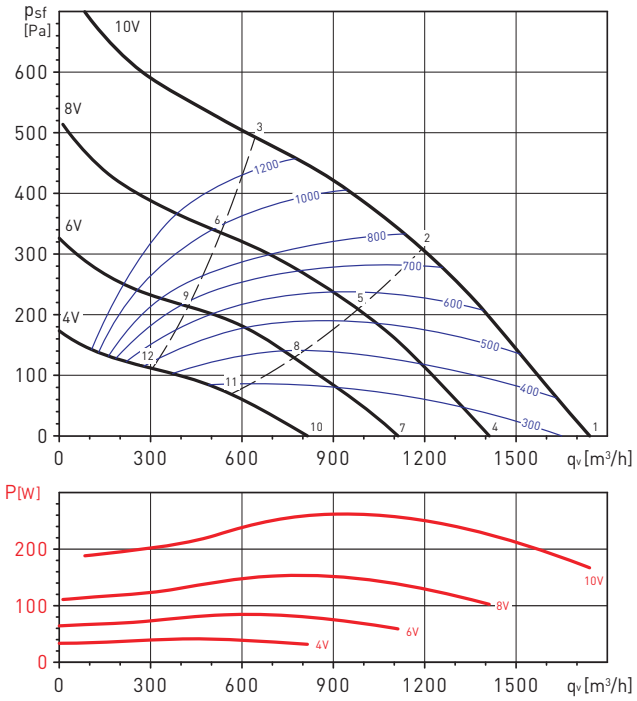

Point de fonctionnement		63	125	250	500	1000	2000	4000	8000	LwA
1	Aspiration	45	54	64	69	77	74	67	60	80
	Soufflage	39	47	68	74	82	80	72	63	85
	Rayonne	44	44	49	52	65	64	53	47	68
2	Aspiration	45	57	68	70	76	73	66	59	79
	Soufflage	39	50	69	75	82	79	71	61	85
	Rayonne	44	47	53	53	64	63	51	46	67
3	Aspiration	46	59	68	69	73	70	63	54	76
	Soufflage	40	51	70	74	79	76	67	57	82
	Rayonne	45	49	54	52	61	59	48	41	64
4	Aspiration	45	52	61	64	73	69	62	54	75
	Soufflage	34	46	63	70	80	74	66	56	81
	Rayonne	44	46	43	48	61	58	48	42	63
5	Aspiration	45	59	62	64	71	67	60	52	74
	Soufflage	35	51	63	70	77	73	65	54	80
	Rayonne	45	53	44	48	59	57	47	40	62
6	Aspiration	45	57	67	63	67	63	56	47	72
	Soufflage	37	50	65	69	73	70	60	50	76
	Rayonne	45	51	49	47	55	53	42	35	59
7	Aspiration	45	51	56	60	67	61	55	46	69
	Soufflage	33	45	58	64	70	69	59	48	73
	Rayonne	45	45	41	50	55	53	41	36	58
8	Aspiration	45	52	57	59	66	60	54	45	68
	Soufflage	32	47	58	64	69	67	58	46	72
	Rayonne	45	47	42	49	53	52	40	35	57
9	Aspiration	44	55	61	57	62	57	49	40	66
	Soufflage	34	48	59	61	65	62	52	41	69
	Rayonne	44	49	46	47	49	48	35	30	55
10	Aspiration	43	47	51	52	59	51	44	35	61
	Soufflage	28	36	52	58	62	58	48	36	65
	Rayonne	43	46	42	49	47	43	37	32	54
11	Aspiration	43	47	52	51	58	50	43	34	60
	Soufflage	30	38	52	57	61	57	47	35	64
	Rayonne	43	46	43	48	46	42	35	31	53
12	Aspiration	45	49	54	48	56	47	38	33	59
	Soufflage	31	38	51	53	57	53	40	32	60
	Rayonne	44	47	45	46	43	38	31	30	52

Point de fonctionnement		63	125	250	500	1000	2000	4000	8000	LwA
1	Aspiration	35	56	65	70	78	74	68	62	80
	Soufflage	46	54	70	76	82	80	72	64	85
	Rayonne	22	40	55	61	68	65	59	54	71
2	Aspiration	37	61	69	70	77	73	68	61	80
	Soufflage	46	60	74	77	81	79	70	63	84
	Rayonne	24	45	59	62	67	64	58	53	70
3	Aspiration	35	58	66	70	77	74	68	61	80
	Soufflage	44	54	70	75	80	78	70	62	83
	Rayonne	22	41	56	61	67	64	58	53	70
4	Aspiration	32	56	63	67	73	70	63	55	76
	Soufflage	45	53	68	72	77	75	66	58	80
	Rayonne	20	38	53	56	63	60	54	47	66
5	Aspiration	35	67	65	67	73	69	63	54	76
	Soufflage	45	64	69	73	76	74	65	56	80
	Rayonne	23	49	55	56	63	59	54	46	66
6	Aspiration	33	60	64	67	73	70	63	55	76
	Soufflage	43	54	66	70	74	72	64	55	78
	Rayonne	20	41	53	56	62	59	53	46	65
7	Aspiration	38	53	57	59	67	63	56	45	70
	Soufflage	30	49	63	67	75	69	60	49	77
	Rayonne	36	42	48	50	57	54	47	38	60
8	Aspiration	35	61	59	60	67	62	56	46	70
	Soufflage	31	54	64	68	70	68	59	48	74
	Rayonne	33	50	50	50	57	53	47	38	60
9	Aspiration	37	56	58	60	67	63	56	46	70
	Soufflage	26	47	60	64	69	64	55	45	72
	Rayonne	35	45	49	50	57	53	47	38	60
10	Aspiration	29	50	54	55	62	58	50	38	65
	Soufflage	29	46	57	62	65	62	52	40	68
	Rayonne	24	41	41	46	52	47	41	31	55
11	Aspiration	31	54	55	56	62	57	49	39	65
	Soufflage	30	48	59	62	64	62	51	40	68
	Rayonne	26	45	42	46	52	47	40	32	55
12	Aspiration	30	51	54	55	62	57	50	38	65
	Soufflage	30	47	59	63	65	63	52	41	69
	Rayonne	25	43	42	47	53	48	41	32	55

Le système MIXVENT CHAUFFAGE est composé d'une batterie électrique installée au soufflage du ventilateur TD-MIXVENT (à partir du modèle 250). La vitesse minimum de l'air au niveau de la batterie doit être supérieure à 1,5 m/s.



Batterie électrique MBE

TD-MIXVENT

TD-MIXVENT + batterie électrique MBE

Batterie MBE
La batterie est composée de:
- Résistances blindées.
- Thermostat de sécurité à réarmement automatique câblé en série avec un thermostat de sécurité supplémentaire à réarmement manuel (RESET). Alimentation monophasée (modèles 100, 125 et 160) ou triphasée (autres modèles) avec un circuit de protection alimenté sous 230V monophasé.
- Boîtier de raccordement IP 43.

Afin de proposer un système complet, nous proposons en accessoire, des sondes de température d'ambiance ou de gaine ainsi qu'un régulateur qui modulera la puissance de chauffe en fonction de la température désirée.

MBE - Perte de chargue des batteries Δp (Pa)

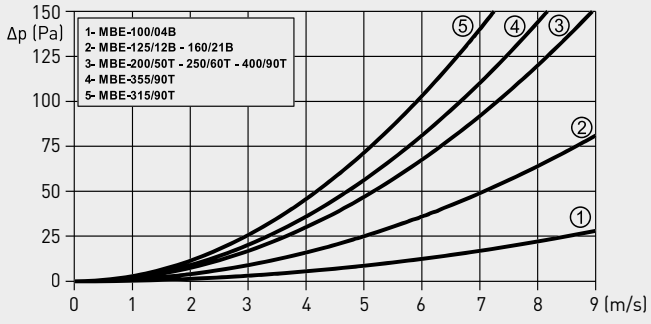



Pour les installations où le sytème MIXVENT CHAUFFAGE est demandé, il est recommandé d'utiliser les caissons filtre MFL afin de protéger les batteries électriques des poussières. Les caissons filtres doivent être situés à l'aspiration du ventilateur.

MBE - Les différences de température entre l'entrée et sortie d'air ΔT (ºC)

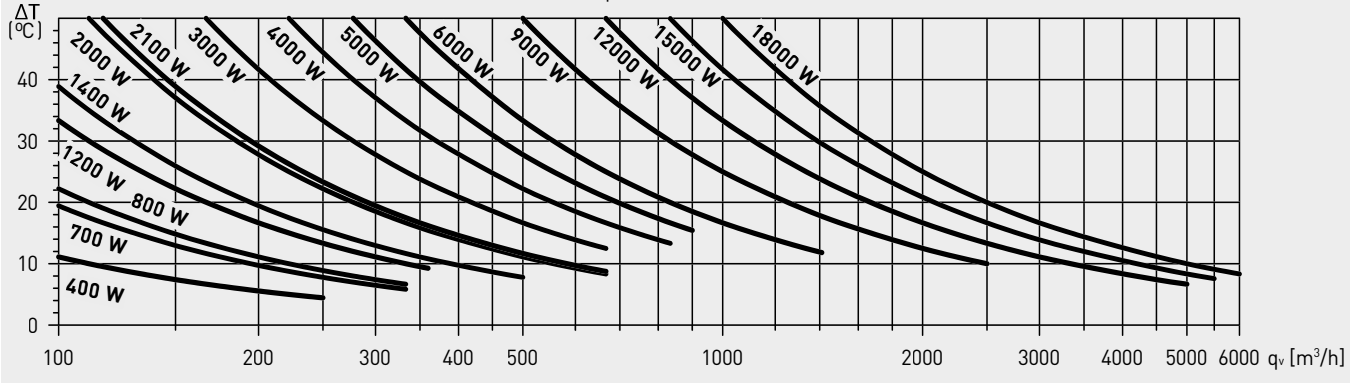

CARACTERISTIQUES TECHNIQUES MBE

TD-MIXVENT	Type de batterie	Puissance de la batterie (W)	Alimentation de la batterie (V)	Débit minimum (m^3/h)	Ø (mm)	Régulateur
250/100	MBE-100/04B	400	1/230	50	100	PULSER
	MBE-100/08B	800	1/230	50	100	PULSER
350/125	MBE-125/04B	400	1/230	70	125	PULSER
	MBE-125/08B	800	1/230	70	125	PULSER
	MBE-125/12B	1200	1/230	70	125	PULSER
500/160	MBE-160/07B	700	1/230	110	160	PULSER
	MBE-160/14B	1400	1/230	110	160	PULSER
	MBE-160/21B	2100	1/230	110	160	PULSER
800/200	MBE-200/21B	2100	1,/230	170	200	PULSER
	MBE-200/20T	2000	2/400	170	200	PULSER
	MBE-200/30T	3000	2/400	170	200	PULSER
	MBE-200/40T	4000	2/400	170	200	PULSER
	MBE-200/50T	5000	2/400	170	200	PULSER
	MBE-200/60T	6000	2/400	170	200	PULSER
	MBE-200/90T	9000	3/400	170	200	TTC-25/TTC-2000
1000-1300/250	MBE-250/20T	2000	2/400	270	250	PULSER
	MBE-250/30T	3000	2/400	270	250	PULSER
	MBE-250/40T	4000	2/400	270	250	PULSER
	MBE-250/50T	5000	2/400	270	250	PULSER
	MBE-250/60T	6000	2/400	270	250	PULSER
	MBE-250/90T	9000	3/400	270	250	TTC-25/TTC-2000
2000/315	MBE-315/30T	3000	2/400	430	315	PULSER
	MBE-315/60T	6000	2/400	430	315	PULSER
	MBE-315/90T	9000	3/400	430	315	TTC-25/TTC-2000
	MBE-315/120T	12000	3/400	430	315	TTC-25/TTC-2000
	MBE-315/150T	15000	3/400	430	315	TTC-25/TTC-2000
4000/355	MBE-355/60T	6000	2/400	540	355	PULSER
	MBE-355/90T	9000	3/400	540	355	TTC-25/TTC-2000
	MBE-355/120T	12000	3/400	540	355	TTC-25/TTC-2000
	MBE-355/150T	15000	3/400	540	355	TTC-25/TTC-2000
	MBE-355/180T	18000	3/400	540	355	TTC-40F
6000/400	MBE-400/60T	6000	2/400	680	400	PULSER
	MBE-400/90T	9000	3/400	680	400	TTC-25/TTC-2000
	MBE-400/120T	12000	3/400	680	400	TTC-25/TTC-2000
	MBE-400/150T	15000	3/400	680	400	TTC-25/TTC-2000
	MBE-400/180T	18000	3/400	680	400	TTC-40F

EXEMPLE DE SELECTION

DONNEES:
- Débit d'air: 700 m^3/h (Q)
- Température air entrant: +5 °C
- Température souhaité au soufflage: +27 °C

PUISSANCE DE CHAUFFE NECESSAIRE:
$P = Q \times 0{,}36 \times \Delta T = 700 \times 0{,}36 \times 22 = 5544$ W

SELECTION DE LA BATTERIE: ou: MBE-200/50T ou: MBE-250/60T
La sélection finale dépendra de:
- Perte de charge totale
- Niveau sonore souhaité
- Espace disponible

DIMENSIONS (mm)

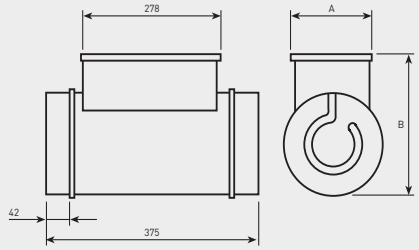

ACCESSOIRES POUR BATTERIES DE CHAUFFAGE MBE

Pour plus d'informations, voir accessoires électriques.



PULSER
Régulateur électronique monophasé.



TTC-2000 / TTC-25
Régulateur électronique triphasé.



TG-R
Sonde d'ambiance a placer dans le local à chauffer.



TG-K
Sonde de gaine a placer dans le conduit.



DPS
Dépressostat.



TBI-10 / TBI-30
Potentiomètre externe.

Ventilateur TD-MIXVENT (à partir du modèle 250) et batterie électrique MBE-R installée au souffl age du ventilateur.



Batterie électrique MBE-R

TD-MIXVENT

TD-MIXVENT + batterie électrique MBE-R

Batteries MBE-R
- Régulation de la batterie électrique incorporée.
- Virole circulaire et boîtier de raccordement IP43 en acier galvanisé.
- Résistances blindées en acier inox 304 L.
- 1 thermostat de sécurité à réarmement automatique (déclenchement à 60°C).
- 1 thermostat de sécurité à réarmement manuel (déclenchement à 120°C).
- Installation horizontale ou verticale.

Possibilité de réguler la batterie en fonction de la température et de l'utilisation. Le fonctionnement des batteries électriques doit être asservi au fonctionnement du ventilateur et doit comporter un dépressostat (coupure en cas de défaut de ventilation). Il peut être fourni une temporisation qui, lorsque l'on coupe l'alimentation ventilateur/batterie, retarde l'arrêt du ventilateur pour permettre à la batterie électrique de se refroidir.

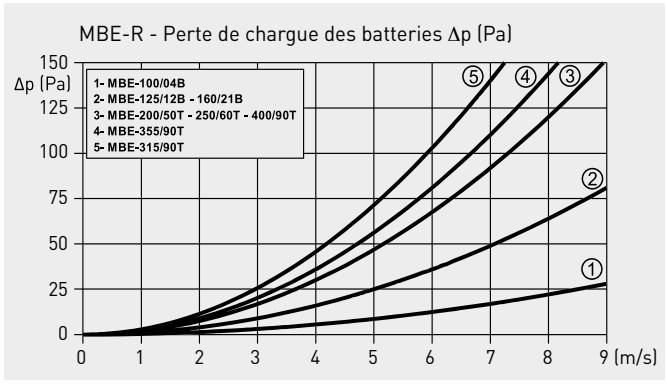



Pour les installations où le sytème MIXVENT CHAUFFAGE est demandé, il est recommandé d'utiliser les caissons filtre MFL afin de protéger les batteries électriques des poussières. Les caissons filtres doivent être situés à l'aspiration du ventilateur.

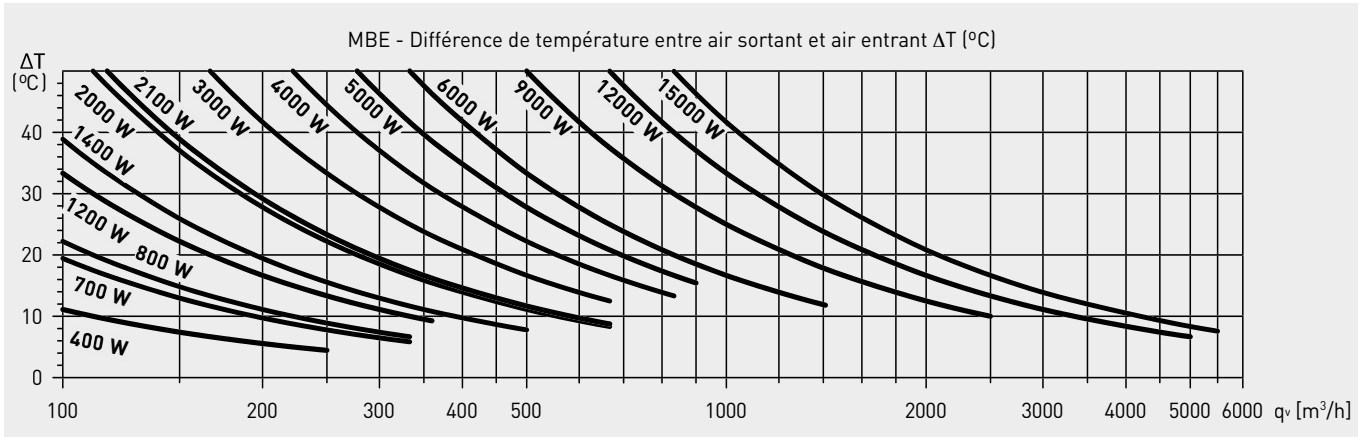

CARACTERISTIQUES TECHNIQUES MBE-R

TD-MIXVENT	Type de batterie	Puissance de la batterie (W)	Alimentation de la batterie (V)	Débit minimum (m^3/h)	Ø (mm)
250/100	MBE-100/04B-R	400	1/230	50	100
	MBE-100/08B-R	800	1/230	50	100
350/125	MBE-125/04B-R	400	1/230	70	125
	MBE-125/08B-R	800	1/230	70	125
	MBE-125/12B-R	1200	1/230	70	125
500/160	MBE-160/07B-R	700	1/230	110	160
	MBE-160/14B-R	1400	1/230	110	160
	MBE-160/21B-R	2100	1/230	110	160
800/200	MBE-200/20T-R	2000	2/400	170	200
	MBE-200/30T-R	3000	2/400	170	200
	MBE-200/40T-R	4000	2/400	170	200
	MBE-200/50T-R	5000	2/400	170	200
	MBE-200/60T-R	6000	2/400	170	200
1000-1300/250	MBE-250/20T-R	2000	2/400	270	250
	MBE-250/30T-R	3000	2/400	270	250
	MBE-250/40T-R	4000	2/400	270	250
	MBE-250/50T-R	5000	2/400	270	250
	MBE-250/60T-R	6000	2/400	270	250
	MBE-250/90T-R	9000	3/400	270	250
2000/315	MBE-315/30T-R	3000	2/400	430	315
	MBE-315/60T-R	6000	2/400	430	315
	MBE-315/90T-R	9000	3/400	430	315
	MBE-315/120T-R	12000	3/400	430	315
4000/355	MBE-355/60T-R	6000	2/400	540	355
	MBE-355/90T-R	9000	3/400	540	355
	MBE-355/120T-R	12000	3/400	540	355
6000/400	MBE-400/60T-R	6000	2/400	680	400
	MBE-400/90T-R	9000	3/400	680	400
	MBE-400/120T-R	12000	3/400	680	400
	MBE-400/150T-R	15000	3/400	680	400

EXEMPLE DE SELECTION

DONNEE:
- Débit: 700 m^3/h (Q)
- Temp. air entrant: +5 °C
- Temp. air sortant: +27 °C

PUISSANCE BATTERIE ELECTRIQUE REQUISE:
P = Q x 0,36 x DT = 700 x 0,36 x 22 = 5544 W

SÉLECTION DE LA BATTERIE: ou: MBE-200/50T-R ou: MBE-250/60T-R
La sélection finale dépend de:
- Perte de charge totale du réseau
- Niveau sonore désiré
- Encombrement disponible

DIMENSIONS (mm)

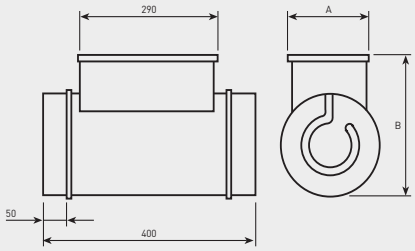

ACCESSOIRES POUR BATTERIES DE CHAUFFAGE MBE-R

Pour plus d'informations, voir accessoires électriques.



TG-R
Sonde d'ambiance
a placer dans le local à chauffer.



TG-K
Sonde de gaine
a placer dans le conduit.



DPS
Dépressostat.



TBI-10 / TBI-30
Potentiomètre externe.

Ventilateur TD-MIXVENT (à partir du modèle 250) et batterie eau chaude MBW.

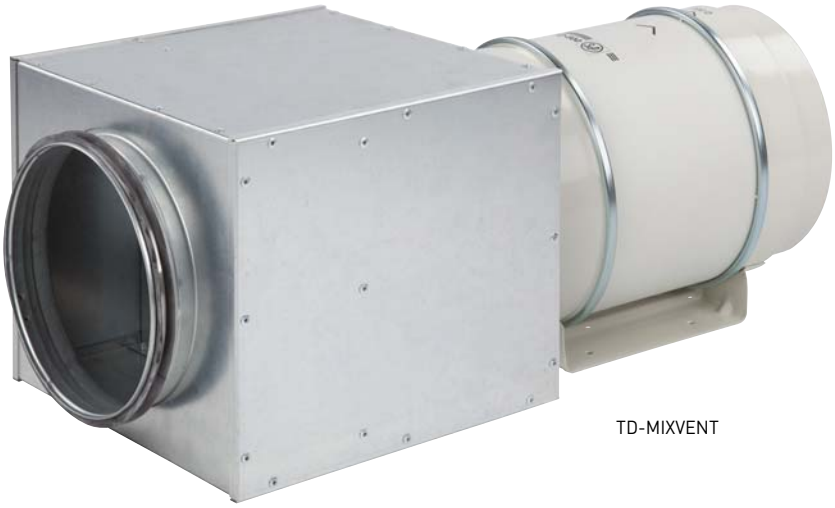

TD-MIXVENT

Batterie à eau chaude MBW
(il est recommandé de placer
à l'aspiration du ventilateur)

TD-MIXVENT + batterie à eau chaude MBW

Batteries MBW

- Gamme avec diamètres de raccordement de 100 à 500 mm.
- Caisson en tôle d'acier galvanisé.
- Tubes en cuivre et ailettes en aluminium.
- Panneau démontable pour entretien de la batterie.
- Installation en position horizontale ou verticale.
- Raccordements avec joints d'étanchéité.
- Prévoir les accessoires nécessaires au raccordement de la batterie sur le circuit d'eau chaude.
- Pression maximum de l'eau 10 bar.
- Température maximum de l'eau: 100ºC.

Des robinets d'arrêt doivent être installés pour chacun des raccordements hydrauliques afin de permettre d'isoler l'équipe en cas de besoin (nettoyage des filtres, réparations, etc.) sans devoir réaliser la vidange de tout le circuit.Il est recommandé de monter un caisson de filtration avec filtre (MFL-F+MRF) en amont afin de retenir les particules en suspension.



Pour les installations où le sytème MIXVENT CHAUFFAGE estdemandé, il est recommandé d'utiliser les caissons filtre MFL afin deprotéger les batteries électriques des poussières. Les caissons filtres doivent être situés à l'aspiration du ventilateur.

CARACTERISTIQUES TECHNIQUES MBW

TD-MIXVENT	Type de batterie	Air					Eau		Poids (kg)	Accessoires					
		Puissance		Air		Débit $(m^3/h)^{1,2}$	Perte de charge (kPa)[1]	Débit (l/h)[1]		Contrôle manuel de la température	Manuel	Kit installation batterie à eau	Vitesse pompe	Thermostat anti-gel	Thermostat pour montage extérieure*
		(kW)[1]	(kW)[2]	(K)[1]	(K)[2]										
250/100	MBW-100	1,7	1,0	33	18	150	1	70	5,8	TRW	3	–		THE-F	–
350/125	MBW-125	2,1	1,2	29	17	220	1	90	5,8	TRW	4	–		THE-F	–
500/160	MBW-160	4,6	3,0	39	25	360	4	200	7,7	TRW	5	–		THE-F	–
800/200	MBW-200	6,1	4,0	32	21	560	7	270	7,7	TRW	6	–		THE-F	–
1000-1300/250	MBW-250	9,7	6,2	32	20	900	4	430	9,6	–		PWW-SE1	1	–	THE 16/4 A
2000/315	MBW-315	16,6	10,9	35	23	1.400	6	730	11,9	–		PWW-SE1	1	–	THE 16/4 A
4000/355	MBW-355	22,3	14,9	36	24	1.800	9	980	14,5	–		PWW-SE1	2	–	THE 16/4 A
6000/400	MBW-400	25,6	16,9	34	22	2.300	9	1.130	20,5	–		PWW-SE1	2	–	THE 16/4 A

Température extérieure 0ºC et température d'entrée/sortie: [1] 80/60ºC, [2] 60/40ºC.
* Cela est nécessaire quand il n'existe pas la possibilité de raccorder la pompe à travers la chaudière en fonctionnement.

MBW - DIFFERENCE DE TEMPERATURE ENTRE AIR SORTANT ET AIR ENTRANT ΔT (°C)

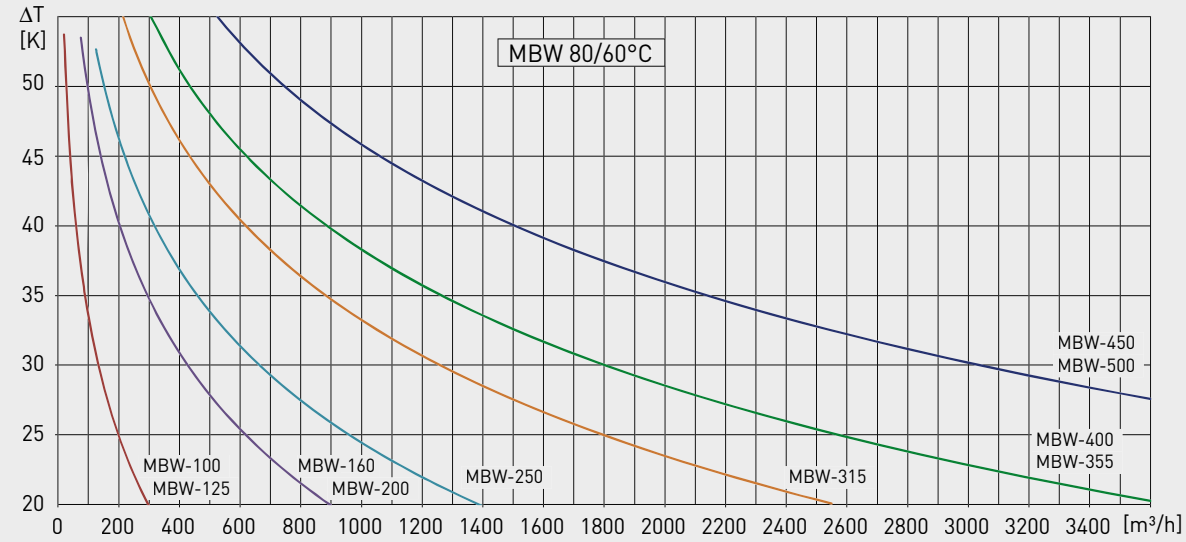

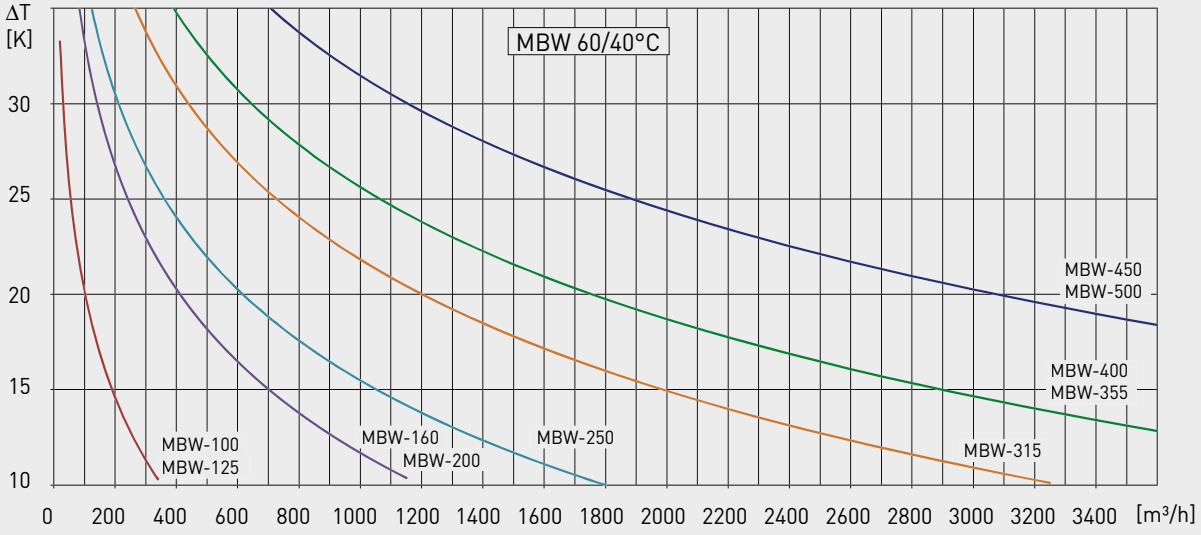

MBW - PERTE DE CHARGE Δp (Pa)

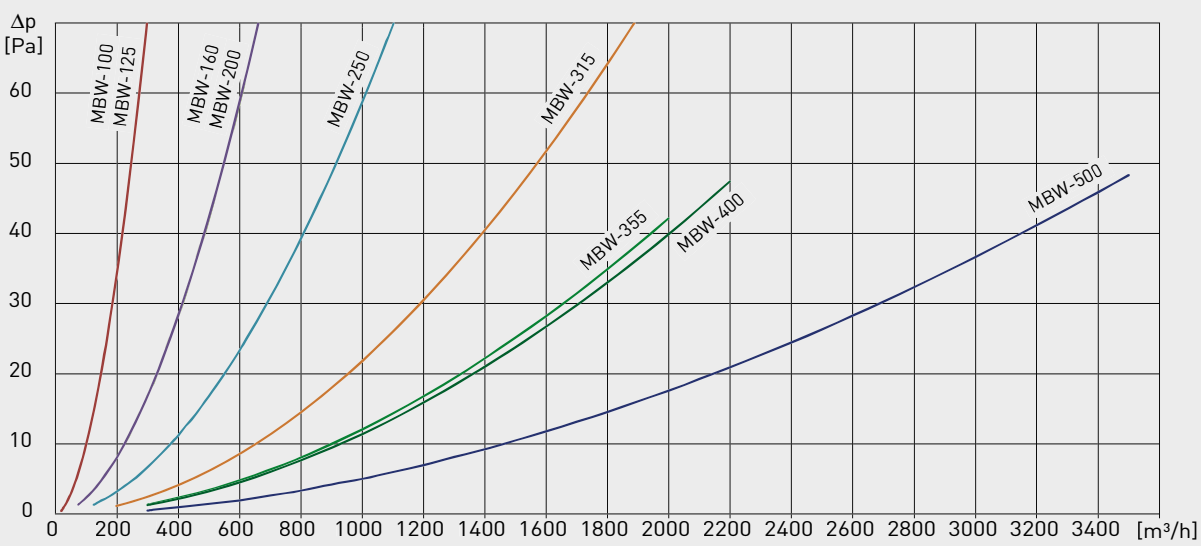

DIMENSIONS (mm)

MBW

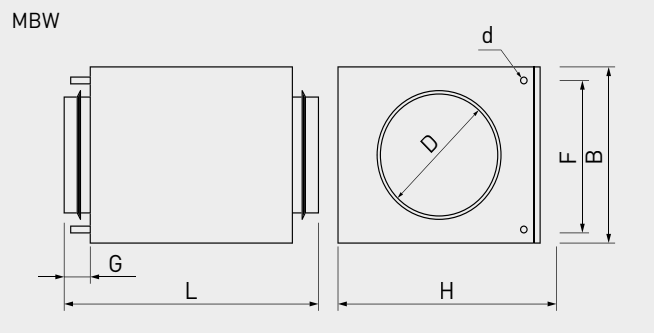

Modèle	D	B	H	d	F	G	L
MBW-100	100	183	225	10	140	40	380
MBW-125	125	183	225	10	140	40	380
MBW-160	160	258	305	10	215	40	380
MBW-200	200	258	305	10	215	40	380
MBW-250	250	333	385	22	290	40	380
MBW-315	315	408	460	22	365	40	380
MBW-355	355	479	534	22	400	65	430
MBW-400	400	479	534	22	400	65	430
MBW-450	450	529	685	22	425	65	465
MBW-500	500	529	685	22	425	65	465

ACCESSOIRES MBW

Pour plus d'informations, voir accessoires électriques.



TRW
Unité de contrôle de température pour des batteries à eau chaude du type MBW 100-200.



PWW
Kit de montage complet pour les batteries à eau chaude MBW.



THE-F
Thermostat avec capillaire pour éviter le risque de congélation.



THE 16/4 A
Thermostat d'ambiance.

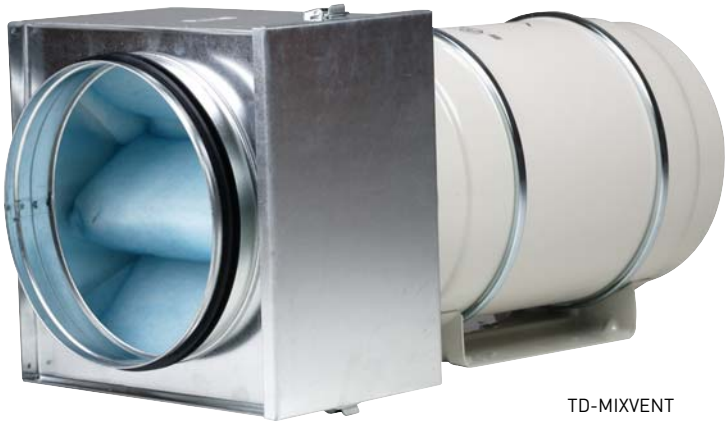

TD-MIXVENT

Caisson filtre MFL-G4

TD-MIXVENT + caisson filtre MFL-G4

Le système MIXVENT FILTER est composé d'un caisson filtre MFL-G4 installé à l'aspiration du ventilateur TD-MIXVENT. Il est utilisé lorsque l'installation nécessite de filtrer l'air insufflée. Les caissons filtre MFL-G4 ont une classe de filtration EU4 et sont conçu pour être raccordé directement à un réseau de gaines circulaires.



Le caisson filtre MFL-G4 est recommandé pour protéger la batterie électrique de la poussière lorsque un système MIXVENT FILTER est utilisé.



Les caissons filtre MFL-G4 sont fournis avec une trappe d'inspection pour le remplacement du filtre.

DIMENSIONS (mm)

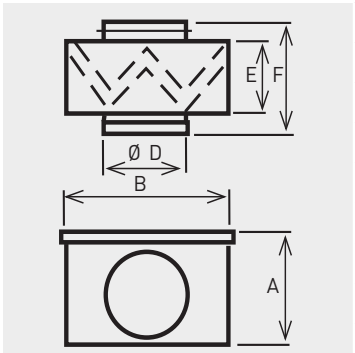

Modèle	A	B	D	E	F
MFL-100 G4	200	200	100	160	196
MFL-125 G4	200	200	125	160	196
MFL-160 G4	200	200	160	154	196
MFL-200 G4	243	244	200	154	202
MFL-250 G4	293	294	250	154	206
MFL-315 G4	342	343	315	154	206
MFL-355 G4	447	448	355	154	254
MFL-400 G4	447	448	400	154	254

PERTE DE CHARGE DES CAISSONS FILTRE Δp (Pa)

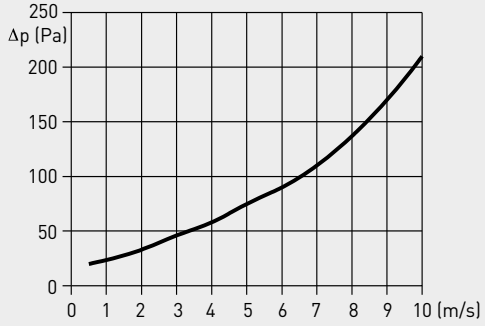

ACCESSOIRES DE MONTAGE



MCA

Clapets anti-retour montés au refoulement des ventilateurs afin d'éviter l'entrée d'air extérieure et de limiter les pertes de chaleur lorsque le ventilateur est à l'arrêt. A utiliser avec TD, TDx2, TDx3 et les modèles TWIN.

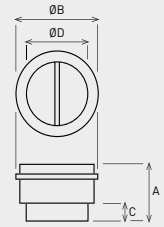

MCA-250 à 2000

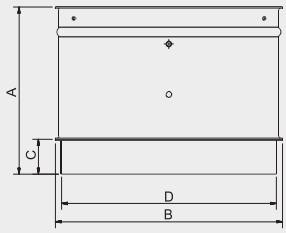

MCA-4000/6000

Modèle	Type de TD - TDx2 - TDx3 - TWIN
MCA - 250	160/100N - 250/100
MCA - 350	350/125
MCA - 500/150	500/150
MCA - 500/160	500/160
MCA - 800	800/200 - 800/200N
MCA - 1000	1000/250 - 1300/250
MCA - 2000	2000/315
MCA - 4000	4000/355
MCA - 6000	6000/400

Modèle	A	Ø B	C	Ø D
MCA - 250	107	111	31,5	94,5
MCA - 350	107	136	31,5	119,5
MCA - 500/150	121	163,5	35	147
MCA - 500/160	121	173,5	35	157
MCA - 800	131,5	214	35	197,5
MCA - 1000	164	264,5	42	248
MCA - 2000	205	330	50	312
MCA - 4000	265	374	55	354
MCA - 6000	307	419	65	399



MAR

Adaptateur rectangulaire afin de raccorder les TD, TDx2, et TDx3 à des conduits rectangulaires.

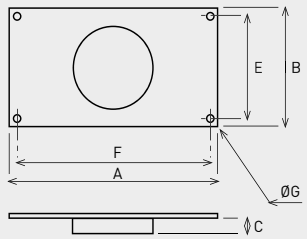

Modèle	Type de TD-TDx2-TDx3	Dim. nominale du conduit LxH (mm)
MAR - 250	160/100N - 250/100	224 x 140
MAR - 350	350/125	224 x 140
MAR - 500/150	500/150	280 x 180
MAR - 500/160	500/160	280 x 180
MAR - 800	800/200-800/200N	315 x 200
MAR - 1000	1000/250-1300/250	400 x 250
MAR - 2000	2000/315	500 x 315

Modèle	A	B	C	E	F	Ø G
MAR - 250	264	180	33,3	160	244	9
MAR - 350	264	180	33,5	160	244	9
MAR - 500/150	320	220	37	200	300	9
MAR - 500/160	320	220	37	200	300	9
MAR - 800	355	240	37	220	335	9
MAR - 1000	440	290	42	270	420	9
MAR - 2000	540	355	52	355	520	9



MRJ

Grilles montés à l'aspiration ou au soufflage du ventilateur afin d'éviter l'entrée d'objets étangers pouvant endomager le ventilateur. A appliquer avec TD, TDx2, TDx3 et les modèles TWIN.

Modèle	Type de TD - TDx2 - TDx3 - TWIN
MRJ - 250	160/100N - 250/100
MRJ - 350	350/125
MRJ - 500/150	500/150
MRJ - 500/160	500/160
MRJ - 800	800/200 - 800/200N
MRJ - 1000	1000/250 - 1300/250
MRJ - 2000	2000/315
MRJ - 4000	4000/355
MRJ - 6000	6000/400

ACCESSOIRES DE MONTAGE



MBR
Bride de raccordement circulaire.

Modèle	Ø du conduit
MBR - 350	125
MBR - 500/150	150
MBR - 500/160	160
MBR - 800	200
MBR - 1000	250
MBR - 2000	315



KIT TWIN BASE
Composé de deux brides de raccordement rectangulaires et de deux supports permettant le montage de deux TD ou de deux TDX2 en parallèle.

Modèle	Dimensions (mm)		Ø nominal du conduit rectangulaire (mm)	
	L	H	L	H
KIT TWIN BASE 250	320	180	280	140
KIT TWIN BASE 350	320	180	280	140
KIT TWIN BASE 500/150	395	220	355	180
KIT TWIN BASE 500/160	395	220	355	180
KIT TWIN BASE 800	440	240	400	200
KIT TWIN BASE 1000	540	290	500	250
KIT TWIN BASE 2000	690	355	630	315

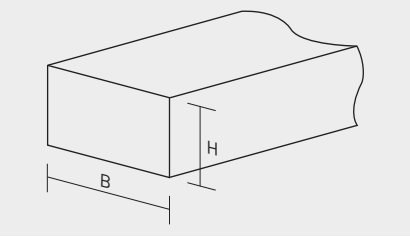

Le fonctionnement indépendant de deux MIXVENT TD nécessite l'utilisation de clapets anti-retour au soufflage afin d'éviter le recyclage de l'air à travers du ventilateur à l'arrêt.



MPC
Croisillon de mesure de pression à monter àl'aspiration des ventilateurs de la série TD-MIXVENT.

MPC-350 à MPC-2000

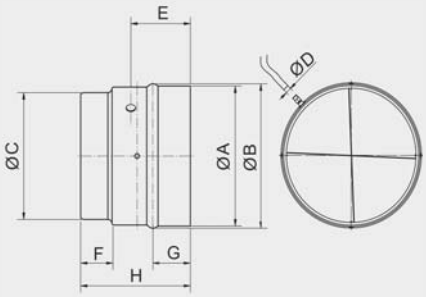

Modèle	A	B	C	D	E	F	G	H
MPC-250	108	108,7	94,5	6	58	31,5	36,5	105,5
MPC-350	136	132	120	6	58	32	37	107
MPC-500/150	164	158	147	6	64	35	40	121
MPC-500/160	174	168	157	6	64	35	40	121
MPC-800	214	208	198	6	70	35	40	132
MPC-1000	265	260	248	6	85	42	47	164
MPC-2000	329	318	312	6	106	50	55	204

MPC-4000 / MPC-6000

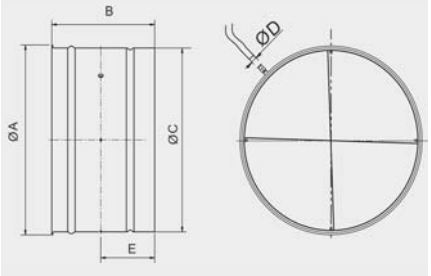

Modèle	A	B	C	D	E
MPC-4000	374	351	362	6	102
MPC-6000	419	396	407	6	131

ACCESSOIRES DE MONTAGE



SIL
Silencieux circulaire.

Modèle	ØA (mm)	ØB (mm)	C (mm)	D (mm)	Attenuation en dB							
					63	125	250	500	1000	2000	4000	8000
SIL 125	125	250	700	900	2	5	13	21	37	37	31	9
SIL 160	160	250	700	900	2	9	14	23	25	16	11	6
SIL 200	200	315	700	900	2	8	11	23	25	17	9	4
SIL 250	250	355	700	900	2	6	10	19	25	16	7	3
SIL 315	315	400	700	860	2	2,2	3,3	9	21,2	7,6	4,1	5,5
SIL 355	355	450	700	860	3,7	4,1	6,7	13,2	14,3	3,4	8,1	7
SIL 400	400	500	700	860	1,8	3,1	4	9,5	13,7	5,6	0,4	5,9

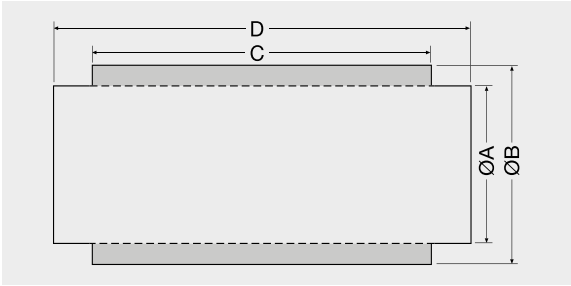



Silencieux SIL monté en série avec un TD-MIXVENT, un caisson filtre MFL-G4 et une batterie électrique MBE.



GSA-M0
Conduit flexible alumimium - M0



GSI-M0
Conduit flexible isolé - M1.



CX
Colliers de serrage.



PER-W
Volet de surpression plastique.



BOC
Bouche d'extraction réglable métallique.



RED
Réduction.



MRT
Manchon.



CT
Chapeau de toiture.



GRA
Grille extérieure en aluminium.

Accessoires Série TD

ACCESSOIRES DE MONTAGE



GRI
Grille de protection en aluminium extrudé peint.

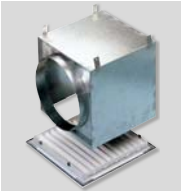

RP
Plénum pour diffuseurs GSI.



GCI
Diffuseur circulaire.

ACCESSOIRES ELECTRIQUES



REGUL 2
Commutateur 2 positions / 2 vitesses.



REB
Variateurs électroniques monophasés.



RMB
Variateurs auto-transfo monophasés.



REB-ECOWATT
Potentiomètre 0-10V permettant de réguler proportionnellement la vitesse des TD-ECOWATT.



CONTROL ECOWATT AC/DC
CONTROL ECOWATT AC/4A
Eléments de contrôle pour les systèmes de modulation des débits.



SCO2-A
Mesure d'ambiance du taux de CO_2 et sonde de température.

SCO2-AD
Mesure d'ambiance du taux de CO_2 et sonde de température avec affichage.

SCHT-AD
Mesure d'ambiance du taux de CO_2 et sonde de température et d'humidité relative.



TDP-S / TDP-D / TDP-PI
Sonde de pression.



CPFL-S / CPFL-E
Capteur de présence.

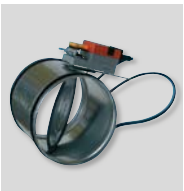

REMP
Registre motorisé proportionnel.



Gamme de ventilateurs centrifuges en ligne, pour montage sur conduits circulaires.
Utilisable pour tout type d'installation de ventilation générale, aussi bien dans l'habitat que pour des locaux commerciaux, tertiiares o uindustriels.

Description
Ventilateurs in-line circulaires pour conduits de diamètres 100 à 400 mm
Installation dans toutes les positions.
Températures de fonctionnement entre -20ºC et + 40ºC.
Large gamme d'accessoires permettant de faciliter l'installation et de contrôler le fonctionnement des ventilateurs

Construction
- Carcasse en tôle d'acier galvanisé protégée par peinture polyester noire. Montage étanche.
- Turbine centrifuge à réaction en accouplement direct.
- Moteurs à courant continu, type brushless EC, pour réseaux monophasés 230V±15% / 50-60Hz, IP44 avec protection thermique.
- Potentiomètre de réglage de la vitesse de rotation dans la boite à bornes
- Possibilité de piloter le caisson par un potentiomètre extérieur type REB-ECOWATT ou un signal analogique 0-10V à raccorder dans la boite à bornes.



Pieds de montage
Livré avec l'appareil en standard (modèles 100 à 315).



Modèles 355 et 400

CARACTERISTIQUES TECHNIQUES

Avant d'installer le ventilateur vérifier que les valeurs indiquées sur la plaque signalétique du moteur sont compatibles avec celles du réseau d'alimentation électrique.

Modèle	Tension (V)	Vitesse (tr/mn)	Puissance absorbée maxi. (W)	Intensité absorbée maxi. (A)	Débit maxi. (m^3/h)	Niveau de pression sonore LpA @ à 3m* (dB(A))			Poids (kg)
						Aspiration	Rayonné	Soufflage	
VENT-100 ECOWATT	10	2810	61	0,40	300	50	41	48	4,0
	8	2325	41	0,30	250	47	38	43	
	6	1790	22	0,20	200	38	34	38	
	4	1310	12	0,10	150	31	29	31	
VENT-125 ECOWATT	10	2800	65	0,50	380	50	41	48	4,0
	8	2330	46	0,30	330	46	38	44	
	6	1780	24	0,20	250	40	35	38	
	4	1275	12	0,10	180	32	29	31	
VENT-150 ECOWATT	10	2910	115	0,80	660	57	38	55	5,0
	8	1550	80	0,60	580	54	38	52	
	6	1910	36	0,30	420	47	34	44	
	4	1360	16	0,10	300	37	24	35	
VENT-160 ECOWATT	10	2860	109	0,80	710	56	37	55	5,0
	8	2430	70	0,50	590	53	40	52	
	6	1860	34	0,30	450	46	33	44	
	4	1330	16	0,10	320	37	28	36	
VENT-200 ECOWATT	10	2580	136	0,90	920	54	35	54	5,0
	8	2260	92	0,70	800	49	32	50	
	6	1750	46	0,30	630	43	28	44	
	4	1300	22	0,20	450	36	24	36	
VENT-250 ECOWATT	10	2580	137	0,90	1030	56	39	57	6,0
	8	2210	87	0,60	880	52	35	54	
	6	1740	45	0,30	700	45	29	49	
	4	1280	22	0,20	520	39	24	49	
VENT-315 ECOWATT	10	2570	285	1,80	1650	61	46	63	8,0
	8	2210	185	1,20	1440	57	44	59	
	6	1720	93	0,60	1100	51	45	53	
	4	1260	41	0,30	790	44	38	53	
VENT-355 ECOWATT	10	1410	248	1,00	2620	53	43	55	17,0
	8	1260	178	0,80	2310	50	39	52	
	6	1060	109	0,50	1940	47	36	48	
	4	860	63	0,30	1590	43	32	43	
VENT-400 ECOWATT	10	1400	376	1,60	3390	55	44	58	22,0
	8	1240	266	1,10	3000	52	42	54	
	6	1050	162	0,70	2530	47	37	49	
	4	870	96	0,40	2070	41	33	43	

* Niveaux de pression sonore mesurés en champ libre à 3 m, aux points milieux des courbes indiqués 2,5,8 et 11.

DIMENSIONS (mm)

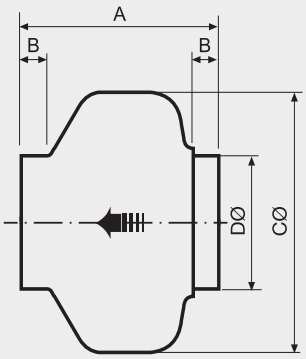

VENT-100 à 315

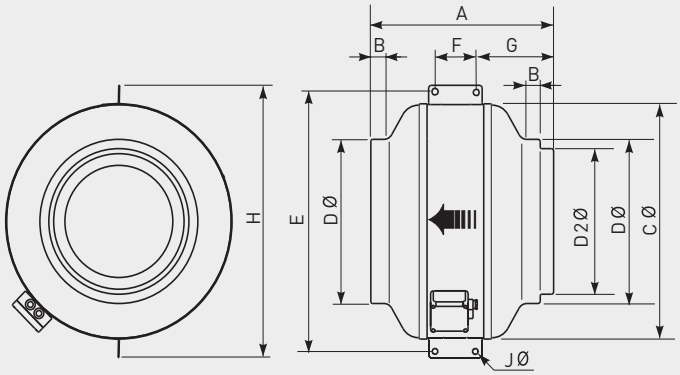

VENT-355 / VENT-400

Modèle	A	B	C	D	D2	E	F	G	H	J
VENT-100 ECOWATT	251	23	243	98						
VENT-125 ECOWATT	253	27	243	123						
VENT-150 ECOWATT	214	24	333	147						
VENT-160 ECOWATT	222	28	333	157						
VENT-200 ECOWATT	223	25	333	198						
VENT-250 ECOWATT	206	27	333	248						
VENT-315 ECOWATT	230	25	401	312						
VENT-355 ECOWATT	410	25	508	354	314	565	100	170	587	11
VENT-400 ECOWATT	441	25	568	399	354	625	100	185	647	11

COURBES CARACTERISTIQUES - CARACTERISTIQUES ACOUSTIQUES

- q_v: Débit en m^3/h.
- p_{sf}: Pression statique en Pa.
- P: Puissance absorbée en W.
- SFP: Facteur spécifique de puissance en $W/m^3/s$ (courbes bleues).
- Essais réalisés en accord avec les Normes ISO 5801:1997.

VENT-100 ECOWATT

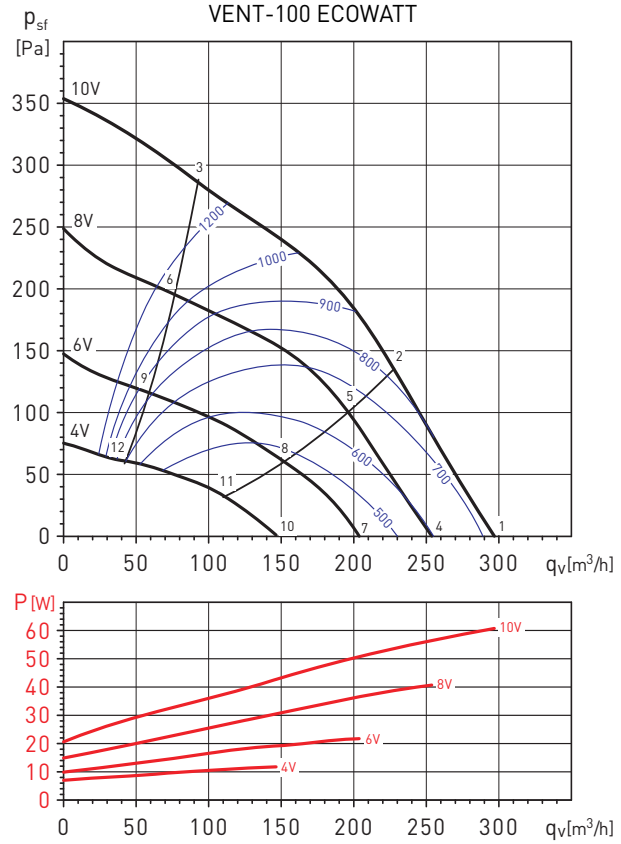

VENT-125 ECOWATT

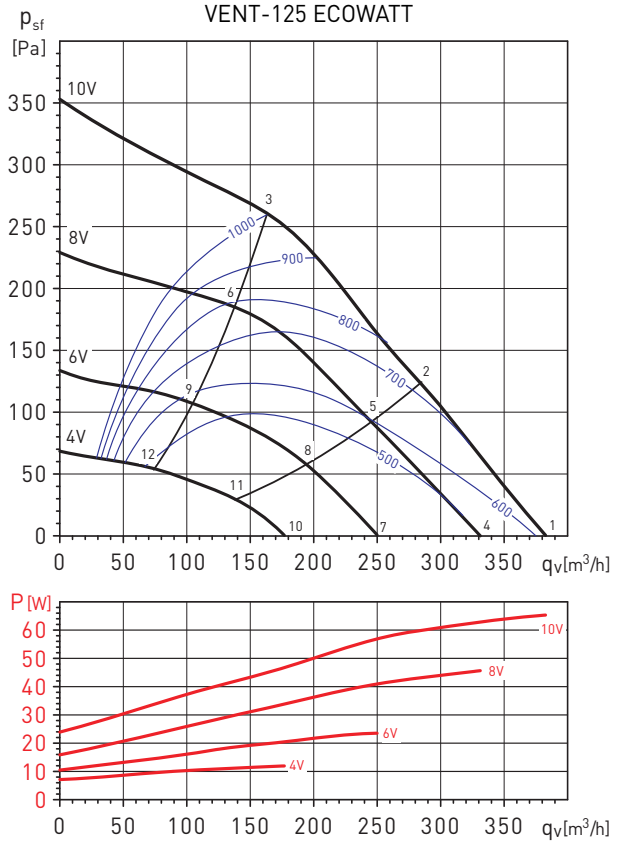

Point de fonctionnement		63	125	250	500	1000	2000	4000	8000	LwA
1	Aspiration	42	53	62	65	68	63	53	44	71
	Soufflage	41	52	67	64	61	63	54	46	71
	Rayonné	38	52	59	54	57	56	42	37	63
2	Aspiration	39	48	58	64	67	62	52	44	70
	Soufflage	38	47	61	62	60	62	51	40	68
	Rayonné	35	47	55	53	56	56	41	27	61
3	Aspiration	10	46	56	63	65	60	53	48	68
	Soufflage	10	46	56	62	58	59	49	39	65
	Rayonné	26	45	53	52	54	53	42	31	59
4	Aspiration	40	50	59	63	65	59	50	40	68
	Soufflage	38	47	63	60	56	57	49	39	66
	Rayonné	33	47	55	49	55	54	37	24	60
5	Aspiration	36	45	55	63	63	57	48	40	67
	Soufflage	33	42	57	60	54	55	44	33	63
	Rayonné	29	42	51	50	53	52	35	23	58
6	Aspiration	29	40	56	62	60	55	49	43	66
	Soufflage	27	42	52	58	51	52	42	33	61
	Rayonné	22	37	52	49	51	50	36	26	57
7	Aspiration	35	42	52	55	56	50	39	29	60
	Soufflage	42	50	56	54	50	49	40	29	60
	Rayonné	37	42	52	50	50	44	27	20	56
8	Aspiration	32	41	50	54	54	48	38	30	58
	Soufflage	42	50	53	53	48	47	35	25	58
	Rayonné	34	40	50	49	48	42	25	21	54
9	Aspiration	29	40	49	52	51	46	39	32	56
	Soufflage	42	50	49	50	46	45	32	25	56
	Rayonné	32	39	49	47	44	41	27	23	52
10	Aspiration	31	38	45	47	49	40	28	23	52
	Soufflage	30	44	48	47	44	40	28	23	52
	Rayonné	36	36	45	44	42	37	25	23	49
11	Aspiration	29	38	45	46	48	39	28	24	51
	Soufflage	29	45	45	46	43	39	25	23	51
	Rayonné	34	36	45	43	41	36	25	23	49
12	Aspiration	21	36	43	43	46	40	29	24	50
	Soufflage	28	42	43	44	42	39	25	23	49
	Rayonné	26	34	43	40	39	37	26	23	47

Point de fonctionnement		63	125	250	500	1000	2000	4000	8000	LwA
1	Aspiration	39	48	60	66	69	65	56	44	72
	Soufflage	43	49	66	65	63	64	56	46	71
	Rayonné	29	45	58	50	60	56	49	40	64
2	Aspiration	37	45	57	64	66	62	52	40	70
	Soufflage	38	45	62	63	62	60	53	42	68
	Rayonné	27	43	55	49	58	54	45	36	61
3	Aspiration	31	46	61	65	66	61	50	40	70
	Soufflage	35	42	58	64	61	60	52	43	67
	Rayonné	21	44	59	49	57	53	43	36	62
4	Aspiration	36	45	56	64	65	61	52	39	69
	Soufflage	39	46	62	62	59	58	51	41	67
	Rayonné	31	42	51	51	58	53	45	36	61
5	Aspiration	34	42	53	61	62	58	47	35	66
	Soufflage	34	42	58	60	57	55	47	36	64
	Rayonné	28	39	48	48	55	50	41	32	58
6	Aspiration	27	39	59	61	60	56	44	33	66
	Soufflage	27	38	62	59	55	54	46	39	65
	Rayonné	22	36	54	48	54	48	37	30	58
7	Aspiration	31	45	54	57	58	53	43	30	62
	Soufflage	42	42	56	55	52	50	42	30	60
	Rayonné	26	46	50	51	53	45	37	28	57
8	Aspiration	28	44	54	54	55	49	38	26	60
	Soufflage	42	41	53	53	50	47	37	26	58
	Rayonné	23	45	50	48	50	42	32	25	55
9	Aspiration	25	40	52	54	54	48	35	25	59
	Soufflage	42	42	53	52	49	46	36	28	57
	Rayonné	20	41	47	48	49	40	29	24	53
10	Aspiration	30	42	47	48	49	42	32	24	54
	Soufflage	30	41	49	47	46	41	30	23	53
	Rayonné	30	36	48	45	46	38	31	24	51
11	Aspiration	27	39	46	46	47	39	29	23	52
	Soufflage	29	41	47	45	45	39	27	23	51
	Rayonné	27	34	46	42	43	35	27	23	49
12	Aspiration	28	43	44	45	46	38	28	23	51
	Soufflage	29	41	46	44	45	38	27	23	50
	Rayonné	28	37	45	42	42	34	27	23	48

COURBES CARACTERISTIQUES - CARACTERISTIQUES ACOUSTIQUES

- q_v: Débit en m^3/h.
- p_{sf}: Pression statique en Pa.
- P: Puissance absorbée en W.
- SFP: Facteur spécifique de puissance en $W/m^3/s$ (courbes bleues).
- Essais réalisés en accord avec les Normes ISO 5801:1997.

VENT-150 ECOWATT

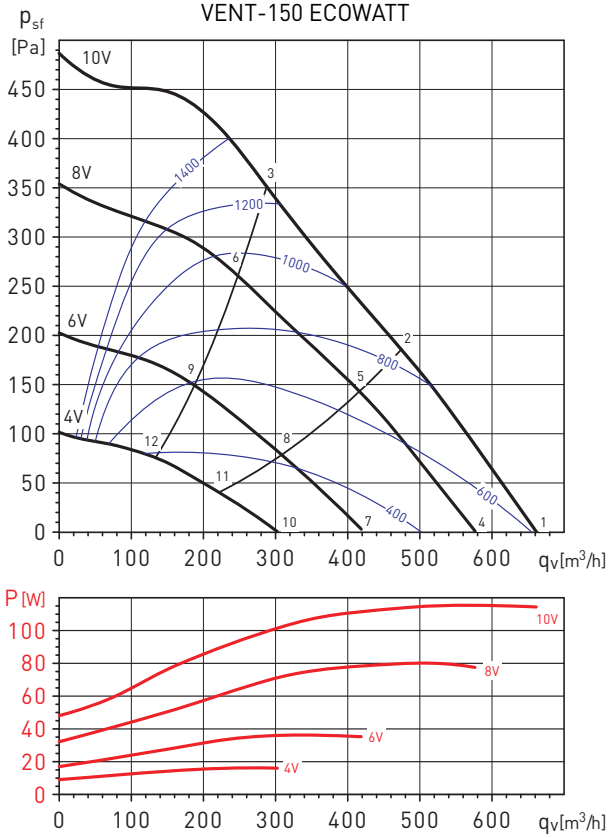

VENT-160 ECOWATT

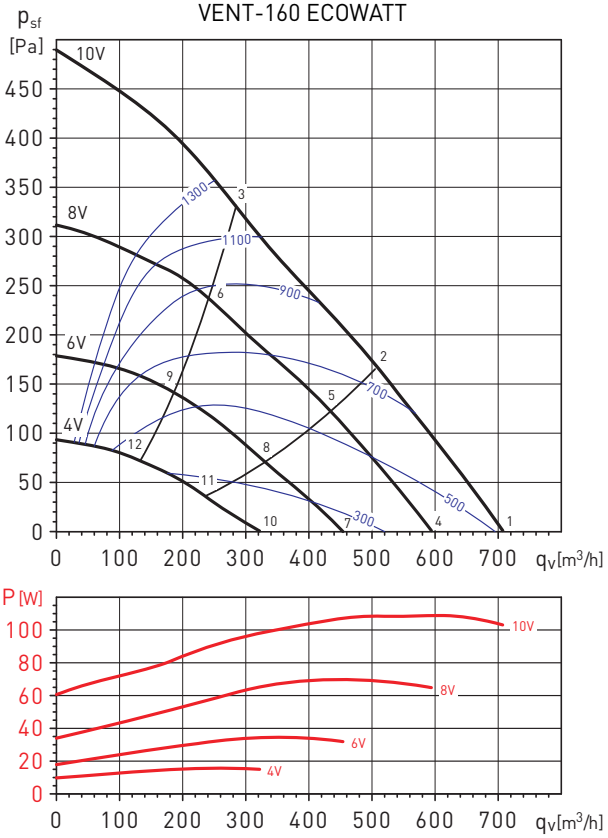

Point de fonctionnement		63	125	250	500	1000	2000	4000	8000	LwA
1	Aspiration	44	52	65	74	73	69	64	54	78
	Soufflage	44	51	68	70	71	69	64	53	76
	Rayonné	28	39	45	47	54	56	47	36	59
2	Aspiration	43	53	66	74	72	68	62	52	77
	Soufflage	42	53	69	69	70	67	61	51	75
	Rayonné	27	40	46	47	53	54	44	34	58
3	Aspiration	40	54	66	76	72	67	60	50	78
	Soufflage	39	55	69	71	70	67	60	50	76
	Rayonné	24	41	46	49	53	53	43	32	57
4	Aspiration	41	49	61	71	69	65	60	49	74
	Soufflage	41	49	65	67	68	65	60	48	73
	Rayonné	32	42	47	53	52	54	46	35	58
5	Aspiration	41	51	61	71	68	64	58	47	74
	Soufflage	40	52	66	66	67	64	58	47	72
	Rayonné	32	43	48	53	51	53	44	33	58
6	Aspiration	38	54	63	72	69	63	56	47	75
	Soufflage	37	57	66	67	67	64	56	46	72
	Rayonné	27	46	48	53	51	52	42	32	58
7	Aspiration	35	45	55	65	62	58	51	39	68
	Soufflage	34	45	58	60	60	58	51	38	65
	Rayonné	29	41	42	49	47	51	38	26	55
8	Aspiration	34	47	54	64	62	57	49	38	67
	Soufflage	33	49	58	59	59	56	48	37	64
	Rayonné	29	43	41	48	47	50	35	25	54
9	Aspiration	35	49	56	65	62	57	48	39	68
	Soufflage	33	51	57	60	59	55	47	37	65
	Rayonné	29	45	43	48	47	49	35	26	54
10	Aspiration	28	36	47	55	52	48	37	27	58
	Soufflage	27	38	51	51	50	46	36	26	56
	Rayonné	23	30	35	41	40	36	26	24	45
11	Aspiration	28	38	47	54	52	46	36	27	57
	Soufflage	28	39	49	50	50	44	34	26	55
	Rayonné	24	31	34	40	39	34	25	23	44
12	Aspiration	33	39	48	54	51	44	36	26	57
	Soufflage	34	40	47	49	48	42	33	26	53
	Rayonné	28	32	36	39	38	32	25	23	44

Point de fonctionnement		63	125	250	500	1000	2000	4000	8000	LwA
1	Aspiration	41	50	64	74	73	69	66	54	78
	Soufflage	41	49	67	71	71	69	65	54	76
	Rayonné	19	32	41	48	50	57	50	39	59
2	Aspiration	43	50	64	72	71	68	62	51	76
	Soufflage	41	50	69	69	70	68	62	51	75
	Rayonné	21	32	42	46	48	56	46	35	57
3	Aspiration	41	53	63	74	71	66	60	49	76
	Soufflage	40	55	67	70	69	66	60	49	74
	Rayonné	19	35	41	48	48	54	44	33	56
4	Aspiration	39	47	61	71	69	66	61	49	74
	Soufflage	39	46	64	67	67	66	61	49	73
	Rayonné	24	31	44	46	50	60	46	35	61
5	Aspiration	38	48	60	70	68	65	59	47	73
	Soufflage	38	49	64	66	66	66	58	46	72
	Rayonné	23	33	43	44	49	60	44	33	60
6	Aspiration	37	48	57	66	63	60	52	41	69
	Soufflage	36	50	59	62	61	61	51	41	67
	Rayonné	23	35	39	42	46	55	38	29	56
7	Aspiration	33	42	54	65	61	58	53	39	67
	Soufflage	32	44	56	61	60	60	52	39	65
	Rayonné	22	33	36	43	47	53	39	29	54
8	Aspiration	32	46	53	63	61	57	49	37	66
	Soufflage	32	49	56	59	59	59	49	37	64
	Rayonné	21	37	35	41	46	52	36	27	53
9	Aspiration	33	42	50	58	55	54	44	32	61
	Soufflage	33	44	52	54	53	55	42	32	60
	Rayonné	23	34	34	39	43	48	31	24	50
10	Aspiration	25	38	48	55	52	51	40	28	58
	Soufflage	26	37	50	51	50	52	38	27	57
	Rayonné	17	30	38	40	44	46	27	25	49
11	Aspiration	27	39	45	53	51	51	38	27	57
	Soufflage	28	39	48	49	49	52	36	26	56
	Rayonné	19	31	36	38	43	46	25	24	48
12	Aspiration	31	39	44	52	49	50	38	26	56
	Soufflage	32	38	46	47	47	51	35	26	54
	Rayonné	22	31	34	36	41	45	25	23	47

COURBES CARACTERISTIQUES - CARACTERISTIQUES ACOUSTIQUES

- q_v: Débit en m^3/h.
- p_{sf}: Pression statique en Pa.
- P: Puissance absorbée en W.
- SFP: Facteur spécifique de puissance en $W/m^3/s$ (courbes bleues).
- Essais réalisés en accord avec les Normes ISO 5801:1997.

VENT-200 ECOWATT

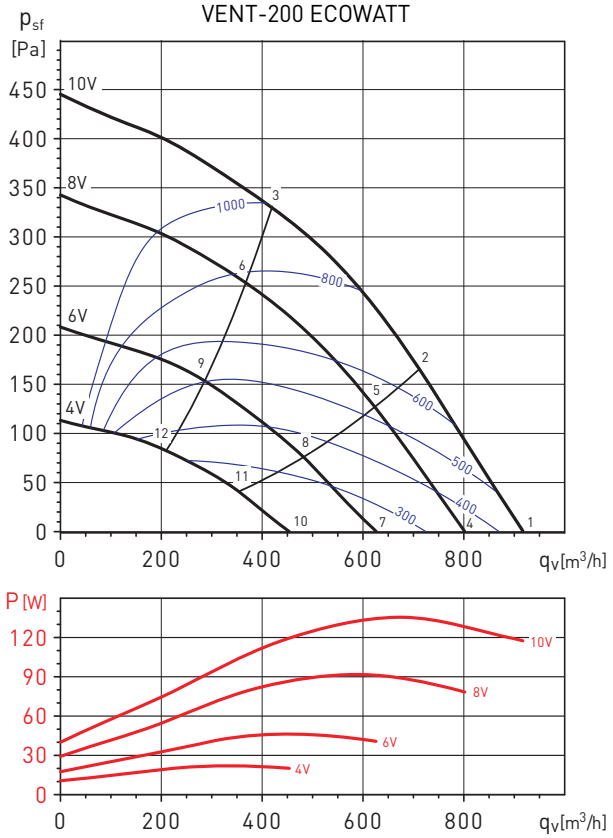

VENT-250 ECOWATT

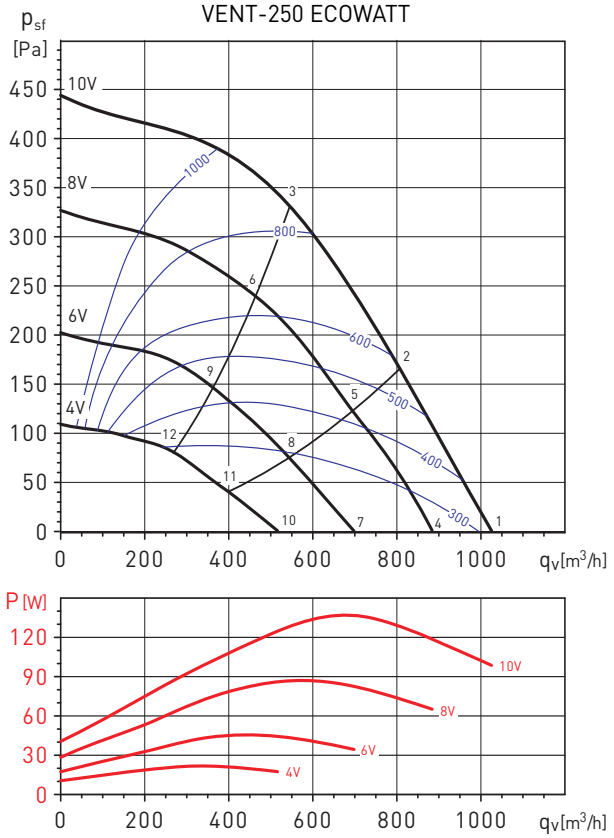

Point de fonctionnement		63	125	250	500	1000	2000	4000	8000	LwA
1	Aspiration	42	52	62	70	68	65	65	61	74
	Soufflage	41	51	66	67	68	69	66	60	75
	Rayonné	30	36	40	48	46	53	48	43	56
2	Aspiration	37	50	63	70	68	64	63	57	74
	Soufflage	39	51	66	67	68	68	64	56	74
	Rayonné	25	34	41	49	46	51	46	40	55
3	Aspiration	38	55	65	70	69	64	61	55	74
	Soufflage	38	56	69	68	69	68	63	53	75
	Rayonné	26	40	43	49	47	51	44	37	55
4	Aspiration	40	49	59	65	65	62	62	56	70
	Soufflage	39	48	63	64	64	66	63	55	71
	Rayonné	36	38	40	45	43	51	46	40	54
5	Aspiration	35	46	60	64	64	61	59	52	69
	Soufflage	36	48	63	63	64	65	61	51	70
	Rayonné	30	36	40	44	42	49	43	36	52
6	Aspiration	36	52	62	65	65	60	57	50	70
	Soufflage	36	53	65	64	65	64	59	49	71
	Rayonné	32	42	42	45	43	48	41	34	52
7	Aspiration	36	42	54	58	60	57	55	45	64
	Soufflage	35	41	57	57	59	61	57	44	65
	Rayonné	30	30	40	38	39	47	41	35	50
8	Aspiration	33	41	54	58	58	56	52	43	63
	Soufflage	34	42	57	57	58	59	54	42	64
	Rayonné	27	29	40	37	38	46	38	32	48
9	Aspiration	35	47	55	58	59	54	49	41	63
	Soufflage	35	47	59	57	59	58	52	40	65
	Rayonné	29	34	42	38	38	45	35	30	48
10	Aspiration	29	35	46	53	53	52	44	34	58
	Soufflage	29	34	48	50	51	54	45	32	58
	Rayonné	25	27	35	35	39	44	35	32	46
11	Aspiration	30	35	46	52	52	50	41	32	56
	Soufflage	31	35	49	49	50	51	42	30	56
	Rayonné	26	27	35	34	37	41	32	30	44
12	Aspiration	37	37	47	51	51	46	39	29	56
	Soufflage	36	36	51	49	50	49	41	28	56
	Rayonné	33	29	36	33	37	37	30	27	43

Point de fonctionnement		63	125	250	500	1000	2000	4000	8000	LwA
1	Aspiration	39	52	63	73	73	70	68	62	78
	Soufflage	40	52	65	73	73	74	70	63	79
	Rayonné	30	45	43	55	54	55	54	46	61
2	Aspiration	36	52	61	71	71	68	67	59	76
	Soufflage	38	52	64	71	71	72	68	60	77
	Rayonné	28	45	41	53	52	53	52	43	59
3	Aspiration	38	54	64	68	68	64	63	55	73
	Soufflage	39	57	66	70	69	69	64	56	75
	Rayonné	30	47	44	51	49	49	48	39	56
4	Aspiration	37	50	60	69	70	66	64	57	74
	Soufflage	38	51	62	73	70	70	66	58	76
	Rayonné	26	43	40	52	50	52	50	42	57
5	Aspiration	34	49	58	67	68	64	62	53	72
	Soufflage	36	51	61	70	68	68	64	54	74
	Rayonné	23	42	39	50	48	50	48	38	55
6	Aspiration	37	51	60	64	65	61	58	50	69
	Soufflage	38	54	63	67	65	65	60	50	72
	Rayonné	26	45	41	47	45	47	43	34	53
7	Aspiration	33	45	56	61	63	60	58	46	67
	Soufflage	35	44	62	69	64	64	60	47	72
	Rayonné	27	36	39	44	44	45	44	35	51
8	Aspiration	31	43	54	59	61	58	54	44	65
	Soufflage	33	43	58	66	62	63	57	45	69
	Rayonné	25	34	37	42	42	44	40	33	49
9	Aspiration	38	44	55	57	58	55	50	40	63
	Soufflage	38	44	57	62	60	60	52	41	66
	Rayonné	32	35	38	40	38	41	36	30	46
10	Aspiration	30	37	50	56	56	53	46	34	61
	Soufflage	35	44	62	69	64	64	60	47	72
	Rayonné	22	29	37	39	37	40	37	32	46
11	Aspiration	35	38	48	54	55	51	43	32	59
	Soufflage	33	43	58	66	62	63	57	45	69
	Rayonné	27	30	35	38	36	39	33	30	44
12	Aspiration	35	38	47	51	52	48	39	29	56
	Soufflage	38	44	57	62	60	60	52	41	66
	Rayonné	27	29	34	34	33	35	30	27	41

COURBES CARACTERISTIQUES - CARACTERISTIQUES ACOUSTIQUES

- q_v: Débit en m^3/h.
- p_{sf}: Pression statique en Pa.
- P: Puissance absorbée en W.
- SFP: Facteur spécifique de puissance en $W/m^3/s$ (courbes bleues).
- Essais réalisés en accord avec les Normes ISO 5801:1997.

VENT-315 ECOWATT

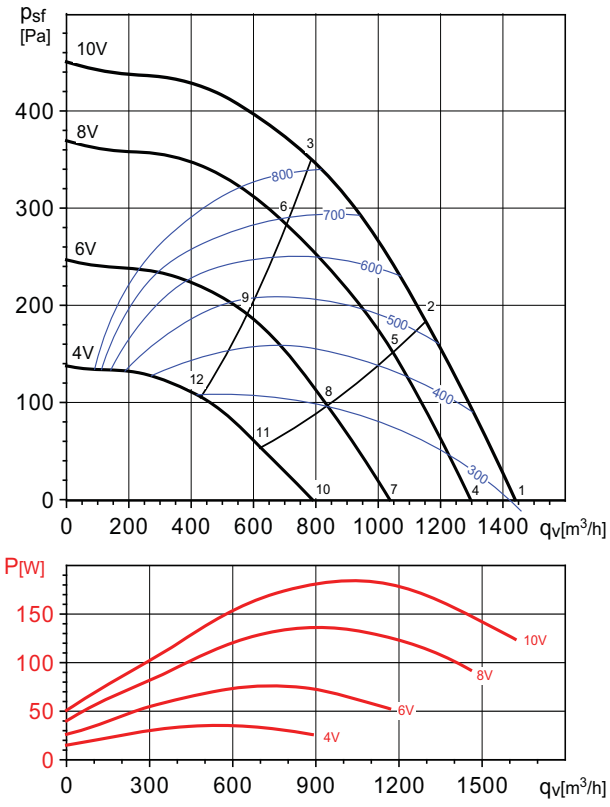

VENT-355 ECOWATT

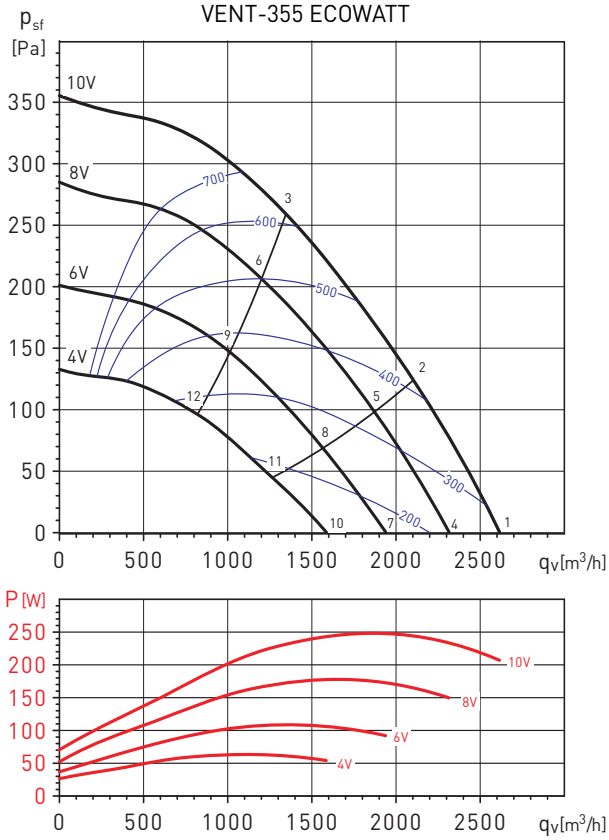

Point de fonctionnement		63	125	250	500	1000	2000	4000	8000	LwA
1	Aspiration	41	59	68	72	74	72	68	66	79
	Soufflage	41	52	73	73	74	74	69	65	80
	Rayonné	28	39	43	55	56	58	55	50	63
2	Aspiration	41	57	67	71	71	70	67	63	77
	Soufflage	40	52	70	71	72	72	67	62	78
	Rayonné	27	40	42	53	54	57	54	47	61
3	Aspiration	39	55	66	70	69	67	64	58	75
	Soufflage	40	50	69	71	70	69	65	58	76
	Rayonné	26	38	41	53	52	54	52	42	59
4	Aspiration	40	55	67	69	71	69	66	63	76
	Soufflage	41	54	69	71	71	71	66	61	77
	Rayonné	31	39	42	53	54	56	54	48	61
5	Aspiration	41	56	66	68	69	67	65	59	74
	Soufflage	42	55	67	70	69	70	65	58	76
	Rayonné	32	40	40	52	52	54	53	44	59
6	Aspiration	38	53	66	67	67	64	62	55	73
	Soufflage	39	49	69	68	67	67	62	55	74
	Rayonné	29	38	41	51	49	52	50	40	57
7	Aspiration	38	53	62	65	66	63	62	53	71
	Soufflage	40	54	67	63	65	64	62	53	72
	Rayonné	27	39	42	49	50	51	51	38	57
8	Aspiration	39	51	60	63	64	62	61	51	69
	Soufflage	43	53	63	62	63	63	60	50	70
	Rayonné	28	38	40	48	49	50	50	35	55
9	Aspiration	36	49	61	61	62	59	57	48	67
	Soufflage	37	50	64	61	62	61	57	47	69
	Rayonné	24	36	41	46	46	47	46	33	53
10	Aspiration	35	47	55	58	59	57	58	43	65
	Soufflage	36	48	56	55	58	58	56	41	64
	Rayonné	27	36	36	44	44	45	47	34	52
11	Aspiration	32	42	53	55	57	55	50	39	62
	Soufflage	36	46	55	56	59	58	53	46	64
	Rayonné	25	31	34	42	41	44	39	30	48
12	Aspiration	30	42	54	54	55	54	47	37	60
	Soufflage	35	44	55	53	55	55	47	37	61
	Rayonné	23	31	35	40	40	42	36	28	46

Point de fonctionnement		63	125	250	500	1000	2000	4000	8000	LwA
1	Aspiration	40	58	68	72	68	66	61	52	75
	Soufflage	42	61	70	72	74	69	61	53	78
	Rayonné	29	42	55	57	63	57	48	41	66
2	Aspiration	38	56	65	70	66	63	57	49	73
	Soufflage	40	59	68	70	72	66	57	50	75
	Rayonné	27	41	52	55	61	54	45	38	63
3	Aspiration	40	58	60	65	61	59	53	46	69
	Soufflage	40	58	60	65	61	59	53	46	69
	Rayonné	29	42	47	50	57	50	41	36	59
4	Aspiration	38	60	64	69	66	63	56	48	72
	Soufflage	39	64	63	69	71	66	57	49	75
	Rayonné	28	47	47	55	60	56	44	40	62
5	Aspiration	36	57	61	67	63	59	53	44	70
	Soufflage	37	61	60	66	68	62	53	45	72
	Rayonné	25	44	44	52	57	53	41	36	59
6	Aspiration	38	56	57	62	58	55	49	41	65
	Soufflage	37	59	57	62	64	59	50	42	68
	Rayonné	27	43	40	47	52	48	37	34	55
7	Aspiration	35	59	61	67	61	59	51	42	69
	Soufflage	36	63	59	66	66	61	51	42	71
	Rayonné	31	41	46	54	55	52	41	38	59
8	Aspiration	33	56	59	64	58	56	48	39	67
	Soufflage	34	58	56	64	63	58	47	39	68
	Rayonné	29	38	44	51	52	49	38	35	56
9	Aspiration	34	53	54	58	53	52	44	36	62
	Soufflage	33	55	53	59	59	54	44	36	64
	Rayonné	29	35	39	45	47	45	34	32	51
10	Aspiration	32	48	60	62	56	52	44	35	65
	Soufflage	32	49	59	62	60	55	43	36	66
	Rayonné	27	40	45	48	53	45	39	34	55
11	Aspiration	30	47	58	60	52	49	40	33	63
	Soufflage	32	47	57	59	57	51	40	33	63
	Rayonné	24	38	44	45	50	42	35	32	52
12	Aspiration	30	46	53	56	49	45	37	31	59
	Soufflage	31	48	52	56	55	48	37	31	60
	Rayonné	24	37	39	42	46	38	32	30	49

COURBES CARACTERISTIQUES - CARACTERISTIQUES ACOUSTIQUES

- q_v: Débit en m^3/h.
- p_{sf}: Pression statique en Pa.
- P: Puissance absorbée en W.
- SFP: Facteur spécifique de puissance en $W/m^3/s$ (courbes bleues).
- Essais réalisés en accord avec les Normes ISO 5801:1997.

VENT-355 ECOWATT

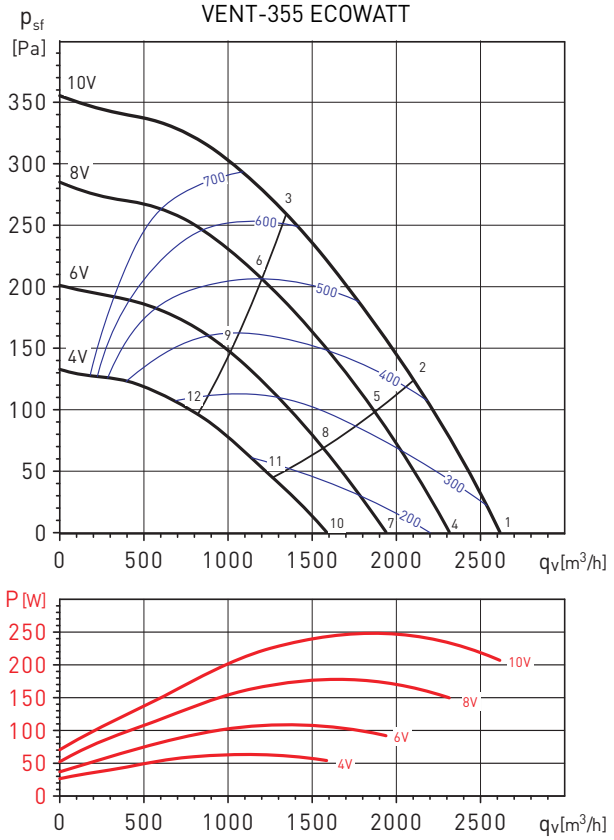

VENT-400 ECOWATT

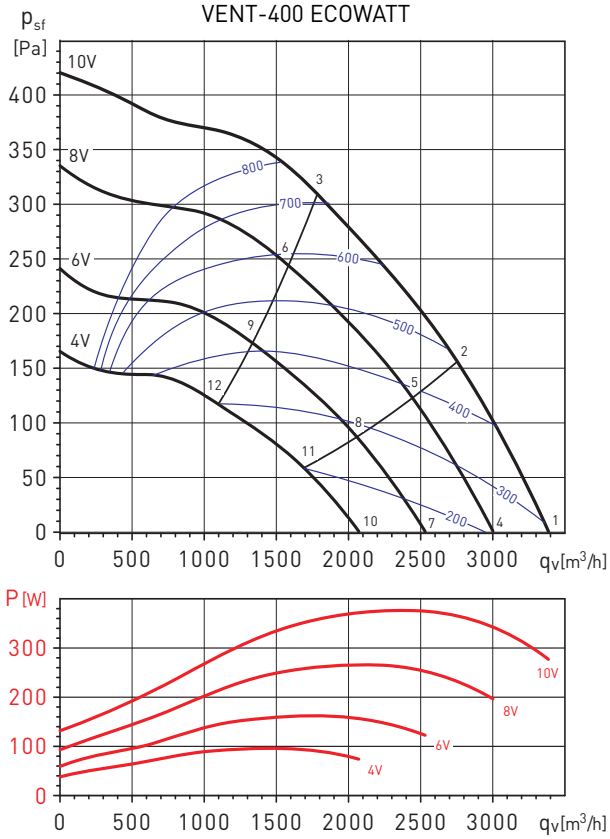

Point de fonctionnement		63	125	250	500	1000	2000	4000	8000	LwA
1	Aspiration	40	58	68	72	68	66	61	52	75
	Soufflage	42	61	70	72	74	69	61	53	78
	Rayonné	29	42	55	57	63	57	48	41	66
2	Aspiration	38	56	65	70	66	63	57	49	73
	Soufflage	40	59	68	70	72	66	57	50	75
	Rayonné	27	41	52	55	61	54	45	38	63
3	Aspiration	40	58	60	65	61	59	53	46	69
	Soufflage	40	58	60	65	61	59	53	46	69
	Rayonné	29	42	47	50	57	50	41	36	59
4	Aspiration	38	60	64	69	66	63	56	48	72
	Soufflage	39	64	63	69	71	66	57	49	75
	Rayonné	28	47	47	55	60	56	44	40	62
5	Aspiration	36	57	61	67	63	59	53	44	70
	Soufflage	37	61	60	66	68	62	53	45	72
	Rayonné	25	44	44	52	57	53	41	36	59
6	Aspiration	38	56	57	62	58	55	49	41	65
	Soufflage	37	59	57	62	64	59	50	42	68
	Rayonné	27	43	40	47	52	48	37	34	55
7	Aspiration	35	59	61	67	61	59	51	42	69
	Soufflage	36	63	59	66	66	61	51	42	71
	Rayonné	31	41	46	54	55	52	41	38	59
8	Aspiration	33	56	59	64	58	56	48	39	67
	Soufflage	34	58	56	64	63	58	47	39	68
	Rayonné	29	38	44	51	52	49	38	35	56
9	Aspiration	34	53	54	58	53	52	44	36	62
	Soufflage	33	55	53	59	59	54	44	36	64
	Rayonné	29	35	39	45	47	45	34	32	51
10	Aspiration	32	48	60	62	56	52	44	35	65
	Soufflage	32	49	59	62	60	55	43	36	66
	Rayonné	27	40	45	48	53	45	39	34	55
11	Aspiration	30	47	58	60	52	49	40	33	63
	Soufflage	32	47	57	59	57	51	40	33	63
	Rayonné	24	38	44	45	50	42	35	32	52
12	Aspiration	30	46	53	56	49	45	37	31	59
	Soufflage	31	48	52	56	55	48	37	31	60
	Rayonné	24	37	39	42	46	38	32	30	49

Point de fonctionnement		63	125	250	500	1000	2000	4000	8000	LwA
1	Aspiration	45	65	69	73	67	69	65	52	77
	Soufflage	46	73	68	74	72	70	65	54	79
	Rayonné	39	55	57	59	61	57	49	37	65
2	Aspiration	43	66	68	72	66	65	59	50	75
	Soufflage	44	73	67	73	71	67	59	51	78
	Rayonné	37	56	56	58	59	54	44	35	64
3	Aspiration	46	65	64	68	64	60	56	50	72
	Soufflage	44	70	65	71	70	65	57	50	76
	Rayonné	40	55	52	55	57	49	41	34	61
4	Aspiration	42	60	69	69	64	66	58	48	74
	Soufflage	43	66	67	71	69	66	58	49	75
	Rayonné	35	55	57	57	59	55	42	33	64
5	Aspiration	40	59	67	69	62	60	53	45	72
	Soufflage	41	65	66	71	67	62	54	46	74
	Rayonné	33	54	55	56	57	49	38	30	62
6	Aspiration	44	60	62	67	61	57	52	45	70
	Soufflage	41	63	64	69	67	61	53	44	73
	Rayonné	37	54	51	54	56	46	37	31	60
7	Aspiration	39	55	64	64	61	62	51	43	69
	Soufflage	40	57	65	66	65	63	52	45	71
	Rayonné	32	48	53	51	55	51	35	30	59
8	Aspiration	37	55	62	62	59	56	47	39	67
	Soufflage	38	56	63	64	64	58	48	41	69
	Rayonné	30	47	52	49	53	44	32	27	57
9	Aspiration	40	55	58	60	56	53	47	40	64
	Soufflage	41	57	60	63	63	57	47	39	68
	Rayonné	34	48	47	47	50	41	32	27	55
10	Aspiration	39	52	57	58	58	54	43	36	64
	Soufflage	42	54	57	60	61	56	44	37	65
	Rayonné	39	46	47	46	53	42	31	29	55
11	Aspiration	40	51	56	56	55	49	40	33	61
	Soufflage	41	53	55	58	58	51	41	34	63
	Rayonné	39	45	46	44	49	37	28	26	53
12	Aspiration	38	50	53	55	53	47	40	34	59
	Soufflage	40	53	54	57	57	50	40	33	62
	Rayonné	37	45	43	43	47	35	28	26	51

ACCESSOIRES DE MONTAGE



DEF-VENT
Grille de protection.



ACOP-VENT
Manchette souple.



MFL-G4
Caisson filtre.



MBE
Batterie électrique.

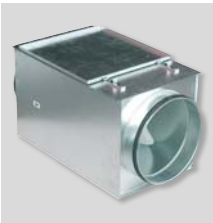

MFL-F
Caisson filtre pour filtres à poches F5, F6 ou F7.



SIL
Silencieux circulaire.

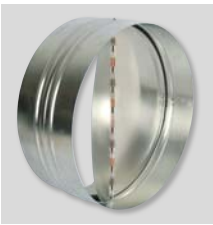

CAR
Clapet anti-retour.



MPC
Croisillon de mesure de pression.

ACCESSOIRES ELECTRIQUES



CONTROL ECOWATT AC/DC
CONTROL ECOWATT AC/4A
Eléments de contrôle pour les systèmes de modulation des débits.



REB-ECOWATT
Commande de vitesse à distance.



SCO2-A
Sonde de $C0_2$ et de température d'ambiance.
SCO2-AD
Sonde de $C0_2$ et de température d'ambiance avec affichage.
SCHT-AD
Sonde de $C0_2$, d'humidité relative et de température d'ambiance avec affichage.



CPFL-S / CPFL-E
Capteurs de présence.



TDP-S / TDP-D / TDP-PI
Sondes de pression.

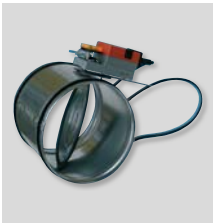

REMP
Registre motorisé proportionnel.





Gamme de ventilateurs in-line pour conduits rectangulaires, adaptée pour de nombreuses applications de ventilation et de traitement d'air où l'espace est limité. Ventilateurs avec turbine centrifuge à reaction équilibrée dynamiquement pouvant être installés dans n'importe quelle position. Caisson en tôle d'acier galvanisé avec trappe d'accès à l'ensemble moto-turbine. Boite à bornes extérieure, IP55.

Moteurs
Moteur EC à courant continu, IP44, avec protection contre les surcharges, à raccorder sur réseau monophasé 230V±15% 50-60Hz avec protection thermique. Possibilité de piloter le caisson par un potentiomètre extérieur type REB-ECOWATT ou un signal analogique 0-10V à raccorder dans la boite à bornes.



Trappe d'inspection
Pour faciliter le nettoyage de la turbine et du moteur.



Design polyvalent
Montage dans toutes les positions.



Turbine à réaction
Evite l'accumulation des poussières, équilibrée dynamiquement. Turbines en plastique pour les tailles 180 et 200, et en aluminium pour les tailles 225 et 315A.



Boîte à bornes séparée IP55
Facilite le montage et le raccordement électrique.

CARACTERISTIQUES TECHNIQUES

Avant d'installer le ventilateur vérifier que les valeurs indiquées sur la plaque signalétique du moteur sont compatibles avec celles du réseau d'alimentation électrique.

Modèle	Dim. nominales conduit (mm)	Tension de contrôle (V)	Vitesse (tr/mn)	Puissance absorbée maxi. (W)	Intensité absorbée maxi. (A)	Débit maxi. (m³/h)	Niveau de pression sonore* (dB(A))			Poids (kg)
							Aspiration	Rayonné	Soufflage	
MONOPHASES										
IRB-180 ECOWATT	300x150	10	3000	75	0,5	640	61	61	46	10
		8	2740	58	0,4	590	59	58	43	
		6	2170	30	0,2	460	52	55	37	
		4	1600	14	0,1	330	48	46	31	
IRB-200 ECOWATT	400x200	10	2650	207	1,4	1.400	68	65	52	17
		8	2370	149	1,0	1.250	65	63	49	
		6	1890	80	0,6	990	60	57	44	
		4	1410	38	0,3	720	53	50	40	
IRB-225 ECOWATT	500x250	10	2320	345	1,5	2.140	74	70	56	22
		8	2100	261	1,1	1.940	71	68	55	
		6	1710	149	0,7	1.590	65	62	52	
		4	1320	76	0,4	1.230	59	56	49	
IRB-315A ECOWATT	600x350	10	1500	298	1,3	2.890	68	64	52	39
		8	1400	244	1,0	2.690	66	63	51	
		6	1180	154	0,7	2.280	62	59	48	
		4	950	88	0,4	1.840	56	53	44	

* Niveau de pression sonore mesuré en champ libre à 1,5m, au point de fonctionnement moyen de la courbe caractéristique.

DIMENSIONS (mm)

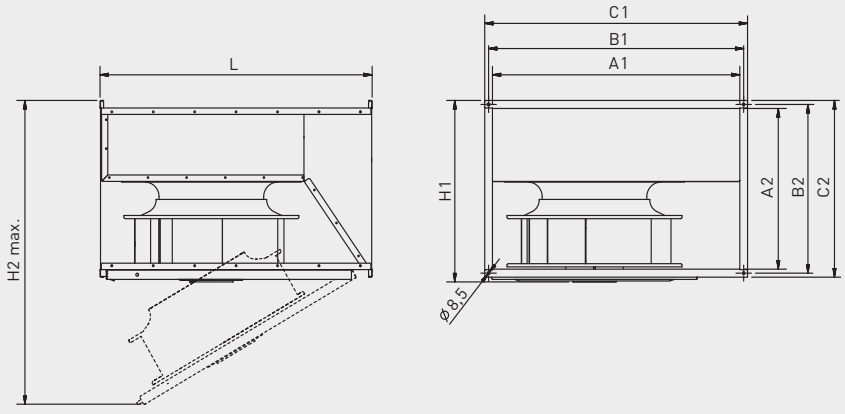

Modèle	A1	A2	B1	B2	C1	C2	H1	H2 max.	L
180	300	150	320	170	340	190	205	480	375
200	400	200	420	220	440	240	255	650	500
225	500	250	520	270	540	290	305	730	530
315	600	350	620	370	640	390	405	1020	720

COURBES CARACTERISTIQUES

- q_v: Débit en m^3/h.
- p_{sf}: Pression statique en Pa.
- SFP: Facteur spécifique de puissance en $W/m^3/h$ (courbes bleues).
- P: Puissance absorbée en W.
- Essais aérauliques selon les Normes ISO 5801 et AMCA 210-99.

IRB-180 ECOWATT

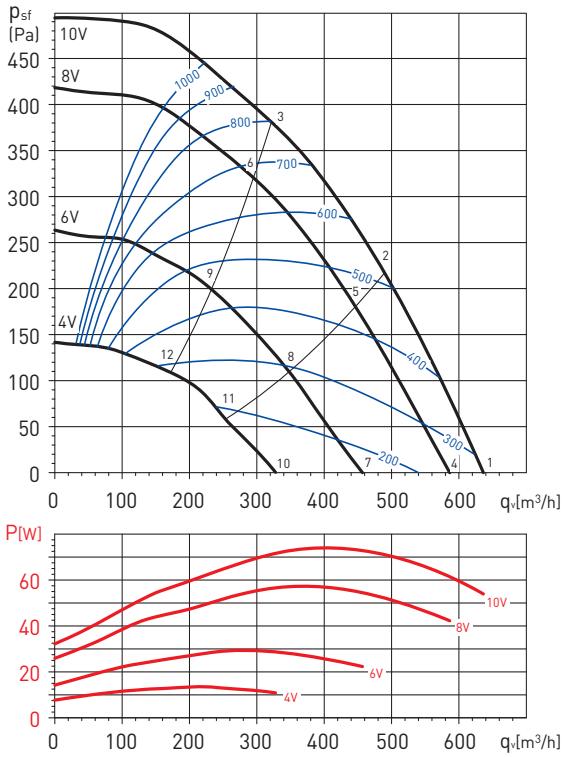

Spectre de puissance sonore en dB(A)

Point de fonctionnement		63	125	250	500	1000	2000	4000	8000	LwA
1	Aspiration	35	48	72	71	69	70	66	59	77
	Soufflage	35	44	69	70	73	74	70	63	79
	Rayonné	27	39	58	57	52	53	49	43	62
2	Aspiration	32	43	70	68	67	67	64	54	75
	Soufflage	31	40	65	67	70	70	67	55	75
	Rayonné	24	34	56	54	50	50	48	38	60
3	Aspiration	33	41	64	63	65	65	61	49	71
	Soufflage	32	40	62	65	68	68	64	51	73
	Rayonné	24	32	50	49	48	48	44	33	55
4	Aspiration	34	46	71	63	68	69	65	57	75
	Soufflage	34	42	67	67	71	72	68	60	77
	Rayonné	27	37	57	50	50	52	48	42	60
5	Aspiration	31	41	68	60	65	65	63	50	72
	Soufflage	30	38	64	64	68	69	66	52	73
	Rayonné	23	32	54	47	48	48	46	34	57
6	Aspiration	31	39	62	58	63	63	59	46	68
	Soufflage	31	38	61	62	65	66	61	48	71
	Rayonné	23	30	48	45	46	46	42	30	53
7	Aspiration	30	43	63	57	63	64	60	46	69
	Soufflage	30	39	62	61	66	68	64	50	72
	Rayonné	17	35	50	45	45	47	43	34	54
8	Aspiration	27	38	60	55	60	61	56	41	66
	Soufflage	27	36	60	59	62	65	59	44	69
	Rayonné	14	30	47	43	43	45	39	29	51
9	Aspiration	26	38	58	54	58	59	51	37	64
	Soufflage	26	35	58	57	60	62	53	39	66
	Rayonné	13	30	45	42	41	42	33	25	49
10	Aspiration	26	40	52	52	56	59	51	34	62
	Soufflage	27	37	53	54	59	63	53	38	65
	Rayonné	18	29	42	39	40	42	36	31	47
11	Aspiration	23	37	50	50	54	57	43	30	60
	Soufflage	25	34	50	52	56	60	45	33	62
	Rayonné	15	26	40	37	38	40	28	26	45
12	Aspiration	23	38	47	49	52	52	38	28	57
	Soufflage	24	32	46	50	53	54	40	29	58
	Rayonné	15	28	37	36	36	35	23	24	42

COURBES CARACTERISTIQUES

- q_v: Débit en m^3/h.
- p_{sf}: Pression statique en Pa.
- SFP: Facteur spécifique de puissance en $W/m^3/h$ (courbes bleues).
- P: Puissance absorbée en W.
- Essais aérauliques selon les Normes ISO 5801 et AMCA 210-99.

IRB-200 ECOWATT

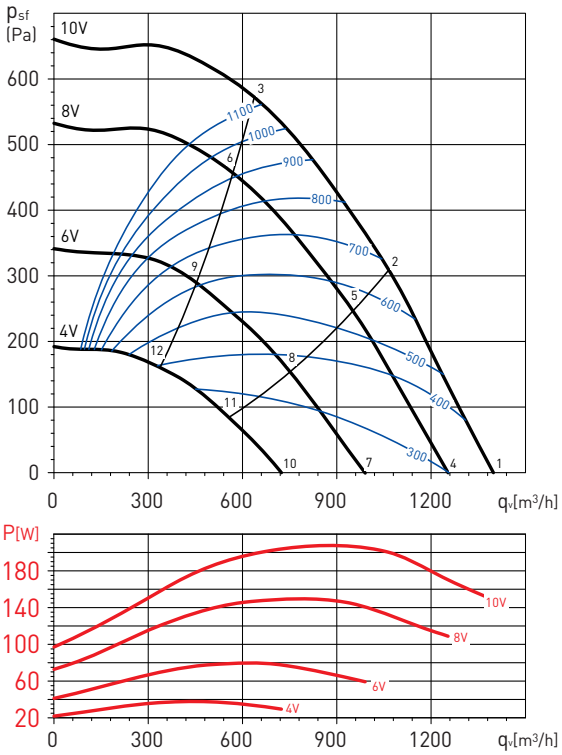

Spectre de puissance sonore en dB(A)

Point de fonctionnement		63	125	250	500	1000	2000	4000	8000	LwA
1	Aspiration	45	59	79	72	78	74	69	66	83
	Soufflage	45	62	75	79	82	83	75	71	87
	Rayonné	45	50	64	62	61	61	58	55	69
2	Aspiration	40	55	76	68	74	70	67	62	79
	Soufflage	41	55	72	73	76	77	71	67	82
	Rayonné	40	46	61	58	57	58	55	51	65
3	Aspiration	36	51	72	65	72	67	64	59	76
	Soufflage	40	54	67	71	74	74	67	62	79
	Rayonné	37	41	57	55	55	55	53	47	63
4	Aspiration	43	58	78	68	75	71	67	63	81
	Soufflage	42	59	73	75	78	79	72	67	83
	Rayonné	43	50	63	58	57	57	55	53	66
5	Aspiration	38	53	75	65	71	67	64	59	77
	Soufflage	39	54	68	71	74	75	69	63	79
	Rayonné	39	46	60	55	54	54	52	49	63
6	Aspiration	33	50	69	62	69	65	62	55	74
	Soufflage	37	53	65	69	71	71	64	58	76
	Rayonné	34	42	55	52	51	51	50	45	59
7	Aspiration	39	54	71	62	69	65	61	57	75
	Soufflage	38	56	68	69	72	73	66	60	78
	Rayonné	39	48	58	53	51	51	49	47	61
8	Aspiration	34	50	68	59	66	62	59	50	71
	Soufflage	34	51	65	66	68	69	64	54	74
	Rayonné	34	44	55	50	48	48	46	40	58
9	Aspiration	30	48	63	58	64	59	56	47	68
	Soufflage	32	52	62	63	65	65	58	49	71
	Rayonné	30	42	50	48	46	45	43	36	54
10	Aspiration	34	59	59	55	63	59	56	42	67
	Soufflage	33	60	58	62	65	66	60	46	70
	Rayonné	34	54	46	46	45	45	44	33	56
11	Aspiration	29	57	57	53	60	56	54	39	64
	Soufflage	29	57	55	58	61	62	56	42	67
	Rayonné	30	52	43	44	42	42	42	30	54
12	Aspiration	26	51	55	52	57	52	48	36	61
	Soufflage	27	51	52	55	58	58	50	38	63
	Rayonné	26	47	41	43	39	39	36	27	50

COURBES CARACTERISTIQUES

- q_v: Débit en m^3/h.
- p_{sf}: Pression statique en Pa.
- SFP: Facteur spécifique de puissance en $W/m^3/h$ (courbes bleues).
- P: Puissance absorbée en W.
- Essais aérauliques selon les Normes ISO 5801 et AMCA 210-99.

IRB-225 ECOWATT

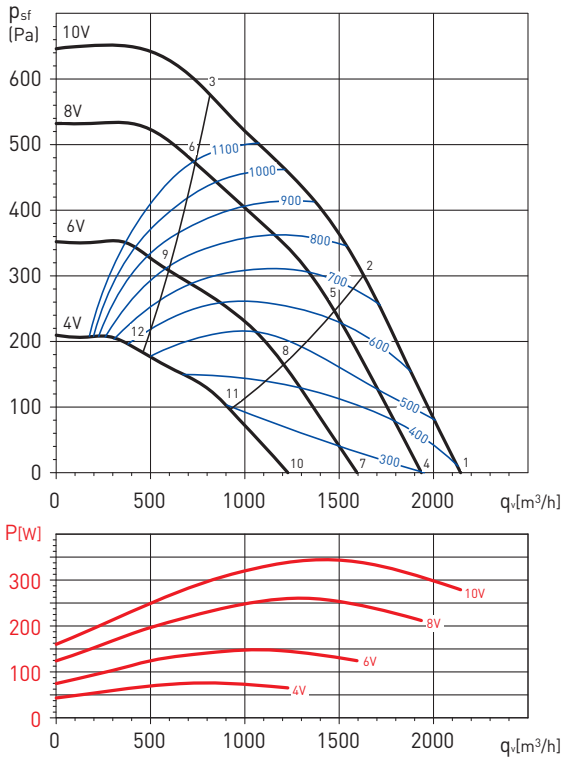

Spectre de puissance sonore en dB(A)

Point de fonctionnement		63	125	250	500	1000	2000	4000	8000	LwA
1	Aspiration	53	69	80	84	82	78	70	64	88
	Soufflage	55	71	81	85	87	86	77	70	91
	Rayonné	54	60	70	67	67	63	60	55	74
2	Aspiration	49	65	77	80	78	74	66	60	84
	Soufflage	51	69	78	81	83	82	73	66	88
	Rayonné	49	57	67	63	63	59	56	51	70
3	Aspiration	47	63	73	74	72	68	60	53	79
	Soufflage	50	68	74	75	77	75	67	60	82
	Rayonné	48	54	63	57	57	53	50	44	66
4	Aspiration	51	67	79	81	79	75	67	62	85
	Soufflage	53	70	79	82	84	82	74	67	89
	Rayonné	52	58	69	65	65	61	58	54	72
5	Aspiration	47	64	76	77	76	71	63	58	82
	Soufflage	48	68	76	78	80	79	70	64	85
	Rayonné	47	55	67	61	61	57	54	50	69
6	Aspiration	47	62	72	71	70	65	57	50	76
	Soufflage	50	66	71	73	74	72	64	57	79
	Rayonné	47	53	63	55	55	50	48	42	65
7	Aspiration	46	64	73	75	74	69	62	59	79
	Soufflage	48	68	74	77	78	77	68	64	83
	Rayonné	46	56	63	64	64	58	52	51	69
8	Aspiration	42	61	70	71	70	65	58	54	76
	Soufflage	44	65	71	73	74	73	64	59	79
	Rayonné	42	53	61	60	60	54	48	46	66
9	Aspiration	42	59	65	66	64	60	52	43	71
	Soufflage	44	66	65	67	69	67	59	49	74
	Rayonné	42	51	56	54	55	48	43	36	61
10	Aspiration	41	62	66	68	66	62	55	55	73
	Soufflage	42	69	67	70	71	69	61	60	77
	Rayonné	43	55	56	64	54	52	46	49	66
11	Aspiration	38	61	63	66	63	58	52	49	70
	Soufflage	40	67	63	67	67	66	58	53	73
	Rayonné	40	54	54	61	51	48	43	43	63
12	Aspiration	37	55	58	61	57	53	44	34	65
	Soufflage	38	59	57	62	62	60	51	39	67
	Rayonné	38	48	48	56	45	43	35	27	58

COURBES CARACTERISTIQUES

- q_v: Débit en m^3/h.
- p_{sf}: Pression statique en Pa.
- SFP: Facteur spécifique de puissance en $W/m^3/h$ (courbes bleues).
- P: Puissance absorbée en W.
- Essais aérauliques selon les Normes ISO 5801 et AMCA 210-99.

IRB-315A ECOWATT

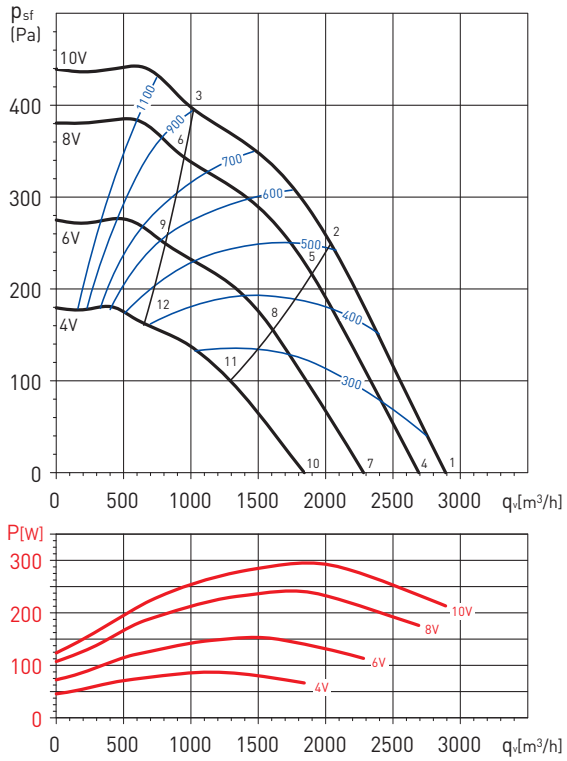

Spectre de puissance sonore en dB(A)

Point de fonctionnement		63	125	250	500	1000	2000	4000	8000	LwA
1	Aspiration	49	73	74	76	73	70	67	64	81
	Soufflage	48	71	76	80	82	77	72	64	86
	Rayonné	44	64	65	60	57	55	51	48	69
2	Aspiration	48	70	72	72	69	67	63	54	78
	Soufflage	50	67	73	76	78	73	67	58	82
	Rayonné	43	60	62	56	54	52	47	38	66
3	Aspiration	50	68	68	68	65	63	58	48	74
	Soufflage	50	67	70	72	73	69	62	53	78
	Rayonné	45	58	58	51	50	48	41	32	62
4	Aspiration	47	77	71	74	71	68	66	61	80
	Soufflage	46	71	74	78	80	75	70	61	84
	Rayonné	42	64	61	57	56	54	50	45	67
5	Aspiration	47	74	70	70	67	65	61	51	77
	Soufflage	48	67	72	74	76	71	65	56	80
	Rayonné	41	62	60	54	52	51	45	35	65
6	Aspiration	49	66	66	66	64	61	56	46	72
	Soufflage	49	66	68	70	71	67	60	51	76
	Rayonné	44	54	56	49	48	47	39	30	60
7	Aspiration	45	74	68	70	66	64	63	50	77
	Soufflage	43	67	70	73	75	70	66	54	79
	Rayonné	40	64	57	54	54	52	47	35	66
8	Aspiration	43	69	66	66	63	61	56	45	73
	Soufflage	45	66	68	70	71	67	60	51	76
	Rayonné	38	59	56	50	50	49	40	31	62
9	Aspiration	46	63	63	62	60	57	50	40	69
	Soufflage	45	63	63	65	67	63	54	45	72
	Rayonné	41	53	53	46	47	46	34	25	57
10	Aspiration	42	65	64	64	61	60	57	42	71
	Soufflage	42	67	65	68	69	66	60	47	74
	Rayonné	38	54	53	54	56	46	43	32	61
11	Aspiration	40	61	62	61	58	56	49	38	67
	Soufflage	42	63	62	64	65	61	52	41	70
	Rayonné	36	50	51	51	54	42	35	27	58
12	Aspiration	45	57	59	57	58	52	44	34	64
	Soufflage	44	56	58	60	62	57	47	36	66
	Rayonné	41	46	48	47	53	38	29	23	56

ACCESSOIRES DE MONTAGE



IBE
Batterie électrique.
Accessoire non disponible avec modèle 180.



IBW
Batterie à eau chaude.
Accessoire non disponible avec modèle 180.



IBR
Bride rectangulaire.



IAE
Manchette souple rectangulaire.



DEF
Grille de protection rectangulaire.



ISA
Supports antivibratoires
(1 ISA = 4 supports).



IAA
Silencieux à baffles.
Accessoire non disponible avec modèle 180.



IFL G4
Caisson filtre avec filtres IFR-G4 inclus.
Accessoire non disponible avec modèle 180.



IFL-F
Caissons filtres nus (sans filtre) pour filtres IFR-F.
IFR-F
Filtres à monter dans les caissons nus filtres IFL-L.
Accessoire non disponible avec modèle 180.



IJK
Clapet.
Sur demande: registre motorisé LM 230 A.
Accessoire non disponible avec modèle 180.

ACCESSOIRES ELECTRIQUES



CONTROL ECOWATT AC/DC
Elément de contrôle pour les systèmes de modulation des débits.



REB-ECOWATT
Potentiomètre de réglage de la vitesse des ventilateurs avec moteur EC.



DPS 2-30
DPS 10-100
Dépressostat:
- DPS 2-30: de 20Pa à 300Pa.
- DPS 10-100: de 100Pa à 1000Pa.



LM-230A
Commande motorisée.



TTC-2000
TTC-2000 + TTS-1
TTC-40F + TTS-4
Régulateur pour batteries électriques triphasés.



TG-K330
Sonde de gaine.

TG-R530
Sonde d'ambiance.



SCO2-A
Sonde de CO_2 et de température d'ambiance.
SCO2-AD
Sonde de CO_2 et de température d'ambiance avec affichage.
SCHT-AD
Sonde de CO_2 d'humidité relative et de température d'ambiance avec affichage.



CPFL-S / CPFL-E
Détecteurs de présence.



TDP-S / TDP-D
Sondes de pression.



292 TH-MIXVENT
jusqu'à 1570 m³/h



301 TH-ECOWATT
jusqu'à 1530 m³/h

NOUVEAU



307 TPSB
jusqu'à 1500 m³/h

NOUVEAU



313 TPSB ECOWATT
jusqu'à 1490 m³/h



319 CRHB-N ECOWATT PLUS
jusqu'à 3456 m³/h



329 CRVB-N ECOWATT PLUS
jusqu'à 3388 m³/h

Séries conformes à la Directive ErP

Séries énergétiquement efficaces



Tourelles hélico-centrifuges pouvant fonctionner soit en Extractionion soit en insufflation d'air et fournies en standard en version «Extractionion d'air».
Embase et bride de raccordement en tôle d'acier.

Pour les tailles 500 et 800:
- Corps en plastique technique de couleur noire.
- Hélice en ABS.
- Calotte en tôle d'acier galvanisé.

Pour les tailles 1300 et 2000:
- Corps en tôle d'acier peint en noire.
- Hélice en tôle d'acier.
- Calotte en tôle d'aluminium repoussée.

Tous les modèles sont équipés de grillage anti-volatiles.
Peinture polyester noire anticorrosion sur toutes les parties métalliques.
Le moteur et l'hélice peuvent être facilement enlevées à l'aide de 2 colliers de fixation.

Moteurs
Moteur à rotor extérieure, IP 44, classe B, protection thermique intégrée à réarmement automatique.
Roulements à billes graissés à vie.
Tension d'alimentation:
Monophasée 230V-50Hz (condensateur incorporé dans la boîte à borne).
Tous les moteurs sont connectés à 2 vitesses et sont variables en tension.

Autres données
Fonctionnement en Extractionion ou en insufflation par simple inversion du corps central de l'appareil.



Boîte à bornes
très accessible, contenant le condensateur.



Piquage circulaire
de raccordement facilitant la connexion au conduit rigide ou flexible.



Grillage anti-volatiles

CARACTERISTIQUES TECHNIQUES

Avant d'installer le ventilateur vérifier que les valeurs indiquées sur la plaque signalétique du moteur sont compatibles avec celles du réseau d'alimentation électrique.

Modèle		Vitesse (tr/mn)	Puissance abs. maxi. (W)	Intensité abs. maxi. (A)	Débit maxi. (m^3/h)	Niveau de pression sonore* (dB(A))		Temp. min./max. (°C)	Poids (kg)	Commutateur 3 positions	Régulateur de vitesse
						Aspiration	Soufflage				
TH-500/150 3V TH-500/160 3V	EXTRACT	2560	54	0,23	500	46	50	-20/+60	3,8	COM-3 INTER 4P	RMB-1,5 REB-1
		2120	43	0,19	420	43	46				
		1790	41	0,18	360	38	42				
	SUPPLY	2540	63	0,27	530	48	47				
		2170	53	0,22	460	44	43				
		1750	49	0,2	360	39	39				
TH-800N 3V	EXTRACT	2210	101	0,49	720	47	52	-20/+60	5,6	COM-3 INTER 4P	RMB-1,5 REB-1
		1900	94	0,47	620	44	49				
		1720	92	0,46	540	42	46				
	SUPPLY	2220	105	0,45	830	50	52				
		1920	93	0,42	710	47	49				
		1710	90	0,41	630	45	46				
TH-800 3V	EXTRACT	2380	117	0,51	790	48	52	-20/+60	5,6	COM-3 INTER 4P	RMB-1,5 REB-1
		2110	108	0,49	680	46	50				
		1940	105	0,47	610	44	48				
	SUPPLY	2390	136	0,56	890	52	54				
		2110	129	0,53	780	49	51				
		1880	126	0,52	690	47	49				
TH-1300 3V	EXTRACT	2480	192	0,81	1.060	54	60	-40/+60	11,2	COM-3 INTER 4P	RMB-1,5 REB-1
		2140	152	0,63	910	51	57				
		1920	133	0,55	800	49	55				
TH-2000 3V	EXTRACT	2530	301	1,14	1.570	57	67	-40/+60	17,2	COM-3 INTER 4P	RMB-1,5 REB-2,5
		2250	231	0,89	1.390	55	65				
		1960	183	0,71	1.220	51	62				

* Niveau de pression sonore à 3 m à un point intermédiaire de la courbe de fonctionnement.

DIMENSIONS (mm)

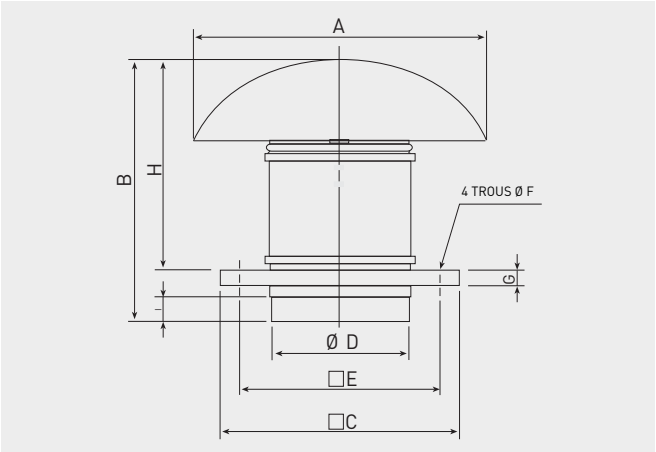

Modèle	A	B	C	D	E	F	G	H	I
TH-500/150	400	349	300	150	245	10	20	274	33
TH-500/160	400	339	300	160	245	10	20	274	33
TH-800 N	400	371	300	198	245	10	20	306	36
TH-800	400	371	300	198	245	10	20	306	36
TH-1300	546	457	435	248	330	12	20	372	42
TH-2000	735	544	560	312	450	12	20	450	50

COURBES CARACTERISTIQUES – EXTRACTION

- q_v: Débit en m^3/h
- p_{sf}: Pression statique en Pa.
- Air sec normal à 20°C et 760 mmHg.
- Essais aérauliques selon les Normes ISO 5801 et AMCA 210-99.
- SFP: Facteur spécifique de puissance en $W/m^3/s$ (courbes bleues).

GV: Grande vitesse
MS: Moyenne vitesse
PV: Petite vitesse

TH-500/150 3V
TH-500/160 3V

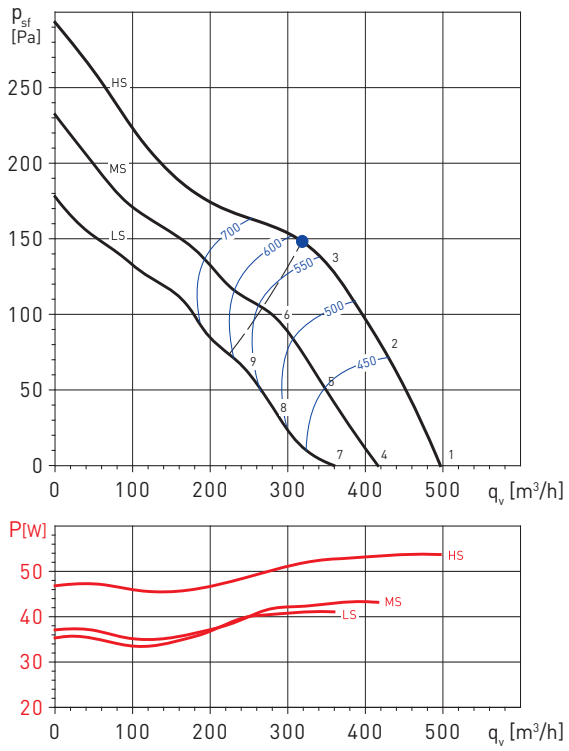

TH-800 N 3V

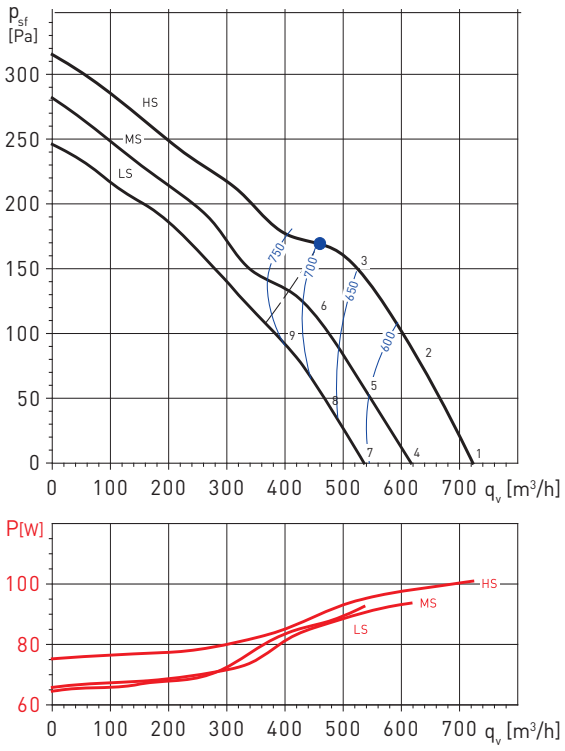

Spectres de puissance en dB(A)

Point de fonctionnement		63	125	250	500	1000	2000	4000	8000	LwA
1	Soufflage	35	42	58	64	63	62	57	48	69
	Aspiration	36	44	60	68	68	64	58	48	72
2	Soufflage	35	41	55	63	61	60	55	47	67
	Aspiration	36	42	60	67	66	62	55	46	71
3	Soufflage	35	41	61	64	61	59	55	47	68
	Aspiration	35	42	61	68	65	61	55	46	71
4	Soufflage	31	38	54	60	59	58	53	44	65
	Aspiration	32	40	56	64	64	60	54	44	68
5	Soufflage	31	37	51	59	57	56	51	43	63
	Aspiration	32	38	56	63	62	58	51	42	67
6	Soufflage	31	37	57	60	57	55	51	43	64
	Aspiration	31	38	57	64	61	57	51	42	67
7	Soufflage	27	34	50	56	55	54	49	40	61
	Aspiration	28	36	52	60	60	56	50	40	65
8	Soufflage	27	33	47	55	53	52	47	39	59
	Aspiration	28	34	52	59	58	54	47	38	63
9	Soufflage	27	33	53	56	53	51	47	39	60
	Aspiration	27	34	53	60	57	53	47	38	63

Spectres de puissance en dB(A)

Point de fonctionnement		63	125	250	500	1000	2000	4000	8000	LwA
1	Soufflage	40	46	58	65	60	62	57	49	68
	Aspiration	41	50	62	68	68	66	60	51	73
2	Soufflage	37	44	55	62	60	63	57	50	67
	Aspiration	38	47	60	68	68	64	58	49	72
3	Soufflage	34	44	57	67	63	65	58	51	71
	Aspiration	34	45	57	69	70	63	57	47	73
4	Soufflage	37	43	55	62	57	59	54	46	65
	Aspiration	38	47	59	65	65	63	57	48	69
5	Soufflage	34	41	52	59	57	60	54	47	64
	Aspiration	35	44	57	65	65	61	55	46	69
6	Soufflage	31	41	54	64	60	62	55	48	68
	Aspiration	31	42	54	66	67	60	54	44	70
7	Soufflage	34	40	52	59	54	56	51	43	63
	Aspiration	35	44	56	62	62	60	54	45	67
8	Soufflage	32	39	50	57	55	58	52	45	62
	Aspiration	33	42	55	63	63	59	53	44	67
9	Soufflage	29	39	52	62	58	60	53	46	66
	Aspiration	29	40	52	64	65	58	52	42	68

COURBES CARACTERISTIQUES – EXTRACTION

- q_v: Débit en m^3/h
- p_{sf}: Pression statique en Pa.
- Air sec normal à 20°C et 760 mmHg.
- Essais aérauliques selon les Normes ISO 5801 et AMCA 210-99.
- SFP: Facteur spécifique de puissance en $W/m^3/s$ (courbes bleues).

GV: Grande vitesse
MS: Moyenne vitesse
PV: Petite vitesse

TH-800 3V

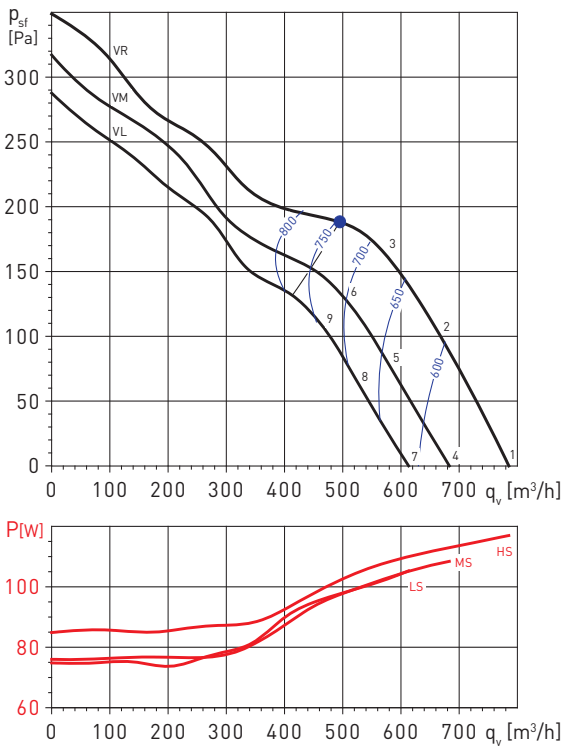

TH-1300 3V

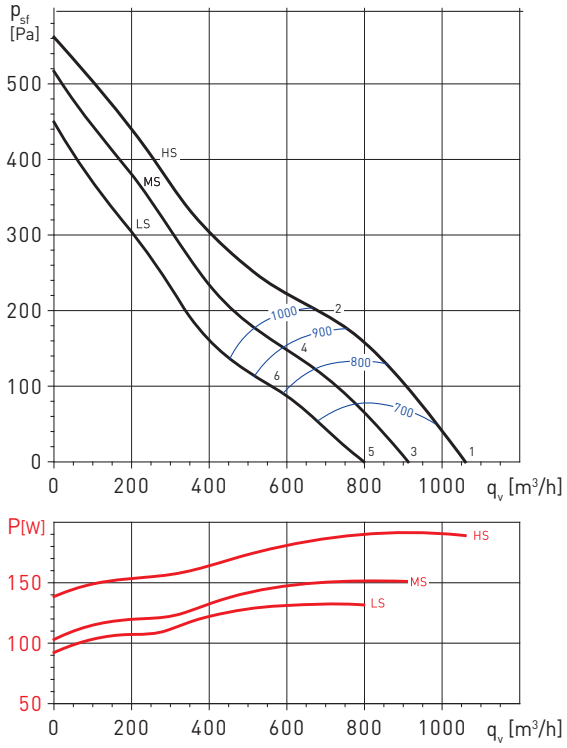

Spectres de puissance en dB(A)

Point de fonctionnement		63	125	250	500	1000	2000	4000	8000	LwA
1	Soufflage	41	50	60	66	61	64	60	52	70
	Aspiration	43	52	64	71	70	66	63	54	75
2	Soufflage	38	49	56	63	62	64	59	52	69
	Aspiration	39	49	61	68	69	65	60	51	73
3	Soufflage	34	48	55	67	63	65	59	53	71
	Aspiration	35	48	57	70	71	64	59	49	74
4	Soufflage	38	47	57	63	58	61	57	49	67
	Aspiration	40	49	61	68	67	63	60	51	72
5	Soufflage	35	46	53	60	59	61	56	49	66
	Aspiration	36	46	58	65	66	62	57	48	70
6	Soufflage	32	46	53	65	61	63	57	51	68
	Aspiration	33	46	55	68	69	62	57	47	72
7	Soufflage	36	45	55	61	56	59	55	47	65
	Aspiration	38	47	59	66	65	61	58	49	70
8	Soufflage	34	45	52	59	58	60	55	48	64
	Aspiration	35	45	57	64	65	61	56	47	69
9	Soufflage	30	44	51	63	59	61	55	49	67
	Aspiration	31	44	53	66	67	60	55	45	70

Spectres de puissance en dB(A)

Point de fonctionnement		63	125	250	500	1000	2000	4000	8000	LwA
1	Soufflage	38	46	59	60	71	69	63	59	74
	Aspiration	42	49	65	71	77	75	66	59	80
2	Soufflage	38	48	63	60	69	67	61	57	72
	Aspiration	39	49	67	71	74	72	64	56	78
3	Soufflage	35	43	56	57	68	66	60	56	71
	Aspiration	39	46	62	68	74	72	63	56	77
4	Soufflage	36	46	61	58	67	65	59	55	70
	Aspiration	37	47	65	69	72	70	62	54	75
5	Soufflage	33	41	54	55	66	64	58	54	69
	Aspiration	37	44	60	66	72	70	61	54	75
6	Soufflage	33	43	58	55	64	62	56	52	68
	Aspiration	34	44	62	66	69	67	59	51	73

COURBES CARACTERISTIQUES – EXTRACTION

- q_v: Débit en m^3/h
- p_{sf}: Pression statique en Pa.
- Air sec normal à 20ºC et 760 mmHg.
- Essais aérauliques selon les Normes ISO 5801 et AMCA 210-99.
- SFP: Facteur spécifique de puissance en $W/m^3/s$ (courbes bleues).

GV: Grande vitesse
MS: Moyenne vitesse
PV: Petite vitesse

TH-2000 3V

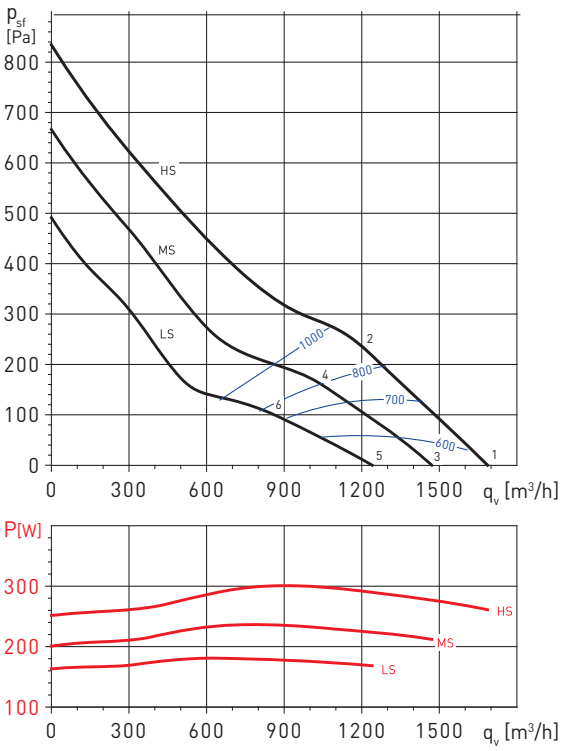

Spectres de puissance en dB(A)

Point de fonctionnement		63	125	250	500	1000	2000	4000	8000	LwA
1	Soufflage	38	47	60	64	74	73	65	59	77
	Aspiration	42	52	70	74	87	74	68	59	88
2	Soufflage	37	51	70	62	71	71	63	57	76
	Aspiration	38	55	74	72	74	74	65	57	80
3	Soufflage	36	45	58	62	72	71	63	57	75
	Aspiration	40	50	68	72	85	72	66	57	86
4	Soufflage	33	47	66	58	67	67	59	53	72
	Aspiration	34	51	70	68	70	70	61	53	76
5	Soufflage	33	42	55	59	69	68	60	54	72
	Aspiration	37	47	65	69	82	69	63	54	82
6	Soufflage	29	43	62	54	63	63	55	49	68
	Aspiration	30	47	66	64	66	66	57	49	72

COURBES CARACTERISTIQUES – INSUFFLATION

- q_v: Débit en m^3/h
- p_{sf}: Pression statique en Pa.
- Air sec normal à 20°C et 760 mmHg.
- Essais aérauliques selon les Normes ISO 5801 et AMCA 210-99.
- SFP: Facteur spécifique de puissance en $W/m^3/s$ (courbes bleues).

GV: Grande vitesse
MS: Moyenne vitesse
PV: Petite vitesse

TH-500/150 3V
TH-500/160 3V

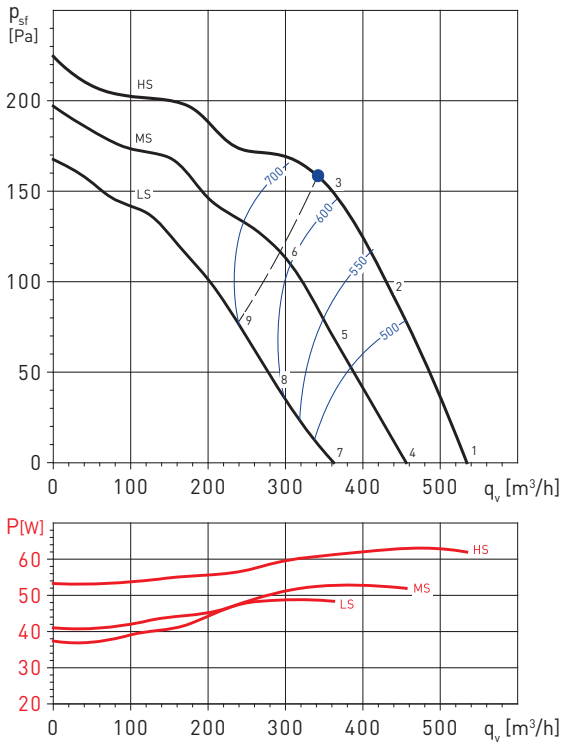

TH-800 N 3V

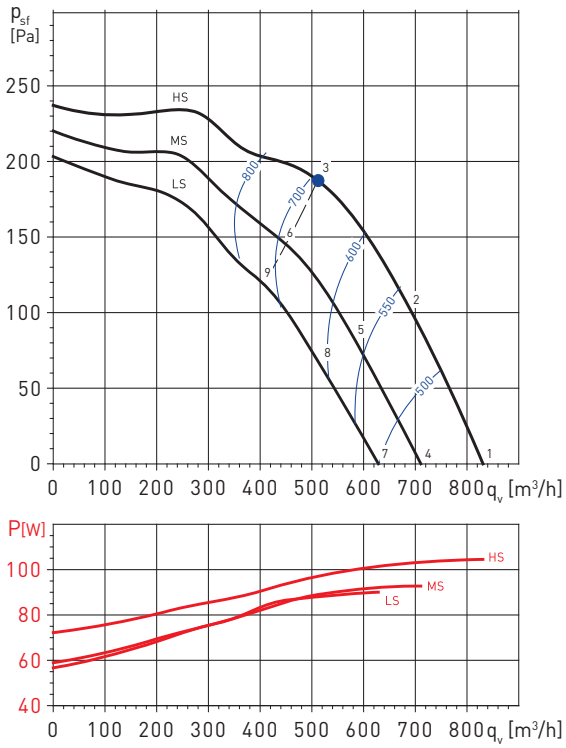

Spectres de puissance en dB(A)

Point de fonctionnement		63	125	250	500	1000	2000	4000	8000	LwA
1	Soufflage	30	41	60	66	67	63	55	46	71
	Aspiration	34	41	59	64	65	62	58	51	69
2	Soufflage	32	40	59	63	64	60	52	43	68
	Aspiration	34	39	58	62	63	58	56	48	67
3	Soufflage	33	40	58	63	64	60	57	44	68
	Aspiration	34	39	58	63	63	58	57	48	68
4	Soufflage	26	37	56	62	63	59	51	42	67
	Aspiration	31	38	56	61	62	59	55	48	66
5	Soufflage	28	36	55	59	60	56	48	39	64
	Aspiration	30	35	54	58	59	54	52	44	64
6	Soufflage	29	36	54	59	60	56	53	40	64
	Aspiration	30	35	54	59	59	54	53	44	64
7	Soufflage	22	33	52	58	59	55	47	38	63
	Aspiration	26	33	51	56	57	54	50	43	61
8	Soufflage	24	32	51	55	56	52	44	35	60
	Aspiration	26	31	50	54	55	50	48	40	59
9	Soufflage	25	32	50	55	56	52	49	36	61
	Aspiration	27	32	51	56	56	51	50	41	60

Spectres de puissance en dB(A)

Point de fonctionnement		63	125	250	500	1000	2000	4000	8000	LwA
1	Soufflage	35	43	55	65	68	62	56	45	71
	Aspiration	36	44	59	68	69	67	61	51	73
2	Soufflage	32	40	54	65	68	60	54	45	70
	Aspiration	33	41	57	67	68	65	60	50	72
3	Soufflage	33	43	56	67	69	61	54	45	72
	Aspiration	43	50	61	72	71	66	61	52	75
4	Soufflage	32	40	52	62	65	59	53	42	67
	Aspiration	33	41	56	65	66	64	58	48	70
5	Soufflage	29	37	51	62	65	57	51	42	67
	Aspiration	30	38	54	64	65	62	57	47	69
6	Soufflage	30	40	53	64	66	58	51	42	69
	Aspiration	41	48	59	70	69	64	59	50	73
7	Soufflage	29	37	49	59	62	56	50	39	65
	Aspiration	31	39	54	63	64	62	56	46	68
8	Soufflage	27	35	49	60	63	55	49	40	65
	Aspiration	28	36	52	62	63	60	55	45	67
9	Soufflage	29	39	52	63	65	57	50	41	67
	Aspiration	39	46	57	68	67	62	57	48	71

COURBES CARACTERISTIQUES – INSUFFLATION

- q_v: Débit en m^3/h
- p_{sf}: Pression statique en Pa.
- Air sec normal à 20°C et 760 mmHg.
- Essais aérauliques selon les Normes ISO 5801 et AMCA 210-99.
- SFP: Facteur spécifique de puissance en $W/m^3/s$ (courbes bleues).

GV: Grande vitesse
MS: Moyenne vitesse
PV: Petite vitesse

TH-800 3V

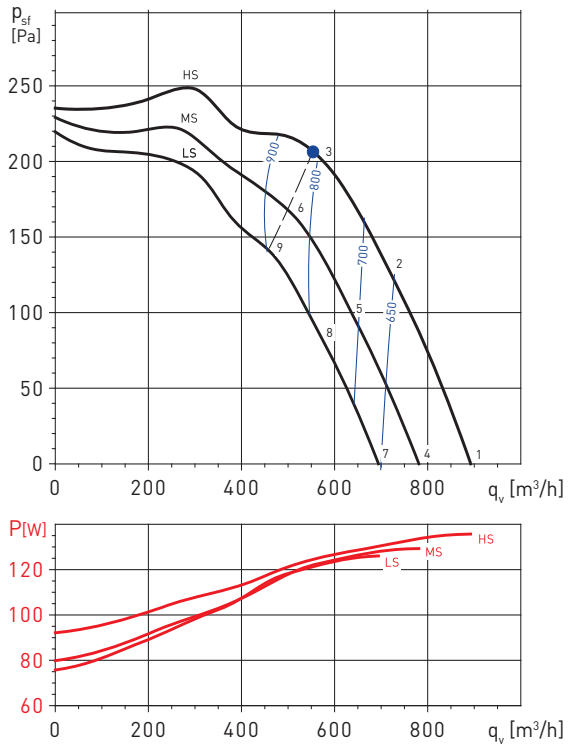

Spectres de puissance en dB(A)

Point de fonctionnement		63	125	250	500	1000	2000	4000	8000	LwA
1	Soufflage	37	48	56	67	70	63	58	47	73
	Aspiration	37	47	58	72	72	69	64	54	76
2	Soufflage	33	48	54	66	70	62	56	46	72
	Aspiration	34	45	56	69	71	67	62	53	74
3	Soufflage	32	48	56	67	71	62	56	47	73
	Aspiration	33	47	56	69	72	67	61	53	75
4	Soufflage	34	45	53	64	67	60	55	44	70
	Aspiration	34	44	55	69	69	66	61	51	74
5	Soufflage	30	45	51	63	67	59	53	43	69
	Aspiration	31	42	53	66	68	64	59	50	72
6	Soufflage	30	46	54	65	69	60	54	45	71
	Aspiration	31	45	54	67	70	65	59	51	73
7	Soufflage	32	43	51	62	65	58	53	42	67
	Aspiration	32	42	53	67	67	64	59	49	71
8	Soufflage	28	43	49	61	65	57	51	41	67
	Aspiration	29	40	51	64	66	62	57	48	70
9	Soufflage	28	44	52	63	67	58	52	43	69
	Aspiration	29	43	52	65	68	63	57	49	71

ACCESSOIRES DE MONTAGE

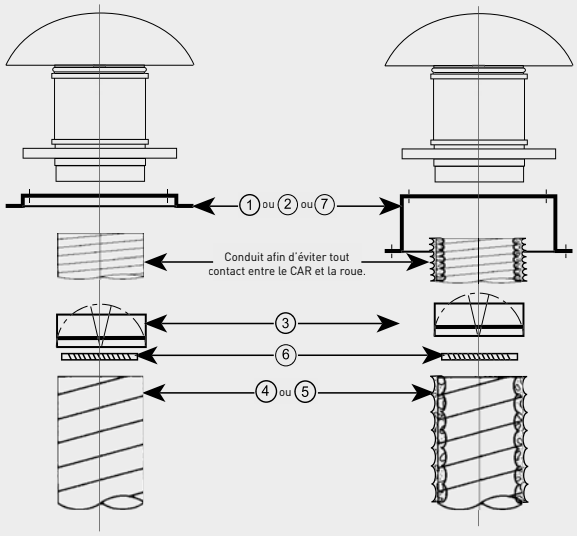

Modèle	① Cadre de scellement	② Souche isolée	③ Clapet anti-retour	④ Conduit flexible	⑤ Conduit flexible isolé	⑥ Collier de serrage	⑦ Costière pour pente inclinée
TH-500/150	JMS-300	JBS-300	CAR-150	GSA-M0 150	GSI-M0 160	CX-215	BI-3
TH-500/160	JMS-300	JBS-300	CAR-160	GSA-M0 160	GSI-M0 160	CX-215	BI-3
TH-800 N	JMS-300	JBS-300	CAR-200	GSA-M0 200	GSI-M0 200	CX-250	BI-3
TH-800	JMS-300	JBS-300	CAR-200	GSA-M0 200	GSI-M0 200	CX-250	BI-3
TH-1300	JMS-435	JBS-435	CAR-250	GSA-M0 250	GSI-M0 250	CX-315	BI-4
TH-2000	JMS-560	JBS-560	CAR-315	GSA-M0 315	GSI-M0 315	CX-315	BI-5

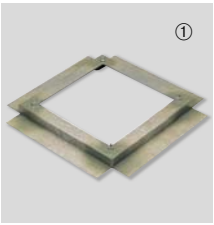

JMS
Cadre de scellement
- Pour montage de la tourelle sur une souche maçonnée.
- Fourni avec joint d'étanchéité et visserie.

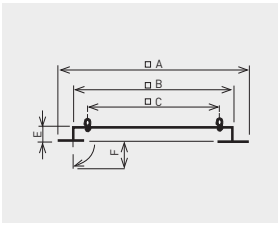

Modèle	A	B	C	E	F
JMS-300	470	290	245	50	70
JMS-435	600	420	330	50	70
JMS-560	725	545	450	50	70

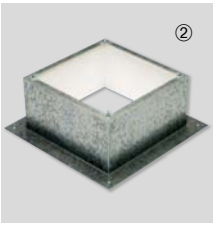

JBS
Souche isolée
- Pour montage de la tourelle quand aucune souche maçonnée n'est prévue.
- A monter sur terrasse horizontale.
- Isolation interne pour éviter la condensation.
- Fourni avec joint d'étanchéité et visserie.

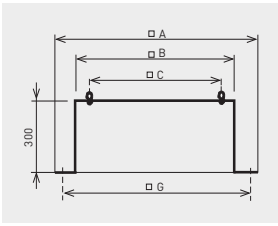

Modèle	A	B	C	E	G
JBS-300	470	289	245	300	380
JBS-435	600	419	330	300	510
JBS-560	725	544	450	300	635



BI
Costière pour pente inclinée
- Pour montage de la tourelle sur toit incliné lisse sans souche maçonnée.
- Fabriquées sur demande. Préciser l'angle d'inclinaison (a) et la distance entre les poutres de soutien (d).

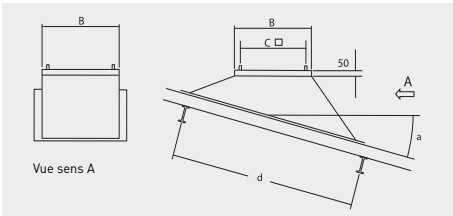

Modèle	B	C
BI-3	289	245
BI-4	419	330
BI-5	544	450

d: Distance entre les poutres de soutien
A: Angle d'inclinaison du toît

ACCESSOIRES DE MONTAGE



CAR
Clapet anti-retour.



GSA-M0
Conduit flexible.

GSI-M0
Conduit flexible isolé.



CX
Colliers de serrage.



SIL
Silencieux.

ACCESSOIRES ÉLECTRIQUES



REGUL-2 et COM-2
Commutateur
2 vitesses.



REB
Variateurs électroniques monophasés.



RMB
Variateurs de vitesse auto-transfo.



Gamme de tourelles hélico-centrifuges basse consommation.

- Pour les tailles 500 et 800: Corps en plastique technique de couleur noire. Embase et bride de raccordement en tôle d'acier protégé par peinture polyester noire. Hélice en ABS. Calotte en tôle d'acier galvanisé protégé par cataphorèse et peinture polyester noire.
- Pour les tailles 1300 et 2000: Corps, embase et bride de raccordement en tôle d'acier et protégés peinture polyester noire. Hélice en tôle d'aluminium. Calotte en tôle d'aluminium repoussée et peinture polyester noire. Tous les modèles sont équipés de grillage antivolatiles.

Moteurs

- Pour les tailles 500 et 800: Moteur brushless DC à haut rendement et faible consommation, alimentation 90/260V - 50/60Hz, IP44, roulements à billes et protections intégrées.
- Pour les tailles 500 et 800: Moteur brushless EC à haut rendement et faible consommation, alimentation 230V±15% 50/60Hz, IP44, roulements à billes et protections intégrées.

Boite à bornes intégrant un potentiomètre de réglage de la vitesse et une entrée analogique pour pilotage de la vitesse par signal 0-10V.

Autres données

Températures limites d'utilisation: -20°C à +60°C.
Fonctionnement en extraction ou en insufflation par simple inversion du corps central de l'appareil.

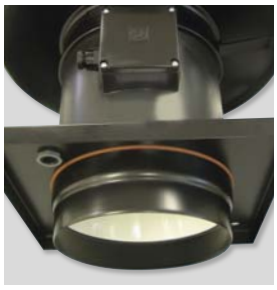

Piquage circulaire
de raccordement facilitant la connexion au conduit rigide ou flexible.



Grillage anti-volatiles

CARACTERISTIQUES TECHNIQUES

Modèle	Tension (V)	Vitesse (tr/mn)	Puissance abs. maxi. (W)	Intensité abs. maxi. (A)	Débit maxi. (m^3/h)	Niveau de pression sonore à 4 m* (dB(A))		Poids (kg)
						Aspiration	Soufflage	
TH-500/150 ECOWATT	10	2670	45	0,4	470	46	52	3,8
	8	2275	31	0,2	410	44	48	
	6	1655	15	0,1	300	34	40	
	4	1135	7	0,1	200	29	30	
TH-500/160 ECOWATT	10	2695	48	0,4	490	47	51	3,8
	8	2280	32	0,2	430	43	47	
	6	1700	16	0,1	310	36	39	
	4	1130	8	0,1	210	27	30	
TH-800/200 ECOWATT	10	2490	98	0,6	750	47	51	5,6
	8	2190	68	0,4	650	43	47	
	6	1860	46	0,3	570	36	39	
	4	1520	28	0,2	470	27	30	
TH-1300/250 ECOWATT	10	2440	137	0,6	1.030	58	63	11,2
	8	2030	85	0,4	830	54	58	
	6	1620	51	0,3	670	50	51	
	4	1210	29	0,2	490	39	43	
TH-2000/315 ECOWATT	10	2460	230	1,0	1.530	60	65	17,2
	8	2000	131	0,6	1.230	54	58	
	6	1620	76	0,4	1.020	52	52	
	4	1215	39	0,2	740	43	45	

* Niveau de pression sonore mesuré à 4 m, tourelle installée sur un plan, aux points de fonctionnement 2 - 5 - 8 et 11 de la courbe caractéristique.

DIMENSIONS (mm)

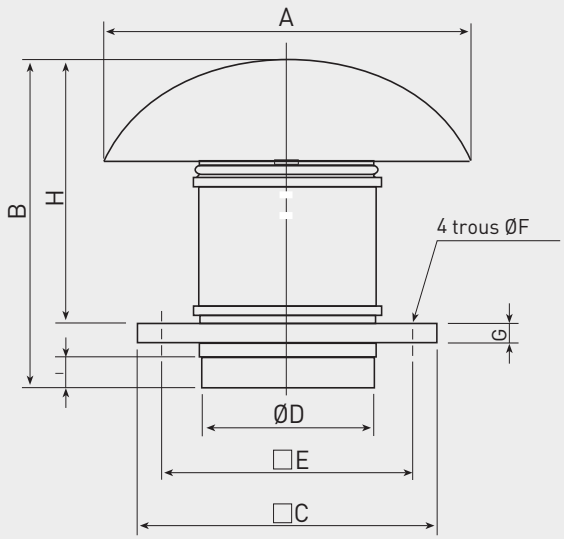

Modèle	A	B	C	D	E	F	G	H	I
TH-500/150 ECOWATT	400	349	300	150	245	10	20	274	33
TH-500/160 ECOWATT	400	339	300	160	245	10	20	274	33
TH-800/200 ECOWATT	400	371	300	198	245	10	20	306	36
TH-1300/250 ECOWATT	546	457	435	248	330	12	20	372	42
TH-2000/315 ECOWATT	735	544	560	312	450	12	20	450	50

COURBES CARACTERISTIQUES

- q_v: Débit en m^3/h.
- p_{sf}: Pression statique en Pa.
- SFP: Facteur spécifique de puissance en $W/m^3/s$ (courbes bleues).
- Air sec normal à 20°C et 760 mmHg.
- Essais aérauliques selon les Normes ISO 5801 et AMCA 210-99.

TH-500/150 ECOWATT

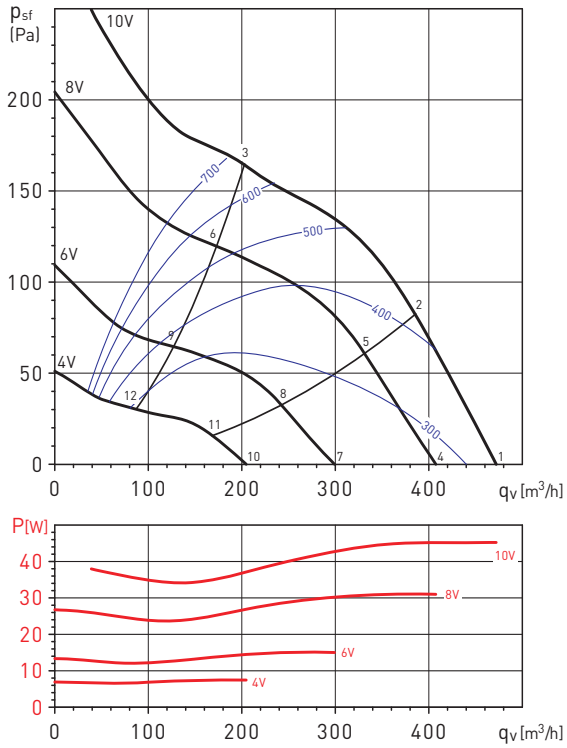

Spectre de puissance sonore en dB(A)

Point de fonctionnement		63	125	250	500	1000	2000	4000	8000	LwA
1	Aspiration	34	40	54	61	59	61	55	48	66
	Soufflage	38	45	60	69	68	65	58	49	73
2	Aspiration	36	45	58	62	58	60	56	49	66
	Soufflage	36	43	60	69	67	63	56	47	72
3	Aspiration	35	41	56	62	61	64	57	49	68
	Soufflage	36	45	58	67	64	61	55	48	70
4	Aspiration	33	43	55	57	54	55	51	43	62
	Soufflage	33	43	53	63	59	56	50	42	65
5	Aspiration	31	38	52	58	58	59	52	43	64
	Soufflage	33	41	57	65	63	58	51	41	68
6	Aspiration	31	39	51	58	55	56	50	42	62
	Soufflage	34	41	57	65	66	60	52	42	69
7	Aspiration	29	34	47	52	51	49	42	32	56
	Soufflage	29	37	52	58	57	52	42	31	61
8	Aspiration	27	36	47	50	48	47	41	31	54
	Soufflage	27	38	51	56	54	50	41	30	60
9	Aspiration	29	38	49	49	47	46	41	33	54
	Soufflage	29	38	54	54	50	48	41	31	58
10	Aspiration	25	32	35	44	37	35	29	25	46
	Soufflage	23	31	41	45	40	37	29	24	48
11	Aspiration	33	30	36	48	37	35	29	25	49
	Soufflage	22	33	40	48	42	38	29	23	50
12	Aspiration	29	30	36	49	39	36	29	25	50
	Soufflage	20	32	40	49	45	39	29	23	51

TH-500/160 ECOWATT

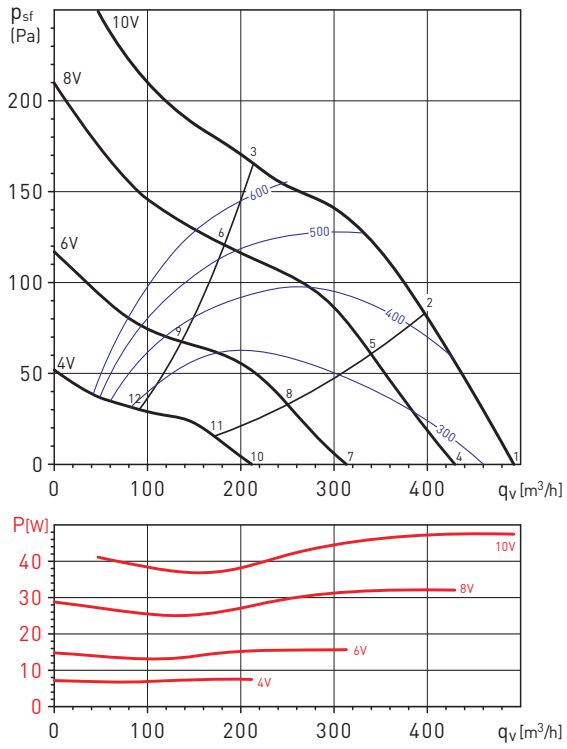

Spectre de puissance sonore en dB(A)

Point de fonctionnement		63	125	250	500	1000	2000	4000	8000	LwA
1	Aspiration	35	41	54	61	61	65	58	49	68
	Soufflage	37	44	57	67	67	66	58	48	72
2	Aspiration	35	40	54	61	61	63	57	48	67
	Soufflage	37	41	58	67	66	63	56	46	71
3	Aspiration	37	45	58	63	60	61	57	49	67
	Soufflage	37	45	59	67	65	62	56	48	70
4	Aspiration	32	37	51	58	58	60	52	44	64
	Soufflage	33	40	55	64	64	61	53	43	68
5	Aspiration	33	37	52	58	57	58	52	43	63
	Soufflage	33	38	55	63	62	59	51	41	67
6	Aspiration	34	43	54	58	56	57	52	44	63
	Soufflage	34	43	57	64	60	58	51	42	67
7	Aspiration	26	32	45	51	51	50	43	33	56
	Soufflage	26	34	48	56	56	52	42	31	60
8	Aspiration	29	34	46	51	50	49	42	32	56
	Soufflage	26	35	47	55	54	50	40	30	59
9	Aspiration	30	38	48	50	48	48	43	34	55
	Soufflage	30	39	49	55	52	49	41	32	58
10	Aspiration	20	29	36	46	41	37	30	25	48
	Soufflage	20	30	38	49	45	39	30	24	51
11	Aspiration	19	29	36	45	39	36	30	25	47
	Soufflage	20	30	38	48	43	38	29	24	50
12	Aspiration	21	32	36	43	37	36	31	25	45
	Soufflage	24	34	37	47	41	37	29	25	49

COURBES CARACTERISTIQUES

- q_v: Débit en m^3/h.
- p_{sf}: Pression statique en Pa.
- SFP: Facteur spécifique de puissance en $W/m^3/s$ (courbes bleues).
- Air sec normal à 20°C et 760 mmHg.
- Essais aérauliques selon les Normes ISO 5801 et AMCA 210-99.

TH-800/200 ECOWATT

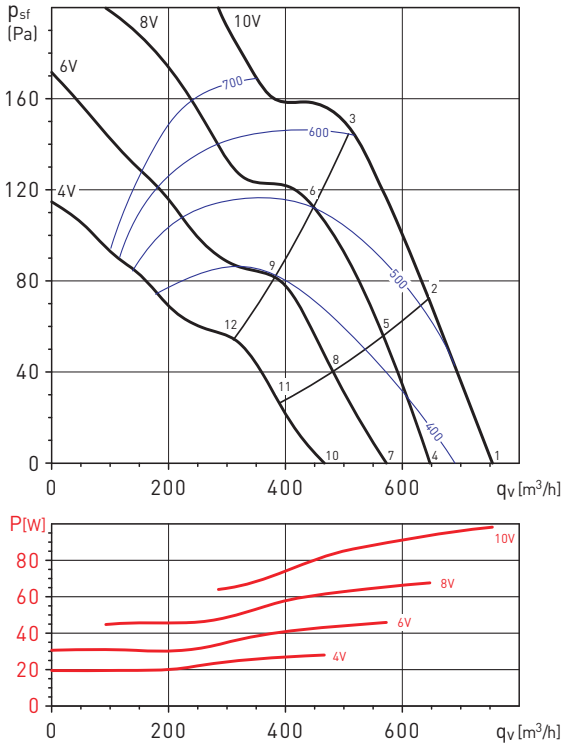

Spectre de puissance sonore en dB(A)

Point de fonctionnement		63	125	250	500	1000	2000	4000	8000	LwA
1	Aspiration	42	48	59	66	63	65	59	51	70
	Soufflage	43	51	64	71	70	67	62	52	75
2	Aspiration	38	45	57	66	62	65	59	51	70
	Soufflage	41	47	60	68	69	65	59	49	73
3	Aspiration	35	45	57	68	64	66	59	51	71
	Soufflage	37	45	58	71	70	65	58	47	74
4	Aspiration	39	45	57	63	59	62	55	47	67
	Soufflage	40	47	63	67	67	64	57	48	72
5	Aspiration	36	42	56	62	59	61	55	47	66
	Soufflage	38	45	60	65	66	63	55	44	70
6	Aspiration	32	46	56	65	61	62	55	47	68
	Soufflage	33	47	60	66	67	61	54	42	70
7	Aspiration	36	41	55	59	56	58	51	42	64
	Soufflage	37	44	60	63	63	60	53	42	68
8	Aspiration	34	39	53	58	56	57	50	42	63
	Soufflage	36	42	58	61	63	59	51	39	67
9	Aspiration	30	43	51	60	57	57	50	42	64
	Soufflage	32	42	57	62	63	57	50	38	67
10	Aspiration	32	36	50	56	52	52	45	35	59
	Soufflage	33	39	54	58	58	55	46	33	63
11	Aspiration	30	35	48	55	51	51	44	34	58
	Soufflage	30	37	52	56	57	52	44	31	61
12	Aspiration	25	37	48	55	51	51	43	35	58
	Soufflage	26	42	51	55	57	50	42	30	60

TH-1300/250 ECOWATT

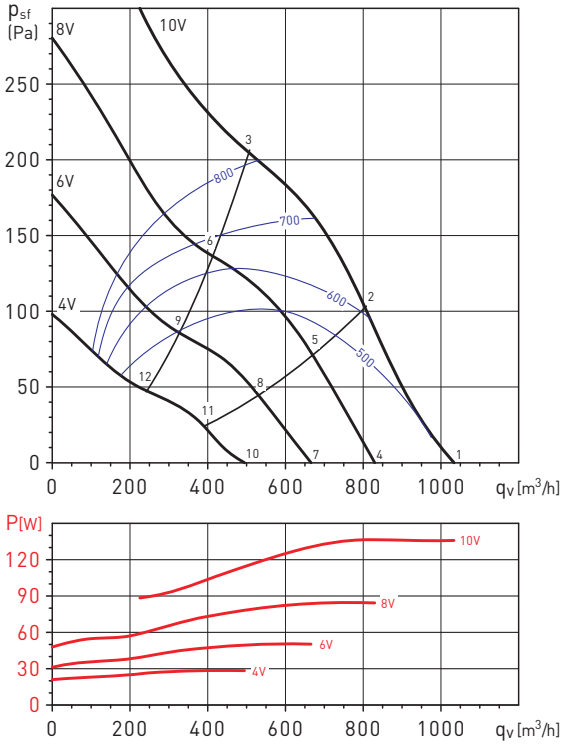

Spectre de puissance sonore en dB(A)

Point de fonctionnement		63	125	250	500	1000	2000	4000	8000	LwA
1	Aspiration	40	53	63	65	75	75	66	59	79
	Soufflage	43	54	70	75	81	78	70	59	84
2	Aspiration	41	55	65	65	74	73	65	57	78
	Soufflage	42	56	69	75	80	76	67	56	83
3	Aspiration	41	54	66	63	71	70	61	52	75
	Soufflage	41	55	70	73	78	73	64	52	80
4	Aspiration	37	51	59	60	71	75	61	53	77
	Soufflage	39	52	65	70	76	76	63	52	80
5	Aspiration	38	54	60	60	70	70	59	50	74
	Soufflage	39	54	65	70	75	72	61	49	78
6	Aspiration	38	52	62	58	65	64	55	45	69
	Soufflage	39	52	64	68	72	68	57	45	75
7	Aspiration	34	48	56	55	70	62	55	46	71
	Soufflage	35	47	60	65	70	66	57	44	73
8	Aspiration	34	49	56	54	68	61	53	43	70
	Soufflage	34	49	60	64	69	64	54	41	71
9	Aspiration	36	49	57	52	67	58	49	38	68
	Soufflage	36	48	59	62	66	61	50	37	69
10	Aspiration	30	42	50	50	59	53	45	34	61
	Soufflage	31	42	54	59	63	57	47	33	65
11	Aspiration	33	42	50	49	56	51	42	31	59
	Soufflage	33	41	54	57	60	55	44	30	63
12	Aspiration	32	42	49	48	52	48	38	28	56
	Soufflage	32	41	52	54	57	52	39	27	60

COURBES CARACTERISTIQUES

- q_v: Débit en m^3/h.
- p_{sf}: Pression statique en Pa.
- SFP: Facteur spécifique de puissance en $W/m^3/s$ (courbes bleues).

- Air sec normal à 20°C et 760 mmHg.
- Essais aérauliques selon les Normes ISO 5801 et AMCA 210-99.

TH-2000/315 ECOWATT

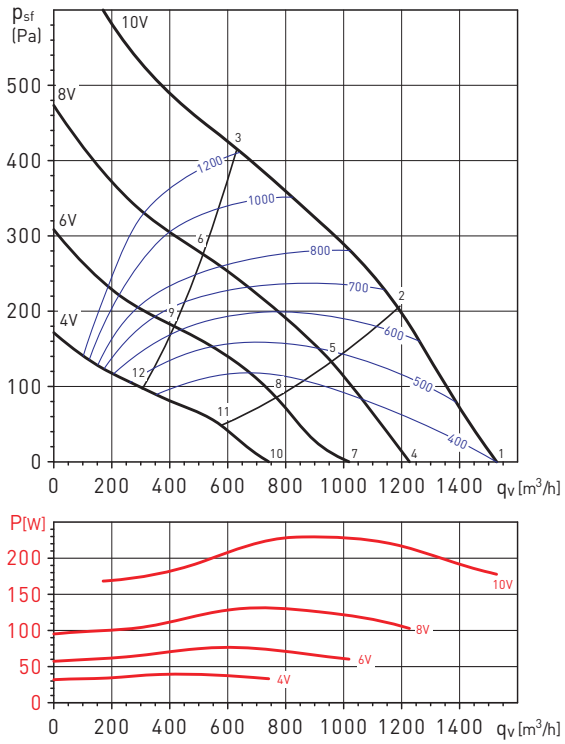

Spectre de puissance sonore en dB(A)

Point de fonctionnement		63	125	250	500	1000	2000	4000	8000	LwA
1	Aspiration	37	51	64	70	78	74	68	61	80
	Soufflage	40	55	71	76	87	78	69	62	88
2	Aspiration	37	54	69	71	78	74	68	60	80
	Soufflage	39	57	76	76	83	77	68	60	85
3	Aspiration	44	61	65	67	72	70	63	56	76
	Soufflage	45	64	72	74	76	73	65	59	80
4	Aspiration	33	49	59	64	71	68	61	51	74
	Soufflage	36	53	68	71	75	72	63	55	78
5	Aspiration	34	62	62	64	71	68	61	51	74
	Soufflage	36	63	69	71	74	71	62	53	78
6	Aspiration	40	55	60	61	66	64	57	49	70
	Soufflage	40	58	67	68	69	67	59	51	74
7	Aspiration	31	48	57	62	69	66	58	48	71
	Soufflage	33	48	63	67	69	66	57	46	73
8	Aspiration	33	57	59	63	69	67	59	49	72
	Soufflage	33	61	63	66	68	66	55	45	72
9	Aspiration	36	59	58	60	67	65	57	47	70
	Soufflage	40	53	61	63	64	62	53	44	69
10	Aspiration	28	42	50	54	59	56	46	33	62
	Soufflage	30	46	57	61	61	59	46	34	66
11	Aspiration	31	50	51	54	60	57	46	34	63
	Soufflage	32	51	57	59	60	58	45	33	65
12	Aspiration	45	45	50	52	56	55	43	32	60
	Soufflage	45	45	55	56	57	56	43	33	62

ACCESSOIRES DE MONTAGE

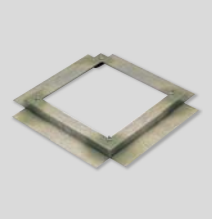

JMS
Cadre de scellement.

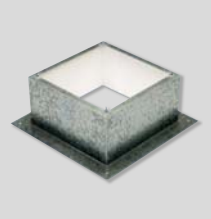

JBS
Souche isolée.



BI
Costière inclinée pour montage de la tourelle sur toit incliné.



CAR
Clapet anti-retour.



GSA-M0
Conduit flexible alumimium.

GSI-M0
Conduit flexible isolé.



SIL
Silencieux circulaire.



CX
Colliers de serrage.



MPC
Croisillon de mesure de pression.

ACCESSOIRES ELECTRIQUES



REB-ECOWATT
Commande de vitesse à distance.



CONTROL ECOWATT AC/DC
CONTROL ECOWATT AC/4A
ElémentS de contrôle pour les systèmes de modulation des débits.



CPFL-S / CPFL-E
Capteurs de présence.



SCO2-A
Sonde de CO_2 et de température d'ambiance.
SCO2-AD
Sonde de CO_2 et de température d'ambiance avec affichage.
SCHT-AD
Sonde de CO_2, d'humidité relative et de température d'ambiance avec affichage.



TDP-S / TDP-D / TDP-PI
Sondes de pression.



REMP
Registre motorisé proportionnel.



Application
Gamme de tourelles centrifuges en rejet horizontal, pouvant être utilisée pour des installations de ventilation générale aussi bien sur des applications résidentielles que commerciales et tertiaires.

Description
- Profil très compact.
- Moto-ventilateur centrifuge à réaction haut rendement et support moteur en plastique injecté de couleur noire.
- Calotte en plastic résistant aux intempéries.
- Embase en tôle d'acier protégée par cataphorèse et peinture polyester noire.
- Moteur à rotor extérieur, 2 pôles, IP44, Classe B (190) ou F (225 and 250), avec protection thermique.
- Alimentation: monophasée 230V-50/60Hz.
- Vitesse variable en tension.
- Fourni avec boite à bornes séparée et câblée.



Boite à bornes IP55
Pour faciliter l'installation, la maintenance ou le raccordement à un système de contrôle.



Turbine centrifuge à réaction et à rendement élevé
Faible maintenance et faible consommation.



Dessin breveté
Pour obtenir les meilleures prestations.

CARACTERISTIQUES TECHNIQUES

Avant d'installer le ventilateur vérifier que les valeurs indiquées sur la plaque signalétique du moteur sont compatibles avec celles du réseau d'alimentation électrique.

Modèle	Vitesse (tr/mn)	Puissance absorbée maxi. (W)	Intensité absorbée maxi. à 230V (A)	Débit maxi. (m^3/h)	Niveau de pression sonore* (dB(A))		Temp. min./max. (ºC)	Poids (Kg)	Variateur de vitesse	
					Aspiration	Soufflage			REB	RMB
TPSB/2-190/060	2520	61	0,3	600	50	53	-40/+70	3,4	REB-1 N	RMB-1,5
TPSB/2-225/088	2670	151	0,6	1.170	56	60	-40/+60	6,4	REB-1 N	RMB-1,5
TPSB/2-250/084	2650	222	1,0	1.500	57	61	-40/+60	6,4	REB-2,5 N	RMB-1,5

* Niveau de pression sonore à 3 m à un point intermédiaire de la courbe de fonctionnement, aux points 2, 5 et 8.

DIMENSIONS (mm)

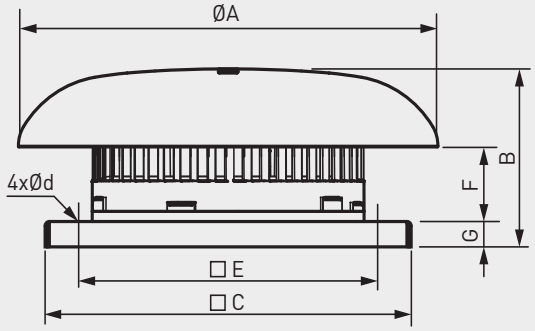

Modèle	A	B	C	D	E	F	G
TPSB/2-190/060	344	141	300	10	245	59	20
TPSB/2-225/088	452	186	435	10	330	87	20
TPSB/2-250/084	452	182	435	10	330	83	20

COURBES CARACTERISTIQUES

- q_v: Débit en m^3/h.
- p_{sf}: Pression statique en Pa.
- Air sec normal à 20°C et 760 mmHg.
- Essais réalisés en accord avec les Normes ISO 5801 et AMCA 210-99.

TPSB/2 190/060

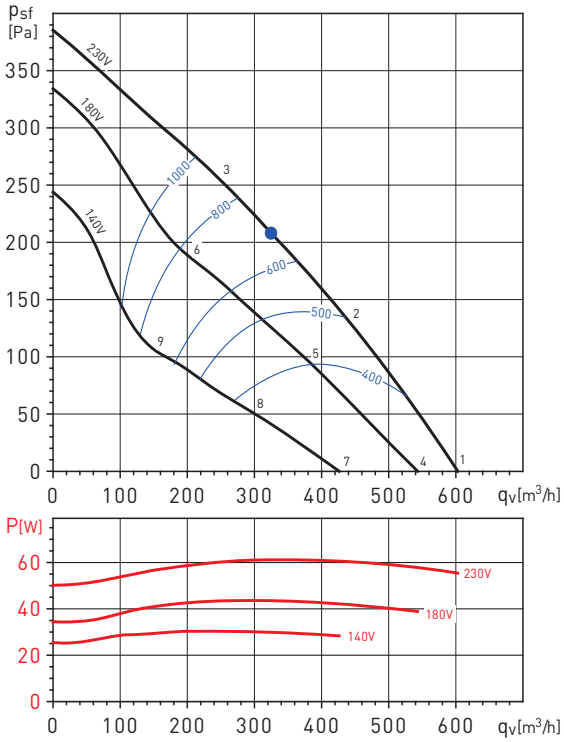

Spectre de puissance sonore en dB(A)

Point de fonctionnement		63	125	250	500	1000	2000	4000	8000	LwA
1	Aspiration	30	41	60	60	67	67	65	51	72
	Soufflage	33	43	64	63	69	73	67	54	76
2	Aspiration	27	38	58	56	62	63	58	44	67
	Soufflage	29	40	60	59	64	68	61	46	71
3	Aspiration	32	45	58	59	64	60	53	41	67
	Soufflage	32	45	59	60	66	65	55	43	70
4	Aspiration	28	39	58	58	65	65	63	49	70
	Soufflage	31	41	62	61	67	71	65	52	74
5	Aspiration	24	35	55	53	59	60	55	41	64
	Soufflage	26	37	57	56	61	65	58	43	67
6	Aspiration	28	41	54	55	60	56	49	37	64
	Soufflage	28	41	55	56	62	61	51	39	66
7	Aspiration	23	34	53	53	60	60	58	44	65
	Soufflage	26	36	57	56	62	66	60	47	69
8	Aspiration	18	29	49	47	53	54	49	35	58
	Soufflage	20	31	51	50	55	59	52	37	61
9	Aspiration	22	35	48	49	54	50	43	31	57
	Soufflage	22	35	49	50	56	55	45	33	60

COURBES CARACTERISTIQUES

- q_v: Débit en m^3/h.
- p_{sf}: Pression statique en Pa.
- Air sec normal à 20ºC et 760 mmHg.
- Essais réalisés en accord avec les Normes ISO 5801 et AMCA 210-99.

TPSB/2 225/088

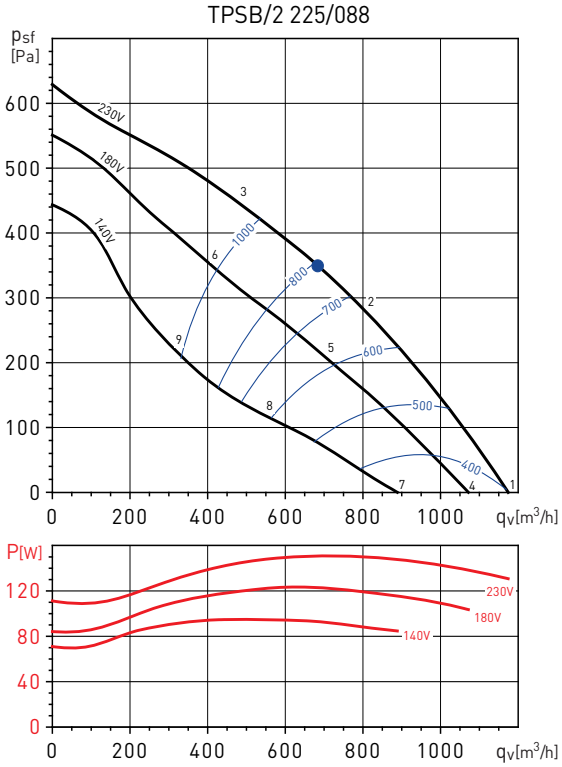

Spectre de puissance sonore en dB(A)

Point de fonctionnement		63	125	250	500	1000	2000	4000	8000	LwA
1	Aspiration	35	46	61	69	74	73	71	51	78
	Soufflage	36	47	66	71	78	80	73	67	83
2	Aspiration	35	44	58	66	70	66	62	53	73
	Soufflage	34	45	63	67	74	74	65	57	78
3	Aspiration	44	53	66	70	72	65	59	52	75
	Soufflage	45	55	68	72	77	74	65	58	80
4	Aspiration	33	44	59	67	72	71	69	49	76
	Soufflage	34	45	64	69	76	78	71	65	81
5	Aspiration	32	41	55	63	67	63	59	50	70
	Soufflage	31	42	60	64	71	71	62	54	75
6	Aspiration	41	50	63	67	69	62	56	49	72
	Soufflage	42	52	65	69	74	71	62	55	77
7	Aspiration	29	40	55	63	68	67	65	45	72
	Soufflage	30	41	60	65	72	74	67	61	77
8	Aspiration	26	35	49	57	61	57	53	44	64
	Soufflage	25	36	54	58	65	65	56	48	69
9	Aspiration	36	45	58	62	64	57	51	44	67
	Soufflage	37	47	60	64	69	66	57	50	72

TPSB/2 250/084

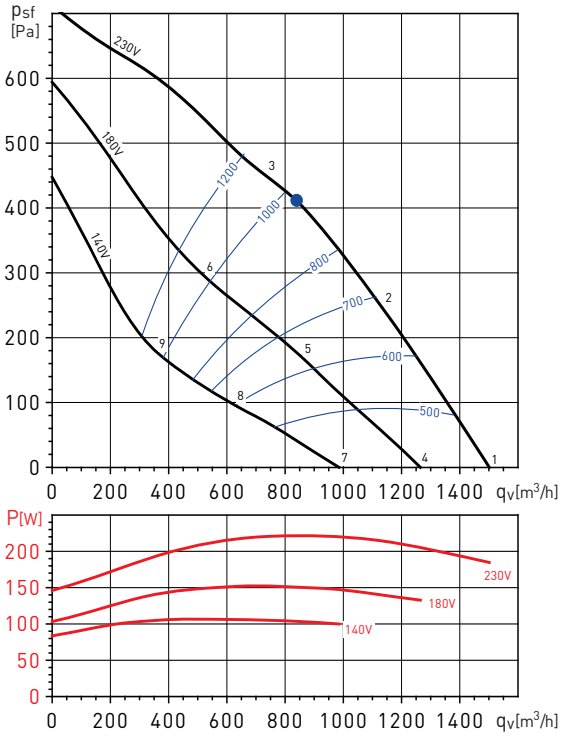

Spectre de puissance sonore en dB(A)

Point de fonctionnement		63	125	250	500	1000	2000	4000	8000	LwA
1	Aspiration	38	49	70	71	75	72	78	63	81
	Soufflage	40	50	71	73	80	79	77	66	84
2	Aspiration	34	46	66	68	69	68	64	55	74
	Soufflage	35	46	66	69	75	74	67	57	79
3	Aspiration	42	53	66	70	72	67	60	53	76
	Soufflage	45	55	70	73	77	74	64	56	80
4	Aspiration	35	46	67	68	72	69	75	60	79
	Soufflage	37	47	68	70	77	76	74	63	82
5	Aspiration	30	42	62	64	65	64	60	51	71
	Soufflage	31	42	62	65	71	70	63	53	75
6	Aspiration	37	48	61	65	67	62	55	48	71
	Soufflage	40	50	65	68	72	69	59	51	76
7	Aspiration	30	41	62	63	67	64	70	55	73
	Soufflage	32	42	63	65	72	71	69	58	76
8	Aspiration	24	36	56	58	59	58	54	45	64
	Soufflage	25	36	56	59	65	64	57	47	69
9	Aspiration	31	42	55	59	61	56	49	42	65
	Soufflage	34	44	59	62	66	63	53	45	69

MONTAGE DES ACCESSOIRES

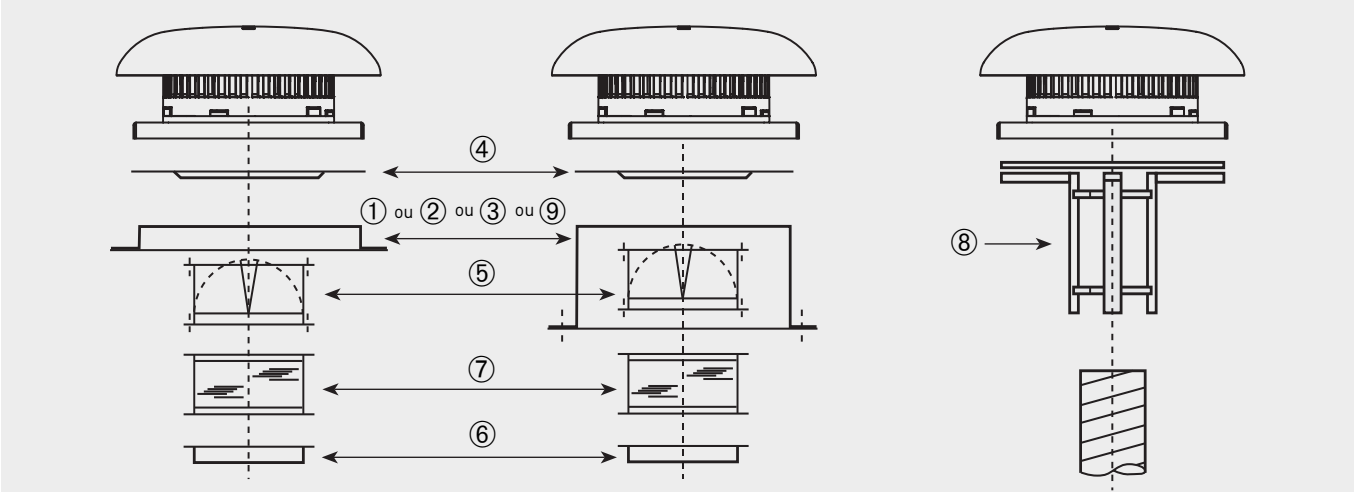

Modèle	① Cadre de scellement	② Souche isolée	③ Silencieux de souche	④ Plaque d'adaptation plate	⑤ Clapet anti-retour	⑥ Bride de raccordement	⑦ Manchette souple	⑧ Adaptation circulaire	⑨ Costière inclinée
TPSB/2-190/060	JMS-300	JBS-300	JAA-300	JPA-300	JCA-300	JBR-300	JAE-300	JCC-300	BI-3
TPSB/2-225/088	JMS-435	JBS-435	JAA-435	JPA-435	JCA-435	JBR-435	JAE-435	JCC-435	BI-4
TPSB/2-250/084	JMS-435	JBS-435	JAA-435	JPA-435	JCA-435	JBR-435	JAE-435	JCC-435	BI-4

ACCESSOIRES DE MONTAGE



JMS
Cadre de scellement
- Pour montage de la tourelle sur une souche maçonnée.
- Fourni avec joint d'étanchéité et visserie.

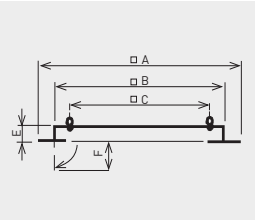

Mode	□A	□B	□C	E	F
JMS-300	470	290	245	50	70
JMS-435	600	420	330	50	70

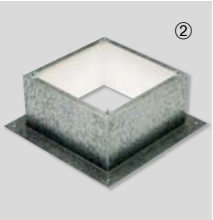

JBS
Souche isolée
- Pour montage de la tourelle quand aucune souche maçonnée n'est prévue.
- A monter sur terrasse horizontale.
- Isolation interne pour éviter la condensation.
- Fourni avec joint d´étanchéité et visserie.

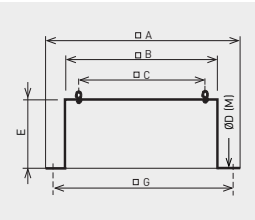

Modèle	□A	□B	□C	Ø D (M)	E	□G
JBS-300	470	289	245	10,5 (M8)	300	380
JBS-435	600	419	330	11 (M10)	300	510



JPA
Plaque d'adaptation
- Utilisée pour le montage des accessoires (JCA, JBR, JAE) sur la tourelle.
- Elle permet de démonter la tourelle de son support sansqu'il soit nécessaire de démonter le conduit.

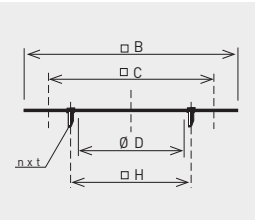

Modèle	□B	□C	Ø D	nxt	Ø H
JPA-300	289	245	182	4xM6	205
JPA-435	419	330	252	4xM8	280



JCA
Volet d'économie d'énergie
- Evite toute circulation d'air quand la tourelle est arrêtée.
- A monter à l'aspiration de la tourelle avec la plaque d'adaptation JPA.
- Perte de charge d'environ 30 Pa.

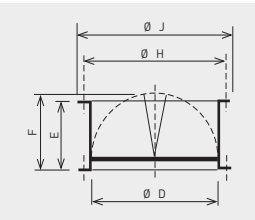

Modèle	Ø D	E	F	Ø H	Ø J
JCA-300	182	100	124	205	219
JCA-435	252	145	174	280	300

ACCESSOIRES DE MONTAGE



JBR N
Bride de raccordement
- Pour raccorder directement un conduit circulaire à la tourelle.
- A monter à l'aspiration de la tourelle avec la plaque d'adaptation JPA.

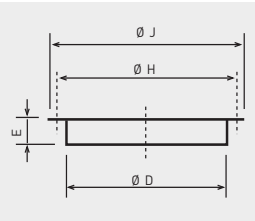

Modèle	Ø D	E	Ø H	Ø J
JBR-300 N	182	55	205	219
JBR-435 N	252	55	280	300



JAE N
Manchette souple
- Limite la transmission de vibrations quand le conduit estraccordé directement à latourelle.
- A monter à l'aspiration dela tourelle avec la plaqued'adaptation JPA.

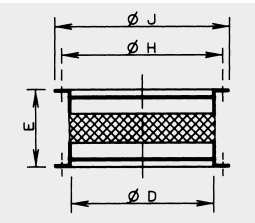

Modèle	Ø D	E	Ø H	Ø J
JAE-300 N	182	164	205	219
JAE-435 N	252	164	280	300



JCC
Adaptation pour conduits circulaires
- Pour monter les tourelles directement sur un conduit spiralé.

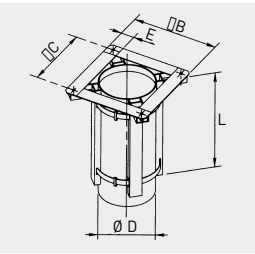

Modèle	Ø B	Ø C	Ø D	E	L
JCC-300	290	245	180	45	350
JCC-435	390	330	250	60	350

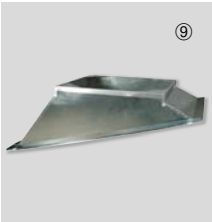

BI
Costière pour toiture inclinée
- Pour montage de la tourelle sur toit incliné lisse sans souche maçonnée.
- Fabriquées sur demande. Préciser l'angle d'inclinaison (a) et la distance entre les poutres de soutien (d).

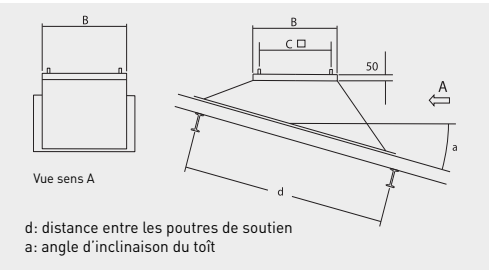

d: distance entre les poutres de soutien
a: angle d'inclinaison du toît

Modèle	B	C
BI-3	289	245
BI-4	419	330



JAA
Silencieux de souche
- Pour montage de la tourelle et atténuation du niveau sonore vers l'intérieur du local.
- A monter sur toiture horizontale.
- Fourni avec joint d´étanchéité et visserie.

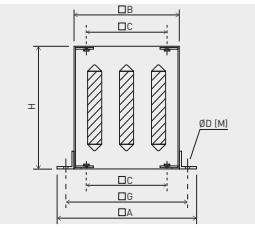

Modèle	□A	□B	□C	Ø D (M)	H	□G
JAA-300	470	290	245	13 (MI0)	750	380
JAA-435	600	419	330	15 (MI2)	750	510

Atténuation en dB(A), par bande de fréquence en (Hz).

Modèle	125	250	500	1000	2000	4000	8000
JAA-300	1	5	13	22	23	16	12
JAA-435	1	7	16	23	25	18	13

ACCESSOIRES ELECTRIQUES



REB
Variateurs électroniques monophasés.



RMB
Variateurs auto-transfo monophasés.



CPFL-S / CPFL-E
Capteur de présence.



VAPZ
Variateur électronique de tension monophasé pilotable. Permet la variation de vitesse d'un ventilateur monophasé 230V50Hz par variation de tension.



TDP-S / TDP-D / TDP-PI
Sondes de pression.



VRPZ
Variateur électronique de tension monophasé avec afficheur et pilotable. Permet la variation de vitesse d'un ventilateur monophasé 230V50/60Hz par variation de tension ou d'un moteur EC par signal 3-10Vdc.



SCO2-A
Sonde de CO_2 et de température d'ambiance.
SCO2-AD
Sonde de CO_2 et de température d'ambiance avec affichage.
SCHT-AD
Sonde de CO_2, d'humidité relative et de température d'ambiance avec affichage.



Application
Gamme de tourelles centrifuges en rejet horizontal, pouvant être utilisée pour des installations de ventilation générale aussi bien sur des applications résidentielles que commerciales et tertiaires.

Description
- Profil très compact.
- Moto-ventilateur centrifuge à réaction haut rendement et support moteur en plastique injecté de couleur noire.
- Calotte en plastic injecté résistant aux intempéries.
- Embase en tôle d'acier protégée par cataphorèse et peinture polyester noire
- Fournie avec boite à bornes séparée IP65 et interrupteur marche-arrêt.
- Réglage de la vitesse avec potentiomètre dans la boite à bornes.
- Possibilité de piloter la tourelle par un potentiomètre extérieur type REB-ECOWATT ou un signal analogique 0-10V à raccorder dans la boite à bornes.

Moteurs
Moteur EC à courant continu, haut rendement et faible consommation, rotor extérieur, IP44, avec protection contre les surcharges, à raccorder sur réseau monophasé 230V±10% - 50/60Hz.



Boite à bornes IP55
Pour faciliter l'installation, la maintenance ou le raccordement à un système de contrôle.



Turbine centrifuge à réaction et à rendement élevé
Faible maintenance et faible consommation.



Dessin breveté
Pour obtenir les meilleures prestations.

CARACTERISTIQUES TECHNIQUES

Avant d'installer le ventilateur vérifier que les valeurs indiquées sur la plaque signalétique du moteur sont compatibles avec celles du réseau d'alimentation électrique.

Modèle	Input tension regul. (V)	Vitesse (tr/mn)	Puissance absorbée maxi. (W)	Intensité absorbée maxi. (A)	Débit maxi. (m^3/h)	Niveau de pression sonore* (dB(A))		Temp. min./max. (°C)	Poids (Kg)
						Aspiration	Soufflage		
TPSB-190/060 ECOWATT	10	3270	99	0,7	760	57	61	-20/+60	3,2
	8	3030	77	0,5	700	55	60		
	6	2300	36	0,3	530	49	54		
	4	1570	15	0,1	360	41	45		
TPSB-225/088 ECOWATT	10	2900	168	1,1	1.270	58	64	-20/+50	6,0
	8	2490	111	0,7	1.090	55	60		
	6	1940	56	0,4	850	49	53		
	4	1370	24	0,2	590	39	44		
TPSB-250/084 ECOWATT	10	2650	202	1,3	1.490	59	63	-20/+50	6,2
	8	2300	140	1,0	1.290	55	59		
	6	1800	73	0,6	1.000	49	53		
	4	1290	33	0,3	720	40	44		

* Niveau de pression sonore à 3 m à un point intermédiaire de la courbe de fonctionnement, aux points 2, 5, 8 et 11.

DIMENSIONS (mm)

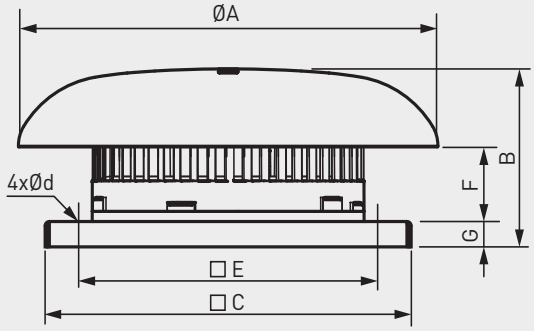

Modèle	A	B	C	D	E	F	G
TPSB-190/060 ECOWATT	344	141	300	10	245	59	20
TPSB-225/088 ECOWATT	452	186	435	10	330	87	20
TPSB-250/084 ECOWATT	452	182	435	10	330	83	20

COURBES CARACTERISTIQUES

- q_v: Débit en m^3/h.
- p_{sf}: Pression statique en Pa.
- SFP: Facteur spécifi que de puissance en $W/m^3/s$ (courbes bleues).
- Air sec normal à 20°C et 760 mmHg.
- Essais réalisés en accord avec les Normes ISO 5801 et AMCA 210-99.

TPSB-190/060 ECOWATT

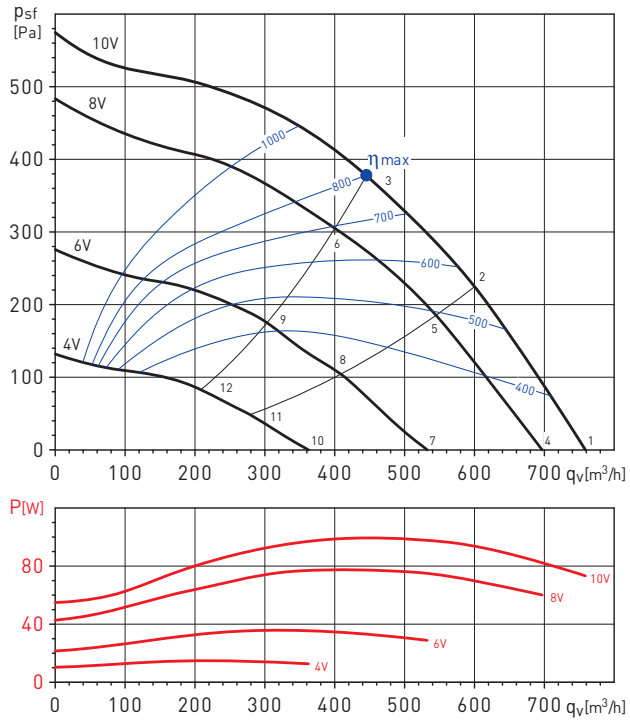

Spectre de puissance sonore en dB(A)

Point de fonctionnement		63	125	250	500	1000	2000	4000	8000	LwA
1	Aspiration	33	44	57	70	73	72	69	60	77
	Soufflage	41	45	59	71	76	79	72	64	82
2	Aspiration	33	43	55	67	69	69	67	55	74
	Soufflage	37	44	58	66	73	76	70	59	79
3	Aspiration	34	44	58	67	70	67	63	54	74
	Soufflage	36	47	60	69	74	74	66	55	78
4	Aspiration	31	42	55	68	71	70	67	58	76
	Soufflage	39	43	57	69	74	77	70	62	80
5	Aspiration	31	41	53	65	67	67	65	53	73
	Soufflage	35	42	56	64	71	74	68	57	77
6	Aspiration	32	42	56	65	68	65	61	52	72
	Soufflage	34	45	58	67	72	72	64	53	76
7	Aspiration	25	36	49	62	65	64	61	52	70
	Soufflage	33	37	51	63	68	71	64	56	74
8	Aspiration	25	35	47	59	61	61	59	47	67
	Soufflage	29	36	50	58	65	68	62	51	71
9	Aspiration	26	36	50	59	62	59	55	46	66
	Soufflage	28	39	52	61	66	66	58	47	70
10	Aspiration	17	28	41	54	57	56	53	44	62
	Soufflage	25	29	43	55	60	63	56	48	66
11	Aspiration	17	27	39	51	53	53	51	39	58
	Soufflage	21	28	42	50	57	60	54	43	63
12	Aspiration	18	28	42	51	54	51	47	38	58
	Soufflage	20	31	44	53	58	58	50	39	62

COURBES CARACTERISTIQUES

- q_v: Débit en m^3/h.
- p_{sf}: Pression statique en Pa.
- SFP: Facteur spécifi que de puissance en $W/m^3/s$ (courbes bleues).
- Air sec normal à 20ºC et 760 mmHg.
- Essais réalisés en accord avec les Normes ISO 5801 et AMCA 210-99.

TPSB-225/088 ECOWATT

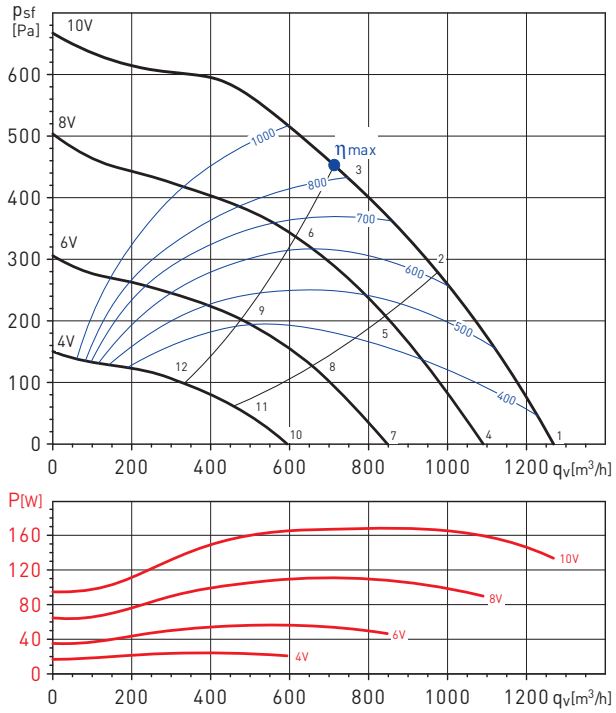

Spectre de puissance sonore en dB(A)

Point de fonctionnement		63	125	250	500	1000	2000	4000	8000	LwA
1	Aspiration	41	50	60	68	72	71	71	64	77
	Soufflage	50	54	71	73	80	82	76	71	85
2	Aspiration	43	50	62	69	72	69	66	57	76
	Soufflage	51	50	68	69	77	78	68	60	81
3	Aspiration	47	55	69	73	75	69	63	54	78
	Soufflage	52	57	71	74	79	78	68	61	83
4	Aspiration	39	50	61	68	73	71	70	60	77
	Soufflage	39	51	67	69	77	79	72	64	82
5	Aspiration	37	47	59	65	69	66	62	52	72
	Soufflage	37	47	64	65	74	74	64	55	78
6	Aspiration	42	54	65	69	71	64	58	49	74
	Soufflage	47	56	67	70	76	74	64	57	79
7	Aspiration	37	46	55	62	67	65	62	50	71
	Soufflage	36	47	59	63	71	73	65	54	76
8	Aspiration	32	43	53	59	63	59	55	42	66
	Soufflage	32	44	56	61	67	67	58	48	71
9	Aspiration	37	53	58	62	64	57	50	38	67
	Soufflage	39	55	60	63	68	66	55	49	71
10	Aspiration	31	43	48	55	60	57	49	37	63
	Soufflage	32	46	50	59	65	65	52	43	69
11	Aspiration	27	40	45	51	53	49	42	28	57
	Soufflage	27	43	46	53	58	58	43	41	62
12	Aspiration	33	46	49	53	54	47	40	26	58
	Soufflage	34	48	51	55	58	55	43	42	62

TPSB-250/084 ECOWATT

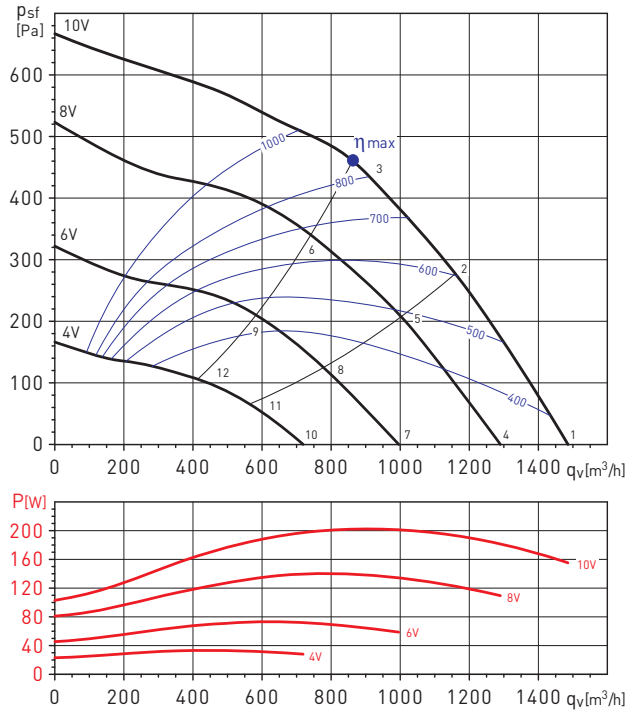

Spectre de puissance sonore en dB(A)

Point de fonctionnement		63	125	250	500	1000	2000	4000	8000	LwA
1	Aspiration	41	53	72	72	76	73	77	64	82
	Soufflage	44	54	72	73	81	80	76	68	85
2	Aspiration	38	49	68	70	71	71	67	58	77
	Soufflage	42	49	66	70	76	76	71	61	80
3	Aspiration	40	52	65	71	72	68	63	58	76
	Soufflage	42	53	66	70	77	75	66	59	80
4	Aspiration	39	50	69	68	72	70	68	59	77
	Soufflage	39	51	67	69	77	76	71	61	81
5	Aspiration	35	46	63	65	68	66	62	53	72
	Soufflage	36	47	62	65	73	72	66	56	77
6	Aspiration	38	50	63	65	69	63	58	53	72
	Soufflage	38	50	62	66	74	70	61	54	76
7	Aspiration	37	47	61	63	65	63	60	48	70
	Soufflage	37	49	60	63	70	70	63	52	74
8	Aspiration	31	42	57	60	61	60	54	44	66
	Soufflage	32	43	56	60	66	66	58	47	70
9	Aspiration	34	47	57	60	62	56	51	45	66
	Soufflage	35	48	57	61	66	62	53	45	69
10	Aspiration	34	51	48	54	57	57	45	36	62
	Soufflage	30	49	49	55	62	63	48	39	66
11	Aspiration	29	48	47	50	53	50	40	32	57
	Soufflage	27	49	46	51	58	58	43	34	62
12	Aspiration	29	48	48	52	52	47	39	34	57
	Soufflage	29	45	47	53	56	53	42	33	60

MONTAGE DES ACCESSOIRES

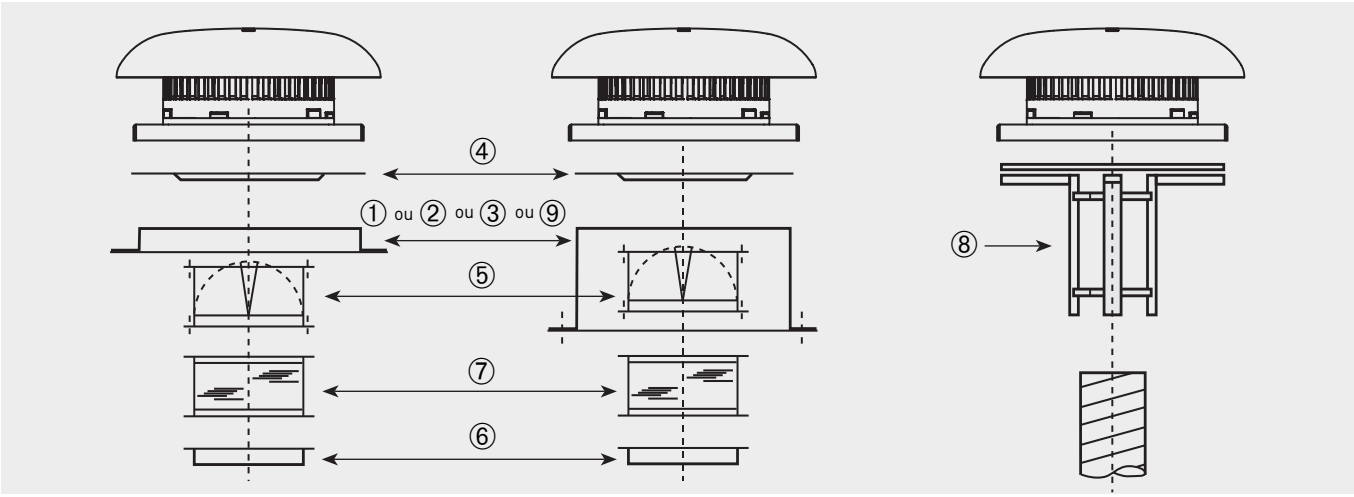

Modèle	① Cadre de scellement	② Souche isolée	③ Silencieux de souche	④ Plaque d'adaptation plate	⑤ Clapet anti-retour	⑥ Bride de raccordement	⑦ Manchette souple	⑧ Adaptation circulaire	⑨ Costière inclinée
TPSB-190/060 ECOWATT	JMS-300	JBS-300	JAA-300	JPA-300	JCA-300	JBR-300	JAE-300	JCC-300	BI-3
TPSB-225/088 ECOWATT	JMS-435	JBS-435	JAA-435	JPA-435	JCA-435	JBR-435	JAE-435	JCC-435	BI-4
TPSB-250/084 ECOWATT	JMS-435	JBS-435	JAA-435	JPA-435	JCA-435	JBR-435	JAE-435	JCC-435	BI-4

ACCESSOIRES DE MONTAGE



JMS
Cadre de scellement
- Pour montage de la tourelle sur une souche maçonnée.
- Fourni avec joint d'étanchéité et visserie.

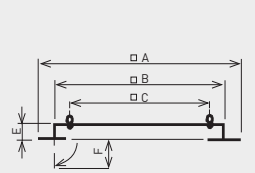

Mode	□A	□B	□C	E	F
JMS-300	470	290	245	50	70
JMS-435	600	420	330	50	70

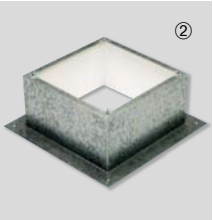

JBS
Souche isolée
- Pour montage de la tourelle quand aucune souche maçonnée n'est prévue.
- A monter sur terrasse horizontale.
- Isolation interne pour éviter la condensation.
- Fourni avec joint d´étanchéité et visserie.

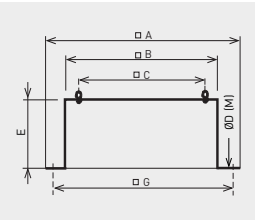

Modèle	□A	□B	□C	Ø D (M)	E	□G
JBS-300	470	289	245	10,5 (M8)	300	380
JBS-435	600	419	330	11 (M10)	300	510



JPA
Plaque d'adaptation
- Utilisée pour le montage des accessoires (JCA, JBR, JAE) sur la tourelle.
- Elle permet de démonter la tourelle de son support sansqu'il soit nécessaire de démonter le conduit.

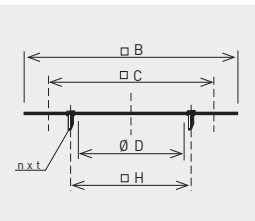

Modèle	□B	□C	Ø D	nxt	Ø H
JPA-300	289	245	182	4xM6	205
JPA-435	419	330	252	4xM8	280



JCA
Volet d'économie d'énergie
- Evite toute circulation d'air quand la tourelle est arrêtée.
- A monter à l'aspiration de la tourelle avec la plaque d'adaptation JPA.
- Perte de charge d'environ 30 Pa.

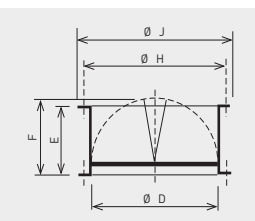

Modèle	Ø D	E	F	Ø H	Ø J
JCA-300	182	100	124	205	219
JCA-435	252	145	174	280	300

ACCESSOIRES DE MONTAGE



JBR N
Bride de raccordement
- Pour raccorder directement un conduit circulaire à la tourelle.
- A monter à l'aspiration de la tourelle avec la plaque d'adaptation JPA.

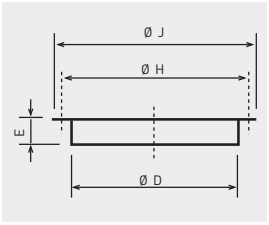

Modèle	Ø D	E	Ø H	Ø J
JBR-300 N	182	55	205	219
JBR-435 N	252	55	280	300

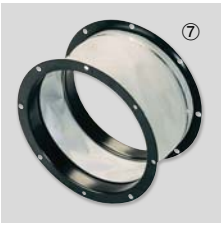

JAE N
Manchette souple
- Limite la transmission de vibrations quand le conduit estraccordé directement à latourelle.
- A monter à l'aspiration dela tourelle avec la plaqued'adaptation JPA.

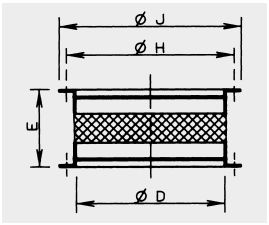

Modèle	Ø D	E	Ø H	Ø J
JAE-300 N	182	164	205	219
JAE-435 N	252	164	280	300



JCC
Adaptation pour conduits circulaires
- Pour monter les tourelles directement sur un conduit spiralé.

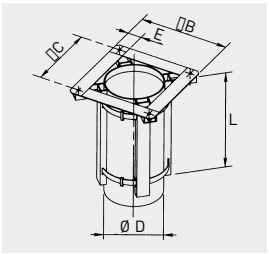

Modèle	Ø B	Ø C	Ø D	E	L
JCC-300	290	245	180	45	350
JCC-435	390	330	250	60	350

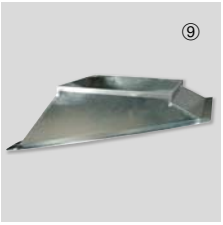

BI
Costière pour toiture inclinée
- Pour montage de la tourelle sur toit incliné lisse sans souche maçonnée.
- Fabriquées sur demande. Préciser l'angle d'inclinaison (a) et la distance entre les poutres de soutien (d).

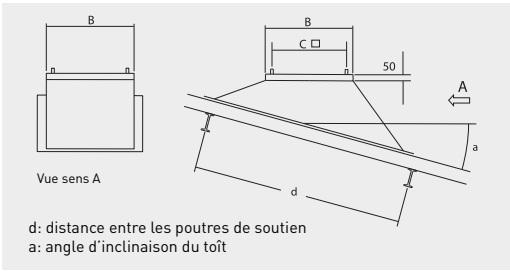

Modèle	B	C
BI-3	289	245
BI-4	419	330



JAA
Silencieux de souche
- Pour montage de la tourelle et atténuation du niveau sonore vers l'intérieur du local.
- A monter sur toiture horizontale.
- Fourni avec joint d´étanchéité et visserie.

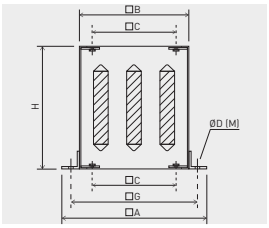

Modèle	□A	□B	□C	Ø D (M)	H	□G
JAA-300	470	290	245	13 (MI0)	750	380
JAA-435	600	419	330	15 (MI2)	750	510

Atténuation en dB(A), par bande de fréquence en (Hz).

Modèle	125	250	500	1000	2000	4000	8000
JAA-300	1	5	13	22	23	16	12
JAA-435	1	7	16	23	25	18	13

ACCESSOIRES ELECTRIQUES



AIRSENS-CO2
AIRSENS-VOC
AIRSENS-RH
Sonde de qualité d'air intelligente incorporant un capteur de CO2 ou d'HR ou de COV.



CONTROL ECOWATT AC/DC
Elément de contrôle pour les systèmes de modulation des débits.



CONTROL ECOWATT BASIC
Commande de vitesse et marche/ arrêt.



REB-ECOWATT
Commande de vitesse à distance.



CPFL-S / CPFL-E
Capteur de présence.



SCO2-AD
Sonde de CO_2 et de température d'ambiance avec affichage.
SCHT-AD
Sonde de CO_2, d'humidité relative et de température d'ambiance avec affichage.



TDP-S / TDP-D / TDP-PI
Sondes de pression.

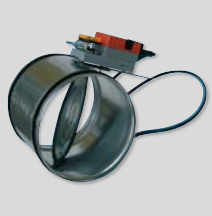

REMP
Registre motorisé proportionnel.



Gamme de tourelle en rejet horizontal, adaptée pour de nombreuses applications de ventilation où le contrôle du débit est indispensable comme pour les locaux d'habitations, les bureaux et les commerces, etc...

- Encombrement réduit en hauteur.
- Embase en tôle d'acier galvanisé.
- Turbine centrifuge à réaction.
- Grillage anti volatiles.
- Capot en tôle d'aluminium repoussée.
- Interrupteur marche/arrêt monté sur boite à bornes.
- Température d'utilisation entre -20°C et +40°C.
- Vitesse réglable soit par le potentiomètre placé dans la boite à bornes, soit par un contrôle externe type REB-ECOWATT.
- Entrée analogique dans la boite à bornes pour piloter la tourelle par un signal 0-10V.

Moteurs
Moteurs EC à courant continu, IP44, avec protection contre les surcharges, prévus pour une alimentation monophasée 230V ± 15% 50/60Hz.



Design compact
Moteur à rotor extérieur réduisant la hauteur de la tourelle.



Turbine centrifuge à réaction
Montée en accouplement direct sur moteur EC.



Grille anti-volatiles
Grille en acier pour protection des personnes.



Interrupteur marche/arrêt
Sur boite à bornes.



Gamme de tourelle en rejet vertical, adaptée pour de nombreuses applications de ventilation où le contrôle du débit est indispensable comme pour les locaux d'habitations, les bureaux et les commerces, etc...

- Encombrement réduit en hauteur.
- Embase en tôle d'acier galvanisé.
- Turbine centrifuge à réaction.
- Grillage anti volatiles.
- Capot en tôle d'aluminium repoussée
- Interrupteur marche/arrêt monté sur boite à bornes.
- Température d'utilisation entre -20°C et +40°C.
- Vitesse réglable soit par le potentiomètre placé dans la boite à bornes, soit par un contrôle externe type REB-ECOWATT.
- Entrée analogique dans la boite à bornes pour piloter la tourelle par un signal 0-10V.

Moteurs
Moteurs EC à courant continu, IP44, avec protection contre les surcharges, prévus pour une alimentation monophasée 230V ± 15% 50/60Hz.



Turbine centrifuge à réaction
Montée en accouplement direct sur moteur EC.



Grille anti-volatiles
Grille en acier pour protection des personnes.



Interrupteur marche/arrêt
Sur boite à bornes.

CARACTERISTIQUES TECHNIQUES

Avant d'installer le ventilateur vérifier que les valeurs indiquées sur la plaque signalétique du moteur sont compatibles avec celles du réseau d'alimentation électrique.

Modèle	Tension de régulation (V)	Vitesse (tr/mn)	Puissance absorbée maxi. (W)	Intensité absorbée maxi. (W)	Débit maxi. (m^3/h)	Niveau de pression sonore à 4 m* (dB(A))		Poids (kg)
						Aspiration	Refoulement	
REJET HORIZONTAL								
CRHB-280 N ECOWATT	10	1800	180	0,8	2.026	44	51	16
	8	1592	131	0,6	1.593	42	49	
	6	1288	75	0,4	1.439	37	44	
	4	979	39	0,2	1.093	31	38	
CRHB-315 N ECOWATT	10	1700	276	0,8	2.812	49	52	18
	8	1493	200	0,6	2.498	47	50	
	6	1295	127	0,3	2.204	44	48	
	4	1091	78	0,3	1.826	39	43	
CRHB-355 N ECOWATT	10	1499	338	1,4	3.456	46	54	22
	8	1332	238	1,0	3.082	43	51	
	6	1098	143	0,6	3.644	39	47	
		859	73	0,3	2.024	34	42	
REJET VERTICAL								
CRVB-280 N ECOWATT	10	1799	183	0,8	1.823	46	55	18
	8	1576	129	0,6	1.593	43	52	
	6	1273	74	0,4	1.283	38	47	
	4	967	30	0,3	988	32	41	
CRVB-315 N ECOWATT	10	1700	270	0,8	2.703	51	58	20
	8	1468	183	0,6	2.411	47	55	
	6	1276	124	0,3	2.087	43	50	
	4	1078	81	0,2	1.756	38	44	
CRVB-355 N ECOWATT	10	1499	348	1,5	3.388	43	49	25
	8	1332	242	1,0	3.016	40	46	
	6	1105	143	0,6	2.530	36	43	
	4	862	74	0,4	2.051	31	37	

* Niveau de pression sonore mesuré à 4 m, tourelle instalée sur une surface plane, aux points de fonctionnement 2, 5, 8 et 11 de la courbe caractéristique.

COURBES CARACTERISTIQUES - CARACTERISTIQUES ACOUSTIQUES

- q_v: Débit en m^3/h.
- p_{sf}: Pression statique en Pa.
- P: Puissance absorbée en W.
- SFP: Facteur spécifique de puissance en $W/m^3/s$ (courbes bleues).
- Essais aérauliques selon les Normes ISO 5801 et AMCA 210-99.

CRHB-280 N ECOWATT

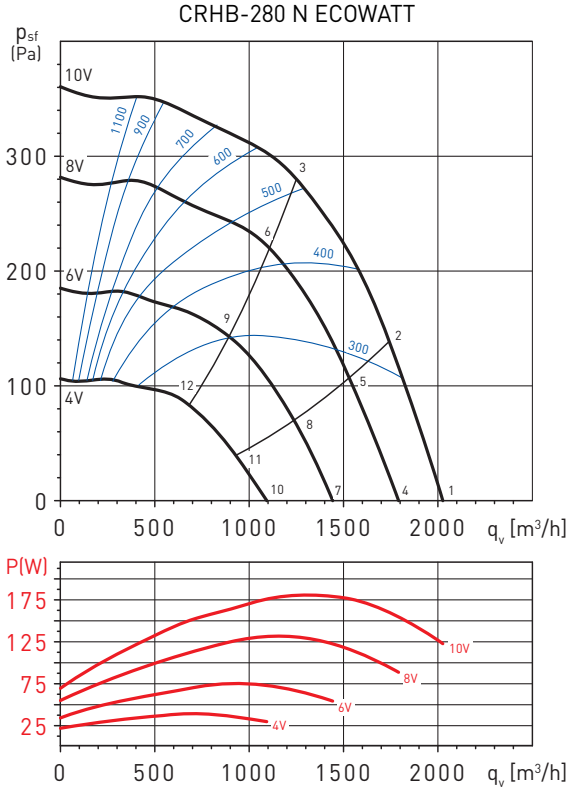

CRHB-315 N ECOWATT

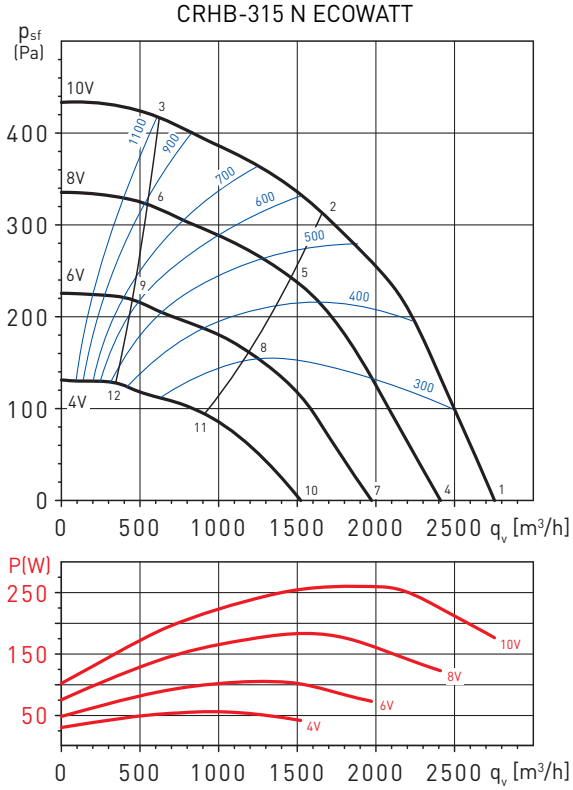

Point de fonctionnement		63	125	250	500	1000	2000	4000	8000	LwA
1	Aspiration	37,0	51,0	59,0	64,0	62,0	62,0	63,0	53,0	69,4
	Refoulement	38,0	53,0	64,0	68,0	72,0	70,0	68,0	58,0	76,2
2	Aspiration	35,0	46,0	56,0	61,0	61,0	61,0	60,0	51,0	67,3
	Refoulement	35,0	47,0	62,0	66,0	71,0	68,0	65,0	55,0	74,5
3	Aspiration	33,0	43,0	55,0	61,0	61,0	61,0	58,0	49,0	66,8
	Refoulement	33,0	45,0	59,0	64,0	71,0	68,0	63,0	54,0	73,9
4	Aspiration	34,3	48,3	56,3	61,3	59,3	59,3	60,3	50,3	66,8
	Refoulement	35,3	50,3	61,3	65,3	69,3	67,3	65,3	55,3	73,5
5	Aspiration	32,3	43,3	53,3	58,3	58,3	58,3	57,3	48,3	64,6
	Refoulement	32,3	44,3	59,3	63,3	68,3	65,3	62,3	52,3	71,8
6	Aspiration	30,3	40,3	52,3	58,3	58,3	58,3	55,3	46,3	64,2
	Refoulement	30,3	42,3	56,3	61,3	68,3	65,3	60,3	51,3	71,2
7	Aspiration	27,1	41,1	49,1	54,1	52,1	52,1	53,1	43,1	59,5
	Refoulement	30,7	45,7	56,7	60,7	64,7	62,7	60,7	50,7	68,9
8	Aspiration	27,7	38,7	48,7	53,7	53,7	53,7	52,7	43,7	60,0
	Refoulement	27,7	39,7	54,7	58,7	63,7	60,7	57,7	47,7	67,2
9	Aspiration	25,7	35,7	47,7	53,7	53,7	53,7	50,7	41,7	59,6
	Refoulement	25,7	37,7	51,7	56,7	63,7	60,7	55,7	46,7	66,6
10	Aspiration	23,8	37,8	45,8	50,8	48,8	48,8	49,8	39,8	56,2
	Refoulement	24,8	39,8	50,8	54,8	58,8	56,8	54,8	44,8	63,0
11	Aspiration	21,8	32,8	42,8	47,8	47,8	47,8	46,8	37,8	54,1
	Refoulement	21,8	33,8	48,8	52,8	57,8	54,8	51,8	41,8	61,2
12	Aspiration	19,8	29,8	41,8	47,8	47,8	47,8	44,8	35,8	53,6
	Refoulement	19,8	31,8	45,8	50,8	57,8	54,8	49,8	40,8	60,7

Point de fonctionnement		63	125	250	500	1000	2000	4000	8000	LwA
1	Aspiration	39,0	53,0	64,0	65,0	65,0	65,0	66,0	56,0	72,2
	Refoulement	41,0	56,0	68,0	72,0	74,0	70,0	70,0	59,0	78,4
2	Aspiration	33,0	45,0	59,0	60,0	61,0	62,0	58,0	50,0	67,3
	Refoulement	39,0	47,0	63,0	67,0	72,0	67,0	62,0	54,0	74,7
3	Aspiration	51,0	59,0	63,0	62,0	63,0	63,0	60,0	52,0	69,8
	Refoulement	52,0	61,0	66,0	69,0	73,0	70,0	66,0	59,0	76,8
4	Aspiration	36,2	50,2	61,2	62,2	62,2	62,2	63,2	53,2	69,4
	Refoulement	38,2	53,2	65,2	69,2	71,2	67,2	67,2	56,2	75,6
5	Aspiration	30,2	42,2	56,2	57,2	58,2	59,2	55,2	47,2	64,5
	Refoulement	36,2	44,2	60,2	64,2	69,2	64,2	59,2	51,2	72,0
6	Aspiration	48,2	56,2	60,2	59,2	60,2	60,2	57,2	49,2	67,1
	Refoulement	49,2	58,2	63,2	66,2	70,2	67,2	63,2	56,2	74,0
7	Aspiration	28,6	42,6	53,6	54,6	54,6	54,6	55,6	45,6	61,8
	Refoulement	33,4	48,4	60,4	64,4	66,4	62,4	62,4	51,4	70,7
8	Aspiration	25,4	37,4	51,4	52,4	53,4	54,4	50,4	42,4	59,7
	Refoulement	31,4	39,4	55,4	59,4	64,4	59,4	54,4	46,4	67,1
9	Aspiration	43,4	51,4	55,4	54,4	55,4	55,4	52,4	44,4	62,2
	Refoulement	44,4	53,4	58,4	61,4	65,4	62,4	58,4	51,4	69,2
10	Aspiration	25,5	39,5	50,5	51,5	51,5	51,5	52,5	42,5	58,7
	Refoulement	27,5	42,5	54,5	58,5	60,5	56,5	56,5	45,5	64,8
11	Aspiration	19,5	31,5	45,5	46,5	47,5	48,5	44,5	36,5	53,8
	Refoulement	25,5	33,5	49,5	53,5	58,5	53,5	48,5	40,5	61,2
12	Aspiration	37,5	45,5	49,5	48,5	49,5	49,5	46,5	38,5	56,3
	Refoulement	38,5	47,5	52,5	55,5	59,5	56,5	52,5	45,5	63,3

COURBES CARACTERISTIQUES - CARACTERISTIQUES ACOUSTIQUES

- q_v: Débit en m^3/h.
- p_{sf}: Pression statique en Pa.
- P: Puissance absorbée en W.
- SFP: Facteur spécifique de puissance en $W/m^3/s$ (courbes bleues).
- Essais aérauliques selon les Normes ISO 5801 et AMCA 210-99.

CRHB-355 N ECOWATT

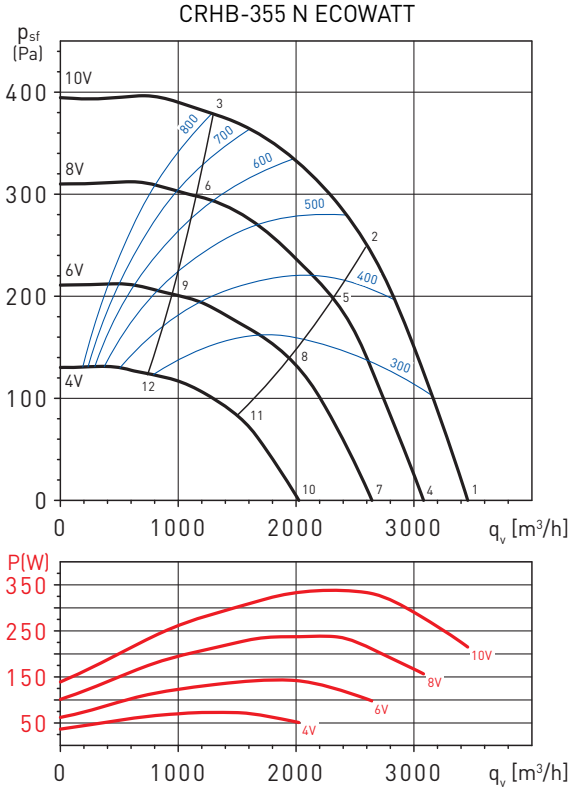

Point de fonctionnement		63	125	250	500	1000	2000	4000	8000	LwA
1	Aspiration	40,0	57,0	65,0	65,0	65,0	65,0	65,0	56,0	72,2
	Refoulement	41,0	63,0	67,0	72,0	76,0	73,0	71,0	62,0	79,9
2	Aspiration	35,0	52,0	57,0	58,0	61,0	65,0	63,0	55,0	69,0
	Refoulement	36,0	58,0	62,0	68,0	73,0	71,0	68,0	60,0	76,8
3	Aspiration	42,0	55,0	60,0	60,0	63,0	63,0	59,0	52,0	68,6
	Refoulement	42,0	58,0	61,0	68,0	74,0	72,0	68,0	61,0	77,5
4	Aspiration	37,4	54,4	62,4	62,4	62,4	62,4	62,4	53,4	69,7
	Refoulement	38,4	60,4	64,4	69,4	73,4	70,4	68,4	59,4	77,3
5	Aspiration	32,4	49,4	54,4	55,4	58,4	62,4	60,4	52,4	66,5
	Refoulement	33,4	55,4	59,4	65,4	70,4	68,4	65,4	57,4	74,3
6	Aspiration	39,4	52,4	57,4	57,4	60,4	60,4	56,4	49,4	66,1
	Refoulement	39,4	55,4	58,4	65,4	71,4	69,4	65,4	58,4	75,0
7	Aspiration	30,7	47,7	55,7	55,7	55,7	55,7	55,7	46,7	62,9
	Refoulement	34,2	56,2	60,2	65,2	69,2	66,2	64,2	55,2	73,1
8	Aspiration	28,2	45,2	50,2	51,2	54,2	58,2	56,2	48,2	62,3
	Refoulement	29,2	51,2	55,2	61,2	66,2	64,2	61,2	53,2	70,1
9	Aspiration	35,2	48,2	53,2	53,2	56,2	56,2	52,2	45,2	61,9
	Refoulement	35,2	51,2	54,2	61,2	67,2	65,2	61,2	54,2	70,8
10	Aspiration	27,9	44,9	52,9	52,9	52,9	52,9	52,9	43,9	60,1
	Refoulement	28,9	50,9	54,9	59,9	63,9	60,9	58,9	49,9	67,8
11	Aspiration	22,9	39,9	44,9	45,9	48,9	52,9	50,9	42,9	57,0
	Refoulement	23,9	45,9	49,9	55,9	60,9	58,9	55,9	47,9	64,8
12	Aspiration	29,9	42,9	47,9	47,9	50,9	50,9	46,9	39,9	56,5
	Refoulement	29,9	45,9	48,9	55,9	61,9	59,9	55,9	48,9	65,4

COURBES CARACTERISTIQUES - CARACTERISTIQUES ACOUSTIQUES

- q_v: Débit en m^3/h.
- p_{sf}: Pression statique en Pa.
- P: Puissance absorbée en W.
- SFP: Facteur spécifique de puissance en $W/m^3/s$ (courbes bleues).
- Essais aérauliques selon les Normes ISO 5801 et AMCA 210-99.

CRVB-280 N ECOWATT

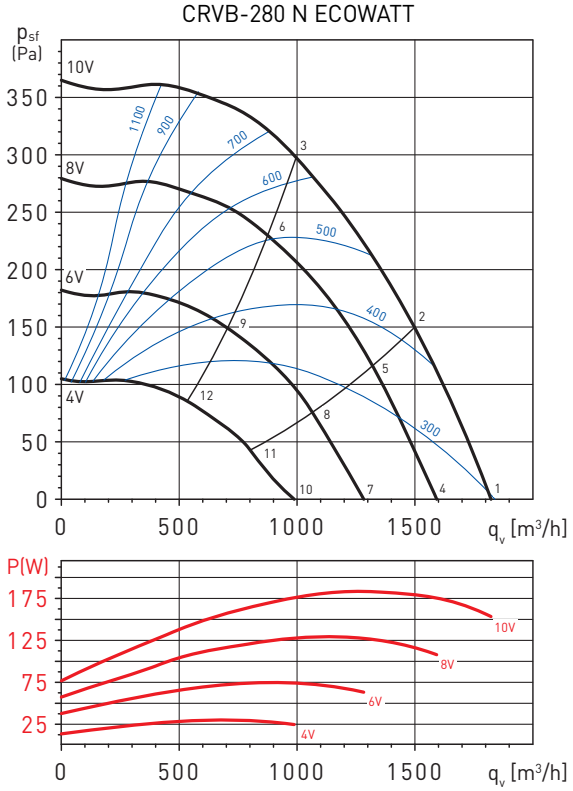

CRVB-315 N ECOWATT

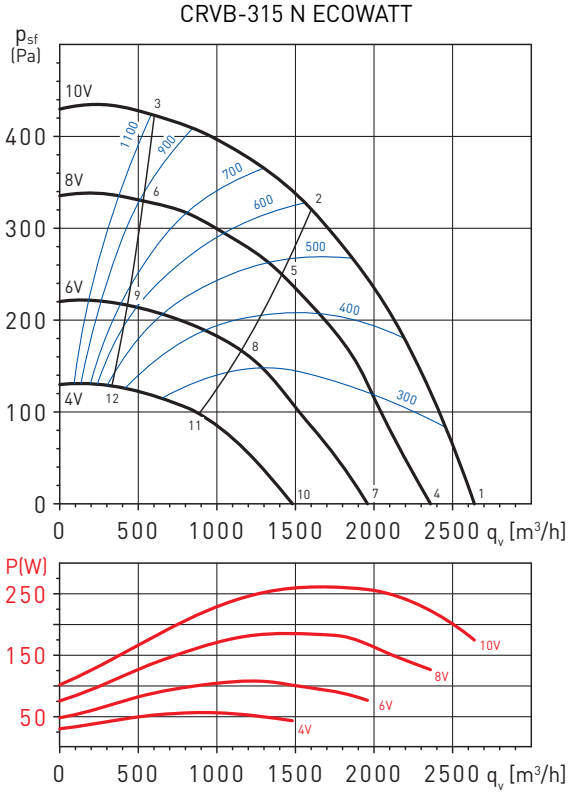

Point de fonctionnement		63	125	250	500	1000	2000	4000	8000	LwA
1	Aspiration	37,0	48,0	60,0	64,0	63,0	64,0	61,0	53,0	69,8
	Refoulement	41,0	51,0	71,0	71,0	75,0	72,0	65,0	55,0	78,8
2	Aspiration	34,0	44,0	58,0	63,0	62,0	63,0	59,0	51,0	68,5
	Refoulement	37,0	46,0	68,0	72,0	74,0	71,0	62,0	52,0	77,9
3	Aspiration	33,0	43,0	55,0	61,0	61,0	61,0	58,0	49,0	66,8
	Refoulement	33,0	45,0	59,0	64,0	71,0	68,0	63,0	54,0	73,9
4	Aspiration	34,1	45,1	57,1	61,1	60,1	61,1	58,1	50,1	66,9
	Refoulement	38,1	48,1	68,1	68,1	72,1	69,1	62,1	52,1	75,9
5	Aspiration	31,1	41,1	55,1	60,1	59,1	60,1	56,1	48,1	65,7
	Refoulement	34,1	43,1	65,1	69,1	71,1	68,1	59,1	49,1	75,0
6	Aspiration	30,1	40,1	55,1	59,1	59,1	60,1	54,1	47,1	65,2
	Refoulement	33,1	43,1	59,1	68,1	70,1	66,1	58,1	49,1	73,5
7	Aspiration	26,6	37,6	49,6	53,6	52,6	53,6	50,6	42,6	59,4
	Refoulement	33,5	43,5	63,5	63,5	67,5	64,5	57,5	47,5	71,3
8	Aspiration	26,5	36,5	50,5	55,5	54,5	55,5	51,5	43,5	61,0
	Refoulement	29,5	38,5	60,5	64,5	66,5	63,5	54,5	44,5	70,4
9	Aspiration	25,5	35,5	50,5	54,5	54,5	55,5	49,5	42,5	60,6
	Refoulement	28,5	38,5	54,5	63,5	65,5	61,5	53,5	44,5	68,9
10	Aspiration	23,5	34,5	46,5	50,5	49,5	50,5	47,5	39,5	56,3
	Refoulement	27,5	37,5	57,5	57,5	61,5	58,5	51,5	41,5	65,3
11	Aspiration	20,5	30,5	44,5	49,5	48,5	49,5	45,5	37,5	55,1
	Refoulement	23,5	32,5	54,5	58,5	60,5	57,5	48,5	38,5	64,4
12	Aspiration	19,5	29,5	44,5	48,5	48,5	49,5	43,5	36,5	54,6
	Refoulement	22,5	32,5	48,5	57,5	59,5	55,5	47,5	38,5	62,9

Point de fonctionnement		63	125	250	500	1000	2000	4000	8000	LwA
1	Aspiration	41,0	55,0	74,0	68,0	67,0	65,0	65,0	57,0	76,4
	Refoulement	41,0	53,0	65,0	59,0	67,0	66,0	64,0	57,0	72,1
2	Aspiration	39,0	51,0	73,0	68,0	65,0	64,0	61,0	53,0	75,3
	Refoulement	39,0	51,0	63,0	58,0	65,0	65,0	60,0	53,0	70,1
3	Aspiration	37,0	49,0	68,0	68,0	65,0	62,0	59,0	53,0	72,7
	Refoulement	36,0	47,0	58,0	56,0	65,0	64,0	60,0	53,0	69,0
4	Aspiration	38,2	52,2	71,2	65,2	64,2	62,2	62,2	54,2	73,6
	Refoulement	38,2	50,2	62,2	56,2	64,2	63,2	61,2	54,2	69,3
5	Aspiration	36,2	48,2	70,2	65,2	62,2	61,2	58,2	50,2	72,5
	Refoulement	36,2	48,2	60,2	55,2	62,2	62,2	57,2	50,2	67,3
6	Aspiration	34,2	46,2	65,2	65,2	62,2	59,2	56,2	50,2	69,9
	Refoulement	33,2	44,2	55,2	53,2	62,2	61,2	57,2	50,2	66,2
7	Aspiration	30,6	44,6	63,6	57,6	56,6	54,6	54,6	46,6	66,0
	Refoulement	33,4	45,4	57,4	51,4	59,4	58,4	56,4	49,4	64,5
8	Aspiration	31,4	43,4	65,4	60,4	57,4	56,4	53,4	45,4	67,6
	Refoulement	31,4	43,4	55,4	50,4	57,4	57,4	52,4	45,4	62,5
9	Aspiration	29,4	41,4	60,4	60,4	57,4	54,4	51,4	45,4	65,0
	Refoulement	28,4	39,4	50,4	48,4	57,4	56,4	52,4	45,4	61,4
10	Aspiration	27,5	41,5	60,5	54,5	53,5	51,5	51,5	43,5	62,9
	Refoulement	27,5	39,5	51,5	45,5	53,5	52,5	50,5	43,5	58,6
11	Aspiration	25,5	37,5	59,5	54,5	51,5	50,5	47,5	39,5	61,7
	Refoulement	25,5	37,5	49,5	44,5	51,5	51,5	46,5	39,5	56,6
12	Aspiration	23,5	35,5	54,5	54,5	51,5	48,5	45,5	39,5	59,1
	Refoulement	22,5	33,5	44,5	42,5	51,5	50,5	46,5	39,5	55,5

COURBES CARACTERISTIQUES - CARACTERISTIQUES ACOUSTIQUES

- q_v: Débit en m^3/h.
- p_{sf}: Pression statique en Pa.
- P: Puissance absorbée en W.
- SFP: Facteur spécifique de puissance en $W/m^3/s$ (courbes bleues).
- Essais aérauliques selon les Normes ISO 5801 et AMCA 210-99.

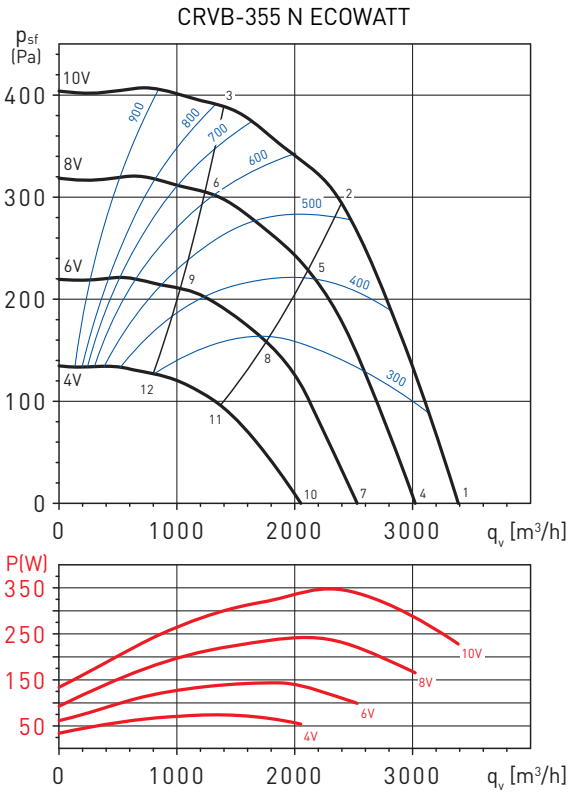

Point de fonctionnement		63	125	250	500	1000	2000	4000	8000	LwA
1	Aspiration	37,0	50,0	59,0	61,0	62,0	64,0	62,0	50,0	69,0
	Refoulement	37,0	58,0	65,0	68,0	69,0	67,0	65,0	53,0	74,2
2	Aspiration	31,0	45,0	56,0	60,0	60,0	61,0	55,0	46,0	66,1
	Refoulement	32,0	57,0	63,0	67,0	67,0	65,0	58,0	49,0	72,1
3	Aspiration	44,0	53,0	61,0	62,0	62,0	59,0	53,0	46,0	67,5
	Refoulement	44,0	55,0	62,0	68,0	69,0	66,0	59,0	51,0	73,2
4	Aspiration	34,3	47,3	56,3	58,3	59,3	61,3	59,3	47,3	66,3
	Refoulement	34,3	55,3	62,3	65,3	66,3	64,3	62,3	50,3	71,5
5	Aspiration	28,3	42,3	53,3	57,3	57,3	58,3	52,3	43,3	63,3
	Refoulement	29,3	54,3	60,3	64,3	64,3	62,3	55,3	46,3	69,4
6	Aspiration	41,3	50,3	58,3	59,3	59,3	56,3	50,3	43,3	64,8
	Refoulement	41,3	52,3	59,3	65,3	66,3	63,3	56,3	48,3	70,5
7	Aspiration	27,6	40,6	49,6	51,6	52,6	54,6	52,6	40,6	59,6
	Refoulement	30,4	51,4	58,4	61,4	62,4	60,4	58,4	46,4	67,6
8	Aspiration	24,4	38,4	49,4	53,4	53,4	54,4	48,4	39,4	59,4
	Refoulement	25,4	50,4	56,4	60,4	60,4	58,4	51,4	42,4	65,5
9	Aspiration	37,4	46,4	54,4	55,4	55,4	52,4	46,4	39,4	60,9
	Refoulement	37,4	48,4	55,4	61,4	62,4	59,4	52,4	44,4	66,6
10	Aspiration	25,0	38,0	47,0	49,0	50,0	52,0	50,0	38,0	57,0
	Refoulement	25,0	46,0	53,0	56,0	57,0	55,0	53,0	41,0	62,2
11	Aspiration	19,0	33,0	44,0	48,0	48,0	49,0	43,0	34,0	54,1
	Refoulement	20,0	45,0	51,0	55,0	55,0	53,0	46,0	37,0	60,1
12	Aspiration	32,0	41,0	49,0	50,0	50,0	47,0	41,0	34,0	55,5
	Refoulement	32,0	43,0	50,0	56,0	57,0	54,0	47,0	39,0	61,2

DIMENSIONS (mm)

CRHB-N ECOWATT

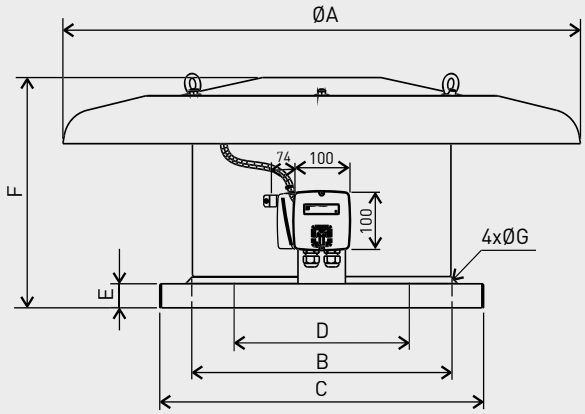

Modèle	ØA	⍁B	⍁C	ØD	E	F	G	H	I	J
280	640	330	435	228	40	273,5	12	100	100	74
315	895	450	560	257	40	324	12	100	100	74
355	895	450	560	289	40	367	12	100	100	74

CRVB-N ECOWATT

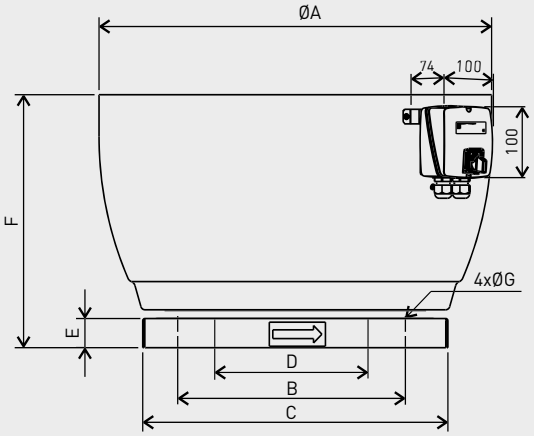

Modèle	ØA	⍁B	⍁C	ØD	E	F	G	H	I	J
280	560	330	435	228	40	305	12	100	100	74
315	754	450	560	257	40	395	12	100	100	74
355	754	450	560	289	40	395	12	100	100	74

INSTALLATION CRHB-N / CRVB-N ECOWATT - ACCESSOIRES DE MONTAGE

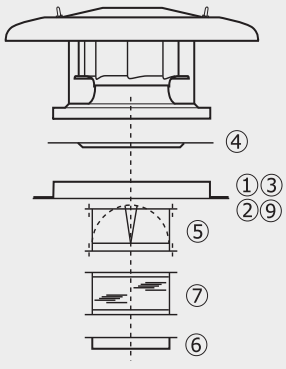

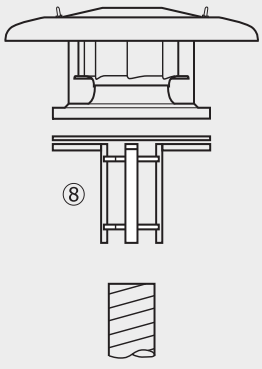

Modèle	① Cadre de scellement	② Souche isolée	③ Silencieux de souche	④ Plaque d'adaptation	⑤ Volet d'économie d'energie	⑥ Bride de raccordement	⑦ Manchette souple	⑧ Adaptation conduit circulaire	⑨ Costière pour toit incliné
315	JMS-435	JBS-435	JAA-435	JPA-435	JCA-435	JBR-43	JAE-435	JCC-435	BI-4
355	JBS-560	JBS-560	JAA-560	JPA-560	JCA-560	JBR-560	JAE-560	JCC-560	BI-5
400	JBS-560	JBS-560	JAA-560	JPA-560	JCA-560	JBR-560	JAE-560	JCC-560	BI-5

ACCESSOIRES DE MONTAGE

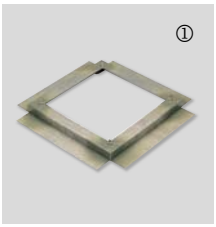

JMS
Cadre de scellement
- Pour montage de la tourelle sur une souche maçonnée.
- Fourni avec joint d'étanchéité et visserie.

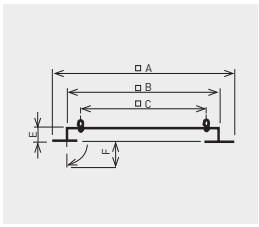

Modèle	□A	□B	□C	E	F
JMS-435	600	420	330	50	70
JMS-560	725	545	450	50	70



JBS
Souche isolée
- Pour montage de la tourelle quand aucune souche maçonnée n'est prévue.
- A monter sur terrasse horizontale.
- Isolation interne pour éviter la condensation.
- Fourni avec joint d'étanchéité et visserie.

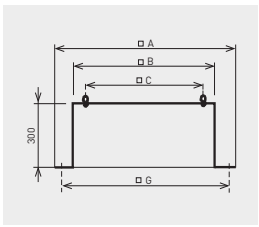

Modèle	□A	□B	□C	Ø D (M)	E	□G
JBS-435	600	419	330	11 (M10)	300	510
JBS-560	725	544	450	11 (M10)	300	635



JPA
Plaque d'adaptation
- Utilisée pour le montage des accessoires (JCA, JBR, JAE) sur la tourelle.
- Elle permet de démonter la tourelle de son support sans qu'il soit nécessaire de démonter le conduit.

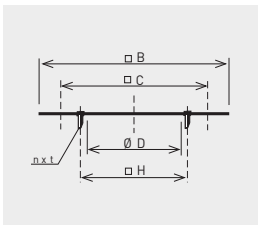

Modèle	□B	□C	Ø D	nxt	Ø H
JPA-435	419	330	252	4xM8	280
JPA-560	544	450	358	8xM8	395



JCA / JCA N
Volet d'économie d'énergie
- Evite toute circulation d'air quand la tourelle est arrêtée.
- A monter à l'aspiration de la tourelle avec la plaque d'adaptation JPA.
- Perte de charge d'environ 30 Pa.

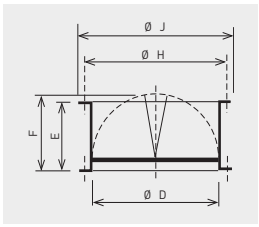

Modèle	Ø D	E	F	Ø H	Ø J
JCA-435	252	145	174	280	300
JCA-560 N	358	210	227	395	415



JBR N
Bride de raccordement
- Pour raccorder directement un conduit circulaire à la tourelle.
- A monter à l'aspiration de la tourelle avec la plaque d'adaptation JPA ou à fixerdirectement sur l'embase (rivets ou vis non fournis).

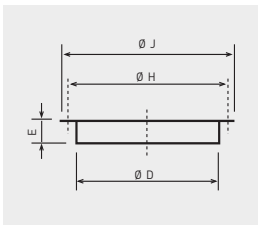

Modèle	Ø D	E	Ø H	Ø J
JBR-435 N	252	55	280	300
JBR-560 N	358	55	395	415



JAE N
Manchette souple
- Limite la transmission de vibrations quand le conduit estraccordé directement à latourelle.
- A monter à l'aspiration dela tourelle avec la plaque d'adaptation JPA.

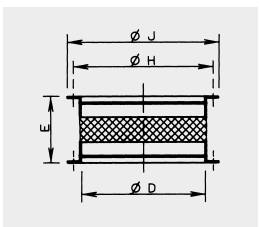

Modèle	Ø D	E	Ø H	Ø J
JAE-435 N	252	164	280	300
JAE-560 N	358	164	395	415

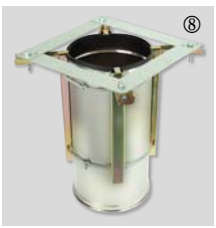

JCC
Adaptation pour conduits circulaires
- Pour monter les tourelles jusqu'à la taille 400 directement sur un conduit spiralé.

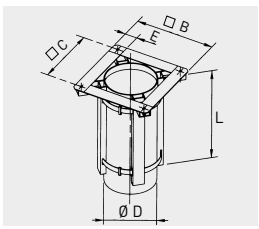

Modèle	Ø B	Ø C	Ø D	E	L
JCC-435	390	330	250	60	350
JCC-560	520	450	355	70	350

ACCESSOIRES DE MONTAGE



BI
Costière inclinée
- Fabriquée sur demande. Préciser l'angle d'inclinaison (a) et la distance entre les poutres de soutien (d).

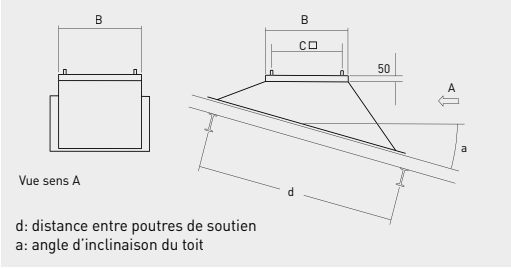

d: distance entre poutres de soutien
a: angle d'inclinaison du toit

Modèle	B	C
BI-4	419	330
BI-5	544	450



JAA
Silencieux de souche
- Pour montage de la tourelle et atténuation du niveau sonore vers l'intérieur du local.
- A monter sur toiture horizontale.
- Fourni avec joint d´étanchéité et visserie.

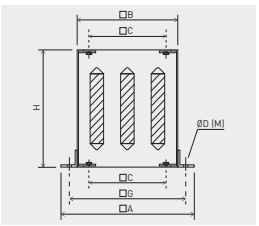

Modèle	□A	□B	□C	Ø D (M)	H	□G
JAA-435	600	419	330	15 (MI2)	750	510
JAA-560	725	545	450	15 (MI2)	750	635

Silencieux de souche JAA
Atténuation en dB(A), par bande de fréquence en (Hz).

Modèle	125	250	500	1000	2000	4000	8000
JAA-435	1	7	16	23	25	18	13
JAA-560	2	8	16	29	32	26	17

Silencieux de souche JAA
Perte de charge des siliencieux de souche JAA.

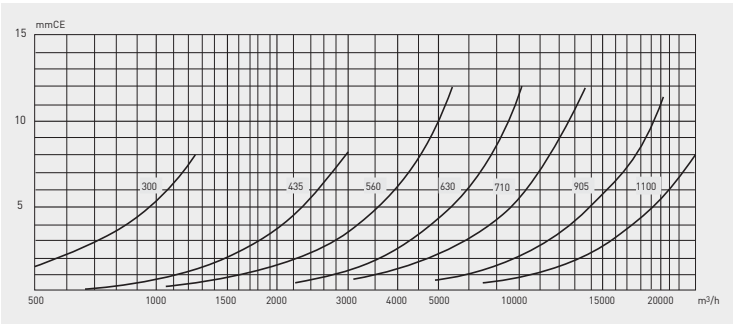

ACCESSOIRES ELECTRIQUES



AIRSENS-CO2
AIRSENS-VOC
AIRSENS-RH
Sonde de qualité d'air intelligente incorporant un capteur de CO_2 ou d'HR ou de COV.



CONTROL ECOWATT AC/DC
Elément de contrôle pour les systèmes de modulation des débits.



REB-ECOWATT
Commande de vitesse à distance.



TDP-S / TDP-D
Sondes de pression.



CPFL-S / CPFL-E
Capteurs de présence.



CONTROL ECOWATT BASIC
Commande de vitesse et marche/ arrêt.

Série CRHB-N ECOWATT PLUS - rejet horizontal



PRESSION CONSTANTE

DÉBIT CONSTANT

Tourelles centrifuges de toiture très compactes, à rejet horizontal:
- Moteur à rotor extérieur et à courant continu (EC).
- Turbine centrifuge à réaction.
- Grille de protection anti-volatiles.
- Embase en tôle d'acier galvanisé et capot en aluminium repoussé.
- Interrupteur marche-arrêt intégré.

Fournies avec un boitier de contrôle monté et câblé, permettant d'utiliser la tourelle suivant un des 4 modes de fonctionnement prévus:
- Pression constante
- Débit constant
- Proportionnel
- Mini-Maxi

Boîtier de programmation
- Possibilité de raccorder jusqu'à 32 tourelles en réseau et de régler les paramètres de fonctionnement avec une seule commande à distance.
- 2 entrées analogiques, 0-10V ou 4-20mA.
- 1 entrée digitale (Position "nuit" – Mode mini-maxi).
- Alimentation: 1~230V±15% 50/60Hz.
- Commande à distance (PROSYS), pour régler les paramètres de fonctionnement, fournie comme un accessoire.
- Cette série permet la visualisation et le contrôle de tous les paramètres par le réseau Modbus-RTU.

Mode en pression constante
- Vitesse minimale du ventilateur entre 0 et 50%.
- Vitesse maximale du ventilateur entre 50 et 100%.
- Position "nuit" réglable entre 25 et 100% de la pression en grande vitesse.

Mode en débit constant
- Vitesse minimale du ventilateur entre 0 et 50%.
- Vitesse maximale du ventilateur entre 50 et 100%.
- Position "nuit" réglable entre 50 et 100% du débit de la grande vitesse.

Mode proportionnel
- 2 entrées analogiques 0-10V ou 4-20mA.
- La régulation est faite en fonction du paramètre ayant la demande maximale.
- Vitesse minimale du ventilateur entre 0 et 50%.
- Vitesse maximale du ventilateur entre 50 et 100%.
- Relais d'alarme avec sortie sur bornier.

Mode MINI-MAXI
- En fonction de la position du contact raccordé sur l'entrée digitale, le ventilateur fonctionne en grande vitesse ou en petite vitesse.
- Vitesse minimale du ventilateur entre 0 et 50%.
- Vitesse maximale du ventilateur entre 50 et 100%.



Design compact
Moteur à rotor extérieur réduisant la hauteur de la tourelle.



Grille anti-volatiles
Grille en acier pour protection des personnes.



Boîtier de programmation PROSYS ECOWATT PLUS (Vendue séparément comme accessoire)
Commande externe permettant de régler les différents paramètres de fonctionnement de la tourelle.

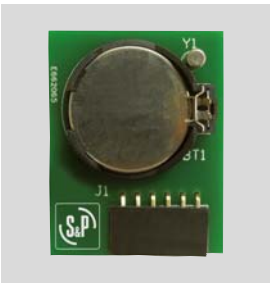

TIMER RTC ECOWATT (Accessoire)
Platine électronique additionnelle permettant, avec la console de programmation PROSYS ECOWATT, de faire travailler la tourelle suivant une programmation horaire. Jusqu'à trois plages horaires journalières. Période de vacances.

Série CRVB-N ECOWATT PLUS - rejet vertical



PRESSION CONSTANTE

DÉBIT CONSTANT

Tourelles centrifuges de toiture très compactes, à rejet vertical:
- Moteur à rotor extérieur et à courant continu (EC).
- Turbine centrifuge à réaction.
- Grille de protection anti-volatiles.
- Embase en tôle d'acier galvanisé et capot en aluminium repoussé.
- Interrupteur marche-arrêt intégré.

Fournies avec un boitier de contrôle monté et câblé, permettant d'utiliser la tourelle suivant un des 4 modes de fonctionnement prévus:
- Pression constante
- Débit constant
- Proportionnel
- Mini-Maxi

Boîtier de programmation
- Possibilité de raccorder jusqu'à 32 tourelles en réseau et de régler les paramètres de fonctionnement avec une seule commande à distance.
- 2 entrées analogiques, 0-10V ou 4-20mA.
- 1 entrée digitale (Position "nuit" – Mode mini-maxi).
- Alimentation: 1~230V±15% 50/60Hz.
- Commande à distance (PROSYS), pour régler les paramètres de fonctionnement, fournie comme un accessoire.
- Cette série permet la visualisation et le contrôle de tous les paramètres par le réseau Modbus-RTU.

Mode en pression constante
- Vitesse minimale du ventilateur entre 0 et 50%.
- Vitesse maximale du ventilateur entre 50 et 100%.
- Position "nuit" réglable entre 25 et 100% de la pression en grande vitesse.

Mode en débit constant
- Vitesse minimale du ventilateur entre 0 et 50%.
- Vitesse maximale du ventilateur entre 50 et 100%.
- Position "nuit" réglable entre 50 et 100% du débit de la grande vitesse.

Mode proportionnel
- 2 entrées analogiques 0-10V ou 4-20mA.
- La régulation est faite en fonction du paramètre ayant la demande maximale.
- Vitesse minimale du ventilateur entre 0 et 50%.
- Vitesse maximale du ventilateur entre 50 et 100%.
- Relais d'alarme avec sortie sur bornier.

Mode MINI-MAXI
- En fonction de la position du contact raccordé sur l'entrée digitale, le ventilateur fonctionne en grande vitesse ou en petite vitesse.
- Vitesse minimale du ventilateur entre 0 et 50%.
- Vitesse maximale du ventilateur entre 50 et 100%.



Roue centrifuge à réaction
Eviter l'accumulation de poussière.



Grille anti-volatiles
Grille en acier pour protection des personnes.



Boîtier de programmation PROSYS ECOWATT PLUS (Vendue séparément comme accessoire)
Commande externe permettant de régler les différents paramètres de fonctionnement de la tourelle.



TIMER RTC ECOWATT (Accessoire)
Platine électronique additionnelle permettant, avec la console de programmation PROSYS ECOWATT, de faire travailler la tourelle suivant une programmation horaire. Jusqu'à trois plages horaires journalières. Période de vacances.

CARACTERISTIQUES TECHNIQUES

Avant d'installer le ventilateur vérifier que les valeurs indiquées sur la plaque signalétique du moteur sont compatibles avec celles du réseau d'alimentation électrique.

Modèle	Tension de régulation (V)	Vitesse (tr/mn)	Puissance absorbée maxi. (W)	Intensité absorbée maxi. (W)	Débit maxi. (m^3/h)	Niveau de pression sonore à 4 m* (dB(A))		Poids (kg)
						Aspiration	Refoulement	
REJET HORIZONTAL								
CRHB-280 N ECOWATT PLUS	10	1800	180	0,8	2.026	44	51	16
	8	1592	131	0,6	1.593	42	49	
	6	1288	75	0,4	1.439	37	44	
	4	979	39	0,2	1.093	31	38	
CRHB-315 N ECOWATT PLUS	10	1700	276	0,8	2.812	49	52	18
	8	1493	200	0,6	2.498	47	50	
	6	1295	127	0,3	2.204	44	48	
	4	1091	78	0,3	1.826	39	43	
CRHB-355 N ECOWATT PLUS	10	1499	338	1,4	3.456	46	54	22
	8	1332	238	1,0	3.082	43	51	
	6	1098	143	0,6	3.644	39	47	
	4	859	73	0,3	2.024	34	42	
REJET VERTICAL								
CRVB-280 N ECOWATT PLUS	10	1799	183	0,8	1.823	46	55	18
	8	1576	129	0,6	1.593	43	52	
	6	1273	74	0,4	1.283	38	47	
	4	967	30	0,3	988	32	41	
CRVB-315 N ECOWATT PLUS	10	1700	270	0,8	2.703	51	58	20
	8	1468	183	0,6	2.411	47	55	
	6	1276	124	0,3	2.087	43	50	
	4	1078	81	0,2	1.756	38	44	
CRVB-355 N ECOWATT PLUS	10	1499	348	1,5	3.388	43	49	25
	8	1332	242	1,0	3.016	40	46	
	6	1105	143	0,6	2.530	36	43	
	4	862	74	0,4	2.051	31	37	

* Niveau de pression sonore mesuré à 4 m, tourelle instalée sur une surface plane, aux points de fonctionnement 3-7-11-15 et 19 de la courbe caractéristique.

COURBES CARACTERISTIQUES - CARACTERISTIQUES ACOUSTIQUES

- q_v: Débit en m^3/h.
- p_{sf}: Pression statique en Pa.
- P: Puissance absorbée en W.
- SFP: Facteur spécifique de puissance en $W/m^3/s$ (courbes bleues).
- Essais aérauliques selon les Normes ISO 5801 et AMCA 210-99.

CRHB-280 N ECOWATT PLUS

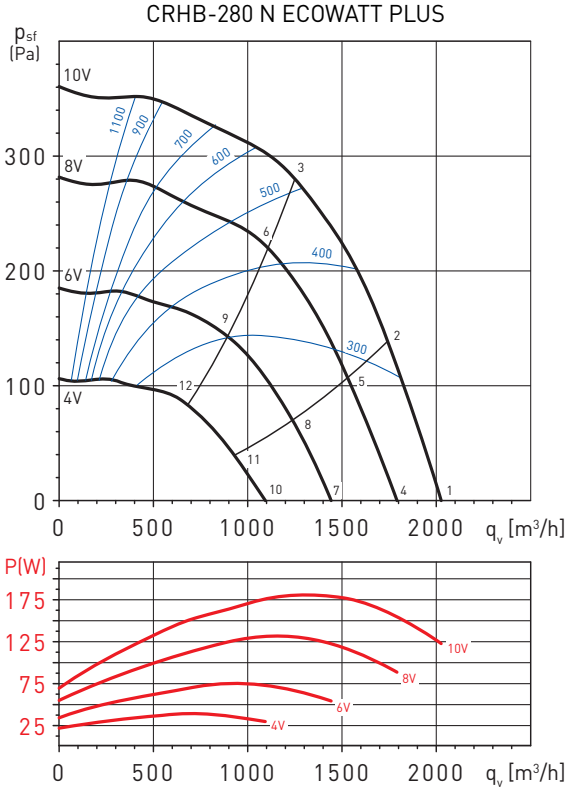

CRHB-315 N ECOWATT PLUS

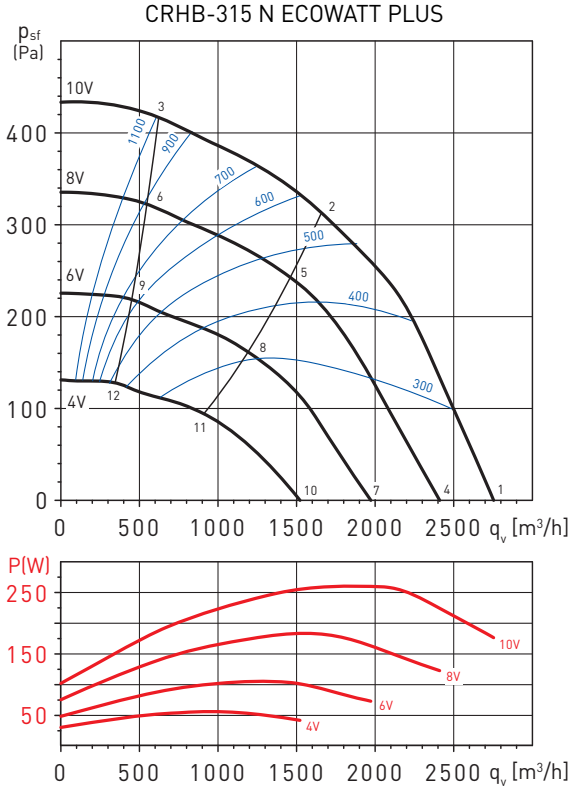

Point de fonctionnement		63	125	250	500	1000	2000	4000	8000	LwA
1	Aspiration	37,0	51,0	59,0	64,0	62,0	62,0	63,0	53,0	69,4
	Refoulement	38,0	53,0	64,0	68,0	72,0	70,0	68,0	58,0	76,2
2	Aspiration	35,0	46,0	56,0	61,0	61,0	61,0	60,0	51,0	67,3
	Refoulement	35,0	47,0	62,0	66,0	71,0	68,0	65,0	55,0	74,5
3	Aspiration	33,0	43,0	55,0	61,0	61,0	61,0	58,0	49,0	66,8
	Refoulement	33,0	45,0	59,0	64,0	71,0	68,0	63,0	54,0	73,9
4	Aspiration	34,3	48,3	56,3	61,3	59,3	59,3	60,3	50,3	66,8
	Refoulement	35,3	50,3	61,3	65,3	69,3	67,3	65,3	55,3	73,5
5	Aspiration	32,3	43,3	53,3	58,3	58,3	58,3	57,3	48,3	64,6
	Refoulement	32,3	44,3	59,3	63,3	68,3	65,3	62,3	52,3	71,8
6	Aspiration	30,3	40,3	52,3	58,3	58,3	58,3	55,3	46,3	64,2
	Refoulement	30,3	42,3	56,3	61,3	68,3	65,3	60,3	51,3	71,2
7	Aspiration	27,1	41,1	49,1	54,1	52,1	52,1	53,1	43,1	59,5
	Refoulement	30,7	45,7	56,7	60,7	64,7	62,7	60,7	50,7	68,9
8	Aspiration	27,7	38,7	48,7	53,7	53,7	53,7	52,7	43,7	60,0
	Refoulement	27,7	39,7	54,7	58,7	63,7	60,7	57,7	47,7	67,2
9	Aspiration	25,7	35,7	47,7	53,7	53,7	53,7	50,7	41,7	59,6
	Refoulement	25,7	37,7	51,7	56,7	63,7	60,7	55,7	46,7	66,6
10	Aspiration	23,8	37,8	45,8	50,8	48,8	48,8	49,8	39,8	56,2
	Refoulement	24,8	39,8	50,8	54,8	58,8	56,8	54,8	44,8	63,0
11	Aspiration	21,8	32,8	42,8	47,8	47,8	47,8	46,8	37,8	54,1
	Refoulement	21,8	33,8	48,8	52,8	57,8	54,8	51,8	41,8	61,2
12	Aspiration	19,8	29,8	41,8	47,8	47,8	47,8	44,8	35,8	53,6
	Refoulement	19,8	31,8	45,8	50,8	57,8	54,8	49,8	40,8	60,7

Point de fonctionnement		63	125	250	500	1000	2000	4000	8000	LwA
1	Aspiration	39,0	53,0	64,0	65,0	65,0	65,0	66,0	56,0	72,2
	Refoulement	41,0	56,0	68,0	72,0	74,0	70,0	70,0	59,0	78,4
2	Aspiration	33,0	45,0	59,0	60,0	61,0	62,0	58,0	50,0	67,3
	Refoulement	39,0	47,0	63,0	67,0	72,0	67,0	62,0	54,0	74,7
3	Aspiration	51,0	59,0	63,0	62,0	63,0	63,0	60,0	52,0	69,8
	Refoulement	52,0	61,0	66,0	69,0	73,0	70,0	66,0	59,0	76,8
4	Aspiration	36,2	50,2	61,2	62,2	62,2	62,2	63,2	53,2	69,4
	Refoulement	38,2	53,2	65,2	69,2	71,2	67,2	67,2	56,2	75,6
5	Aspiration	30,2	42,2	56,2	57,2	58,2	59,2	55,2	47,2	64,5
	Refoulement	36,2	44,2	60,2	64,2	69,2	64,2	59,2	51,2	72,0
6	Aspiration	48,2	56,2	60,2	59,2	60,2	60,2	57,2	49,2	67,1
	Refoulement	49,2	58,2	63,2	66,2	70,2	67,2	63,2	56,2	74,0
7	Aspiration	28,6	42,6	53,6	54,6	54,6	54,6	55,6	45,6	61,8
	Refoulement	33,4	48,4	60,4	64,4	66,4	62,4	62,4	51,4	70,7
8	Aspiration	25,4	37,4	51,4	52,4	53,4	54,4	50,4	42,4	59,7
	Refoulement	31,4	39,4	55,4	59,4	64,4	59,4	54,4	46,4	67,1
9	Aspiration	43,4	51,4	55,4	54,4	55,4	55,4	52,4	44,4	62,2
	Refoulement	44,4	53,4	58,4	61,4	65,4	62,4	58,4	51,4	69,2
10	Aspiration	25,5	39,5	50,5	51,5	51,5	51,5	52,5	42,5	58,7
	Refoulement	27,5	42,5	54,5	58,5	60,5	56,5	56,5	45,5	64,8
11	Aspiration	19,5	31,5	45,5	46,5	47,5	48,5	44,5	36,5	53,8
	Refoulement	25,5	33,5	49,5	53,5	58,5	53,5	48,5	40,5	61,2
12	Aspiration	37,5	45,5	49,5	48,5	49,5	49,5	46,5	38,5	56,3
	Refoulement	38,5	47,5	52,5	55,5	59,5	56,5	52,5	45,5	63,3

COURBES CARACTERISTIQUES - CARACTERISTIQUES ACOUSTIQUES

- q_v: Débit en m^3/h.
- p_{sf}: Pression statique en Pa.
- P: Puissance absorbée en W.
- SFP: Facteur spécifique de puissance en $W/m^3/s$ (courbes bleues).
- Essais aérauliques selon les Normes ISO 5801 et AMCA 210-99.

CRHB-355 N ECOWATT PLUS

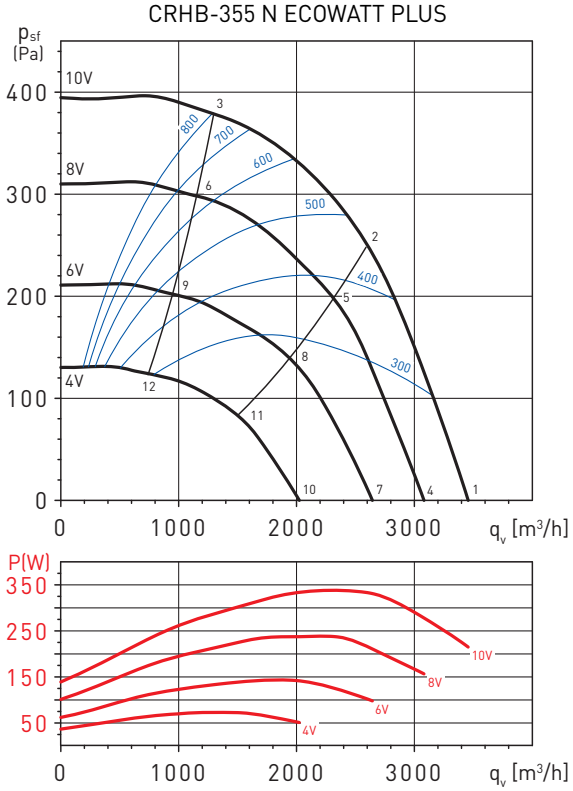

Point de fonctionnement		63	125	250	500	1000	2000	4000	8000	LwA
1	Aspiration	40,0	57,0	65,0	65,0	65,0	65,0	65,0	56,0	72,2
	Refoulement	41,0	63,0	67,0	72,0	76,0	73,0	71,0	62,0	79,9
2	Aspiration	35,0	52,0	57,0	58,0	61,0	65,0	63,0	55,0	69,0
	Refoulement	36,0	58,0	62,0	68,0	73,0	71,0	68,0	60,0	76,8
3	Aspiration	42,0	55,0	60,0	60,0	63,0	63,0	59,0	52,0	68,6
	Refoulement	42,0	58,0	61,0	68,0	74,0	72,0	68,0	61,0	77,5
4	Aspiration	37,4	54,4	62,4	62,4	62,4	62,4	62,4	53,4	69,7
	Refoulement	38,4	60,4	64,4	69,4	73,4	70,4	68,4	59,4	77,3
5	Aspiration	32,4	49,4	54,4	55,4	58,4	62,4	60,4	52,4	66,5
	Refoulement	33,4	55,4	59,4	65,4	70,4	68,4	65,4	57,4	74,3
6	Aspiration	39,4	52,4	57,4	57,4	60,4	60,4	56,4	49,4	66,1
	Refoulement	39,4	55,4	58,4	65,4	71,4	69,4	65,4	58,4	75,0
7	Aspiration	30,7	47,7	55,7	55,7	55,7	55,7	55,7	46,7	62,9
	Refoulement	34,2	56,2	60,2	65,2	69,2	66,2	64,2	55,2	73,1
8	Aspiration	28,2	45,2	50,2	51,2	54,2	58,2	56,2	48,2	62,3
	Refoulement	29,2	51,2	55,2	61,2	66,2	64,2	61,2	53,2	70,1
9	Aspiration	35,2	48,2	53,2	53,2	56,2	56,2	52,2	45,2	61,9
	Refoulement	35,2	51,2	54,2	61,2	67,2	65,2	61,2	54,2	70,8
10	Aspiration	27,9	44,9	52,9	52,9	52,9	52,9	52,9	43,9	60,1
	Refoulement	28,9	50,9	54,9	59,9	63,9	60,9	58,9	49,9	67,8
11	Aspiration	22,9	39,9	44,9	45,9	48,9	52,9	50,9	42,9	57,0
	Refoulement	23,9	45,9	49,9	55,9	60,9	58,9	55,9	47,9	64,8
12	Aspiration	29,9	42,9	47,9	47,9	50,9	50,9	46,9	39,9	56,5
	Refoulement	29,9	45,9	48,9	55,9	61,9	59,9	55,9	48,9	65,4

COURBES CARACTERISTIQUES - CARACTERISTIQUES ACOUSTIQUES

- q_v: Débit en m^3/h.
- p_{sf}: Pression statique en Pa.
- P: Puissance absorbée en W.
- SFP: Facteur spécifique de puissance en $W/m^3/s$ (courbes bleues).
- Essais aérauliques selon les Normes ISO 5801 et AMCA 210-99.

CRVB-280 N ECOWATT PLUS

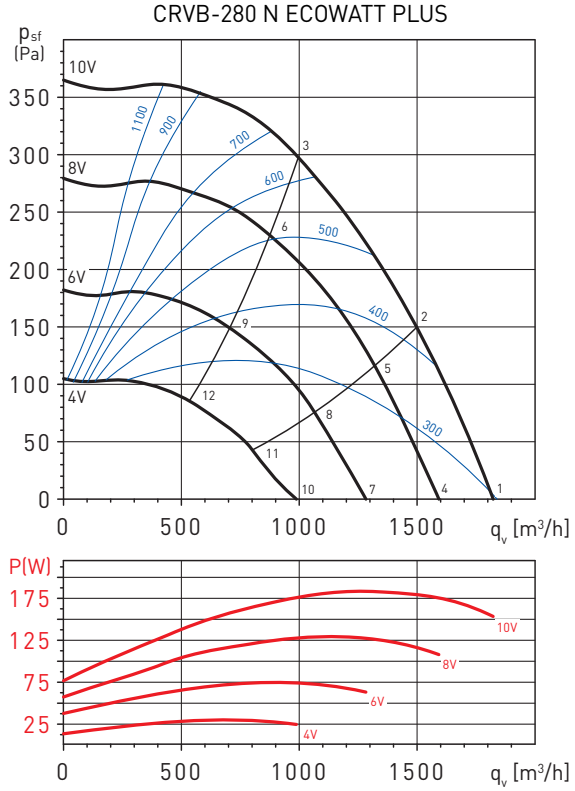

CRVB-315 N ECOWATT PLUS

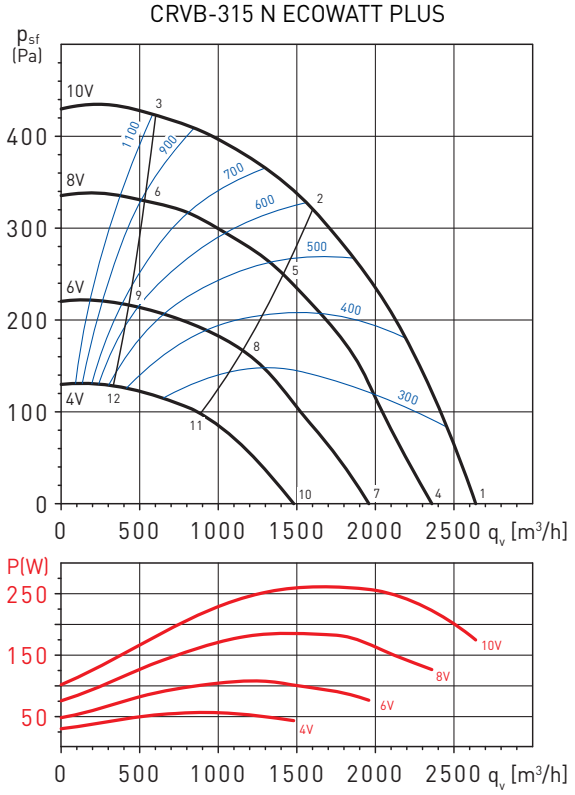

Point de fonctionnement		63	125	250	500	1000	2000	4000	8000	LwA
1	Aspiration	37,0	48,0	60,0	64,0	63,0	64,0	61,0	53,0	69,8
	Refoulement	41,0	51,0	71,0	71,0	75,0	72,0	65,0	55,0	78,8
2	Aspiration	34,0	44,0	58,0	63,0	62,0	63,0	59,0	51,0	68,5
	Refoulement	37,0	46,0	68,0	72,0	74,0	71,0	62,0	52,0	77,9
3	Aspiration	33,0	43,0	55,0	61,0	61,0	61,0	58,0	49,0	66,8
	Refoulement	33,0	45,0	59,0	64,0	71,0	68,0	63,0	54,0	73,9
4	Aspiration	34,1	45,1	57,1	61,1	60,1	61,1	58,1	50,1	66,9
	Refoulement	38,1	48,1	68,1	68,1	72,1	69,1	62,1	52,1	75,9
5	Aspiration	31,1	41,1	55,1	60,1	59,1	60,1	56,1	48,1	65,7
	Refoulement	34,1	43,1	65,1	69,1	71,1	68,1	59,1	49,1	75,0
6	Aspiration	30,1	40,1	55,1	59,1	59,1	60,1	54,1	47,1	65,2
	Refoulement	33,1	43,1	59,1	68,1	70,1	66,1	58,1	49,1	73,5
7	Aspiration	26,6	37,6	49,6	53,6	52,6	53,6	50,6	42,6	59,4
	Refoulement	33,5	43,5	63,5	63,5	67,5	64,5	57,5	47,5	71,3
8	Aspiration	26,5	36,5	50,5	55,5	54,5	55,5	51,5	43,5	61,0
	Refoulement	29,5	38,5	60,5	64,5	66,5	63,5	54,5	44,5	70,4
9	Aspiration	25,5	35,5	50,5	54,5	54,5	55,5	49,5	42,5	60,6
	Refoulement	28,5	38,5	54,5	63,5	65,5	61,5	53,5	44,5	68,9
10	Aspiration	23,5	34,5	46,5	50,5	49,5	50,5	47,5	39,5	56,3
	Refoulement	27,5	37,5	57,5	57,5	61,5	58,5	51,5	41,5	65,3
11	Aspiration	20,5	30,5	44,5	49,5	48,5	49,5	45,5	37,5	55,1
	Refoulement	23,5	32,5	54,5	58,5	60,5	57,5	48,5	38,5	64,4
12	Aspiration	19,5	29,5	44,5	48,5	48,5	49,5	43,5	36,5	54,6
	Refoulement	22,5	32,5	48,5	57,5	59,5	55,5	47,5	38,5	62,9

Point de fonctionnement		63	125	250	500	1000	2000	4000	8000	LwA
1	Aspiration	41,0	55,0	74,0	68,0	67,0	65,0	65,0	57,0	76,4
	Refoulement	41,0	53,0	65,0	59,0	67,0	66,0	64,0	57,0	72,1
2	Aspiration	39,0	51,0	73,0	68,0	65,0	64,0	61,0	53,0	75,3
	Refoulement	39,0	51,0	63,0	58,0	65,0	65,0	60,0	53,0	70,1
3	Aspiration	37,0	49,0	68,0	68,0	65,0	62,0	59,0	53,0	72,7
	Refoulement	36,0	47,0	58,0	56,0	65,0	64,0	60,0	53,0	69,0
4	Aspiration	38,2	52,2	71,2	65,2	64,2	62,2	62,2	54,2	73,6
	Refoulement	38,2	50,2	62,2	56,2	64,2	63,2	61,2	54,2	69,3
5	Aspiration	36,2	48,2	70,2	65,2	62,2	61,2	58,2	50,2	72,5
	Refoulement	36,2	48,2	60,2	55,2	62,2	62,2	57,2	50,2	67,3
6	Aspiration	34,2	46,2	65,2	65,2	62,2	59,2	56,2	50,2	69,9
	Refoulement	33,2	44,2	55,2	53,2	62,2	61,2	57,2	50,2	66,2
7	Aspiration	30,6	44,6	63,6	57,6	56,6	54,6	54,6	46,6	66,0
	Refoulement	33,4	45,4	57,4	51,4	59,4	58,4	56,4	49,4	64,5
8	Aspiration	31,4	43,4	65,4	60,4	57,4	56,4	53,4	45,4	67,6
	Refoulement	31,4	43,4	55,4	50,4	57,4	57,4	52,4	45,4	62,5
9	Aspiration	29,4	41,4	60,4	60,4	57,4	54,4	51,4	45,4	65,0
	Refoulement	28,4	39,4	50,4	48,4	57,4	56,4	52,4	45,4	61,4
10	Aspiration	27,5	41,5	60,5	54,5	53,5	51,5	51,5	43,5	62,9
	Refoulement	27,5	39,5	51,5	45,5	53,5	52,5	50,5	43,5	58,6
11	Aspiration	25,5	37,5	59,5	54,5	51,5	50,5	47,5	39,5	61,7
	Refoulement	25,5	37,5	49,5	44,5	51,5	51,5	46,5	39,5	56,6
12	Aspiration	23,5	35,5	54,5	54,5	51,5	48,5	45,5	39,5	59,1
	Refoulement	22,5	33,5	44,5	42,5	51,5	50,5	46,5	39,5	55,5

COURBES CARACTERISTIQUES - CARACTERISTIQUES ACOUSTIQUES

- q_v: Débit en m^3/h.
- p_{sf}: Pression statique en Pa.
- P: Puissance absorbée en W.
- SFP: Facteur spécifique de puissance en $W/m^3/s$ (courbes bleues).
- Essais aérauliques selon les Normes ISO 5801 et AMCA 210-99.

CRVB-355 N ECOWATT PLUS

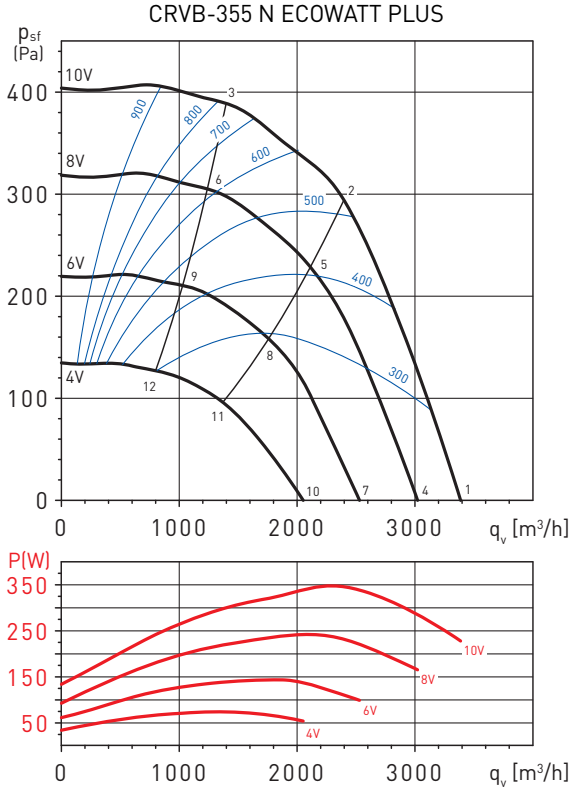

Point de fonctionnement		63	125	250	500	1000	2000	4000	8000	LwA
1	Aspiration	37,0	50,0	59,0	61,0	62,0	64,0	62,0	50,0	69,0
	Refoulement	37,0	58,0	65,0	68,0	69,0	67,0	65,0	53,0	74,2
2	Aspiration	31,0	45,0	56,0	60,0	60,0	61,0	55,0	46,0	66,1
	Refoulement	32,0	57,0	63,0	67,0	67,0	65,0	58,0	49,0	72,1
3	Aspiration	44,0	53,0	61,0	62,0	62,0	59,0	53,0	46,0	67,5
	Refoulement	44,0	55,0	62,0	68,0	69,0	66,0	59,0	51,0	73,2
4	Aspiration	34,3	47,3	56,3	58,3	59,3	61,3	59,3	47,3	66,3
	Refoulement	34,3	55,3	62,3	65,3	66,3	64,3	62,3	50,3	71,5
5	Aspiration	28,3	42,3	53,3	57,3	57,3	58,3	52,3	43,3	63,3
	Refoulement	29,3	54,3	60,3	64,3	64,3	62,3	55,3	46,3	69,4
6	Aspiration	41,3	50,3	58,3	59,3	59,3	56,3	50,3	43,3	64,8
	Refoulement	41,3	52,3	59,3	65,3	66,3	63,3	56,3	48,3	70,5
7	Aspiration	27,6	40,6	49,6	51,6	52,6	54,6	52,6	40,6	59,6
	Refoulement	30,4	51,4	58,4	61,4	62,4	60,4	58,4	46,4	67,6
8	Aspiration	24,4	38,4	49,4	53,4	53,4	54,4	48,4	39,4	59,4
	Refoulement	25,4	50,4	56,4	60,4	60,4	58,4	51,4	42,4	65,5
9	Aspiration	37,4	46,4	54,4	55,4	55,4	52,4	46,4	39,4	60,9
	Refoulement	37,4	48,4	55,4	61,4	62,4	59,4	52,4	44,4	66,6
10	Aspiration	25,0	38,0	47,0	49,0	50,0	52,0	50,0	38,0	57,0
	Refoulement	25,0	46,0	53,0	56,0	57,0	55,0	53,0	41,0	62,2
11	Aspiration	19,0	33,0	44,0	48,0	48,0	49,0	43,0	34,0	54,1
	Refoulement	20,0	45,0	51,0	55,0	55,0	53,0	46,0	37,0	60,1
12	Aspiration	32,0	41,0	49,0	50,0	50,0	47,0	41,0	34,0	55,5
	Refoulement	32,0	43,0	50,0	56,0	57,0	54,0	47,0	39,0	61,2

DIMENSIONS (mm)

CRHB-N ECOWATT PLUS

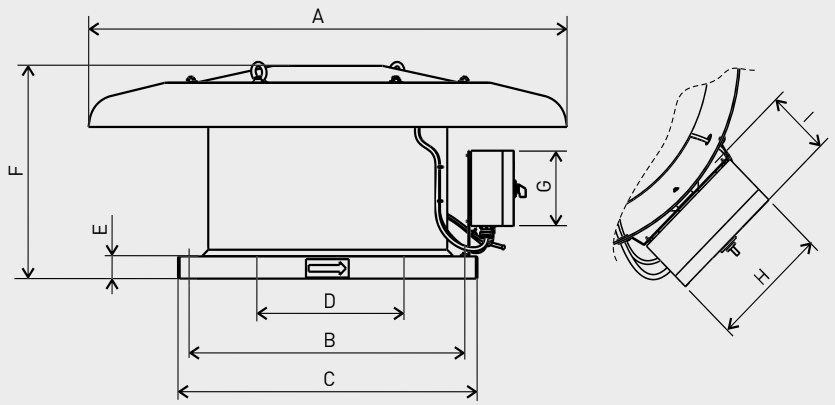

Modèle	ØA	⍁B	⍁C	ØD	E	F	G	H	I
280	640	330	435	228	40	273,5	136	171	92
315	895	450	560	257	40	324	136	171	92
355	895	450	560	289	40	367	136	171	92

CRVB-N ECOWATT PLUS

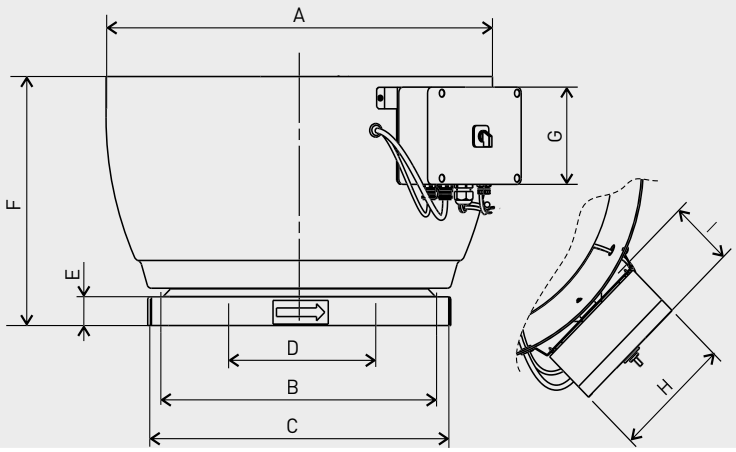

Modèle	ØA	⍁B	⍁C	ØD	E	F	G	H	I
280	560	330	435	228	40	305	136	171	92
315	754	450	560	257	40	395	136	171	92
355	754	450	560	289	40	395	136	171	92

INSTALLATION CRHB-N / CRVB-N ECOWATT PLUS - ACCESSOIRES DE MONTAGE

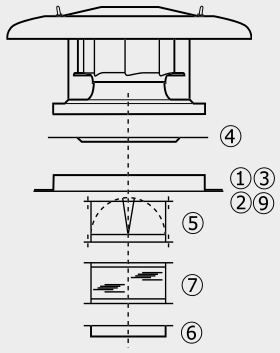

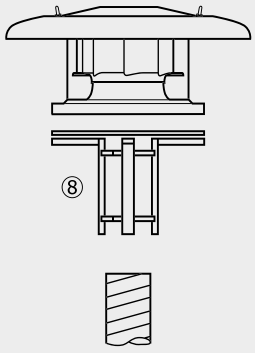

Modèle	① Cadre de scellement	② Souche isolée	③ Silencieux de souche	④ Plaque d'adaptation	⑤ Volet d'économie d'energie	⑥ Bride de raccordement	⑦ Manchette souple	⑧ Adaptation conduit circulaire	⑨ Costière pour toit incliné
315	JMS-435	JBS-435	JAA-435	JPA-435	JCA-435	JBR-43	JAE-435	JCC-435	BI-4
355	JBS-560	JBS-560	JAA-560	JPA-560	JCA-560	JBR-560	JAE-560	JCC-560	BI-5
400	JBS-560	JBS-560	JAA-560	JPA-560	JCA-560	JBR-560	JAE-560	JCC-560	BI-5

ACCESSOIRES DE MONTAGE

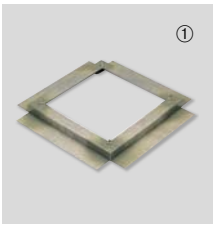

JMS
Cadre de scellement
- Pour montage de la tourelle sur une souche maçonnée.
- Fourni avec joint d'étanchéité et visserie.

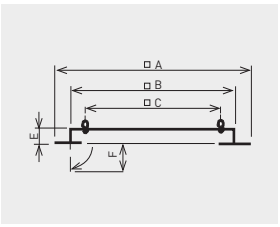

Modèle	□A	□B	□C	E	F
JMS-300	600	420	330	50	70
JMS-435	725	545	450	50	70



JBS
Souche isolée
- Pour montage de la tourelle quand aucune souche maçonnée n'est prévue.
- A monter sur terrasse horizontale.
- Isolation interne pour éviter la condensation.
- Fourni avec joint d´étanchéité et visserie.

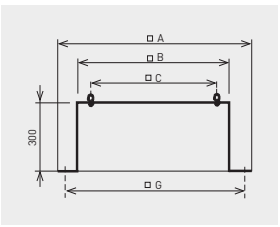

Modèle	□A	□B	□C	Ø D (M)	E	□G
JBS-435	600	419	330	11 (M10)	300	510
JBS-560	725	544	450	11 (M10)	300	635



JPA
Plaque d'adaptation
- Utilisée pour le montage des accessoires (JCA, JBR, JAE) sur la tourelle.
- Elle permet de démonter la tourelle de son support sans qu'il soit nécessaire de démonter le conduit.

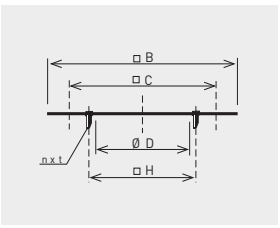

Modèle	□B	□C	Ø D	nxt	Ø H
JPA-435	419	330	252	4xM8	280
JPA-560	544	450	358	8xM8	395



JCA / JCA N
Volet d'économie d'énergie
- Evite toute circulation d'air quand la tourelle est arrêtée.
- A monter à l'aspiration de la tourelle avec la plaque d'adaptation JPA.
- Perte de charge d'environ 30 Pa.

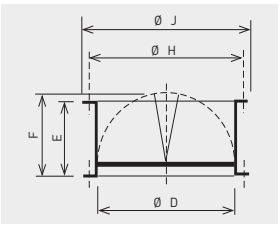

Modèle	Ø D	E	F	Ø H	Ø J
JCA-435	252	145	174	280	300
JCA-560 N	358	210	227	395	415



JBR N
Bride de raccordement
- Pour raccorder directement un conduit circulaire à la tourelle.
- A monter à l'aspiration de la tourelle avec la plaque d'adaptation JPA ou à fixerdirectement sur l'embase (rivets ou vis non fournis).

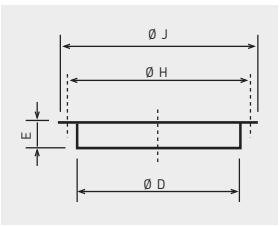

Modèle	Ø D	E	Ø H	Ø J
JBR-435 N	252	55	280	300
JBR-560 N	358	55	395	415



JAE N
Manchette souple
- Limite la transmission de vibrations quand le conduit estraccordé directement à latourelle.
- A monter à l'aspiration dela tourelle avec la plaque d'adaptation JPA.

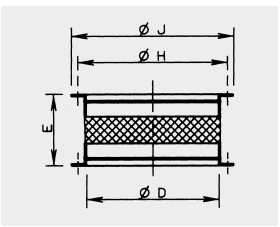

Modèle	Ø D	E	Ø H	Ø J
JAE-435 N	252	164	280	300
JAE-560 N	358	164	395	415

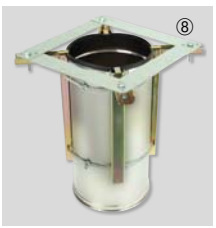

JCC
Adaptation pour conduits circulaires
- Pour monter les tourelles jusqu'à la taille 400 directement sur un conduit spiralé.

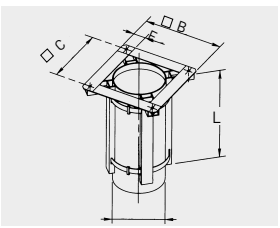

Modèle	Ø B	Ø C	Ø D	E	L
JCC-435	390	330	250	60	350
JCC-560	520	450	355	70	350

ACCESSOIRES DE MONTAGE



BI
Costière inclinée
- Fabriquée sur demande. Préciser l'angle d'inclinaison (a) et la distance entre les poutres de soutien (d).

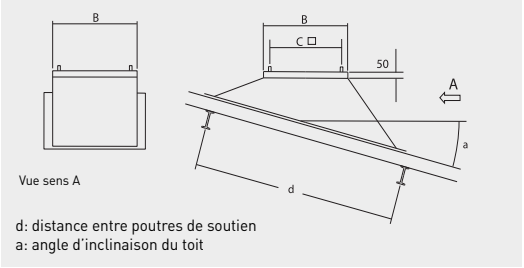

d: distance entre poutres de soutien
a: angle d'inclinaison du toit

Modèle	B	C
BI-4	419	330
BI-5	544	450



JAA
Silencieux de souche
- Pour montage de la tourelle et atténuation du niveau sonore vers l'intérieur du local.
- A monter sur toiture horizontale.
- Fourni avec joint d´étanchéité et visserie.

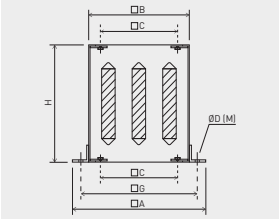

Modèle	□A	□B	□C	Ø D (M)	H	□G
JAA-435	600	419	330	15 (MI2)	750	510
JAA-560	725	545	450	15 (MI2)	750	635

Silencieux de souche JAA
Atténuation en dB(A), par bande de fréquence en (Hz).

Modèle	125	250	500	1000	2000	4000	8000
JAA-435	1	7	16	23	25	18	13
JAA-560	2	8	16	29	32	26	17

Silencieux de souche JAA
Perte de charge des siliencieux de souche JAA.

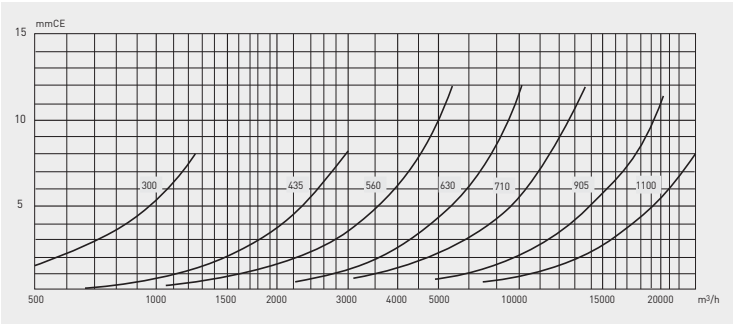

HOTTES ET EXTRACTEURS CENTRIFUGES DE CUISINE

HOTTES DE CUISINE DECORATIVES



340 BOX INOX N



341 HA E INOX



342 VA

HOTTES DE CUISINE TRADITIONNELLES



343 GE



344 GET-E



345 GL



346 HP-E

EXTRACTEURS CENTRIFUGES DE CUISINE



347 CK - gamme plastique



350 CK - gamme métallique

640 m³/h



60 cm | 70 cm | 90 cm

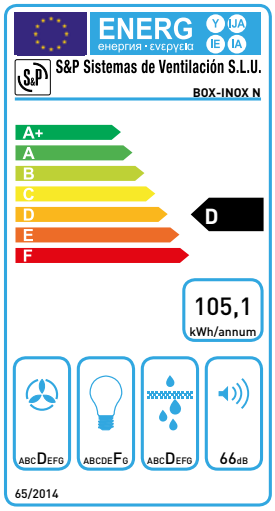

Hottes decoratives.

Caractéristiques
Moteur monophasé.
Filtres métalliques de type professionnel.
Commandes en façade par bouton poussoir.
Habillage de conduit inox télescopique.
Clapet anti-retour.
Réducteur d'évacuation de 150 à 120 mm, pour conduit Ø 120.

Modes de fonctionnement



Sortie



Recyclage par 2 filtres charbon (en option)

DIMENSIONS (mm)

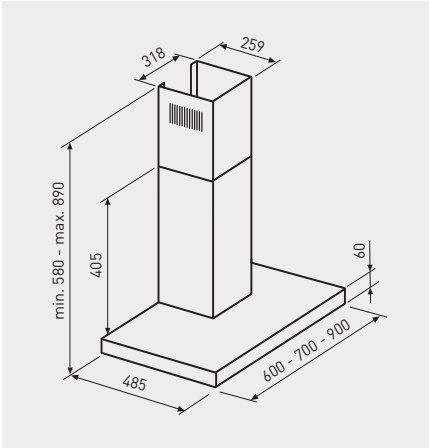

CARACTERISTIQUES TECHNIQUES

Modèle	Couleur	Largeur hotte (mm)	Conduit d'évacuation (mm)	Débit maxi. en champ libre (m³/h)	Tension	Vitesses	Moteurs	Puissance moteur (W)	Eclairage	Intensité absorbée maxi. (A)	Niveau de pression sonore* (dB (A))
BOX-600 INOX N	INOX	600	150	640	220-240V-50/60Hz	3	1	160	halogènes 2x20W	1,0	51
BOX-700 INOX N	INOX	700	150	640	220-240V-50/60Hz	3	1	160	halogènes 2x20W	1,0	51
BOX-900 INOX N	INOX	900	150	640	220-240V-50/60Hz	3	1	160	halogènes 2x20W	1,0	51

* Niveau de pression sonore mesuré en champ libre à une distance de 1,5 m.

ACCESSOIRES



GSA-M0 150
Conduit flexible aluminium.



CX-125/215
Collier de serrage réglable.



PER-150 W
Volet de surpression plastique.



GRA-150
Grille.



CT-150
Chapeaux.



Filtres charbon circulaires Ø 190 mm



Hottes decoratives.

Caractéristiques
Moteur monophasé.
Filtres métalliques de type professionnel.
Commandes en façade par bouton poussoir.
Habillage de conduit inox télescopique.
Clapet anti-retour.
Réducteur d'évacuation de 150 à 120 mm, pour conduit Ø 120.

Modes de fonctionnement



Sortie



Recyclage par 2 filtres charbon (en option)

60 cm 90 cm

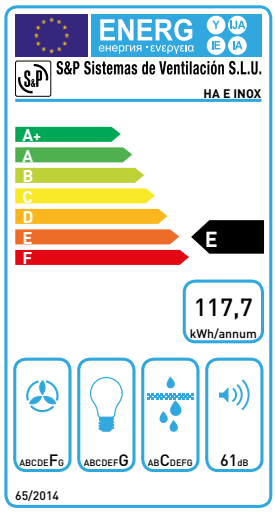

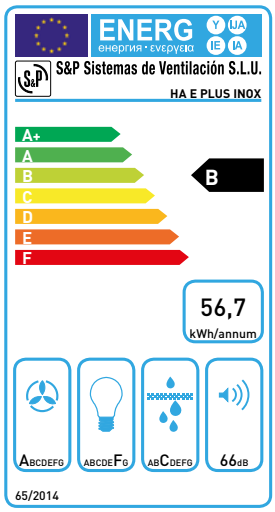

DIMENSIONS (mm)

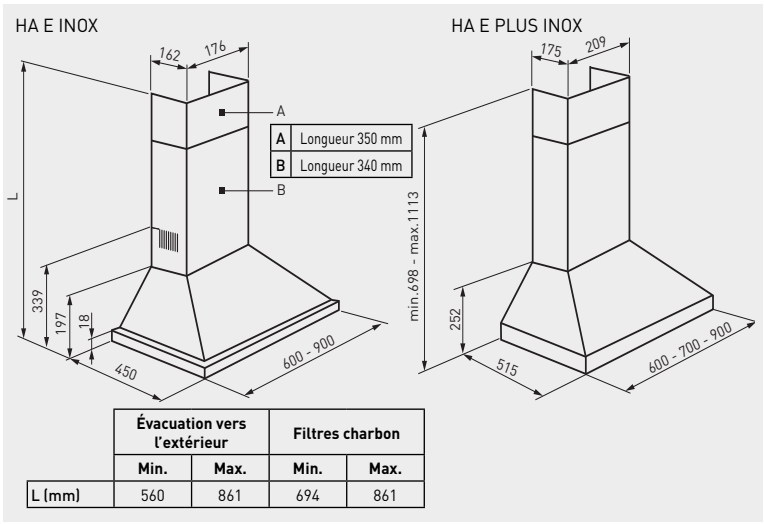

	Évacuation vers l'extérieur		Filtres charbon	
	Min.	Max.	Min.	Max.
L (mm)	560	861	694	861

CARACTERISTIQUES TECHNIQUES

Modèle	Couleur	Largeur hotte (mm)	Ø conduit d'évacuation (mm)	Débit maxi. en champ libre (m^3/h)	Tension	Vitesses	Moteurs	Puissance moteur (W)	Eclairage	Intensité absorbée maxi. (A)	Niveau de pression sonore* (dB (A))
HA-600 E INOX	Inox	600	150	410	230V-50/60Hz	3	1	120	halogènes 2x28W	0,9	50
HA-900 E INOX	Inox	900	150	410	230V-50/60Hz	3	1	120	halogènes 2x28W	0,9	50
HA-600 E PLUS INOX	Inox	600	150	640	230V-50/60Hz	3	1	200	halogènes 2x10W	1,2	55
HA-900 E PLUS INOX	Inox	900	150	640	230V-50/60Hz	3	1	200	halogènes 2x10W	1,2	55

* Niveau de pression sonore mesuré en champ libre à une distance de 1,5 m.

ACCESSOIRES



GSA-M0 125
GSA-M0 150
Conduit flexible aluminium.



CX- 125/215
Collier de serrage réglable.



PER-125 W
PER-160 W
Volet de surpression plastique.



GRA-100
GRA-150
Grille.



CT-125
CT-150
Chapeaux.

CARBON FILTER HA E
(pour les modèles HA E INOX)
CARBON FILTER HA E PLUS
(pour les modèles HA E PLUS INOX)



VA E BLANC

VA NOIR

60 cm 90 cm

Hottes decoratives.

Caractéristiques
Extraction périmétrale.
Moteur monophasé.
Filtres métalliques de type professionnel.
Commandes en façade par bouton poussoir.
Habillage de conduit inox télescopique.
Clapet anti-retour.
Réducteur d'évacuation de 150 à 120 mm, pour conduit Ø 120.
Mode rénovation d'air.

Modes de fonctionnement



Sortie



Recyclage par 2 filtres charbon (en option)

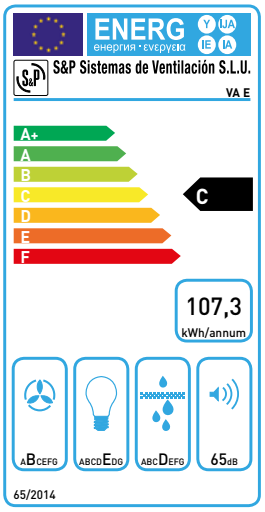

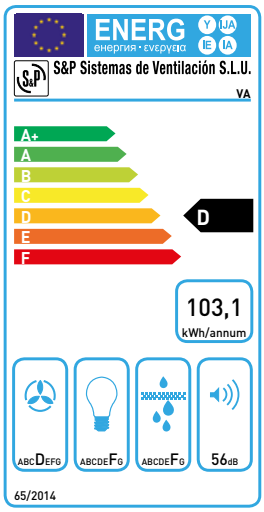

DIMENSIONS (mm)

VA E

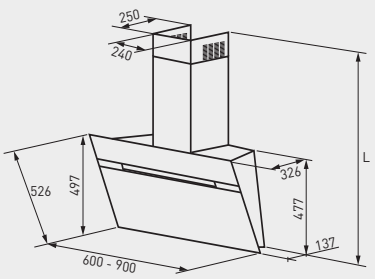

VA

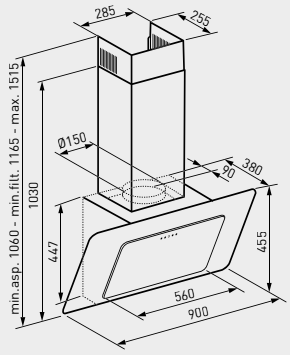

	Évacuation vers l'extérieur		Filtres charbon	
	Min.	Max.	Min.	Max.
L (mm)	1035	1465	1035	1465

CARACTERISTIQUES TECHNIQUES

Modèle	Couleur	Largeur hotte (mm)	Ø conduit d'évacuation (mm)	Débit maxi. en champ libre (m³/h)	Tension	Vitesses	Temporisation	Moteurs	Puissance moteur (W)	Eclairage	Intensité absorbée maxi. (A)	Niveau de pression sonore* (dB (A))
VA-600 E BLANC	Verre blanc	600	150	660[1]/760[2]	230V-50/60Hz	3+1*	15 min.	1	260	halogènes 2x20W	1,5	54 (1) / 58 (2)
VA-900 E BLANC	Verre blanc	900	150	660[1]/760[2]	230V-50/60Hz	3+1*	15 min.	1	260	halogènes 2x20W	1,5	54 (1) / 58 (2)
VA-900 NOIR	Verre noir	900	150	570[1]/660[2]	230V-50Hz	3+1*	15 min.	1	165	halogènes 2x20W	1	44 (1) / 48 (2)

* 3 vitesses + TURBO (temporisée 15 min.)
** Niveau de pression sonore mesuré en champ libre à une distance de 1,5 m.
(1) Fonctionnement normal.
(2) Fonctionnement TURBO temporisé.

ACCESSOIRES



GSA-M0 125
GSA-M0 150
Conduit flexible aluminium.



CX-125/215
Collier de serrage réglable.



PER-125 W
PER-160 W
Volet de surpression plastique.



GRA-100
GRA-150
Grille.



CT-125
CT-150
Chapeaux.

CARBON FILTER VAE
(pour les modèles VA E)
CIRCULAR CARBON FILTER 190
(pour les modèles VA)



Hottes de cuisine traditionnelles.

Caractéristiques
Groupes encastrables.
Filtres métalliques.
Clapet anti-retour.
Sortie d'extraction sur le dessus.

Modes de fonctionnement



Sortie



Recyclage par 1 filtre charbon (en option). Seulement pour le modèle GE E

60 cm

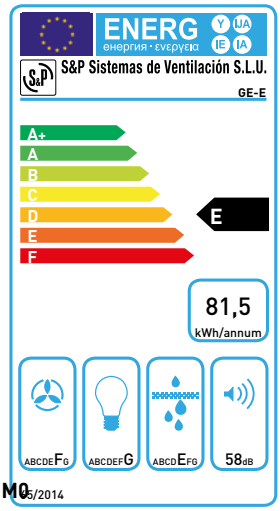

DIMENSIONS (mm)

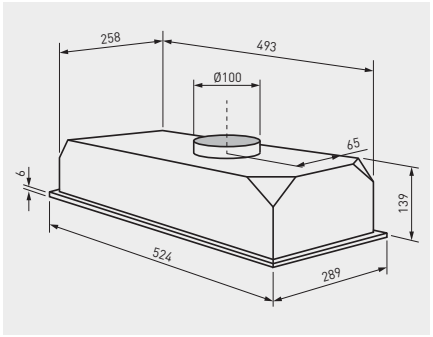

CARACTERISTIQUES TECHNIQUES

Modèle	Couleur	Largeur hotte (mm)	Ø conduit d'évacuation (mm)	Débit maxi. en champ libre (m^3/h)	Tension	Vitesses	Moteurs	Puissance moteur (W)	Eclairage	Intensité absorbée maxi. (A)	Niveau de pression sonore* (dB (A))
GE-60 E METAL	Gris	524	100	220	230V-50/60Hz	3	1	100	halogènes 1x28W	0,7	47

* Niveau de pression sonore mesuré en champ libre à une distance de 1,5 m.

ACCESSOIRES



GSA-M0 100 (pour le modèle GE E)
GSA-M0 125 (pour les modèles GE BI)
Conduit flexible aluminium.



CX-80/125 (pour le modèle GE E)
CX-125/250 (pour les modèles GE BI)
Collier de serrage réglable.



PER-100 W
Volet de surpression plastique.



GRA-75 (pour le modèle GE E)
GRA-100 (pour les modèles GE BI)
Grille.



CT-125
Chapeaux.

CARBON FILTER GE E
(Seulement pour le modèle GE E)



Hottes de cuisine traditionnelles.

Caractéristiques
Groupes encastrables.
Hotte avec visière téléscopique filtrante.
Filtres métalliques de type professionnel.
Interrupteur de sécurité.
Clapet anti-retour.
Sortie d'extraction sur le dessus.

Modes de fonctionnement



Sortie



Recyclage par 2 filtres charbon (en option)

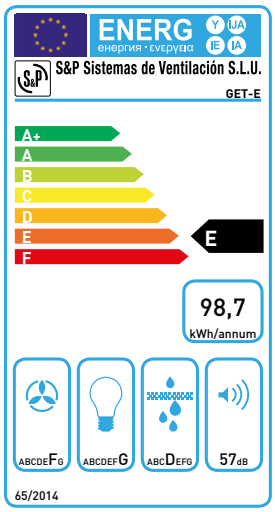

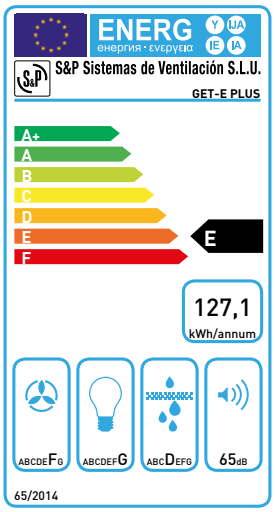

DIMENSIONS (mm)

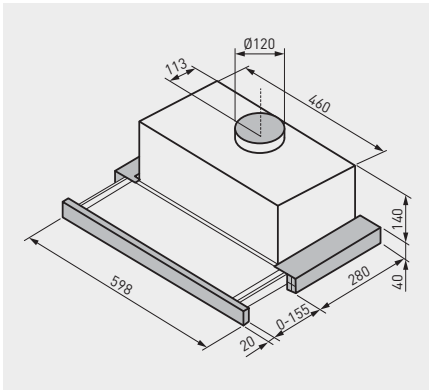

CARACTERISTIQUES TECHNIQUES

Modèle	Couleur	Largeur hotte (mm)	Ø conduit d'évacuation (mm)	Débit maxi. en champ libre (m^3/h)	Tension	Vitesses	Moteurs	Puissance moteur (W)	Eclairage	Intensité absorbée maxi. (A)	Niveau de pression sonore* (dB (A))
GET-60 E BLANCA	Blanc	600	120	300	230V-50/60Hz	3	1	100	halogènes 2x28W	0,9	36
GET-60 E INOX	Inox	600	120	300	230V-50/60Hz	3	1	100	halogènes 2x28W	0,9	36
GET-60 E PLUS INOX	Inox	600	120	370	230V-50/60Hz	3	1	150	halogènes 2x28W	1,4	57

* Niveau de pression sonore mesuré en champ libre à une distance de 1,5 m.

ACCESSORIES



GSA-M0 125
Conduit flexible aluminium.



CX-125/215
Collier de serrage réglable.



PER-125 W
Volet de surpression plastique.



GRA-100
Grille.



CT-125
Chapeaux.

CARBON FILTER GET E (2 unités)



60 cm

Hottes decoratives.

Caractéristiques
Groupes encastrables.
Filtres métalliques de type professionnel.
Clapet anti-retour.
Sortie d'extraction sur le dessus.

Modes de fonctionnement

Sortie

Recyclage par 1 filtre charbon (en option). Seulement pour le modèle GL E PLUS

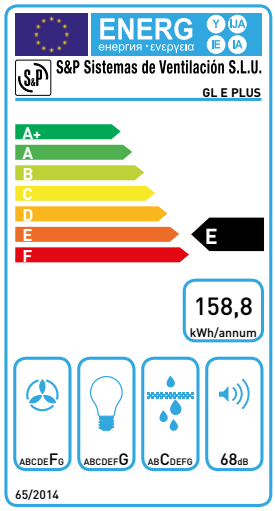

DIMENSIONS (mm)

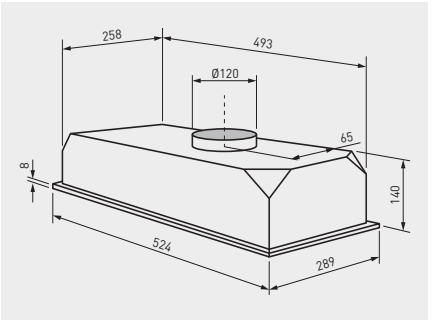

CARACTERISTIQUES TECHNIQUES

Modèle	Couleur	Largeur hotte (mm)	Ø conduit d'évacuation (mm)	Débit maxi. en champ libre (m^3/h)	Tension	Vitesses	Moteurs	Puissance moteur (W)	Eclairage	Intensité absorbée maxi. (A)	Niveau de pression sonore* (dB (A))
GL-60 E PLUS METAL	Gris	524	120	370	230V-50/60Hz	3	2	2x115	halogènes 2x28W	1,4	57

* Niveau de pression sonore mesuré en champ libre à une distance de 1,5 m.

ACCESSOIRES



GSA-M0 125
Conduit flexible aluminium.



CX-125/215
Collier de serrage réglable.



PER-125 W
Volet de surpression plastique.



GRA-100
Grille.



CT-125
Chapeaux.

CARBON FILTER GL E PLUS
(Seulement pour le modèle GL E PLUS)



60 cm

Hottes decoratives.

Caractéristiques
Filtres métalliques.
Clapet anti-retour.
Sortie d'extraction sur le dessus (modèles E).
Sortie d'extraction sur le dessus ou à l'arrière (modèles E PLUS).

Modes de fonctionnement



Sortie



Recyclage par 1 filtre charbon (en option). Seulement pour le modèle HP-60 E PLUS

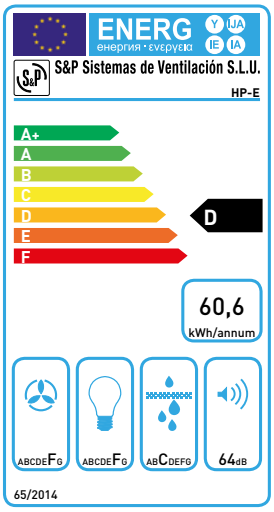

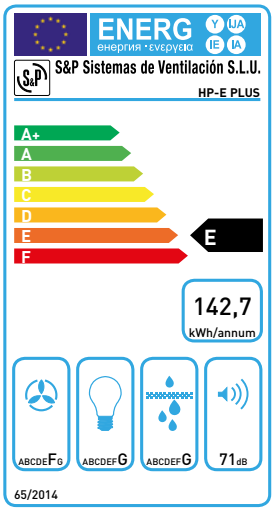

DIMENSIONS (mm)

HP-E

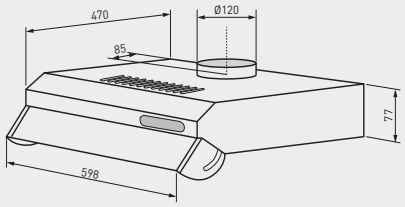

HP-E PLUS

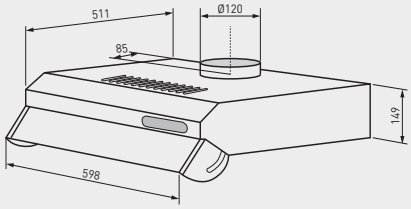

CARACTERISTIQUES TECHNIQUES

Modèle	Couleur	Largeur hotte (mm)	Ø conduit d'évacuation (mm)	Débit maxi. en champ libre (m^3/h)	Tension	Vitesses	Moteurs	Puissance moteur (W)	Eclairage	Intensité absorbée maxi. (A)	Niveau de pression sonore* (dB (A))
HP-60 E MARRON	Marron	600	120	230	230V-50/60Hz	3	1	80	halogènes 1x28W	0,6	53
HP-60 E BLANCA	Blanc	600	120	230	230V-50/60Hz	3	1	80	halogènes 1x28W	0,6	53
HP-60 E PLUS BLANCA	Blanc	600	120	360	230V-50/60Hz	3	2	90	halogènes 2x28W	1,2	60

* Niveau de pression sonore mesuré en champ libre à une distance de 1,5 m.

ACCESSOIRES

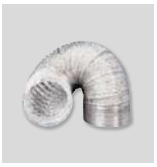

GSA-M0 125
Conduit flexible aluminium.



CX-125/215
Collier de serrage réglable.



PER-125 W
Volet de surpression plastique.



GRA-100
Grille.



CT-125
Chapeaux.

SYNTHETIC FILTER HP E
(pour les modèles HP E)
CARBON FILTERS HP E PLUS
(pour les modèles HP E PLUS)



CK-60 F



CK-40 F



CK-25 N

Extracteurs centrifuges, en plastique ignifugé V0, avec filtre anti-graisse incorporé, débits jusqu'à 625 m³/h à ouïe libre, moteur variable 230 V-50Hz, classe II. Pour installation sur la cloison ou dans la partie supérieure de la hotte.



Filtre métallique traité avec téflon
Evite l'entrée des graisses dans l'appareil et les conduits (CK-40F et CK-60F).



Grille de protection
Evite tout contact accidentel avec la turbine (CK-25N).



Plateau antigraisse démontable
Evite la retombée de graisses sur la plaque de cuisson et la nourriture.



CK-60F: 2 vitesses
Avec le commutateur REGUL 2 on peut ajuster la puissance de l'extracteur à chaque nécessité.



Démontable sans outil et lavable au lave-vaisselle.

PRESTATIONS-MODÈLES

	CK-25 N	CK-40 F	CK-60 F
PLATEAU ANTI-GRAISSE	●	●	●
GRILLE DE PROTECTION	●		
FILTRE MÉTALLIQUE TRAITÉ AU TÉFLON		●	●
DÉMONTABLE	●	●	●
LAVABLE AU LAVE-VAISSELLE	●	●	●
VITESSE VARIABLE	●	●	●
2 VITESSES			●

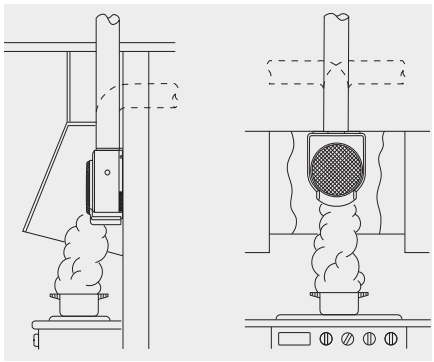

Pour obtenir le rendement maximum d'un extracteur de cuisine, celui-ci devra être installé dans une hotte de captation en bois, métal, verre etc.
La meilleure conception de la forme de hotte est que la base de celle-ci soit légèrement supérieure à la superficie de la plaque de cuisson.
Les extracteurs s'installent en position verticale pour permettre la récupération des graisses dans la base du plateau anti-graisse.

CARACTÉRISTIQUES TECHNIQUES

Modèle		Vitesse (tr/mn)	Puissance absorbée maxi. (W)	Tension (V) 50 Hz	Débit maxi. (m³/h)	Niveau de pression sonore* (dB(A))	Poids (kg)
CK-25 N		2250	40	230	250	50	1,9
CK-40 F		2350	70	230	360	55	2,7
CK-60 F VR	VR	2475	160	230	625	59	4,7
	VL	1740	96		415	54	

* Niveau de pression sonore en champ libre à 1,5 m.

DIMENSIONS (mm)

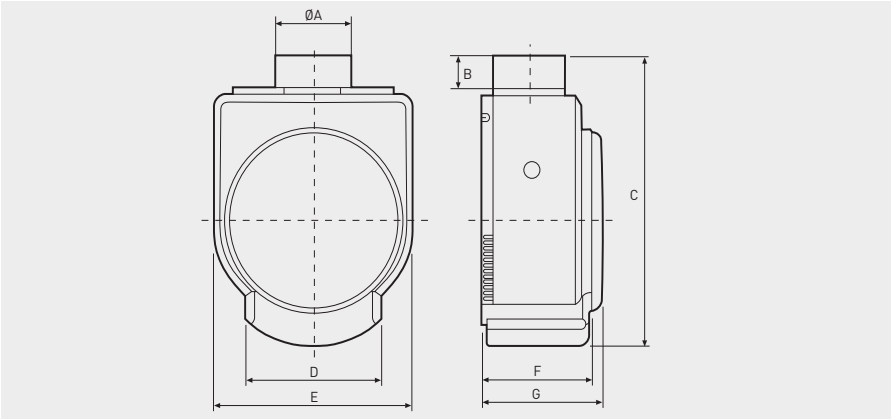

Modèle	ØA	B	C	D	E	F	G
CK-25 N	98	34	304	149	218	–	127
CK-40 F	98	42	370	179	266	140	162
CK-60 F	116,5	42	410	180	293,5	145	174

COURBE CARACTÉRISTIQUE

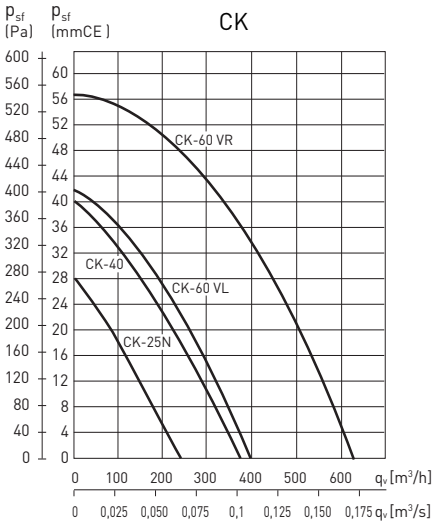

TABLEAU POUR LA SELECTION DE L'EXTRACTEUR LE PLUS ADEQUAT. CUISINE AVEC HOTTE ADOSSEE

TAILLE DE LA HOTTE	DÉBIT RECOMMANDE (m³/h)	LONGUEUR DU CONDUIT D'EVACUATION*		
		0 à 5 m	5 à 15 m	15 à 30 m
JUSQU'À 60 cm	200-300	CK-25 N	CK-35 N **CK-40 F**	**CK-40 F** CK-50 ECO-500
JUSQU'À 90 cm	300-600	CK-35 N **CK-40 F** CK-50 ECO-500	**CK-40 F** CK-50 ECO-500 **CK-60 F**	CK-50 ECO-500 **CK-60 F**

* On a considéré une installation avec 2 coudes de 90°.

ACCESSOIRES

		CK-25 N	CK-40 F	CK-60 F
	**GSA-M0** Conduit flexible aluminium	GSA-M0 100	GSA-M0 100	GSA-M0 125
	**CX** Colliers de serrage	CX-80/125	CX-80/125	CX-125/215
	**PER-W** Volet de surpression	PER-100 W	PER-100 W	PER-125 W
	**CAR** Clapet anti-retour	CAR-100	CAR-100	CAR-125
	**CM-130** Clapet anti-retour			CM-130

		CK-25 N	CK-40 F	CK-60 F
	**GRA** Grille extérieure aluminium	GRA-70	GRA-70	GRA-100
	**CT** Sortie toiture	CT-125	CT-125	CT-125
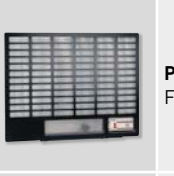	**PF-60** Filtre	PF-60	PF-60	PF-60
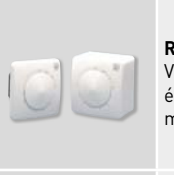	**REB** Variateurs électroniques monophasés	REB-1N REB-1NE	REB-1N REB-1NE	REB-1N REB-1NE
	**REGUL-2** Commutateur 2 positions / 2 vitesses			REGUL-2

Pour plus d'informations, voir accessoires électriques.

KITS D'INSTALLATION CK GAMME PLASTIQUE

Les kits d'installation contiennent tous leséléments (extracteur et accessoires) necessaires pour réaliser une installation adéquated'extraction en cuisines.



Kit CK-40 F
Composition:
1 extracteur CK-40 F
3 m conduit flexible aluminium GSA-M0 100
2 colliers de serrage CX-80/125
1 clapet anti-retour CM-130



Kit CK-60 F
Composition:
1 extracteur CK-60 F
3 m conduit flexible aluminium GSA-M0 125
2 colliers de serrage CX-125/215
1 clapet ani-retour CM-130
1 Commutateur de 2 vitesses REGUL-2



ECO-500



CK-50



CK-35 N

Extracteur centrifuge, en acier protégé contre la corrosion par peinture époxy, filtre antigraisse incorporé, débits jusqu'à 480 m3/h à ouïe libre, moteur variable 230V-50Hz, Classe I avec prise de terre*.

* CK-35 N: Classe II.



Grille de protection
Evite tout contact accidentel avec la turbine.



Plateau antigraisse démontable
Evite la retombée de graisses sur les plaques de cuisson et la nourriture.



Démontable
Faciles à démonter et laver, y compris en lave vaisselle.

PRESTATIONS-MODÈLES

	CK-35 N	CK-50	ECO-500
FILTRE ANTI-GRAISSE	•	•	•
GRILLE DE PROTECTION	•	•	•
FILTRE MÉTALLIQUE	•	accessoire	accessoire
DÉMONTABLE	•	•	•
LAVABLE	•	•	•
RÉGLABLE		•	•

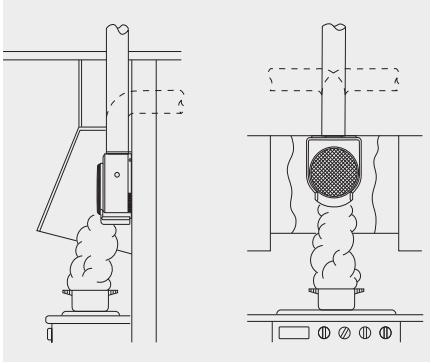

Pour obtenir le rendement maximum d'un extracteur de cuisine, celui-ci devra être installé dans une hotte de captation en bois, métal, verre etc.
La meilleure conception de la forme de hotte est que la base de celle-ci soit légèrement supérieure à la superficie de la plaque de cuisson.
Les extracteurs s'installent en position verticale pour permettre la récupération des graisses dans la base du plateau anti-graisse.

CARACTÉRISTIQUES TECHNIQUES

Modèle	Vitesse (tr/mn)	Puissance absorbée maxi. (W)	Tension (V) 50 Hz	Débit maxi. (m^3/h)	Niveau de pression sonore* (dB(A))	Poids (kg)
CK-35 N	2000	125	230	350	56	3,2
CK-50	1050	120	230	480	52	3,5
ECO-500	1050	90	230	385	52	3,5

* Niveau de pression sonore en champ libre à 1,5 m.

DIMENSIONS (mm)

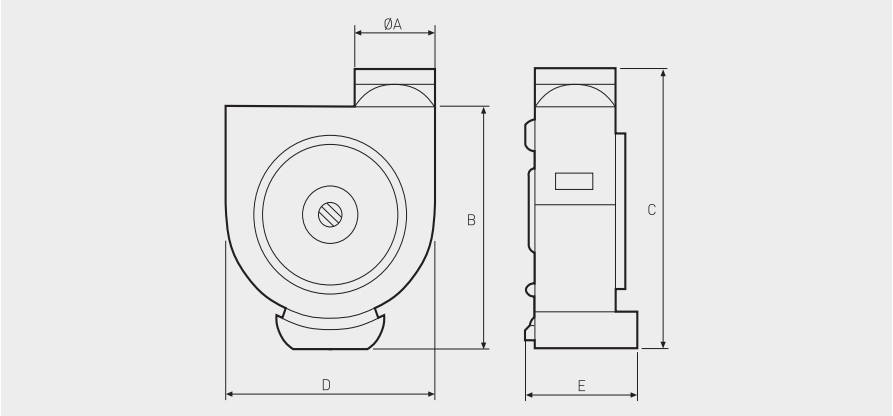

Modèle	ØA	B	C	D	E
CK-35 N	110	292	337	230	130
CK-50	115	315	375	315	132
ECO-500	115	315	375	315	132

COURBE CARACTÉRISTIQUE

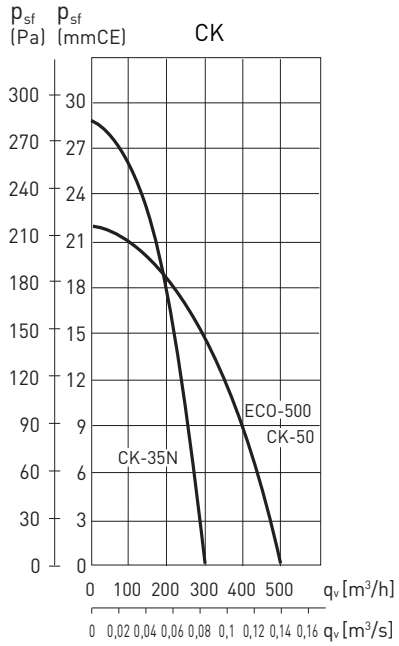

TABLEAU POUR LA SELECTION DE L'EXTRACTEUR LE PLUS ADEQUAT. CUISINE AVEC HOTTE ADOSSEE

TAILLE DE LA HOTTE	DÉBIT RECOMMANDE (m^3/h)	LONGUEUR DU CONDUIT D'EVACUATION*		
		0 à 5 m	5 à 15 m	15 à 30 m
JUSQU'À 60 cm	200-300	CK-25 N	**CK-35 N** CK-40 F	CK-40 F **CK-50** **ECO-500**
JUSQU'À 90 cm	300-600	**CK-35 N** CK-40 F **CK-50** **ECO-500**	CK-40 F **CK-50** **ECO-500** CK-60 F	**CK-50** **ECO-500** CK-60 F

* On a considéré une installation avec 2 coudes de 90°.

ACCESSOIRES

		CK-35 N	CK-50	ECO-500
	**GSA-M0** Conduit flexible aluminium	GSA-M0 125	GSA-M0 125	GSA-M0 125
	**CX** Colliers de serrage	CX-125/215	CX-125/215	CX-125/215
	**PER-W** Volet de surpression	PER-125 W	PER-125 W	PER-125 W
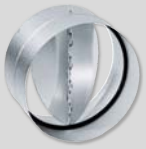	**CAR** Clapet anti-retour	CAR-125	CAR-125	CAR-125
	**CM-130** Clapet anti-retour	CM-130	CM-130	CM-130

		CK-35 N	CK-50	ECO-500
	**GRA** Grille extérieure aluminium	GRA-100	GRA-100	GRA-100
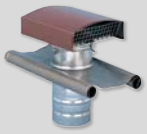	**CT** Sortie toiture	CT-125	CT-125	CT-125
	**PF-60** Filtre	PF-60	PF-60	PF-60
	**FILTRE A GRAISSES** Evite l'entrée des graisses dans l'appareil et les conduits	-	FILTRO GRASA	FILTRO GRASA
	**REB** Variateurs électroniques monophasés	REB-1N REB-1NE	REB-1N REB-1NE	REB-1N REB-1NE

Pour plus d'informations, voir accessoires électriques.

ASPIRATION CENTRALISEE



354 SAPHIR-N

TRAITEMENT DE L'AIR



Déshumidificateur
363 DHUM-E



Humidificateur
364 HUMI-ED



Purificateur
365 AIRPUR-N

SECHE-MAINS



366 SL-2002



367 SL-2008



368 SL-2500N



369 ECOHAND-N

SECHE-CHEVEUX



371 COMET-N



372 COMET-P

Séries conformes
à la Directive ErP





Pratique, confortable et silencieuse, la centrale SAPHIR contribue à la qualité d'air du logement, optimisant l'hygiène et la santé des occupants.
L'installation d'une aspiration centralisée s'applique à:

- Toutes maisons individuelles
  - Villas de plain pied
  - Maisons à étages
  - Appartements
- Locaux tertiaires
  - Cabinets médicaux
  - Kinésithérapeutes
  - Magasins
  - Salons de coiffure

Les plus

- 4 modèles de centrale disponibles.
- Efficacité accrue avec les meilleures puissances utiles du marché "Air Watts".
- Démarrage progressif "soft start".
- Puissance d'aspiration variable avec le "power control".
- Insonorisation moteur renforcée.

Gamme

- Centrales SAPHIR pour des surfaces maxi jusqu'à 700 m^2.
- Flexibles avec commandes intégrées.
- Sets de nettoyage.
- Prises et accessoires

Aspiration

- Centrales à double entrée d'aspiration.*
- Pas de sac poussière jetable.
- Grands bacs à poussières étanches et lavables.
- Étanchéité du bac par joint à lèvres professionnel.

* sauf SAPHIR 250 N: 1 seule entrée d'aspiration à droite.

Construction

- Corps des centrales en acier peint époxy.
- Platine de fixation simple (SAPHIR 250 N) ou avec 4 silents-blocs.
- Liaison sur tube avec manchon souple Ø 50/51 mm.
- Moteurs à haut rendement.
- Insonorisation par mousse acoustique.
- Cartouche filtre en polyester lavable.

Système Soft Start

Démarrage progressif = allongement de durée de vie du moteur.

Système Power Control

Mise en marche/arrêt et variation de puissance par action sur le curseur situé sur la poignée.





Power Control

Applications spécifiques

Ventilation habitat individuel

Tertiaires

GUIDE DE CHOIX

L'aspiration centralisée SAPHIR est aussi facile à installer dans une villa de plain pied que dans une maison à étages.
SAPHIR est aussi fréquemment implantée dans des locaux tertiaires tels que: Cabinets médicaux ou vétérinaires, bureaux, magasins et agences commerciales, salons de coiffure, écoles et crèches, hôtels, foyers et maisons de retraite ...

Les étapes de la conception d'une installation

La centrale d'aspiration sera implantée de préférence au sous-sol ou dans le garage, ou dans tout autre local approprié: cellier, buanderie, local technique ... (prévoir dans ce cas un rejet vers l'extérieur)
On veillera à placer la centrale à proximité d'une prise 16 ampères + terre, la centrale devra aussi rester facilement accessible pour l'entretien (vidage du bac à poussière et nettoyage de la cartouche filtrante).

1 Choisir le type de centrale

Choisir la bonne centrale dépend de:
- La surface à nettoyer
- L'efficacité souhaitée par l'utilisateur "Air Watts"
- La présence de moquette ou le degré de complexité du réseau

2 Choisir le flexible et son mode démarrage

- Démarrage par branchement du flexible sur une prise d'aspiration (réseau filaire)
- Démarrage par interrupteur intégré à la poignée du flexible et variation de la puissance (réseau filaire)
- Démarrage par radiocommande intégrée à la poignée du flexible (réseau non filaire)
- Flexible de 7 m pour sa maniabilité ou 9 m pour limiter le nombre de prises

3 Choisir les sets de nettoyage

- Set de nettoyage complet (standard ou plus)
- Sets de garage

4 Choisir les prises, leur nombre et le type de contre-prise

- Prise rectangulaire ou carrée, avec possibilité de contre prise spéciale pour cloison placo Ø 74 mm R48 (rail de 48 mm)
- Prise Eco au design moderne
- Prise plinthe ramasse-miettes pour la cuisine ou salle de bains
- Prise de service (garage, sous-sol ...)

5 Choisir le réseau d'aspiration

Utiliser les tubes et accessoires de la gamme SAPHIR pour assurer un écoulement de l'air et des poussières parfaitement fluide et éviter la formation de bouchons.
- Réaliser le réseau le plus direct de la centrale à la prise la plus éloignée.
- En cas d'architecture complexe, utiliser les 2 entrées sur la centrale.

6 Choisir les accessoires complémentaires

- Flexible pour l'étage (simple, avec variateur ou radiocommandé)
- Chaussette de protection pour flexible et meubles
- Rallonge de flexible
- Accessoires, brosses et capteurs optionnels

Air watts = Efficacité + 40%

La puissance d'aspiration ou puissance utile s'exprime en Air-Watts.
C'est la capacité d'une centrale ou d'un aspirateur à décoller les poussières et les véhiculer jusqu'au bac à poussières.
Elle dépend à la fois du débit et de la dépression au point d'utilisation qui est défini par un orifice de 19 mm.
La nouvelle gamme SAPHIR N a été revue pour encore mieux satisfaire l'utilisateur, avec les puissances utiles les plus élevées du marché.
Elles vont de 504 Air Watts à 1010 Air Watts et sont disponibles en permanence, sans limite de temps.
Le flexible Power Control permet si besoin d'ajuster cette puissance utile de 20 à 100 % selon l'usage.
Les cartouches filtres ont une surface de filtration élevée (> 0,8 m2) et sont lavables.



Surface d'aspiration maximum			
250 m2	350 m2	600 m2	700 m2

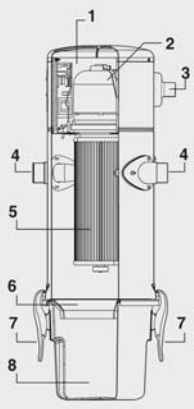

1. Chambre du moteur insonorisée
2. Moto-turbine
3. Convoyeur pour expulsion de l'air: en option pour mod.250 N / 350 N
4. Double entrée des poussières droite/ gauche
5. Cartouche filtrante
6. Joint convoyeur de poussières
7. Poignées ergonomiques
8. Bac à poussières

CARACTERISTIQUES TECHNIQUES

Modèle	Surface aspiration maxi (m^2)	Puissance d'aspiration (Air Watts)	Distance de la prise la plus éloignée (m)	Débit d'air maxi (m^3/h)	Dépression (mmCE)	Moteur						
						Equipé Soft Start	Compatible Flexible Power control	Tension (V)	Puissance moteur (W)	Intensité maxi (A)	Turbine étage	Pression sonore dB(A) à 3 m
SAPHIR 250 N	250	504	25	207	2750	•	•	230	1300	5,7	1	59
SAPHIR 350 N	350	653	40	195	3120	•	•	230	1600	7,3	1	56
SAPHIR 600 N	600	690	55	238	3270	•	•	230	1650	7,5	2	58
SAPHIR 700/2N	700	1010	65	420	2630	•	•	230	2300	10	2x1	62

Modèle	Corps principal	Bac à poussières	Capacité du bac à poussières (l)	Surface déployée du filtre (m^2)	Dimensions (cm)	Poids (kg)
SAPHIR 250 N	Acier/Epoxy	Polypropylène	15	0,8	HT 90 x Ø 28	15
SAPHIR 350 N	Acier/Epoxy	Polypropylène	15	0,8	HT 90 x Ø 28	16
SAPHIR 600 N	Acier/Epoxy	Polypropylène	23	0,8	HT 103 x Ø 32	18
SAPHIR 700/2N	Acier/Epoxy	Polypropylène	23	1,2	HT 106 x Ø 32	22

GUIDE DE CHOIX DES CENTRALES

Modèle	Taille de la maison ou des locaux à nettoyer	Surface <120 m^2	Surface 120-180 m^2	Surface 180-250 m^2	Surface 250-350 m^2	Surface 350-450 m^2	Surface 450-600 m^2	Surface 600-700 m^2
SAPHIR 250 N	1 utilisateur	• • • •	• • •	• •				
SAPHIR 350 N	1 utilisateur	• • • •	• • • •	• • •	• •			
SAPHIR 600 N	1 utilisateur		• • • •	• • • •	• • • •	• • •	• •	
SAPHIR 700/2N	2 utilisateurs possibles				• • • •	• • • •	• • •	• •

KITS CENTRALE SAPHIR



KIT SAPHIR 250 N
- 1 centrale Saphir 250 N
- 1 flexible 9 m Standard FLX.AC
- 1 set de nettoyage Confort KIT NET.AC STD

KIT SAPHIR 350 N
- 1 centrale Saphir 350 N
- 1 flexible 9 m Power Control FLX.PC.AC
- 1 set de nettoyage Confort KIT NET.AC STD

KIT SAPHIR 600 N
- 1 centrale Saphir 600 N
- 1 flexible 9 m Power Control FLX.PC.AC
- 1 set de nettoyage Premium KIT NET.AC PLUS

FLEXIBLES DE COMMANDE



Démarrage et pilotage par interrupteur intégré à la poignée: FLX PC.AC

- Mise en marche et arrêt de la centrale par action sur le curseur situé sur la poignée.
- Un variateur de vitesse intégré (système Power Control) permet de gérer la puissance d'aspiration de 20 à 100% suivant les besoins.
- Flexibles 7 ou 9 m au choix en Ø 35 mm pour un débit plus élevé.
- Flexibles premium, non recoupables.
- Chaque prise doit être reliée électriquement à la centrale: 12 volts TBTS câble 2 x 0,22 mm² multi brins.





Démarrage à la prise par branchement du flexible: FLX.AC

- Mise en marche de la centrale par simple branchement du flexible dans une prise d'aspiration. Arrêt par débranchement du flexible.
- Flexible 9 m recouplable.
- Chaque prise doit être reliée électriquement à la centrale: 12 volts TBTS câble 2 x 0,22 mm2 multi brins.





Démarrage par interrupteur radio intégré à la poignée: FLX RD.AC

- Mise en marche et arrêt de la centrale par action sur la radiocommande intégrée la poignée.
- Le récepteur est placé à proximité de la centrale.
- Il est possible d'utiliser plusieurs flexibles radio avec un seul récepteur.
- Un pressostat de sécurité permet d'éviter le fonctionnement prises fermées.
- Composition du kit: 1 émetteur radio Marche/Arrêt intégré à la poignée du flexible de 9 m recoupable + 1 récepteur radio + 1 câble de liaison + 1 tube cristal 4/6 mm (longueur 2 m avec passe câble pour pressostat de sécurité).



Guide de choix des flexibles de commande

Modèle	Mode de démarrage/arrêt	Câblage prise aspirante	Variation de puissance	Commande	Longueur de flexible	Qualité du flexible	Poignée
FLX7 PC.AC	à la poignée	Filaire	de 20 à 100%	Power control	7 m	Premium	Ergonomique
FLX PC.AC	à la poignée	Filaire	de 20 à 100%	Power control	9 m	Premium	Ergonomique
FLX.AC	à la prise	Filaire	Non	Standard	9 m recoupable	Standard	Standard
FLX RD.AC	à la poignée	Sans fil	Non	Radio	9 m recoupable	Standard	Ergonomique

Avec un flexible de 9 m: prévoir 1 prise aspirante pour 50 à 70 m²
Avec un flexible de 7 m: prévoir 1 prise aspirante pour 30 à 40 m²

Accessoires pour flexibles de commande



TL FLX.AC
Flexible 9 m + poignée radio
Longueur de 9 m recoupable.
À utiliser en complément du kit radio commande pour disposer d'un flexible radio supplémentaire.



CHF7.AC / CHF9.AC
Chaussette pour flexible
Gaine chaussette pour protéger le flexible ainsi que le mobilier.
Disponible pour flexible de 7 ou 9 m.



RA FLX.AC
Rallonge flexible (2,50 m)
Longueur de 2.50 m recoupable
Permet d'augmenter le rayon d'action du flexible.

SETS DE NETTOYAGE



Set Confort:
KIT NET.AC STD



Set premium:
KIT NET.AC PLUS



Set Garage:
KIT NET.AC GARAGE



Set aspiration liquide:
KIT ASP LIQUIDE



Modèle	Sac de rangement	Crochet support acier	Crochet support PVC	Canne acier chromé	Canne PVC	Brosse combinée sol/tapis	Brosse 30 cm sol lisse	Brosse ronde à épousseter	Brosse radiateur	Brosse habits et tissus	Capteur plat	Suceur fin
KIT NET.AC STD		•		•		•		•			•	•
KIT NET.AC PLUS	•	•		•		•	•	•	•	•	•	•
KIT NET.AC GARAGE			•		•		•	•				•
KIT ASP.AC LIQ	Composition du kit: 1 réservoir en ABS (16 litres) + 1 raccord flexible + 2 tubes PVC + 1 brosse raclette											

Brosses et accessoires complémentaires: voir page accessoires en option

Le choix d'un set de nettoyage

Type de set de nettoyage	Utilisation sur une grande surface de carrelage	Utilisation zone pricipale de vie	Utilisation secondaire zone étage ou nuit	Utilisation pour voiture / garage
Standard	• •	• •	• •	• •
Plus	• • •	• • •	• •	• •
Garage			•	• • •





RÉSEAUX ET ACCESSOIRES (NOUVEAU! PVC Ø 51 mm et Ø 40 mm)

Composition des kits réseaux



Tubes, coudes, dérivations, manchons. Spécial aspiration centralisée

Modèle Kit	Tubes de 2 M	Tés à 90°	Coudes à 90°	Coudes à 45°	Manchons	Colliers pour tube	Colle PVC (125ml)
KIT R 20M	10	2	7	4	6	8	1
KIT R 14M	7	1	4	4	4	7	1
KIT R 8M	4	1	2	2	2	4	1

Accessoires en option



TE R90
Té à 90°
Sachet de 2 tés 90° Ø 51 mm à grand rayon (raccords femelles).



CD R90
Coude à 90°
Sachet de 4 coudes 90° Ø 51 mm à grand rayon (raccords femelles).



CD R45FF
Coude à 45° FF
Sachet de 8 coudes 45° Ø 51 mm (raccords femelles).



CD R45MF
Coude à 45° MF
Sachet de 8 coudes 45° Ø 51 mm (raccords male/femelle) pour les déviations sur 2 plans.



MCH R
Manchon
Sachet de 10 manchons Ø 51 mm (raccords femelles).



COL R
Colliers pour tube
Sachet de 20 colliers Ø 51 mm pour fixation des tubes TUB R 2M.



RED 51F/50F
Adaptateur
Sachet de 3 adaptateurs 50F/51F.



TUB R 2M
Tube 2 mètres
Ø 51 mm extérieur
À l'unité.
Tube PVC "spécial" aspiration centralisée.



TUB SR 2M
Conduit semi rigide 2 mètres
A l'unité Ø 50/51 mm intèrieur.
Spécial rénovation (collier non fourni).



KMS R
Adaptateur
Sachet de 3 adaptateurs 50F/51F.



BTE R
Bouchons
Sachet de 3 bouchons Ø 51 mm (raccord femelle).



TUB R40 2M
Tube 2 mètres
Ø 40 mm extérieur
À l'unité.
Tube PVC "spécial" aspiration centralisée.



KLI 51M/40F
Kit de liaison 90°
Ø 51/40 mm
A l'unité, kit comprenant:
2 coudes à 45° Ø 40M/F + 1 réduction excentrée 40F/50M + 1 adaptateur 50F/51F.



DCP AC
Déprimomètre
À l'unité.
Mesure l'étanchéité des réseaux.
Contrôle la dépression disponible à la prise aspirante.

LE KIT DE REJET

Ce système permet de rejeter les odeurs et microparticules vers l'extérieur: pas de recyclage, même des micropoussières, dans la pièce où la centrale se trouve installée Indispensable quand la centrale est dans un cellier ou une buanderie.

- En sortie de centrale, utiliser 1 coude à 90° à grand rayon ou 2 coudes à 45°.
- la tuyauterie d'expulsion, ne doit pas dépasser 4 m avec 4 coudes à 90° ou 7 m avec 3 coudes à 90°.
- Pour la centrale SAPHIR 700 N, réaliser le rejet avec du PVC Ø 63 mm de type EU + coudes 45° Ø 63 mm.

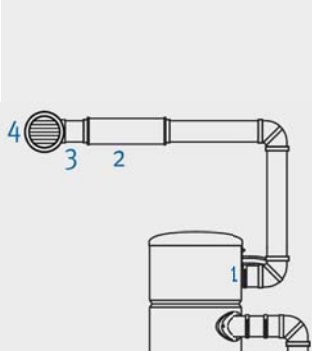

Exemple de kit rejet KRJ R 600 pour SAPHIR 600 N



KRJ R 250/350



KRJ R 600



KRJ R 700/2M

Référence	Convoyeur + manchon + 2 colliers	Silencieux Ø 51F	Silencieux Ø 63F	Clapet Ø 51F L 91 x H 117 mm	Grille Ø 82M réduction Ø 82F/ Ø 63F
KRJ R	•	•		•	
KRJ R 600		•		•	
KRJ R 700/2M			•		•

PRISES ASPIRANTES



Plinthe aspirante ramasse-miettes

- Montage filaire, bligatoire même avec flexible radio.
- Particulièrement pratique en cuisine.
- Le raccord coudé orientable et le flexible fourni, facilitent le montage.

Modèle kit plinthe	Couleur de la plinthe	Plinthe	Accessoires
KPA BL	Blanche	1	1 raccord coudé + 1 flexible + 2 colliers
KPA GR	Gris	1	1 raccord coudé + 1 flexible + 2 colliers
KPA IX	Inox	1	1 raccord coudé + 1 flexible + 2 colliers



Prise de service
Pour nettoyage à proximité de la centrale.

Modèle kit prise	Couleur de la prise	Contact filaire à vis	Prise	Accessoires
KPS T	Blanche	oui	1	1 dérivation à 90°
KPS M	Blanche	oui	1	1 manchette souple 2 colliers



Rallonge modulaire
Sachet de 3 rallonges pour contre-prises des kits prises KPC et KPR.

KITS FILAIRES DE BRANCHEMENT DES PRISES (pas nécessaire avec FLEXIBLE RADIO FLX RD.AC)



Modèle kit prise	Fils 2 x 0,22 mm²	Colliers rilsan
KIT F.AC 100	100 m	50
KIT F.AC 50	50 m	25
KIT F.AC 25	25 m	13





Prise ECO blanche

Kit prise Eco

- Avec un flexible de 9 m, une prise couvre en moyenne 60 m².
- Avec un flexible de 7 m, une prise couvre en moyenne 35 m².
- Le raccord coudé à 90° court, monté directement derrière la prise permet le passage du conduit Ø 51 mm dans une cloison placo de 100 mm. (2 BA13 + 1 rail de 74 mm).
- La contre prise de type plaque se fixe simplement sur la cloison avec 2 vis à placo.

Modèle	Particularité	Accessoires	Dimensions (mm) L x H x P A/ Encastrement B/ Extérieur
KPE BL	Murale Economique Design moderne Filaire Plaque contre prise	1 plaque de fixation 1 garde plâtre 1 raccord droit Ø 51 mm 1 raccord coudé court Ø 51 mm	A/ 68 x 110 x 20 B/ 92 x 122 x 13

PRISES ASPIRANTES



Prise coleur blanche — Prise coleur gris métal



Kit prise blanche carré Ø40 mm KPC 40 BL

Kit prise blanche carré Ø 51 mm
KPC BL

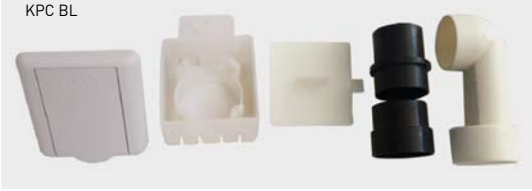

Kits prises carrées

Modèle kit plinthe	Particularité	Accessoires	Dimensions (mm) L x H x P A/ Encastrement B/ Extérieur
KPC BL KPC GR	Murale ou sol Design discret Filaire Boîte contre prise	1 contre prise 1 garde plâtre 1 raccord droit Ø 50 mm 1 adaptateur Ø 50/51 mm 1 raccord coudé Ø 51 mm	A/ 70 x 70 x 33 B/ 80 x 80 x 12
KPC 40 BL KPC 40 GR	Murale Design discret Filaire Contre prise ronde spéciale placo	1 contre prise 1 garde plâtre 1 raccord coudé Ø 40 mm	A/ Ø 77 x 25 B/ 80 x 80 x 12



Montage horizontal — Montage vertical



Kit prise blanche rectangulaire Ø40 mm KPR 40 BL

Kit prise blanche rectangulaire Ø 51 mm
KPR BL



Kits prises carrées

Utiliser les kits prises KPC 40 ou KPR 40 avec un kit de liaison (KLI 51M/40F) permettant ainsi d'installer une prise murale dans une cloison placode 74 mm (2 BA 13 + 1 rail de 48 mm) raccordée à un tube Ø 40 mm (TUB R40 2M) dans l'épaisseur de la cloison.

Modèle kit plinthe	Particularité	Accessoires	Dimensions (mm) L x H x P A/ Encastrement B/ Extérieur
KPC BL KPC GR	Murale ou sol Design discret Filaire Boîte contre prise	1 contre prise 1 garde plâtre 1 raccord droit Ø 50 mm 1 adaptateur Ø 50/51 mm 1 raccord coudé Ø 51 mm	A/ 70 x 70 x 33 B/ 80 x 80 x 12
KPC 40 BL KPC 40 GR	Murale Design discret Filaire Contre prise ronde spéciale placo	1 contre prise 1 garde plâtre 1 raccord coudé Ø 40 mm	A/ Ø 77 x 25 B/ 80 x 80 x 12

ACCESSOIRES, BROSSES ET CAPTEURS

Type de sol	Brosse combinée	Brosse universelle 30 cm	Brosse universelle 37 cm	Brosse à feutre	Turbo brosse compacte	Turbo brosse longue
Carrelage	••	•••	••••			
Parquets	••	••	••	••••		
Tapis	••	•	•		••••	••••
Moquette	••	•	•		•••	••••

Remarque: la brosse universelle 37 cm et la brosse Turbo brosse longue seront plus efficaces avec une puissance d'aspiration d'au moins 650 AirWatts



TBC AC
Turbo brosse compact (16 cm)
Pour tapis, moquettes, matelas, sièges auto.



TBL AC
Turbo brosse longue (28 cm)
Idéal pour nettoyer en profondeur tapis et moquettes. Spécial anti acariens (raccords femelles).



BAF AC
Brosse micro fibre (30 cm)
Pour parquets et carrelage lisses. Sans roulettes. Patin en microfibre remplaçable. (aspire et polit).



F/BAF AC
Patin de rechange
Pour brosse microfibre.



BU37 AC
Brosse universelle 37 cm
Pour les grandes pièces aux sols lisses.
Avec rotule et 2 roulettes.



BU AC
Brosse universelle 30 cm
Avec rotule et 2 roulettes.



BRC AC
Brosse combinée
Pour sols de nature variable.
Avec route et 2 roulettes.



CF AC
Cartouche filtre pour SAPHIR
Filtre moteur grande surface lavable et démontable.



BFG AC
Brosse à franges
Pour parquets, surfaces murales.



BH AC
Brosse à habits et tissus
Pour tissus fragiles.



BP AC
Brosse plate pour radiateur
Pour tous espaces exigus.
À utiliser avec le suceur fin.



BR AC
Brosse ronde
Pour objets fragiles et meubles.



CP AC
Capteur plat
Pour tissus, matelas, tentures et fauteuils.



SF AC
Suceur fin
Pour accès difficile, plinthes.



CM AC
Canne métallique
Télescopique réglable de 0,60 à 1 m en acier chromé.



SPP AC
Sac de rangement
Sac de rangement pour brosses et accessoires.



SUP AC
Support mural
Support métallique pour flexible et canne + brosse.



Déshumidificateurs domestiques, compacts, portables, faciles à déplacer et à mettre en place. Disponibles en 4 versions selon la capacité de déshumidification: 12 l, 16 l, 20 l et 30 l.

Caractéristiques

Compresseur rotatif très silencieux.
Humidostat électronique qui permet de sélectionner le taux d'humidité souhaité et afficheur indiquant l'humidité ambiante.
2 vitesses et 3 modes de fonctionnement: MANUEL, CONTINU ET AUTOMATIQUE. Ce dernier mode sélectionne l'humidité en fonction de la température ambiante.
Temporisateur programmable entre 1 et 24 h.
Fonction de dégivrage: s'active lorsque la température ambiante est inférieure à environ 15ºC.
Redémarrage automatique en cas de coupure électrique.
Indicateur de saturation du réservoir.
Déconnexion de l'unité lorsque le réservoir d'eau est plein.
Poignées de transport.
Température de fonctionnement: 5 - 32°C.



Filtre à air facile à retirer et à nettoyer.



Panneau de commande.



Réservoir amovible.



Dispositif de drainage continu de l'eau.



Roulettes.

CARACTERISTIQUES TECHNIQUES

Modèle	Tension 50Hz (V)	Puissance (W)	Intensité absorbée max. (A)	Niveau sonore (dB(A)) puissance sonore	Capacité de déshumi-dification (litres/24h) (30°C/80 H.R.)	Capacité de l'appareil (l)	Surface d'influence* (m^2)	Type de gaz	Quantité de gaz	Potentiel de réchauffement planétaire (PRP)	Vitesses	Couleur RAL	Poids (kg)	Dimensions LxAxH (mm)
DHUM-12 E	230	260	1,2	40	12	2	30	HFC-134a	0,120 Kg / 0,171 t/CO_2	1430	2	Blanc 9003 / Noir 9005	11,2	365x220x490
DHUM-16 E	230	410	1,8	42	16	2	40	HFC-134a	0,120 Kg / 0,171 t/CO_2	1430	2	Blanc 9003 / Noir 9005	13,2	365x220x490
DHUM-20 E	230	480	2,1	42	20	2	45	HFC-134a	0,135 Kg / 0,193 t/CO_2	1430	2	Blanc 9003 / Noir 9005	13,7	365x220x490
DHUM-30 E	230	650	3	46	30	7	50	HFC-32: 50% + HFC-125: 50%	0,255 Kg / 0,532 t/CO_2	2088	2	Blanc 9003 / Noir 9005	18,5	481x286x628

* Informations données à titre indicatif pour une hauteur de plafond de 2,5 m.
Cet appareil contient un gaz à effet de serre fluoré régulé par le Protocole de Kyoto. Appareil hermétiquement scellé.



Humidificateur à ultra-son avec écran LCD qui permet de vérifier les différentes fonctions de l'appareil comme l'humidité relative ambiante et la température ambiante.

Caractéristiques
Possède un hygrostat électronique qui permet de programmer avec un grande précision l'humidité relative entre 45-90%. 3 niveau d'humidités distinctes et diffuseur orientable 360°.
Filtre pour impuretés de l'eau.
Temporisateur programmable entre 1 et 12 h. Indicateur acoustique et sur l'écran LCD lorsque le réservoir d'eau est vide.
L'appareil est entièrement démontable pour faciliter le nettoyage et l'entretien.



Télécommande à distance.



Niveau d'eau.



Réservoir démontablede 4,7 litres.



Ecran LCD avec indicateur de % H.R. et température ambiante.



Diffuseur réglable et orientable 360°.

CARACTERISTIQUES TECHNIQUES

Modèle	Tension 50Hz (V)	Puissance absorbée (W)	Intensité absorbée max. (A)	Débit d'humidifcation maximal (cm^3/heure)	Surface d'influence (m^2)	Capacité de l'appareil (l.)	Couleur	Poids (kg)	Dimensions LxAxH (mm)
HUMI-ED	230	30	0,15	330	33	4,7	Blanc / noir	2,5	240x250x350

* Température de l'eau 20°C.



Purificateur d'air pour des pièces jusqu'à 25 m².
Assure un minimum de 3 renouvellement d'air par heure.

Caractéristiques
Traite silencieusement l'air ambient en quatre étapes:

1. Le pré-filtre à fibres retient les particules de grandes dimensions.
2. Le filtre HEPA classe F (EN779:2012) retient les particules jusqu'à 0,1 micron avec une efficacité de 98,5%.
3. Le filtre charbon actif élimine les fumées et odeurs.
4. L'ioniseur apporte à l'air ambiant, l'équilibre idéal entre les ions positifs et négatifs, créant une sensation d'ambiance fraîche et relaxante.

Temporisateur programmable pour 2, 4 et 8 heures.
Classe II.



Panneau de commande "touch control"
avec indicateur de vitesse, saturation du filtre, ioniseur et temporisateur 2-4-8h.



Filtre charbon actif. Filtre HEPA. Filtre à fibres
Les filtres sont aussi disponibles comme accessoires.



Fixation murale

CARACTERISTIQUES TECHNIQUES

Modèle	Tension 50Hz (V)	Puissance max. (W)	Intensité absorbée max. (A)	Vitesses	Volume d'air filtré (m^3/h)	Ioniseur (ion/cm^3)	Niveau de pression sonore â 1,5m (dB (A))	Couleur	Poids (kg)	Dimensions LxAxH (mm)
AIRPUR-N	230	60	0,25	4	200	3 millon	51,5 / 46,5 / 38,5 / 31,5	Blanc RAL 9003	4,7	370x204x394



SL-2002 AUTOMATIC



SL-2002 AUTOMATIC SILVER

Sèche-mains compacts et robustes:
- Cellule infrarouge ou bouton poussoir.
- Protections thermiques sur le moteur et les résistances.
- Système de sécurité contre le fonctionnement continu.
- Version anti-vadalisme.

CONCEPTION
ANTI-VADALISME



SL-2002



SL-2002 AUTOMATIC ALUMINIUM

Version anti-vandalisme
avec carcasse en aluminium,
protection IK10

CARACTERISTIQUES TECHNIQUES

Modèle	Tension (V) 50 Hz	Puissance absorbée maxi. (W)	Intensité nominale (A)	Débit maxi. (m^3/h)	Vitesse de l'air (m/s)	Isolation/ Protection	Protection anti vandalisme	Niveau de pression sonore* (dB(A))	Matière carcasse	Marche	Arrêt	Dimensions LxAxH (mm)	Poids (kg)	Couleur
SL-2002 AUTOMATIC	230	1835	8,5	170	17	Classe II / IPX1	-	52	Polycarbo-nate	Infrarou-ge	Retrait des mains	230x145x332	2,8	Blanc
SL-2002 AUTOMATIC SILVER	230	1835	8,5	170	17	Classe II / IPX1	-	52	Polycarbo-nate	Infrarou-ge	Retrait des mains	230x145x332	2,8	Argent
SL-2002	230	1835	8,5	170	17	Classe II / IPX1	-	52	Polycarbo-nate	Bouton poussoir	Temporisé 45s	230x145x332	2,8	Blanc
SL-2002 AUTOMATIC ALUMINIUM	230	1835	8,5	170	17	Classe I / IPX1	IK10	52	Aluminium	Infrarou-ge	Retrait des mains	230x145x332	3,8	Blanc

* Niveau de pression sonore mesuré en champ libre à une distance de 1,5 m.



SL-2008

Sèche-mains compacts et robustes:
- Cellule infrarouge ou bouton poussoir.
- Appareils classe II.
- Protections thermiques sur le moteur et les résistances.
- Système de sécurité contre le fonctionnement continu.
- Carasse en ABS.



SL-2008 AUTOMATIC



SL-2008 SILVER AUTOMATIC

CARACTERISTIQUES TECHNIQUES

Modèle	Tension (V) 50 Hz	Puissance absorbée maxi. (W)	Intensité nominale (A)	Débit maxi. (m^3/h)	Vitesse de l'air (m/s)	Isolation/ Protection	Niveau de pression sonore* (dB(A))	Matière carcasse	Marche	Arrêt	Dimensions LxAxH (mm)	Poids (kg)	Couleur
SL-2008	230	1875	8,5	170	17	Classe II / IPX1	52	Polycarbonate	Bouton poussoir	Temporisé 45s	212x155x332	2,8	Blanc
SL-2008 AUTOMATIC	230	1875	8,5	170	17	Classe II / IPX1	52	Polycarbonate	Infrarouge	Retrait des mains	212x155x332	2,8	Blanc
SL-2008 SILVER AUTOMATIC	230	1875	8,5	170	17	Classe II / IPX1	52	Polycarbonate	Infrarouge	Retrait des mains	212x155x332	2,8	Argent

* Niveau de pression sonore mesuré en champ libre à une distance de 1,5 m.



Sèche-mains anti-vadalisme:
- Carcasse métallique avec protection anticorrosion.
- Buse de soufflage orientable sur 360º.
- Protections thermiques sur le moteur et les résistances.
- Protection anti-vadalisme IK10.

CONCEPTION
ANTI-VADALISME

CARACTERISTIQUES TECHNIQUES

Modèle	Tension (V) 50 Hz	Puissance absorbée maxi. (W)	Intensité nominale (A)	Débit maxi. (m^3/h)	Vitesse de l'air (m/s)	Isolation/ Protection	Protection anti vandalisme	Niveau de pression sonore* (dB(A))	Matière carcasse	Marche	Arrêt	Dimensions LxAxH (mm)	Poids (kg)	Couleur
SL-2500N A	220-240	2500	11,5	270	30	Classe I / IPX1	IK10	55	Métallique avec protection anticorrosion	Infrarouge	Retrait des mains	240x270x192	5,5	Chromé

* Niveau de pression sonore mesuré en champ libre à une distance de 1,5 m.



Le système de séchage de mains rapide, hygiénique et basse consommation.
Le sèche-mains Ecohand projette une fine couche d'air propre à grande vitesse qui élimine l'eau des mains et les fait sécher en 12 secondes à peine.
Grâce à sa forme innovante, il évite que l'eau ne coule au sol et garantit ainsi un meilleur niveau d'hygiène.

Avantages

- Rapidité. Séchage en 12 secondes en moyenne.
- Hygiènique: bac récupérateur d'eau.
- Basse consommation d'énergie.
- Respectueux de l'environnement.
- Émissions de CO_2 réduites.
- Fonctionnement automatique. Contrôle par capteur infrarouge intelligent qui permet la mise en marche et l'arrêt automatiques.
- Moteur brushless (sans balais de carbone).
- Témoin lumineux LED: Affiche l'opération et la durée du séchage.
- Nettoyage et entretien faciles.
- Carcasse robuste et résistante aux chocs.
- Économique et durable.
- Design intelligent, pratique et élégant.
- Filtre d'entrée d'air.

Smart Ventilation Systems

80% EFFICACITE ENERGETIQUE

CONCEPTION ANTI-VADALISME

CARACTERISTIQUES TECHNIQUES

Modèle	Tension (V) 50-60Hz	Puissance nominale (W)	Intensité nominale (A)	Vitesse de l'air (m/s)	Isolation/ Protection	Protection anti vandalisme	Niveau de pression sonore* (dB(A))	Capacité réservoir d'eau (ml)	Dimensions LxAxH (mm)	Poids (kg)	Coulour
ECOHAND-N	220-240	700	3,5	360	Classe I / IP22	IK10	80	250 (+/- 5%)	650x292x250	11	Blanc

* Niveau de pression sonore mesuré en champ libre à une distance de 1,5 m.

CONSOMMATION - COMPARAISON ECONOMIE D'ENERGIE

Utilisation par jour	ECOHAND N		Modèle conventionnel		Énergie économisée par joue (kW)	Énergie économisée (%)
	Temps de fonctionnement par jour Heures (h)	Énergie consommée par jour (kWxh)	Temps de fonctionnement par jour Heures (h)	Énergie consommée par jour (kWxh)		
500 (Nombre de fois)	1,7	1,2	2,8	5,6	4,4	80
1.000 (Nombre de fois)	3,3	2,3	5,6	11,1	8,8	80
1.500 (Nombre de fois)	5,0	3,5	8,3	16,7	13,2	80
2.000 (Nombre de fois)	6,7	4,7	11,1	22,2	17,6	80

Durée de séchage ECOHAND-N	12 secondes	700 Wxh
Durée de séchage modèle classique	20 secondes	2.000 Wxh

Note
Le sèche-mains Ecohand a été testé avec une puissance de 700 W, avec une durée moyenne de séchage de 12 s à chaque fois. Un sèche-mains classique de 2000W de puissance réalise l'opération en moyenne en 20 s à chaque fois.

FONCTIONNEMENT



1 Introduisez les mains dans la rainure.



2 Le temporisateur commence à compter, de 0 à 12 secondes. L'air sèche vos mains et l'appareil s'arrête automatiquement.



3 Sortez lentement les mains de la rainure. L'appareil s'arrête automatiquement.





Sèche-cheveux muraux à usage domestique et public (hôtels, gymnases, piscines, etc.). Version tube et version classique type pistolet.

Avantages

- Simplicité d'installation.
- Marche et arrêt automatiques lorsque la buse de séchage est décroché ou raccroché.
- Temporisateur de fonctionnement pour éviter que l'appareil ne continue à fonctionner après utilisation.
- Régulation de la vitesse de séchage.
- Pour éviter toute utilisation incorrecte, après avoir installé le sèche-mains, il est nécessaire d'utiliser des outils spéciaux pour le démonter.
- Prises de courant internationales (110V - 230V).

DIMENSIONS (mm)

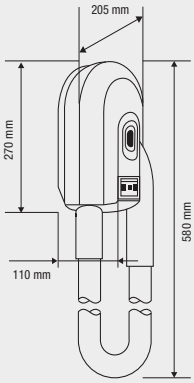

CARACTERISTIQUES TECHNIQUES

Modèle	Tension (V) 50Hz	Puissance nominale (W)	Intensité nominale (A)	Débit maxi. (m^3/h)	Vitesse de l'air (m/s)	Isolation/ Protection	Mise en marche	Arrêt	Tube / câble longueur (m)	Poids (kg)	Coulour
COMET-N	220-240	1000	4,5	77	15	Classe II / IP24	Automatique: retrait de la buse	Automatique: repose de la buse	0,9	3	Blanc



Sèche-cheveux muraux à usage domestique et public (hôtels, gymnases, piscines, etc.). Version tube et version classique type pistolet.

Avantages

- Simplicité d'installation.
- Pratique et très léger.
- Bouton-poussoir manuel de sécurité pour éviter que l'appareil ne continue à fonctionner après utilisation.
- Deux vitesses de séchage.
- Pour éviter toute utilisation incorrecte, après avoir installé le sèche-mains, il est nécessaire d'utiliser des outils spéciaux pour le démonter.
- Prises de courant internationales (110V - 230V).

DIMENSIONS (mm)

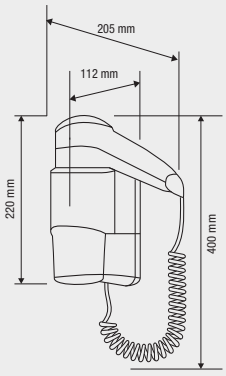

CARACTERISTIQUES TECHNIQUES

Modèle	Tension (V) 50Hz	Puissance nominale (W)	Intensité nominale (A)	Débit maxi. (m^3/h)	Vitesse de l'air (m/s)	Isolation/ Protection	Indicateur lumineux	Marche	Arrêt	Tube / câble longueur (m)	Poids (kg)	Coulour
COMET-P	220-240	1200	5,5	71	13	Classe II / IPX0	Oui	Bouton manuel de sécurité	Bouton manuel de sécurité	1	1,5	Blanc

VENTILATEURS DE PLAFOND



374 HTB-RC



375 HTB-RC IP55

PORTABLES



376 TURBO-N



377 TURBO 3000

CIRCULATEUR D'AIR

NOUVEAU



378 ARTIC-305 JET

VENTILATEURS DE TABLE / COLONNE / PAROI / PLAFOND



379 ARTIC N GR



380 ARTIC CN GR



381 ARTIC CN TC



382 ARTIC PM GR



382 ARTIC PRC GR



383 ARTIC R

VENTILATEURS DE SOL



384 ARTIC TOWER M

VENTILATEURS BOX FAN



385 METEOR-ES N



386 METEOR-NT



387 METEOR EC





Ventilateurs de plafond hautes performances, silencieux et faciles à installer. Modèles Ø 80, 100 et 140 cm. Moteur 3 vitesses et commutateur fourni. Réversibles par commutateur. Protection thermique. Protégés contre la corrosion.

Inversion du sens de rotation
L'inversion du sens de rotation permet de modifier le sens du flux d'air, en le dirigeant soit vers le sol, soit vers le plafond.

- Eté: flux d'air dirigé vers le sol pour rafraichir l'ambiance
- Hiver: flux d'air dirigé vers le plafond pour déplacer et créer une circulation d'air chaud afin d'améliorer le confort et économiser de l'énergie.

DIMENSIONS (mm)

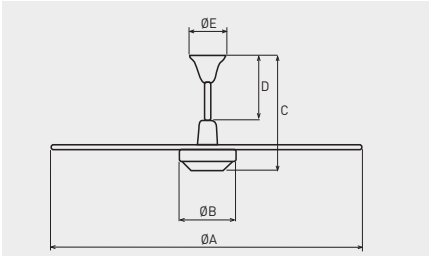

Modèle	ØA	ØB	C	D	E
HTB-75 RC	800	175	395	210	140
HTB-90 RC	1000	175	395	210	140
HTB-140 RC	1387	175	375	230	144
HTB-150 RC	1405	195	410	210	143



Commande (fournie)
4 positions.
Possibilté montage du contrôle encastré.
Dimensions LxAxH (mm): 80x80x70.

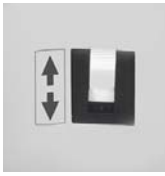

Interrupteur: Inversion du sens de rotation.



KIT RC HTB
Accessoire: Commande à distance avec minuterie 1h / 3h / 6h (en option non fournie).

CARACTERISTIQUES TECHNIQUES

Modèle	Tension 50-60Hz (V)	Puissance (W)	Intensité (A)	Débit* (m^3/h)	Vitesse d'air maximale (m/s)	Niveau de puissance acoustique maxi (dB(A))	Nombre de vitesses	Vitesses (tr/mn)	Couleur	Poids (kg)
HTB-75 RC	230	45	0,2	4.500/3.640/2.540	2,2	46	3	257/208/145	Gris RAL 9002	4,8
HTB-90 RC	230	55	0,25	6.000/4.950/3.340	2,3	50	3	230/190/128	Gris RAL 9002	5,2
HTB-140 RC	230	50	0,25	7.920/5.925/4.440	1,8	52	3	224/168/126	Gris RAL 9002	5,5
HTB-150 RC	230	65	0,30	10.000/7.900/5.420	2,5	53	3	240/190/130	Gris RAL 9002	8,2

* Le débit indiqué inclut le débit induit selon norme IEC 60879.
Caractéristiques techniques sont calculées à 50Hz.

SPECTRE DE PUISSANCE ACOUSTIQUE EN dB(A), PAR BANDE DE FREQUENCE

	63	125	250	500	1.000	2.000	4.000	8.000	LwA	LpA*
HTB-75 RC	27	33	37	39	41	39	30	24	46	28
HTB-90 RC	30	40	40	43	45	43	36	34	50	32
HTB-150 RC	28	34	41	43	47	49	40	27	52	35

* Pression sonore mesurée à 3 m avec le ventilateur installé au plafond.



Ventilateurs de plafond de Ø 150 cm, prévus pour travailler en milieu difficile. Protégés contre la corrosion, l'introduction des poussières et les projections d'eau dans toutes les direction.
Moteur 3 vitesses et commutateur fourni.
Réversibles par modification de raccordement électrique.
Protection thermique.

Inversion du sens de rotation
L'inversion du sens de rotation permet de modifier le sens du flux d'air, en le dirigeant soit vers le sol, soit vers le plafond.

- Eté: flux d'air dirigé vers le sol pour rafraichir l'ambiance
- Hiver: flux d'air dirigé vers le plafond pour déplacer et créer une circulation d'air chaud afin d'améliorer le confort et économiser de l'énergie.

IP55
PROTECTION

DIMENSIONS (mm)

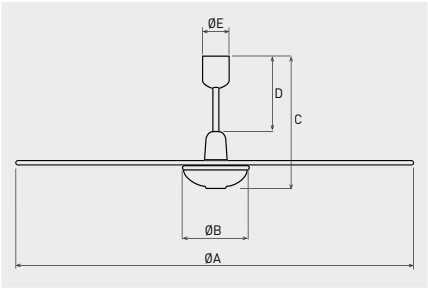

Modèle	ØA	ØB	C	D	E
HTB-150 RC	1420	250	460	255	98



Commande (fournie) 4 positions.
Possibilté montage du contrôle encastré.
Dimensions LxAxH (mm): 80x80x70.

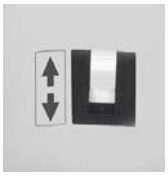

Interrupteur: Inversion du sens de rotation.



KIT RC HTB
Accessoire: Commande à distance avec minuterie 1h / 3h / 6h (en option non fournie)

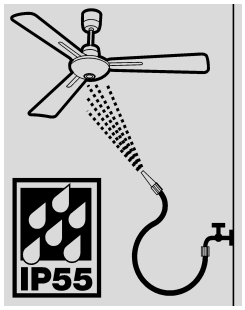

Protégé contre les poussières et les projections d'eau dans toutes les directions.

CARACTERISTIQUES TECHNIQUES

Modèle	Tension 50-60Hz (V)	Puissance (W)	Intensité (A)	Débit* (m^3/h)	Vitesse d'air maximale (m/s)	Niveau de puissance acoustique maxi (dB(A))	Nombre de vitesses	Vitesses (tr/mn)	Couleur	Poids (kg)
HTB-150 RC IP55	230	65	0,30	11.000/8.700/6.250	2,4	52	3	265/190/150	Gris RAL 9002	9,2

* Le débit indiqué inclut le débit induit selon norme IEC 60879.
Caractéristiques techniques sont calculées à 50Hz.



TURBO-455 CN PLUS



TURBO-355 N
TURBO-405 N
TURBO-455 N PLUS

Gamme de ventilateurs hélicoïdes portables composée de 3 modèles de sol (360, 400 et 450 mm de diamètre) et un modèle sur colonne 450 mm réglable en hauteur.

Applications
Domestiques, commerciales et industrielles en air propre.
- Ventilation d'une ou plusieurs pièces pour des habitations, des bureaux ou des commerces.
- Ventilation d'un poste de travail.
- Refroidissement d'équipements.
- Séchage.



Sélecteur de la vitesse.
Poignée de transport.
Enrouleur pour câble.

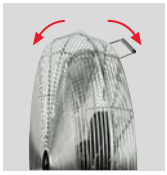

Position ajustable.

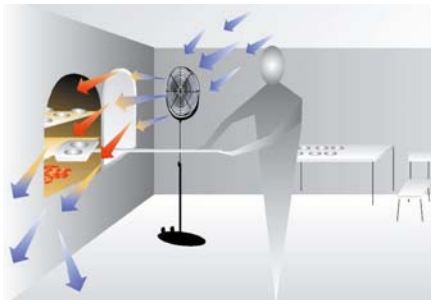

Dissipation de la chaleur.

CARACTERISTIQUES TECHNIQUES

Modèle	Tension 50 Hz (V)	Puissance (W)	Débit max.* (m^3/h)	Vitesse de soufflage maximale (m/s)	Niveau de puissance acoustique (dB(A))	Nº vitesses	Moteur avec protection thermique	Couleur	Poids (kg)	Ø Hélice (mm)	Longueur câble (mm)	Dimensions LxAxH (mm)
TURBO-355 N	230	55	3.120/1.860/1.020	6,6/5,7/4,8	51/48/44	3	•	Chrome	3,7	360	1.500	460x170x430
TURBO-405 N	230	65	3.840/2.280/1.320	6,3/5,4/4,4	55/52/48	3	•	Chrome	4,2	400	1.500	510x180x485
TURBO-455 N PLUS	230	110	7.440/5.520/3.540	8,6/7,0/5,7	60/57/55	3	•	Chrome	5,5	450	1.500	560x190x550
TURBO-455 CN PLUS	230	110	7.440/5.520/3.540	8,6/7,0/5,7	60/57/55	3	•	Chrome	9,6	450	1.500	560xØ505x1300-1550

* Les débits d'air indiqués prennent en compte le débit d'air induit selon norme IEC 60879.

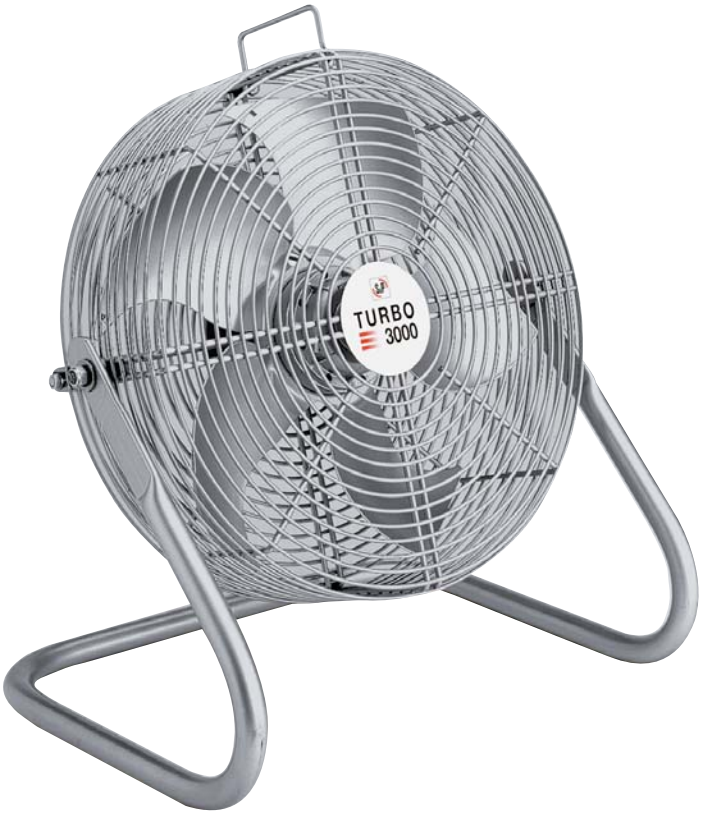

Ventilateur hélicoïde protable prévu pour brasser de grands volumes d'air.
Equipé d'un moteur à rotor extérieur IP54.

Applications
Domestiques, commerciales et industrielles.

- Ventilation d'une ou plusieurs pièces pour des habitations, des bureaux ou des commerces.
- Ventilation d'un poste de travail.
- Refroidissement d'équipements.
- Séchage.



Sélecteur de la vitesse.
Poignée de transport.



Turbo 3000:
Hélice à haut rendement
Permet de ventiler des locaux commerciaux et industriels.

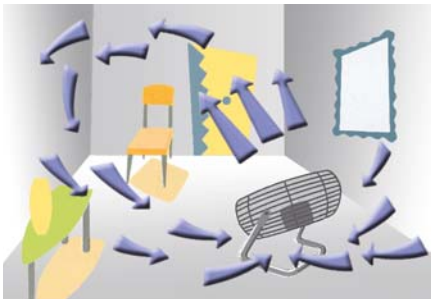

Ventilation générale.

CARACTERISTIQUES TECHNIQUES

Modèle	Tension 50Hz (V)	Puissance (W)	Débit* (m^3/h)	Vitesse (tr/mn)	Niveau de pression sonore à 1,5m (dB(A))	Marche/ arrêt	Grille de protection	Protection thermique	Couleur	Poids (kg)	Ø Hélice (mm)	Longueur câble (mm)	Dimensions LxAxH (mm)
TURBO 3000	230	130/40	10.362 / 6.600	1400/900	57/52	•	•	•	Chrome	8	350	2500	440x280x480

* Les débits d'air indiqués prennent en compte le débit d'air induit selon norme IEC 60879.



Circulateur d'air compact, spécialement conçu pour obtenir une projection aérodynamique d'un grand volume d'air et sur une grande portée.

Caractéristiques

- 12 vitesses de ventilation.
- Tête inclinable de 0º à 90º afin d'optimiser la distribution de l'air.
- Hélice 7 pales.
- Grille frontale avec directrices pour obtenir un dard pouvant atteindre une portée de 6 m.
- Moteur DC brushless, silencieux et de faible consommation, 30W, permettant une importante économie d'énergie.
- Moteur avec protection thermique contre les surintensités.
- Temporisation de 15 heures pour programmer la mise en route et l'arrêt.
- Commande à distance magnétique pour la maintenir sur la base du circulateur.
- Poignée de transport.
- Isolation classe II.

Applications domestiques et commerciales. Ventilation d'une ou plusieurs pièces pour des habitations, des bureaux ou des commerces.

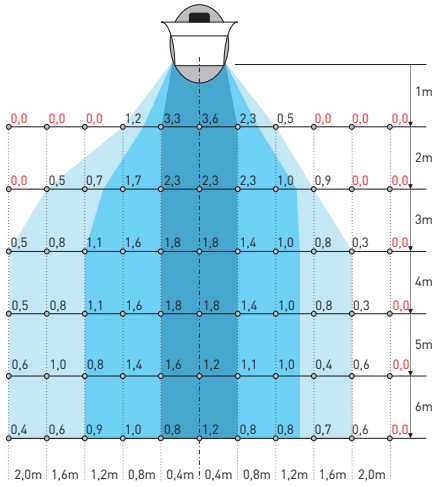

Distance / Vitesse d'air.

Tº ambiante: 25,3ºC
V air: m/seg.

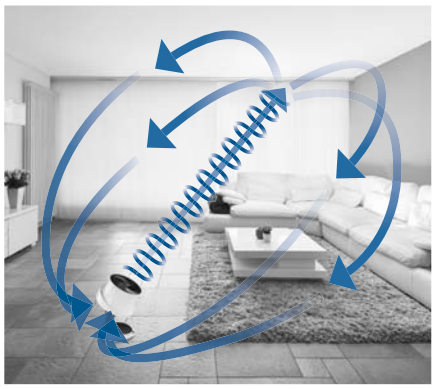

Projection d'air de grande portée.



Commande "touch control".
Témoin lumineux.
Emplacement de commande à distance.



Angles ajustables (0° à 90°).

CARACTERISTIQUES TECHNIQUES

Modèle	Tension 50-60 Hz (V)	Intensité (A)	Puissance (W)	Débit max.* (m³/h)	Vitesse de soufflage maximale à 1m (m/s)	Niveau de pression sonore à 1 m (dB(A))	Temporisateur	Commande à distance	Nº vitesses	Moteur avec protection thermique	Couleur	Longueur câble (mm)	Poids (kg)	Ø Hélice (mm)	Dimensions LxAxH (mm)
ARTIC-305 JET	230	0,15	30	2.100	3,6	53	1 à 15 h	•	12	•	Blanc / Noir	1500	3	270	350x320x400

* Les débits d'air indiqués inclus les débits induits, selon la norme IEC 60879.



Ventilateur de table, donnant un débit d'air élevé tout en conservant un fonctionnement très silencieux.

Caractéristiques
- 2 ou 3 positions de ventilation.
- Mécanisme d'oscillation et d'inclinaison de la tête.
- Grille de protection démontable.
- Poignée de transport.



Sélecteur de vitesse.



Oscillation et d'inclinaison de la tête.

CARACTERISTIQUES TECHNIQUES

Modèle	Tension 50Hz (V)	Puissance (W)	Débit max.* (m^3/h)	Vitesse d'air maximale (m/s)	Niveau puissance acoustique (dB(A))	Nbre de vitesses	Tête		Protecteur thermique	Longueur de câble (mm)	Couleur	Poids (kg)	Dimensions (mm)	
							Inclinable	Oscilante					Ø Hélice	Haute
ARTIC-255 N GR	230	35	1.105	3,2	48	2	•	•	•	1.500	Gris	2,1	255	420
ARTIC-305 N GR	230	35	2.015	2,15	56	3	•	•	•	1.500	Gris	2,8	300	500
ARTIC-405 N GR	230	50	3.300	2,65	62	3	•	•	•	1.500	Gris	3,2	400	590

* Le débit indiqué inclut le débit induit selon norme IEC 60879.



Ventilateur de colonne, donnant un débit d'air élevé tout en conservant un fonctionnement très silencieux.

Caractéristiques

- 3 positions de ventilation.
- Mécanisme d'oscillation et d'inclinaison de la tête.
- Colonne télescopique réglable en hauteur de 114 à 134 cm. Base lourde pour une grande stabilité.
- Grille de protection démontable.
- Poignée de transport.

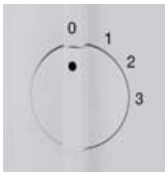

Sélecteur de vitesse.

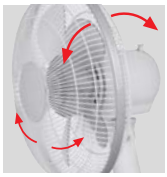

Oscillation et d'inclinaison de la tête.

CARACTERISTIQUES TECHNIQUES

Modèle	Tension 50Hz (V)	Puissance (W)	Débit max.* (m^3/h)	Vitesse d'air maximale (m/s)	Niveau puissance acoustique (dB(A))	Nbre de vitesses	Tête		Protecteur thermique	Longueur de câble (mm)	Couleur	Poids (kg)	Dimensions (mm)	
							Inclinable	Oscilante					Ø Hélice	Haute
ARTIC-405 CN GR	230	50	3.300	2,65	62	3	•	•	•	1.500	Gris	5,5	400	1140-1340

* Le débit indiqué inclut le débit induit selon norme IEC 60879.



Ventilateur de colonne, donnant un débit d'air élevé tout en conservant un fonctionnement très silencieux.

Caractéristiques
- 3 positions de ventilation.
- Mécanisme d'oscillation et d'inclinaison de la tête.
- Colonne télescopique réglable en hauteur de 114 à 134 cm. Base lourde pour une grande stabilité.
- Grille de protection démontable.
- Poignée de transport.
- Commande à distance.
- Temporisation réglable de 1 à 9 h.

La temporisation présente deux fonctions:
- TIMER-ON: permet de progammer la mise en marche du ventilateur.
- TIMER-OFF: permet de progammer l'arrêt du ventilateur.



Commande.
Témoin lumineux.

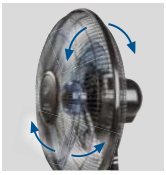

Oscillation et d'inclinaison de la tête.



Commande à distance.

CARACTERISTIQUES TECHNIQUES

Modèle	Tension 50Hz (V)	Puissance (W)	Débit max.* (m³/h)	Vitesse d'air maximale (m/s)	Niveau de puissance acoustique maxi (dB(A))	Nbre de vitesses	Tête		Protecteur thermique	Longueur de câble (mm)	Couleur	Poids (kg)	Dimensions (mm)	
							Inclinable	Oscilante					Ø Hélice	Haute
ARTIC-405 CN TC	230	50	3.300	2,65	62	6	•	•	•	1.500	Noir	5,5	400	1140 - 1340

* Le débit indiqué inclut le débit induit selon norme IEC 60879.



ARTIC-405 PM GR



ARTIC-405 PRC GR

Ventilateurs de paroi avec 3 vitesses de ventilation, minuterie programmable et grille de protection démontable.

Caractéristiques

- ARTIC-405 PM GR: Modèle équipé de deux commutateurs à cordelette pour contrôler la vitesse et l'oscillation.
- ARTIC-405 PRC GR: Modèle avec commande à distance permettant les fonctions "Brise" et "Nuit".

Fonction Brise

En sélectionnant ce mode, le ventilateur fonctionne en simulant le comportement de la brise. Le cycle de fonctionnement en fonction de la vitesse de brise sélectionnée. (Fig. 1)

Fonction Nuit

Le ventilateur alterne les différents cycles de la fonction BRISE comme indiqué ci-après:

En sélectionnant la fonction NUIT	Le ventilateur fonctionne dans le cycle:	
Petite vitesse	BREEZE	Petite vitesse (Permanent)
Vitesse moyenne	BREEZE	Vitesse moyenne (30 min.) Petite vitesse (Permanent)
Grande vitesse	BREEZE	Grande vitesse (30 min.) Vitesse moyenne (30 min.) Petite vitesse (Permanent)

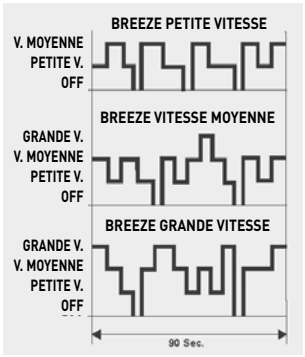

Fig. 1



ARTIC-405 PM GR: Sélecteur de vitesse et minuterie programmable.



ARTIC-405 PRC GR: Boîtier de commande.

CARACTERISTIQUES TECHNIQUES

Modèle	Tension 50Hz (V)	Puissance (W)	Intensité (A)	Débit max.* (m^3/h)	Vitesse d'air maximale (m/s)	Niveau puissance acoustique (dB(A))	Temporisateur	Nbre de vitesses	Commande à distance	Tête		Protecteur thermique	Longueur de câble (mm)	Couleur	Poids (kg)	Dimensions (mm)	
										Inclinable	Oscilante					Ø Hélice	Haute
ARTIC-405 PM GR	230	50	0,22	3.300	2,65	62	10 à 180 min.	3		•	•	•	1.500	Gris	5	400	560
ARTIC-405 PRC GR	230	50	0,22	3.300	2,65	62	1 à 8 h.	3	•	•	•	•	1.500	Gris	5	400	560

* Le débit indiqué inclut le débit induit selon norme IEC 60879.



Ventilateur de plafond rotatif, très silencieux et installation fàcile.

Caractéristiques

- La tête peut pivoter sur 360º afin d'optimiser la distribution d'air.
- Grille de protection permettent une installation à une hauteur inférieure à 2,3 m.
- Commande 3 vitesses fournie.



Commande (fournie)
3 vitesses.
Dimensions LxAxH (mm):
80x80x70.

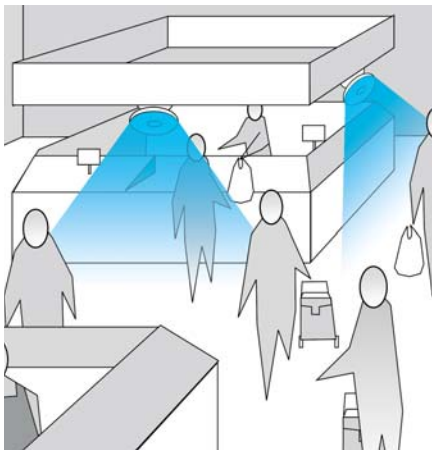

Commerces / Grands magasins

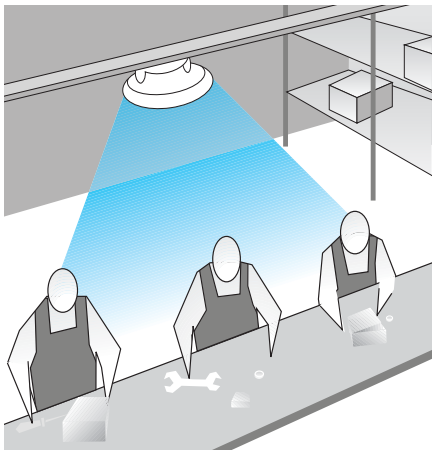

Ateliers

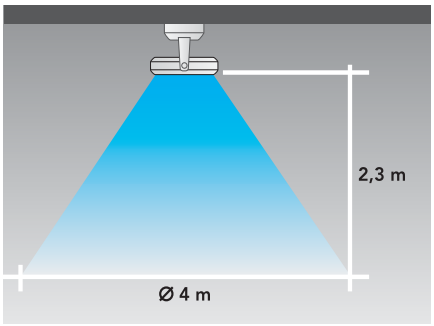

Zone d'incidence

CARACTERISTIQUES TECHNIQUES

Modèle	Tension 50Hz (V)	Puissance (W)	Intensité (A)	Débit max.* (m^3/h)	Vitesse d'air maximale (m/s)	Niveau puissance acoustique (dB(A))	Nbre de vitesses	Tête orientable	Protecteur thermique	Couleur	Poids (kg)	Dimensions (mm)	
												Ø Hélice	Haute
ARTIC-400 R	230	60	0,26	3.300	2,6	59	3	360°	•	Gris	6	400	350

* Le débit indiqué inclut le débit induit selon norme IEC 60879.



ARTIC TOWER M



ARTIC TOWER E

Le design effilé des ARTIC Tower font qu'ils s'adaptent parfaitement dans les locaux où l'espace est réduit.

Caractéristiques
- 3 vitesses de ventilation et rotation.
- Réservoir pour désodorisant d'air aromatique où placer une éponge imprégnée d'un liquide aromatique (non fournie).
- Filtre à air.

L'ARTIC TOWER E, intègre de plus, une temporisation et une commande à distance.
La temporisation présente deux fonctions:
- TIMER-ON: permet de progammer la mise en marche du ventilateur.
- TIMER-OFF: permet de progammer l'arrêt du ventilateur.

L'appareil intègre un système d'économie d'énergie, qui coupe l'appareil quand il a fonctionné 8 h consecutivement.



ARTIC TOWER-E
Commande.
Témoin lumineux.



ARTIC TOWER-M
Commande.



ARTIC TOWER-E
Poignée de transport.
Support commande à distance.



Réservoir pour désodorisant d'air aromatique.

CARACTERISTIQUES TECHNIQUES

Modèle	Tension 50Hz (V)	Puissance (W)	Débit max.* (m^3/h)	Vitesse d'air maximale (m/s)	Niveau puissance acoustique (dB(A))	Nbre de vitesses	Temporisation	Tête		Commande à distance	Protecteur thermique	Couleur	Poids (kg)	Longueur de câble (mm)	Dimensions LxAxH (mm)
								Inclinable	Oscilante						
ARTIC TOWER M	230	40	790	2,1	49	3	–	•	80°	–	•	Blanco	3	1.500	280x280x900
ARTIC TOWER E	230	40	790	2,1	49	3	1 à 8 h.	•	80°	•	•	Metalizado	3	1.500	280x280x900

* Le débit indiqué inclut le débit induit selon norme IEC 60879.



Ventilateur type Box Fan, donnant un débit d'air élevé tout en conservant un fonctionnement très silencieux.

Caractéristiques

- 3 vitesses de ventilation.
- Minuterie réglable jusqu'à 3 heures.
- La grille de diffusion est soit fixe, soit en rotation continue sur 360° afin d'optimiser la distribution de l'air.
- Grille de protection arrière.
- Poignée de transport.



Commande grille de diffusion: fixe ou tournante.
Sélecteur de vitesse.



Minuterie.



Grille de protection arrière.

CARACTERISTIQUES TECHNIQUES

Modèle	Tension 50Hz (V)	Puissance (W)	Débit* (m^3/h)	Vitesse d'air maximale (m/s)	Niveau puissance acoustique maxi. (dB(A))	Minuterie	Nº vitesses	Protection thermique	Longueur du câble (mm)	Coleur	Poids (kg)	Ø Hélice (mm)	Dimensions LxAxH (mm)
METEOR-ES N	230	35	2.184/1.550/1.250	3,4	50	10 à 180 min.	3	•	1.600	Gris	2,8	300	380x170x460

* Le débit indiqué inclut le débit induit selon norme IEC 60879.



Ventilateur type Box Fan, donnant un débit d'air élevé tout en conservant un fonctionnement très silencieux.

Caractéristiques

- 3 vitesses de ventilation.
- Minuterie réglable jusqu'à 2 heures.
- La grille de diffusion est soit fixe, soit en rotation continue sur 360° afin d'optimiser la distribution de l'air.
- Pour optimiser la diffusion d'air, il est possible d'incliner le ventilateur suivant 5 positions différentes par rapport au pied support.
- Le ventilateur, en plus de sa position au sol standard, peut être fixé au mur ou au plafond.
- Grille de protection arrière, système pour enrouler le câble et poignée de transport.



Installation en paroi au plafond.



5 inclinaisons.



Grille de protection arrière. Système de rangement câble. Poignée de transport.



Sélecteur de vitesse et minuterie.

CARACTERISTIQUES TECHNIQUES

Modèle	Tension 50Hz (V)	Puissance (W)	Débit* (m^3/h)	Vitesse d'air maximale (m/s)	Niveau puissance acoustique maxi. (dB(A))	Minuterie	Nº vitesses	Protection thermique	Longueur du câble (mm)	Coleur	Poids (kg)	Ø Hélice (mm)	Dimensions LxAxH (mm)
METEOR NT	230	55	5.195/4.394/3.905	3	52	10 à 120 min.	3	•	1.600	Gris	4,9	300	405x200x520

* Le débit indiqué inclut le débit induit selon norme IEC 60879.



VENTILATION
CHAUFFAGE

Ventilateur de confort utilisable aussi bien en été en mode ventilation qu'en hiver en mode chauffage.

Caractéristiques

- 3 positions de ventilation et 1 position chauffage.
- La grille de diffusion est soit fixe, soit en rotation continue sur 360° afin d'optimiser la distribution de l'air.
- Thermostat automatique réglable.
- Capteur de temperature PTC.
- Dispositive anti-gel.



Sélecteur vitesse et chauffage. Thermostat automatique réglable. Témoin lumineux.



Commande grille de diffusion: fixe ou tournante.



Grille de protection arrière. Système de rangement câble. Poignée de transport.

CARACTERISTIQUES TECHNIQUES

Modèle	Tension 50Hz (V)	Puissance (W)	Intensité max. absor-bée (A)	Débit* (m^3/h)	Vitesses		Thermostat automatique	Dispositif antigel	Grille diffusion		Protector térmico de seguridad	Niveau de puissance sonore (dB(A))	Couleur	Poids (kg)	Dimensions LxAxH (mm)
					Froid	Chaud			Fixe	Tournante 360°					
METEOR EC	230	50 ventilation 2200 chauffage	9,6	5.195	3	1	•	•	•	•	•	52 ventilation 25 chauffage	Gris	4,2	435x205x432

* Le débit indiqué inclut le débit induit selon norme IEC 60879.

INFRAROUGES



390 INFRARED

RADIATEURS SOUFFLANTS



391 CB-2005 N



392 TL-10N



393 TL-20N



394 TL-29

RADIATEURS RAYONNANTS



395 RADIANT-1505

CONVECTEURS



396 TLS

RADIATEURS A BAINS D'HUILE



397 SAHARA

VENTILATEUR DE CONFORT



399 METEOR EC





Chauffages infrarouges muraux.

Caractéristiques
Barres de quartz.
Interrupteur à cordelette à placer à gauche ou à droite de l'appareil (système double).
Orientables jusqu'à 20º.
Détecteur de présence de déconnexion (uniquement modèle 155).
Limiteur de fonctionnement programmable (uniquement le modèle 155).
IP24.

INSTALLATION

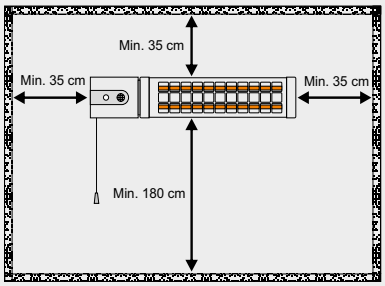



Protection contre les projections d'eau.
IP24.



Voyant de position de puissance.

ZONE D'INFLUENCE

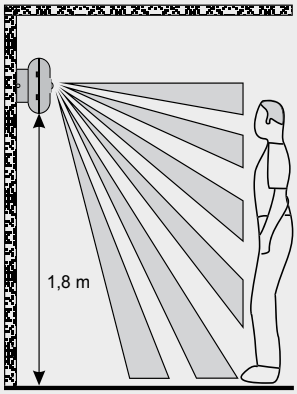

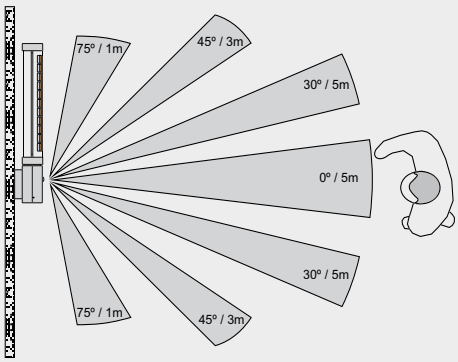



Orientable.



Système double
Permet de placer l'interrupteur à cordelette de l'un ou de l'autre côté de l'appareil.



CARACTERISTIQUES TECHNIQUES

Modèle	Tension 50Hz (V)	Puissance (W)	Intensité absorbée max. (A)	Nombre de barres	Type de barres	Poids (kg)	Dimensions LxAxH (mm)	Couleur
INFRARED-125	230	600/1200	5,2	2	Quartz	2	650x120x100	Gris claro
INFRARED-155	230	750/1500	6,5	2	Quartz	2	650x120x100	Gris claro



Radiateurs soufflants muraux.

Caractéristiques
Très silencieux.
Carcasse plastique.
Thermostat électronique.
Protection thermique de sécurité.
IP24. Classe II.
Détecteur de présence de déconnexion.
Programmation journalière ON/OFF
Ecran LCD.
Détection fenêtres ouvertes.
Porte serviettes en option.



Ecran LCD
Détecteur de présence



Kit toallero CB-2005 N
Accessoire: Barre porte-serviette pliante (non inclus)

CARACTERISTIQUES TECHNIQUES

Modèle	Tension 50 Hz (V)	Puissance (W)	Intensité absorbée max. (A)	Poids (kg)	Dimensions LxAxH (mm)	Couleur
CB-2005 N	230	1000/2000	8,7	2,2	410x300x140*	Blanc/noir

* 680x320x140 avec barre porte-serviette.



Radiateur soufflant horizontal fabriqué en plastique auto extinguible.

Caractéristiques
Protection thermique de sécurité.
Sélecteur à deux niveaux de puissance.
Grille d'aspiration sur le dessus pour éviter l'entrée de poussières et de particules venant du sol.



Sélecteur puissance



Thermostat automatique réglable



Système de rangement du câble

CARACTERISTIQUES TECHNIQUES

Modèle	Tension 50 Hz (V)	Puissance (W)	Intensité absorbée max. (A)	Couleur	Poids	Dimensions LxAxH (mm)
TL-10 N	230	1000/2000	8,7	Blanc	2,5	270x220x128



Radiateur soufflant horizontal fabriqué en plastique auto extinguible.

Caractéristiques
2 positions chauffage et 1 position de ventilation.
Thermostat automatique réglable.
Protection thermique de sécurité.
Dispositive anti-gel: l'appareil se mettra automatiquement en marche si la température ambiante descend en dessous de +5ºC.



Grille de soufflage orientable



Thermostat automatique réglable



Sélecteur puissance



Témoin lumineux

CARACTERISTIQUES TECHNIQUES

Modèle	Tension 50 Hz (V)	Puissance (W)	Intensité absorbée max. (A)	Couleur	Poids	Dimensions LxAxH (mm)
TL-20 N	230	1000/2000	8,7	Noir	2,5	306x222x120



Radiateur soufflant vertical fabriqué en plastique auto extinguible.

Caractéristiques
2 positions chauffage et 1 position de ventilation.
Thermostat automatique réglable.
Protection thermique de sécurité.
Dispositive anti-gel: l'appareil se mettra automatiquement en marche si la température ambiante descend en dessous de +5ºC.
Protection contre projections d'eau. IP21.
Classe II.



Sélecteur puissance



Thermostat automatique réglable
Dispositif anti-gel.



Système de rangement du câble

CARACTERISTIQUES TECHNIQUES

Modèle	Tension 50 Hz (V)	Puissance (W)	Intensité absorbée max. (A)	Classe II d'isolation	Protection contre projections d'eau	Support mural	Couleur	Poids	Dimensions LxAxH (mm)
TL-29	230	1000/2000	8,7	•	IP21		Gris / Gris métallisé	1,5	230x125x270

RADIANT-1505



Panneau radiant mobile ou pour montage mural, ayant un rendement élevé permettant de transmettre jusqu'à 96% de chaleur générée à l'air ambient.

Características

Panneau en mica.
2 niveaux de puissance.
Interrupteur marche/arrêt.
Ecran digital LCD.
Thermostat électronique.
Mode manuel ou programmable.
Programmation hebdomadaire (7 jours).
Détection fenêtres ouvertes.
Blocage pour lieux publics.
Carcasse métallique.
Classe II / IP21.

ErP OK



Ecran LCD



Fixation murale

CARACTERISTIQUES TECHNIQUES

Modèle	Tension 50 Hz (V)	Puissance (W)	Intensité absorbée max. (A)	Pied support	Support mural	Couleur	Poids (kg)	Dimensions LxAxH (mm)	Dimensions avec pied LxAxH (mm)
RADIANT-1505	230	750/1500	6,6	•	•	Blanc	4,5	765x505x60	765x540x230



Gamme de convecteurs incorporant un modèle statique (TLS-501) et un modèle dynamique (TLS-530).

Caractéristiques
3 positions de chauffage.
Thermostat automatique réglable.
Protection thermique de sécurité.
Dispositive anti-gel: l'appareil se mettra automatiquement en marche si la température ambiante descend en dessous de +5ºC.

Le modèle TLS-503 est équipé d'un ventilateur permettant de forcer la sortie d'air chaud par la grille située sur la face avant.



Thermostat automatique réglable et sélecteur puissance



Témoin lumineux



TLS-503T
Ventilateur incorporé

Dimensions (mm)

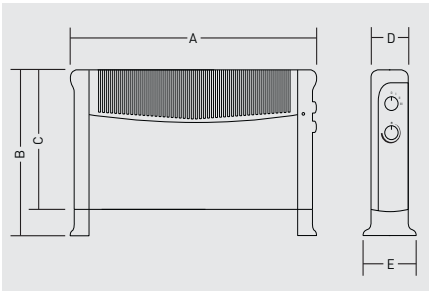

Modèle	A	B	C	D	E
TLS-501	785	440	380	100	175
TLS-503 T	785	440	380	100	175

CARACTERISTIQUES TECHNIQUES

Modèle	Tension 50/60 Hz (V)	Puissance (W)	Intensité absorbée max. (A)	Turbo	Couleur	Poids (kg)	Dimensions LxAxH (mm)
TLS-501	230	800/1200/2000	8,7		Blanc / Noir	5,6	785x175x440
TLS-503 T	230	800/1200/2000	8,7	•	Blanc / Noir	5,6	785x175x440



Conservation de la chaleur accumulée optimisée par la grande inertie thermique de l'huile. De part leurs faibles dimensions, ils sont adaptés aux espaces réduits.

Caractéristiques
1 position de chauffage.
Témoin lumineux.
Double système de sécurité, avec interrupteur anti-basculement et protection thermique en cas de surchauffe.
Ne consomment pas d'oxygène ni n'assèchent l'air ambiant.



Poignée de transport.



Sélecteur puissance et thermostat automatique réglable.
Témoin lumineux.

CARACTERISTIQUES TECHNIQUES

Modèle	Tension 50/60 Hz (V)	Puissance max. (W)	Intensité absorbée max. (A)	Nombre d'éléments	Surface d'influence* (m^2)	Couleur	Poids (kg)	Dimensions LxAxH (mm)
SAHARA-603	230	600	2,6	7	4	Gris	4,4	330x170x355
SAHARA-903	230	900	4	9	5	Gris	5,9	400x170x355

* Informations données à titre indicatif pour une hauteur de plafond jusqu'à 3 m.



Conservation de la chaleur accumulée optimisée par la grande inertie thermique de l'huile.

Caractéristiques
3 positions de chauffage.
Témoin lumineux.
Thermostat automatique réglable.
Protection thermique de sécurité.
Dispositive anti-gel: l'appareil se mettra automatiquement en marche si la température ambiante descend en dessous de +5ºC.
Ne consomment pas d'oxygène ni n'assèchent l'air ambiant.



Système de rangement du câble



Roulettes de transport



Poignée de transport



Sélecteur puissance et thermostat automatique réglable.
Témoin lumineux

CARACTERISTIQUES TECHNIQUES

Modèle	Tension 50/60 Hz (V)	Puissance (W)	Intensité absorbée max. (A)	Nombre d'éléments	Surface d'influence* (m^2)	Couleur	Poids (kg)	Dimensions LxAxH (mm)
SAHARA-1503	230	1500/900/600	6,6	7	10	Gris	11	350x250x635
SAHARA-2003	230	2000/1200/800	8,7	9	12	Gris	12,5	445x250x635
SAHARA-2503	230	2500/1500/1000	10,9	11	14	Gris	16,5	520x250x635

* Informations données à titre indicatif pour une hauteur de plafond jusqu'à 3 m.



VENTILATION
CHAUFFAGE

Ventilateur de confort utilisable aussi bien en été en mode ventilation qu'en hiver en mode chauffage.

Caractéristiques

- 3 positions de ventilation et 1 position chauffage.
- La grille de diffusion est soit fixe, soit en rotation continue sur 360° afin d'optimiser la distribution de l'air.
- Thermostat automatique réglable.
- Capteur de temperature PTC.
- Dispositive anti-gel.



Sélecteur vitesse et chauffage. Thermostat automatique réglable. Témoin lumineux.



Commande grille de diffusion: fixe ou tournante.



Grille de protection arrière. Système de rangement câble. Poignée de transport.

CARACTERISTIQUES TECHNIQUES

Modèle	Tension 50Hz (V)	Puissance (W)	Intensité max. absorbée (A)	Débit* (m^3/h)	Vitesses		Thermostat automatique	Dispositif antigel	Grille diffusion		Protector térmico de seguridad	Niveau de puissance sonore (dB(A))	Couleur	Poids (kg)	Dimensions LxAxH (mm)
					Froid	Chaud			Fixe	Tournante 360°					
METEOR EC	230	50 ventilation 2200 chauffage	9,6	5.195	3	1	•	•	•	•	•	52 ventilation 25 chauffage	Gris	4,2	435x205x432

* Le débit indiqué inclut le débit induit selon norme IEC 60879.

ACCESSOIRES



403 Accessoires de montage



473 Accessoires eléctriques

NOUVEAU

480 Sonde AIRSENS



SOUPAPES, BOUCHES, GRILLES D'EXTRACTION ET ACCESSOIRES



404 Entrées d'air hygroréglables



407 Bouches hygroréglables



424 Entrées d'air autoréglables



428 Bouches autoréglables



431 Bouches d'extraction et/ou d'insufflation



437 Régulateurs de débit



439 Grilles & diffuseurs



445 Volets de surpression

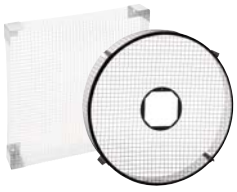

447 Grilles de protection

APPLICATION

- L'air doit circuler depuis les pièces sèches vers les pièces humides; pour cela les salons, salles à manger et chambres doivent disposer d'ouvertures pour l'amenée extérieure.
- Les entrées d'air doivent être placées à au moins 1,80 m du sol.

VARIANTE DE MONTAGE

SUR CAISSON DE VOLET ROULANT

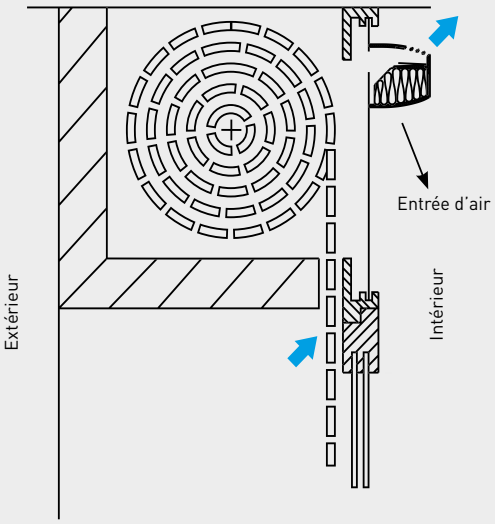

SUR MENUISERIE

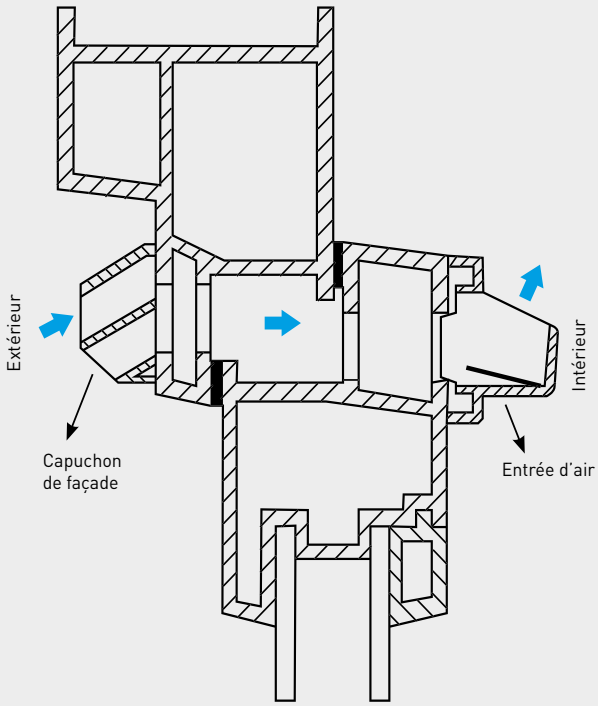

COTES DE RÉSERVATION ET FIXATION

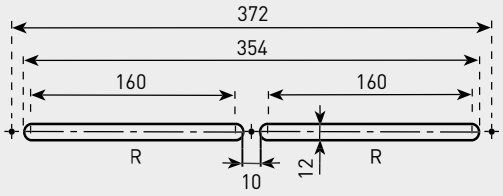

R: Mortaise
Points de fixation

Réaliser 2 mortaises (R) de 160x12 mm avec une distance entre elles de 10 mm.
L'entrée d'air doit être fixée avec les 3 points de fixation indiqués.

Modèles EC-N 22 et 30

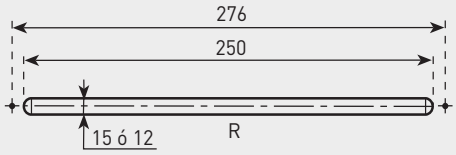

Réaliser 1 mortaise (R) de 250x15 ou 12mm
L'entrée d'air doit être fixée avec les 2 points de fixation indiqués.

EC-HY



Entrées d'air hygroréglables pour la rénovation de l'air dans les pièces principales des logements collectifs et individuels. Elles assurent un débit variable entre 6 et 45 m³/h en fonction du degré d'humidité de la pièce, pour une différence de pression de 20 Pa. Elles peuvent être installées sur la menuiserie ou sur le mur avec un manchon traversant le mur.

LxAxH (mm): 400 x 23 x 12



LxAxH (mm): 400 x 40 x 30

Modèle	RAL	Débit (m³/h)	Dn,e,w (ctr)
EC-HY 6/45 BLANCO	9016	6 / 45	33

Autres couleurs disponibles sur commande (RAL):

8019 1011 8003 8024 7035 7011 9011 8004

ECA-HY



Entrées d'air hygroréglables acoustiques pour la rénovation de l'air dans les pièces principales des logements collectifs et individuels. Elles assurent un débit variable entre 6 et 45 m³/h en fonction du degré d'humidité de la pièce, pour une différence de pression de 20 Pa. Elles peuvent être installées sur la menuiserie ou sur le mur avec un manchon traversant le mur.

LxAxH (mm): 400 x 23 x 12



LxAxH (mm): 420 x 45 x 40

Modèle	RAL	Débit (m³/h)	Dn,e,w (ctr)
ECA-HY 6/45 BLANCO	9016	6 / 45	37

Autres couleurs disponibles sur commande (RAL):

8019 1011 8003 8024 7035 7011 9011 8004

ECA-HY RA



Entrées d'air hygroréglables avec rallonge acoustique pour la rénovation de l'air dans les pièces principales des logements collectifs et individuels. La rallonge acoustique RA permet une meilleure atténuation du bruit extérieur. Elles assurent un débit variable entre 6 et 45 m³/h en fonction du degré d'humidité de la pièce, pour une différence de pression de 20 Pa. Elles peuvent être installées sur la menuiserie ou sur le mur avec un manchon traversant le mur.

LxAxH (mm): 400 x 23 x 12



LxAxH (mm): 420 x 45 x 64

Modèle	RAL	Débit (m³/h)	Dn,e,w (ctr)
ECA-HY 6/45 RA BLANCO	9016	6 / 45	39

Autres couleurs disponibles sur commande (RAL):

8019 1011 8003 8024 7035 7011 9011 8004

SILEM KIT HY



Entrées d'air hygroréglables acoustiques pour la rénovation de l'air dans les pièces principales des logements collectifs et individuels. Elles assurent un débit variable entre 6 et 45 m³/h en fonction du degré d'humidité de la pièce, pour une différence de pression de 20 Pa. Elles se montent en traversée de mur avec une grille extérieure et une entrée d'air acoustique intérieure emboîtée dans un manchon tôle de diamètre 125 mm et 300 mm de longueur.

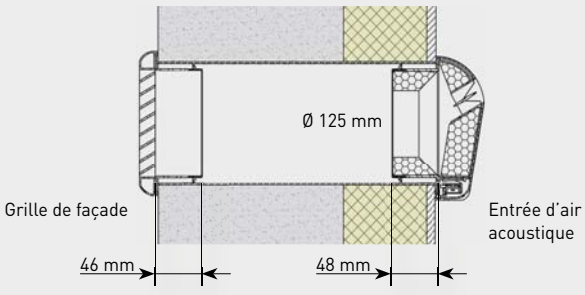

Modèle	Ø (mm)	RAL	Débit (m³/h)	Dn,e,w (ctr)
SILEM KIT HY 125	125	9016	6 / 45	39



ALIZÉ VISION - ALIZÉ HYGRO VISION



ALIZÉ TEMPO - ALIZÉ HYGRO TEMPO

ALIZÉ HYGRO HABITAT

Application
- Habitat collectif:
  - ALIZE HYGRO TEMPO: cuisine
  - ALIZE VISION/TEMPO: wc
  - ALIZE-HYGRO / HYGRO VISION / HYGRO TEMPO: salle de bains, salle de bains avec wc
- Installation en position murale ou en plafond.
- Neuf ou rénovation.
- Plage d'utilisation: entre 80 et 160 Pa.

Description
- Cf. tableau de configuration des systèmes de VMC.
- Matériau: polystyrène choc blanc (RAL 9016).
- Régulateur de débit incorporé.
- Grille amovible permettant l'accès aux piles.
- Utilisation du transformateur TRAFO 230/24VAC ou 12+12VAC possible avec toutes les bouches hygroréglables électriques ALIZÉ 12V. Raccordement jusqu'à 4 bouches possibles.

Gamme
- ALIZÉ VISION: WC
  - Raccordement Ø125 (existe également en Ø100).
  - 3 types de commande: à piles (2x1,5V), électrique 230 V mono (classe II), et électrique 12 VAC (classe II).
  - 1 débit: 5/30 m^3/h.
  - Débit maximum commandé par détection de présence.
  - Temporisation 30 min.
  - Témoin sonore d'usure des piles (pour la version à piles 2x1,5V).
- ALIZÉ TEMPO: WC
  - Raccordement Ø125 (existe également en Ø100).
  - 2 types de commande: à cordon ou électrique 230V.
  - 1 débit: 5/30 m^3/h.
  - Débit maximum obtenu manuellement (cordon) ou commandé par bouton poussoir à ouverture (230V).
  - Temporisation 30 min.
- ALIZÉ HYGRO: salles de bains
  - Raccordement Ø125 (existe également en Ø100).
  - 4 débits: 5/40, 10/40, 10/45, 15/45 m^3/h.
- ALIZÉ HYGRO VISION: salles de bains avec WC
  - Raccordement Ø125 (existe également en Ø100).
  - 3 type de commande: à piles (2x1,5V), électrique 230 V mono (classe II), et électrique 12 VAC (classe II).
  - 5 débits: 5/40/30, 10/40/40, 10/45/45, 15/45/40, 15/45/45 m^3/h.
  - Débit maxi obtenu par détection de présence.
  - Temporisation 30 min.
  - Témoin sonore d'usure des piles (pour la version à piles 2x1,5V).
- ALIZÉ HYGRO TEMPO: salles de bains avec WC
  - Raccordement Ø125 (existe également en Ø100).
  - 1 type de commande: à cordon.
  - 5 débits: 5/40/30, 10/40/40, 10/45/45, 15/45/40, 15/45/45 m^3/h.
  - Débit maximum obtenu manuellement (cordon).
  - Temporisation 30 minutes.
- ALIZÉ HYGRO TEMPO: cuisines
  - Raccordement Ø125 (existe également en Ø100).
  - 4 types de commande: cordon, à piles (2x1,5V), électrique 230 V mono (classe II) et électrique 12 VAC (classe II).
  - 6 débits: 10/40/75, 10/40/90, 10/45/105, 10/45/120, 10/45/135, 15/45/135 m^3/h.
  - Temporisation 30 min.
  - Témoin sonore d'usure des piles (pour la version à piles 2x1,5V).
  - Débit maxi obtenu manuellement (cordon), commandé par un bouton poussoir à fermeture (version piles) ou à ouverture (électrique 230V ou 12V).

Mise en oeuvre
- Mural: par simple emboîtement dans le conduit ou sur une manchette Ø125 mm.
- Plafond: par simple emboîtement sur un manchon placo 3 griffes Ø125 mm.
- Pour les bouches à cordon, utilisez les renvois d'angle (montage plafond).
- ALIZÉ Vision et Hygro:
  - Mural: la lentille de détection doit se situer en partie basse de la bouche.
  - Plafond: elle doit être orientée vers le centre de la pièce.

PRODUITS

Bouches Cuisines

Désignation
ALIZÉ HYGRO TEMPO à cordon 10/40/75 HCC01
ALIZÉ HYGRO TEMPO à cordon 10/40/90 HCC02
ALIZÉ HYGRO TEMPO à cordon 10/45/105 HCC03
ALIZÉ HYGRO TEMPO à cordon 10/45/120 HCC04
ALIZÉ HYGRO TEMPO à cordon 10/45/135 HCC05
ALIZÉ HYGRO TEMPO à cordon 15/45/135 HCC06
ALIZÉ HYGRO TEMPO à piles (3 V) 10/40/75 HCP01
ALIZÉ HYGRO TEMPO à piles (3 V) 10/40/90 HCP02
ALIZÉ HYGRO TEMPO à piles (3 V) 10/45/105 HCP03
ALIZÉ HYGRO TEMPO à piles (3 V) 10/45/120 HCP04
ALIZÉ HYGRO TEMPO à piles (3 V) 10/45/135 HCP05
ALIZÉ HYGRO TEMPO à piles (3 V) 15/45/135 HCP06
ALIZÉ HYGRO TEMPO 12 V 10/40/75 HCBT01
ALIZÉ HYGRO TEMPO 12 V 10/40/90 HCBT02
ALIZÉ HYGRO TEMPO 12 V 10/45/105 HCBT03
ALIZÉ HYGRO TEMPO 12 V 10/45/120 HCBT04
ALIZÉ HYGRO TEMPO 12 V 10/45/135 HCBT05
ALIZÉ HYGRO TEMPO 12 V 15/45/135 HCBT06
ALIZÉ HYGRO TEMPO élec (230 V) 10/40/75 HCE01
ALIZÉ HYGRO TEMPO élec (230 V) 10/40/90 HCE02
ALIZÉ HYGRO TEMPO élec (230 V) 10/45/105 HCE03
ALIZÉ HYGRO TEMPO élec (230 V) 10/45/120 HCE04
ALIZÉ HYGRO TEMPO élec (230 V) 10/45/135 HCE05
ALIZÉ HYGRO TEMPO élec (230 V) 15/45/135 HCE06

Accessoires

Désignation
Mousse acoustique ALIZÉ HYGRO + pièce maintien
Anneau acoustique ALIZÉ HYGRO
Renvoi d'angle pour bouches à cordon en plafond
Sachet de 4 piles 1,5 Volts LR6
Bouton pourssoir à ouverture/fermeture cde élec (230 V ou piles)
Télecommande pour bouches 12 V et 230 V
Manchette plastique Ø 125, L. 50 mm
Manchette plastique Ø 125, L. 65 mm à joint
Manchon placo 3 griffes Ø 125, L. 100 mm
Manchon placo 3 griffes Ø 125/80, L. 100 mm
Manchon plastique traversée de dalle Ø 125, L. 275 mm
Manchon plastique traversée dalle Ø 125/80, L. 275 mm

Bouches Sanitaires

Désignation
ALIZÉ HYGRO 5/40 HB01
ALIZÉ HYGRO 10/40 HB02
ALIZÉ HYGRO 10/45 HB03
ALIZÉ HYGRO 15/45 HB04
ALIZÉ HYGRO TEMPO à cordon 5/40/30 HTC01
ALIZÉ HYGRO TEMPO à cordon 10/40/40 HTC02
ALIZÉ HYGRO TEMPO à cordon 10/45/45 HTC03
ALIZÉ HYGRO TEMPO à cordon 15/45/40 HTC04
ALIZÉ HYGRO TEMPO à cordon 15/45/45 HTC05
ALIZÉ HYGRO VISION à piles (3V) 5/40/30 HVP01
ALIZÉ HYGRO VISION à piles (3V) 10/40/40 HVP02
ALIZÉ HYGRO VISION à piles (3V) 10/45/45 HVP03
ALIZÉ HYGRO VISION à piles (3V) 15/45/40 HVP04
ALIZÉ HYGRO VISION à piles (3V) 15/45/45 HVP05
ALIZÉ HYGRO VISION 12 V 5/40/30 HVBT01
ALIZÉ HYGRO VISION 12 V 10/40/40 HVBT02
ALIZÉ HYGRO VISION 12 V 10/45/45 HVBT03
ALIZÉ HYGRO VISION 12 V 15/45/40 HVBT04
ALIZÉ HYGRO VISION 12 V 15/45/45 HVBT05
ALIZÉ HYGRO VISION élec (230 V) 5/40/30 HVE01
ALIZÉ HYGRO VISION élec (230 V) 10/40/40 HVE02
ALIZÉ HYGRO VISION élec (230 V) 10/45/45 HVE03
ALIZÉ HYGRO VISION élec (230 V) 15/45/40 HVE04
ALIZÉ HYGRO VISION élec (230 V) 15/45/45 HVE05
ALIZÉ TEMPO à cordon 5/30 TWC
ALIZÉ TEMPO élec (230 V) 5/30 TWE
ALIZÉ VISION à piles (3 V) 5/30 TWVP
ALIZÉ VISION 12 V 5/30 TWBT
ALIZÉ VISION élec 230 V 5/30 TWVE

ALIZÉ HYGRO / TEMPO

Les bouches d'extraction hygroréglables ou temporisées ALIZÉ HYGRO, TEMPO ou VISION rentrent dans le cadre des Avis Techniques des systèmes de ventilation hygroréglable ALIZÉ 2018 pour logements collectifs et pour maisons individuelles. Ces systèmes permettent d'assurer une modulation des débits d'air extraits en fonction de l'humidité relative des pièces de service ainsi que la gestion temporelle des débits complémentaires d'extraction.

PRÉSENTATION

ALIZÉ HYGRO
HCE, HCBT ou HCP



Les bouches cuisine assurent un débit modulé suivant l'humidité relative ambiante de la pièce et un débit complémentaire temporisé (30 minutes) dont l'ouverture est commandée par l'usager.
Cette bouche se décline en 4 modèles pour chaque débit.
Modèle avec ouverture du débit complémentaire commandée:
- mécaniquement par cordon: ALIZÉ HYGRO (HCC)
- électriquement par bouton poussoir (ou télécommande sur bouche 12 V et 230 V:
  - 3V: ALIZÉ HYGRO à piles (HCP)
  - 12 V (AC/DC): ALIZÉ HYGRO 12V (HCBT)
  - 230 V: ALIZÉ HYGRO élec (HCE)

ALIZÉ HYGRO
HB



ALIZÉ HYGRO
VISION HVP, HVBT ou HTE



Les bouches salle de bains assurent selon la configuration:
Un débit modulé suivant l'humidité relative ambiante de la pièce:
- bouche ALIZÉ HYGRO (HB)

Dans le cas des SdB et WC communs, un débit modulé suivant l'humidité relative ambiante de la pièce et un débit complémentaire temporisé (30 minutes) dont l'ouverture est commandée:
- mécaniquement par cordon: ALIZÉ HYGRO TEMPO (HTC)
- électriquement par détection de présence
  - 3 V (piles): ALIZÉ HYGRO VISION à piles (HVP)
  - 12 V (AC/DC): ALIZÉ HYGRO VISION 12V (HVBT)
  - 230 V: ALIZÉ HYGRO VISION élec (HVE)

ALIZÉ VISION
TWVP, TWVBT ou TWVE



ALIZÉ TEMPO
TWE



Les bouches WC assurent un débit permanent de 5 m³/h et un débit complémentaire de 30 m³/h temporisé (30 minutes) commandé par l'usager.
Cette bouche se décline en 5 modèles.
Modèle avec ouverture du débit complémentaire commandée:
- mécaniquement par cordon: ALIZÉ TEMPO (TWC)
- électriquement par bouton poussoir:
  - 230 V: TEMPO élec (TWE)
- électriquement par détection de présence
  - 3 V (piles): ALIZÉ VISION à piles (TWVP)
  - 12 V (AC/DC): ALIZÉ VISION 12V (TWVBT)
  - 230 V: ALIZÉ VISION élec (TWVE)

ALIZÉ
RENOVATION



En prenant certaines précautions (section et étanchéité des conduits), il est possible d'utiliser les conduits de ventilation naturelle existants pour la VMC.
L'installation des bouches ALIZÉ sur des réservations rectangulaires en remplacement des grilles de ventilation naturelle existantes nécessite des produits spécifiques:
- Platines ALIZÉ RÉNOVATION avec étriers;
- Platine ALIZÉ RÉNOVATION 250 x 250 à visser;

Ces platines sont réalisées en polystyrène blanc, avec étriers de fixation de largeur 75 mm.

COMPOSITION

Les bouches ont un diamètre extérieur de 180 mm et une épaisseur de 50 mm.

BOUCHES CUISINE



ALIZÉ HYGRO TEMPO
à cordon



ALIZÉ HYGRO TEMPO 12 V
Alimentation 12 V (AC/AC)



ALIZÉ HYGRO TEMPO à piles
Alimentation 2 piles 1,5 V
type LR6



ALIZÉ HYGRO TEMPO élec
Alimentation 230 V

BOUCHES SALLE DE BAINS



ALIZÉ HYGRO TEMPO
à cordon



ALIZÉ HYGRO VISION 12 V
Alimentation 12 V (AC/AC)



ALIZÉ HYGRO VISION
Alimentation 2 piles 1,5 V
type LR6



ALIZÉ HYGRO VISION 230 V
Alimentation 230 V



ALIZÉ HYGRO

BOUCHES WC



ALIZÉ TEMPO
à cordon



ALIZÉ VISION 12 V
Alimentation 12 V (AC/AC)



ALIZÉ VISION
Alimentation 2 piles 1,5 V
type LR6



ALIZÉ TEMPO élec
Alimentation 230 V

1. Grille amovible
2. Ensemble capot + platine support avec manchette et joint à lèvre
3. Organe de commande hygroréglable
4. Canal de passage d'air avec 1 ou 2 volets
5. Bornier d'alimentation 12 V
6. Bornier de l'interrupteur
7. Boîtier de connexion des piles
8. Boîtier de connexion électrique 230 V

MISE EN OE UVRE

Montage mural

En position murale, les bouches sont montées par simple emboîtement sur un conduit Ø 125 mm souple ou rigide ou sur une manchette Ø 125 mm à sceller. Le joint à lèvre assure le maintien et l'étanchéité.

Montage plafond

En plafond, la mise en oeuvre peut être réalisée en utilisant un manchon placo 3 griffes ou un manchon de traversée de dalle Ø 125 mm pour les bouches cuisines et Ø 125/80 pour les bouches sanitaires.

Le montage en plafond nécessite d'utiliser une pièce de renvoi d'angle permettant le guidage du cordon des bouches concernées.

Manchon placo 3 griffes Ø 125



Manchon placo 3 griffes Ø 125/80

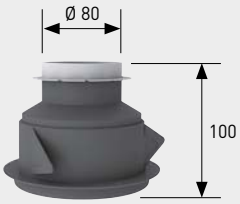

Pièce de renvoi d'angle

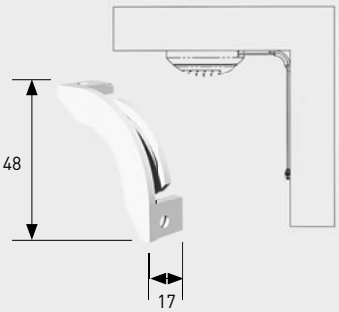

Manchons traversée de dalle Ø 125 lg. 275 mm, Ø 125/80 lg. 300 mm

ALIZÉ HYGRO, HYGRO TEMPO et TEMPO

Principe: le débit complémentaire des bouches HYGRO TEMPO et TEMPO (en cuisine, SdB/WC et WC) est commandé par un cordon.

Il est conseillé de fixer par vis la bouche sur le mur en utilisant les trous dans la platine support prévus à cet effet (le démontage de la bouche n'étant pas nécessaire pour les opérations courantes d'entretien).

ALIZÉ HYGRO TEMPO, TEMPO, HYGRO VISION et VISION élec 230V

Principe: la bouche est alimentée par un câble 2 fils (2 x 1,5 mm²) à encastrer débouchant à l'arrière de la platine support (schéma ci-contre).
Le débit complémentaire des bouches HYGRO et TEMPO est commandé soit par une télécommande infrarouge (bouches cuisine), soit par un bouton poussoir à ouverture. Dans ce dernier cas, le bouton est branché sur le circuit d'alimentation de la bouche.
Une impulsion sur le bouton poussoir crée une coupure d'alimentation qui enclenche l'ouverture de la bouche au débit maximum d'extraction.
A la première mise sous tension, la bouche passe au débit maximum d'extraction temporisé, sauf pour les modèles à détection de présence VISION et HYGRO VISION qui font 2 cycles espacés d'environ 40 secondes.
Sur ces dernières, la détection se fait après environ 40 secondes.
L'alimentation 230 V~ de la bouche doit comporter un dispositif de protection adapté et repéré au tableau électrique afin de pouvoir procéder aux interventions sur la bouche. Appareil électrique de classe II.
Avant toute intervention sur la bouche, il est impératif de couper l'alimentation au tableau électrique (la minuterie étant en permanence sous tension).
Après avoir retiré la grille ❶, retirer le capot vissé du boîtier de connexion ❽. Les fils sont passés par le passage de câble aménagé sur l'arrière de la platine support et raccordés sur le bornier de connexion.
La platine support de la bouche doit être impérativement vissée sur le mur.

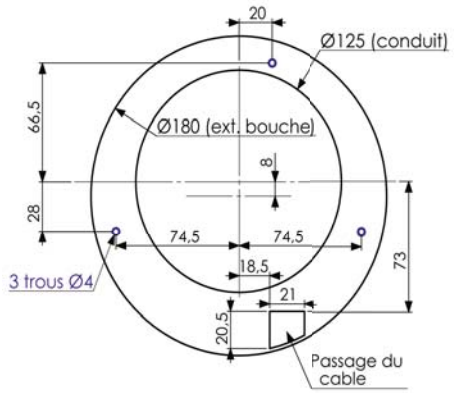

ALIZÉ HYGRO TEMPO et TEMPO élec 230V

Câblage

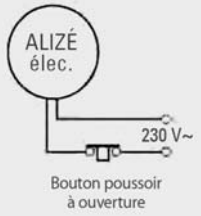

La bouche est alimentée en 230 V~.
Le débit maxi temporisé est commandé soit par un bouton poussoir à ouverture soit par télécommande.

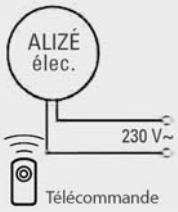

L'alimentation est faite par l'intermédiaire du va et vient qui alimente l'éclairage. La bouche passe au débit maxi après l'extinction de l'éclairage. Pour installation en WC uniquement.

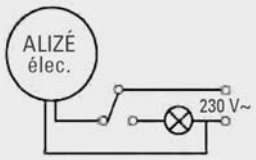

ALIZÉ HIGRO TEMPO, VISION et HIGRO VISION à piles

La bouche est alimentée par 2 piles 1,5 V type LR6.
Insérer les 2 piles dans le boîtier de connexion des piles ❼ en respectant les polarités indiquées après avoir retiré la grille ❶.
Les bouches HYGRO TEMPO sont raccordées au bouton poussoir à fermeture par un câble 2 fils à encastrer débouchant à l'arrière de la platine support (voir schéma platine page ci-contre). Connexion des fils sur le bornier ❻. Une impulsion sur le bouton poussoir crée un contact qui enclenche l'ouverture de la bouche au débit maximum d'extraction.
Les bouches à détection de présence VISION et HYGRO VISION ne nécessitent aucun câblage.
A la première mise sous tension, la bouche doit faire un cycle ouverture/fermeture, sauf pour les bouches à détection de présence VISION et HYGRO VISION qui font 2 cycles espacés d'environ 40 secondes. Sur ces dernières, la détection se fait après environ 40 secondes.
Les piles doivent être changées lorsque la bouche emet une série de 5 bips à l'ouverture du volet: Retirer la grille ❶ pour avoir accés au boîtier piles.

Il est conseillé de fixer par vis la platine support de la bouche sur le mur en utilisant les trous prévus à cet effet (le démontage de la bouche n'étant pas nécessaire pour les opérations courantes d'entretien).
Préconisations bouches à détection de présence (HYGRO VISION et VISION): En montage mural, la lentille doit se situer en partie basse de la bouche. En montage plafond, la lentille de détection doit être orientée vers le centre de la pièce.

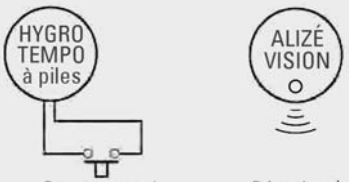

ALIZÉ HYGRO TEMPO, VISION et HYGRO VISION 12V

Principe: la bouche est alimentée par un câble 2 fils (2 x 1,5 mm²) à encastrer débouchant à l'arrière de la platine support (voir schéma page ci-contre). Prévoir un transformateur 12 V(AC/DC), 1 A, au tableau électrique.
Le débit complémentaire des bouches HYGRO et TEMPO est commandé soit par une télécommande infrarouge (bouches cuisine) soit par un bouton poussoir à ouverture. Dans ce dernier cas, le bouton est branché sur le circuit d'alimentation de la bouche.
Après avoir retiré la grille ❶, les fils sont passés par le passage de câble et raccordés sur le bornier d'alimentation ❺.
Une impulsion sur le bouton poussoir crée une coupure d'alimentation qui enclenche l'ouverture de la bouche au débit maximum d'extraction.
A la première mise sous tension, la bouche passe au débit maximum d'extraction temporisé, sauf pour les modèles à détection de présence VISION et HYGRO VISION qui font 2 cycles espacés d'environ 40 secondes. Sur ces dernières, la détection se fait après environ 40 secondes.

Il est conseillé de fixer par vis la bouche sur le mur en utilisant les trous dans la platine support prévus à cet effet (le démontage de la bouche n'étant pas nécessaire pour les opérations courantes d'entretien).
Préconisations bouches à détection de présence (HYGRO VISION et VISION): En montage mural, la lentille doit se situer en partie basse de la bouche. En montage plafond, la lentille de détection doit être orientée vers le centre de la pièce.



ALIZÉ RENOVATION

La platine rénovation s'installe une fois les travaux de peinture terminés sur des réservations rectangulaires de dimensions 80 x 170 à 110 x 245 mm. Pour des réservations de dimensions supérieures, il est nécessaire de prévoir des étriers de fixation plus grands (à préciser à la commande).
Plaquer la platine contre le mur en faisant pénétrer les griffes de fixation à l'intérieur de la réservation. Bloquer les vis avec modération.
L'étanchéité est assurée par un joint mousse collé sur la platine.

Composition:
❶ Bouche ALIZE HYGRO rénovation
❷ Platine rénovation avec joint mousse
❸ Etriers de fixation

Pour des dimensions de réservation supérieures à 110 mm de large, il est nécessaire de prévoir des étriers de fixation plus grands (à préciser à la commande).

La bouche ALIZE HYGRO ou TEMPO rénovation peut se monter sur une manchette Ø 99, 102, 110, 116, 120 et 125 mm.

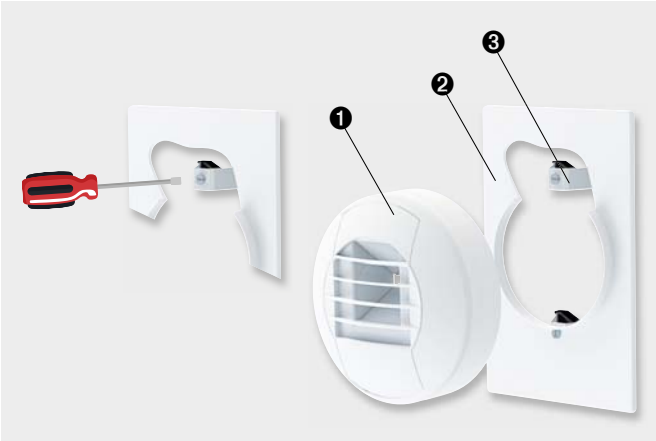

ACCESSOIRES



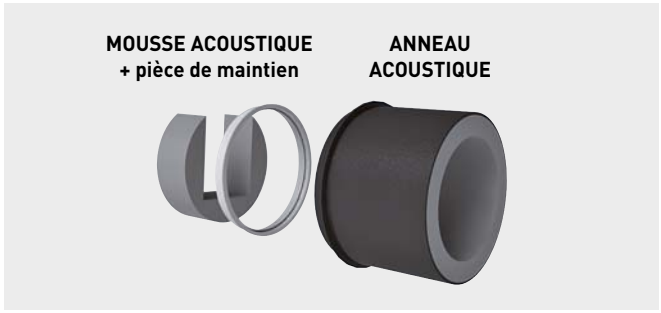

Bouton poussoir à ouverture/fermeture
Bouton poussoir pour la commande du débit complémentaire des bouches ALIZÉ HYGRO TEMPO ou ALIZÉ TEMPO, raccordement sur les bouches électriques 3 V (à piles), 12 V ou 230 V.

Télécommande
Télécommande infrarouge pour la commande du débit complémentaire des bouches cuisine ALIZÉ HYGRO TEMPO Elec 230 V (modèle HCE) ou 12 V (modèle HCBT).

Sachet de 4 piles
Piles 1,5 V type LR6.

Les éléments suivants permettent d'améliorer l'isolement acoustique Dn,e,w et donc de répondre à l'ensemble des exigences acoustiques.

Mousse acoustique ALIZÉ HYGRO + pièce de maintien
Pour bouches sanitaires. Mousse de mélamine qui s'emboîte derrière la bouche sanitaire avec la pièce de maintien plastique.

Anneau acoustique ALIZÉ HYGRO
Pour bouches cuisines. Fourreau plastique avec joint et mousse acoustique. Il s'emboîte dans le conduit, juste derrière la bouche cuisine.

ENTRETIEN

Les bouches ALIZÉ HYGRO, ALIZÉ HYGRO TEMPO, ALIZÉ HYGRO VISION, ALIZÉ TEMPO ou ALIZÉ VISION nécessitent un entretien régulier (au moins 2 fois par an) afin de conserver leur efficacité. Avant toute intervention sur la bouche électrique 230 V ou 12 V, il est impératif de couper l'alimentation au tableau électrique.

La bouche ne doit pas être retirée du conduit pour procéder à l'entretien.
Sur la bouche 230 V, le boîtier de connexion ❺ ne peut être démonté que par un professionnel.

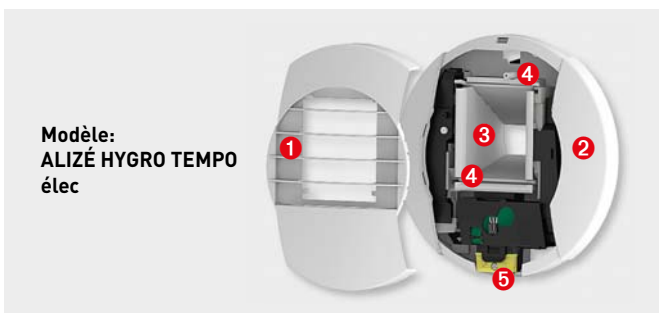

Proceédure d'entretien
- Déboîter la grille ❶ de la bouche ❷ et retirer le canal ❸ sans déboîter le ou les volets.
- Nettoyer la grille ❶ et le canal ❸ à l'eau savonneuse et rincer.
- Remonter le canal ❸ en prenant soin de bien positionner les axes des volets ❹ dans les fourchettes des actionneurs (un seul volet pour les bouches WC et SdB).
- Remonter la grille sur la bouche.

COURBES CARACTERISTIQUES

Hygroaérauliques (sous 80 Pa)

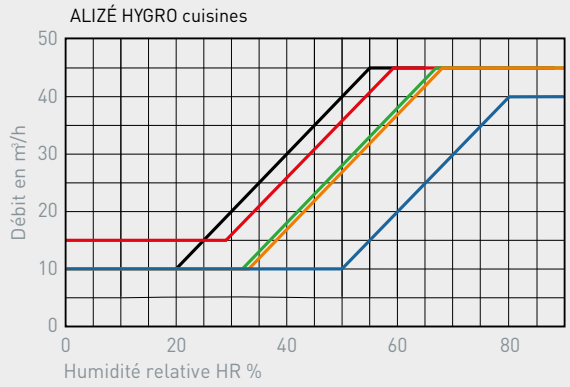

10/45/135 15/45/135 10/45/105
10/45/120 10/40/90 10/40/75

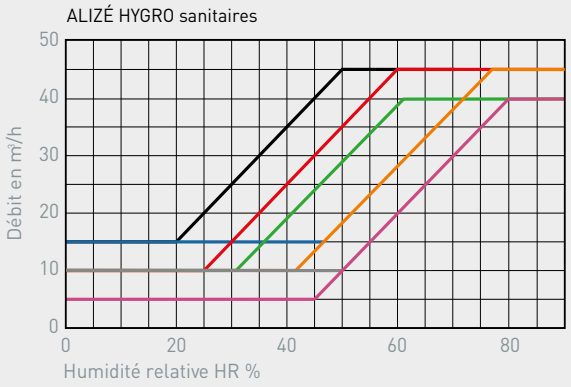

15/45/40 15/45 10/45 10/40/40 10/45/45
15/45/45 5/40/30 5/40 10/40

Aérauliques

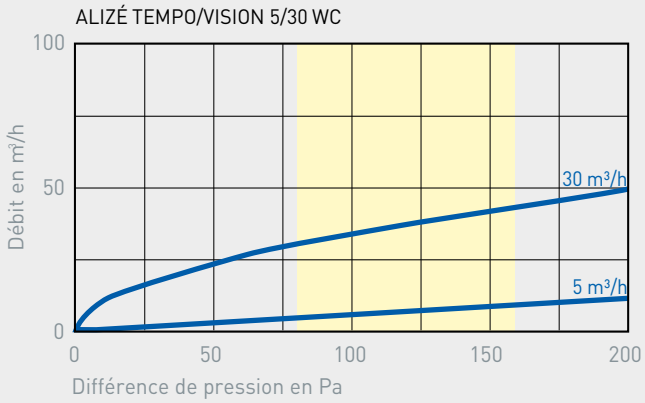

CARACTERISTIQUES ACOUSTIQUES

ALIZÉ	Lw en dB (A)			Dn,e,w (C) en dB	
	100 Pa	136 Pa	160 Pa		*
HYGRO 10/40/90 m³/h	31	35	37	55	59(1)
HYGRO 15/45/135 m³/h	31	35	37	55	58(1)
HYGRO 10/40 m³/h	28	35	37	56	60(2)
HYGRO 15/45 m³/h	28	35	37	56	60(2)
TEMPO/VISION 5/30 m³/h	28	35	37	56	60(2)

* Bouches équipées: (1) d'un anneau acoustique, (2) d'une mousse acoustique
Les valeurs en bleu sont certifiées.

La mousse ou l'anneau acoustique permettent d'améliorer l'isolement acoustique respectivement des bouches sanitaires ou des bouches cuisine.

CARACTERISTIQUES - COMMANDES

Alimentation minuterie		Piles (2 x 1,5 V)		12 V			230 V		
Commande	Cordon	Bouton poussoir	Détection de présence	Bouton poussoir	Télécom-mande	Détection de présence	Bouton poussoir	Télécom-mande	Détection de présence
ALIZÉ HYGRO TEMPO Cuisine	HCC	HCP		HCBT	HCBT		HCE	HCE	
ALIZÉ HYGRO TEMPO SdB/WC	HTC								
ALIZÉ HYGRO VISION SdB/WC			HVP			HVBT			HVE
ALIZÉ TEMPO WC	TWC						TWE		
ALIZÉ VISION WC			TWVP			TWVBT			TWVE

Accessoires pour ALIZÉ HYGRO HABITAT

Accessoires de montage



Manchon placo hygro
3 griffes avec joint
Ø125 mm - L. 100 mm



Renvoi d'angle



Manchon placo hygro
3 griffes avec joint
Ø125/80 mm - L. 100 mm



Manchette plastique
avec joint
Ø125 mm - L. 65 mm



Manchette plastique
Ø125 mm - L. 50 mm



Anneau acoustique
(cuisine)



Télécommande
infrarouge (pour
ALIZÉ HYGRO TEMPO
cuisine 12V et éléc)



Mousse acoustique
+ pièce de maintien
(sanitaire)

Accessoires électriques



Bouton poussoir



TRAFO
Transformateur de
tension 230/24V ou
12+12VAC

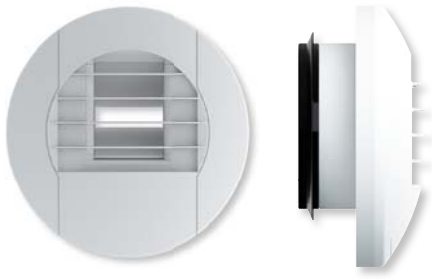

ALIZÉ HYGRO - ALIZÉ HYGRO TEMPO



ALIZÉ TEMPO VISION - ALIZÉ HYGRO TEMPO VISION

ALIZÉ HYGRO TERTIAIRE

Application
- Installation en position murale ou au plafond.
- Extraction.
- Plage d'utilisation: entre 80 et 160 Pa.

Description
- Matériau: Polystyrène choc blanc RAL 9016.
- Régulateur de débit incorporé.
- Grille amovible permettant l'accès aux piles.
- Utilisation du transformateur TRAFO 230/24VAC ou 12+12VAC possible avec toutes les bouches hygroréglables électriques ALIZE 12V. Raccordement jusqu'à 4 bouches possibles.

Gamme
- ALIZE HYGRO: salle de bains
  - Raccordement Ø125 (existe également en Ø100).
- ALIZE HYGRO TEMPO 230V: Cuisine
  - Raccordement Ø125 (existe également en Ø100).
  - Alimentation mono 230V / Classe II.
  - Temporisation 30 min.
- ALIZE TEMPO: WC
  - Raccordement Ø125 (existe également en Ø100).
  - Alimentation mono 230V / Classe II (ALIZE TEMPO Elec).
  - Temporisation 30 min.
- ALIZE TEMPO VISION à piles ou 12V: WC
  - Raccordement Ø125 (existe également en Ø100).
  - Alimentation à piles ou 12 VAC / Classe II.
  - Temporisation 30 min.
- ALIZE HYGRO TEMPO VISION à piles ou 12V: Salle de bains
  - Raccordement Ø125 (existe également en Ø100).
  - Alimentation à piles ou 12 VAC / Classe II.
  - Temporisation 30 min.

Mise en oeuvre
- Montage par simple emboîtement sur un cadre ou directement sur conduit rigide.
- Le joint polyuréthane assure le maintien et l'étanchéité.
- Pour la bouche ALIZE TEMPO 15/30 à cordon, utilisez les renvois d'angle (montage plafond).

PRODUITS

Bouches ALIZÉ HYGRO

Désignation
ALIZÉ HYGRO 10/50
ALIZÉ HYGRO 10/60
ALIZÉ HYGRO 10/75
ALIZÉ HYGRO 15/75
ALIZÉ HYGRO 15/100
ALIZÉ HYGRO 60/150
Bouches pour chambres d'hotel (Avis Technique n°14/14-2057)
ALIZÉ HYGRO 15/50
ALIZÉ HYGRO 20/60
ALIZÉ HYGRO 20/70

Bouches ALIZÉ TEMPO ELEC & ELEC

Désignation
ALIZÉ TEMPO ELEC (230 V) 5/30
ALIZÉ TEMPO ELEC (230 V) 15/30
ALIZÉ TEMPO ELEC (230 V) 10/60
ALIZÉ TEMPO ELEC (230 V) 10/100
ALIZÉ TEMPO ELEC (230 V) 10/150
ALIZÉ ELEC sans tempo (230 V) 15/30
ALIZÉ ELEC sans tempo (230 V) 10/60
ALIZÉ ELEC sans tempo (230 V) 10/100
ALIZÉ ELEC sans tempo (230 V) 10/150

Accessoires

Désignation
Renvoi d'angle pour bouches à cordon en plafond
Sachet de 4 piles 1,5 Volts LR6
Bouton pourssoir à ouverture/fermeture cde élec (230 V ou piles)
Manchette plastique Ø 125, L. 50 mm
Manchette plastique Ø 125, L. 65 mm à joint
Manchon placo 3 griffes Ø 125, L. 100 mm (avec joint de maintien de la gaine)
Manchon placo 3 griffes Ø 125/80, L. 100 mm (avec joint de maintien de la gaine)
Manchon plastique de traversée de dalle Ø 125, L. 275 mm (avec joint de maintien de la gaine)
Manchon plastique traversée de dalle Ø 125/80 L. 275 mm (avec joint de maintien de la gaine)

Bouches ALIZÉ HYGRO ELEC & TEMPO ELEC

Désignation
ALIZÉ HYGRO TEMPO ELEC (230 V) 5/50/50
ALIZÉ HYGRO TEMPO ELEC (230 V) 15/50/50
ALIZÉ HYGRO TEMPO ELEC (230 V) 5/40/75
ALIZÉ HYGRO TEMPO ELEC (230 V) 5/40/100
ALIZÉ HYGRO TEMPO ELEC (230 V) 10/45/150
ALIZÉ HYGRO ELEC sans tempo (230 V) 5/50/50
ALIZÉ HYGRO ELEC sans tempo (230 V) 15/50/50
ALIZÉ HYGRO ELEC sans tempo (230 V) 5/40/75
ALIZÉ HYGRO ELEC sans tempo (230 V) 5/40/100
ALIZÉ HYGRO ELEC sans tempo (230 V) 10/45/150

Bouches ALIZÉ TEMPO à cordon

Désignation
ALIZÉ TEMPO à cordon 15/30

Bouches ALIZÉ TEMPO VISION & HYGRO TEMPO VISION

Désignation
ALIZÉ TEMPO VISION à piles (3 V) 10/60
ALIZÉ TEMPO VISION à piles (3 V) 15/30
ALIZÉ TEMPO VISION 12 V 10/60
ALIZÉ TEMPO VISION 12 V 15/30
ALIZÉ TEMPO VISION 230 V 10/60
ALIZÉ TEMPO VISION 230 V 15/30
ALIZÉ HYGRO TEMPO VISION à piles (3 V) 5/50/50
ALIZÉ HYGRO TEMPO VISION à piles (3 V) 15/50/50
ALIZÉ HYGRO TEMPO VISION 12 V 5/50/50
ALIZÉ HYGRO TEMPO VISION 12 V 15/50/50
ALIZÉ HYGRO TEMPO VISION 230 V 5/50/50
ALIZÉ HYGRO TEMPO VISION 230 V 15/50/50

ALIZÉ tertiaire

Les bouches d'extraction ALIZÉ avec modulation des débits pour tertiaire assurent, selon le modèle, un débit permanent modulé suivant l'humidité relative ambiante de la pièce ou un débit permanent fixe, et pour certaines, un débit complémentaire (sous 80 Pa) temporisé ou non commandé électriquement (230 V), par détection de présence (230 V, 12 V ou à piles) ou par cordon.

PRÉSENTATION

Les bouches ont un diamètre extérieur de 180 mm et une épaisseur de 50 mm.
Ces bouches se déclinent en 8 modèles.

ALIZÉ HYGRO / TEMPO / ELEC
débits jusqu'à 60 m³/h



ALIZÉ HYGRO
Débit hygrorégulé.

ALIZÉ HYGRO TEMPO ELEC
Débit de base hygrorégulé et complémentaire temporisé 30 minutes commandé par bouton poussoir. Alimentation 230 V.

ALIZÉ HYGRO ELEC
Débit de base hygrorégulé et complémentaire commandé par interrupteur. Alimentation 230 V.

ALIZÉ HYGRO / TEMPO / ELEC
débits supérieurs à 60 m³/h



ALIZÉ TEMPO ELEC
Débit de base fixe et complémentaire temporisé 30 minutes commandé par bouton poussoir. Alimentation 230 V.

ALIZÉ ELEC
Débit de base fixe et complémentaire commandé par interrupteur. Alimentation 230 V.

ALIZÉ HYGRO TEMPO
VISION ou HYGRO VISION



ALIZÉ TEMPO VISION
Débit de base fixe et complémentaire temporisé 30 minutes commandé par détection de présence. Alimentation électrique 230 V, 12 V (AC/DC) ou 3 V (piles 2 x1,5V).

ALIZÉ HYGRO TEMPO VISION
Débit de base hygrorégulé et complémentaire temporisé 30 minutes commandé par détection de présence. Alimentation électrique 230 V, 12 V (AC/DC) ou 3 V (piles 2 x1,5V).

ALIZÉ TEMPO
Débit de base fixe et complémentaire temporisé 30 minutes commandé manuellement par action sur un cordon.

COMPOSITION

Les bouches ont un diamètre extérieur de 180 mm et une épaisseur de 50 mm.



ALIZÉ HYGRO

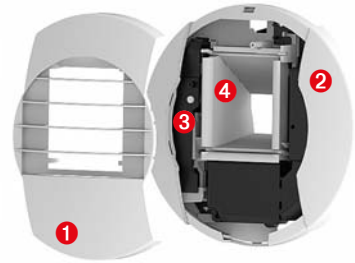

ALIZÉ HYGRO TEMPO élec
Alimentation 230 V

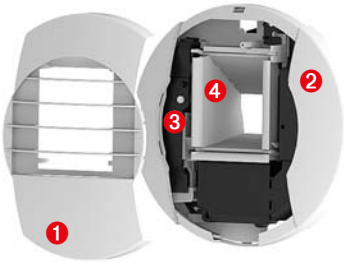

ALIZÉ HYGRO ELEC
Alimentation 230 V



ALIZÉ TEMPO
à cordon

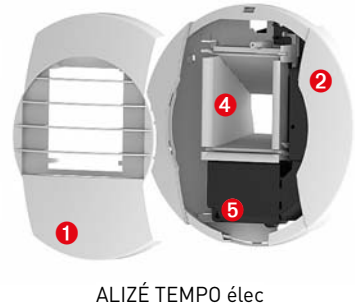

ALIZÉ TEMPO élec
Alimentation 230 V

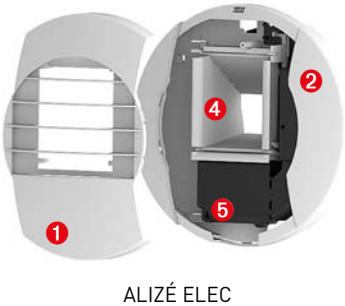

ALIZÉ ELEC
Alimentation 230 V

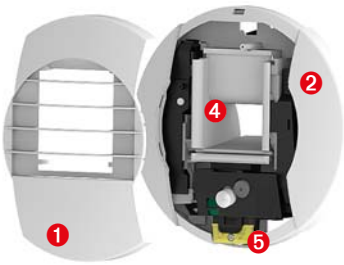

ALIZÉ HYGRO TEMPO VISION 230 V
Alimentation 230 V



ALIZÉ HYGRO TEMPO VISION 12 V
Alimentation 12 V(AC/AC)



ALIZÉ VISION
Alimentation 2 piles 1,5 V
type LR6

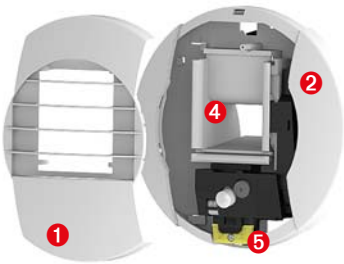

ALIZÉ TEMPO VISION 230 V
Alimentation 230 V



ALIZÉ TEMPO VISION 12 V
Alimentation 12 V(AC/AC)



ALIZÉ TEMPO VISION
Alimentation 2 piles 1,5 V
type LR6

1. Grille amovible
2. Ensemble capot + platine support avec manchette et joint à lèvre
3. Organe de commande hygroréglable
4. Canal de passage d'air avec 1 ou 2 volets
5. Boîtier de connexion électrique 230 V
6. Boîtier de connexion électrique 12 V
7. Boîtier de connexion des piles

MISE EN OE UVRE

Montage mural

En position murale, les bouches sont montées par simple emboîtement sur un conduit Ø 125 mm souple ou rigide ou sur une manchette Ø 125 mm à sceller. Le joint à lèvre assure le maintien et l'étanchéité.

Montage plafond

En plafond, la mise en oeuvre peut être réalisée en utilisant un manchon placo 3 griffes ou un manchon de traversée de dalle Ø 125 mm pour les bouches cuisines et Ø 125/80 pour les bouches sanitaires.

Le montage en plafond nécessite d'utiliser une pièce de renvoi d'angle permettant le guidage du cordon des bouches concernées.

Manchon placo 3 griffes Ø 125

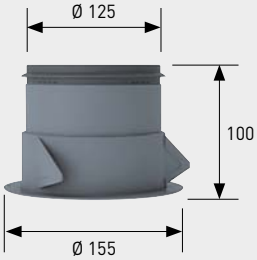

Manchon placo 3 griffes Ø 125/80

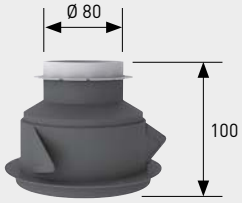

Pièce de renvoi d'angle

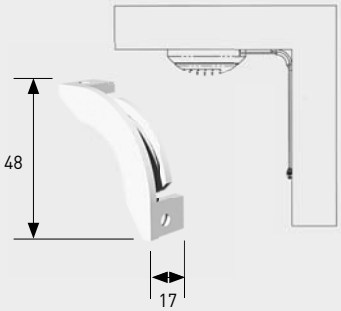

Manchons traversée de dalle Ø 125 lg. 275 mm, Ø 125/80 lg. 300 mm

ALIZÉ HYGRO

Après avoir monté la bouche dans le conduit ou la manchette, il est conseillé de fixer cette dernière par vis sur le mur en utilisant les trous dans la platine support prévus à cet effet (le démontage de la bouche n'étant pas nécessaire pour les opérations courantes d'entretien).



ALIZÉ ELEC ou HYGRO ELEC avec et sans TEMPO

Principe: La bouche temporisée est alimentée par l'intermédiaire d'un contact normalement fermé. Une impulsion sur celui-ci crée une coupure d'alimentation qui enclenche l'ouverture de la bouche au débit maximum d'extraction. Délai d'ouverture environ 60 secondes. La bouche non temporisée est alimentée par l'intermédiaire d'un interrupteur.
L'alimentation 230 V~ de la bouche qui s'effectue par un câble 2 fils (2 x 1,5 mm²) à encastrer débouchant à l'arrière de la platine support (schéma ci-contre) doit comporter un dispositif de protection adapté et repéré au tableau électrique afin de pouvoir procéder aux interventions sur la bouche. Appareil électrique de classe II.
Après avoir retiré la grille ❶, retirer le capot vissé du boîtier de connexion ❷. Les fils sont passés par le passage de câble aménagé sur l'arrière de la platine support et raccordés sur le bornier de connexion.
La platine support de la bouche doit être impérativement vissée sur le mur.
A la première mise sous tension, il est normal que la bouche passe au débit maximum d'extraction.
Avant toute intervention sur la bouche, il est impératif de couper l'alimentation au tableau électrique (la minuterie étant en permanence sous tension).

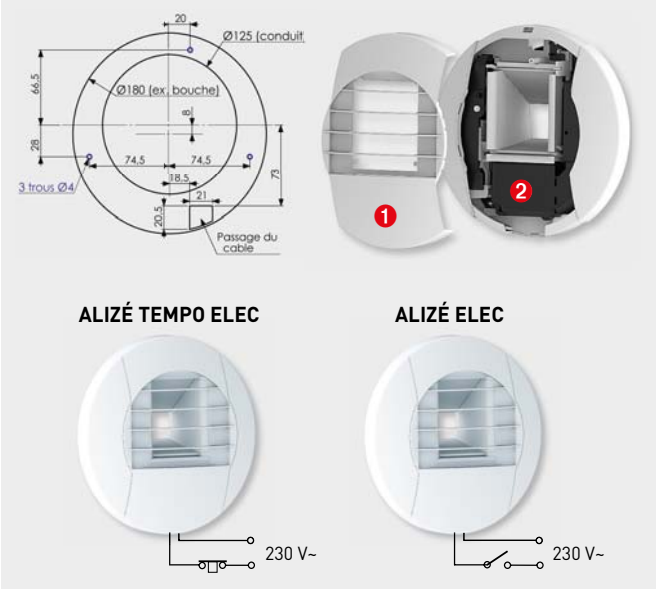

ALIZÉ HYGRO TEMPO VISION et TEMPO VISION 230 V

Principe: la bouche est alimentée par un câble 2 fils (2 x 1,5 mm²) à encastrer débouchant à l'arrière de la platine support (schéma ci-contre).
L'alimentation 230 V~ de la bouche doit comporter un dispositif de protection adapté et repéré au tableau électrique afin de pouvoir procéder aux interventions sur la bouche. Appareil électrique de classe II.
A la première mise sous tension, la bouche doit faire 2 cycles ouverture/fermeture espacés d'environ 40 secondes. La détection se fait après environ 40 secondes.
Avant toute intervention sur la bouche, il est impératif de couper l'alimentation au tableau électrique (la minuterie étant en permanence sous tension).
Après avoir retiré la grille ❶, retirer le capot vissé du boîtier de connexion ❷. Les fils sont passés par le passage de câble aménagé sur l'arrière de la platine support et raccordés sur le bornier de connexion.
La platine support de la bouche doit être impérativement vissée sur le mur.
En montage mural, la lentille doit se situer en partie basse de la bouche. En montage plafond, la lentille de détection doit être orientée vers le centre de la pièce.

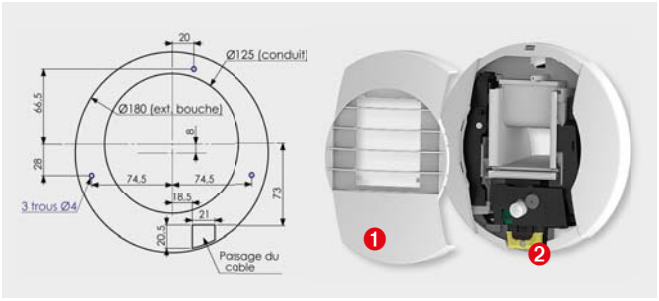

ALIZÉ HYGRO TEMPO VISION et TEMPO VSION 12V

Principe: la bouche est alimentée par un câble 2 fils (2 x 1,5 mm²) à encastrer débouchant à l'arrière de la platine support (schéma ci-contre). Prévoir un transformateur 12 V(AC/DC), 1 A, au tableau électrique.
Après avoir retiré la grille ❶, les fils sont passés par le passage de câble et raccordés sur le bornier d'alimentation ❷.
A la première mise sous tension, la bouche doit faire 2 cycles ouverture/fermeture espacés d'environ 40 secondes. La détection se fait après environ 40 secondes.
Il est conseillé de fixer par vis la bouche sur le mur en utilisant les trous dans la platine support prévus à cet effet (le démontage de la bouche n'étant pas nécessaire pour les opérations courantes d'entretien).
En montage mural, la lentille doit se situer en partie basse de la bouche. En montage plafond, la lentille de détection doit être orientée vers le centre de la pièce.

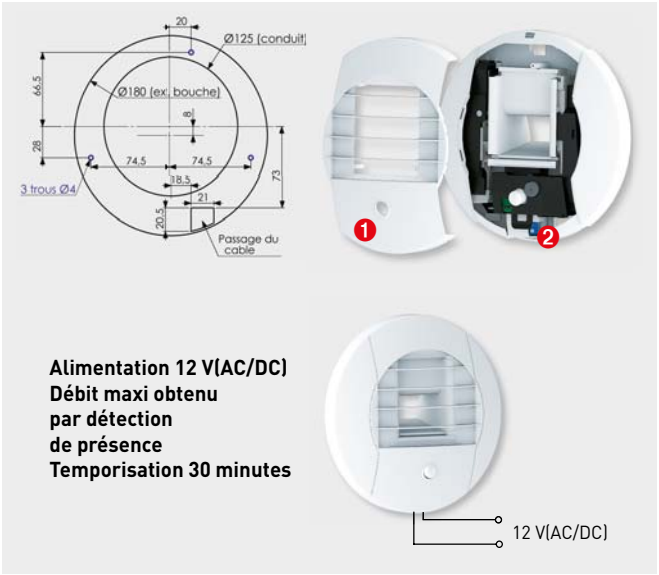

ALIZÉ HYGRO TEMPO VISION et TEMPO VISION à piles

Principe: la bouche est alimentée par 2 piles 1,5 V type LR6 (non fournies).
Insérer les 2 piles dans le boîtier de connexion des piles ❷ en respectant les polarités indiquées après avoir retiré la grille ❶.
A la première mise sous tension, la bouche doit faire 2 cycles ouverture/fermeture espacés d'environ 40 secondes. La détection se fait après environ 40 secondes.
Les piles doivent être changées lorsque la bouche emet une série de 5 bips à l'ouverture du volet: Retirer la grille ❶ pour avoir accés au boîtier piles.
Il est conseillé de fixer par vis la platine support de la bouche sur le mur en utilisant les trous prévus à cet effet (le démontage de la bouche n'étant pas nécessaire pour les opérations courantes d'entretien).
En montage mural, la lentille doit se situer en partie basse de la bouche. En montage plafond, la lentille de détection doit être orientée vers le centre de la pièce.

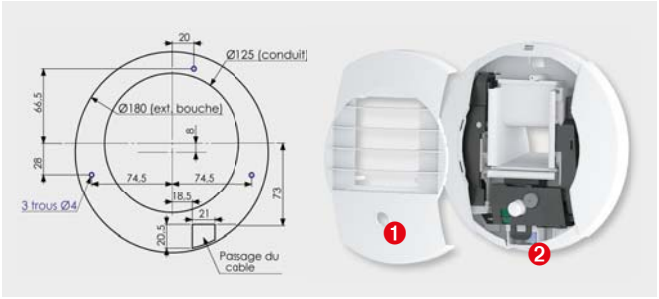

ENTRETIEN

Les bouches nécessitent un entretien régulier (au moins 2 fois par an) afin de conserver leur efficacité.
Avant toute intervention sur la bouche électrique 230 V ou 12 V, il est impératif de couper l'alimentation au tableau électrique.

Modèle:
ALIZÉ HYGRO TEMPO élec

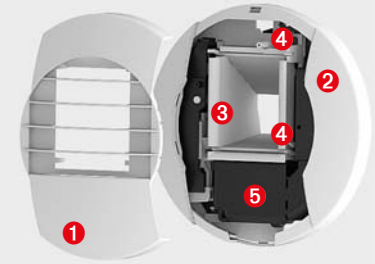

Sur la bouche en 230 V, le capot ❺ ou le boîtier de connexion pour la bouche VISION, ne peut être démonté que par un professionnel. La bouche ne doit pas être retirée du conduit pour procéder à l'entretien.

Proceédure d'entretien

- Déboîter la grille ❶ de la bouche ❷ et retirer le canal ❸ sans déboîter le ou les volets.
- Nettoyer la grille ❶ et le canal ❸ à l'eau savonneuse et rincer.
- Remonter le canal ❸ en prenant soin de bien positionner les axes des volets ❹ dans les fourchettes des actionneurs (un seul volet pour les bouches de débit inférieur à 60 m³/h et pour les bouches VISION).
- Remonter la grille sur la bouche.

COURBES CARACTERISTIQUES

Hygroaérauliques (sous 80 Pa)

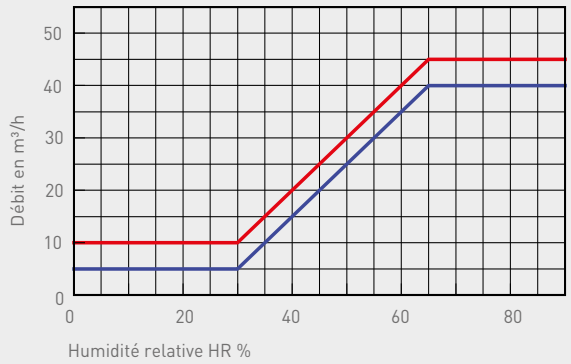

ALIZÉ HYGRO 10/45/150
ALIZÉ HYGRO 5/40/150



ALIZÉ HYGRO 15/100
ALIZÉ HYGRO 15/75
ALIZÉ HYGRO 20/70
ALIZÉ HYGRO 20/60
ALIZÉ HYGRO 15/50

CARACTERISTIQUES ACOUSTIQUES

ALIZÉ HYGRO	Lw en dB (A)			Dn,e,w (C) en dB	
	100 Pa	136 Pa	160 Pa		*
5/40/100 m³/h	31	35	37	56	60
10/45/150 m³/h	31	35	37	55	58

* Bouches équipées d'un anneau acoustique

Les niveaux de puissance acoustique sont donnés au débit d'extraction hygrorégulé pour une humidité relative maximale.

ALIZÉ HYGRO	Lw en dB (A)			Dn,e,w (C) en dB	
	100 Pa	136 Pa	160 Pa		*
15/50 m³/h	33	38	38	55	59[1]
20/60 m³/h	34	38	40	55	59[1]
20/70 m³/h	34	38	40	55	59[2]
15/75 m³/h	36	40	42	53	58[2]
15/100 m³/h	36	40	42	52	57[2]

* Bouches équipées: (1) d'un anneau acoustique, (2) d'une mousse acoustique

Les niveaux de puissance acoustique sont donnés au débit d'extraction hygrorégulé pour une humidité relative de 60%.

Accessoires pour ALIZÉ HYGRO TERTIAIRE

Accessoires de montage



Manchon placo hygro
3 griffes avec joint
Ø125 mm - L. 100 mm



Renvoi d'angle



Manchon placo hygro
3 griffes avec joint
Ø125/80 mm - L. 100 mm



Manchette plastique
avec joint
Ø125 mm - L. 65 mm



Manchette plastique
Ø125 mm - L. 50 mm

Accessoires électriques



Bouton poussoir



TRAFO
Transformateur de
tension 230/24V ou
12+12VAC

VARIANTE DE MONTAGE

EN TRAVERSEE DE MUR MUR

AVEC SILENCIEUX

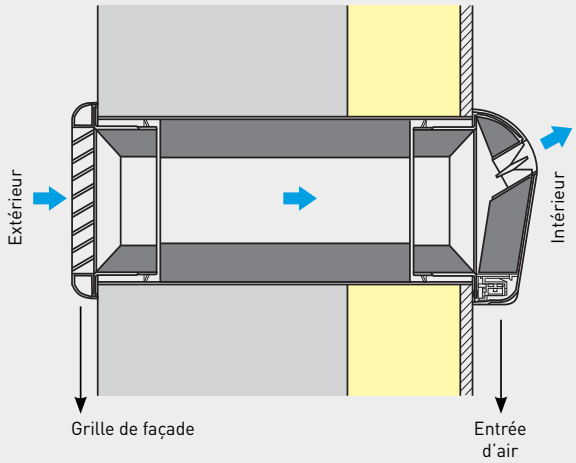

SANS SILENCIEUX

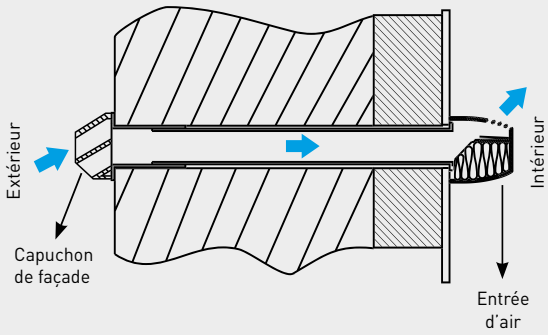

TYPES D'ENTREES D'AIR

Entrées d'air auto-réglables:
Le débit d'air circulant au travers de l'entrée d'air est constant. Un élément flexible positionné dans le flux d'air limite l'effet courant d'air lié à l'action du vent sur la façade.

Entrées d'air hygroréglables:
Le débit d'air circulant au travers de l'entrée d'air dépend de l'humidité relative de l'air intérieur. Un volet piloté par un capteur d'humidité est positionné dans le flux d'air. Il varie proportionnellement à l'hygrométrie en passant du débit minimum de 6 m^3/h jusqu'au débit maximun de 45 m^3/h, en réduisant les pertes énergetiques.

Fonctionnement (a 20 Pa)

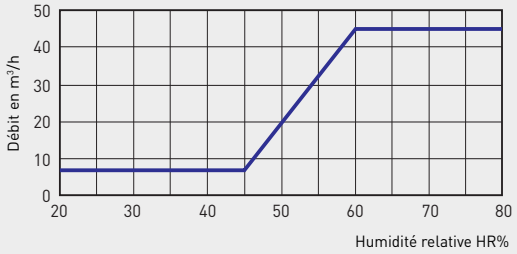

EC-N



Entrées d'air autoréglables, fabriquées en polystyrène de couleur blanche. D'autres couleurs sont disponibles sur commande. Elles assurent la rénovation de l'air dans les logements au travers des pièces principales (salons, salles à manger, chambres). Elles permettent d'obtenir des débits d'air de 22, 30 ou 45 m³/h. Elles s'installent soit sur les menuiseries (2 mortaises de 160 mm x 12 mm) soit montées sur un manchon de traversée murale. L'entrée d'air EC-N est associée à un capot intégrant une grille anti-moustiques.

LxAxH (mm): 295x20x8 (EC-N 22 et 30)
400x23x12 (EC-N 45)



LxAxH (mm): 305x20x18 (EC-N 22 et 30)
390x24x20 (EC-N 45)

Modèle	RAL	Débit (m³/h)	Dn,e,w (ctr)
EC-N 22 BLANCO	9016	22	35
EC-N 30 BLANCO	9016	30	34
EC-N 45 BLANCO	9016	45	33

Autres couleurs disponibles sur commande (RAL):

8019	1011	8003	8024	7035	7011	9011	8004

ECA



Entrées d'air autoréglables acoustiques, fabriquées en polystyrène choc de couleur blanche. D'autres couleurs sont disponibles sur commande. Elles assurent la rénovation de l'air dans les logements au travers des pièces principales (salons, salles à manger, chambres). Elles permettent d'obtenir des débits d'air de 22, 30, 36 ou 45 m³/h et une atténuation acoustque par rapport aux bruits extérieurs jusqu'à 39 dB. Elles s'installent sur deux mortaises de 160 mm x 12 mm. Elles s'utilisent dans le cadre des installations de VMC autoréglables.

LxAxH (mm): 400 x 23 x 12



LxAxH (mm): 422 x 45 x 45

Modèle	RAL	Débit (m³/h)	Dn,e,w (ctr)
ECA 22 BLANCO	9016	22	39
ECA 30 BLANCO	9016	30	39
ECA 36 BLANCO	9016	36	38
ECA 45 BLANCO	9016	45	37

Autres couleurs disponibles sur commande (RAL):

8019	1011	8003	8024	7035	7011	9011	8004

ECA-RA



Entrées d'air autoréglables acoustiques, fabriquées en polystyrène choc de couleur blanche. D'autres couleurs sont disponibles sur commande.
De conception identique aux ECA, les ECA-RA incorpore une rallonge acoustique afin d'obtenir une meilleure atténuation du bruit extérieur.

LxAxH (mm): 400 x 23 x 12



LxAxH (mm): 422 x 45 x 69

Modèle	RAL	Débit (m³/h)	Dn,e,w (ctr)
ECA-RA 22 BLANCO	9016	22	41
ECA-RA 30 BLANCO	9016	30	41
ECA-RA 36 BLANCO	9016	36	39
ECA-RA 45 BLANCO	9016	45	39

Autres couleurs disponibles sur commande (RAL):

8019 1011 8003 8024 7035 7011 9011 8004

SILEM KIT



Entrées d'air autoréglables acoustiques. Avec silencieux. Elles se montent dans le mur avec une grille extérieure et une entrée d'air acoustique intérieure emboîtée dans un manchon tôle de diamètre 125 mm et 300 mm de longueur.

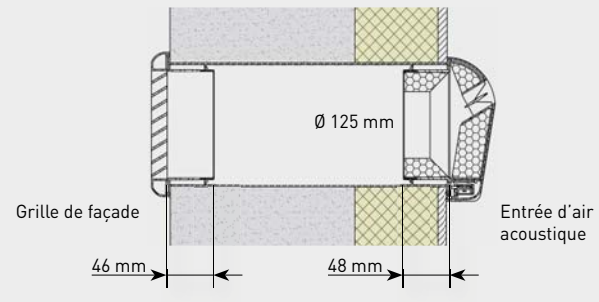

Modèle	Ø (mm)	RAL	Débit (m³/h)	Dn,e,w (ctr)
SILEM KIT 22	125	9016	22	47
SILEM KIT 30	125	9016	30	47

SILEC KIT

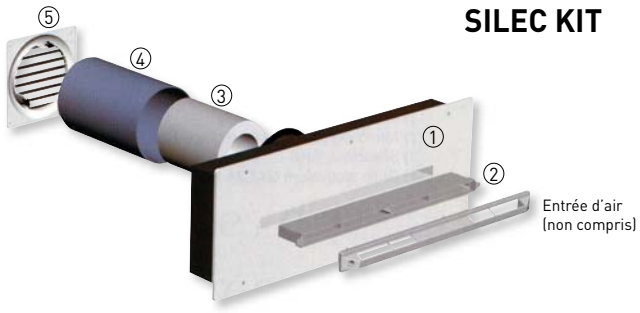

Silencieux entièrement réalisé en polystyrène. S'adapte sur tout type de revêtement après avoir percé le mur et encastré un manchon de PVC de diamètre 125 mm.

SILEC KIT - Éléments	
①	Silencieux (535 x 195 ext) (500 x 160 int) Ø 125 mm
②	Manchon plastique de réglage. Longueur 50 mm
③	Manchon acoustique 30 m³/h 51 dB(A). Longueur 140 mm
④	Manchon PVC de Ø 125 à encastrer dans le mur. Longueur 200 mm
⑤	Grille de façade de Ø 125 avec clips de 150 x 150 mm

Modèle	Dn,e,w (ctr)
SILEC KIT + EC-N 22	51
SILEC KIT + EC-N 30	51
SILEC KIT + EC-N 45	49
SILEC KIT + ECA-HY 6/45	50

Le SILEC KIT ne comprend pas l'entrée d'air.

MNG



Manchons en tôle d'acier galvanisé de 0,75 mm d'épaisseur. Ils s'utilisent pour monter les entrées d'air en partie mural. Prévus pour les entrées d'air avec une mortaise de 2 fois 160 mm x 12 mm.

Modèle	Dimensions LxAxH (mm)
MNG M1 L70	360 x 70 x 15
MNG M1 L100	360 x 100 x 15
MNG M1 L200	360 x 200 x 15
MNG M2 L250	365 x 250 x 18

MNG M1 Manchons réglable (mâle)
MNG M2 Manchon fixe (femelle)



BM2D

Bouches d'extraction motorisée bi-débits. Lacaux tertiaires. Volet de réglage de débit piloté par une motorisation. Bouches à associer aux capteurs de présence CPFL.
Alimentation: monophasé 230V.

Modèle	Ø Conduit (mm)	Ø Maxi. x profondeur	2 débits
BOCA BICAUDAL BM2D 7,5/25 D125	125	180x58	7,5/25
BOCA BICAUDAL BM2D 7,5/50 D125	125	180x58	7,5/50
BOCA BICAUDAL BM2D 7,5/75 D125	125	180x58	7,5/75
BOCA BICAUDAL BM2D 10/100 D125	125	180x58	10/100

Modèle	Alimentation	Puissance (W)	Temps de réponse	IP protection	Conditions d'utilisation
BM2D	230V-50Hz	6,6	40s à l'ouverture 80s à la fermeture	IP20	0°C à +45°C max 95% HR sans condensation

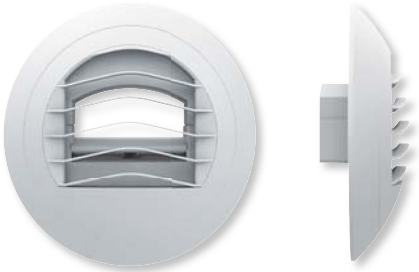

ALIZÉ AUTO SIMPLE DÉBIT



ALIZÉ AUTO DOUBLE DÉBIT



ALIZÉ AUTO TEMPO DOUBLE DÉBIT

ALIZÉ

Application
- Habitat collectif:
  - ALIZE AUTO simple débit: WC, salle de bains
  - ALIZE AUTO TEMPO double débit: cuisines
- Bâtiments tertiaires:
  - ALIZE AUTO simple débit: bureaux, salles de réunion,...
- Installation en position murale ou en plafond.
- Neuf ou rénovation.
- Débit d'extraction assuré entre 50 et 160 Pa.

Description
- Matériau: polystyrène choc blanc (RAL 9016).
- Régulateur de débit incorporé.
- Grille amovible.
- ALIZÉ AUTO Double débit
  - Témoin d'ouverture grand débit.
- ALIZÉ AUTO TEMPO Double débit
  - Ouverture de la bouche au débit maximum d'extraction par une impulsion sur le bouton poussoir ou par cordelette.
  - Temporisation de 30 min du grand débit.

Gamme
- ALIZÉ AUTO simple débit: WC, salles de bains, tertiaire
  - Ø125.
  - 8 débits: 15, 30, 45, 60, 75, 90, 120 et 150 m^3/h.
- ALIZÉ AUTO double débit: cuisines
  - Ø125.
  - 6 débits: 15/30, 20/75, 30/90, 45/105, 45/120 et 45/135 m^3/h.
  - type de commande: cordon.
- ALIZÉ AUTO TEMPO double débit: cuisines
  - Ø125.
  - 5 débits: 20/75, 30/90, 45/105, 45/120 et 45/135 m^3/h.
  - 3 types de commandes: cordon, électrique (230V) et piles.
  - temporisation 30 min.
- Cf. tableau de configuration des systèmes de VMC.

ALIZÉ AUTO SIMPLE DÉBIT

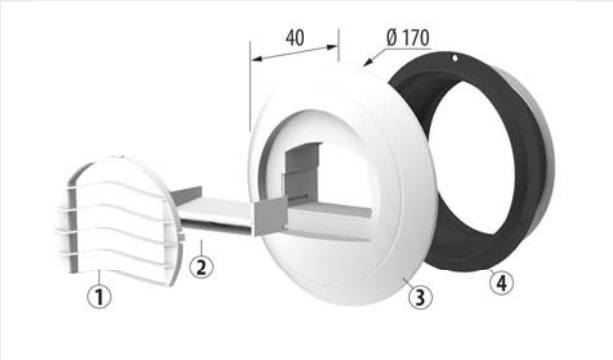

1. Grille amovible
2. Module de régulation
3. Corps de la bouche
4. Manchette avec joint à lèvre (livré séparément)

Caractéristiques techniques (Rapport d'essais CETIAT n°2714172)

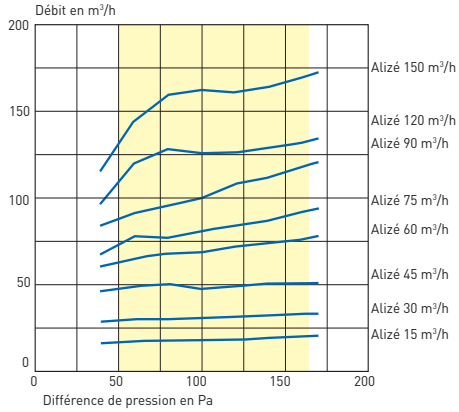

Caractéristiques acoustiques

ALIZÉ MONO DÉBIT	Lw en dB (A)				Dn,e,w (C) en dB	
	70 Pa	100 Pa	136 Pa NF	160 Pa	NF	Avec MIA
ALIZÉ 15	23	27	**32**	35	**61**	64
ALIZÉ 30	25	30	**35**	38	**56**	60

Valeurs issues du rapport d'essais CETIAT

Accessoires


Manchon de traversée avec joint
Ø125 mm - L. 275 mm


Manchon placo 3 griffes avec joint
Ø125 mm - L. 100 mm


Manchon placo 3 griffes avec joint
Ø125/80 - L. 100 mm


Manchette plastique avec joint
Ø125 mm - L. 50 mm


Manchette plastique sans joint
Ø 125 mm - L. 50 mm


Grilles de couleur


MIA
Module d'isolation acoustique


Platine rénovation


Manchon placo 3 griffes avec joint
Ø100 - L. 100 mm (ALIZE AUTO 15 à 90 m³/h)


Manchette plastique avec ou sans joint
Ø125/116 mm - L. 50mm
Ø125/99 mm - L. 41mm

ALIZÉ AUTO DOUBLE DÉBIT

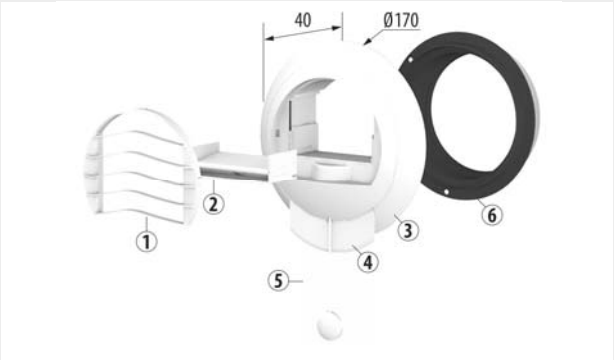

1. Grille amovible
2. Module de régulation
3. Corps de la bouche
4. Volet témoin d'ouverture de la bouche
5. Cordon de manoeuvre du débit complémentaire
6. Manchette avec joint à lèvre (livré séparément)

Caractéristiques techniques (Rapport d'essais CETIAT n°2714172 et 1114080)

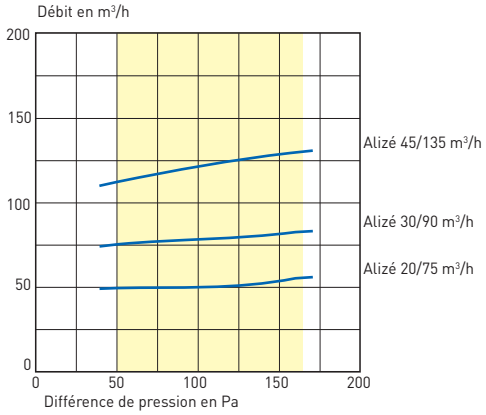

Caractéristiques acoustiques

ALIZÉ BI DÉBIT (débit min d'extract)	Lw en dB (A)				Dn,e,w (C) en dB	
	70 Pa	100 Pa	132 Pa NF	160 Pa	NF	Avec MIA
ALIZÉ 20/75	23	27	**32**	35	**55**	59
ALIZÉ 30/90	25	30	**35**	38	**53**	57
ALIZÉ 45/135	32	34	**37**	39	**53**	57

Débits 45/105 et 45/120:
prendre les valeurs bouche 45/135

Valeurs issues du rapport d'essais CETIAT

Accessoires


Manchon de traversée avec joint
Ø125 mm - L. 275 mm


Manchon placo 3 griffes avec joint
Ø125 mm - L. 100 mm


Manchon placo 3 griffes avec joint
Ø125/80 - L. 100 mm


Manchette plastique avec joint
Ø125 mm - L. 50 mm


Manchette plastique sans joint
Ø 125 mm - L. 50 mm


Grilles de couleur


MIA
Module d'isolation acoustique


Platine rénovation


Renvoi d'angle


Manchette plastique avec ou sans joint
Ø125/116 mm - L. 50mm
Ø125/99 mm - L. 41mm

ALIZÉ AUTO TEMPO DOUBLE DÉBIT

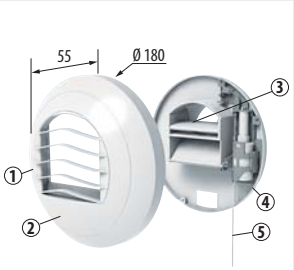

ALIZÉ AUTO TEMPO manuelle à cordon

1. Grille amovible
2. Corps de la bouche
3. Module de régulation
4. Platine support avec manchette et joint à lèvre
5. Cordon de manœuvre du débit complémentaire

Ouverture de la bouche au débit maximum d'extraction par action manuelle sur le cordon.
Temporisation 30 minutes.



ALIZÉ AUTO TEMPO électrique 230V
Alimentation 230V permanente par l'intermédiaire d'un contact normalement fermé.
Ouverture de la bouche au débit maximum d'extraction par une impulsion sur le bouton poussoir à ouverture.
Temporisation 30 minutes.

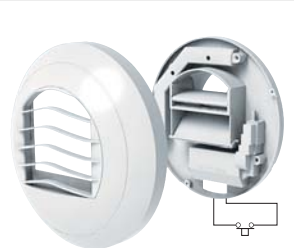

ALIZÉ AUTO TEMPO à piles 3 x 1.5V
Alimentation par 3 piles 1.5 V (non fournies).
Ouverture de la bouche au débit maximum d'extraction par une impulsion sur le bouton poussoir à fermeture.
Temporisation 30 minutes.

Caractéristiques techniques (Rapport d'essais CETIAT n°1114119)

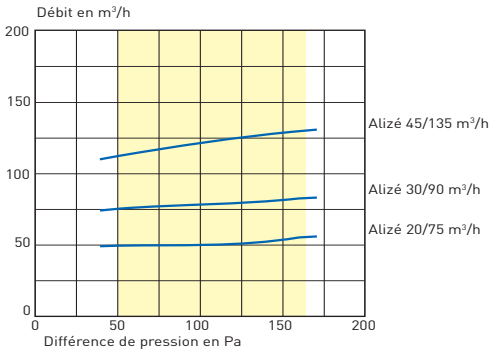

Caractéristiques acoustiques

ALIZÉ BI DÉBIT (débit min d'extract)	Lw en dB (A)				
	70 Pa	100 Pa	136 Pa NF	160 Pa	Dn,e,w (C) dB NF
ALIZÉ 20/75	23	27	**32**	35	59
ALIZÉ 30/90	25	30	**35**	38	57
ALIZÉ 45/135	32	34	**37**	39	57

Débits 45/105 et 45/120: prendre les valeurs bouche 45/135

Valeurs issues du rapport d'essais CETIAT

Caractéristiques électriques



Platines pleines rénovation
Réalisées en polystyrène blanc, ces platines permettent d'obturer les orifices existants dont l'utilisation n'est plus nécessaire à la ventilation.
Se fixent à l'aide d'étriers à l'intérieur de la réservation.

1. Platine rénovation avec joint mousse.
2. Étriers de fixation.



Platines rénovation
Réalisées en polystyrène blanc, ces platines permettent d'obturer les orifices existants et d'intégrer une bouche autoréglable rénovation.
Se fixent à l'aide d'étrier ou de vis (en fonction des produits).
L'entretoise sera utile lorsque les cadres d'origine sont de dimensions inférieures à 90 mm de large.

1. Bouche ALIZÉ AUTO
2. Entretoise
3. Platine rénovation avec joint mousse
4. Etriers de fixation

Bouches ALIZÉ Rénovation Cuisine autoréglables
Réalisées en polystyrène blanc, ces bouches sont conçues pour s'adapter sur les platines rénovation, pour des débits cuisine.



ALIZÉ Rénovation Sanitaires autoréglables
Réalisées en polystyrène blanc, ces platines permettent d'obturer les orifices existants tout en intégrant un module de régulation 15 ou 30 m³/h.
Se fixent à l'aide d'étriers à l'intérieur de la réservation.

1. Grille amovible déclinable en plusieurs couleurs
2. Module de régulation
3. Platine rénovation avec joint mousse
4. Etriers de fixation

Les platines ALIZE RENOVATION 15 et 30 m³/h sont proposées avec un module autoréglable intégré, placé en position verticale.

Renvoi d'angle



Accessoires


Bouton poussoir


Manchon placo hygro 3 griffes avec joint Ø125 mm - L. 100 mm


Manchette plastique avec joint Ø125 mm - L. 50 mm


Manchette plastique Ø125 mm - L. 50 mm


Renvoi d'angle



BOCP

Bouches d'extraction utilisées principalement en VMC pavillonnaire simple et double flux. Fabrication en polystyrène blanc. Elles peuvent s'installer au mur ou au plafond sur des parois type placo (BOCP). La manchette intègre un joint assurant la bonne fixation du conduit et l'étanchéité.

Modèle	Ø (mm)	Manchette
BOCP 80	80	AT 100 - Manchette placo 3 griffes
BOCP 125	125	AT 100 - Manchette placo 3 griffes

Modèle	A	B	D1	D2	H
BOCP 80	119	19	78	99	100
BOCP 125	169	27	122	159	100

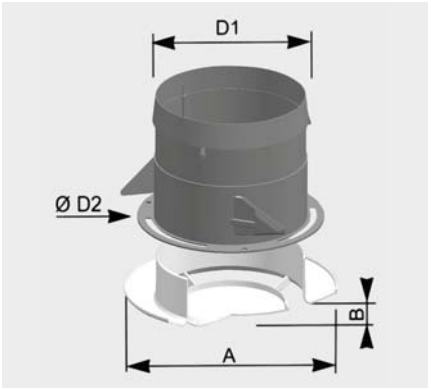



BOAP

Bouches d'extraction utilisées principalement en VMC pavillonnaire simple et double flux. Fabrication en polystyrène blanc. Elles peuvent s'installer au mur ou au plafond sur des parois type placo (BOAP). La manchette intègre un joint assurant la bonne fixation du conduit et l'étanchéité.

Modèle	Ø (mm)	Manchette	Dimension A
BOAP 80	80	Manchette placo 3 griffes	129
BOAP 125	125	Manchette placo 3 griffes	172

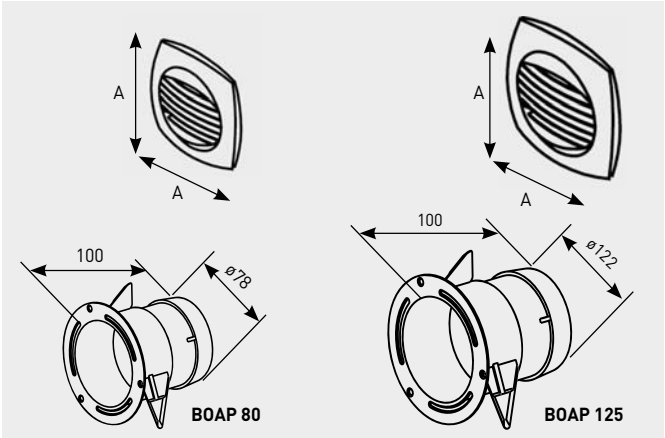



BDOP / BDO

Bouches d'extraction et d'insufflation, utilisées en VMC simple et double flux. Fabrication en polystyrène blanc. Elles peuvent s'installer au mur ou au plafond sur des parois type placo (BDOP). Leur système d'ailettes intégrées dans la bouche permet de l'utiliser en chauffage, climatisation et ventilation. La manchette intègre un joint assurant la bonne fixation du conduit et l'étanchéité. Peuvent se monter avec un régulateur dans la manchette (BDOP) ou dans dans un conduit (BDO).

Modèle	Ø (mm)	Débit* (m^3/h)	Manchette
BDO 100	100	15 - 75	Montage avec joint
BDO 160	160	120 - 240	Montage avec joint
BDO 200	200	240 - 350	Montage avec joint

* Plage de débit d'extraction et d'insufflation sens flaps latéraux.

Modèle	Ø (mm)	Débit* (m^3/h)	Manchette
BDOP 80	80	15 - 60	Hauteur 100 mm - Manchette placo 3 griffes
BDOP 100	100	15 - 75	Hauteur 150 mm - Manchette placo 3 griffes
BDOP 125	125	45 - 150	Hauteur 100 mm - Manchette placo 3 griffes
BDOP 160	160	120 - 240	Hauteur 150 mm - Manchette placo 3 griffes
BDOP 200	200	240 - 350	Hauteur 150 mm - Manchette placo 3 griffes

* Plage de débit d'extraction et d'insufflation sens flaps latéraux.

Direction de l'air possible

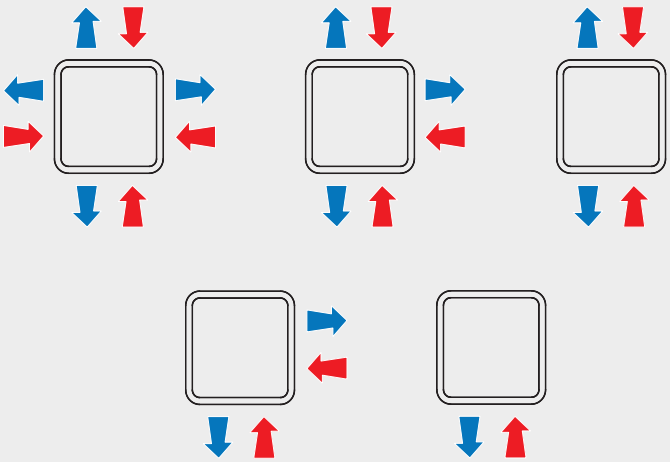

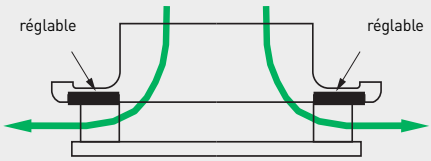

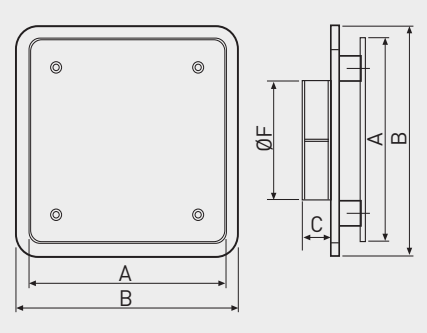

BDOP-BDO	A	B	C	ØF
80	136	151	20,0	80
100	185	205	30,0	100
125	185	205	30,0	125
160	230	250	36,8	160
200	275	300	45,8	200

* Dimensions en mm.



BOR

Bouches utilisées en logement individuel ou locaux tertiaire. Extraction et insuflaation. Fabrication polyestyrène blanc. Obturateur mobile réglage par vis centrale. Ecrou de serrage. Plage de pression: 40 à 150 Pa.
Fournies avec 3 types de manchettes:

- BORP: Bouches à manchette pour placo 3 griffes.
- BORJ: Bouches à manchette à joint.

Ø (mm)	Débit (m³/h)	Manchette placo	Manchette à joint
		Modèle	Modèle
80	10 - 85	BORP 80	BORJ 80
100	15 - 140	BORP 100	BORJ 100
125	20 - 180	BORP 125	BORJ 125
160	35 - 230	BORP 160	BORJ 160
200	65 - 340	BORP 200	BORJ 200



Bouche BOR



BORP
Manchon placo 3 griffes

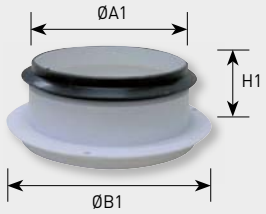

BORJ
Manchette de racordement

Modèle	Débit (m³/h)	ØD1	ØD2	ØH	ØA1	ØB1	ØH1	ØA2	ØB2	ØH2
BOR 80	10 - 85	71	115	12	77	110	38	78	99	100
BOR 100	15 - 140	80	140	13	98	129	40	89	130	100
BOR 125	20 - 180	115	166	15	120	155	43	115	155	100
BOR 160	35 - 230	130	204	17	156	195	43	148	195	100
BOR 200	65 - 340	160	242	17	195	235	43	190	235	100

Caractéristiques techniques (PV CSTB 41391 et 42562 et rapport d'essais CETIAT nº 2 5 04)

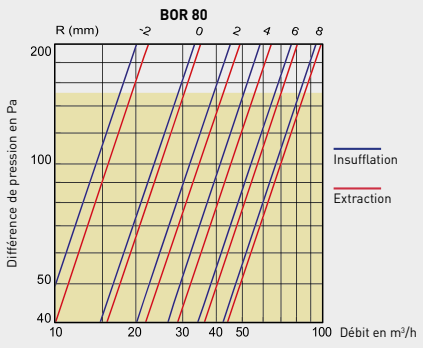

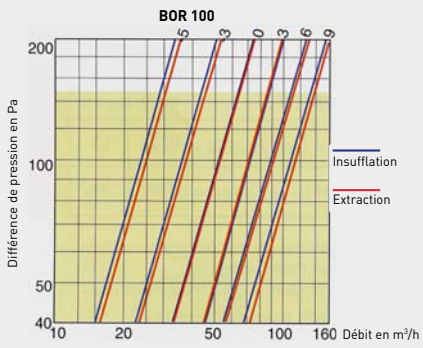

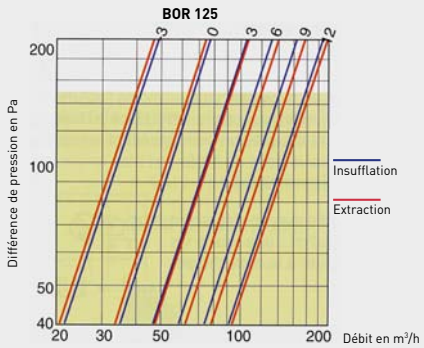

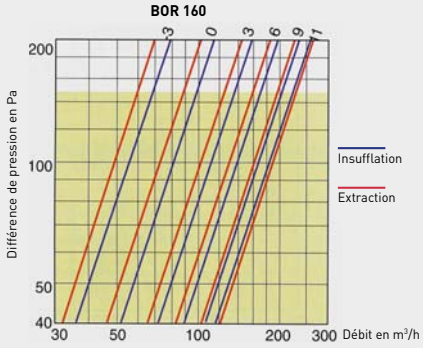

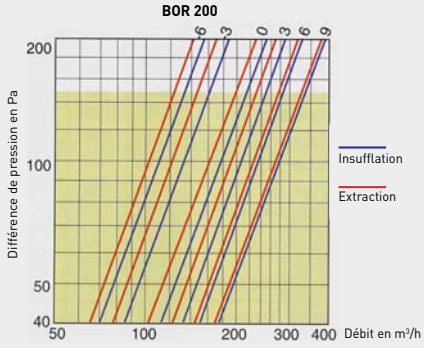



BIR

Bouches d'insufflation réglables, pour logements et locaux commerciaux ou tertiaire, montées au plafond. Fabriquées en tôle d'acier avec peinture époxy blanche. Elles sont composées par un cône de soufflage et un obturateur central mobile permettant d'ajuster le débit d'insufflation et de guider le flux d'air. Un joint d'étanchéité facilite le montage. Températures d'utilisation de -20°C à 120°C. Plage d'utilisation comprise entre 50 et 150 Pa.

Modèle	Ø (mm)	Dimensions		
		D1 (mm)	D2 (mm)	H (mm)
BIR-100	100	88	145	18
BIR-125	125	113	168	21
BIR-160	160	148	203	21
BIR-200	200	188	243	21

Modèle	Ø	L
BIR-100	100	47
BIR-125	125	47
BIR-160	160	51
BIR-200	200	52

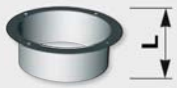

Joint d'étanchéité

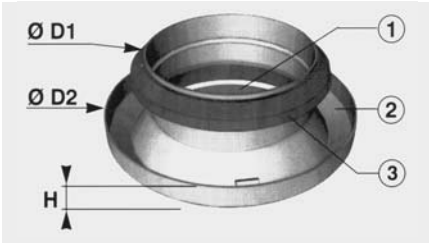

1. Obturateur central mobile
2. Cône de souflage
3. Joint à lèvres

Courbes caractéristiques

Les abaques suivants présentent les courbes débit-pression des bouches BIR ainsi que leur niveau de puissnace sonore Lw en dB(A). Les chiffres du haut indiquent la cote de réglage R en mm.

Réglage

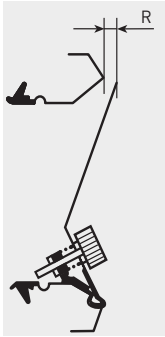

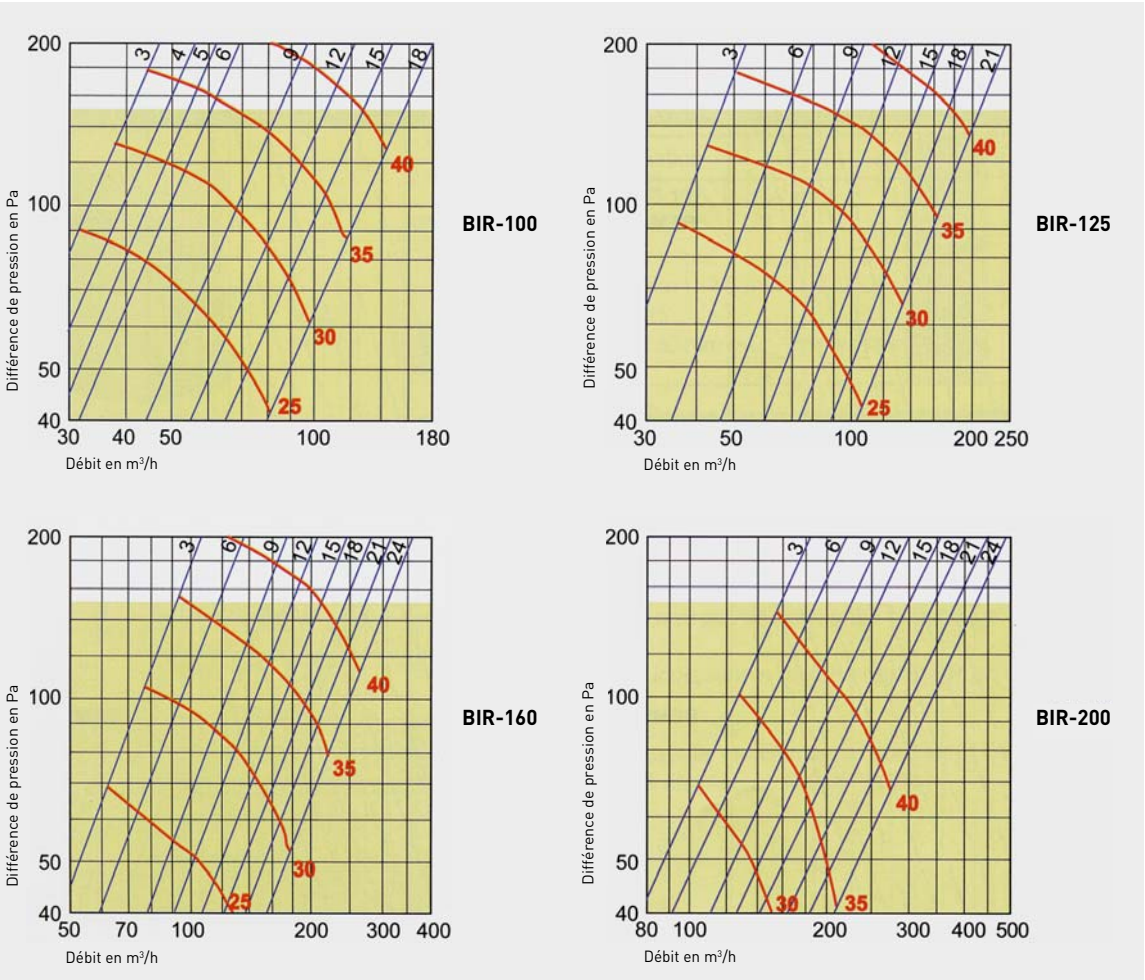



BOC

Bouches d'extraction réglables pour logements et locaux commerciaux ou tertiaire. Elles sont composées par un cône de soufflage et un obturateur central mobile permettant d'ajuster le débit. Fabriquées en tôle d'acier avec peinture époxy blanche. Le débit d'air est constant pour des pressions allant de 80 à 140 Pa. Elles peuvent se monter au mur ou au plafond. Avec la bouche il est fourni une manchette en tôle d'acier galvanisé pour faciliter l'installation.

Modèle	ØA	ØB	ØC	ØD	ØE	L
BOC-100	100	125	74	75	137	47
BOC-125	125	150	98	100	161	49
BOC-160	160	185	128	149	218	60
BOC-200	200	225	157	157	248	75

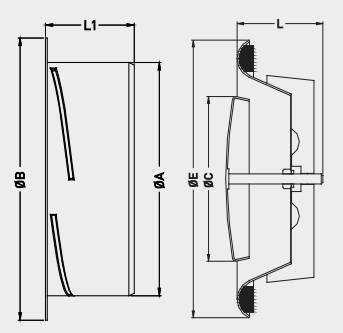

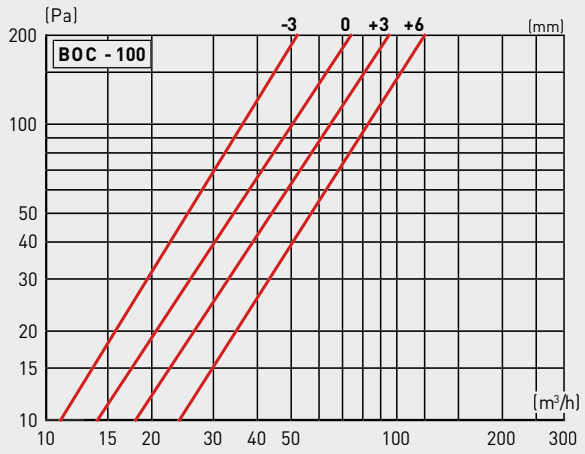

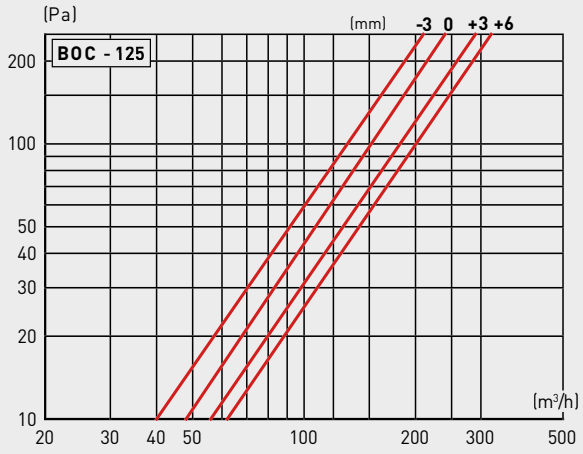

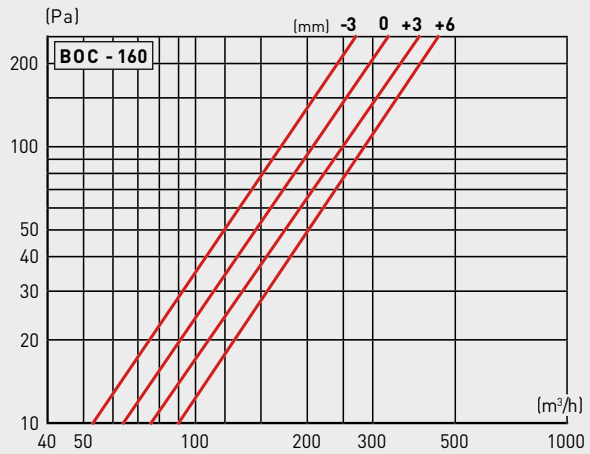

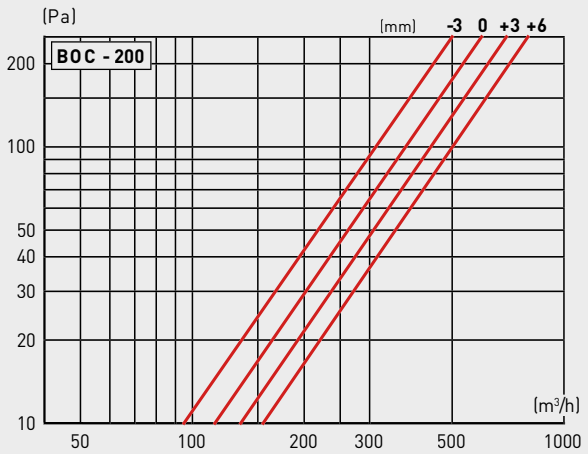



OPF

Soupape d'aspiration matière plastique haute qualité avec cône acoustique et ressorts en acier. Couleur blanc.
Ø 80,100,125,150,160 et 200 mm.

Produit exclusif Suisse.



OPT

Soupape de pulsion d'air en plastique haute qualité avec ressorts en acier. Couleur blanc.
Ø 80,100,125,150,160 et 200 mm.

Produit exclusif Suisse.



OPKE

Soupape d'aspiration, ouverture électrique, moteur 240 V en plastic blanc.
Ø 100, 125, 150 et 160 mm.

Produit exclusif Suisse.



ZVMCH

Soupape de pulsion d'air en métal chrome mat avec ressorts en acier.
Ø 80,100,125,150,160 et 200 mm.

Produit exclusif Suisse.



AVMCH

Soupape d'aspiration en métal chrome mat avec ressorts en acier.
Ø 80,100,125,150,160 et 200 mm.

Produit exclusif Suisse.

Installation

Le régulateur de débit se monte par simple emboîtement à l'intérieur du conduit vertical ou horizontal. Dans un conduit horizontal, respecter le sens BAS indiqué sur l'avant du régulateur. Un joint lèvre assure l'étanchéité. Lorsque le régulateur est associé à une bouche de diffusion d'air, la distance minimum entre celle-ci et le régulateur doit être au moins d'un diamètre en extraction et de trois diamètres en insufflation. Il est impératif de respecter le sens du flux d'air indiqué sur la manchette.

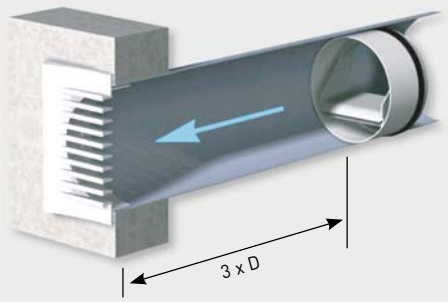

Régulateur RDR en soufflage

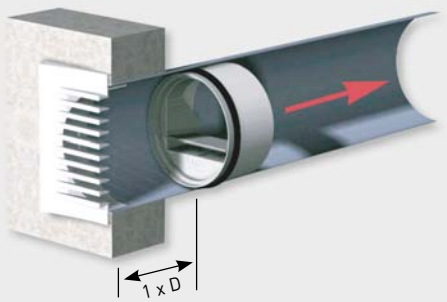

Régulateur RDR en extraction

Courbes caractéristiques

Les courbes ci-dessous représentent les variations de débit en m³/h des RDR standards en extraction en fonction de la différence de pression en Pascals.

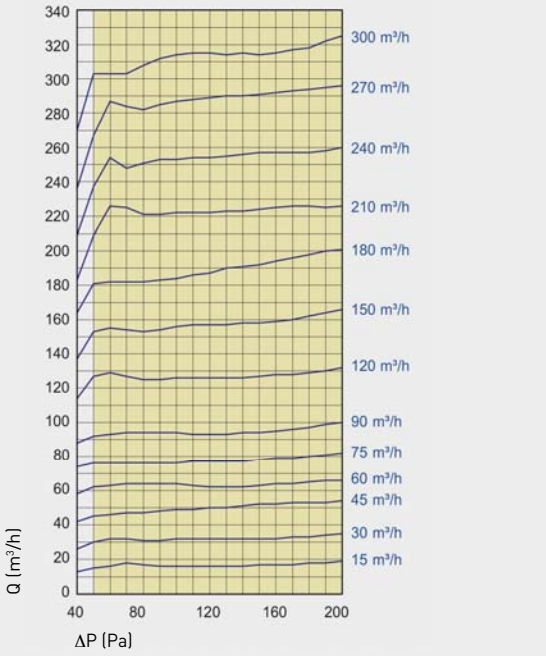

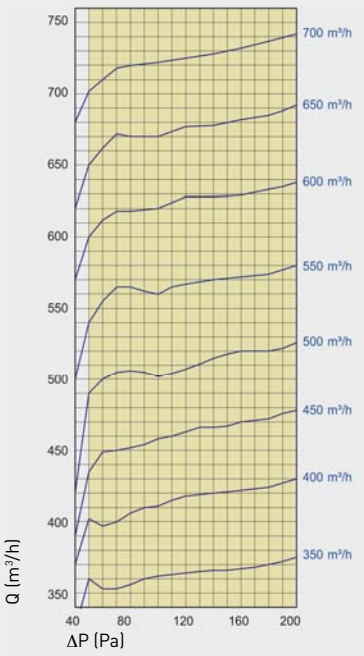

Caractéristiques acoustiques

Les régulateurs sont caractérisés par leurs niveaux de puissance acoustique Lw exprimés en dB(A).

Débit (m³/h)	Lw en dB(A)			
	50 Pa	100 Pa	150 Pa	200 Pa
15	25	29	32	35
30	26	31	35	38
45	27	33	36	39
50	32	37	39	42
60	32	37	39	42
75	32	37	40	42
90	32	38	41	44
120	30	34	39	42
150	33	37	41	45

Débit (m³/h)	Lw en dB(A)			
	50 Pa	100 Pa	150 Pa	200 Pa
180	34	40	44	47
210	34	40	42	44
240	35	41	44	47
270	37	43	45	49
300	33	37	42	45
350	35	40	44	47
400	37	42	45	50
450	38	44	46	51
500	39	46	48	53



RDR

Régulateur à débit constant réglable avec possibilité de régler le débit sur chantier. Dans les locaux tertiaires, s'utilise en ventilation comme en conditionnement d'air (60ºC maxi), en extraction ou insufflation. En logement pour les installations double flux, se monte à l'intérieur de conduits verticaux ou horizontaux par simple emboîtement. Assure le débit calibré dans une plage de pression comprise entre 50 et 200 Pa. Fabrication en matière plastique classée M1. Système autoréglable constitué d'un volet et d'un ressort. Maintien et étanchéité assurés par joint mousse classé M1.

Ø 80 mm

Modèle	Débit (m³/h)	Possibilité de réglage	
		(m³/h)	par pas de (m³/h)
RDR-80/15	15	15 a 50	2,5
RDR-80/30	30	15 a 50	2,5
RDR-80/45	45	15 a 50	2,5

La désignation des modèles RDR intègre le Ø (mm) et le débit (m³/h).
RDR- Ø / débit

Ø 100 mm

Modèle	Débit (m³/h)	Possibilité de réglage	
		(m³/h)	par pas de (m³/h)
RDR-100/30	30	15 a 50	5
RDR-100/45	45	15 a 50	5
RDR-100/50	50	15 a 50	5
RDR-100/60	60	50 a 100	5
RDR-100/75	75	50 a 100	5
RDR-100/90	90	50 a 100	5

Ø 125 mm

Modèle	Débit (m³/h)	Possibilité de réglage	
		(m³/h)	par pas de (m³/h)
RDR-125/30	30	15 a 50	5
RDR-125/45	45	15 a 50	5
RDR-125/60	60	50 a 100	5
RDR-125/75	75	50 a 100	5
RDR-125/90	90	50 a 100	5
RDR-125/120	120	100 a 180	5
RDR-125/150	150	100 a 180	5
RDR-125/180	180	100 a 180	5

Ø 160 mm

Modèle	Débit (m³/h)	Possibilité de réglage	
		(m³/h)	par pas de (m³/h)
RDR-160/150	150	100 a 180	5
RDR-160/180	180	100 a 180	5
RDR-160/210	210	180 a 300	5
RDR-160/240	240	180 a 300	5
RDR-160/270	270	180 a 300	5
RDR-160/300	300	180 a 300	5

Ø 200 mm

Modèle	Débit (m³/h)	Possibilité de réglage	
		(m³/h)	par pas de (m³/h)
RDR-200/240	240	180 a 300	10
RDR-200/270	270	180 a 300	10
RDR-200/300	300	180 a 300	10
RDR-200/350	350	300 a 500	10
RDR-200/400	400	300 a 500	10
RDR-200/450	450	300 a 500	10
RDR-200/500	500	300 a 500	10

Ø 250 mm

Modèle	Débit (m³/h)	Possibilité de réglage	
		(m³/h)	par pas de (m³/h)
RDR-250/350	350	300 a 500	25
RDR-250/400	400	300 a 500	25
RDR-250/450	450	300 a 500	25
RDR-250/500	500	300 a 500	25
RDR-250/550	550	500 a 750	25
RDR-250/600	600	500 a 750	25
RDR-250/650	650	500 a 750	25
RDR-250/700	700	500 a 750	25

Réglage

Avant d'effectuer la mise en œuvre du régulateur, il est nécessaire de calibrer le débit:

- Desserrer la vis de blocage du module de réglage avec un tournevis «torx n°10».
- Ajuster le repère du module (situé sur la gauche ou la droite) en face du débit souhaité.
- Resserrer la vis de blocage du module de réglage. Il est possible d'obtenir d'autres débits que ceux indiqués sur le régulateur en calant le repère du module de réglage sur une position intermédiaire.

RDR Ø 80 et 100 mm

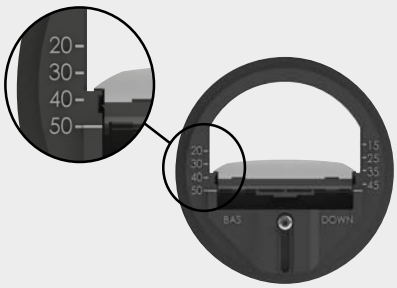

Exemple de réglage à 50 m³/h:
régulateur calé sur le repère gauche «50»

RDR Ø 125 à 250 mm

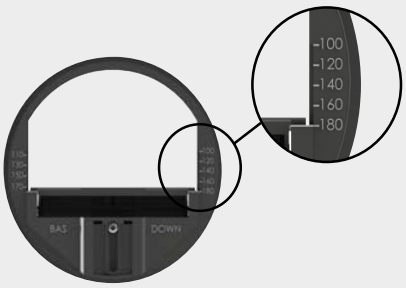

Exemple de réglage à 180 m³/h:
régulateur calé sur le repère droit «180»

Composition et dimensionnement

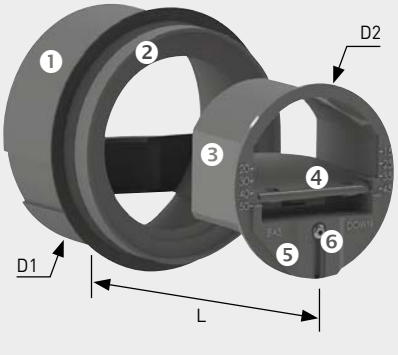

RDR	D1 (mm)	D2 (mm)	L (mm)
Ø 80	76	76	55
Ø 100	96	93	70
Ø 125	120	117	86
Ø 150	146	148	91
Ø 160	146	148	91
Ø 200	190	195	91
Ø 250	245	236	127

❶ Manchette avec joint d'étanchéité
❷ Entretoise (selon débit)
❸ Corps
❹ Elément régulateur
❺ Module de réglage du débit
❻ Vis de blocage du module de réglage



GR-100

Montage intérieur ou extérieur.
Grille de rejet d'air pour raccord avec conduit circulalire de Ø 100 mm.

* Afree = surface libre de passage de l'air

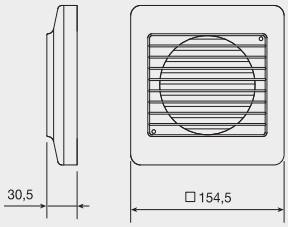



USAV

Grilles à barres fixes inclinées destinées au rejet ou à la prise d'air.
Installation en façade.
Fabrication en aluminium.
Grillage anti-moustiques.

Modèle	Ød	ØD	C	J	Poids (kg)
USAV 100	100	132	25	3	0,19
USAV 125	125	155	25	3	0,24
USAV 180	160	190	25	3	0,39
USAV 200	200	230	25	3	0,59
USAV 250	250	280	28	3	1
USAV 315	315	350	20	3	1,94
USAV 400	400	440	25	3	2,7

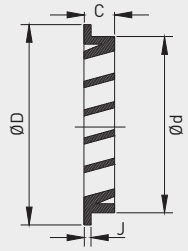

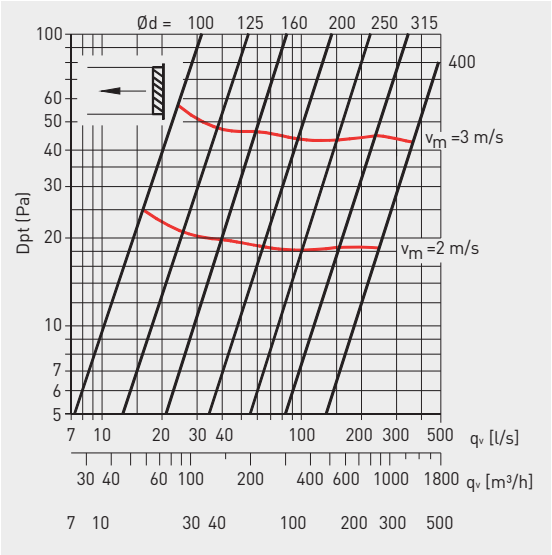



WRAF

Grille pare-pluie ronde avec manchon et treillis contre les insectes en aluminium.
Ø 80, 100, 125, 150, 160, 180, 200, 224, 250, 280, 300 et 315 mm.
Sur demande exécution en inox, chrome, cuivre.

Produit exclusif Suisse.



GRA

Grilles destinées à la prise d'air dans les installations de ventilation et de climatisation.Installation intérieure ou extérieure. Grilles à auvents horizontaux. Fabrication en aluminium embouti. Finition aluminium naturel. Fixation en applique par vis apparentes.

Modèle	⍁ A	⍁ B
GRA-70	130 x 130	100 x 100
GRA-100	165 x 165	125 x 125
GRA-150	190 x 190	150 x 150
GRA-200	210 x 210	165 x 165
GRA-300	240 x 240	200 x 200

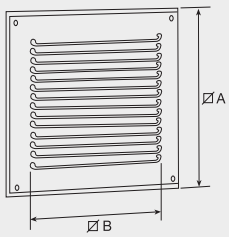



GRI

Grille intérieure destinée au rejet d'air vicié. Fabrication aluminium avec une peinture époxy.

Modèle	Dimensions nominales disponibles ⍁ H	Section libre de passage de l'air (m²)
GRI-125	125 x 125	0,007
GRI-200	200 x 200	0,022
GRI-250	250 x 250	0,035
GRI-300	300 x 300	0,052
GRI-450	450 x 450	0,121

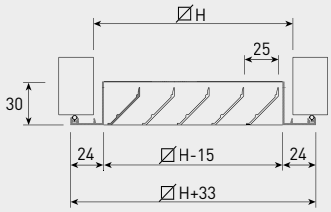

Vitesse d'air recommandée

V min. (m/s)	V max. (m/s)
1,5	3

Détermination du débit d'air avec la vitesse Vf (m/s)

Valeurs de correction pour LwA1

Afree (m²)	0,01	0,02	0,05	0,1	0,2	0,4
LwA1 (Kf*)	-9	-6	-3	-	+4	+7

* Kf = facteur de correction

Valeurs de référence du diagramme:
Afree = 0,1 m²
Lwa = Lwa1 + Kf

Vitesse de passage, perte de charge et puissance sonore

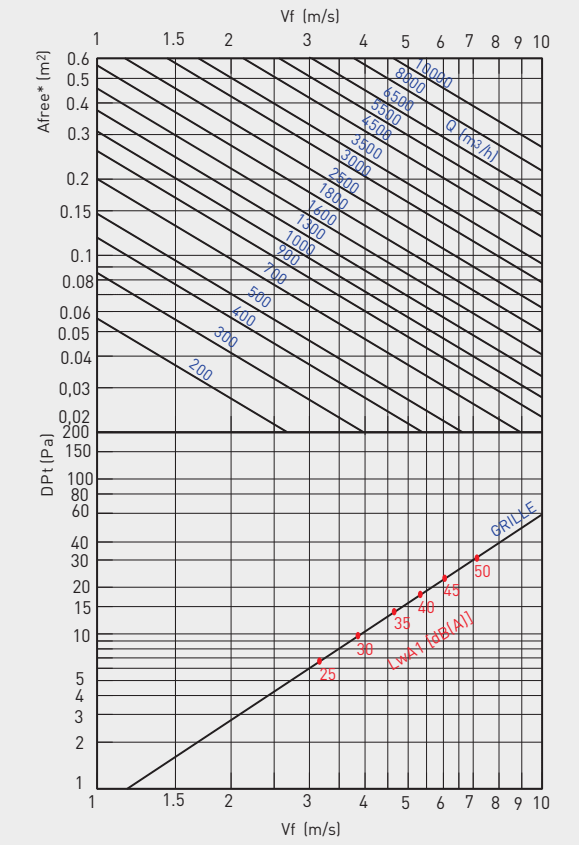



RP

Plénum nu en acier galvanisé pour le montage des grilles GRI - raccordement horizontal.

Modèle		ØD	H	A	B	C	E
RP-100		95	230	145	133	157	45
RP-200	A	125	230	226	208	208	54
	B	160	230	226	208	208	54
RP-250	A	160	230	276	258	258	54
	B	200	230	276	258	258	54
RP-300	A	200	230	326	308	308	54
	B	250	300	326	308	308	54
RP-450		315	365	460	458	458	54

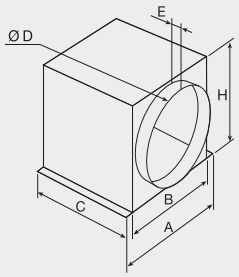

Abaque débit - vitesse d'air (m/s)

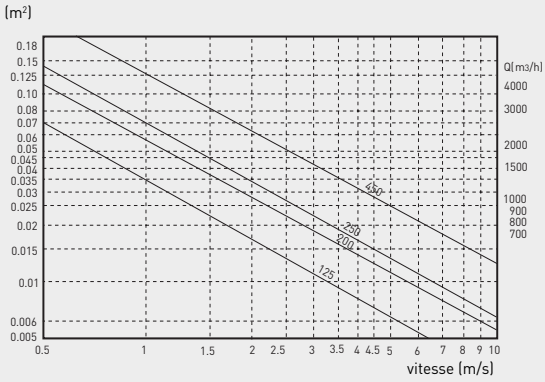

Pertes de charge (Pa) et niveau sonore dB(A)

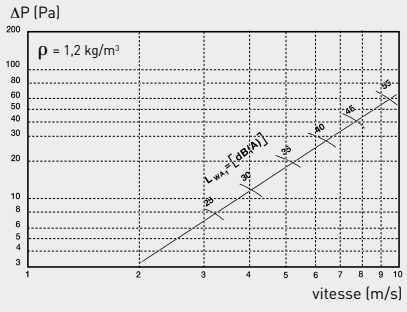



VR

Bride de montage pour grilles GCI.

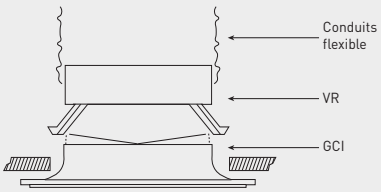





GCI

Ventilation, climatisation et chauffage dans les bâtiments tertiaires et ERP. Diffuseur circulaire avec registre intégré. Finition aluminium laqué blanc RAL 9010.

Modèle	A	B	C	Surface de passage (m^2)	Débit mini.	Débit maxi.
GCI-160	140	250	200	0,0086	70	275
GCI-200	190	300	250	0,0200	120	500
GCI-250	240	350	300	0,0326	200	800
GCI-315	290	400	350	0,0460	275	1100
GCI-350	340	450	400	0,0550	350	1200
GCI-400	390	500	450	0,0702	400	1500

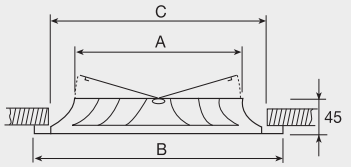

Abaque débit - vitesse d'air (m/s)

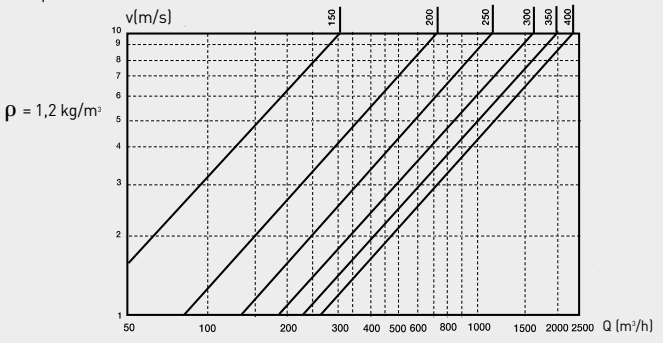

GCI - Pertes de charge (Pa) et niveau de puissance sonore (Lw(A))

Débit (m^3/h)		160		200		250		315		355		400	
		100%	50%	100%	50%	100%	50%	100%	50%	100%	50%	100%	50%
100	Lw(A)	20	26										
	Dp (Pa)	3	11										
150	Lw(A)	25	33										
	Dp (Pa)	7	29										
200	Lw(A)	32	40	25	36								
	Dp (Pa)	14	54	5	21								
250	Lw(A)	37	46	29	40								
	Dp (Pa)	22	92	8	33								
300	Lw(A)	42	51	33	44	25	35						
	Dp (Pa)	34	138	11	50	5	23						
400	Lw(A)			40	51	31	42	25	31				
	Dp (Pa)			22	99	10	47	5	20				
500	Lw(A)					37	47	30	36	28	39		
	Dp (Pa)					17	76	8	33	4	20		
600	Lw(A)					41	51	34	40	32	43	30	40
	Dp (Pa)					26	116	12	47	5	29	3	13
800	Lw(A)							40	46	37	48	36	46
	Dp (Pa)							22	94	11	55	5	24
1000	Lw(A)									42	53	40	51
	Dp (Pa)									18	93	7	39
1200	Lw(A)											43	54
	Dp (Pa)											11	58
1400	Lw(A)											47	57
	Dp (Pa)											15	85



TAT

Prise d'air sous avancée de la toiture, utilisée en VMC double flux pavillonnaire.

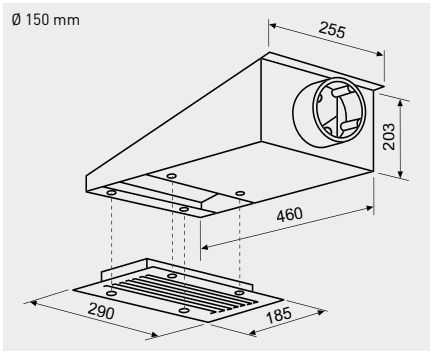



TAP

Prise d'air pignon de maison ou sur mur plein, utilisée en VMC double flux pavillonnaire.

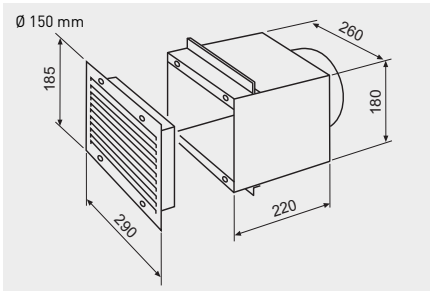



PAF

Grille de façade Ø 125 mm.

Modèle	Ø (mm)	Dimensions extérieures	Dimensions intérieures	Diamètre supérieur	Diamètre inférieur	Section de passage (cm²)	Débit à 20 Pa	
							Rejet d'air	Prise d'air
PAF 125	125	165 x 165	145 x 145	127	122	85	170	120
PAF 150	150	190 x 190	170 x 170	155	150	130	225	185
PAF 160	160	210 x 210	190 x 190	162	157	140	235	195
PAF 200	200	240 x 240	220 x 220	202	197	190	350	290
PAF 250	250	290 x 290	270 x 270	252	247	280	485	400
PAF 315	315	340 x 340	320 x 320	320	315	480	830	680
PAF 355	355	390 x 390	370 x 370	360	355	600	1060	870
PAF 400	400	440 x 440	420 x 420	403	408	930	1610	1320



PAQS

Prise d'air de façade avec grille inti-insectes.

Modèle	Ø (mm)
PAQS 100	100
PAQS 125	125
PAQS 150	150
PAQS 160	160



WALL KIT

Le Kit mural comprend une grille extérieure à ailette fixe et un tube télescopique. Permet d'installer l'aérateur dans un mur de 20 à 42 cm d'épaisseur. Prévu pour les aérateurs EDM-80N, EDM-100, DECOR-100 et SILENT-100.

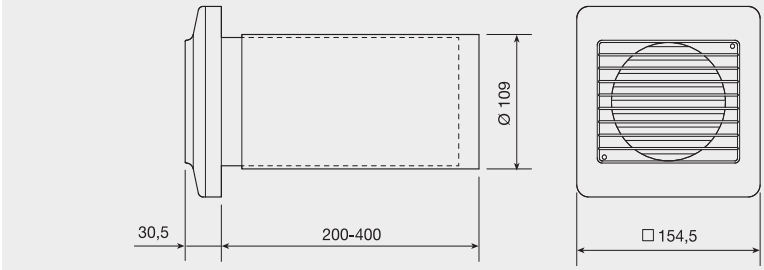

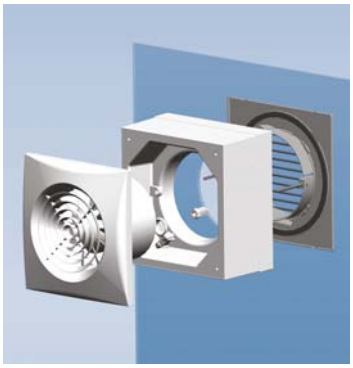

WINDOWS KIT

Kit pour montage fenêtre. Pour SILENT-100, DECOR-100 et EDM-100.

Modèle	A	B	C	Ø ouverture vitre
WINDOWS KIT 100	158	87	158	110
WINDOWS KIT 200	180	82	180	145

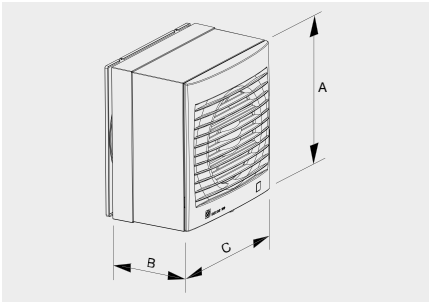



Modèles de 100 à 500



Modèles de 560 à 1000

PER-W

Volet de surpression plastique.
Entièrement construit en matériaux plastiques stabilisés contre les rayons UV.
Couleur: gris clair (RAL7045).

Modèle	ØA	B	C	ØD	ØE
PER-100 W	123	12	90	98	4
PER-125 W	158	15	110	130	4
PER-160 W	178	20	130	152	4
PER-200 W	243	21	184	205	5
PER-250 W	294	26	233	260	5
PER-355 W	394	26	310	360	5
PER-400 W	457	26	365	420	5
PER-450 W	499	31	395	460	5
PER-500 W	548	31	443	510	5

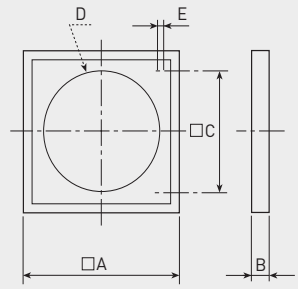

Modèle	ØA	D	ØC	B
PER-560 W	605	565	522	28
PER-630 W	696	655	626	31
PER-710 W	760	720	692	40
PER-800 W	840	800	772	40
PER-1000 W	1040	1000	972	40

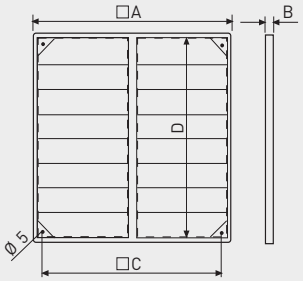

Pertes de charge des volets PER-W

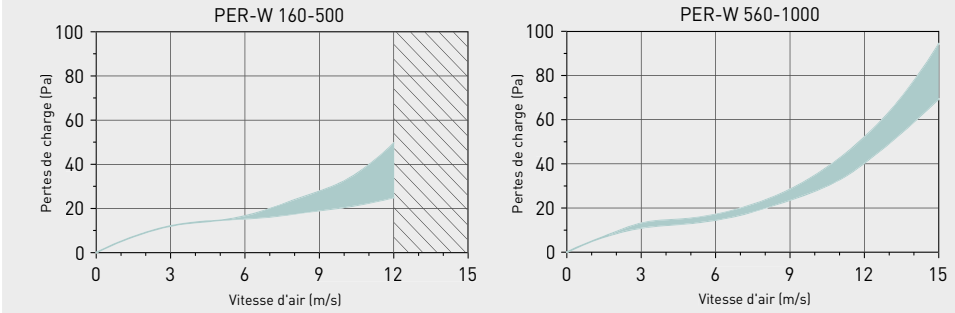



PER-CR

Volet de surpression composé d'un cadre en acier peint et de ventelles en aluminium montées avec un système permettant une ouverture simultanée de toutes les ventelles. Tous les modèles sont équipés d'un grillage anti-volatile.

Modèle	A	B	C	ØE	F	N
PER-250 CR	386	60	287	8	146	4
PER-355 CR	450	60	352	8	146	5
PER-400 CR	503	60	405	8	146	6
PER-450 CR	556	60	458	8	146	7
PER-500 CR	610	60	511	8	146	7
PER-630 CR	700	60	590	10	200	5
PER-710 CR	800	60	690	10	200	6
PER-800 CR	900	60	790	10	200	7
PER-1000 CR	1100	60	990	10	200	8

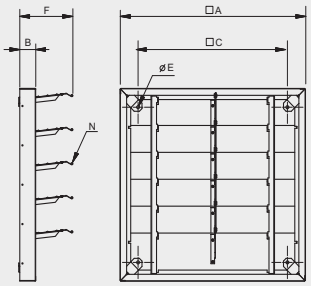

Pertes de charge

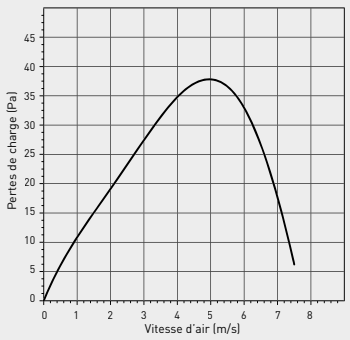



Du modèle 250 au 525.



Du modèle 630 au 1000.

DEF-D

Grille de protection carrée.
Pour éviter tout contact avec l'hélice.

Modèle	ØA	B	ØC	ØE
DEF-250 D	332	64	286	8
DEF-325 D	397	64	351	8
DEF-375 D	449	64	403	8
DEF-450 D	501	64	455	8
DEF-525 D	553	64	507	8
DEF-630 D	808	150	735	8
DEF-800 D	1008	140	935	8
DEF-1000 D	1258	155	1185	8

Distance entre maille (mm):
10,6 x 10,6 (du modèle 250 au 525)
25 x 25 (du modèle 630 au 1000)

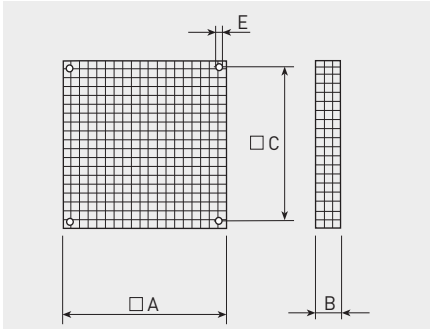



DEF-AN

Grille de protection.
A monter à l'aspiration des ventilateurs hélicoïdes muraux (800 à 1000).

Modèle	ØA	H
DEF-800 AN	926	178
DEF-900 AN / DEF-901 AN	1026	228
DEF-1000 AN	1154	163

Distance entre maille (mm): 25 x 25

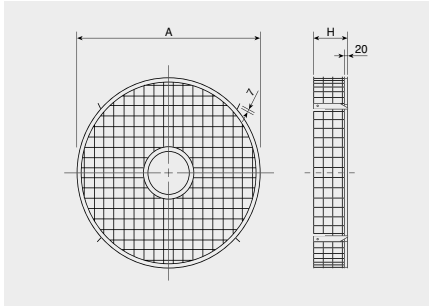

ACCESSOIRES DE MONTAGE

GAINES CONDUITS ET ACESSOIRES DE RESEAU



449 Conduits, réductions, dérivations

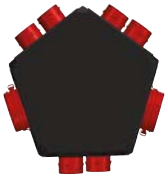

450 Plénums



463 Pieds supports, manchettes souples, brides, antivibratiles



467 Clapets anti-retour



468 Régulateurs de débit



469 Silencieux



470 Filtres

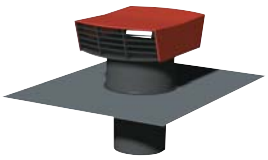

471 Sortie de toiture





AIRTUBE D

Tuyau de ventilation destiné à être utilisé comme alimentation et le tuyau d'évacuation d'air dans les chambres avec un équipement central de l'installation de ventilation intérieure. Flexible, double paroi, lisse à l'intérieur et est livré avec deux embouts.

Peau externe: HDPE
Peau intérieure: LDPE
Auto-extinguible: UL 94 HB
Témpérature: -15°C a +60°C
450 N
Norm: DIN EN 50086-24

Produit exclusif Suisse.

Modèle	ØA (mm)	ØB (mm)	VE
Exécution normale			
M40	40	-	50
M50	50	40	50
M63	63	50	50
M75	75	60	50
M90	90	74	50
M110	110	93	50
M125	125	105	50
M140	140	121	50
M160	160	137	50
M200	200	173	25
Antibactérien			
M75	75	58	50
M90	90	72	50

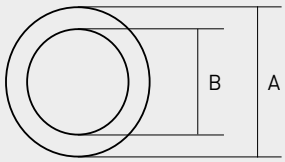

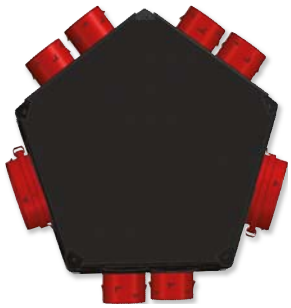

PLENUM UNI EXT 6+1

Plénum d'extraction isolé avec 1 piquage Ø 150/160 mm et 1 piquage Ø 125 mm pour la cuisine ainsi que 6 piquages Ø 80 mm pour raccorder jusqu'à 6 sanitaires.

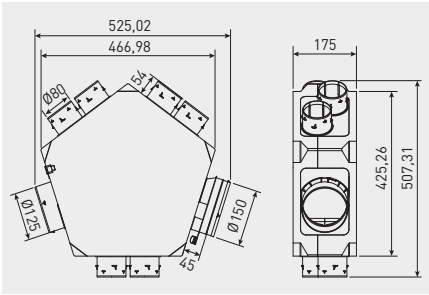



PLENUM UNI IMP 8

Plénum d'insufflation avec 1 piquage Ø 150/160 mm et 8 piquages Ø 80 mm.

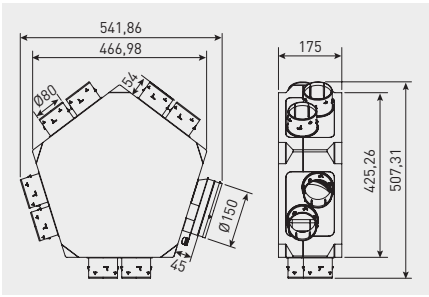

FLEXIREC
FLEXICIR



Gamme de conduits semi-rigides et d'accessoires pour des installations dans l'habitat individuel et collectif. Particulièrement indiqué pour des installations de faux plafond avec peu espace disponible.

Associe la facilité d'installation d'un conduit flexible et la résistance d'un conduit rigide, en évitant les déformations. Sa conception interne minimise les pertes de charge. Disponible en section circulaire et oblong.

Oblong:
Très faible hauteur (50mm) permet une installation dans de petits espaces. Dimensions 114x50 mm.

Circulaire:
De faibles pertes de charge, il permet d'être Installé encastré dans la dalle. Dimensions 75 mm ext. / 63 mm int.

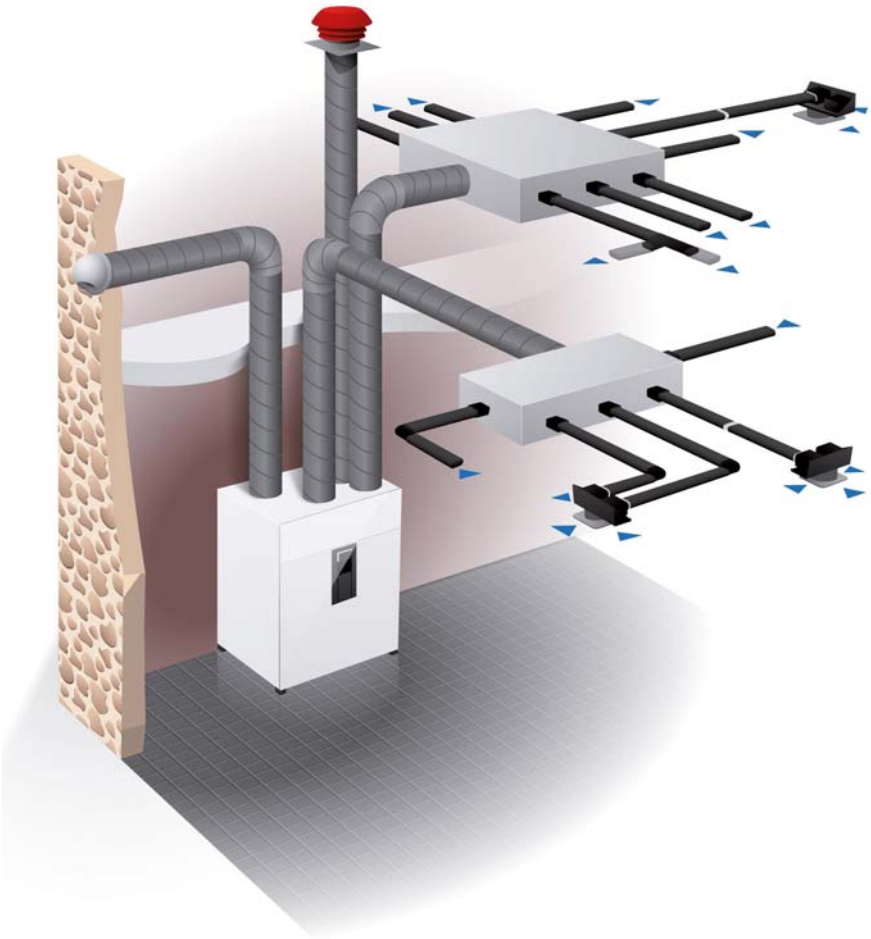

Caractéristiques
- Conduit en polypropylène PP.
- Accessoires en polystyrène-choc
- Installation facile.
- Assemblage par emboitement.
- Accessoire de régulation de débit.

Applications spécifiques

VMC pavillonnaire

VMC collective

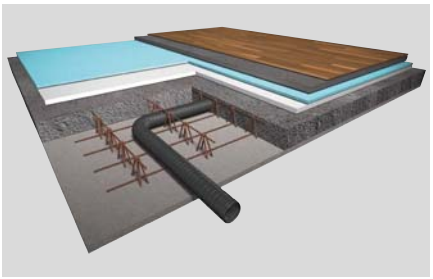

Calculs

Pour calculer la perte de charge du conduit semi-rigide, considérer une perte de charge linéaire de:

- Oblong: 2,5 Pa/m pour 30 m^3/h et 4,6 Pa/m pour 40 m^3/h
- Circulaire: 2,4 Pa/m pour 30 m^3/h et 4,2 Pa/m pour 40 m^3/h

Si l'installation nécessite un débit plus important, il est recommandé de réaliser le tracé avec double conduits.

Installation FLEXIREC

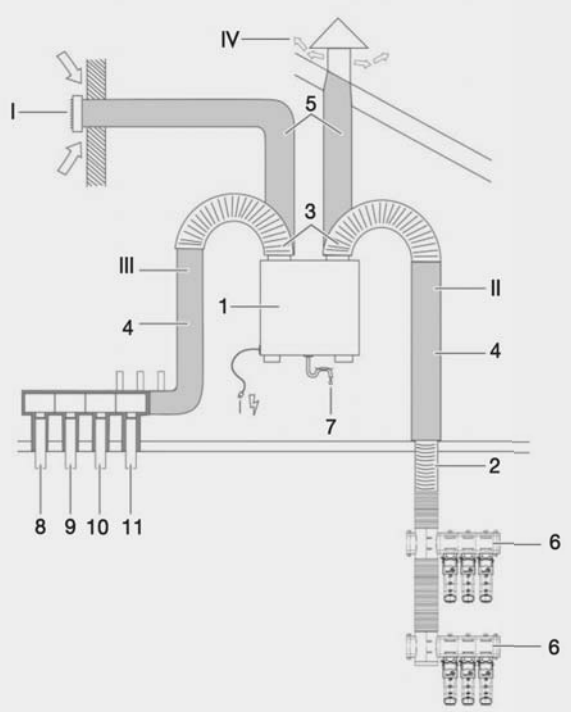

1: Unité de ventilation
2: Conduit circulaire
3: Conduit flexible isolé
4: Conduit rigide isolé
5: Conduit isolé
6: collecteur oblong d'insufflation
7: Sortie des condensats
8, 9, 10 et 11: Conduits d'extraction

I: Prise d'air neuf
II: Insufflation
III: Extraction
IV: Rejet

Installation FLEXICIR

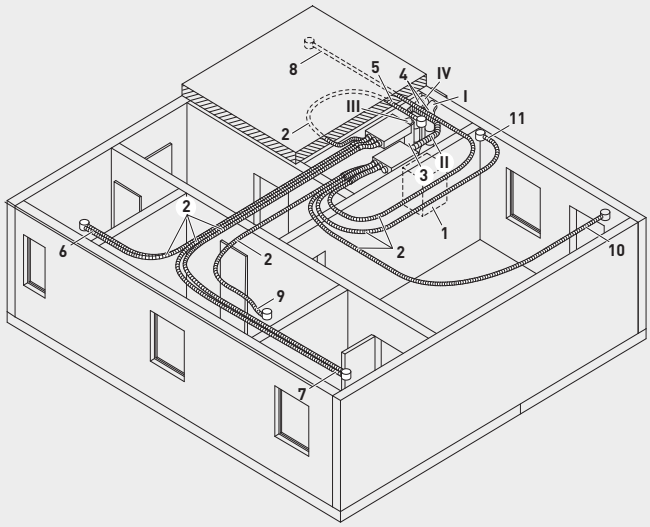

1: Unité de ventilation
2: Conduit semi-rigide FLEXICIR
3: Plénum
4: conduit isolé GPR ISO
5: Local d'extraction
6: Salle de bain
7: Cuisine
8 et 9: Chambres
10 et 11: Salon

I: Prise d'air neuf
II: Insufflation
III: Extraction
IV: Rejet

Eléments de régulation

Pour réaliser l'équilibrage des différentes branches du réseau il est possible d'utiliser les éléments de régulation prévus:

Oblong - NOD50

A la sortie du collecteur, un clapet de réglage permet de modifier le section de passage et la perte de charge selon les courbes ci-dessous. Il est recommandé de maintenir l'accès aux clapets au cas où il serait nécessaire de modifier le réglage ultérieurement.



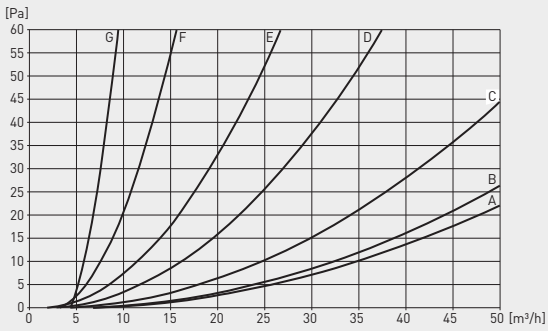

Circulaire - RD75

Cet élément permet l'équilibrage du circuit en fonction de la courbe indiquée ci-dessous. Son utilisation est recommandée à chaque sortie du plénum, en un endroit accessible au cas où il serait nécesaire de modifier le réglage ultérieurement.



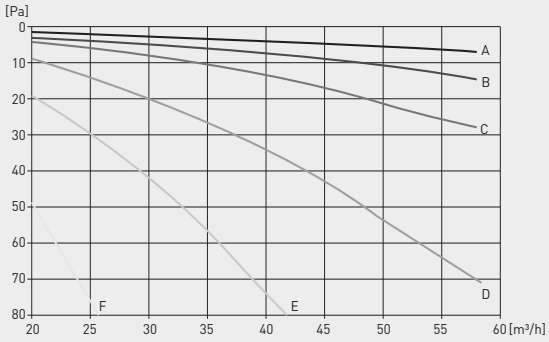

Composition d'un collecteur oblong à trois branches

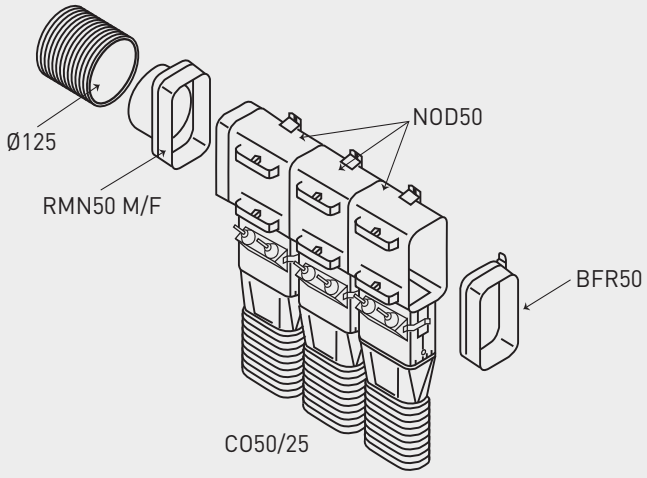

FLEXIREC conduits semi-rigides oblongs

	Modèle	Description
	CO50/25	Conduit semi-rigide oblong 114x50 (25 m)
	ABM50	Adaptateur pour bouche
	FXR50	Collier de fixation (sac de 30 unités)
	NOD50	Tube/collecteur pour conduits oblongs avec clapet de réglage du débit
	BFR50	Bouchon pour collecteur
	RMN50 M/F	Adaptation collecteur pour conduit circulaire
	THR50	Té horizontal oblong
	CVR50	Coude vertical oblong
	MCR50	Manchon de raccordement pour conduits oblongs
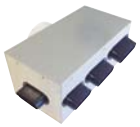	PLI 50/5P	Plénum 5 piquages CO50
	CHR50	Coude horizontal oblong
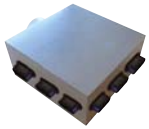	PLI 50/9P	Plénum 9 piquages CO50
	ACR50-80	Manchon de raccordement mixte Ø80 114x50
	ACR80-125	Manchon de raccordement mixte Ø125 2 x 114x50

FLEXICIR conduits semi-rigides circulaires

	Modèle	Description
	PKR75-25	Conduit semi-rigide circulaire Ø75 (25m)
	EVWS75	Adaptateur pour bouche 2xØ75
	BR150	Rallonge
	VKR125	Plénum 6 piquages Ø75 Ø de raccordement 125
	VKR150	Plénum 10 piquages Ø75 Ø de raccordement 150
	RD75	Régulateur de débit Ø75
	BO090-75	Coude circulaire 90º Ø75
	UA75	Manchon de raccordement circulaire Ø75
	EVBS1	Grille circulaire + filtre G2
	EVAB1	Enjoliveur de grille blanc
	EK75	Bouchon Ø75
	RDV75	Piquage Ø75 + bouchon



Classement: M0
Rayon de courbure mini: 0,6 x Ø
Température d'utilisation: -30°C à +250°C

GSA-M0

Conduit flexible aluminium.
Habitat individuel, collectif ou locaux tertiaires. Conduits flexibles alu constitués d'une paroi en complexe alu/polyester enveloppant une armature hélicoïdale en fil d'acier.

Modèle	Ø (mm)	Longueur (m)
GSA-M0 80 10M	80	10
GSA-M0 80 3M	80	3
GSA-M0 100 10M	100	10
GSA-M0 100 3M	100	3
GSA-M0 125 10M	125	10
GSA-M0 125 3M	125	3
GSA-M0 150 10M	150	10
GSA-M0 150 3M	150	3
GSA-M0 160 10M	160	10
GSA-M0 160 3M	160	3
GSA-M0 200 10M	200	10
GSA-M0 200 3M	200	3
GSA-M0 250 10M	250	10
GSA-M0 250 3M	250	3
GSA-M0 315 10M	315	10
GSA-M0 315 3M	315	3



Classement: M0/M1
Rayon de courbure mini: 0,7 x Ø
Température d'utilisation: -10°C à +150°C

GSI-M0

Conduit flexible isolé.
Ventilation et climatisation. Conduits flexibles isolés en complexe alu/polyester constitués d'un conduit intérieur perforé M0, protégé par un matelas de 25 mm de laine de verre classé M0 et recouvert d'un pare vapeur aluminisé renforcé par une grille de verre classée M1.
Isolation thermique et phonique.

Modèle	Ø (mm)	Longueur (m)
GSI-M0 125 10M	125	10
GSI-M0 125 3M	125	3
GSI-M0 160 10M	160	10
GSI-M0 160 3M	160	3
GSI-M0 200 10M	200	10
GSI-M0 200 3M	200	3
GSI-M0 250 10M	250	10
GSI-M0 250 3M	250	3
GSI-M0 315 10M	315	10
GSI-M0 315 3M	315	3



Classement: M1
Rayon de courbure mini: 0,6 x Ø
Température d'utilisation: -10°C à +150°C

GAR-190/150

Conduit flexible rectangulaire en aluminium (190x150 mm) de longueur 3 m ayant une des extrémités circulaire de diamètre 200 mm.

Modèle	Dimensions (mm)	Ø equivalent (mm)	Longueur (m)
GAR-190/150	190 x 150	160	3



Classement: Sans
Rayon de courbure mini: 0,6 x Ø
Température d'utilisation: -10°C à + 60°C

GP

VMC individuelle.
Conduit flexible PVC gris.
Armature hélicoïdale en fil d'acier.

Modèle	Ø (mm)	Longueur (m)
GP-60 6M	60	6
GP-80 6M	80	6
GP-100 6M	100	6
GP-125 6M	125	6
GP-150 6M	150	6



Classement: Sans
Rayon de courbure mini: 0,6 x Ø
Température d'utilisation: -10°C à + 80°C.

GPX

VMC individuelle.
Conduit flexible PVC renforcé (21/100) par grille polyester + armature hélicoïdale en fil d'acier.

Modèle	Ø (mm)	Longueur (m)
GPX-60 6M	60	6
GPX-80 6M	80	6
GPX-100 6M	100	6
GPX-125 6M	125	6
GPX-150 6M	150	6
GPX-160 6M	160	6
GPX-200 6M	200	6



Classement: Sans
Rayon de courbure mini: 0,6 x Ø
Température d'utilisation: -10°C à + 60°C

GP PRO

Conduit flexible PVC gris type GP permettant:
- un stockage plus facile,
- une utilisation plus économique.

Modèle	Ø (mm)	Longueur (m)
GP-PRO 80 20M	80	20
GP-PRO 125 20M	125	20



Classement: Sans
Rayon de courbure mini: 0,6 x Ø
Température d'utilisation: -10°C à + 80°C

GRX

VMC individuelle.
Conduits flexibles rectangulaires.
GRX = renforcé / toilé.

Modèle	Dimensions (mm)	Ø equivalent (mm)	Longueur (m)
GRX 90 x 45	90 x 45	80	6
GRX 135 x 70	135 x 70	125	6



Classement: Sans
Rayon de courbure mini: 1 x Ø
Température d'utilisation: -10°C à + 60°C

GP-ISO ECOSOFT

Modèle	Ø (mm)	Longueur (m)
GP-ISO 80/25 10M ECOSOFT	80	10
GP-ISO 80/25 6M ECOSOFT	80	6
GP-ISO 100/25 6M ECOSOFT	100	6
GP-ISO 125/25 10M ECOSOFT	125	10
GP-ISO 125/25 6M ECOSOFT	125	6
GP-ISO 150/25 6M ECOSOFT	150	6
GP-ISO 160/25 6M ECOSOFT	160	6
GP-ISO 200/25 6M ECOSOFT	200	6

Conduits flexibles en PVC noir sans phtalate.
- Laine de verre classée A+ (émissions de COV).
- Protégés par un matelas de 25 mm ou 50 mm de laine de verre recyclable: liants naturels.
- Sans démangeaison, sans odeur, sans poussière.
- Prévu pour les installations en VMC individuelle et fortement conseillé lorsque le réseau se trouve à l'extérieur du volume chauffé.



GPR-ISO

Conduits et coudes rigides isolés en polyéthylène de 2,25 m de longueur et 15 mm d'épaisseur et accessoires.
Utilisation en VMC individuelle ou collectif (hygroréglable ou double flux).



Conduit	Ø (mm)	Longueur (m)
GPR-ISO 125/225	125	2,25
GPR-ISO 150/225	150	2,25
GPR-ISO 160/225	160	2,25



Coude à 30°	Ø (mm)	Angle
GPR-ISO 125/30 C	125	30°
GPR-ISO 150/30 C	150	30°
GPR-ISO 160/30 C	160	30°



Tés	Ø (mm)	Angle
TER-ISO 125/125	125/125	90°
TER-ISO 150/125	150/125	90°
TER-ISO 160/125	160/125	90°



Coude à 45°	Ø (mm)	Angle
GPR-ISO 125/45 C	125	45°
GPR-ISO 150/45 C	150	45°
GPR-ISO 160/45 C	160	45°



Collier de serrage	Ø (mm)
CSR-ISO 125	125
CSR-ISO 150	150
CSR-ISO 160	160



Coude à 90°	Ø (mm)	Angle
GPR-ISO 125/90 C	125	90°
GPR-ISO 150/90 C	150	90°



Manchon	Ø (mm)
MFR-ISO 125	125
MFR-ISO 150	150
MFR-ISO 160	160

TUBPLA

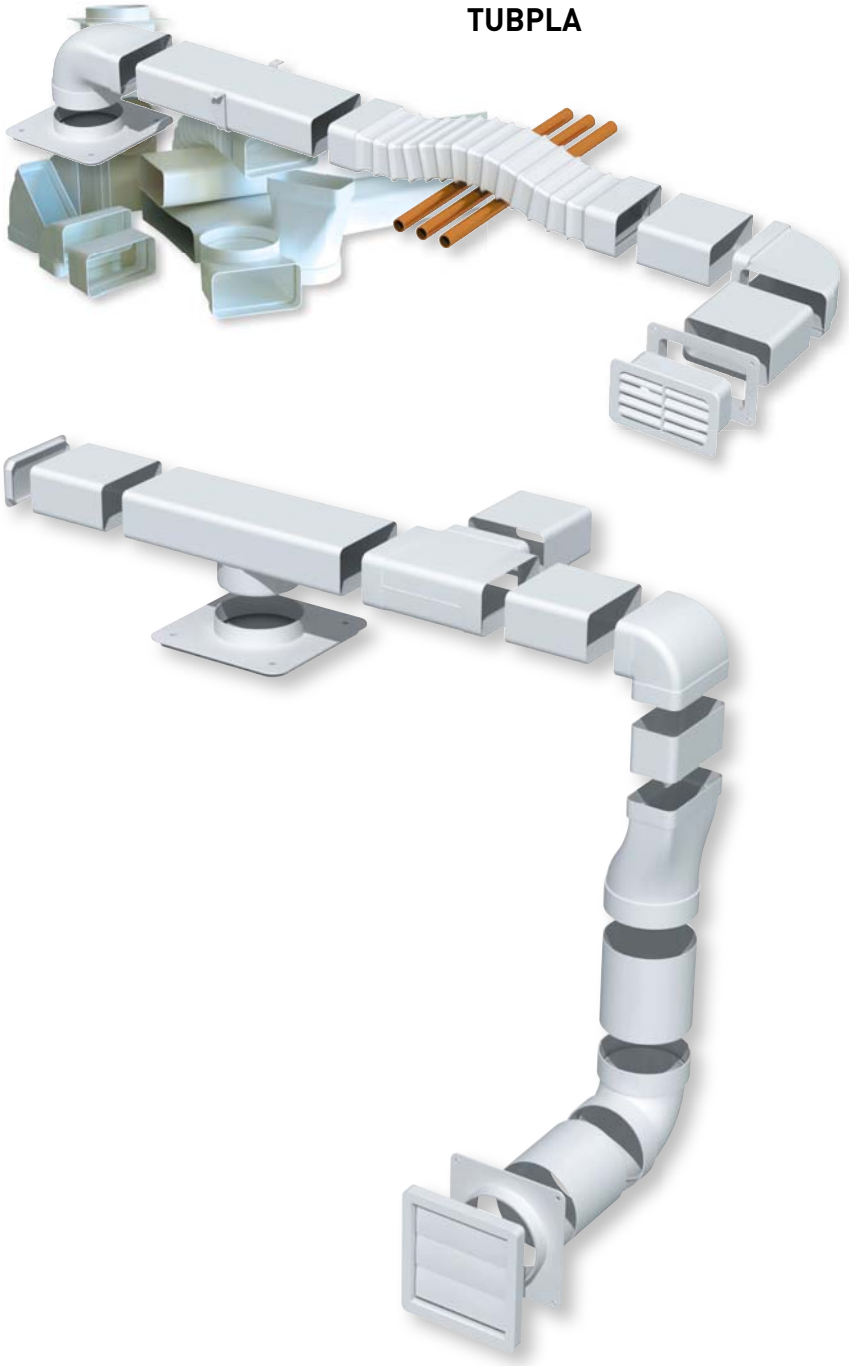

Gamme de conduits et accessoires conçue pour de multiples applications en habitat (cuisines, toilettes, buanderies, caves...) et en tertiaire (cafés, restaurants, vestiaires, bureaux...).
Le système TUBPLA permet d'installer des réseaux de gaines complets, discrets et très faciles à assembler.
Les conduits sont fabriqués en plastique M1 et la température maximale de l'air transporté est de 80ºC.

Applications spécifiques

Habitat individuel et collectif

Locaux commerciaux et tertiaires

Diamètre équivalent



55 x 110 mm	Ø 100 mm
55 x 220 mm	Ø 125 mm
90 x 180 mm	Ø 150 mm

Aussi disponible en 40x110, équivalent au diamètre 80 mm.

CONDUIT PLIANT TUBPLA- TPL





Le conduit rectangulaire pliant TPL permet de réduire les volumes de stockage.
Avec l'utilisation les brides de fixation FXL le conduit retrouve facilement et rapidement sa forme rectangulaire.

70% D'ÉCONOMIE EN TRANSPORT ET STOCKAGE

Gamme rectangulaire

	Ø150 90 x 180 mm	Ø125 55 x 220 mm	Ø100 55 x 110 mm
 Longueur: 1,5 m	TPR 150 1,5 m	TPR 125 1,5 m	TPR 100 1,5 m
 Longueur: 3 m	TPR 150 3 m	TPR 125 3 m	TPR 100 3 m
 Longueur: 1,5 m	–	TPL 125 1,5 m	TPL 100 1,5 m
 Longueur: 3 m	–	TPL 125 3 m	TPL 100 3 m
	FXR 150	FXL 125	FXL 100

Gamme circulaire

	Ø150	Ø125	Ø100
 Longueur: 1,5 m	TPC 150 1,5 m	TPC 125 1,5 m	TPC 100 1,5 m
 Longueur: 3 m	TPC 150 3 m	TPC 125 3 m	TPC 100 3 m
	FXC 150	FXC 125	FXC 100



TUBPLA ETANCHE - SERIE V

Gamme complète d'accessoires, pour conduits rectangulaires et circulaires TUBPLA, équipés d'un joint EPDM permettant d'obtenir une très bonne étanchéité du réseau. La réduction des fuites permet de baisser la consommation et le niveau sonore, au profit de l'utilisateur.
Le système de montage sans colle ni pose de joints additionnels permet de réduire le temps d'assemblage de 60%.
Etanchéité classe D selon EN 12237.





Assemblage sans besoin de poser un joint additionnel.

ETANCHEITE CLASSE D

SILENCIEUX TUBPLA - TPA

Attenuateurs acoustiques adaptés aux dimensions de TUBPLA 55x110 et 55x220mm.
Différentes longueurs disponibles: 0,5, 1 et 1,5 mètres.
Version avec joint d'étanchéité: TPA-V.

Pa (55x200 mm)

Longueur du silencieux	63Hz	125Hz	250Hz	500Hz	1kHz	2kHz	4kHz	8kHz
500 mm	-1	-3	5	6	12	18	12	9
1.000 mm	-1	0	11	12	13	37	23	15
1.500 mm	5	6	16	20	32	47	35	20

Pertes de charge en Pa (55x200 mm)

Longueur du silencieux	54 m³/h	105 m³/h	210 m³/h
500 mm	10,5	18,5	100
1.000 mm	10,5	17,2	107
1.500 mm	8,2	23,5	107

TUBPLA série V - accessoires rectangulaires avec joint d'étanchéité



Ø125	Ø100
55x220 mm	55x110 mm
TPAV 125 0,5M	TPAV 100 0,5M

TUBPLA - accessoires rectangulaires standards



Ø125	Ø100
55x220 mm	55x110 mm
TPA 125 0,5M TPA 125 1M TPA 125 1,5M	TPA 100 0,5M TPA 100 1M TPA 100 1,5M

TUBPLA série V - accessoires rectangulaires avec joint d'étanchéité

	Ø125 55x220 mm	Ø100 55x110 mm
	MCRV 125	MCRV 100
	MCMV 125	MCMV 100
	CDMV 125	CDMV 100
	CVRV 125	CVRV 100
	CHRV 125	CHRV 100
	CHMV 125	CHMV 100
	THRV 125	THRV 100
	TERV 125	TERV 100
	RPRV 125/100	
	TRPV 125/100	
	TFRV 125	TFRV 100

Longueur: 0,5 m

TUBPLA - accessoires rectangulaires standards

	Ø150 90x180 mm	Ø125 55x220 mm	Ø100 55x110 mm
	MCR 150	MCR 125	MCR 100
	MCM 150	MCM 125	MCM 100
	CDM 150	CDM 125	CDM 100
	CVR 150	CVR 125	CVR 100
	CHR 150	CHR 125	CHR 100
	CHM 150	CHM 125	CHM 100
	THR 150	THR 125	THR 100
	TER 150	TER 125	TER 100
	–	TRP 125/100	–
	–	BFR 125	BFR 100
	TFR 150	TFR 125	TFR 100

Longueur: 0,5 m

TUBPLA - accessoires rectangulaires standards

	Ø150 90x180 mm	Ø125 55x220 mm	Ø100 55x110 mm
	BRM 150	BRM 125	–
	GER 150	GER 125	GER 100

	Ø150 90x180 mm	Ø125 55x220 mm	Ø100 55x110 mm
	–	RPR 125/100	–

TUBPLA série V - accessoires circulaires avec joint d'étanchéité

	Ø125 55x220 mm	Ø100 55x110 mm
	MCCV 125	MCCV 100
	CDCV 125	CDCV 100
	CDCV45 125	CDCV45 100
	THCV 125	THCV 100
	TFCV 125	TFCV 100

TUBPLA - accessoires circulaires standards

	Ø150 90x180 mm	Ø125 55x220 mm	Ø100 55x110 mm
	MCC 150	MCC 125	MCC 100
	CDC 150	CDC 125	CDC 100
	CDC45 150	CDC45 125	CDC45 100
	THC 150	THC 125	THC 100
	–	PEC 125	PEC 100
	BMM 150	–	BMM 100
	RMC 150	–	RMC 100
	TFC 150	–	TFC 100



ACOPEL F400 N

Manchette souple circulaire.
Certification F400-120.

Modèle	ØA	B
ACOPEL F400-120/160 N	115	160
ACOPEL F400-140/160 N	128	160
ACOPEL F400-160/160 N	163	160
ACOPEL F400-180/160 N	190	160
ACOPEL F400-200/160 N	203	160
ACOPEL F400-225/160 N	227	160
ACOPEL F400-250/160 N	260	160
ACOPEL F400-280/160 N	283	160
ACOPEL F400-315/160 N	323	160
ACOPEL F400-355/160 N	365	160
ACOPEL F400-400/160 N	410	160
ACOPEL F400-450/160 N	458	160
ACOPEL F400-500/160 N	510	160
ACOPEL F400-560/160 N	568	160
ACOPEL F400-630/160 N	640	160
ACOPEL F400-710/180 N	721	180
ACOPEL F400-800/180 N	809	180
ACOPEL F400-900/180 N	909	180
ACOPEL F400-1000/180 N	1010	180
ACOPEL F400-1250/200 N	1260	200
ACOPEL F400-1400/200 N	1410	200
ACOPEL F400-1600/200 N	1610	200

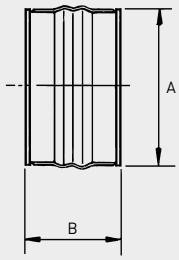



CSU ISOLE

Collier support isolé.
2 demi-colliers en acier galvanisé pour le montage des conduits rigides, 2 vis de serrage un côté muni d'une fermeture rapide avec sécurité (pour fixation verticale ouverture vers le bas), écrou d'embase M8, hauteur 8 mm, isogaine EPDM résistant au vieillissement.

Modèle	Ø (mm)
CSU 80 ISOLE	80
CSU 100 ISOLE	100
CSU 125 ISOLE	125
CSU 160 ISOLE	160
CSU 200 ISOLE	200
CSU 250 ISOLE	250
CSU 315 ISOLE	315

Modèle	Ø (mm)
CSU 355 ISOLE	355
CSU 400 ISOLE	400
CSU 450 ISOLE	450
CSU 500 ISOLE	500
CSU 560 ISOLE	560
CSU 630 ISOLE	630
CSU 710 ISOLE	710



CX

Collier de serrage réglable.

Modèle	Ø (mm)
CX 80/125	80/125
CX 125/215	125/215
CX 250	125/250
CX 315	300/315



COF

Collier de serrage fil.
Collier fixe en fil d'acier zingué diamètre 2 mm, vis de serrage tête hexagonale de 8 mm acier zingué.

Modèle	Ø (mm)
COF 80	80
COF 100	100
COF 125	125
COF 150	150



BA-50

Bande alu adhésive.
Largeur 50 mm.
Rouleau de 10 m.

Modèle	Largeur (mm)	Longueur (m)
BA 50/10	50	10
BA 50/50	50	50



MRT

Manchon mâle en acier galvanisé.

Modèle	Ø (mm)
MRT-100	100
MRT-125	125
MRT-150	150
MRT-160	160
MRT-200	200
MRT-250	250
MRT-315	315



ADRF 100/80

Adaptateur pour montage de conduits rigides Ø 100 mm sur piquages caissons VMC Ø 80 mm.

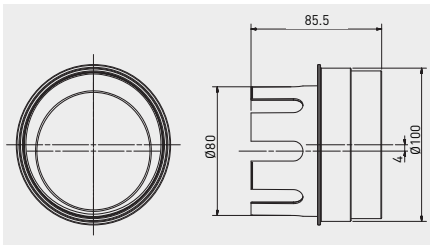



PVC 50/33

Bande adhésive en PVC.
Longueur: 33 m.

Modèle	Largeur (mm)	Longueur (m)
PVC 50/33	50	33



MASILLA

Pâte à joints.

Modèle	Poids (kg)	Composition
MA1	1	Acrylic
MA2	6	Acrylic

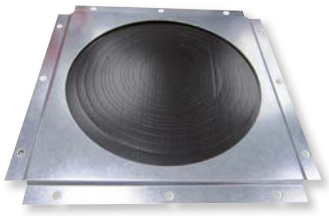

EDP

Joint d'étanchéité.

Modèle	Conduits Ø (mm)
EDP 80/200	80-100-125-150-160-200
EDP 250/500	250-315-355-400-450-500



KSE

Plots anti-vibratiles.
(1 KSE = jeu de 4 pièces).

Modèle	Poids du ventilateur	A	C
KSE-45	40 – 180 kg	25	M8
KSE-70	80 – 280 kg	35	M8

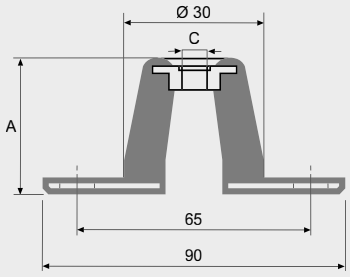



CAR

A placer en conduit pour empêcher toute circulation d'air quand les ventilateurs sont à l'arrêt.

Modèle	ØA	B	C	D
CAR-80	80	37	35	82
CAR-100	100	35	31	80
CAR-110	110	47	45	112
CAR-125	125	45	43	100
CAR-150	150	55	53	120
CAR-160	160	55	53	120
CAR-200	200	65	63	140
CAR-250	250	65	63	140
CAR-315	315	65	63	140
CAR-355	355	65	63	140
CAR-400	400	65	63	250

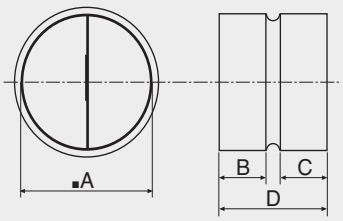

Pertes de charge

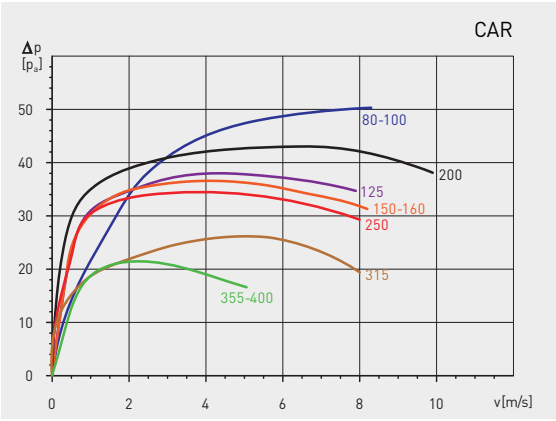



CM-130

Clapets anti-retour plastique.

Modèle	Ø (mm)
CM-130	113/122 - 118/127

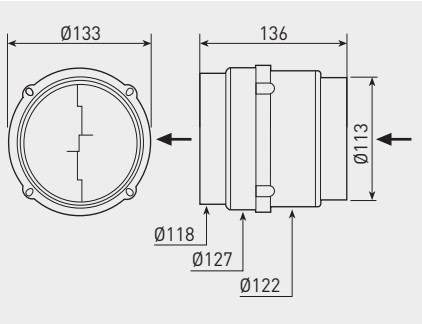



RMME

Registre motorisé bi-débit auto-régulés.

Modèle	Débits (m^3/h)	Ø (mm)
RMME 20/75 D125	20/75	125
RMME 30/90 D125	30/90	125
RMME 45/105 D125	45/105	125
RMME 45/120 D125	45/120	125
RMME 45/135 D125	45/135	125

1 Moteur électrique
2 Câble de raccordement (longueur environ 20 cm)
3 Corps intérieur en plastique
4 Corps exterieur en acier galvanisé
5 Régulateur petit débit
6 Régulateur grand débit

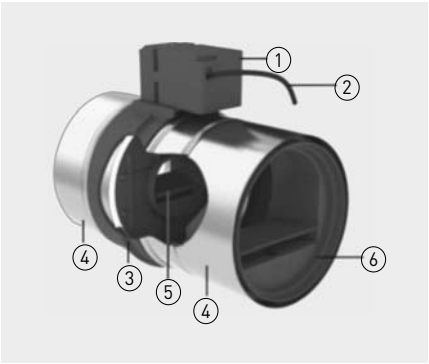



REEV

Registre circulaire, manuel ou motorisable, utilisé pour l'équilibrage ou la fermeture des réseaux.
Description:
Corps et volet en acier galvanisé.
Volet avec joint d'étanchéité.
Axe en acier cadmié et paliers bronze.
Plaque support moteur ou commande manuelle.
Equipé de joints d'étanchéité aux extrémités.

Modèle	ØE	C	X	L
REEV 250	250	200	8	60
REEV 315	315	300	12	100
REEV 355	355	300	12	100
REEV 400	400	400	12	100
REEV 450	450	400	12	100
REEV 500	500	400	12	100

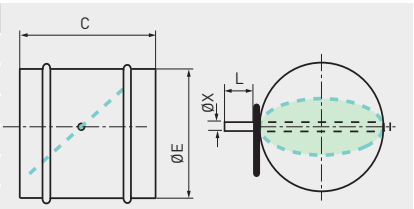



SIL

Silencieux circulaire.
Atténuation des bruits de ventilation dans les réseaux circulaires de ventilation et de conditionnement d'air.
- Corps extérieur en acier galvanisé.
- Tôle perforée en acier galvanisée.
- Piquages avec joints "Véloduct".

Sur demande: version alu.

Modèle	ØA (mm)	ØB (mm)	C (mm)	D (mm)	Poids (kg)	Atténuation en dB							
						63	125	250	500	1000	2000	4000	8000
SIL 125	125	225	600	700	5,08	1	3	9	20	28	35	28	13
SIL 160	160	260	600	700	6,53	1	3	7	17	23	29	20	9
SIL 200	200	300	600	700	8,63	1	3	7	14	20	26	15	7
SIL 250	250	355	600	700	12,9	0	2	7	12	18	23	10	5
SIL 315	315	415	600	700	14,5	0	2	7	10	15	20	7	4
SIL 355	355	450	700	860	16,9	4	4	7	13	14	3	8	7
SIL 400	400	500	700	860	16,9	1	2	6	13	19	16	8	6
SIL 450	450	560	900	1050	22,4	2	6	8	14	16	13	13	4
SIL 500	500	630	900	1050	26,4	1	1	5	11	14	12	9	6
SIL 560	560	630	900	1050	26,5	2	4	7	12	12	12	10	2
SIL 630	630	710	900	1100	30,4	1	1	4	10	11	8	9	6

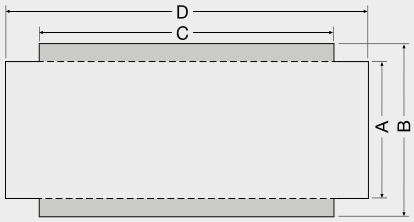



LA

Silencieux. Habitat.
Atténuation acoustique de 7 dB pour des réseaux de Ø 80 et Ø 125 mm.

Modèle	Ø a (mm)	Ø b (mm)	c (mm)	d (mm)
LA 80	80	110	280	320
LA 125	125	155	260	320

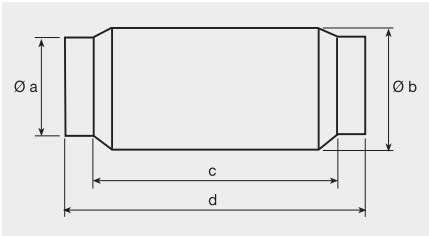



MFL-G4

Les caissons filtre MFL-G4 ont une classe de filtration G4 et sont conçus pour être raccordés directement à un réseau de gaines circulaires. Il sont fournis avec une trappe d'inspection pour le remplacement du filtre.

Modèle	A	B	D	E	F
MFL-100 G4	206	229	100	154	212
MFL-125 G4	206	229	125	154	218
MFL-150 G4	206	229	150	154	218
MFL-160 G4	206	229	160	154	218
MFL-200 G4	246	269	200	154	218
MFL-250 G4	296	319	250	154	248
MFL-315 G4	346	369	315	154	248
MFL-355 G4	446	469	355	154	248
MFL-400 G4	446	469	400	154	248
MFL-450 G4	546	569	450	154	248
MFL-500 G4	546	569	500	154	248
MFL-560 G4	606	629	560	154	248
MFL-630 G4	666	689	630	154	248

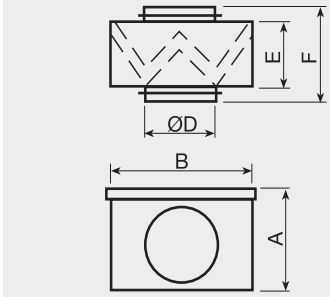



Le caisson filtre MFL-G4 est recommandé pour protéger la batterie électrique de la poussière.

Perte de charge des caissons filtre Δp (Pa)

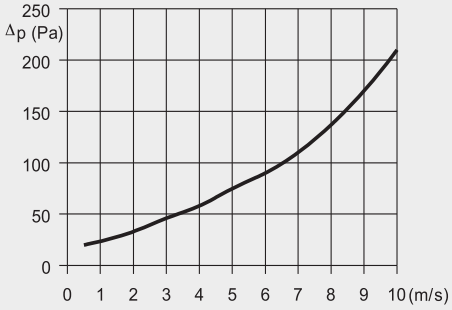

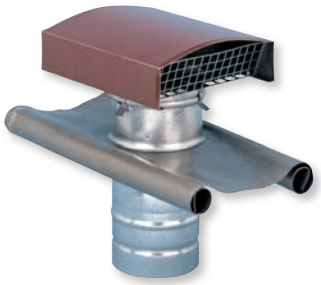

CT

Conçu pour le rejet ou la prise d'air en toiture. A utiliser uniquement sur des installations en fonctionnement permanent. Compatible à tous les systèmes de couverture tuile ou ardoise. Constitué d'une manchette cylindrique solidaire d'une feuille de plomb et d'un chapeau grillagé en aluminium peint.

Chapeau de toiture métallique "tuile"	
Ø (mm)	**Modèle**
125	CT-125 TEJA
150	CT-150 TEJA
160	CT-160 TEJA
200	CT-200 TEJA
250	CT-250 TEJA
315	CT-315 TEJA
355	CT-355 TEJA
400	CT-400 TEJA
450	CT-450 TEJA
500	CT-500 TEJA
630	CT-630 TEJA

Chapeau de toiture métallique "ardoise"	
Ø (mm)	**Modèle**
125	CT-125 PIZARRA
150	CT-150 PIZARRA
160	CT-160 PIZARRA
200	CT-200 PIZARRA
250	CT-250 PIZARRA
315	CT-315 PIZARRA
355	CT-355 PIZARRA
400	CT-400 PIZARRA
450	CT-450 PIZARRA
500	CT-500 PIZARRA
630	CT-630 PIZARRA

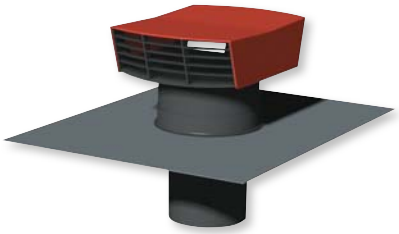

CT-P

Conçu pour le rejet ou la prise d'air en toiture. Compatible à tous les systèmes de couverture tuile ou ardoise. Constitué d'une manchette cylindrique solidaire d'une feuille de plomb et d'un chapeau grillagé en plastique.

Modèle	Rejet d'air 20 Pa	Prise d'air 20 Pa
CT-125 P TEJA	320 m³/h	170 m³/h
CT-150 P TEJA	320 m³/h	210 m³/h
CT-160 P TEJA	320 m³/h	210 m³/h
CT-125 P PIZARRA	320 m³/h	170 m³/h
CT-150 P PIZARRA	320 m³/h	210 m³/h
CT-160 P PIZARRA	320 m³/h	210 m³/h

Dimensions CT et CTP

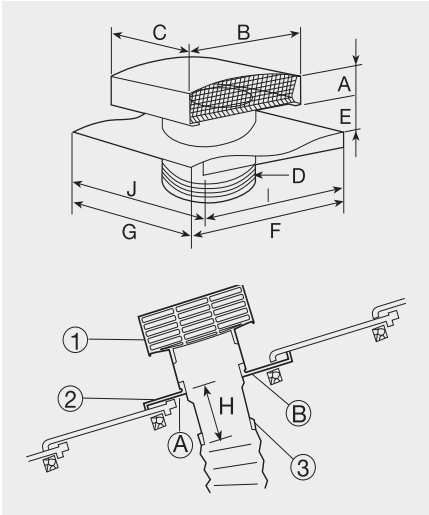

CT - Dimensions											
Modèle	**A**	**B**	**C**	**ØD**	**E**	**F**	**G**	**H**	**I**	**J**	**Poids (kg)**
CT-125	54	200	250	125	70	500	400	–			
CT-150	65	248	300	150	70	500	400	–	–		
CT-200	100	333	400	200	85	600	600	160	500	500	8
CT-250	100	333	400	250	85	600	600	160	500	500	8
CT-315	112	420	500	315	85	600	600	140	500	750	9
CT-355	200	550	660	355	150	900	750	225	600	750	17
CT-400	200	550	660	400	150	900	750	225	600	750	17
CT-450	200	550	660	450	150	900	750	225	600	750	17
CT-500	245	650	850	500	160	1200	1000	215	780	997	34
CT-630	320	780	1000	630	160	1200	1000	215	780	997	36

CT-P - Dimensions									
Modèle	**A**	**B**	**C**	**D**	**E**	**F**	**G**	**H**	**Poids (kg)**
CT-P 125	72	203	280	125	80	500	400	140	3,5
CT-P 150	72	203	280	150	80	500	400	140	3,5
CT-P 160	72	203	280	160	80	500	400	140	3,5

Débits recommandés (perte de charge 20Pa)		
Modèle	**Rejet d'air**	**Prise d'air**
CT-P-125	350	165
CT-P-150	425	245
CT-P-200	900	600
CT-P-250	1050	850
CT-P-315	1800	1100

Débits recommandés (perte de charge 20Pa)		
Modèle	**Rejet d'air**	**Prise d'air**
CT-P-355	2600	1700
CT-P-400	3000	2100
CT-P-450	3600	2600
CT-P-500	4700	3500
CT-P-630	8000	4500



BROCHAL

Chevêtre.
Permet le maintien d'un conduit avant la fixation au chapeau de toiture. A clouer ou visser sur les chevrons.
Modèles:
- Brochal 125
- Brochal 150

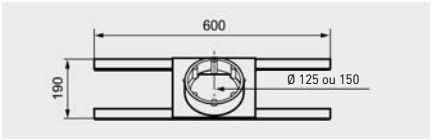



APC

Sortie ou prise d'air pour conduit circulaire. Réalisé en tôle d'acier galvanisé avec grillage de protection serti. Diamètre de raccordement femelle.

Modèle	ØA	B
APC-80	80	216
APC-100	100	228
APC-125	125	232
APC-160	160	252
APC-200	200	275
APC-250	250	304
APC-315	315	342
APC-355	355	365
APC-400	400	391
APC-450	450	420
APC-500	500	449
APC-560	560	483
APC-630	630	524
APC-710	710	570
APC-800	800	622

Dimensions (mm)

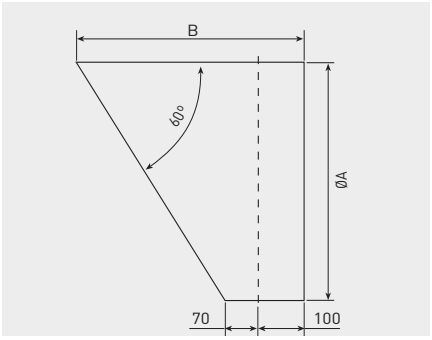

ACCESSOIRES ELECTRIQUES



474 Variateurs de tension



477 Interrupteurs



479 Accessoires de contrôle pour les systèmes de modulation des débits

NOUVEAU

480 Sonde AIRSENS



484 Accessoires électriques de commande

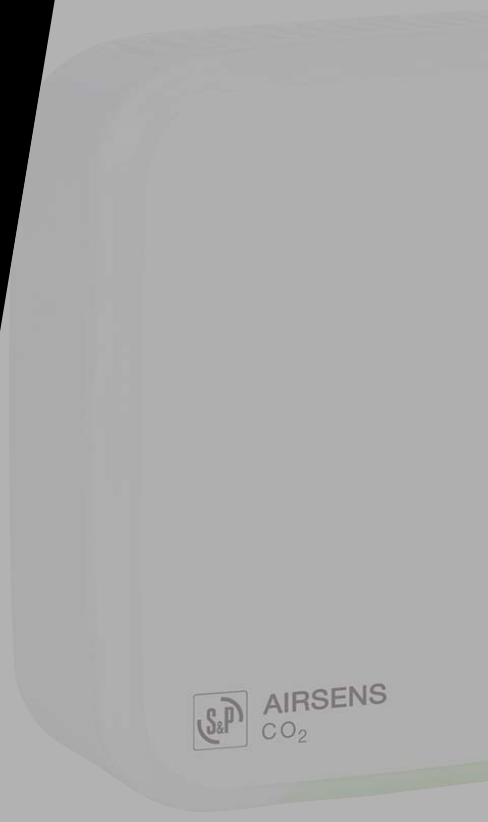



REB-1N / REB-1NE / REB-2,5N / REB-2,5NE

Variateur électronique de tension monophasé.
Disponible pour montage en superficie ou encastré (NE).
Boîtier IP44 / Classe II. Protection par fusible (fusible de rechange fourni). Marche/arrêt et variation par potentiomètre. Vitesse minimum réglable par potentimètre interne. Variable de 60 à 100% en fonction du produit piloté.

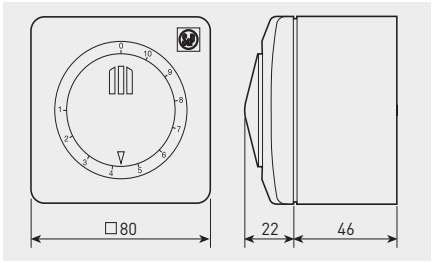

Modèle	Alimentation		IP Protection	Puissance (VA)	Intensité maxi. (A)	Intensité min. (A)	Classe	Conditions d'utilisation (ºC)
	Fréquence (Hz)	Tension (V)						
REB-1N/1NE	50-60	220-240	IP44	220	1	0,15	Classe II	0 /+40
REB-2,5N/2,5NE				550	2,5	0,15		



LxAxH (mm): 83 x 81 x 160

REB-5

Variateur électronique de tension monophasé.
Montage en superficie. Protection par fusible (fusible de rechange fourni). Marche/arrêt et variation par potentiomètre. Vitesse minimum réglable par potentiomètre interne.

Modèle	Alimentation		IP Protection	Puissance (VA)	Intensité maxi. (A)	Classe	Conditions d'utilisation (ºC)
	Fréquence (Hz)	Tension (V)					
REB-5	50-60	230	IP54	1150	5	Classe I	+5 / +35



LxAxH (mm): 115 x 95 x 195

REB-10

Variateur électronique de tension monophasé.
Montage en superficie. Protection par fusible (fusible de rechange fourni). Marche/arrêt et variation par potentiomètre. Vitesse minimum réglable par potentiomètre interne.

Modèle	Alimentation		IP Protection	Puissance (VA)	Intensité maxi. (A)	Classe	Conditions d'utilisation (ºC)
	Fréquence (Hz)	Tension (V)					
REB-10	50	230	IP54	2300	10	Classe I	+5 / +35



LxAxH (mm): 90 x 54 x 134

RRB-100

Variateur autotransformateur monophasé. Montage en superficie.
Commutateur 5 positions.

Modèle	Alimentation		IP Protection	Puissance (VA)	Intensité maxi. (A)	Classe	Conditions d'utilisation (ºC)
	Fréquence (Hz)	Tension (V)					
RRB-100	50	230	IP20	94,3W	0,41	Classe II	5-45ºC



RMB

Variateur autotransformateur de tension monophasé.
Alimentation: 230V/1/50-60Hz.
Commutateur 5 positions (0/1/2/3/4/5).
Montage en superficie.
Tension de sortie: 80, 105, 130, 160 et 230V.
Contact auxiliaire pour électrovanne gaz.
Temoin lumineux en façade.

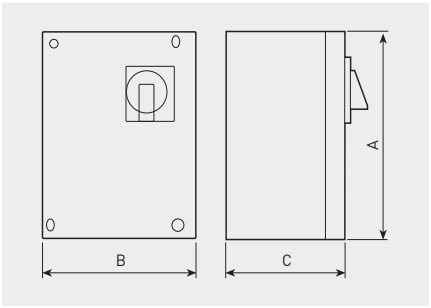

Modèle	Intensité maxi. (A)	Coffret	IP Protection	Dimensions			Poids (kg)
				A	B	C	
RMB-1,5	1,5	ABS	IP56	230	180	95	3
RMB-3,5	3,5						4
RMB-8	8			310	230	125	10
RMB-10	10						12



RMT avec boitier métallique



RMT avec boitier ABS

RMT

Variateur autotransformateur de tension triphasé.
Alimentation: 400V/3/50-60Hz.
Commutateur 5 positions (0/1/2/3/4/5).
Montage en superficie.
Tension de sortie: 90, 150, 200, 280 et 400V.
Contact auxiliaire pour électrovanne gaz.
Temoin lumineux en façade.

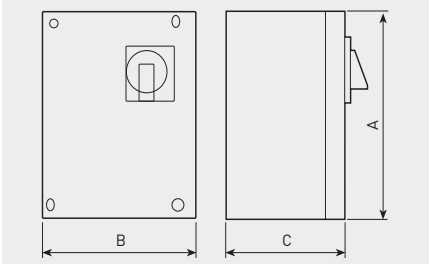

Modèle	Intensité maxi. (A)	Coffret	IP Protection	Dimensions			Poids (kg)
				A	B	C	
RMT-1,5	1,5	ABS	IP54	300	220	125	6
RMT-2,5	2,5	ABS		300	220	125	13
RMT-5	5	Métallique		300	247	200	16
RMT-8	8	Métallique		400	300	205	21
RMT-12	12	Métallique		400	300	205	30



REV

Variateur de tension autotransformateur monophasé 230V-50Hz.
Montage en superficie.
Boitier IP44.
Raccordement des protections thermiques type PTO.
Pouvoir de coupure maxi: 1A.

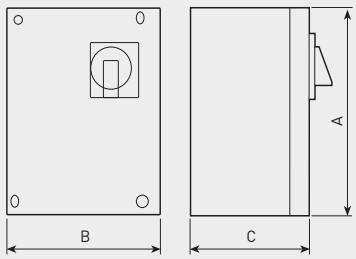

Modèle	Intensité maxi. (A)	Dimensions (mm)			Poids (kg)
		A	B	C	
REV-1,6N	1,6 A	240	190	120	3
REV-3N	3 A	240	190	120	5
REV-5N	5 A	240	190	120	6
REV-7N	7 A	240	190	120	7
REV-10N	10 A	290	240	160	12



RDV

Variateur de tension autotransformateur triphasé 400V-50Hz.
Montage en superficie.
Boitier IP44.
Raccordement des protections thermiques type PTO.
Pouvoir de coupure maxi: 1A.

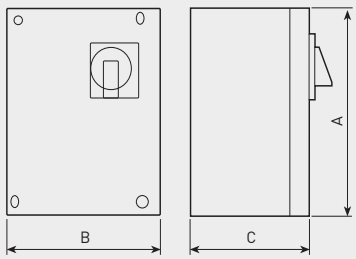

Modèle	Intensité maxi. (A)	Dimensions (mm)			Poids (kg)
		A	B	C	
RDV-0,8N	0,8 A	290	240	160	5,8
RDV-1,2N	1,2 A	290	240	160	8
RDV-2,5N	2,5 A	290	240	160	11,2
RDV-3,2N	3,2 A	290	240	160	14,7
RDV-5N	5 A	340	290	160	18,5
RDV-7N	7 A	340	290	160	21
RDV-10N	10 A	400	300	200	38



LxAxH (mm): 85 x 90 x 120

PARO/MARCHA 5P et PARO/MARCHA 8P

Interrupteur-sectionneur, fonction marche/arrêt.

PARO-MARCHA 5P:
3 pôles de puissance.
- Pour moteur 1 vitesse (3 fils).
- Intensité maxi: 20 A.
- Renvoi de position Ouvert/fermé.
- Indice de protection du boîtier IP55.
- Pour moteur monophasé ou triphasé d'alimentation 230V ou 400V 50/60Hz.

PARO-MARCHA 8P:
6 pôles de puissance.
- Pour moteur 2 vitesses (6 fils).
- Intensité maxi: 20 A.
- Renvoi de position Ouvert/fermé.
- Indice de protection du boîtier IP55.
- Pour moteur monophasé ou triphasé d'alimentation 230V ou 400V 50/60Hz.



INTZ

Interrupteur-sectionneur, fonction marche/arrêt.
3 et 6 pôles de puissance.
Cadenassable 3 points.
Renvoi de position Ouvert/fermé.
Pour moteur monophasé ou triphasé d'alimentation 230V ou 400V 50/60Hz.
Montage extérieur possible.
Indice de protection du boîtier IP65.
Fourni avec passe-câbles.

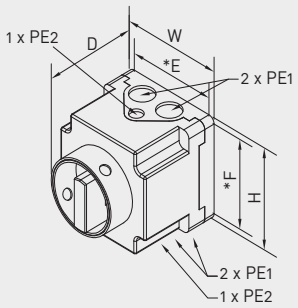

Modèle	Pouvoir de coupure des contacts principaux (AC23)		W (mm)	H (mm)	D (mm)	E* (mm)	F* (mm)	PE1	PE2
	Confort	Désenfumage**							
1 vitesse									
INTZ 1V15	15,4 A	10,2 A	90,5	90,5	102	80	80	M20	M12
INTZ 1V22	22,4 A	14,9 A	115	115	136	100	100	M25	M16
INTZ 1V29	29,8 A	19,8 A	115	115	136	100	100	M25	M16
INTZ 1V43	43 A	28,6 A	145	145	158	130	130	M25/32/40	M20
INTZ 1V68	68 A	45,3 A	167	220	144	151	203	M25/32/40	M20
2 vitesses									
INTZ 2V15	15,4 A	10,2 A	90,5	90,5	139	80	80	M20	M12
INTZ 2V22	22,4 A	14,9 A	115	115	163	100	100	M25	M16
INTZ 2V29	29,8 A	19,8 A	115	115	163	100	100	M25	M16
INTZ 2V43	43 A	28,6 A	145	145	188	130	130	M25/32/40	M20
INTZ 2V68	68 A	45,3 A	216	267	170	190	242	M40/50	M20

* Cotes de fixation
** Conformément à la règlementation: calibre désenfumage = calibre confort/1.5



LxAxH (mm): 85 x 90 x 120

COM D/S

Commutateur Y / Δ triphasé.
Commutateur rotatif 3 positions: arrêt, Y et Δ.
Intensité maxi.: 20A.
Indice de protection du boîtier IP67.

Alimentation	Alimentation du moteur
380-400 V	III / 380 / 50
	III / 400 / 50
220-230 V	III / 220-380 / 50
	III / 230-400 / 50



LxAxH (mm): 84 x 37 x 81

COM-2

Commutateur 3 positions (0/I/II).
Commutateur rotatif permettant de commander les moteurs 2 vitesses monophasés. Montage en superficie.
Intensité maxi: 12A.



LxAxH (mm): 90 x 90 x 75

COM-3

Commutateur 4 positions (0/1/2/3).
Commutateur rotatif permettant de commander les moteurs 3 vitesses monophasés. Montage en superficie.
Intensité maxi: 4A.



LxAxH (mm): 80 x 45 x 80

REGUL-2

Interrupteur marche/arrêt et commutateur 2 vitesses.
Montage en superficie
Intensité maximale: 4,5A.



LxAxH (mm): 86 x 86 x 60,4

INTER 4P

Commutateur 4 positions (0/1/2/3).
Commutateur rotatif permettant de commander les moteurs 3 vitesses monophasés. Montage en superficie.
Intensité maxi: 4A.



VAPZ

Variateur électronique de tension monophasé pilotable.
Permet la variation de vitesse d'un ventilateur monophasé par variation de tension.
Particulièrement adapté pour la modulation des débits à l'aide d'un capteur (sonde C02, hygrométrie, température, etc...).
Boîtier en ABS V0 gris clair RAL 7035 IP54.
Témoin lumineux de fonctionnement du moteur.
Interrupteur en façade 3 positions arrêt, marche automatique, marche forcée.
Entrée analogique ou tout ou peu (contact sec) réglable à l'installation.
2 types de signaux possibles pour l'entrée analogique: signal courant 0-20mA ou signal tension 0-10V DC.
Entrée "marche forcée vitesse maxi" pour commande à distance.
Sortie TBTS 24V DC permettant d'alimenter un capteur.
Sortie électrovanne gaz.
Protection contre les surcharges et les courts-circuits par fusible intégré.

Modèle	Alimentation	Intensité maxi. (A)	Tension	IP Protection	Température d'utilisation	Dimensions LxAxH (mm)
VAPZ-3	230V-50Hz	3	80 à 230V	IP54	-10°C à +50°C	205x115x92
VAPZ-5		5				
VAPZ-11		11				



VRPU

Variateur électronique de tension monophasé avec fonction régulation.

Entrées:
- Entrée configurable pour sonde analogique courant / tension / thermistance CTN / Pt1000.
- Entrées pour commandes à distance «marche / arrêt» + «marche forcée vitesse maxi».
- Fonction boost ventilateur intégrée, de durée réglable 10 min à 1 heure.

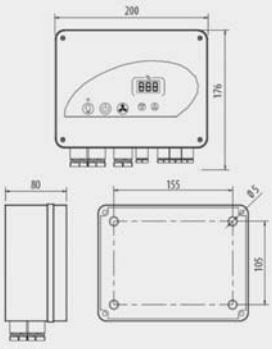

Sorties:
- Sortie pour moteur monophasé: 110-230V.
- Sortie 0-10V pour pilotage d'un moteur EC.
- Sortie éclairage.
- Sortie TBTS 24Vdc.
- Sortie pour fonctionnement en maître/esclave.
- Sortie électrovanne gaz.

Modèle	Alimentation	Intensité maxi. (A)	Tension	IP Protection	Température d'utilisation	Dimensions LxAxH (mm)
VRPU-5	230V-50/60Hz	5	110V-230V	IP55	-10°C à +50°C	200x176x80
VRPU-11		11				



REB-ECOWATT

Potentiomètre 0-10V permettant de réguler proportionnellement la vitesse des ventilateurs ECOWATT avec moteur EC.

Modèle	IP Protection	Classe	Température d'utilisation	Dimensions LxAxH (mm)
REB-ECOWATT	IP44	II	-10°C à +50°C	80x68x80



AIRSENS-CO2/VOC/RH

Boitier de contrôle de la qualité de l'air intérieur. Disponible en trois versions: CO2 ou COV ou HR. Prévu pour se connecter directement à un ventilateur monophasé ou ECOWATT, en fonction de la sortie sélectionnée (relais ou analogique).
Caractéristiques principales:

- Quatre modes de fonctionnement:
  - Sortie relais et communication Modbus (lecture)
  - Sortie 0-10V et communication Modbus (lecture)
  - Sortie 2-10V et communication Modbus (lecture)
  - Contrôle total via communication Modbus
- Point de consigne réglable.
- Indicateur du niveau de qualité d'air (Barre lumineuse trois couleurs).
- Intensité lumineuse réglable.

Modèle	Alimentation	Puissance (W)	Relais	Signal de sortie	CO_2	IP Protection	Dimensions LxAxH (mm)
AIRSENS-CO2	100-240 VAC 50/60Hz	0,7W	3A 250 VAC	0-10 V 2-10 V	450-2000 ppm	IP30	122x23x89
AIRSENS-VOC					450-2000 ppm Equivalent CO2		
AIRSENS-RH					0-100%		



CONTROL ECOWATT

Elément de contrôle pour les systèmes de modulation des débits pour les installations de ventilation dans le tertiaire ou le résidentiel.
Contrôle en continu de la vitesse des moteurs afin de s'adapter au besoin.
Permet de réduire la consommation énergétique et maintenir une ambiance bien ventilée.

- CONTROL ECOWATT AC/DC: version avec alimentation monophasée AC et sortie analogique 0-10V pour moteurs DC 0u convertisseur de fréquence.
- CONTROL ECOWATT AC/4A et CONTROL ECOWATT AC/11A: versions avec alimentation monophasée AC et sortie en tension pour moteurs monophasés jusqu'à 4A et 11A. Pour ces versions, les sorties analogiques 0-10V pour un moteur DC ou un convertisseur de fréquence, son aussi actives.

Chaque version permet trois modes de fonctionnement:
- Contrôle proportionnel intégral (PI) avec une entrée analogique (0-10V / 4-20mA).
- Contrôle proportionnel avec trois entrées analogiques (0-10V / 4-20mA).
- Contrôle mini-maxi avec trois entrées digitales.

Les CONTROL ECOWATT avec sortie analogique (AC/DC) peuvent contrôler un ventilateur «maître» et un ventilateur «esclave».

Modèle	Alimentation	Intensité maxi. (A)	Tension	IP Protection	Température d'utilisation	Dimensions LxAxH (mm)
CONTROL ECOWATT AC/DC	90-260 VAC	4	0-10V	IP55	-10ºC à +50ºC	165x220x100
CONTROL ECOWATT AC/4A	230 VAC		80-230V			



CONTROL ECOWATT BASIC

Boitier de contrôle pour ventilateurs ECOWATT équipés de moteur EC. Il permet le contrôle du ventilateur par signal analogique 0-10V en fonction de l'état des trois entrées digitales libres de potentiel. A chaque changement du signal digital il est possible d'attribuer une valor de sortie entre 0 et 10V.

Modalités de fonctionnement:
1. ON/OFF à distance et jusqu'à 2 vitesses ajustables
2. Jusqu'à 3 vitesses ajustables considérant en sortie la valeur la plus défavorable.

Modèle	Alimentation	Intensité maxi. (A)	Tension	IP Protection	Température d'utilisation	Dimensions LxAxH (mm)
CONTROL ECOWATT BASIC	230 VAC	6	0-10V	IP54	-10ºC to +50ºC	160x145x80



TDP-S / TDP-D / TDP-PI

TDP-S
Sonde de pression.
Contrôle de la pression à l'entrée du ventilateur.
Plage de pression: 0-2500 Pa.
Signal de sortie: 0-10 V / 4-20 mA.
Alimentation: 24 VDC.

TDP-D
Sonde de pression avec affichage.
Contrôle de la pression à l'entrée du ventilateur.
Plage de pression: 0-2500 Pa.
Signal de sortie: 0-10 V / 4-20 mA.
Alimentation: 24 VDC.

TDP-PI
Sonde de pression avec affichage et contrôle proportionnel intégrale par point de consigne. Signal de sortie pour contrôle direct des ventilateurs ECOWATT ou d'un variateur de fréquence.

Modèle	Alimentation	Puissance maxi. (VA)	Ø Tube (mm)	Signal de sortie	IP Protection	Plage	Dimensions LxAxH (mm)
TDP-S	24VAC-24VDC	4	6,2	0-10 V / 4-20 mA	IP54	0-2500 Pa	91x75x36
TDP-D							
TDP-PI							



CPFL-S / CPFL-E

Capteur de présence.
Toute application nécessitant la détection de présence afin de moduler le débit de ventilation en fonction du besoin.
Principe de fonctionnement: mesure sensible aux rayonnements infrarouge liés à la chaleur émise par le corps en mouvement.
Détection à 360º par capteur pyroélectrique situé sous la lentille de Fresnel hémisphérique.
Sortie contact sec (libre de potentiel).
Alimentation: monophasé 230V.

CPFL-S: montage plafond en superficie.
CPFL-E: montage faux-plafond encastré.

Montage en superficie

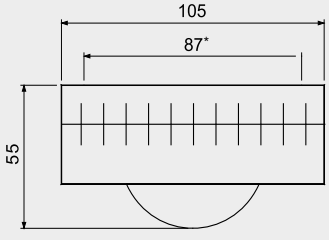

Montage encastré

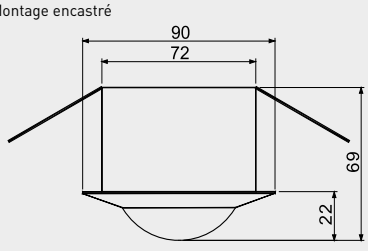

Modèle	Alimentation	Puissance (W)	Réglages	Hauteur installation	IP Protection	Conditions d'utilisation
CPFL	230V-50Hz	1,2	Temporisation à la retombée réglable de 5s-15min Seuil de luminosité réglable de 5-1000 lux	2,5-3,5 m	IP21	0ºC à +45ºC max 95% HR sans condensation

Utilisation du détecteur de présence	
Hauteur d'installation (m)	Diamètre de la plage de détection au sol (m)
2,5	6,4
3	7,7
3,5	9

* Distance entre les points de fixation.



Modèles sans écran

SCO2 / SHT / SCHT

Sonde d'ambiance, à connecter à un système de contrôle afin d'optimiser la consommation energétique.

Modèle	Lecture			Sortie analogique	Sortir Relais régable	Écran
	CO_2	Température	HR			
SCO2-AR	•				•	
SCO2-A	•	•		•		
SCO2-AD	•	•		•		•
SCO2-A 0/10V	•	•		•		
SHT-A		•	•	•		
SCHT-AD	•	•	•	•		•



Modèles avec écran

Modèle	Alimentation	Puissance (W)	Signal de sortie	Hauteur installation	IP Protection	CO_2	Conditions d'utilisation	HR	Dimensions LxAxH (mm)
SCO2-AR	24VDC-24VAC	5	Relé (0,5A)	1,5-3,5 m	IP20	0-2000 pm	0-50ºC	-	85x26x100
SCO2-A			4-20mA					-	
SCO2-AD								-	
SCO2-A 0/10V			0-10V					-	
SHT-A						-		0-100%	
SCHT-AD						0-2000 pm			



LxAxH (mm): 110 x 57 x 80

PRESOSTATO DPS

Dépressostat. Signalisation de défaut dans les installations de ventilation et de désenfumage. Réglage de la valeur de dépression (consigne). Prise de pression négative raccordée à la dépression. Prise de pression positive en ambiance. 1 contact sec (libre de potentiel) repos/ travail pour signalisation défaut, pouvoir de coupure 1A résistif (0,5A inductif) sous 250V maxi. Indice de protection: IP54. Fourni avec presse-étoupe et platine de fixation. Installation en extérieur possible.

Modèle	ΔP
PRESOSTATO DPS 2-30	20 - 300 Pa
PRESOSTATO DPS 10-100	100 - 1000 Pa
PRESOSTATO DPS 100-500	1000 - 5000 Pa

Pour gestion horaires avec autotransformateur



Gestion de 2 vitesses par horloge avec autotransformateur

Coffret MODUL'AIR

- Coffrets monophasé ou triphasé
- 2 vitesses par variation de tension
- Horloge 2 canaux commutateur 0, PV, GV, Auto
- Gestion clapet coupe-feu et vanne gaz
- Voyant de signalisation
- Voyant présence tension
- Variation 230V à 90V ou 400V à 180V
- 1.5A, 3A, 5A, 7A, 10A.
- Coffret PVC ou Métal
- Dimensions:
  Haut. 560 x Larg. 310 x Prof. 150 mm
- Prof. porte ouverte : 420 mm

Produit exclusif Suisse.



Gestion de 2 vitesses par horloge avec autotransformateur et raccordement d'un ventilateur supplémentaire

Coffret MODUL'AIR PLUS

- Coffret monophasé
- 2 vitesses par variation de tension
- Horloge 2 canaux commutateur 0, PV, GV, Auto.
- Une alimentation supplémentaire en 230V 6A.
- Gestion clapet coupe-feu et vanne gaz
- Voyant de signalisation
- Voyant présence tension
- Variation 230V à 90V
- 1.5A, 3A, 5A, 7A, 10A.
- Coffret PVC ou Métal
- Dimensions:
  Haut. 560 x Larg. 310 x Prof. 150 mm
- Prof. porte ouverte: 420 mm

Produit exclusif Suisse.

Pour gestion horaires avec moteur monophasé 2 vitesses et moteur EC



Gestion de 2 vitesses par horloge,
pour moteur 2 vitesses monophasé

Coffret TGS 230V

- Coffret monophasé
- 2 vitesses pour moteur 2 vitesses
- Horloge 2 canaux, commutateur 0, PV, GV, Auto .
- Une alimentation supplémentaire en 230V 6A
- Voyant de signalisation
- Voyant présence tension
- Tension 230V monophasé
- Coffret PVC
- Dimensions:
  Haut. 245 x Larg. 310 x Prof. 150 mm
- Prof. avec porte ouverte: 410 mm

Produit exclusif Suisse.



Gestion de 2 vitesses par horloge
pour moteur EC avec
un potentiomètre de réglage

Coffret TGS EC
Moteur 230V EC

- Coffret monophasé.
- 2 vitesses par potentiomètre pour moteur EC
- Horloge 2 canaux, commutateur 0, PV, GV, Auto
- 1 Potentiomètre de réglage PV
- Voyant de signalisation
- Voyant présence tension
- Tension 230V monophasé
- Coffret PVC .
- Dimensions:
  Haut. 245 x Larg. 310 x Prof. 150 mm
- Prof. avec porte ouverte: 410 mm

Produit exclusif Suisse.



Gestion de 2 vitesses par horloge
pour moteur EC avec
2 potentiomètres de réglage

Coffret TGS EC ECO
Moteur 230V EC

- Coffret monophasé.
- 2 vitesses par potentiomètre pour moteur EC
- Horloge 2 canaux, sans commutateur
- 2 Potentiomètres de réglage PV, GV
- Voyant présence tension
- Tension 230V monophasé
- Coffret PVC
- Dimensions:
  Haut. 245 x Larg. 310 x Prof. 150 mm
- Prof. avec porte ouverte: 410 mm

Produit exclusif Suisse.

Pour gestion horaires avec moteur 2 vitesses - Bobinages indépendants



Gestion de 2 vitesses par horloge
pour moteur triphasé
bobinages indépendants

Coffret BI TP1
2 vitesses
Bobinages indépendants

- Coffret triphasé.
- 2 vitesses pour 1 moteur bobinages indépendants
- Sur demande pour plusieurs moteurs
- Horloge 2 canaux commutateur 0, PV, GV, Auto.
- Gestion clapet coupe-feu et vanne gaz
- Voyant présence tension
- Tension 400V Triphasé
- Coffret PVC ou métal
- Dimensions:
  Haut. 435 x Larg. 305 x Prof. 155 mm
- Prof. avec porte ouverte: 410 mm

Produit exclusif Suisse.



Gestion de 2 vitesses par
commutateur sans horloge
pour moteur triphasé bobinages
indépendants

Coffret BI SH TP1
2 vitesses
Bobinages indépendants

- Coffret triphasé.
- 2 vitesses pour 1 moteur bobinages indépendants
- Sur demande pour plusieurs moteurs
- Sans horloge, commutateur PV, GV ou sans "model Eco"
- Gestion clapet coupe-feu et vanne gaz
- Voyant présence tension
- Tension 400V Triphasé
- Coffret PVC ou Métal
- Dimensions:
  Haut. 580 x Larg. 305 x Prof. 150 mm
- Prof. avec porte ouverte: 420 mm

Produit exclusif Suisse.

Pour moteur triphasé variable en Fréquence commande vanne gaz + CCF





Gestion de vitesse par variateur de fréquence triphasé préprogrammé avec commande déportée
Utilisation cuisine professionnelle

Coffret INVERT'AIR

- Coffret triphasé
- Multi-vitesse par variation de fréquence
- Gestion clapet coupe-feu et vanne gaz
- Avec commande déportée
- Voyant de signalisation
- Voyant présence tension
- Tension 400V Triphasé
- Puissance de 0.37Kw à 4Kw
- Coffret métal porte vitrée ou pleine
- Dimensions: 400 x 400 x 200 mm
- Prof. avec porte ouverte: 600 mm

Produit exclusif Suisse.





Gestion de vitesse par variateur de fréquence triphasé préprogrammé avec commande tactile multi-vitesse
Utilisation pour cuisine professionnelle, le résidentiel, et l'industrie

Coffret DIM'AIR

- Coffret triphasé.
- Multi-vitesse par variation de fréquence
- Gestion clapet coupe-feu et vanne gaz
- Variation avec commande tactile couleur "Personnalisation dalle tactile"
- Dimensions boitier tactile: 220 x 170 x 90 mm
- Voyant signalisation
- Voyant présence tension
- Tension 400V Triphasé
- Puissance de 0.37Kw à 4Kw
- Coffret métal porte vitrée ou pleine
- Dimensions: 400 x 400 x 200 mm
- Prof. avec porte ouverte: 600 mm

Produit exclusif Suisse.

Pour moteur EC et Commande CCF



Régulateur pour pilotage des ventilateurs 230V ou EC en mode PID, mode 3 vitesses, mode multi-vitesses en 0-10V, asservi aux clapets coupe-feu et vanne gaz

Coffret DIM'AIR EC

- Coffret monophasé.
- 4 Modes de fonctionnements
- Mode pour moteur EC 0-10V "manuel ou automatique par programme horaire"
- Mode 3 vitesses PV, MV, GV, "manuel ou automatique par programme horaire"
- Mode PID en ventilation pour moteur EC 0-10V
- Mode PID en régulation hydraulique "chaud, ou froid"
- Possibilité de commande de moteur triphasé par variateur de fréquence
- Gestion de 4 clapets coupe-feu
- Gestion de vanne gaz
- Tension 230V monophasé
- Coffret PVC
- Dimensions:
  Haut. 440 x Larg. 310 x Prof. 155 mm
- Prof. avec porte ouverte: 430 mm

Produit exclusif Suisse.



Gestion de mise en route et arrêt d'un double flux, asservie aux clapets coupe-feu 230V

Coffret SD MINI

- Coffret monophasé.
- Gestion de 11 clapets coupe-feu maxi, en 230V
- Adapté pour les doubles flux S&P
- Réarmement à distance possible
- Voyant présence tension
- Tension 230V monophasé
- Coffret PVC
- Dimensions:
  Haut. 245 x Larg. 310 x Prof. 150 mm
- Prof. avec porte ouverte: 410 mm

Produit exclusif Suisse.

Pour commande CCF 230V ou module SOC/SOB



Gestion de mise en route et arrêt d'un simple flux, asservie aux clapets coupe-feu 230V

Coffret SD MINI SF

- Coffret monophasé.
- Gestion de 4 clapets coupe-feu maxi en 230V
- Libération alimentation ventilation 230V
- Réarmement à distance possible
- Voyant présence tension
- Tension 230V monophasé
- Coffret PVC
- Dimensions:
  Larg. 245 x Haut. 310 x Prof. 150 mm
- Prof. porte ouverte: 410 mm

Produit exclusif Suisse.



Gestion des clapets coupe-feu 24Vac avec modules SOB-SOC et de la mise en route d'une ventilation double flux, ou simple flux, avec possibilité d'intégrer la télécommande du monobloc "Télécommande en supplément"

Coffret SOB-SOC

- Coffret monophasé.
- Gestion de clapets feu par un système de contrôle avec modules SOB-SOC 24Vac
- Adapté pour les monoblocs double-flux S&P
- Gestion de 2 clapets feu en 24Vac mini, ou x clapets feu en 24Vac
- Voyant présence tension
- Position du clapet "ouvert fermé"
- Sortie Alarme
- Tension 230V monophasé
- Coffret PVC
- Dimensions:
  Haut. 560 x Larg. 310 x Prof. 150 mm
- Prof. porte ouverte: 420 mm

Produit exclusif Suisse.

Schéma de principe

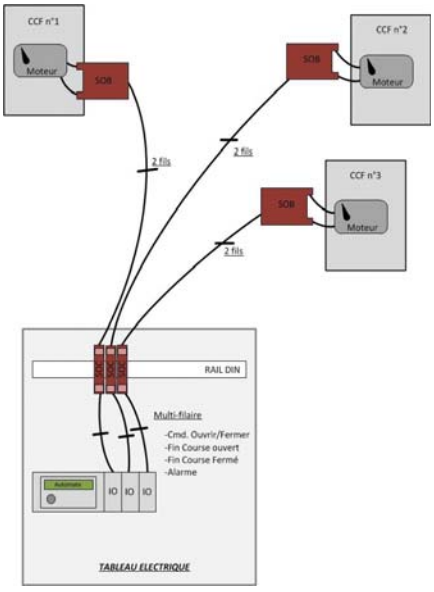

Pour gestion horaires avec moteur monophasé 2 vitesses et EC + CCF



Ventilation simple flux, moteur 2 vitesses, asservie aux clapets coupe-feu 230V et programmation horaire et raccordement d'un ventilateur supplémentaire

Coffret TIM'AIR

- Coffret monophasé.
- 2 vitesses pour 1 moteur bobinages indépendants
- Horloge 2 canaux, commutateur PV, GV, Auto
- Gestion 4 clapets coupe-feu maxi en 230V
- Une alimentation supplémentaire en 230V 6A
- Réarmement à distance possible
- Voyant présence tension
- Tension 230V monophasé
- Coffret PVC
- Dimensions:
  Haut. 285 x Larg. 420 x Prof. 150 mm
- Prof. porte ouverte: 525 mm

Produit exclusif Suisse.



Ventilation simple flux moteur EC, asservie aux clapets coupe-feu 230V et programmation horaire et raccordement d'un ventilateur supplémentaire

Coffret TIM'AIR EC

- Coffret monophasé.
- 2 Vitesses par potentiomètre pour moteur EC
- Horloge 2 canaux
- 2 Potentiomètre de réglage PV, GV
- Gestion de 4 clapets coupe-feu maxi, en 230V
- Une alimentation supplémentaire en 230V 6A
- Réarmement à distance possible
- Voyant présence tension
- Tension 230V monophasé
- Coffret PVC
- Dimensions:
  Haut. 285 x Larg. 420 x Prof. 150 mm
- Prof. porte ouverte: 525 mm

Produit exclusif Suisse.

Pour gestion horaires avec moteur monophasé 2 vitesses et EC + module de gestion SOC/SOB des clapets coupe feu



Ventilation simple flux, moteur 2 vitesses, asservie aux clapets coupe-feu 24V et programmation horaire et raccordement d'un ventilateur supplémentaire

Coffret TIM'AIR SOC-SOB

- 2 vitesses pour 1 moteur bobinage indépendant
- Horloge 2 canaux, commutateur PV, GV, Auto
- Gestion clapets feu en 24V
- Une alimentation supplémentaire en 230V 6A
- Réarmement à distance possible
- Voyant présence tension
- Tension 230V monophasé
- Coffret PVC

Produit exclusif Suisse.

Schéma de principe

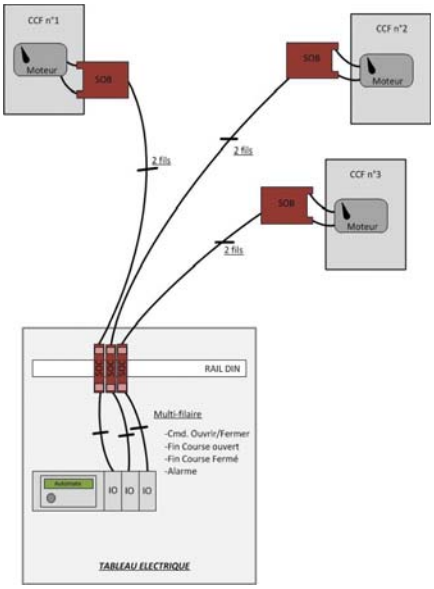

Pour gestion de la compensation entre l'amenée d'air et l'extraction d'air d'un même local + modulation de débit + gestion des clapets coupe feu et de la vanne gaz





Gestion de vitesse par variateur
de fréquence triphasé préprogrammé
avec commande déportée
Utilisation cuisine professionnelle

Coffret COMPENS'AIR

- Coffret triphasé
- Multi-vitesse par variation de fréquence
- Gestion clapet coupe-feu et vanne gaz
- Avec commande déportée
- Voyant de signalisation
- Voyant présence tension
- Tension 400V Triphasé
- Puissance de 0.37Kw à 4Kw
- Coffret métal porte vitrée ou pleine

Produit exclusif Suisse.

Exemple schéma de principe COMPENS'AIR installation restaurant

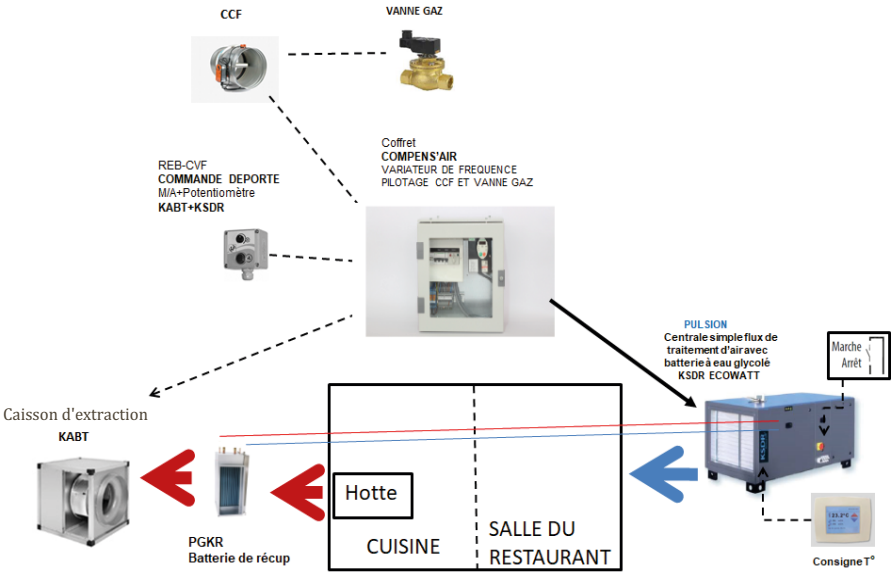

S&P SUISSE, S.A.

19, Ch. du Champ-des-Filles
1228 Plan-Les-Ouates
Geneve - Suisse

Tel.: +41 022 794 25 25
Fax: +41 022 794 25 59

www.solerpalau.ch
info-swiss@solerpalau.com

EXPORT - AUTRES PAYS

C. Llevant, 4
Polígono Industrial Llevant
08150 Parets del Vallès
Barcelone - Espagne

Tel.: +34 93 571 93 00
Fax: +34 93 571 93 11

www.solerpalau.com
consultas@solerpalau.com

Soler&Palau Ventilation Group