CATALOGUE TERTIAIRE ET INDUSTRIEL 2019-2020

Soler&Palau Ventilation Group

SOMMAIRE

Index des références
page 6

La Societé
page 8

Règlementation
et Infos techniques
page 12

PRODUITS

VENTILATEURS HÉLICOÏDES MURAUX
page 33



VENTILATEURS HÉLICOÏDES TUBULAIRES
page 99

Standard



VENTILATEURS JET FANS
page 227

Standard



Désenfumage



TOURELLES
page 241

Avec moteur EC sans régulation

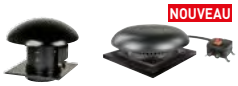

Avec moteur EC et régulation



VENTILATEURS CENTRIFUGES SIMPLE OUÏE
page 421

Ventilateurs PPS



VENTILATEURS CENTRIFUGES BASSE PRESSION
page 527



CAISSONS D'EXTRACTION ET D'INSUFFLATION
page 555

Avec moteurs a courant continu



EXTRACTEURS POUR CUISINES / TRAITEMENT D'AIR
page 735

Caisson de traitement d'air simple flux moteur EC



VENTILATEURS DE GAINE
page 781

Moteur a courant continu circulaire



RIDEAUX D'AIR
page 907

Commerciaux



Commerciaux encastrables



CHAUFFAGE
page 929

Repartiteur de chaleur



Aerothermes



ACCESSOIRES / DÉSENFUMAGE ET PROTECTION INCENDIE
page 967

Accessoires de montage



Accessoires électriques











Désenfumage




Standard




NOUVEAU


Désenfumage


NOUVEAU




Désenfumage avec moteur EC


NOUVEAU

ATEX



PPS ATEX



Standard




Désenfumage






Avec moteurs standard



Désenfumage



Caisson cuisine moteur standard



Moteur standard circulaire



Moteur a courant continu rectangulaire



Moteur standard rectangulaire



ATEX



Industriels



Fenêtre



Batteries



Désenfumage et protection incendie



3WV 813

A

ACOP.BRIDA 750
ACOPEL EX N 751
ACOPEL F400 N 751
ACOP RECT 536
ACOP.RECT CHGT/CGT F400 .... 162, 170
ACOP RECT F400 ..... 525, 550, 557
ACOP RECT KABT 517
ACOP-VENT 683, 689, 702
ACP 355
ACP-N 373
ADRF 100/80 783
AFL 543
AFR-N 794
AIRLAM 869
ALIZE BEH 763
AM 753
APC 789
APP 355
APP-N 374
APR 374
ARO BRIDA COMPACT 750
ARO BRIDA TGT/THGT N 750
ATRF 125/100/80 783
AVANTAGE - KAMOUFLAGE 852
AVRZ 562

B

BA 729
BA-50 755
BAR ALIZE 760
BDOP et BDO 765
BEAS 819
BF et BM 784
BI 202
BIR 767
BM2D 762
BOC 677, 768
BOR 765
BRIDA IMP. C/LONA F400 BSB 414
BSP 409

C

CAB 451
CAB ECOWATT 456
CAB-PLUS 467
CACB-HP/CACB-HP ISO 447
CACB-N/CACB-N ISO 442
CAR 775
CARP 355
CARP-N 375
CATB 471
CATB ECOWATT 477
CATT 538
CBA/CBS 386
CBM 421
CBM petits modèles 415
CBM-RE 430
CBR 495
CBT-N 382
CDC 510
CGT 163
CHAT 518
CHEMINAIR 727
CHGT 151
CHTI 550, 557
CHVB/CHVT - agrée F400 120 522
CKB 707
CLAR 748
CM-130 775
CMB/CMT 334
CMP 355, 373
CMPB/CMPT(2) 356
CMPT (1) 352
CMPT ATEX 376
COET 781
COF 754
COFFRET METAL BI 333
COFFRETS DE COMMANDE POUR MOTEURS 2 VITESSES 805
COM-2 804
COM D/S 800
COMPACT murale HCBB/HCBT 40
COMPACT murale HCFB/HCFT 39
COMPACT PBB/PBT 179
COMPACT TCBB/TCBT 94
CONTROL ECOWATT 817
CONTROL ECOWATT AC/4A 678
COR-4-900 S 726
COR-FT 717
COR-FTW 719
COR-IND 725
COR-IND M 722
COR-IND MW 723
COR-N 713
COR-NW 715
COR-S 726
CPFL-S / CPFL-E 678, 821
CPP 446, 450
CR2 841
CR-6/9 ..... 713, 717
CR-20 ..... 722, 723, 725
CR-25 731
CR-30 722
CR60-1S 850
CR120 839
CRC 782
CR-F 713, 717
CRHB/CRHT 230
CRHB ECOWATT 258
CRHB ECOWATT BASIC 271
CRMT 346
CRMTC 527
CR-NW 715, 719
CR-S 726
CRT 388
CRVB/CRVT 231
CRVB ECOWATT 259
CRVB ECOWATT BASIC 272
CSU ISOLE 754
CT 677, 789
CTB 306
CTB ECOWATT 309
CTB ECOWATT BASIC 313
CTBH ECOWATT 318
CTHB/CTHT 213
CTI 536, 560
CTI CHV 526
CTI CVA 501, 510
CTI CVA/CHAT 521
CTI KABT 516
CTP 355
CTP-N 374
CTVB/CTVT 214
CTVT HP 223
CU2 846
CULT-CULT 1S 843
CVAB/CVAT 497
CVA / CVD 789
CVAT-N 503
CVB/CVT CENTRIBOX 489
CVB SLIMBOX 485
CVD 560
CVHN 552
CVHT - agrées F400 120 544
CVST 558
CVTT 531
CX 677, 754
CXRT 400

D

DEF-1001 A 744
DEF-AN 744
DEF. ASP. BDB/FDA 414
DEF.ASP.TGT/THGT 744
DEF-CIR 373
DEF-D 743
DEF. DES. FSA/BSB 414
DEF.DES.TGT/THGT 745
DEF-T 743
DEF-VENT 683, 689, 702
DEMA 476, 543
DEMA DH 222
DEMZ 803
DERIV 783
DIJZ 802
DIRECT-AIR ILHT 613

E

EC-N 730
EDP 755
EMB-S 745
EMB-T 745
EP-N 733

F

FBL-N 793
FD 525

G

GAR-190/150 776
GCI 678, 787
GP 777
GP ISO 778
GP PRO 777
GPRISO 778
GPX 777
GR-100 786
GRA 677, 785
GRI 678, 786
GRX 778
GSA 677, 776
GSI 677, 776

H

HCBB/HCBT 40
HCFB/HCFT 39
HCTB/HCTT 284
HDB/HDT 91
HGHT-V 295
HGTT-V 298
HIB-NP/HIT-NP 88
HIG-2 805
HXBR/HXTR 74
HXM 70

I

IAA 590, 605, 611
IAE 605, 611
IAE EX 590
IBE 738
IBR 590, 611
IBW 611
IFFT 196
IFHT 193
IFL-F 611
IFL-G4 611
IJK 605, 611
ILB/ILT 569
ILHT-ACOP-RECT 618
ILHT-BRIDA 617
ILHT-SOPORTE 617
ILHT-TAPA-MOTOR-V 618
ILHT-VISERA-H 618
ILHT-VISERA-V 617
ILT ATEX 586
INT 188, 195
INTZ 799
INTZ ATEX 800
IRAB/IRAT 606
IRB/IRT 592
IRIS 772
ISA 590, 605, 611
ISA-ILHT 618

J

JAA 221
JAE N 220
JBR N 220
JBS 202
JBS / JBS-V 228
JCA / JCA N 220
JCC 220
JMS 202
JPA 220
JPAZ01 331

K

KAA 543
KABB-KABT 512
KAD 342
KAD F400 351
KAMOUFLAGE 1V P 859
KAXD 408
KBA 342, 351
KBD 342, 351
KBTA 386
KBTI 386
KCTR - agrées F400 120 561
KDTA 562
KDTR 562
KITS TD-MIXVENT 647
KIT TWIN BASE 676
KMBD 344
KMBI 344
KMTA 343
KMTI 343
KPR4 484
KRBA 394
KRBD 395
KRBI 396
KRBR 395
KRDA 394
KREA 396
KRED 397
KRJ 344, 351, 386
KRTA 398
KRTI 398
KRXA 408
KRXD 408
KSE 752
KSTD ECOWATT 481
KSTZ 543
KXBD 408

L

LA 782
LM-230A 585, 604, 612

M

MAR 675

MASILLA....755
MAXFIL2 COMPACTE PRO....564
MAXFIL CONNECT....831
MAX-TEMP CTHB/CTHT....213
MAX-TEMP CTVB/CTVT....214
MBE....734
MBE-R....736
MBR....676
MBW....740
MCA....675
MCR-1....810
MFL-F....790
MFL-G4....790
MFP....355
MFP-N....375
MFR....791
MPC....676, 774
MRJ....675
MRT....677, 783
MRT-P....783
MSE - MSD....801
MSK....801
MSK-EX....802

P

P....752
PACK PR....818
PAF....788
PAPL....484
PARO/MARCHA 5P et
PARO/MARCHA 8P....799
PAVZ....752
PBB/PBT....179
PER-CR....747
PER-EX....746
PER-W....677, 746
PIE....749
PIE SOP.TGT/THGT....749
PILOT PARC....829
POPM....333
PPHZ....562
PPVZ....562
PRESOSTATO DPS....804
PULSER....807
PULSER-ADD....807
PULSER-D....808
PULSER-M....807
PVC 50/33....755
PWW....811
PYRODIS 3....823

R

RCAZ....562
RCRZ....562
RDR....769
RDV....798
REB....678
REB-1N / REB-1NE /
REB-2,5N / REB-2,5NE....795
REB-4 Auto....795
REB-5....796
REB-10....796
REB-CVF....815, 816
REB-ECOWATT....678, 819
RED....677
RED / RED-P / RED-AL....782
REGUL 2....678
REGUL-2....804
REMP....678, 822
REP-400/355....374
REV....798
RMB....678, 797
RMME....771
RMT....797
RMVT....822
RP....678, 788
RRB-100....796

S

SCO2-AR / SCO2-A / SCO2-AD /
SCO2-A 0/10V / SHT-A / SCHT-AD 820
SC-SCV....866
SELZ 04....480
SELZ04....446, 450
SHT-G / SCO2-G / SCO2-G 0/10V....820
SIL....677, 756
SIL BS/BD - RBS/RBD....758
SIL-CZ / SIL-CZO....756
SILP....375
SILS....331
SMM....476, 480, 484
SQA....805
SWF....703

T

TBI....810
TCBB/TCBT....94
TCBBx2 / TCBTx2....112
TCDH EXD....301
TCDZ....331
TD-ATEX....671
TD-ECOWATT....648
TD-MIXVENT....641
TD-MIXVENT CHAUFFAGE....663
TD-MIXVENT FILTER....670
TDP-S / TDP-D....678, 821
TD-SILENT....619
TD-SILENT ECOWATT....631
TDx2....657
TDx3....659
TEDH/TEDV....321
TES....781
TET....175
TET-N....177
TG-K....809
TG-R....809
TGT....140
TGT ATEX....142
TH ATEX....210
THE 16/4 A....806
TH-ECOWATT....204
THE-F thermostat anti-gel....806
THGT....117
THGT - 2 pôles F400-120....118
TH-MIXVENT....198
TJFT-TJFU....189
TJHT-TJHU....185
TMPB/TMPT....357
TPKD....562
TR-1N....731
TR-2....731
TRAFO-15D....739
TRW....812
TTC-25 / TTC-40F....809
TTC-2000....808
TTS-1....808
TTS-4....739
TTT-N....171
TUB PLA....779
TURBO-3000....184
TURBO-N....183
TWIN....660
TWINx2....662

U

USAV....785
USD....516

V

VAPZ....817
VENT....679
VENT ECOWATT....690
VENT-V....685
VFKB IP65....814
VFTM IP21....815
VFTM IP54....816
VR....788
VRPZ....818
VU 120....862

S&P: Une stratégie globale - Une politique locale

S&P a été créé en 1951. Depuis ses débuts il y a eu une vision claire que le futur de la société dépendait del'expansion extérieure, initialement vers l'Europe, pour continuer sur le reste des marchés mondiaux.

PHILOSOPHIE

Les bases philosophiques sur lesquelles S&P a basé et continue à baser son projet sont:

Technologie propre: Si le projet de S&P devait être fort et être consolidé dans le temps, il était nécessaire de se baser sur la créativité et d'apporter aux produits des innovations, en évitant d'imiter ce que faisaient les autres. S&P a enregistré, le long de son histoire, 80 brevets propres, plus de 20 produits industriels et plus de 120 produits d'utilité.

Internationalisation et Croissance: Il était clair que la garantie de futur de l'entreprise passait par l'ouverture sur le monde et l'entrée sur de nouveaux marchés avec un haut niveau de compétitivité. Cela obligeait à une amélioration constante du produit. Actuellement S&P est un leader mondial en ventilation, avec des centres de production en Europe, l'Amérique et l'Asie. Une puissante structure de distribution, grâce à la création de filiales et de distributeurs exclusifs, permet à S&P d'être présent sur tous les marchés mondiaux, en apportant la compétance et le service.

Autofinancement: Une des forces de S&P a été sa croissance constante et la politique de réinvestissement des bénéfices dans l'amélioration constante de nos technologies, tant dans le domaine de la recherche que de la production et de la commercialisation. Ceci a permis à S&P d'être une entreprise autofinancée, ce qui lui fournit une indépendance totale dans la prise de décisions.

PILIERS DE BASE

Sur les bases philosophiques du projet de S&P, voici ceux qui soutiennent l'entreprise:

Développement des personnes: Chez S&P, nous renforçons le facteur humain en favorisant le travail en équipe, la contribution d'idées, la promotion interne et la formation. Nous inculquons la délégation des responsabilités, la confiance et le plein respect de l'individu, la valorisation des personnes qui soutiennent une partie du projet commun et qui s'identifient aux valeurs de l'entreprise.

Excellence dans la gestion: Nous considérons comme fondamental le dévouement, l'honnêteté, l'auto-évaluation et la persistance à faire bien les choses, pour obtenir les niveaux de qualité et de service requis par nos clients.

Recherche: Dans le département d'I+D+I, plus de 60 ingénieurs et techniciens, équipés des plus modernes systèmes de conception, travaillent pour obtenir des produits avec les meilleures prestations. Un software sophistiqué, propre à Soler & Palau, permet de simuler le comportement des équipements dans le processus de conception. L'objectif est clair: un compromis avec nos clients afin d'obtenir les niveaux de qualité qu'ils exigent de nous.

Produit: Aujourd'hui le catalogue de S&P offre une gamme de produits de ventilation, tant industriel que domestique, qui n'est à la portée d'aucune entreprise du monde, avec des solutions adéquates pour chaque cas nécessaire et avec un constant travail de mise à jour pour fournir aux utilisateurs non seulement la sélection du produit approprié, mais aussi la conception précise pour effectuer des installations d'une manière confortable, sûre et avec les meilleures garanties.

Qualité: Chez S&P la contribution à la qualité finale commence dans la conception des produits. À partir de ce constat, l'implication vers cet objectif est totale pour tous les départements de l'entreprise, pour finir par le service Après Vente. Ceci fait que notre entreprise est reconnue aujourd'hui partout dans le monde par le haut niveau de fiabilité de tous les articles qu'elle offre dans son catalogue. Toutes les unités de production du Groupe S&P sont certifiées ISO-9001. Depuis 1992, le laboratoire d'essais aérauliques, acoustiques et vibrations du Groupe S&P en Espagne est en conformité avec la norme ISO/IEC 17025. Il possède une accréditation internationale de ILAC-MIRA.

Service au client: Sur un marché aussi compétitif qu'actuellement, il ne suffit pas de produire avec une excellente qualité mais toute entreprise doit accompagner ses produits avec une vaste gamme de services d'aide des clients et prescripteurs. Chez S&P, ce principe est très clair. À cet effet, nos clients savent qu'ils disposent chez nous de:

- Commerciaux avec un important bagage technique dans le domaine.
- Service d'assistance technique et programme de sélection développé par S&P, our aider les professionnels à choisir les produits les mieux adaptés pour chaque application. Une page WEB qui,en plus de donner accès à toute la gamme des produits, met à dispositions les connaissances accumulées au cours des 60 années passées au côté des professionnels.

ER 0001/1989

Actuellement S&P est une entreprise implantée et reconnue partout dans le monde avec des filiales propres au Portugal, la France, le Royaume-Uni, la Hollande, la Belgique, l'Allemagne, l'Italie, la Suisse, la Norvège, la Roumanie, la Lituanie, la Réplublique Tchèque, la Turquie, la Slovaquie, l'Irlande, la Lettonie, l'Autriche, la Colombie, le Brésil, le Chili, le Mexique, les Etats-Unis, le Canada et l'Australie, avec des distributeurs exclusifs dans la majorité des pays du reste du monde et avec un projet d'expansion pour accéder au marché asiatique en pleine croissance et de plus en plus puissant.


Usine de Ripoll


Centre logistique de Parets


Usine de Sils


Usine de Torelló


Usine de Madrid


Usine de France


Usine Ferrari (Italie)


Usine Ferrari (Germany)


Usine de Royaume-Uni


Usine de Norvège


Usine de Brésil


Usine du Mexique


Usine aux Etats-Unis - Floride


Usine aux Etats-Unis - Wisconsin

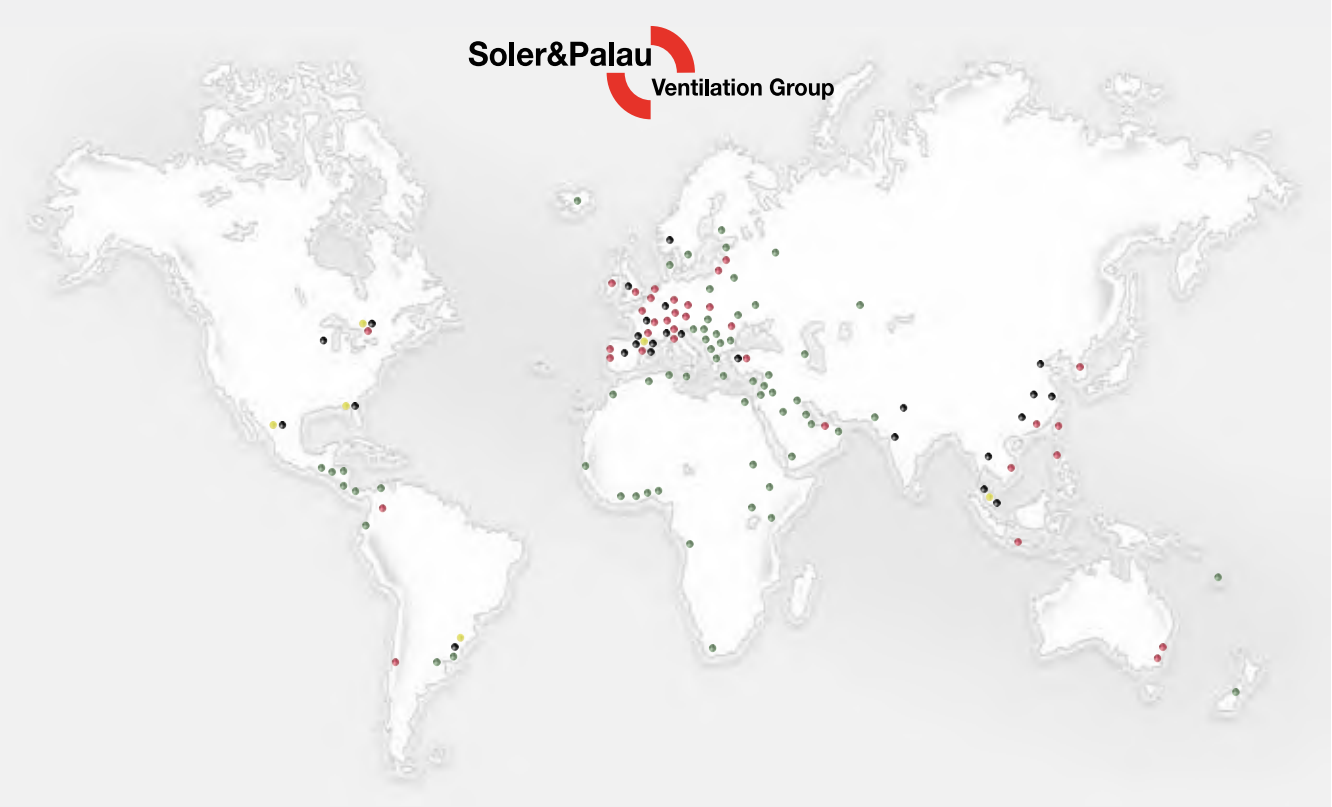


S&P Espagne


S&P France

26 USINES

34 FILIALES

06 R+D+I I+D+I

61 DISTRIBUTEURS


S&P France - Lyon


S&P France - Paris


S&P Italie


S&P Portugal - Lisbonne


S&P Belgique


S&P Hollande


S&P Suisse


S&P Allemagne - Munich


S&P Allemagne - Darmstadt


S&P Autriche


S&P Roumanie


S&P République Tchèque


S&P Slovaquie


S&P Létonie


S&P Lituanie


S&P Royaume-Uni


S&P Irlande


S&P Canada


S&P Colombie


S&P Chili


S&P Autriche


S&P Turquie


S&P Dubaï


S&P-Kruger Singapour


S&P-Kruger Shanghai


S&P-Kruger Pekin


S&P-Kruger Guangzhou


S&P-Kruger Wuhan


S&P-Kruger Hong Kong


S&P-Kruger Taiwan


S&P-Kruger Thailande


S&P-Kruger Malaisie


S&P-Kruger Australie


S&P-Kruger Indonésie


S&P-Kruger Inde du Nord


S&P-Kruger Indes


S&P-Kruger Corée


S&P-Kruger Philipines


S&P-Kruger Vietnam

DIRECTIVE ErP écoconception et étiquetage énergétique

GENERALITES

Pour réduire la consommation électrique et plus largement l'impact sur l'environnement des produits consommateurs d'énergie (ERP: Energy Related Products), le Parlement européen a établi un cadre et fixé des exigences en matière de conception et d'étiquetage de ces produits.

Dans notre domaine d'activité, 3 directives et 4 règlements s'appliquent:
- Règlement n°640/2009 - Directive 2005/32/CE: Exigences d'écoconception des Moteurs électriques
- Règlement n°327/2011 - Directive 2009/125/CE: Exigences d'écoconception des Ventilateurs entraînés par un moteur
- Règlement n°1253/2014 - Directive 2009/125/CE: Exigences d'écoconception des Unités de Ventilation
- Règlement n°1254/2014 - Directive 2010/30/UE: Etiquetage énergétique des Unités de Ventilation Résidentielles

REGLEMENT N°640/2009: MOTEURS ELECTRIQUES

Champs d'application
Les moteurs concernés et les classes de rendement s'appuient sur la norme CEI 60034-30.
- Moteur à induction, triphasé à cage, mono vitesse.
- Tension nominale Un < 1000 V.
- Puissance nominale: de 0.75 à 375 kW.
- 2, 4 ou 6 pôles.
- Fonctionnement continu (facteur de service S1).
- Fréquence 50 ou 60Hz.

Produits non concernés
- Les moteurs monophasés.
- Les moteurs ECM à commutation électronique.
- Les moteurs triphasés 1 vitesse 8 ou 12 pôles.
- Les moteurs triphasés bi-vitesses (bobinages indépendants ou bobinage Dahlander).
- Les moteurs entièrement intégrés dans un autre produit rendant impossible une mesure séparée du rendement énergétique du moteur.
- Les moteurs avec un facteur de service non S1 (fonctionnement discontinu).
- Les moteurs spécifiquement conçus pour fonctionner:
  - en atmosphère explosives (Moteurs ATEX) comme définis dans la directive 94/9/CE.
  - à une température maximale de fonctionnement supérieure à 400°C.
  - à des altitudes supérieures à 1000 m.
  - à des températures ambiantes supérieures à +40°C ou inférieures à -15°C (0°C si refroidissement par air).

Exigences de rendement
- IE1: rendement niveau standard.
- IE2: rendement niveau haut.
- IE3: rendement niveau prémium.
- IE4: rendement niveau super prémium.

Echéances obligatoires
Depuis le 16 juin 2011, les moteurs d'une puissance nominale comprise entre 0,75kW et 375kW doivent avoir un rendement supérieur ou égal au niveau de rendement IE2.
Depuis le 1er janvier 2015, les moteurs d'une puissance nominale comprise entre 7,5 et 375 kW doivent:
- soit avoir un rendement supérieur ou égal au niveau de rendement IE3,
- soit atteindre le niveau de rendement IE2 et être équipé d'un variateur de vitesse.

À partir du 1er janvier 2017, les moteurs d'une puissance nominale comprise entre 0,75 et 375 kW doivent:
- soit avoir un rendement supérieur ou égal au niveau de rendement IE3,
- soit atteindre le niveau de rendement IE2 et être équipé d'un variateur de vitesse.

REGLEMENT N°327/2011: VENTILATEURS

Champs d'application
Ventilateurs entraînés par un moteur électrique dont la puissance puissance absorbée au point de rendement maximum est comprise entre 125 W et 500 kW.

Produits exemptés
Produits équipés d'un seul moteur électrique d'une puissance inférieure ou égale à 3 kW dans lequel le ventilateur est fixé sur le même arbre que celui assurant la fonction principale
Hottes de cuisine d'une puissance électrique totale maximale à l'entrée imputable au(x) ventilateur(s) <280 W.
Ventilateurs conçus spécifiquement pour fonctionner dans des atmosphères explosibles.
Ventilateurs conçus uniquement pour les urgences, en service temporaire, eu égard aux prescriptions de sécurité incendie énoncées dans la directive 89/106/CE.
Ventilateurs conçus spécifiquement pour fonctionner:
- lorsque les températures de fonctionnement du gaz déplacé dépassent 100°C,
- lorsque la température ambiante de fonctionnement pour le moteur, s'il se trouve en dehors du flux de gaz, qui entraîne le ventilateur dépasse 65°C,
- lorsque la température annuelle moyenne du gaz déplacé et/ou la température ambiante de fonctionnement pour le moteur, s'il se trouve en dehors du flux de gaz, sont inférieures à -40°C,
- avec une tension d'alimentation > 1.000 V (CA) ou > 1.500 V (CC),
- dans des environnements toxiques, fortement corrosifs ou inflammables ou dans des environnements contenant des substances abrasives.

Echéances obligatoires
En application depuis 2013, avec modification des exigences depuis le 1er janvier 2015.
Prochaine échéance 2020.

REGLEMENT N°1253/2014: UNITES DE VENTILATION

Champs d'application
UV unité de ventilation (UV): «appareil électrique équipé d'au moins une turbine, d'un moteur et d'un caisson destine à remplacer l'air vicie par de l'air extérieur dans un bâtiment ou une partie de bâtiment».

Cette définition correspond chez S&P aux caissons de ventilation (extraction / insufflation), aux tourelles et aux CTA simple ou double flux.

Distinction entre résidentielle (UVR) et non résidentielle (UVNR)

- **UVR** = débit maxi ne dépasse pas 250 m^3/h ou dont le débit maxi est compris entre 250 et 1000 m^3/h mais dont l'application est déclarée par le fabricant comme exclusivement résidentielle.

Les UVR sont également soumises aux exigences du règlement n°1254/2014 qui impose entre autres choses l'étiquetage sur le produit des performances énergétiques (A+ à G).

- **UVNR** = les autres produits. Non soumis à l'imposition sur l'étiquetage énergétique.

Produits exemptés «explicitement» par le règlement (article premier)

Les UV dont la puissance électrique absorbée est inférieure à 30 W pour les simples flux ou 2 x 30 W pour les doubles flux. Par contre l'exigence d'information subsiste.

- Les UV conçues exclusivement pour fonctionner dans une atmosphère potentiellement explosible.
- Les gammes S&P ATEX sont clairement identifiées sur nos pages catalogue et sur internet.
- Les UV conçues exclusivement pour fonctionner en cas d'urgence, pour de courtes durées et qui satisfont aux exigences applicables aux ouvrages de construction en matière de sécurité en cas incendie.
- Les gammes S&P agréées F200 120 ou F400 120 CE en fonctionnement désenfumage seul.
- Les UV conçues exclusivement pour fonctionner avec une température ambiante, moteur hors du flux d'air supérieure à 65°C.
- Les UV conçues exclusivement pour fonctionner avec une température ambiante ou de la température de l'air déplacé, moteur hors du flux d'air, inferieure a -40°C.
- Les hottes.

Produits destinés à la ventilation de process

Le bureau technique d'assistance de la commission européenne confirme que le règlement ne s'applique qu'aux bâtiments ou parties de bâtiments conçus pour abriter des personnes et où les unités de ventilation ont pour but de remplacer l'air vicié par cette présence humaine par de l'air extérieur. Le règlement ne s'applique pas pour la ventilation dite de « process » comme les data center, les bâtiments agricoles, l'extraction au-dessus de machines (compresseurs, fonderies, forges, fours industriels...) L'utilisation de produits non conformes ErP est autorisée et il n'y a pas d'obligation en matière de variation de vitesse.

Produits destinés aux cuisines professionnelles

EVIA / Eurovent dans son dernier guide du 10/03/2017 traite spécifiquement de cette application.
Les **UVU SUP (CTA simple flux)** destinées à l'introduction d'air neuf sont dans le champ d'application. Les produits doivent être conformes ErP.
Les **UVU ETA (Unités d'extraction) développées spécifiquement pour les cuisines professionnelles** ne sont pas dans le champ d'application. Les produits non conformes ErP sont donc utilisables, pas d'obligation en matière de variation de vitesse.
Les **UVU ETA (Unité d'extraction) non spécialement développées pour les cuisines professionnelles** sont dans le champ d'application. Les produits doivent être conformes ErP. Les règles concernant la variation de vitesse s'appliquent.

Exigences en termes de performance énergétique

Rendement électrique de l'unité complète, SFP interne de la machine, avec ou sans filtration, efficacité de l'échangeur..., les exigences sont fonctions du type d'unité (sans traitement d'air / avec filtre / avec échangeur).
Par exemple l'exigence en matière d'efficacité thermique minimale des échangeurs est de **67% au 1er janvier 2016 et de 73% au 1er janvier 2018**.
La détermination de la performance réelle de chaque unité passe par des mesures en labo et par le calcul.

Exigences en termes de moyens

- Les UVDF (double flux) devront être équipées d'un système de récupération de chaleur (SRC) et d'un dispositif de dérivation. (BY-PASS). L'arrêt de la roue (échangeur rotatif) est considéré comme dérivation.
- Les UV équipées d'un filtre seront munies d'un signal d'avertissement visuel pour le changement de filtre à partir du 01/01/2018. Un dépressostat satisfait à l'exigence.
- Toutes les UV, à l'exception des unités à double usage (ventilation et désenfumage) seront équipées d'une motorisation à plusieurs vitesses ou d'un variateur de vitesse.

Conséquences pour toutes les UV:

- les UV équipées de moteurs EC (ECM) sont conformes en l'état,
- les UV équipées de moteurs 3 vitesses + arrêt sont conformes en l'état,
- les UV équipées de moteurs AC mono ou tri doivent être associées à un variateur de tension ou un variateur de fréquence. S&P propose systématiquement le variateur adapté.

Exigences d'information

Le règlement nous impose de vous fournir 19 informations pour chaque catégorie d'UVNR (annexe V).

Echéances obligatoires

D'un point de vue règlementaire, à ce dates, le metteur sur le marché est tenu de livrer des produits (UV) conformes ErP que ce soit pour du neuf ou du remplacement de produits installes. La première échéance est au 01/01/2016 et la deuxième avec de nouvelles exigences en matière de performance au 01/01/2018.

PARCS DE STATIONNEMENT COUVERTS

VENTILATION

INSTRUCTION DU 3 MARS 1975 RELATIVE AUX PARCS DE STATIONNEMENT COUVERTS
AVIS DU 14 DÉCEMBRE 1998 SUR LA QUALITÉ DE L'AIR DANS LES OUVRAGES SOUTERRAINS OU COUVERTS

SÉCURITÉ INCENDIE

Habitat collectif
ARRÊTÉ DU 31 JANVIER 1986 MODIFIÉ RELATIF À LA PROTECTION CONTRE L'INCENDIE DES BÂTIMENTS D'HABITATION

- **Conduits et gaines**
  ART. 88: Les conduits de ventilation du parc et leur enveloppe éventuelle, quel que soit leur mode de fixation, doivent dans la traversée du parc être réalisés en matériaux incombustibles et être coupe-feu de degré une demi-heure ainsi que leurs trappes et portes de visites, sauf dans le niveau desservi et coupefeu de degré deux heures s'ils traversent d'autres locaux.

- **Ventilation / désenfumage**
  ART. 89: Le système de ventilation doit être conçu et réalisé de telle manière que les débits obtenus et les emplacements des bouches d'évacuation et éventuellement de soufflage s'opposent efficacement à la stagnation, même locale, de gaz nocifs ou inflammables.
  En cas d'incendie, le désenfumage du parc est assuré par les systèmes de ventilation visés au présent article.
  La ventilation du parc peut être naturelle ou mécanique.
  Lorsque le parc comporte plusieurs niveaux, la ventilation doit être réalisée mécaniquement dans les niveaux situés au-dessous du niveau de référence à l'exception des cas particuliers où le parc comporte à chaque niveau de larges ouvertures à l'air libre sur deux faces opposées.
  En cas de ventilation naturelle, les ouvertures de ventilation haute et basse doivent avoir chacune une section minimale de six décimètres carrés par véhicule.
  En cas de ventilation mécanique, l'exigence est réputée satisfaite si la ventilation ci-avant permet un renouvellement d'air de 600 mètres cubes par heure et par voiture. Ce système peut ne fonctionner que lorsque le parc est utilisé.
  Dans le cas de ventilation mécanique, les commandes manuelles prioritaires sélectives par niveau permettant l'arrêt et la remise en marche des ventilateurs doivent être installées à proximité des accès utilisables par les services de secours et de lutte contre l'incendie, leurs emplacements doivent être signalés de façon à être facilement repérables de jour comme de nuit.
  Les ventilateurs doivent normalement assurer leur fonction avec des fumées à 200 °C pendant une heure.
  L'alimentation électrique des ventilateurs doit être assurée par une dérivation issue directement du tableau principal et sélectivement protégée.

Immeubles de GrandeHauteur - IGH
ARRÊTÉ DU 30 DÉCEMBRE 2011 PORTANT RÈGLEMENT DE SÉCURITÉ POUR LA CONSTRUCTION DES IMMEUBLES DE GRANDE HAUTEUR ET LEUR PROTECTION CONTRE LES RISQUES D'INCENDIE ET DE PANIQUE

Établissements recevant du public - ERP
ARRÊTÉ 9 MAI 2006 MODIFIÉ EXTRAITS DES ÉTABLISSEMENTS DU TYPE PS. PARCS DE STATIONNEMENT COUVERTS

Art. PS 18 désenfumage
- **§ 3. Désenfumage mécanique.**
  Le désenfumage est réalisé mécaniquement dans les niveaux situés au-dessous du niveau de référence ainsi que dans les niveaux du parc en superstructure, à l'exception des cas prévus aux troisième et quatrième alinéas du § 2 ci-dessus et des cas particuliers où le parc dispose de niveaux répondant aux conditions de désenfumage naturel justifiées par une étude au moyen de l'ingénierie du désenfumage, et dans ces niveaux uniquement.
  Le désenfumage mécanique s'effectue par compartiment et assure un débit d'extraction minimum correspondant à 900 mètres cubes par heure, par véhicule et par compartiment. Cette valeur peut être réduite à 600 mètres cubes par heure, par véhicule et par compartiment, si le compartiment est équipé d'un système d'extinction automatique du type sprinkleur.
  Les amenées d'air peuvent être naturelles ou mécaniques. Dans le cas d'amenées d'air mécaniques, le débit d'amenée d'air doit être de l'ordre de 0,75 fois le débit extrait avec une tolérance de plus ou moins 10 %.
- **§ 4. Dispositions techniques.**
  4.1. Bouches de désenfumage naturel et mécanique:
  Les bouches de désenfumage sont disposées afin de permettre un balayage satisfaisant et d'obtenir le débit escompté.
  Les bouches d'amenée d'air se situent en partie basse du compartiment à désenfumer; ces amenées d'air sont réalisées soit par des ouvertures en façade soit par des conduits.
  Les bouches d'extraction sont installées en position haute dans le volume à désenfumer. Elles sont interdites dans les rampes intérieures du parc.
  4.2. Conduits de désenfumage:
  4.2.1. Conduits de désenfumage naturel:
  Les conduits de désenfumage naturel répondent aux dispositions suivantes:
  leur section est au moins égale à la surface libre des bouches qu'ils desservent par niveau;
  le rapport de la plus grande à la plus petite dimension de la section des conduits et des bouches est inférieur ou égal à 2
  Ces dispositions s'appliquent aussi aux conduits des amenées d'air naturel d'un système de désenfumage mécanique.
  Dans ce dernier cas, les ouvertures d'amenées d'air sont d'une surface minimale de 9 décimètres carrés par véhicule lorsque le débit d'extraction exigé est de 900 mètres cubes par heure et d'une surface minimale de 6 décimètres carrés par véhicule lorsque le débit d'extraction exigé est de 600 mètres cubes par heure.
  4.2.2. Conduits de désenfumage naturel et mécanique:
  Les conduits de désenfumage sont réalisés en matériaux de catégorie M0 ou A2-s2, d0 et sont stables au feu de degré 1/4 d'heure tel que défini au § 1.2 de l'annexe 5 de l'arrêté du 22 mars 2004 relatif à la résistance au feu des produits, éléments de construction et d'ouvrages.
  Dans la traversée du parc, les conduits de désenfumage ainsi que leurs trappes et portes de visite sont coupe-feu de degré

1/2 heure ou EImulti 30 (ve ou ho), sauf dans le compartiment desservi. S'ils traversent d'autres locaux, ils sont du même degré coupe-feu que les parois traversées.
Les conduits de désenfumage du parc sont indépendants par niveau et par compartiment tant pour l'arrivée d'air frais que pour l'évacuation des fumées. Ils peuvent déboucher dans un système collecteur dans le cas d'une extraction mécanique, à condition que la hauteur de recouvrement corresponde au moins à la hauteur d'un niveau.
Le débouché des exutoires et des conduits d'évacuation des fumées se trouve en dehors des parties de toiture pour lesquelles une protection particulière est demandée à l'article PS 10.

4.3. Ventilateurs de désenfumage:
Les ventilateurs d'extraction assurent leur fonction pendant 2 heures à 400°C ou sont classés F400 120.
Ces exigences peuvent être réduites à 200°C pendant deux heures ou F200 120 si le compartiment est équipé d'un système d'extinction automatique du type sprinkleur.
Chaque ventilateur est alimenté par un circuit qui lui est propre dans les conditions prévues à l'article EL 16, § 1 et 2, des dispositions générales du règlement.
Pour éviter que les effets d'un sinistre n'affectent leur fonctionnement, les ventilateurs d'extraction, y compris leurs moteurs, sont éloignés de tout véhicule en stationnement par un espace vide minimal de 3 mètres. Lorsque cette distance ne peut être directement respectée, la mise en place d'un élément constructif répondant aux dispositions ci-dessous est considérée comme satisfaisante:
il est réalisé en matériaux incombustibles et pare-flammes de degré égal au degré coupe-feu du plancher haut du niveau correspondant avec un maximum de 1 heure, REI 60 en cas de fonction porteuse, ou EI 60;
la distance de 3 mètres prévue ci-dessus est vérifiée en le contournant, quel que soit le plan choisi.
Le débouché des conduits d'évacuation des fumées des parcs de stationnement d'une capacité inférieure ou égale à cent véhicules peut être installé en façade s'il n'existe aucune baie établie à moins de 8 mètres au-dessus d'eux ou à leur aplomb, ni dans une zone de 4 mètres de part et d'autre. Il en est de même pour le débouché des conduits d'évacuation d'air naturel communiquant directement avec l'extérieur.

4.4. Dispositifs de commandes manuelles:
Dans les parcs d'une capacité inférieure ou égale à 1.000 véhicules ainsi que dans ceux d'une capacité supérieure à 1.000 véhicules équipés d'un système généralisé d'extinction automatique du type sprinkleur, un dispositif de commandes manuelles regroupées, prioritaires et sélectives par compartiment, suffisamment renseignées pour permettre l'arrêt et la remise en marche des ventilateurs, est installé au niveau de référence, à proximité de chaque accès des véhicules. Dans tous les cas, le dispositif de commandes manuelles est signalé de façon parfaitement repérable de jour comme de nuit.
Dans le cas d'un parc disposant de plusieurs dispositifs de commandes manuelles regroupées, l'utilisation d'un de ces dispositifs entraîne l'inhibition des autres.
Pour les autres parcs, les commandes de désenfumage sont regroupées à l'intérieur du poste de sécurité défini à l'article PS 26.

4.5. Le désenfumage des escaliers desservant les parcs de stationnement n'est pas obligatoire.

- **§ 5. Le recours à l'ingénierie du désenfumage** est autorisé pour les parcs de stationnement couverts. Dans ce cas, le maître d'ouvrage fait appel à un organisme reconnu compétent par le ministre de l'intérieur. Après accord de la sous-commission départementale pour la sécurité contre les risques d'incendie et de panique dans les ERP/IGH, sur les hypothèses et les scénarios retenus, cet organisme produit un rapport d'étude qui précise notamment:
  – les modèles et codes de calculs utilisés;
  – les critères d'évaluation des risques;
  – les conclusions au regard de ces critères.

Art. PS 26 poste de securite
Le poste de sécurité est:

- d'accès aisé et implanté au plus, au premier niveau réservé au stationnement situé au-dessus ou au-dessous du niveau de référence;
- accessible en permanence depuis le niveau d'accès des services de secours par une circulation ou un escalier devant satisfaire aux dispositions de l'article PS 13, § 4, ou au moyen d'un dispositif équivalent;
- en mesure de recevoir notamment les alarmes restreintes transmises par postes téléphoniques, déclencheurs manuels, installation de détection et/ou d'extinction automatique.
  De plus, les dispositifs de commande d'alarme, de compartimentage et de désenfumage définies à l'article PS 18, § 4.4, deuxième alinéa, doivent être regroupés à l'intérieur de celui-ci;
- protégé par des parois coupe-feu de degré 1 heure, REI 60 en cas de fonction porteuse, ou EI 60 et équipées de porte(s) pare-flammes de degré 1 heure ou E 60. Si, pour des raisons d'exploitation, des parties vitrées sont installées, elles sont pare-flammes de degré 1 heure ou E 60. Ces dispositions ne s'appliquent pas aux façades.

Il peut être implanté dans le local d'exploitation du parc.

CLASSIFICATION SFP

Le P_{SFP} ou SFP (Specific Fan Power) est un coefficient issu de la norme EN 13779 (Ventilation dans les bâtiments non résidentiels - Exigences de performances pour les systèmes de ventilation et de climatisation), qui permet de qualifier l'efficacité énergétique globale d'un ventilateur ou d'un système de ventilation.

Le SFP est le rapport entre la puissance absorbée et le débit du ventilateur ou du système de ventilation:

$$SFP = \frac{P}{Q_v}$$

P = puissance absorbée en W
Q_v = débit en m^3/s
SFP = $W/m^3.s^{-1}$

Le SFP se calcule donc pour chaque point débit/pression de la courbe du ventilateur. Plus le SFP est faible, plus le ventilateur est énergétiquement performant. Les ventilateurs ou systèmes de ventilation peuvent être ainsi comparés et classifiés selon une table issue de la norme EN 13779.

Table de classification des SFP	
Catégorie	**PSFP en $W/m^3/s$**
SFP 1	< 500
SFP 2	500 - 750
SFP 3	750 - 1250
SFP 4	1250 - 2000
SFP 5	2000 - 3000
SFP 6	3000 - 4500
SFP 7	> 4500

Le P_{SFP} ou SFP est parfois exprimé en $kW/m^3.s^{-1}$.

Cette notion de SFP est indiquée sur les courbes débit/pression S&P au fur et à mesure de leurs mises à jour.

RÉSISTANCE AU FEU EUROCLASSES

Deux systèmes de classement de réaction au feu cohabitent dans la législation française:
- **Le classement européen unifié des produits appelé EUROCLASSE.**
- **L'ancien classement français incombustible, M0, M1...**

Le système de classification européen comprend 7 Euroclasses:
- A1 et A2: produit non combustible.
- B: produit faiblement combustible.
- C: produit combustible.
- D: produit très combustible.
- E: produit très inflammable et propagateur de flamme.
- F: produit non classé ou non testé.

et une classsification complémentaire pour les fumées et les gouttes (ou particules).

Deux classements additionnels relatifs à la production de fumées d'une part, et de gouttes ou de particules enflammées d'autre part, complètent l'Euroclasse principale, exception faite de l'Euroclasse A1.

Chaque classement additionnel comprend 3 niveaux:

Classe d'opacité des FUMÉES*		
s1	**s2**	**s3**
Quantité et vitesse de dégagement faibles	Quantité et vitesse de dégagement moyennes	Quantité et vitesse de dégagement élevées

Classe de PARTICULES enflammées*		
d0	**d1**	**d2**
Pas de goutte ou débris enflammés	Pas de goute ou débris dont l'inflammation dure + de 10 sec.	Ni d0, ni d1

* Ces mesures sont réalisées selon des essais normalisés.

Equivalences euroclasses et ancien classement
En attendant une révision de la règlementation sécurité incendie prenant compte de l'intégration des Euroclasses, un tableau publié au Journal Officiel permet de faire le lien entre les exigences règlementaires exprimées avec des classements M et les Euroclasses d'ores et déjà appliquées aux produits.

Tableau d'équivalences			
Euroclasse du produit à mettre en oeuvre			**Exigence complémentaire**
A1	-	-	Incombustible
A2	s1	d0	M0
A2	s1	d1	M1
A2	s2 s3	d0 d1	
B	s1 s2 s3	d0 d1	
C	s1 s2 s3	d0 d1	M2
D	s1 s2 s3	d0 d1	M3 M4 (Non gouttant)
Toute classe autre que E-d2 et F			M4

INDICES DE PROTECTION IP/AF/IK

La norme NF C 15-100 répertorie et codifie les influences externes auxquelles une installation électrique peut être soumise: présence d'eau, présence de corps solides, risques de chocs, vibrations, présence de substances corrosives.

Différents indices permettent de caractériser le comportement des produits par rapport à ces influences:
- IP, Indice de Protection: spécifie la tenue du matériel contre la pénétration de corps solides étrangers et contre la pénétration de l'eau avec effets nuisibles.
- Indice de protection qui spécifie le matériel qui protège les personnes contre l'accès aux parties dangereuses.
- AF: spécifie la tenue du matériel contre la présence de substances corrosives ou polluantes.
- IK: spécifie la tenue du matériel contre les chocs mécaniques.
- Remarque: la protection contre les risques d'explosion ou des conditions telles que l'humidité, les vapeurs corrosives, les champignons ou la vermine ne sont pas représentés par ces indices.

Ces indices de protection sont liés aux produits. Pour qu'ils puissent être étendus au restant de l'installation, il est nécessaire que l'intégration de l'appareil soit effectuée dans les règles de l'art garantissant ainsi le maintien du degré de protection d'origine.

Indice de protection IP
Signification des deux derniers caractères de l'indice de protection IPxy
- x caractérise la protection du matériel contre la pénétration de corps solides étrangers.
- y caractérise la protection du matériel contre la pénétration de l'eau avec effets nuisibles.

Exemple:

1er Chiffre Protection contre les corps solides			2e Chiffre Protection contre les corps solides		
1		Protégé contre les corps solides supérieurs à 50mm	1		Protégé contre les chutes verticales de gouttes d'eau (condensation)
2		Protége contre les corps solides supérieurs à 12,5mm	2		Protégé contre les chutes de gouttes d'eau jusqu'à 15° de la verticale
3	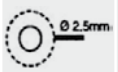	Protégé contre les corps solides supérieurs à 2,5mm	3		Protégé contre l'eau de pluie jusqu'à 60° de la verticale
4	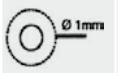	Protégé contre les corps solides supérieurs à 1mm	4		Protégé contre les projections d'eau de toutes directions
5		Protégé contre les poussières (pas de dépot nuisible)	5		Protégé contre les jets d'eau de toutes directions à la lance
6		Totalement protégé contre les poussière	6		Protégé contre les projections d'eau assimilables aux paquets de mer
			7		Protégé contre les effets de l'immersion temporaire
			8	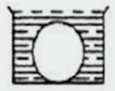	Protégé contre les effets de l'immersion permanente



Cas particulier
La résistance à la pénétration de l'eau dûe à un nettoyage haute pression (Karcher) est spécifiée par l'indice IPx9K.

Indice de protection des personnes contre l'accès aux parties dangereuses
Il complète par une dernière lettre Z le code IPxyZ.
Il est utilisé lorsque la protection réelle des personnes contre l'accès aux parties dangereuses est meilleure que celle indiquée par le premier chiffre x de l'indice IPxy.
Lorsque seule la protection des personnes est intéressante à préciser, les deux chiffres caractéristiques de l'IP sont remplacés par X.

Exemple: IP XXB.
Lettre désignation: **A** protégé contre l'accès du dos de la main**B** protégé contre l'accès du doigt **C** protégé contre l'accès d'un outil Ø2,5 mm **D** protégé contre l'accès d'un outil Ø1 mm.

Indice de protection AF
Indice de protection contre les substances corrosives ou polluantes AF
Le guide pratique UTE C 15-103 définit la classe de protection AF en prenant en compte la présence de substances corrosives ou polluantes. L'absence d'indication signifie que la classe d'influence externe est AF1 (risque négligeable de substances corrosives ou polluantes).
- AF2: agents atmosphériques.
- AF3: présence intermittente ou accidentelle.
- AF4: présence permanente de substances corrosives ou polluantes.

La norme NF C 15-100, édition 2002, donne les conditions de fonctionnement et traite plus précisément la classe AF.

Indice de protection IK
Indice de protection contre les chocs mécaniques IK
La norme NF C 20-010 définit le degré de protection contre les chocs mécaniques, symbolisé par un chiffre caractéristique faisant suite aux deux chiffres des degrés IP.
Elle fait l'objet d'un projet de norme européenne EN 50-102 pour définir un code IK. Les tableaux pages suivantes présentent les degrés de protection des enveloppes et prennent en compte les équivalences entre les anciens troisièmes chiffres du code IP de la norme NF C 20-010 (1986) et le code IK.

Indices de protection contre les chocs mécaniques IK			
Energie de choc (joules)	**Code IK selon la norme NF EN 50102**	**Energie de choc (joules)**	**Code IK selon la norme NF EN 50102**
0.00	**00**	1	**06**
0.15	**01**	2	**07**
0.2	**02**	5	**08**
0.35	**03**	10	**09**
0.5	**04**	20	**10**
0.7	**05**		

CLASSIFICATION DES FILTRES DE MOYENNE ET HAUTE EFFICACITÉ

La norme NF EN 779 a été remplacée par la norme ISO 16890 mi 2018. Les filtres sont classés en fonction de leur capacité à filtrer des particules de 10µm, 2,5µm et 1µm. Leur efficacité E est la moyenne de l'efficacité initiale Eini et de l'efficacité après colmatage Emin.

Nom du groupe	Exigence			Valeur de classe déclarée
	$E(ePM_1)$	$E(ePM_{2,5})$	$E(ePM_{10})$	
ISO grossier	–	–	≤ 50%	Efficacité gravimétrique initiale
ISO $E(ePM_{10})$	–	–	≥ 50%	$E(ePM_{10})$
ISO $E(ePM_{2,5})$	–	≥ 50%		$E(ePM_{2,5})$
ISO $E(ePM_1)$	≥ 50%			$E(ePM_1)$

Norme NF EN ISO 16890: 2018

Pour rappel, classification selon l'ancienne norme NF EN 779:

Groupe de particules	Classe de filtres	Augmentation de perte de charge finale (Pa)	Rendement gravimétrique moyen (Am) sur de la poussière synthétique (%)*	Efficacité particulaire moyenne (Em) sur des particules de 0,4 µm (%)*	Efficacité minimale sur des particules de 0,4 µm (%)
Grossières	G1	250	$50 \le A_m < 65$		
	G2	250	$65 \le A_m < 80$		
	G3	250	$80 \le A_m < 90$		
	G4	250	$90 \le A_m$		
Moyennes	M5	450		$40 \le E_m < 60$	
	M6	450		$60 \le E_m < 80$	
Fines	F7	450		$80 \le E_m < 90$	35
	F8	450		$90 \le E_m < 95$	55
	F9	450		$95 \le E_m$	70

À ce jour il n'existe pas de tableaux d'équivalence.

GENERALITES

Les milieux corrosifs peuvent altérer plus ou moins rapidement les équipements de ventilation, de type ventilateurs, réseaux, terminaux...ou les composants (moteurs, turbines, poulies, visserie, accessoires électriques ...) qui les constituent. Par milieu corrosif il faut inclure aussi bien l'atmosphère extérieure, l'ambiance intérieure ou les gaz véhiculés par le système de ventilation.
La plupart des matériels S&P sont prévus pour être utilisés dans des applications dites «standard».
Pour une installation extérieure, il s'agit des zones rurales, faible salinité (> 20 km de la côte) ou urbaines faiblement industrialisées. (Catégories C1 à C3 selon NF EN ISO 12944-2).
Pour une installation intérieure il s'agit des bâtiments à hygrométrie faible ou moyenne sans agent chimique corrosif. (Catégories C1 à C2 selon NF EN ISO 12944-2 - sauf hotte en AISI 304).
Cependant un ventilateur placé en intérieur en bord de mer sera soumis à la fois à l'infiltration de l'air extérieur dans le local et surtout à l'agression de l'air salin aspiré par le système de ventilation.
Quelques produits S&P répondent à des utilisations particulières. (Ex: Ventilateurs en PPH, Diffuseurs en ABS, Option peinture, Fabrication en aluminium...).
Mais il convient d'être prudent, les revêtements, peintures, matériaux spécifiques, traitement spéciaux, tropicalisation... n'assurent pas une même résistance à tous les types de corrosion.
Il existe de nombreux référentiels et normes sur le sujet. Dans bien des cas une fabrication spéciale adaptée au milieu corrosif doit être étudiée en fonction des données du milieu corrosif et des objectifs de tenue dans le temps.

Catégories de corrosivité atmosphériques		
Catégorie de corrosivité	**Extérieur**	**Intérieur**
C1 très faible		Bâtiments chauffés à atmosphère propre, ex: bureaux, magasins, écoles, hôtels.
C2 faible	Atmosphères avec un faible niveau de pollution. Surtout zones rurales.	Bâtiments non chauffés où de la condensation peut se produire, ex: entrepôts ou salles de sport.
C3 moyenne	Atmosphères urbaines et industrielles, pollution modérée par le dioxyde de soufre. Zones côtières à faible salinité.	Enceintes de fabrication avec humidité élevée et une certaine pollution de l'air, ex: industrie alimentaire, blanchisseries, brasseries, laiteries.
C4 élevée	Zones industrielles et zones côtières à salinité modérée. Bord de mer > 3 km de la côte.	Usines chimiques, piscines, chantiers navals côtiers (nettoyage au jet, laboratoires, abattoirs).
C5-1 très élevée (industrie)	Zones industrielles avec humidité élevée et atmosphère agressive.	Bâtiments ou zones avec condensation permanente et pollution élevée (vapeurs, piscine fermée, usine chimique).
C5-m très élevée (marine)	Zones côtières et maritimes à salinité élevée (entre 1 et 3 km de la côte).	Bâtiments ou zones avec condensation permanente et pollution élevée.

Exemples d'environnements types en climat tempéré (Issues de la norme NF EN ISO 12944-2 Anticorrosion des structures en acier par systèmes de peinture)

Rouille blanche: Il s'agit d'hydroxyde zinc qui se forme sous l'action de l'humidité en l'absence d'aération. Par exemple lorsque les ventilateurs / caissons entourés par un film plastique pour les protéger lors du transport prennent l'humidité et ne sont pas déballés. Si ces tâches affectent l'apparence, elles ne sont habituellement pas nuisibles à la performance contre la corrosion à long terme (rouille rouge). Pour les enlever, la première action consiste à frotter avec une brosse à poils durs en nylon. Elles peuvent être lavées avec une solution d'acide acétique à 10% et rincées. Ce traitement peu enlever un peu du lustre métallique.

ACIER GALVANISE UTILISE PAR S&P

Les tôles et feuillards en acier galvanisé utilisés par S&P pour fabriquer les caissons, les conduits spiralés et les accessoires de réseaux ont une qualité de galvanisation Z275.
Ceci signifie que la quantité de zinc est de 275 g/m^2 soit un revêtement de 20 micron environ par face.
L'acier galvanisé utilisé est conforme à la norme EN 10-142 qui garantit la qualité et l'uniformité de la galvanisation à chaud.
Sa température limite d'utilisation est de 200°C en continu et de 250°C en pointe. Au-delà de ces températures, l'adhésion du zinc est altérée ce qui diminue la résistance à la corrosion.

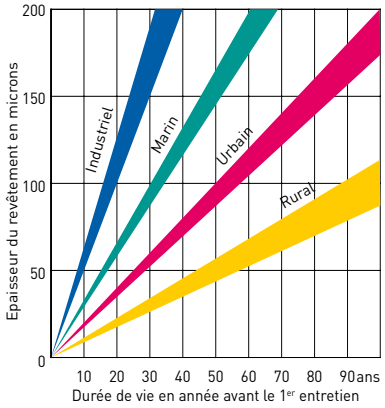

Durée de vie de la galvanisation dans un environnement extérieur

Tenue de l'acier galvanisé à la corrosion		
Code	**Catégorie**	**Vitesse de corrosion µm/an**
C1	Intérieur sec	≤ 0.1
C2	Intérieur: condensation occasionnelle. Extérieur: exposition rurale à l'intérieur des terres.	0.1 à 0.7
C3	Atmosphères urbaines et industrielles, pollution modérée par le dioxyde de soufre. Zones côtières à faible salinité.	0.7 à 2
C4	Zones industrielles et zones côtières à salinité modérée. Bord de mer → 3 km de la côte.	2 à 4
C5	Zones industrielles avec humidité élevée et atmosphère agressive.	4 à 8

Extrait de la norme NF EN ISO 14713 indiquant les risques et vitesses de corrosion selon les catégories d'environnement.

OPTIONS PEINTURES ET MATERIAUX S&P

Il s'agit, sauf indication particulière, du traitement suivant:
- Enveloppe du caisson en acier galvanisé Z275.
- Peinture de l'enveloppe seule sur les 2 faces, intérieures et extérieures.
- Dégraissage + phosphatation au zinc + peinture polyester RAL7040 épaisseur 60 micron.
- Pas de traitement spécial du ventilateur / moteur / visserie / transmission ...
- Accessoires électriques et câbles standard.

D'autres matériels sont livrés peints en standard ou fabriqués en matériaux plus résistants à certains types de corrosion comme l'aluminium.
En cas de doute, de besoin de précision sur la nature exacte des matériaux ou des traitements employés sur nos produits n'hésitez pas à nous consulter.

DÉTERMINATION DES DÉBITS D'AIR

A. Calcul du débit en fonction d'un taux de renouvellement d'air

Q_v: V_{loc} x Rh (m^3/h).

V_{loc}: volume du local en m^3.
Rh: renouvellement d'air par heure.

B. Calcul du débit nécessaire à l'évacuation de la vapeur d'eau

$$Q_v = \frac{Vab}{\Delta\chi \times \rho} \ (m^3/h)$$

Vab: quantité de vapeur d'eau en g/h.
$\Delta\chi$: écart entre la teneur en e au de l'air extrait et la teneur en eau de l'air insufflé en g/h (Ex: dans le cas des cuisines professionnelles, $\Delta\chi$ = 6 g d'eau/kg d'air sec).
ρ: masse volumique de l'air en kg/m^3 (à 20°C et 1013 mbar, ρ air = 1.2 kg/m^3).

C. Calcul du débit d'air nécessaire pour assurer le chauffage d'un local ou l'évacuation de la chaleur

$$Q_v = \frac{P_{cal}}{\rho \times Cp \times \Delta T} \times 3600 \ (m^3/h)$$

P_{cal}: puissance calorifique à évacuer ou déperdition calorifique du local.
Cp: chaleur spécifique de l'air en kJ/kg/°K (à 20°C, Cp≈1 kJ/kg/°K).
ΔT: différence entre la température insufflé et la température du local en °K ou °C.
ρ: masse volumique de l'air en kg/m^3 (à 20 °C et 1013 mbar, air = 1.2 kg/m^3).

D. Calcul de la puissance calorifique nécessaire au réchauffage de l'air

$$P_{cal} = \frac{Q_v \times \rho \times Cp \times \Delta T}{3600} \ (kW)$$

Q_v: débit d'air en m^3/h.
Cp: chaleur spécifique de l'air en kJ/kg/°K (à 20°C, Cp≈1 kJ/kg/°K).
ΔT: différence entre la température insufflé et la température du local en °K ou °C.
ρ: masse volumique de l'air en kg/m^3 (à 20 °C et 1013 mbar, air = 1.2 kg/m^3).

CARACTÉRISTIQUES DES VENTILATEURS

A. Lois de similitudes des ventilateurs

Lorsque l'on fait varier la vitesse d'un ventilateur, alors les caractéristiques de la machine vont évoluer de la manière suivante (lois de similitude):

$$Q_{v2} = Q_{v1} \times \left(\frac{N_2}{N_1}\right) \qquad AP_2 = AP_1 \times \left(\frac{N_2}{N_1}\right)^2 \qquad Puis_2 = Puis_1 \times \left(\frac{N_2}{N_1}\right)^3$$

N: vitesse de rotation du ventilateur.

B. Notions de puissance

Puissance aéraulique:

$$P_{aéraulique} = \frac{Q_v \times \Delta P}{3600} \ (W)$$

Q_v: débit en m^3/h.
ΔP: pression en Pa.

Puissance utile:

$$P_{utile} = \frac{P_{aéraulique}}{\eta_{roue} \times \eta_{transmission}} \ (W)$$

η_{roue}: rendement de la roue du ventilateur.
$\eta_{transmission}$: rendement de la transmission

(Ventilateur à entraînement direct, $\eta_{transmission}$ ≈100%)
(Ventilateur poulie courroie, $\eta_{transmission}$≈95%)

La puissance utile est la puissance plaquée moteur.

Puissance absorbée:

$$P_{abs} = \frac{P_{utile}}{\eta_{moteur}}$$

η_{moteur}: rendement du moteur.

La puissance absorbée est la puissance électrique consommée par le ventilateur.

ACOUSTIQUE DES VENTILATEURS

A. Notion de pression acoustique et de puissance acoustique

La puissance a coustique —notée Lw— est le niveau sonore émis par le ventilateur.
La pression acoustique —notée Lp— correspond au niveau sonore ressenti. La pression acoustique n'est donc pas une valeur constante et dépend notamment:

- de la distance par rapport à la source de bruit
- de l'environnement de l'appareil (surface absorbante ou bien réfléchissante).

Le niveau sonore ressenti est composé du niveau direct et du niveau reverbéré (ondes réfléchies sur les parois) —*schéma 1*—.

$$Lp = Lw + 10 \log \left(\frac{Q}{4\pi r^2} + \frac{4}{R}\right)$$

$\frac{Q}{4\pi r^2}$ représente le niveau sonore direct

r: la distance à la source en m.
Q: la directivité (Q=1 (champs libre hémisphérique); 2 (sur une paroi); 4 (angle de 2 murs); 8 (angle de 3 murs) —schéma ci-contre—.

$\frac{4}{R}$ représente le niveau sonore réverbéré

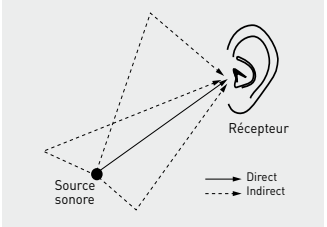

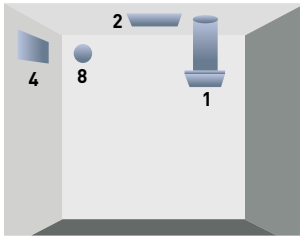

$$R = \frac{S \times A}{(S - A)} = \frac{S \times a}{(1 - a)}$$ constante d'absorption du local en m² Sabine.

$$S = 2 \times (LxP+PxH+HxL)$$

$$A = \frac{0.16 \times V}{T}$$

S: aire des parois du local en m²
V: volume du local en m³.
T: temps de réverbération du local.
A: a x S avec a facteur moyen d'absorption acoustique des surfaces du local.

Cas d'une source placée sur une surface réfléchissante:

$$Q = 2; \frac{4}{R} = 0$$

La formule devient $L_p = l_w - 20 \log r - 8$
ou $L_w = L_p + 20 \log r + 8$

La notion de pression acoustique est généralement utilisée pour caractériser le niveau sonore rayonné par un ventilateur. La notion de puissance acoustique est généralement utilisée pour caractériser le niveau sonore rayonné dans le conduit.

B. Calculs et corrections acoustiques

1. Correction Puissance Acoustique / Pression Acoustique en fonction de la distance

Cas d'une source placée sur une surface réfléchissante (exemple ventilateur sur un toit terrasse).

$L_w = L_p + 20 \log r + 8$

A	2	3	4	5	6	7	8	9	10
B	14.0	17.5	20.0	22.0	23.6	24.9	26.1	27.1	28.0

A: Distance r en mètre par rapport à la source sonore.
B: Ecart entre Lw et Lp en dB.

2. Correction de la pression acoustique en fonction de la distance

$$L_{p2} = L_{p1} + 20 \log \left(\frac{d_1}{d_2} \right)$$

L_{p1}: Pression acoustique mesurée à la distance d_1 de la source sonore.
L_{p2}: Pression acoustique mesurée à la distance d_2 de la source sonore.

Correction acoustique		Distance d_2 par rapport à la source (m)									
Distance d_1 par rapport à la source (m)		1	2	3	4	5	6	7	8	9	10
	1	**0.0**	**6.0**	**9.5**	**12.0**	**14.0**	**15.6**	**16.9**	**18.1**	**19.1**	**20.0**
	2		**0.0**	**3.5**	**6.0**	**8.0**	**9.5**	**10.9**	**12.0**	**13.1**	**14.0**
	3			**0.0**	**2.5**	**4.4**	**6.0**	**7.4**	**8.5**	**9.5**	**10.5**
	4				**0.0**	**1.9**	**3.5**	**4.9**	**6.0**	**7.0**	**8.0**
	5					**0.0**	**1.6**	**2.9**	**4.1**	**5.1**	**6.0**
	6						**0.0**	**1.3**	**2.5**	**3.5**	**4.4**
	7							**0.0**	**1.2**	**2.2**	**3.1**
	8								**0.0**	**1.0**	**1.9**
	9									**0.0**	**0.9**
	10										**0.0**

Remarque: Doubler la distance entraine une diminution du niveau sonore de 6 dB.

3. Addition de 2 sources sonores

A	0	1	2	3	4	5	6	7	8	9	10
B	3	2.6	2.1	1.8	1.5	1.2	1	0.8	0.6	0.5	0.4

A: Ecart entre 2 niveaux sonores.
B: Valeur à ajouer au niveau sonore le plus élevé.
Remarque: Si 2 sources de bruit sont identiques, le niveau sonore résultant est de +3 dB.
Si 2 sources de bruit sont différentes d'au moins 10 dB(A) alors le niveau global n'est pas modifié.

4. Correction de bruit de fond (soustraction de niveaux sonores)

C	1	2	3	4	5	6	7	8
D	7	4.2	3	2.2	1.7	1.3	1	0.8

C: Ecart entre le niveau global et le niveau de bruit de fond.
D: Valeur à soustraire au niveau sonore du ventilateur.
Remarque: Si le bruit de fond est inférieur de 10 dB au bruit du ventilateur, alors aucune correction n'est nécessaire.

5. Correspondance entre dB et dB(A)

La pondération A correspond à la perception du bruit par l'oreille humaine.

Fréquence Hz	63	125	250	500	1000	2000	4000
Pondération A	-26	-16	-8.5	-3	0	1	1

RENDEMENT DES RÉCUPÉRATEURS

1: entrée d'air neuf - 2: pulsion d'air neuf - 3: extraction d'air neuf - 4: sortie d'air vicié

A. Rendement total η

$$\eta = \frac{Q_{an} \times (h_2 - h_1)}{Q_{min} \times (h_3 - h_1)}$$

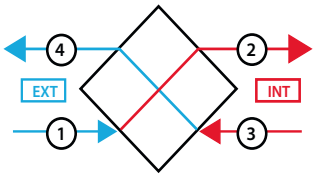

B. Efficacité thermique $\in$

$$\in = \frac{Q_{an} \times (T_2 - T_1)}{Q_{min} \times (T_3 - T_1)}$$

h: enthalpie (KJ/kg.K)
Q_{an}: débit massique d'air neuf (kg/h)
Q_{av}: débit massique d'air vicié (kg/h)
Q_{min}: débit massique minimum entre Q_{an} et Q_{av}
T: température de l'air (°C ou K).

DIMENSIONNEMENT DES ORIFICES D'ADMISSION OU D'EVACUATION D'AIR

Afin de garantir une bonne ventilation de la pièce, des ouvertures d'entrée ou de sortie d'air doivent être prévues le plus près possible du côté de la pièce opposé aux ventilateurs.

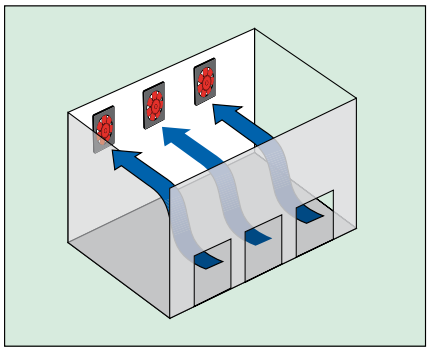

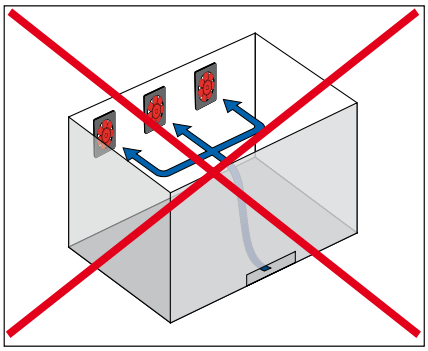

Vitesse de l'air aux orifices d'entrée ou de sortie d'air:
c = 1,5 m/s jusqu'à 4 m/s

VENTILATEURS AXIAUX DANS LE SYSTEME DE TUYAUTERIE

Lors de l'installation d'un ventilateur dans un système de tuyauterie, veiller à ce que les admissions et les sorties se fassent sans perturbations et de la manière la plus uniforme possible. Les cas de montage immédiatement avant ou après les sauts de section transversale, coudes, etc. sont à éviter. Veiller particulièrement à ce que l'admission et la sortie ne soit pas effectuée de manière asymétrique ou giratoire. À défaut, des risques de détachement des rotors et de défaillance grave peuvent survenir.

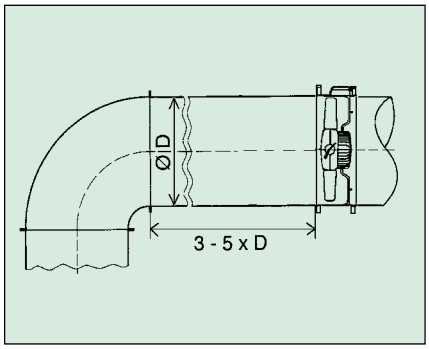

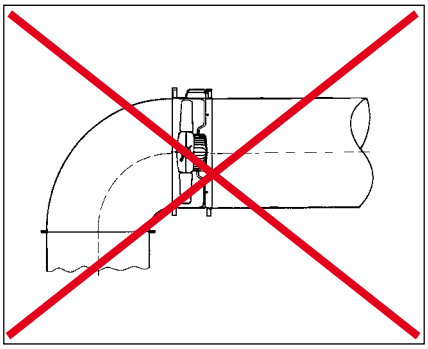

Garder une distance de 3 – 5 x D par rapport aux arcs!

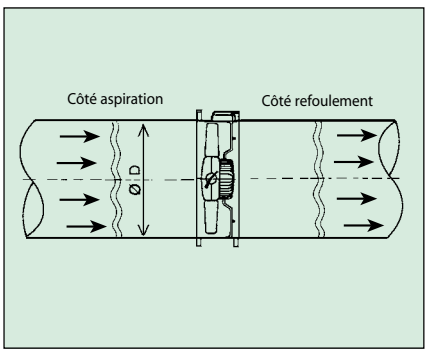

Situation de montage standard

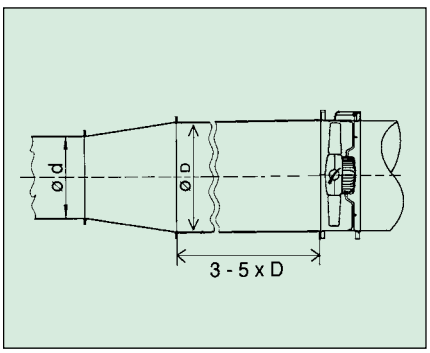

Garder une distance de 3 – 5 x D par rapport à l'intersection!

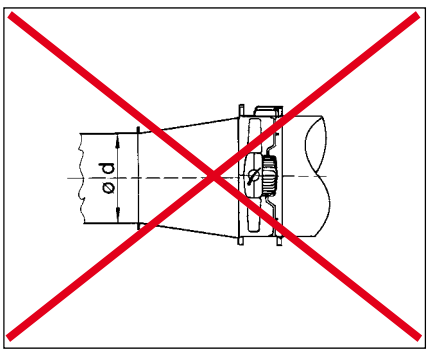

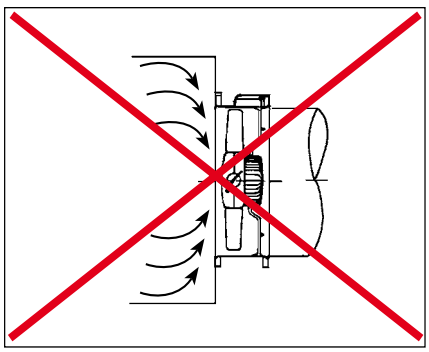

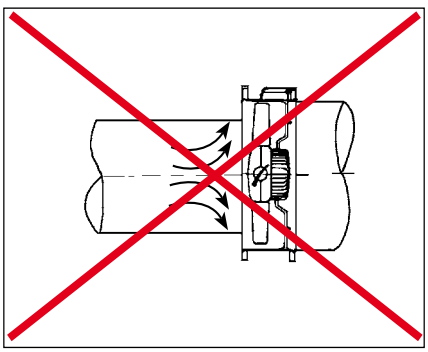

Éviter les sauts de section transversale!

Disposition pour entrée libre
La tuyère d'aspiration TAD assure une répartition uniforme des vitesses avant le rotor et réduit au minimum les pertes à l'entrée.

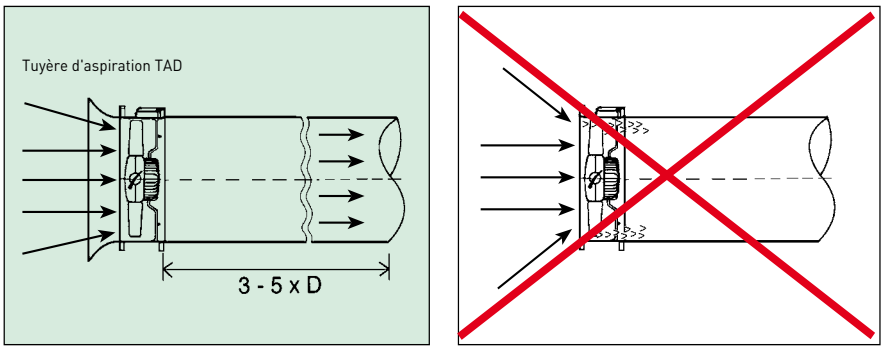

Tuyère d'aspiration prévue

Disposition pour sortie libre
L'intégration d'un tronçon de tuyauterie rectiligne d'env. 3 x D près le ventilateur permet d'assurer une distribution uniforme de la vitesse et de réduire au minimum les pertes à la sortie.

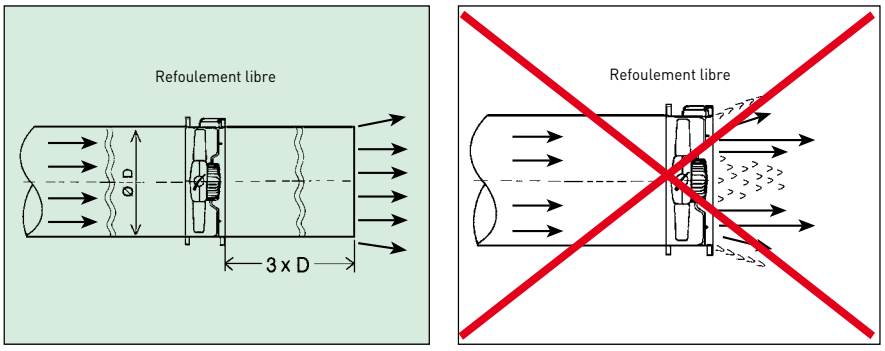

Tronçon de tranquillisation de 3 x D prévu

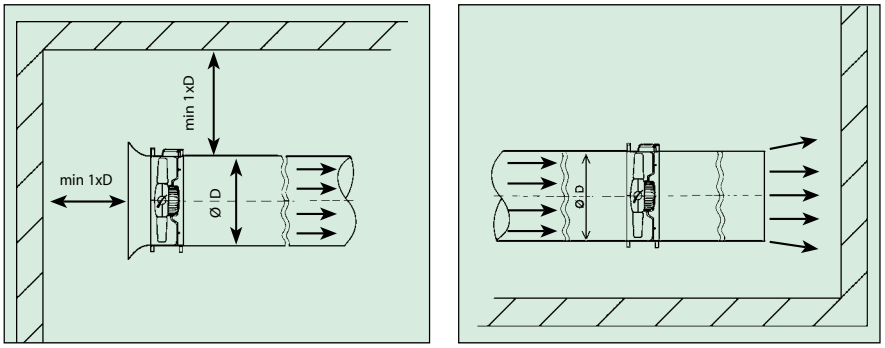

Garder une distance de 1 x D par rapport aux murs et autres obstacles

Silencieux
Les silencieux rectangulaires génèrent des pertes élevées et d'importantes turbulences. Il est donc préférable d'utiliser des silencieux circulaires. Si par contre l'utilisation de silencieux rectangulaire est nécessaire, alors une distance minimale de 3 x D doit être gardée côtés aspiration et refoulement, et une chambre de tranquillisation doit éventuellement être prévue.

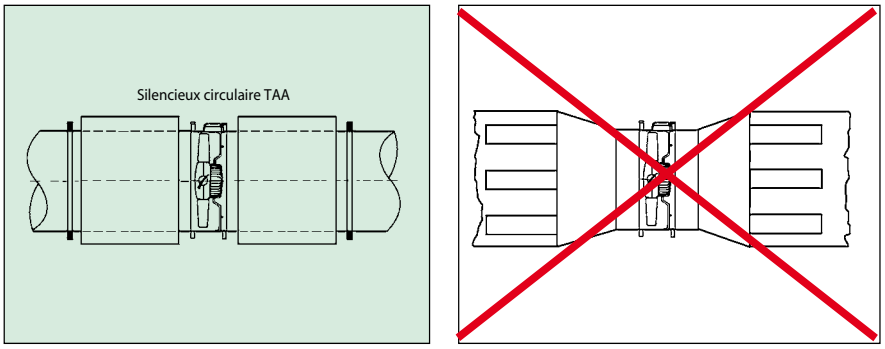

SENS DE ROTATION DES VENTILATEURS RADIAUX

Lors de la mise en service d'un ventilateur radial, veiller au bon sens de rotation (flèche de direction)! Une mise en fonctionnement dans le mauvais sens de direction peut causer une surcharge du moteur et provoquer une surchauffe (Réponses éventuelles des thermocontacts). Un sens de rotation erroné se caractérise essentiellement par un débit faible, un bruit anormal et éventuellement des vibrations.

Rotor radial incurvé vers l'avant

Modèles: ILB / ILT CAB
CMPB / CMPT

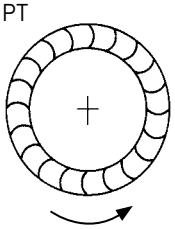

Rotor radial incurvé vers l'arrière

Modèles: CRVB / CRVT
CTHB / CTHT
CTVB / CTVT
VENT
CVAB / CVAT
KABT
IRAB / IRAT
CAB-ECOWATT

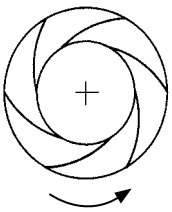

DEFINITION

- **ATEX = ATmosphères EXplosive.**
  Une explosion se produit en présence:
  1. D'un combustible,
  2. D'oxygène (comburant),
  3. D'une source d'inflammation.

Exemples de substances combustibles dans l'air:

GAZ	VAPEURS	POUSSIÈRES
Méthane	Sulfure de carbone	Aluminium
Butane	Alcool éthylique	Amidon
Propane	Oxyde d'éthylène	Céreales
Hydrogène	Acétone	Charbon

Le triangle de l'explosion peut alors se former:

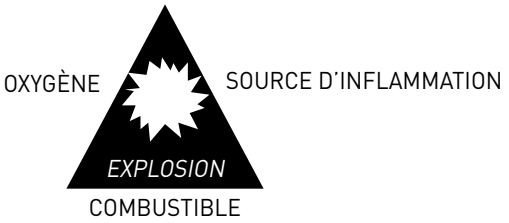

Exemples de sources d'inflammation:

Surfaces chaudes
Flammes et gaz chauds
Étincelles d'origine mécanique
Appareils électriques
Électricité statique
Eclairage

(Source: EN 1127 - 1)

CADRE REGLEMENTAIRE

Directive 1999 / 92 / EC: protection en matière de sécurité et de santé des travailleurs
- Applicable à l'utilisateur/employeur.
- Obligation d'évaluer les risques d'explosion sur le lieu de travail, de les classer, de prendre des mesures techniques et organisationnelles.
- Identifier les atmosphères dangereuses et conduire une analyse de risque.
- Préciser le matériel adéquat certifié.
- Préparer et tenir à jour une documentation.

Directive 1994 / 9 / EC: appareils et système de protection
- Applicable aux fabricants de produits ATEX.
- Les produits doivent répondre et être marqués CE.
- Evaluation et classification du risque d'inflammation du produit.

Les zones dangereuses, les risques d'explosion, peuvent se produire partout. Dans l'Union Européenne, la directive ATEX s'applique, les autres pays peuvent avoir des réglementations différentes.

OBLIGATIONS

La responsabilité de l'utilisateur / employeur comprend:
- Evaluation du risque d'explosion.
- Prévention du risque d'atmosphère explosive.
- Eviter la source d'inflammation.
- Classement des endroits dangereux en zones.
- Identification des zones dangereuses avec des marquages d'alerte.
- Préparation d'un Document relatif à la Protection contre les Explosions mise en place (E.P.D.).
- Sélectionner es équipements ATEX en fonction des zones, conditions ambiantes, de l'E.P.D.

Source: Directive 1999/99/EC,
Guide des bonnes pratiques.

En réponse à ces obligations
- **Le fabriquant du produit ne peut pas recommander le produit pour une application.**
- **Les produits sont uniquement déterminés suivant le risque ATEX identifié par l'utilisateur /employeur /organisme compétent.**

Cf. IEC EN 60079-14 conception, sélection et construction des installations électriques (autres que mines), en particulier la section 5.

"Pour sélectionner le matériel électrique approprié aux emplacements dangereux, les informations suivantes sont exigées:
- Le classement de l'emplacement dangereux en y incluant, le cas échéant, les exigences de niveau de protection du matériel;
- Le cas échéant, le classement du gaz, de la vapeur ou de la poussière par rapport au groupe ou au sous-groupe du matériel électrique;
- La classe de température ou la température d'inflammation du gaz ou de la vapeur concernés;
- La température minimale d'inflammation du nuage de poussière et la température minimale d'inflammation de la couche de poussière;
- L'application prévue du matériel;
- Les influences externes et la température ambiante."

MARQUAGE DES VENTILATEURS

Responsabilité du fabricant:
- L'étude et la fabrication de l'équipement suivant les différents degrés de protection.
- Indiquer le marquage et les informations relatives à la directive ATEX:
  - Nom du fabricant.
  - Adresse du fabricant.
  - Produit de référence / N° de série.
  - Année de fabrication.
  - Marquage CE.
  - Marquage Ex.
  - Identification de l'organisme certifié responsable de l'approbation.

EXEMPLES DE MARQUAGE ATEX

1. Pour les produits S&P avec moteurs S&P.

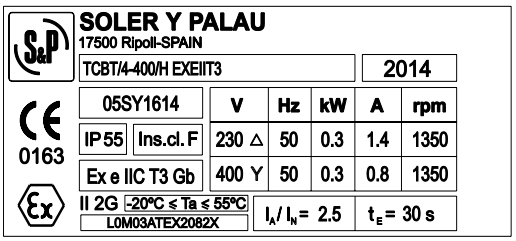

2. Pour les produits S&P sans moteurs S&P.

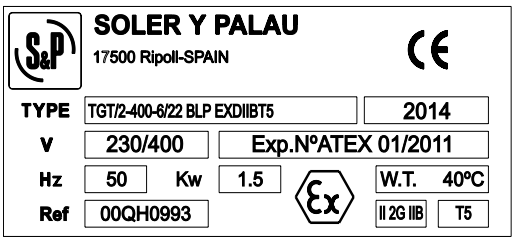

FABRICATION DES VENTILATEURS

L'EN 14986 "Conception des ventilateurs pour les atmosphères explosives", s'applique pour la fabrication de tous les ventilateurs:

- Groupe II G, pour les groupes d'explosion IIA, IIB, hydrogène, pour les catégories 1, 2, 3.
- Groupe II D, catégories 2, 3.
- L'hydrogène (H_2) est le seul gaz du groupe IIC inclus dans l'EN 14986.

La fabrication des ventilateurs S&P est conforme à l'EN 14986.

DÉFINITION DES ZONES / 2 – CATÉGORIES D'ÉQUIPEMENTS

Groupe II - Industries de surface - Gaz				
Zone Gas	**Classification des zones dangereuses: IEC EN 60079-10-1**	**Catégorie d'équipement**	**EPL(*)**	**Protection moteur**
0	Emplacement dans lequel une atmosphère explosive constituée d'un mélange d'air et de substances inflammables sous forme de gaz ou de vapeur est présente continuellement, pendant de longues périodes ou fréquemment.	1G	Ga	Pas de ventilateur permis Cf. IEC EN 60079-0
1	Emplacement dans lequel une atmosphère explosive constituée d'un mélange d'air et de substances inflammables sous forme de gaz ou de vapeur est susceptible d'apparaitre occasionnellement en fonctionnement normal.	2G	Gb	2G Ex d 2G Ex e
2	Emplacement dans lequel une atmosphère explosive constituée d'un mélange d'air et de substances inflammables sous forme de gaz ou de vapeur n'est pas susceptible d'apparaître en fonctionnement normal, mais où si cette atmosphère apparait néanmoins, ce ne sera que pendant une courte période.	3G	Gc	3G Ex nA ou 2G Ex d / 2G Ex e
	Source: Directive 1999 / 92 EC	IEC EN 60079-10-1		
	Cf. IEC EN 60079-10-1, IEC EN 60079-14 for guidance			

Groupe II - Industries de surface - Poussières					
Zone Poussières	**Classification des zones dangereuses: IEC EN 60079-10-2**	**Catégorie d'équipement**	**EPL(*)**	**Protection moteur**	
20	Emplacement dans lequel une atmosphère explosive sous la forme d'un nuage de poussières dans l'air est présente continuellement, pendant de longues périodes ou fréquemment.	1D	Da	Pas de ventilateur permis Cf. IEC EN 60079-0	
21	Emplacement dans lequel une atmosphère explosive sous la forme d'un nuage de poussières dans l'air est susceptible d'apparaitre occasionnellement en fonctionnement normal.	2D	Db	Poussière non conductrice	Pas de ventilateur S&P
				Poussière conductrice	
22	Emplacement dans lequel une atmosphère explosive sous la forme d'un nuage de poussières dans l'air n'est pas susceptible d'apparaître en fonctionnement normal, mais où si cette atmosphère apparait néanmoins, ce ne sera que pendant une courte période.	3D	Dc	Poussières combustibles	3D Ex tc IIIA T°C Dc
				Poussière non conductrice	3D Ex tc IIIB T°C Dc
				Poussière conductrice	3D Ex tc IIIC T°C Dc
	Source: Directive 1999 / 92 EC	IEC EN 60079-10.2		Cf. IEC EN 60079 - 0	
	Cf. IEC EN 60079-10-2, IEC EN 60079-14				

Notes: - L'IEC EN 60079 - 0:2011 définit les subdivisions du Groupe III: IIIA: poussière combustible.
IIIB: poussière non conductrice.
IIIC: poussière conductrice.
- L'équipement marqué IIIB est adéquat pour les applications nécessitant un équipement IIA.
- L'équipement marqué IIIC est adéquat pour les applications nécessitant un équipement IIA ou IIB.

(*) Niveau de protection du matériel (**E**quipment **P**rotection **L**evel)

MARQUAGE

Exemple (gaz):

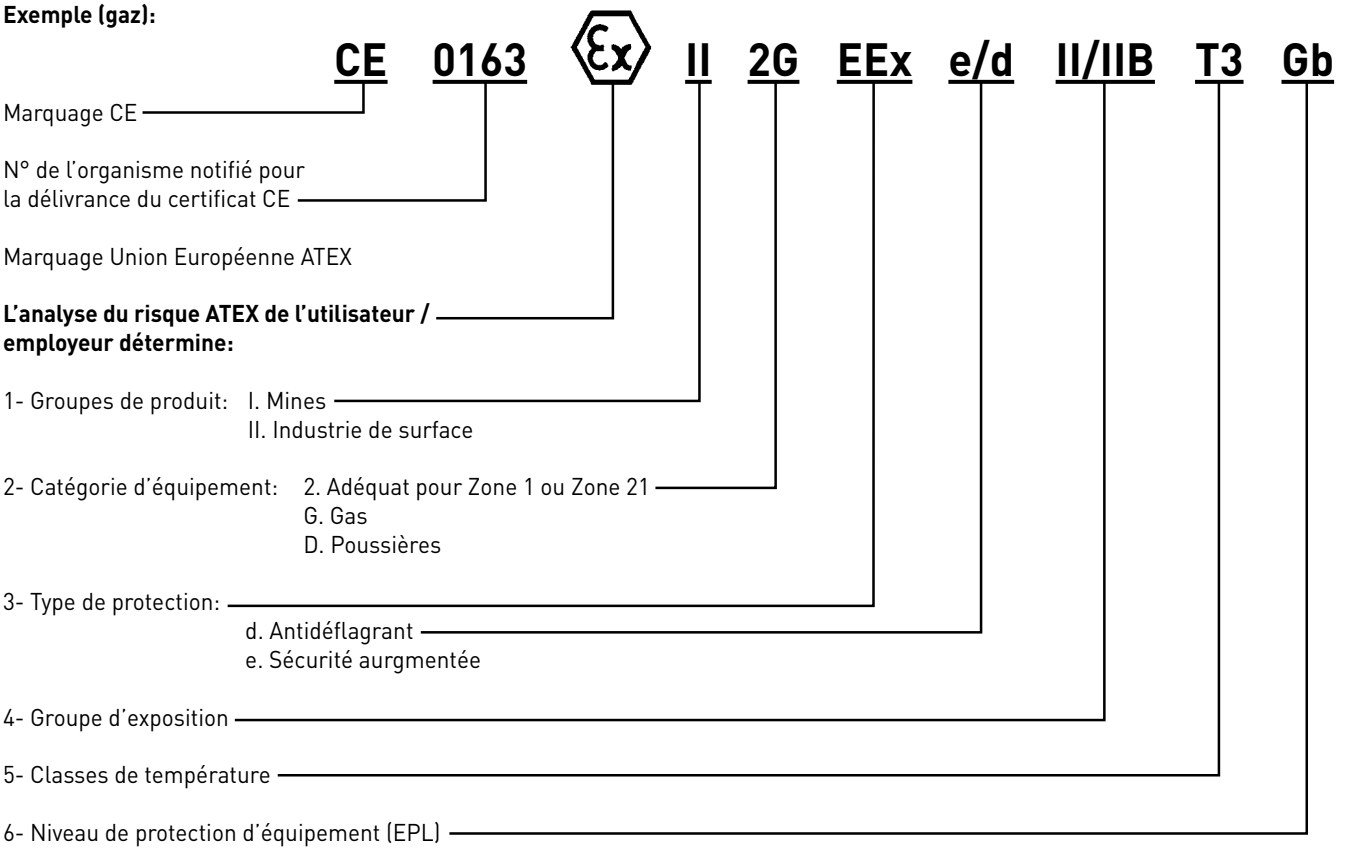

1 – GROUPES DE PRODUITS / 4 – GROUPES D'EXPOSITION / 5 – CLASSES DE TEMPÉRATURE

Type de gaz combustibles / mélange vapeur - air, suivant groupe et classe de température

Groupe de produit	Groupe d'exposition gaz		Classe de température									
	II 2G Ex e	II 2G Ex d	T1		T2		T3		T4		T5	T6
Groupe I Mines	Pas de ventilateur disponible			Méthane (grisou)								
			Cas N°	Nom	Cas N°	Nom	Cas N°	Nom	Cas N°	Nom		
Groupe II Atmosphère gazeuse explosive (hors mines)		II	62-53-3	Aniline	67-56-1	Méthanol	75-08-1	Éthylmercaptan	75-07-0	Éthanal		
			64-18-6	Acide Formique	67-63-0	Isopropanol	108-91-8	Cyclohexylamine	75-50-3	Trimethylamine		
			64-19-7	Acide acétique	71-36-3	1-Butanol	108-93-0	Cyclohexanol	100-52-7	Benzaldéhyde		
			67-64-1	Acétone	71-41-0	Pentanol	109-65-9	1-Bromobutane	112-58-3	Éther dihexylique		
			71-43-2	Benzène	74-89-5	Méthylamine	109-66-0	Pentane	124-13-0	Octanal		
			74-82-8	Méthane	74-93-1	Méthyl mercaptan	110-82-7	Cyclohexane				
			74-84-0	Éthane	74-98-6	Propane	110-83-8	Cyclohexène				
			74-87-3	Chlorométhane	75-01-4	Chlorure de vinyle	110-91-8	Morpholine				
			74-96-4	Bromoéthane	75-04-7	Ethylamine	111-70-6	Heptanol				
			79-09-4	Acide propionique	78-92-2	2-Butanol	111-84-2	Nonane				
			91-20-3	Napthalène	106-97-8	Butane	111-87-5	Octanol-1				
			108-88-3	Toluène	108-24-7	Anhydre acétique	123-72-8	Aldéhyde butyrique				
			108-95-2	Phénol	108-94-1	Cyclohexanone	8006-64-2	Térébenthine				
			7664-41-7	Ammoniac	110-02-1	Thiophène	8008-20-6	Kerosène				
		IIB	74-90-8	Acide cyanhydrique	50-00-0	Formaldéhyde	109-87-5	Methylal	123-38-6	Propanal		
			107-13-1	Acrylonitrile	64-17-5	Ethanol	109-99-9	Tétrahydrofurane	540-67-0	Éther méthylique éthylique		
					71-23-8	1-Propanol	111-27-3	1-Hexanol				
					74-85-1	Éthylène	115-10-6	Ether diméthylique				
					74-99-7	Méthylacétylène	4170-30-3	2-Buténal				
					110-00-9	Furanne	7783-06-4	Sulfure d'hydrogène				
		IIC	1333-74-0	Hydrogène	74-86-2	Acétylène						

Cf. IEC EN 60079-20-1 pour information spécifique

Notes:

Note 1: le numéro de CAS est extrait de IEC EN 60079-20-1. Ce sont des numéros uniques d'identification, attribués par le Chemical Abstracts Services à chaque substance chimique connue dans la littérature scientifique. Cela réduit le risque de confusion dans la traduction des substances.

Note 2: Le groupe de Produits 1 (Mines) est relatif au grisou, pas de ventilateur disponible.

Note 3: Le groupe de produits II est pour les atmosphères explosives (sauf mines). Il est sous-divisé en IIA, IIB, IIC, pour un équipement Ex d. Le groupe d'équipement IIC est la plus haute protection, et couvre les groups IIA et IIB.

Note 4: La classe de température T6 est la plus haute protection (température la plus basse). La classe T4 peut ainsi couvrir les classes T1 à T4.

Note 5: Les données pour les autres substances et les numéros CAS peuvent être obtenus dans des bases spécifiées comme IFA GESTIS.

3. TYPES DE PROTECTION MOTEUR

- **Enveloppe antidéflagrante "d":** mode de protection dans lequel les parties pouvant enflammer une atmosphère explosive gazeuse, sont placées dans une enveloppe capable de supporter la pression engendrée au cours d'une explosion interne d'un mélange explosif et qui empêche la transmission de l'explosion à l'atmosphère gazeuse entourant l'enveloppe. Cf. IEC EN 60079 - 1, IEC EN 60079 - 14.
- **Sécurité augmentée "e":** mode de protection appliqué à un matériel électrique dans lequel des mesures supplémentaires sont prises pour prévenir avec un haut degré de sécurité, la possibilité de températures excessives et l'apparition d'arcs ou d'étincelles en service normal ou dans des conditions anormales spécifiées. Cf. IEC EN 60079 - 7, IEC EN 60079 - 14.
- **Protection par enveloppe "t":** mode de protection dans lequel tout le matériel électrique est protégé par une enveloppe pour empêcher l'inflammation d'une couche ou d'un nuage de poussière. Cf. IEC EN 60079 - 31, IEC EN 60079 - 14.

5. CLASSES DE TEMPÉRATURE

Températures pour atmosphères gazeuses

- Les appareils électriques sont divisés en 6 classes, T1 à T6, suivant leur température de surface maximale en fonctionnement.
- **Exemple**: un appareil électrique avec une température maximale de surface de 105ºC, pendant son fonctionnement à la température maximale indiquée sur sa plaque signalétique de +40ºC, est classé T4. L'utilisateur a la responsabilité de s'assurer que la température d'auto-allumage de tout substance ou mélange dans l'atmosphère est supérieur à 135ºC (T4 - T1).

Classe de température demandée suivant la classification de la zone	Température d'allumage du gaz ou de la vapeur (°C)	Classes de température d'équipements autorisées
T1	>450	T1 - T6
T2	>300	T2 - T6
T3	>200	T3 - T6
T4	>135	T4 - T6
T5	>100	T5 - T6
T6	>85	T6

Source: IEC EN 60079 - 0, IEC EN 60079 - 14
Cf.: IEC EN 60079-10-1 ou 60079-10-2

Classification de poussières typiques

Matériel	Nuages (Cº)	Couche (C°)	Température maximale de surface T max de l'équipement pour une couche de poussières < 5mm
	T cl	T 5 mm	
	Cº	Cº	Cº
Blé	350	270	195
Orge, maïs	380	280	208
Sucre	350	430	233
Laine	330	280	205
Charbon de bois	520	230	195
Houille	460	240	165
PVC	450	330	255
Caoutchouc synth.	470	220	145
Soufre	240	250	160

Source BIA-report 13 / 97 HVBG Cf. IEC EN 60079 - 14, Section 5

IEC EN 60079 - 14 Section 5 réf. aux calculs des marges de sécurité pour:
5.6.3.2. Nuage de poussière T max ↖ 2/3 T CL
5.6.3.3. Couche de poussière T max ↖ T5mm - 75ºC

Variation de vitesse avec un variateur de fréquence:
Si l'utilisation demande un débit variable, alors un moteur **Ex d**, compatible pour de la variation de vitesse par variation de fréquence PWM, peut être fourni. (Les moteurs **Ex e** sont seulement compatibles pour la variation de vitesse s'ils ont été testés et approuvés avec un variateur de vitesse correspondant installé hors de la zone dangereuse).
Les moteurs **Ex d** doivent inclure 3 sondes PTC montées en série d'usine, pour la protection thermique de chaque bobinage, un dans chaque bobinage, et branché à un relai, par un installateur, pour isoler le moteur dans le cas de toute incident thermique, puisque l'utilisation de la variation de vitesse peut augmenter la température de surface de l'appareil en comparaison d'une alimentation directe. Tout variateur de vitesse devra être installé hors de la zone dangereuse et limiter la vitesse minimale du moteur à 20Hz. Le fabricant pourra aussi limiter la fréquence de commutation. Cf. IEC EN 60079-14.
Note: le fonctionnement du moteur et la vitesse minimale sont limités pour prévenir d'une surchauffe du moteur.
Contacter S&P pour prévoir les sondes PTC sur moteurs ATEX.

Information pour l'utilisateur:

- **Sélection sûre:**
  La sélection des ventilateurs est basée sur l'évaluation des risques de l'usage par l'utilisateur, et doit donc correspondre ou dépasser cette évaluation.
  La sélection des ventilateurs nécessite aussi les caractéristiques électriques, aérauliques et toute autre information nécessaire comme la variation de vitesse de la part de l'utilisateur.
  Un guide est disponible dans l'IEC EN 60079, en particulier 60079-10-1.
  Toutes les valeurs sont données pour une température ambiante comprise entre -20ºC to +40ºC sauf information différente, Cf. IEC EN 60079.
- **Ventilation sûre:**
  Si la ventilation doit toujours fonctionner, prévoir:
  - 2 ventilateurs, 1 en fonctionnement / 1 en mode veille, permettant 100% de sécurité.
  - un partage du débit entre plusieurs ventilateurs, pour assurer un pourcentage de débit en sécurité.
  Cela permet une sécurité pour la maintenance, le service, le nettoyage, l'incident technique et pour réduire les arrêts de production.
- **Fonctionnement sûr:**
  Moteur de ventilateur Ex e:
  – La température atteint la limite en fonctionnement normal, pendant des courts-circuits sous condition accidentelle de blocage.
  Pour empêcher que la température dépasse la température maximale, des systèmes de protection se déclenchent:
  1) Si la température maximale est atteinte.
  2) Sous un temps défini(tE) si un court-circuit ou un courant de court-circuit atteint la valeur définie (IA / IN) Cette valeur est précisée sur la plaque signalétique des produits Ex e. Cf. IEC EN 60079-7, IEC EN 60079-14.
- **Installation sûre:**
  Pour éviter les risques d'objets étrangers tombants ou projetés dans le ventilateur.
  Pour permettre un accès sécurisé au ventilateur pour son inspection, sa maintenance, son nettoyage, en particulier en zones poussiéreuses.
  Pour s'assurer d'un transport sûr de substance dangereuse sans fuite à une zone non dangereuse, en particulier au travers des gaines.
- **Mise en route sûre:**
  L'utilisateur est responsable pour l'inspection initiale de la zone ATEX avant l'installation du système. Cf. IEC EN 60079-14.
- **Maintenance sûre:**
  L'utilisateur est responsable pour un entretien, une maintenance efficaces, etc..., en particulier là où poussière peut s'accumuler dans le ventilateur. Cf. 60079-17.
- **Documentation sûre:**
  L'utilisateur est responsable d'un "dossier de vérification" pour montrer la conformité du matériel électrique et des installations. Cf. IEC EN 60079-14.

VENTILATEURS S&P POUR ATMOSPHERE EXPLOSIVE ATEX

Ventilateur	Equipement Groupe II Industrie de surface			
	Catégorie 2 Gaz			Catégorie 3 Poussières
Moteur	Antidéflagrant		Sécurité augmentée	II 3D Ex tc IIIB T125 ºC IP55
	EEx d IIB T5	EEx d IIC T4	II 2G Ex e II T3	
Hélicoïdes muraux	HCBT 	HCBT 	HCBT 	HCBT 
	HDT 	HDT 		HDB/HDT 
Hélicoïdes tubulaires	TGT 	TGT 	TGT 	TGT 
	TCBT 	TCBT 	TCBT 	TCBT 
	TTT-N 	TTT-N 	TTT-N 	TTT-N 
Tourelles	HCTT 	HCTT 	HCTT 	HCTT 
	TCDH EXD 	TCDH EXD 	TH ATEX 	
Ventilateurs centrifuges à entrainement direct	CMT 	CMT 	CMT 	CMT 
	CMPT (1) 	CMPT (1) 	CMPT (1) 	
	CMPT ATEX 	CMPT ATEX 		
	CBT-N 	CBT-N 	CBT-N 	CBT-N 
Caissons de ventilation	CVTT 	CVTT	CVTT	
	CGT	CGT	CGT	CGT
	CVAT/N	CVAT/N	CVAT/N	
Ventilateurs de gaine			ILT-ATEX	
			TD-ATEX	

Cf. dernières informations ventilateurs pour choix spécifique. D'autres ventilateurs S&P peuvent être disponibles sur demande. Exemple: II 3D Ex tc IIIC T125ºC IP65.
L'EN 14986 "Conception des ventilateurs pour les atmosphères explosibles", s'applique pour la fabrication de tous les ventilateurs:
- Groupe II G, pour les groupes d'explosion IIA, IIB, et l'hydrogène, pour les catégories 1, 2, 3.
- Group II D, catégories 2, 3.

L'hydrogène (H_2) est le seul gaz du groupe IIC gaz inclus dans l'EN 14986.
S&P fabrique des ventilateurs suivant la norme EN 14986.

Evaluation du risque ATEX par l'utilisateur											
Données utilisateur				ventilateur 1		ventilateur 2		ventilateur 3			
1	Zone dangereuse Ex II Industrie de surface										
	Zone	Catégorie	EPL	À l'intérieur du ventilateur	À l'extérieur du ventilateur	À l'intérieur du ventilateur	À l'extérieur du ventilateur	À l'intérieur du ventilateur	À l'extérieur du ventilateur		
		GAZ									
G2	0 1 2	1G 2G 3G	Ga Gb Gc	Pas de ventilateur permis		Pas de ventilateur permis		Pas de ventilateur permis			
G3	Gaz										
G4	Gaz Groupe II, IIA, IIB, IIC										
G5	Gaz Classe de température T1-6										
G6	Ex d ou Ex e ou Ex n										
		POUSSIÈRE									
D2	20 21 22	1D 2D 3D	Da Db Dc	Pas de ventilateur permis Pas de ventilateur S&P		Pas de ventilateur permis Pas de ventilateur S&P		Pas de ventilateur permis Pas de ventilateur S&P			
D3	Poussière										
D4	Subdivision poussière: IIIA, IIIB - Non-conductrice = IP55 IIIC - Conductrice = IP65										
D5	Température d'allumage du nuage T CL										
D6	Température d'allumage de la couche T5 mm										
Calcul Calcul	IEC EN 60079-14: 5.6.3.2. Nuage de poussières T max ≤ 2/3 T CL IEC EN 60078-14: 5.6.3.3. Couche de poussières T max ≤ T5mm - 75°C										
D7	Température d'équipement = la plus basse T max										
10 11 12 13 14 15 16 17 18 19	Détail de fonctionnement Installation Conditions environnementales Température d'air ambiant Température d'entrée air en gaine si différente Variation de vitesse Point de fonctionnement Débit m^3/h Pression Pa statique Alimentation électrique: exemple 400v / 3Ph / 50Hz Modèle souhaité: hélicoïde, mural, en gaine, tourelle, centrifuge.										

Références:
IEC EN 60079 - 0: Partie 0: matériel - Exigences générales
IEC EN 60079 - 10 - 1: Partie 10-1: classement des emplacements - Atmosphères explosives gazeuses
IEC EN 60079 - 10 - 2: Partie 10-2: classification des emplacements - Atmosphères explosives poussiéreuses
IEC EN 60079 - 14: Conception, sélection et construction des installations électriques
IEC EN 60079 - 17: Partie 17: inspection et entretien des installations électriques
IEC EN 60079 - 19: Réparation, révision et remise en état de l'appareil
IEC EN 60079 - 20 - 1: caractéristiques des substances pour le classement des gaz et des vapeurs - Méthodes et données d'essai
IEC EN 60079 - 20 - 2: caractéristiques des substances pour le classement des poussières - Méthodes et données d'essai - A publication

Sous-division Gaz / vapeur ou Poussières	Groupe d'équipement permis
IIA	II, IIA, IIB, IIC
IIB	II, IIB, IIC
IIC	II, IIC IIIA,
IIIA	IIIB, IIIC
IIIB	IIIB, IIIC
IIIC	IIIC
Référence: IEC EN 60079-14 Tableau 3	

Date _____
Société _____
Référence _____
Contact _____
Téléphone _____
Fax _____
E-mail _____
Nom - Signature _____

Evaluation du risque ATEX par l'utilisateur
Les données Soler & Palau, le personnel et les représentants ne sont pas habilités à déterminer un équipement pour une application ATEX.
L'équipement de ventilation est déterminé par l'évaluation du risque ATEX de l'utilisateur. Se référer à l'IEC EN 60079 - 14.
Les ventilateurs qui correspondent ou dépassent le niveau nécessaire sont proposés.
Toutes ces données sont soumises aux termes et conditions générales Soler & Palau.

Autres sources pour référence:

Directive 1999 / 92 / EC	... «concernant les prescriptions minimales visant à améliorer la protection en matière de sécurité et de santé des travailleurs. susceptibles d'être exposés au risque d'atmosphère explosive» ... Guide des bonnes pratiques pour la Directive 1999 / 92 EC.
Directive 1994 / 9 / EC	... «concernant les appareils et les systèmes de protection destinés à être utilisés en atmosphère explosive» Guide d'application pour la Directive 94 / 9 EC.
IEC EN 60079 - 20 - 2	... caractéristiques des substances pour le classement des poussières - Méthodes et données d'essai - A publication.

Normes spécifiques:

IEC EN 14986: Conception des ventilateurs pour les atmosphères explosibles.
IEC EN 60079 - 0: Partie 0: matériel - Exigences générales.
IEC EN 60079 - 1: protection du matériel par enveloppes antidéflagrantes "d".
IEC EN 60079 - 7: Atmosphères explosives - Partie 7: protection du matériel par sécurité augmentée "e".
IEC EN 60079 - 10 - 1: Partie 10-1: classement des emplacements - Atmosphères explosives gazeuses.
IEC EN 60079 - 10 - 2: Partie 10-2: classification des emplacements - Atmosphères explosives poussiéreuses.
IEC EN 60079 - 14: Conception, sélection et construction des installations électriques.
IEC EN 60079 - 17: Partie 17: inspection et entretien des installations électriques.
IEC EN 60079 - 19: Réparation, révision et remise en état de l'appareil.
IEC EN 60079 - 20 - 1: caractéristiques des substances pour le classement des gaz et des vapeurs - Méthodes et données d'essai.
IEC EN 60079 - 20 - 2: caractéristiques des substances pour le classement des poussières - Méthodes et données d'essai - A publication.
IEC EN 60079 - 31: Atmosphères explosives - Partie 31: protection du matériel contre l'inflammation des poussières par enveloppe "t".

Source d'information ATEX:

https://www.gov.uk/european-commission-product-directives
http://www.hse.gov.uk/fireandexplosion/dsear.htm

Base de données spécifiques sur les substances chimiques:

http://www.dguv.de/ifa/Gefahrstoffdatenbanken/GESTIS-Stoffdatenbank/index-2.jsp

Source de donnée spécifique:

BIA Report 13 / 97 HVBG - Combustion and explosion characteristics of dusts.

Les données Soler & Palau, le personnel et les représentants ne sont pas habilités à déterminer un équipement pour une application ATEX.
L'équipement de ventilation est déterminé par l'évaluation du risque ATEX de l'utilisateur. Se référer à l'IEC EN 60079 - 14.
Les ventilateurs qui correspondent ou dépassent le niveau nécessaire sont proposés.
Ces données se réfèrent aux ventilateurs ATEX, d'autres données peuvent s'appliquer aux installations industrielles.
Toutes ces données sont soumises aux termes et conditions générales Soler & Palau.

VENTILATEURS HÉLICOÏDES MURAUX



34 HXM
jusqu'à 3.500 m³/h



38 HXBR/HXTR
jusqu'à 25.000 m³/h



51 HXBR ECOWATT
jusqu'à 6.500 m³/h



62 COMPACT HCFB/HCFT
hélice en plastique
jusqu'à 54.000 m³/h



63 COMPACT HCBB/HCBT
hélice en aluminium
jusqu'à 54.000 m³/h



92 HIB-NP / HIT-NP
jusqu'à 6.500 m³/h



95 HDB/HDT
jusqu'à 13.500 m³/h



Smart — Séries énergétiquement efficaces

Ex — Ventilateurs pour atmosphères potentiellement explosives ATEX

VENTILATEURS HELICOIDES MURAUX
Serie HXM





Configuration modèle HXM-400

Ventilateurs hélicoïdes de paroi.
Platine - support moteur en tôle d'acier galvanisée protégés par peinture époxy-polyester beige.
Hélice 5 pales en aluminium (modèles 200 à 350) et en tôle d'acier (modèle 400) protégée par peinture polyester noire.
Tous les modèles sont équipés d'une grille de protection à l'aspiration.

Moteur
HXM-200 à HXM-350: Moteur monophasé 230V-50Hz, variable en tension avec protection thermique intégrée, à induction avec condensateur de démarrage, IP 44, classe B, avec roulements à billes graissés à vie. Fourni avec câble d'alimentation électrique de 50 cm.
HXM-400: Moteur asynchrone à rotor extérieure, IP44, classe F, avec roulements à billes graissés à vie. Fourni avec boîte à borne.

Autres données
Sens de l'air en standard Moteur-hélice (A).

ErP OK



Câble de raccordement inclus
Moteur protégé de la corrosion par une peinture polyester. Câble de raccordement 50 cm inclus (excepté modèle HXM-400).



Modèle HXM-400 avec boite à bornes
Boite à bornes avec condensateur intégré.

VENTILATEURS HELICOIDES MURAUX
Série HXM

CARACTERISTIQUES TECHNIQUES

Avant d'installer le ventilateur vérifier que les valeurs indiquées sur la plaque signalétique du moteur sont compatibles avec celles du réseau d'alimentation électrique.

Modèle	Vitesse (tr/mn)	Diamètre (mm)	Puissance absorbée maxi. (W)	Intensité absorbée maxi. (A)	Niveau pression sonore* (dB(A))	Débit maxi. (m^3/h)	Température de fonctionnement (ºC)		Poids (kg)	Régulateur de tension	
							Min.	Max.		REB	RMB
HXM-200	1350	200	19	0,1	39	470	-15	+40	1,8	REB-1N	RMB-1,5
HXM-250	1380	250	30	0,1	48	810	-15	+40	2,4	REB-1N	RMB-1,5
HXM-300	1360	300	41	0,2	48	1.180	-15	+40	3,2	REB-1N	RMB-1,5
HXM-350	1340	350	52	0,2	51	1.680	-15	+40	4,3	REB-1N	RMB-1,5
HXM-400	1255	400	151	0,7	56	3.670	-40	+60	9,0	REB-1N	RMB-1,5

* Mesurée à 1,5 m, en champ libre.

CARACTERISTIQUES ACOUSTIQUES

Modèle	63	125	250	500	1.000	2.000	4.000	8.000	LwA
HXM-200	27	42	48	49	47	45	37	30	54
HXM-250	30	46	55	60	54	51	45	35	62
HXM-300	32	44	53	59	55	53	46	34	62
HXM-350	37	55	60	61	58	56	50	39	66
HXM-400	43	61	63	63	64	63	58	50	70

DIMENSIONS (mm)

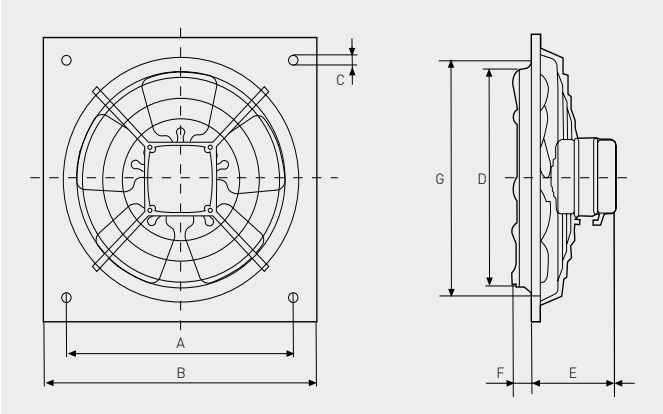

HXM-400

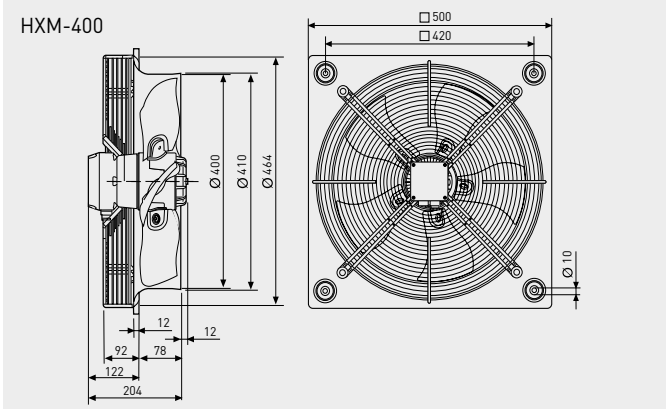

Modèle	⧄ A	⧄ B	Ø C	Ø D	E	F	Ø G
HXM-200	222,5	266	9,5	205	88	19,5	211
HXM-250	275,5	333	9,5	255	99	31,5	261
HXM-300	336,5	400	10,5	305	99	35,5	311
HXM-350	390,5	465	10,5	361	106	34,5	371

VENTILATEURS HELICOIDES MURAUX
Serie HXM

COURBES CARACTERISTIQUES

- p_{sf}: Pression statique en mmCE et Pa.
- q_v: Débit en m^3/h et m^3/s
- p_g: Perte de charge de la grille en Pa
- SFP: Facteur spécifique de puissance en $W/m^3/s$
- P: Puissance absorbée en W.
- Catégorie de mesure: A
- Catégorie de rendement: statique
- Rendement du ventilateur sans variateur de vitesse
- Tests effectués avec le ventilateur sans grille
- Débit conformément à la Norme ISO 5801
- Niveau de pression sonore dB(A) mesuré en champ libre à une distance de 1,5 m.

MC	Catégorie de mesure
EC	Catégorie de rendement
VSD	Variateur de vitesse fourni avec le ventilateur
SR	Rapport spécifique
η[%]	Rendement global
N	Niveau de rendement
[m³/h]	Débit
[Pa]	Pression statique
[RPM]	Vitesse de rotation

HXM-200

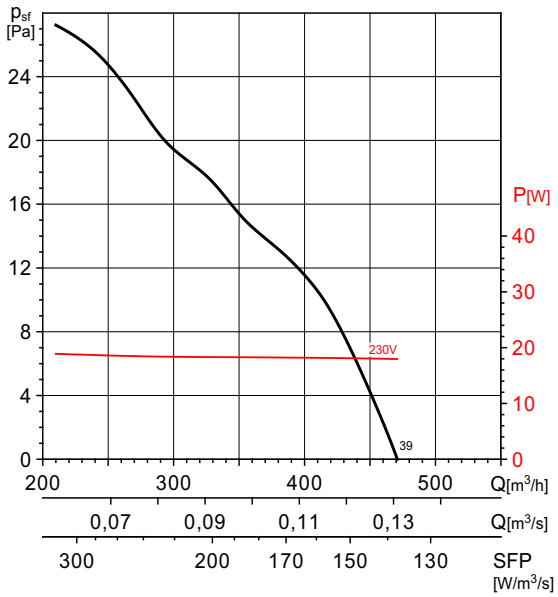

HXM-250

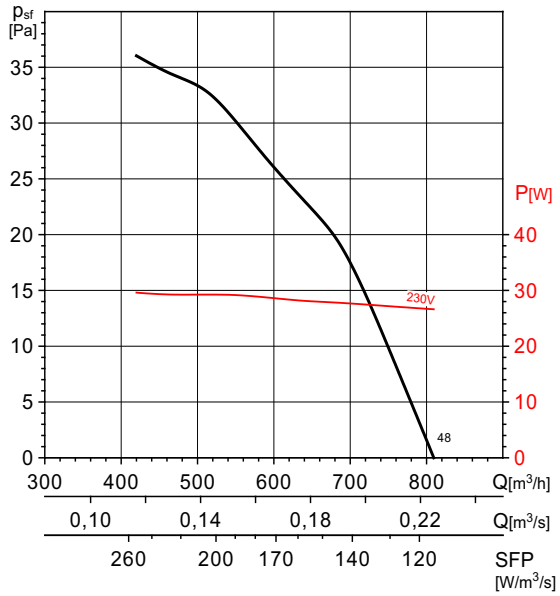

HXM-300

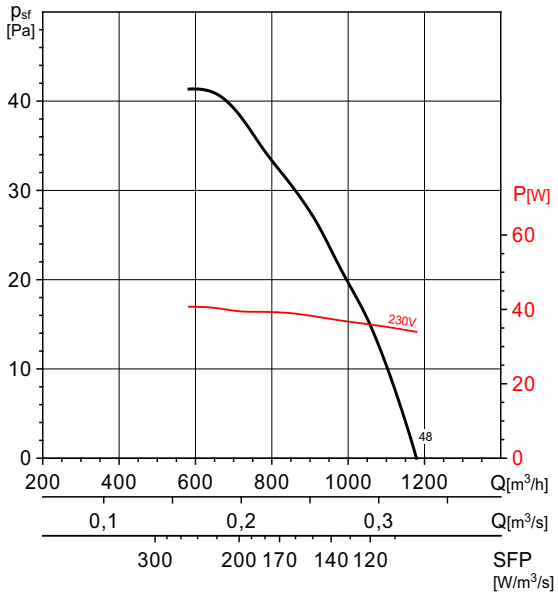

COURBES CARACTERISTIQUES

HXM-350

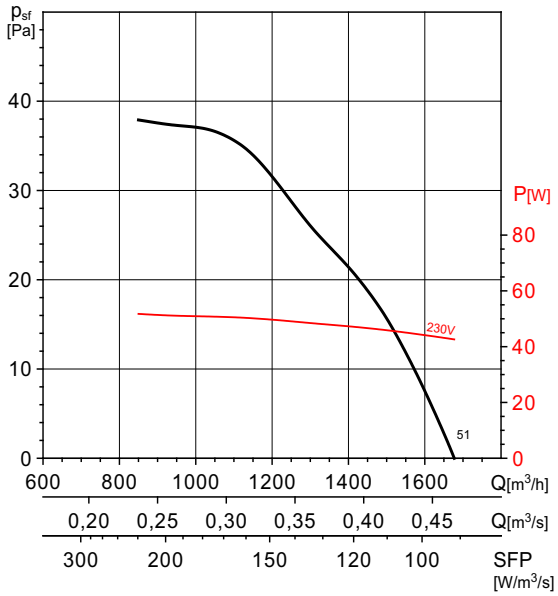

HXM-400

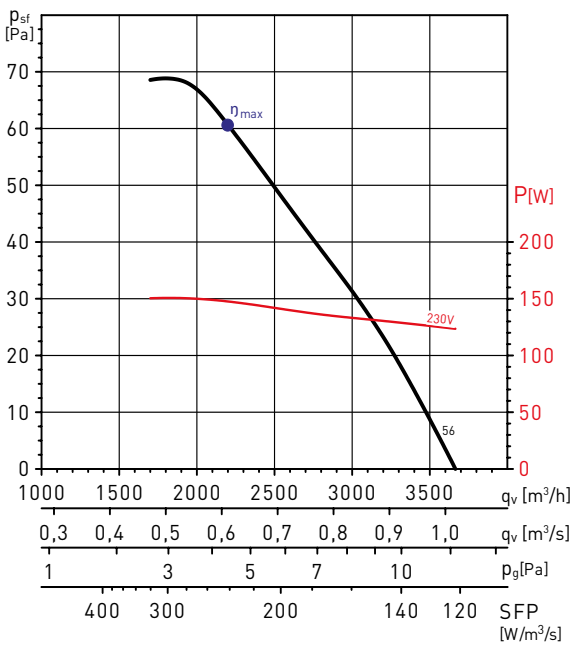

MC*	EC*	VSD*	SR*	η[%]*	N*	[kW]	q_v [m³/h]	[Pa]	[RPM]
B	Static	No	1,001	25,1	36,7	0,148	2198	61	1103

* Voir page précédente.

ACCESSOIRES DE MONTAGE



PER-W
Volet de surpression plastique.



PER-CR
Volet de surpression métallique.

	Volet de surpression	
Modèle	**Plastique**	**Métallique**
HXM-200	PER - 200 W	PER - 250 CN
HXM-250	PER - 250 W	PER - 250 CN
HXM-300	PER - 355 W	PER - 355 CN
HXM-350	PER - 355 W	PER - 355 CN
HXM-400	PER - 400 W	PER - 400 CN

ACCESSOIRES ELECTRIQUES



REB
Variateurs électroniques monophasés.



RMB
Variateurs auto-transformateurs monophasés.

VENTILATEURS HELICOIDES MURAUX
Série HXBR/HXTR



Ventilateurs hélicoïdes de paroi. Hélice Sickle fabriquée en tôle d'acier emboutie pour les diamètres 250 mm à 355 mm et en tôle d'aluminium pour les diamètres 400 mm à 710 mm.
Ensemble hélice/rotor équilibré dynamiquement.
Platine carrée en tôle d'acier galvanisé emboutie d'une seule pièce.
Tous les modèles sont équipés d'une grille de protection.
L'ensemble est protégé contre la corrosion par un traitement par cataphorèse et une peinture polyester noire (1).

(1) Modèles 800 à 1000 sont fabriqués en standard sans peinture polyester noire sur l'ensemble hélice/rotor.

Moteurs
Moteur à rotor extérieur, IP44 (modèles 250 à 400) ou IP54 (modèles 450 à 1000), classe F, protection thermique intégrée sonde PTO.
Tension d'alimentation:
- Monophasée 230V-50Hz (condensateur incorporé dans la boîte à borne).
- Triphasée 400-50Hz (modèle 250 = 230/400V-50Hz).

Les modèles monophasés et triphasés sont variables en tension excepté /4-560, /4-630 et les modèles 710 à 1000.
Les modèles triphasés sont variables par variateur de fréquence en standard.

Autres données
Sens de l'air en standard moteur-hélice (A).
Boîte à borne incorporée derrière le moteur facilitant le raccordement.

Sur demande
Autres tensions et fréquences.



Grande compacité
Profil extra-plat.



Résistance à la corrosion
Platine emboutie, moteur support et grille de protection traitée par cataphorèse et protégée par une peinture polyester noire.



Boîte à bornes
Boîte à bornes (ignifugée V0) à l'arrière du moteur avec presse étoupe PG-11.



Hélice type «sickle»
Hélice type «sickle» permettant un rendement optimum et un faible niveau sonore.

VENTILATEURS HELICOIDES MURAUX
Série HXBR/HXTR

CARACTERISTIQUES TECHNIQUES

Avant d'installer le ventilateur vérifier que les valeurs indiquées sur la plaque signalétique du moteur sont compatibles avec celles du réseau d'alimentation électrique.

Modèle	Vitesse de rotation (tr/mn)	Ø (mm)	Tension	P. abs. Maxi. (W)	I. abs. Maxi. (A)		Niveau de pression sonore* (dB(A))	Débit maxi. (m^3/h)	Température de fonctionnement (°C)		Poids (kg)	Régulateur de tension		Variateur de fréquence	
					230 V	400 V			Mini.	Maxi.		REB	RMB/T	VFTM	VFKB
MONOPHASE 2 POLES															
HXBR/2-200-A	2780	200	230V 50Hz	80	0,4	–	56	810	-40	+60	4	REB-1	RMB-1,5	–	–
HXBR/2-250-A	2800	250	230V 50Hz	112	0,5	–	61	1.560	-40	+60	7	REB-1	RMB-1,5	–	–
MONOPHASE 4 POLES															
HXBR/4-250-A	1440	250	230V 50Hz	42	0,2	–	47	760	-40	+60	6,5	REB-1	RMB-1,5	–	–
HXBR/4-315-A	1445	315	230V 50Hz	112	0,6	–	53	1.950	-40	+40	7	REB-1	RMB-1,5	–	–
HXBR/4-355-A	1400	355	230V 50Hz	145	0,7	–	59	2.870	-40	+60	7,5	REB-1	RMB-1,5	–	–
HXBR/4-400-A	1395	400	230V 50Hz	268	1,2	–	61	5.080	-40	+65	9	REB-2,5	RMB-1,5	–	–
HXBR/4-450-A	1395	450	230V 50Hz	457	2	–	64	7.040	-40	+50	11,5	REB-2,5	RMB-3,5	–	–
HXBR/4-500-A	1425	500	230V 50Hz	867	3,6	–	67	8.770	-40	+70	16	REB-5	RMB-3,5	–	–
HXBR/4-560-A	1420	560	230V 50Hz	1084	4,6	–	69	11.210	-40	+45	21,5	REB-5	RMB-5	–	–
HXBR/4-630-A	1455	630	230V 50Hz	1252	5,5	–	67	14.010	-40	+40	24	–	–	–	–
MONOPHASE 6 POLES															
HXBR/6-400-A	935	400	230V 50Hz	124	0,6	–	49	3.300	-40	+50	9	REB-1	RMB-1,5	–	–
HXBR/6-450-A	935	450	230V 50Hz	138	0,6	–	53	4.370	-40	+70	11,5	REB-1	RMB-1,5	–	–
HXBR/6-500-A	925	500	230V 50Hz	228	1,1	–	57	5.560	-40	+70	16	REB-2,5	RMB-3,5	–	–
HXBR/6-560-A	930	560	230V 50Hz	331	1,6	–	60	7.500	-40	+65	21,5	REB-2,5	RMB-3,5	–	–
HXBR/6-630-A	915	630	230V 50Hz	587	2,6	–	61	11.380	-40	+40	24	REB-5	RMB-3,5	–	–
TRIPHASE 2 POLES															
HXTR/2-250-A	2800	250	230/400V 50Hz	112	0,7	0,4	61	1.530	-40	+60	7	–	–	Tri 0,37	VFKB-45
TRIPHASE 4 POLES															
HXTR/4-250-A	1475	250	230/400V 50Hz	47	0,4	0,2	47	770	-40	+60	6,5	–	RMT-1,5	Tri 0,37	VFKB-45
HXTR/4-315-A	1450	315	400V 50Hz	98	–	0,3	53	2.020	-40	+70	7	–	RMT-1,5	Tri 0,37	VFKB-45
HXTR/4-355-A	1410	355	400V 50Hz	145	–	0,4	59	2.890	-40	+70	7,5	–	RMT-1,5	Tri 0,37	VFKB-45
HXTR/4-400-A	1400	400	400V 50Hz	236	–	0,5	61	4.620	-40	+60	9	–	RMT-1,5	Tri 0,37	VFKB-45
HXTR/4-450-A	1420	450	400V 50Hz	450	–	0,9	64	6.910	-40	+60	11,5	–	RMT-1,5	Tri 0,37	VFKB-45
HXTR/4-500-A	1410	500	400V 50Hz	891	–	1,7	67	9.550	-40	+70	16	–	RMT-2,5	Tri 0,55	VFKB-45
HXTR/4-560-A	1410	560	400V 50Hz	1201	–	2,4	69	12.040	-40	+70	21,5	–	–	Tri 0,75	VFKB-45
HXTR/4-630-A	1420	630	400V 50Hz	1066	–	2,2	67	13.720	-40	+60	24	–	–	Tri 0,75	VFKB-45
TRIPHASE 6 POLES															
HXTR/6-400-A	875	400	400V 50Hz	123	–	0,5	52	3.610	-40	+70	9	–	RMT-1,5	Tri 0,37	VFKB-45
HXTR/6-450-A	930	450	400V 50Hz	143	–	0,3	53	4.360	-40	+60	11,5	–	RMT-1,5	Tri 0,37	VFKB-45
HXTR/6-500-A	925	500	400V 50Hz	222	–	0,4	57	5.720	-40	+70	16	–	RMT-1,5	Tri 0,37	VFKB-45
HXTR/6-560-A	950	560	400V 50Hz	405	–	0,9	60	8.220	-40	+70	21,5	–	RMT-1,5	Tri 0,37	VFKB-45
HXTR/6-630-A	895	630	400V 50Hz	607	–	1,1	61	11.070	-40	+60	24	–	RMT-1,5	Tri 0,37	VFKB-45
HXTR/6-710-A	930	710	400V 50Hz	1019	–	2,2	62	16.110	-40	+40	27	–	–	Tri 0,75	VFKB-45
HXTR/6-800-A	920	800	400V 50Hz	1909	–	3,8	63	24.380	-40	+50	46	–	–	Tri 1,5	VFKB-45
TRIPHASE 8 POLES															
HXTR/8-800-A	655	800	400V 50Hz	802	–	1,5	55	17.510	-40	+70	45	–	RMT-2,5	Tri 0,37	VFKB-45
TRIPHASE 12 POLES															
HXTR/12-800-A	455	800	400V 50Hz	294	–	0,7	48	11.790	-40	+70	43	–	–	Tri 0,37	VFKB-45

* Nivel de presión sonora, medida en campo libre, a una distancia equivalente a tres veces el diámetro de la hélice, con un mínimo de 1,5 metros.

VENTILATEURS HELICOIDES MURAUX
Série HXBR/HXTR

CARACTERISTIQUES ACOUSTIQUES

Les niveaux sonores indiqués dans le tableau des caractéristiques techniques correspondent au niveau de pression sonore en dB(A), mesurées en champ libre hémisphérique à une distance de 3 fois le diamètre de l'hélice avec un minium de 1,5 mètres.
Spectre de puissance sonore en dB(A) par bande de fréquence en Hz au débit maximum.

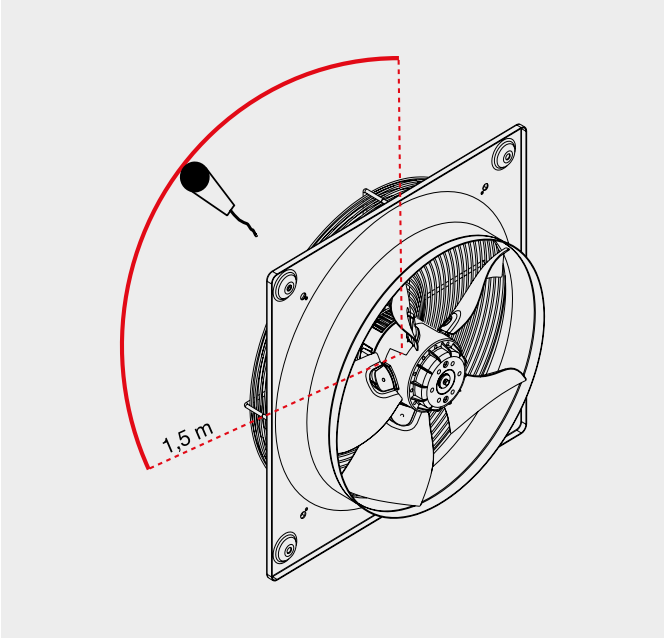

Modèle	63	125	250	500	1.000	2.000	4.000	8.000	LwA
2-200	37	42	64	64	65	64	58	49	71
2-250	43	51	66	65	70	71	67	61	76
4-250	29	37	52	51	56	57	53	47	61
4-315	38	50	53	62	62	62	57	47	67
4-355	37	54	58	64	70	68	62	52	73
4-400	40	59	63	69	72	70	64	58	76
4-450	43	61	72	73	73	72	66	61	79
4-500	43	61	69	75	78	74	68	64	81
4-560	51	66	74	78	81	78	72	67	85
4-630	54	70	75	76	79	77	72	66	84
B/6-400	28	47	51	57	60	58	52	46	64
T/6-400	30	49	53	59	62	60	54	48	66
6-450	32	50	61	62	62	61	55	50	67
6-500	33	51	59	65	68	64	58	54	72
6-560	41	56	64	68	71	68	62	57	75
6-630	48	64	69	70	73	71	66	60	78
6-710	56	63	70	73	76	73	67	63	80
6-800	46	62	68	71	79	75	70	62	82
8-800	38	54	60	63	71	67	62	54	74
12-800	31	47	53	56	64	60	55	47	67

DIMENSIONS (mm)

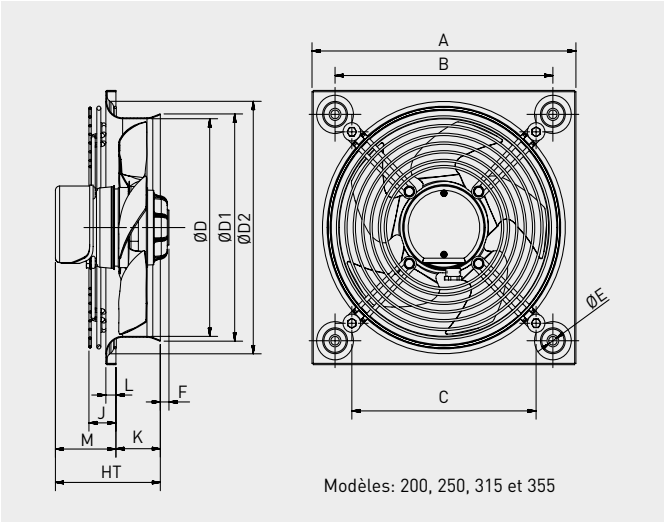

Modèles: 200, 250, 315 et 355

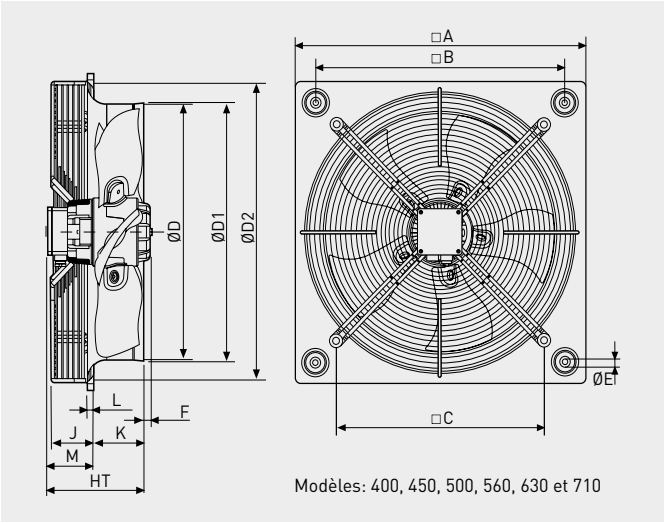

Modèles: 400, 450, 500, 560, 630 et 710

Modèle	A	B	C	D	D1	D2	E	F						HT		J	K	L	M	
								Monophasé			Triphasé			Monophasé	Triphasé				Monophasé	Triphasé
								/2	/4	/6	/2	/4	/6							
200	312	260	173	200	203	227	4,5	25,5	-	-	-	-	-	100	-	13	46	6	54	-
250	315	260	220	250	261	294	10	10,5	0	-	10,5	0	-	126	126	33	53	12	73	73
315	400	330	280	315	320	329	10	-	0	-	-	0	-	149	149	41	68	12	82	82
355	450	380	315	355	363	371	10	-	0	-	-	0	-	156	156	41	75	12	82	82
400	500	420	355	400	410	422	10	-	12	0	-	0	0	200	176	92	78	12	122	97
450	560	480	400	450	457	476	10	-	0	0	-	0	0	204	179	68	91	12	114	89
500	630	560	450	500	512	536	10	-	13	0	-	13	0	201	176	60	97	12	104	79
560	710	630	510	560	570	596	10	-	20	2	-	20	0	213	188	70	99	12	114	89
630	800	710	580	630	640	674	12	-	25	25	-	25	7	207	182	60	103	12	104	79
710	900	800	637	710	720	733	12	-	-	-	-	-	11	-	206	115	92	17	-	115

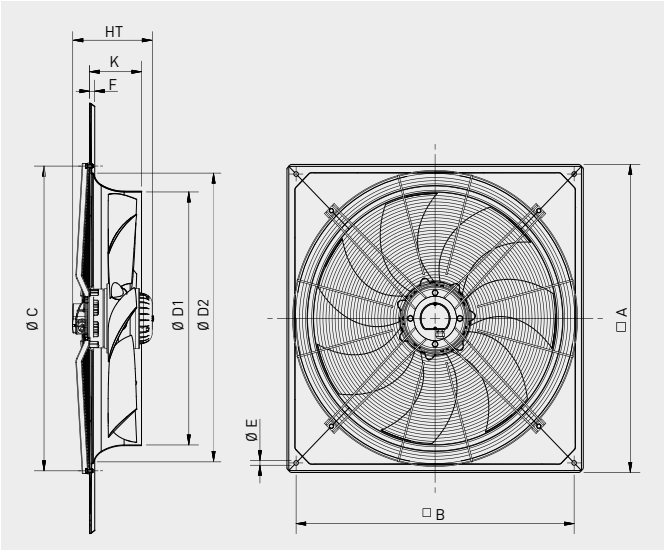

Modèle	A	B	C	D1	D2	E	F	HT	K
6-800	970	910	960	797	914	14,5	17	262	170
8-800	970	910	960	797	914	14,5	17	245	170
12-800	970	910	960	797	914	14,5	17	467	170

VENTILATEURS HELICOIDES MURAUX
Série HXBR/HXTR

COURBES CARACTERISTIQUES - MOTEURS 2 POLES

- q_v: Débit en m^3/h et m^3/s.
- p_{sf}: Pression statique en Pa.
- p_g: Perte de charge de la grille en Pa.
- SFP: Facteur spécifique de puissance en $W/m^3/s$.
- P: Puissance absorbée en W.
- Catégorie de mesure: A.
- Catégorie de rendement: statique.
- Rendement du ventilateur sans variateur de vitesse.
- Tests effectués avec le ventilateur sans grille.
- Débit conformément à la Norme ISO 5801.
- Niveau de pression sonore Lp(A) mesuré sur champ libre à une distance équivalente à 3 fois le diamètre avec un minimum de 1,5 m.

MC	Catégorie de mesure
EC	Catégorie de rendement
VSD	Variateur de vitesse fourni avec le ventilateur
SR	Rapport spécifique
η[%]	Rendement global
N	Niveau de rendement
[kW]	Puissance absorbée
[m³/h]	Débit
[Pa]	Pression statique
[RPM]	Vitesse de rotation

HXBR/2-200

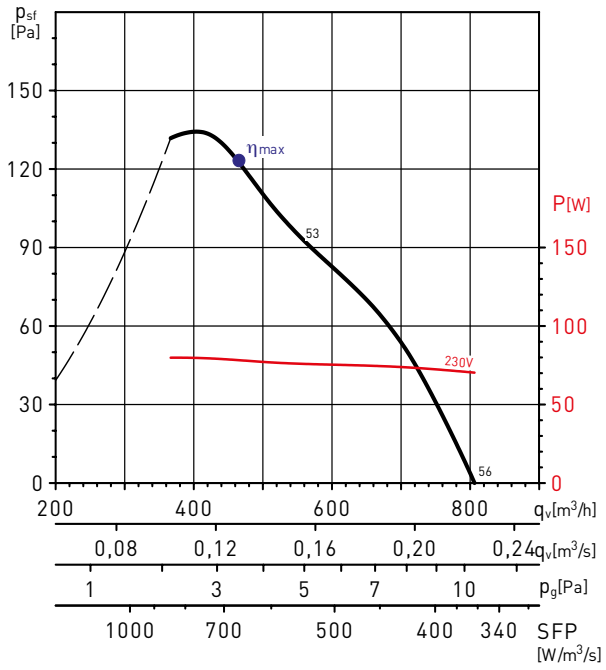

HXBR/2-250

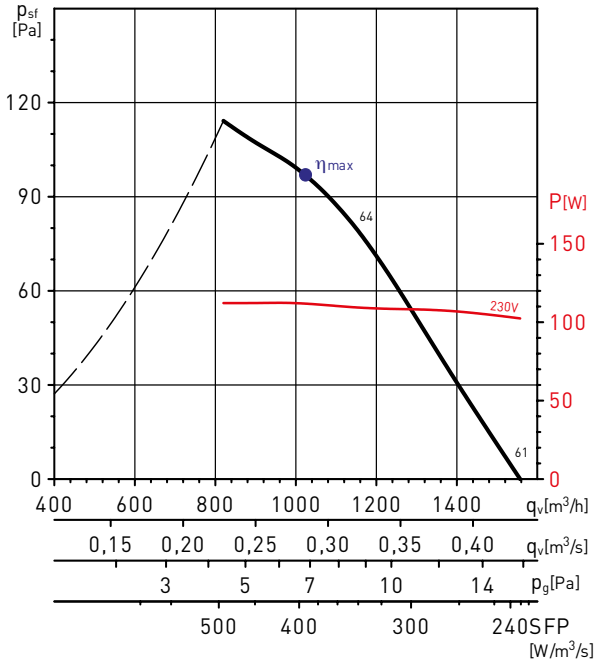

HXTR/2-250

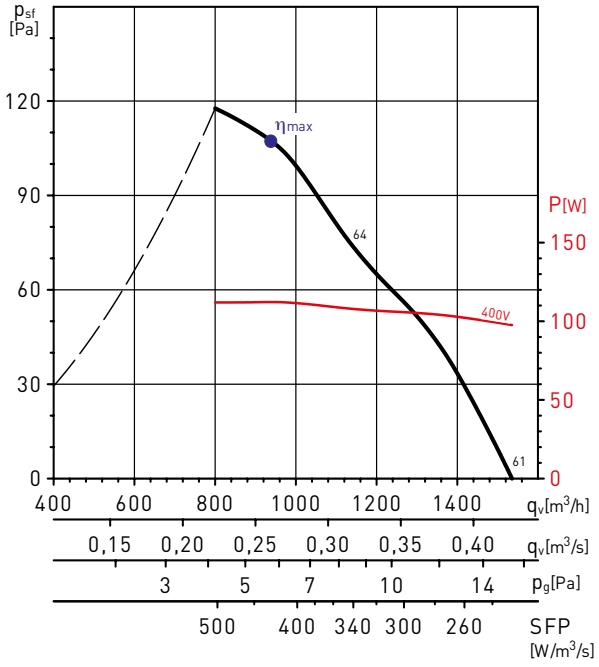

COURBES CARACTERISTIQUES - MOTEURS 4 POLES

HXBR/4-250

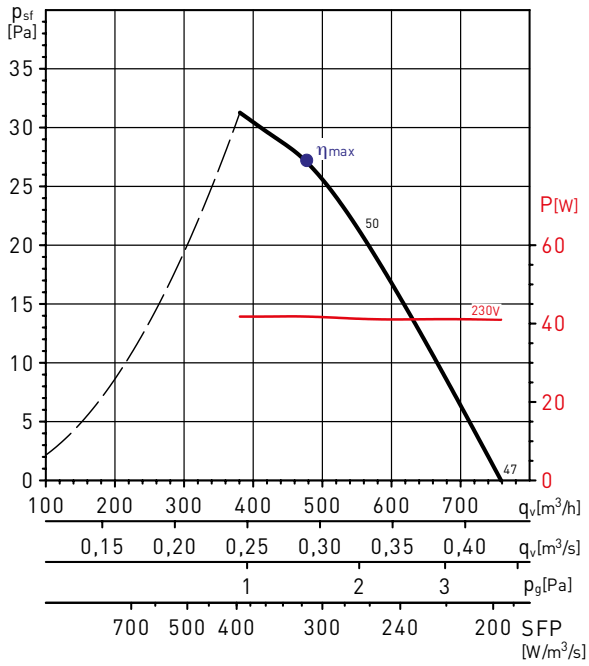

HXBR/4-315

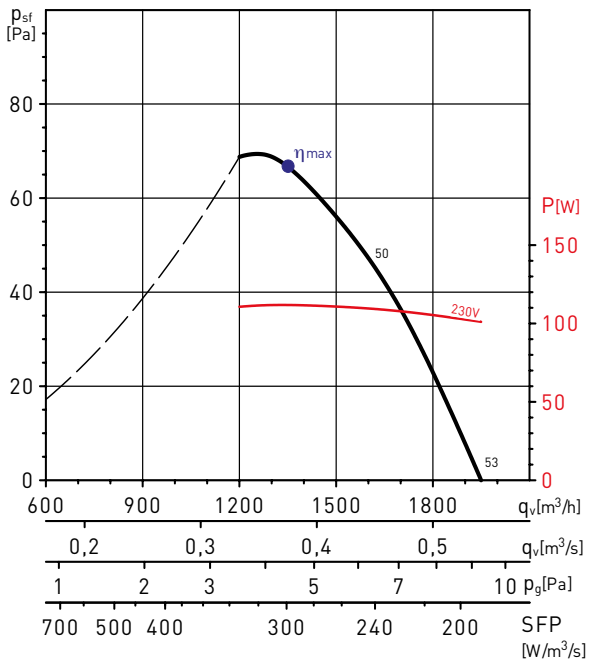

HXBR/4-355

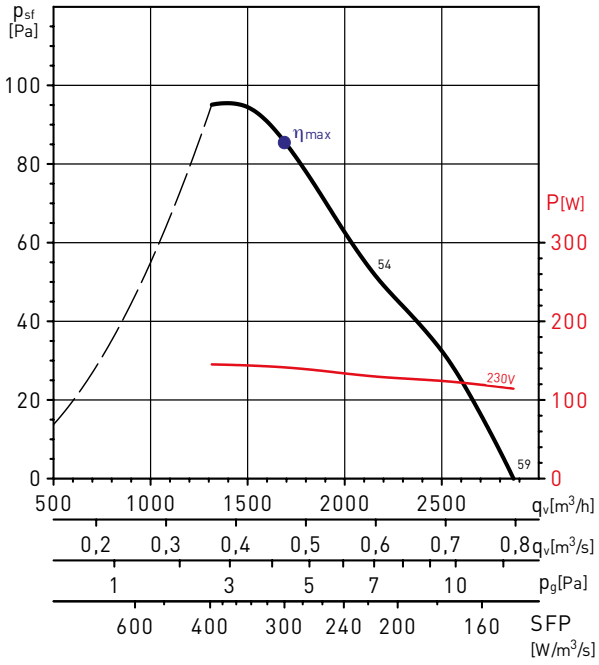

HXBR/4-400

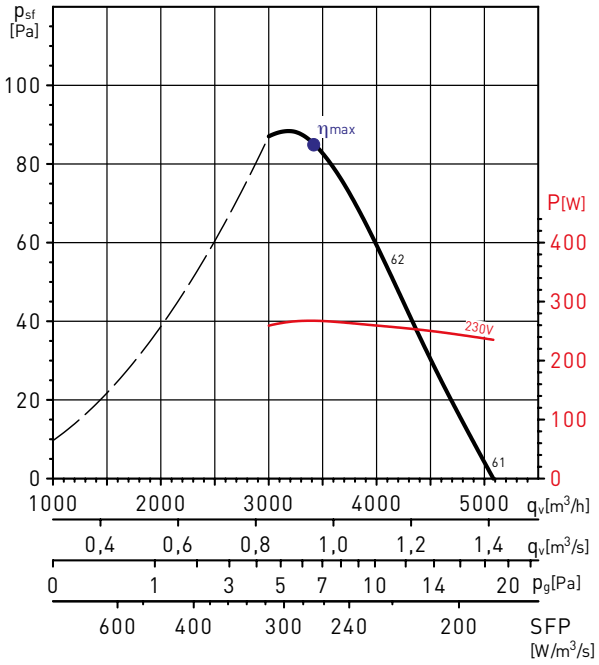

MC	EC	VSD	SR	η[%]	N	[kW]	[m³/h]	[Pa]	[RPM]
A	Static	No	1	30,4	42,0	0,144	1 820	87	1373

MC	EC	VSD	SR	η[%]	N	[kW]	[m³/h]	[Pa]	[RPM]
A	Static	No	1	30,1	40,0	0,268	3416	85	1364

VENTILATEURS HELICOIDES MURAUX
Série HXBR/HXTR

COURBES CARACTERISTIQUES - MOTEURS 4 POLES

HXBR/4-450

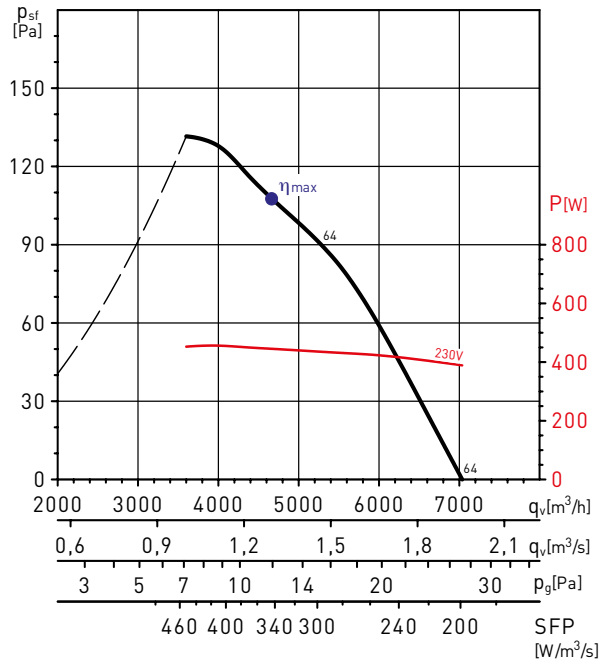

MC	EC	VSD	SR	η[%]	N	[kW]	[m³/h]	[Pa]	[RPM]
A	Static	No	1	31,5	40,0	0,450	4374	117	1363

HXBR/4-500

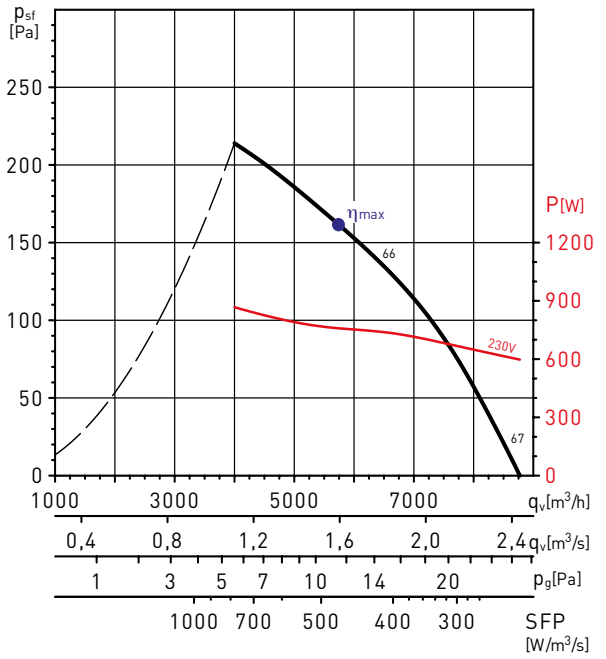

MC	EC	VSD	SR	η[%]	N	[kW]	[m³/h]	[Pa]	[RPM]
A	Static	No	1	34,0	41,1	0,759	5736	162	1383

HXBR/4-560

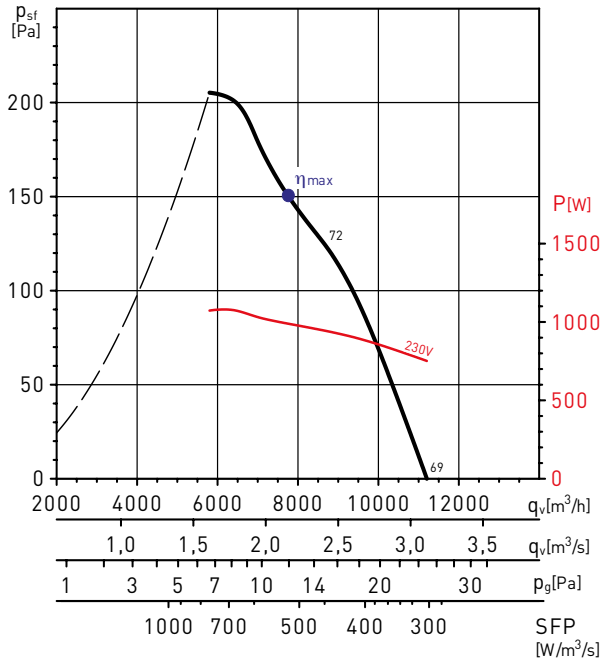

MC	EC	VSD	SR	η[%]	N	[kW]	[m³/h]	[Pa]	[RPM]
A	Static	No	1	33,8	40,0	1,040	6875	184	1370

HXBR/4-630

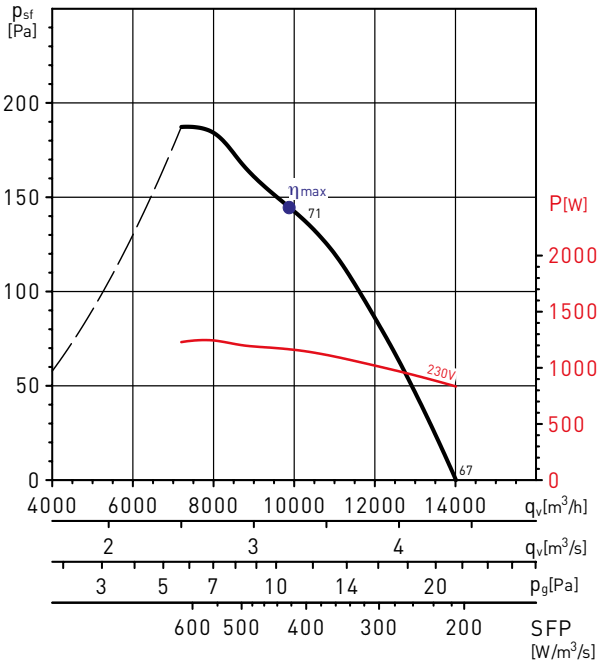

MC	EC	VSD	SR	η[%]	N	[kW]	[m³/h]	[Pa]	[RPM]
A	Static	No	1	34,2	40,2	1,145	10316	137	1426

COURBES CARACTERISTIQUES - MOTEURS 4 POLES

HXTR/4-250

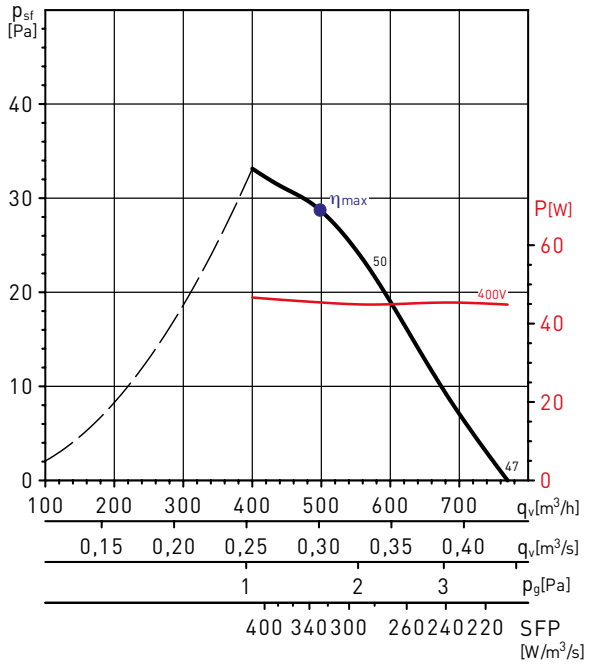

HXTR/4-315

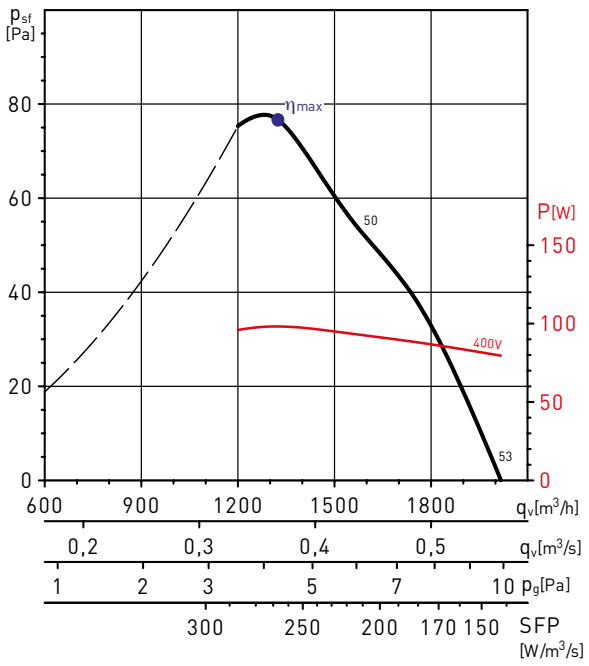

HXTR/4-355

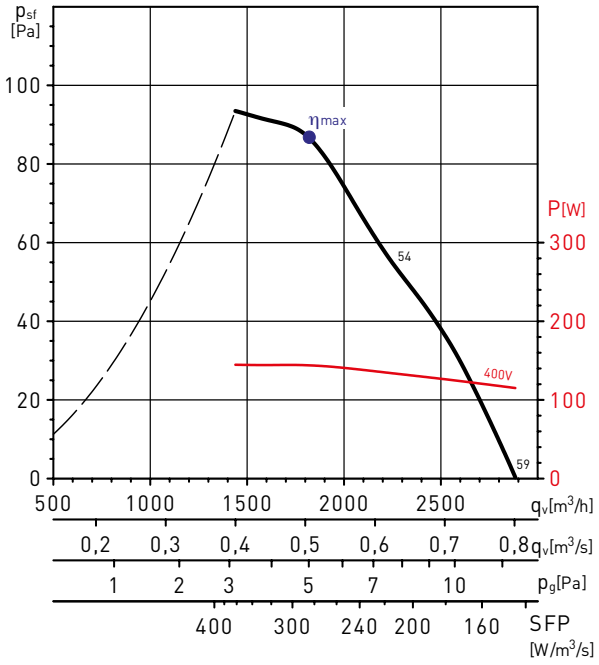

MC	EC	VSD	SR	η[%]	N	[kW]	[m³/h]	[Pa]	[RPM]
A	Static	No	1	30,4	42,0	0,144	1820	87	1373

HXTR/4-400

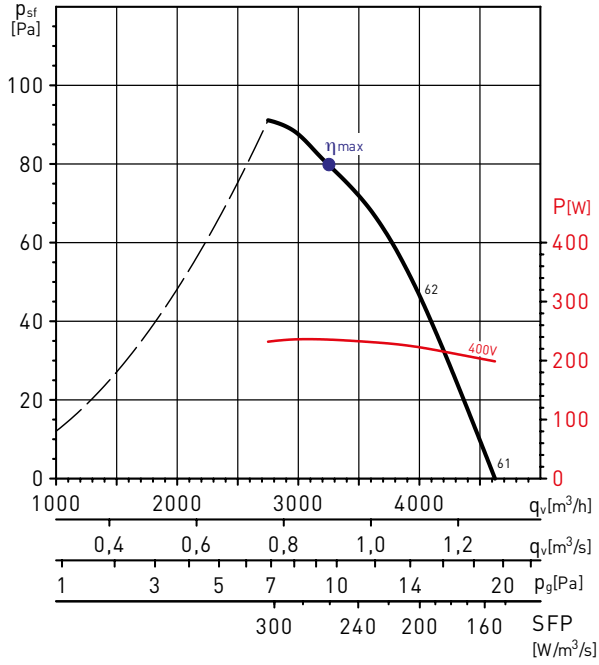

MC	EC	VSD	SR	η[%]	N	[kW]	[m³/h]	[Pa]	[RPM]
A	Static	No	1	30,8	41,1	0,236	2991	88	1382

VENTILATEURS HELICOIDES MURAUX
Série HXBR/HXTR

COURBES CARACTERISTIQUES - MOTEURS 4 POLES

HXTR/4-450

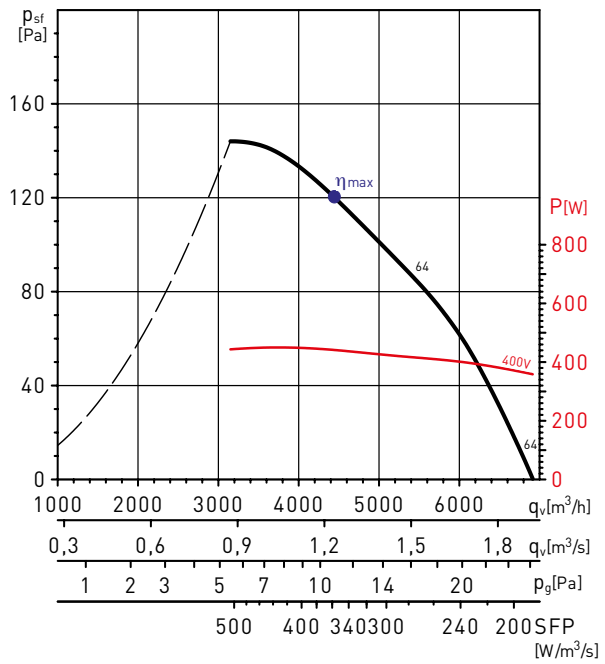

MC	EC	VSD	SR	η[%]	N	[kW]	[m³/h]	[Pa]	[RPM]
A	Static	No	1	33,6	42,2	0,441	4439	120	1401

HXTR/4-500

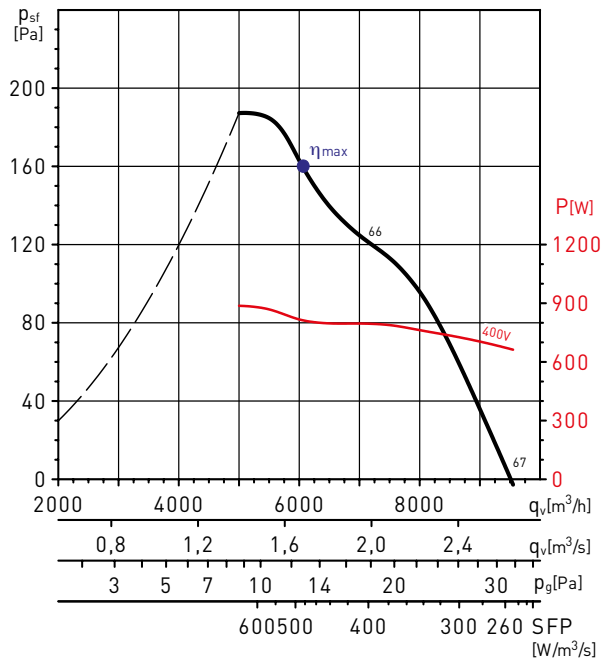

MC	EC	VSD	SR	η[%]	N	[kW]	[m³/h]	[Pa]	[RPM]
A	Static	No	1	33,3	40,1	0,829	5863	170	1377

HXTR/4-560

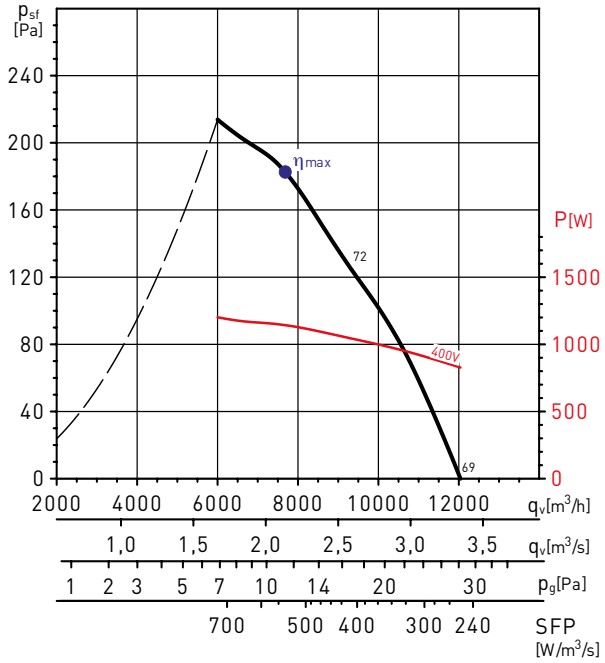

MC	EC	VSD	SR	η[%]	N	[kW]	[m³/h]	[Pa]	[RPM]
A	Static	No	1	34,0	40,0	1,143	7680	183	1357

HXTR/4-630

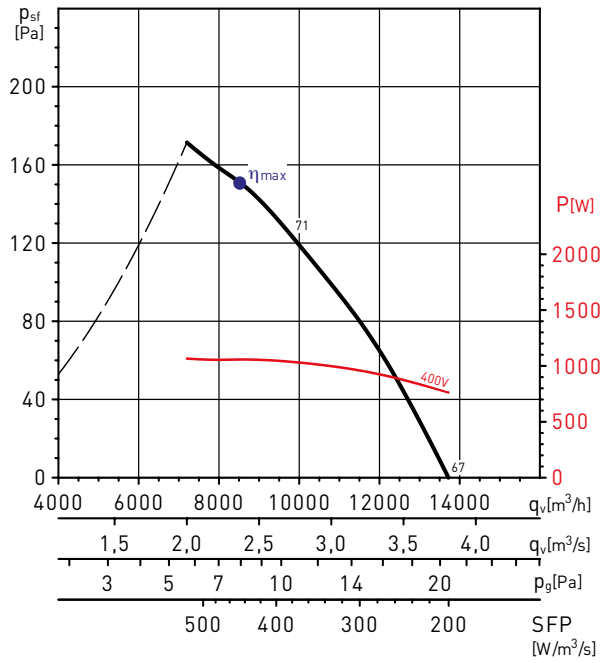

MC	EC	VSD	SR	η[%]	N	[kW]	[m³/h]	[Pa]	[RPM]
A	Static	No	1	33,8	40,0	1,058	8536	151	1385

COURBES CARACTERISTIQUES - MOTEURS 6 POLES

HXBR/6-400

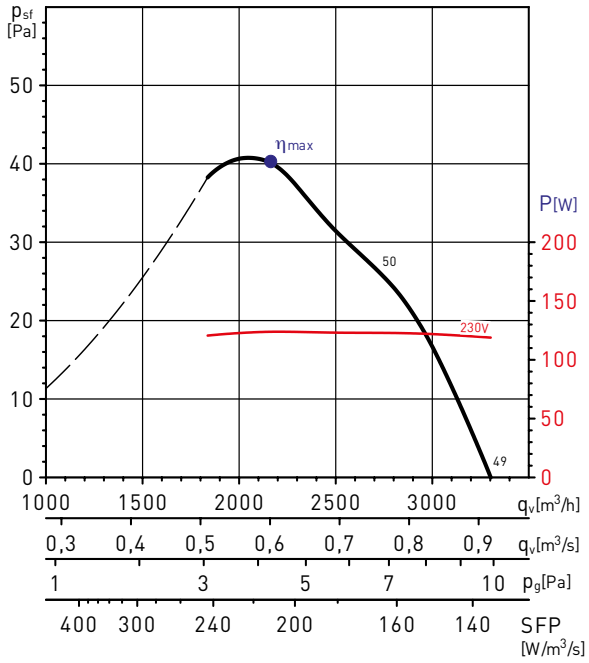

HXBR/6-450

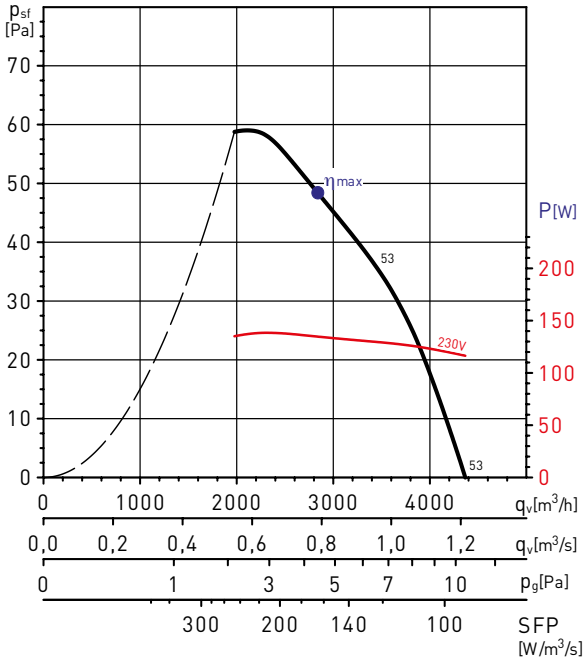

MC	EC	VSD	SR	η[%]	N	[kW]	[m³/h]	[Pa]	[RPM]
A	Static	No	1	28,3	40,1	0,135	2840	48	908

HXBR/6-500

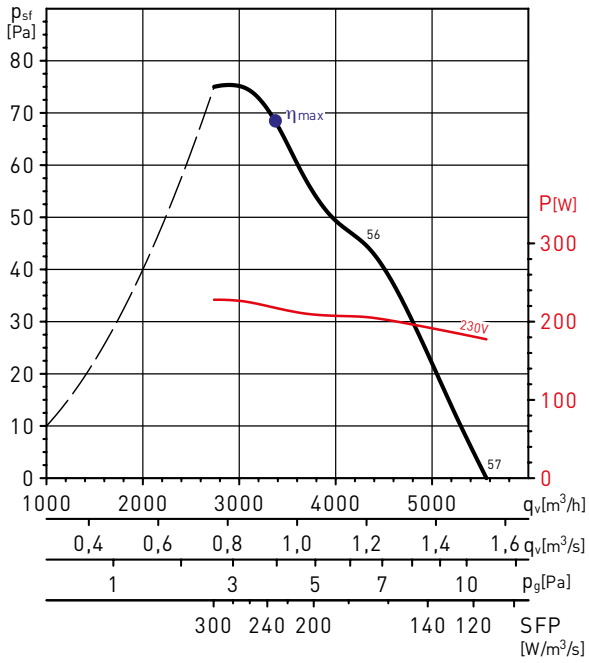

MC	EC	VSD	SR	η[%]	N	[kW]	[m³/h]	[Pa]	[RPM]
A	Static	No	1	29,5	40,0	0,218	3353	69	886

HXBR/6-560

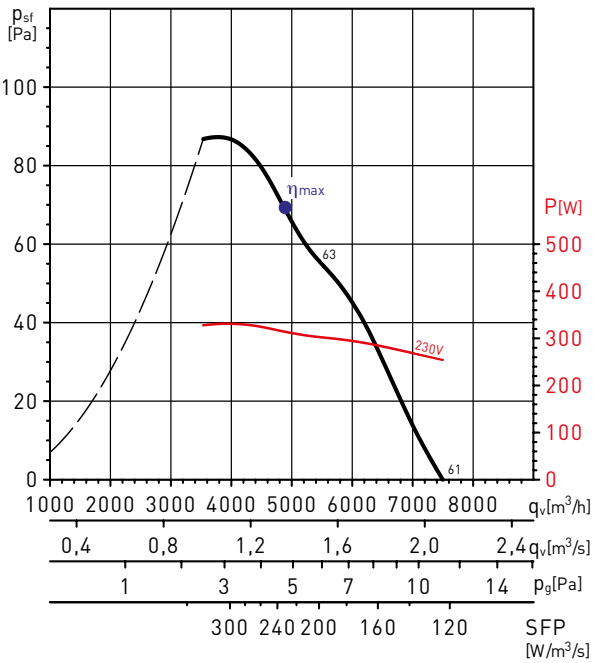

MC	EC	VSD	SR	η[%]	N	[kW]	[m³/h]	[Pa]	[RPM]
A	Static	No	1	30,6	40,0	0,324	4505	79	884

VENTILATEURS HELICOIDES MURAUX
Série HXBR/HXTR

COURBES CARACTERISTIQUES - MOTEURS 6 POLES

HXBR/6-630

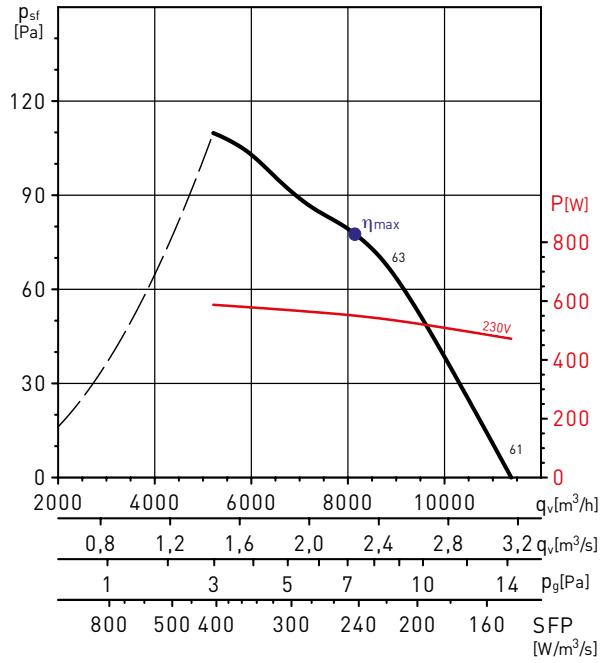

MC	EC	VSD	SR	η[%]	N	[kW]	[m³/h]	[Pa]	[RPM]
A	Static	No	1	32,0	40,0	0,551	8143	78	879

HXTR/6-400

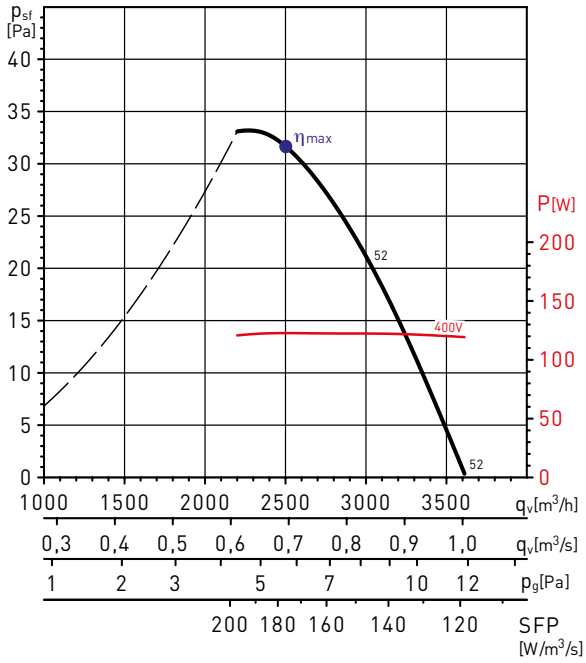

HXTR/6-450

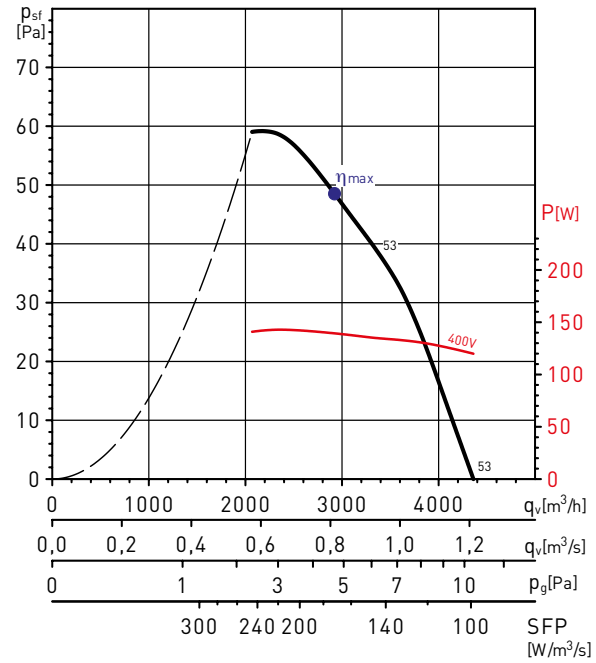

MC	EC	VSD	SR	η[%]	N	[kW]	[m³/h]	[Pa]	[RPM]
A	Static	No	1	28,3	40,0	0,141	2787	52	911

HXTR/6-500

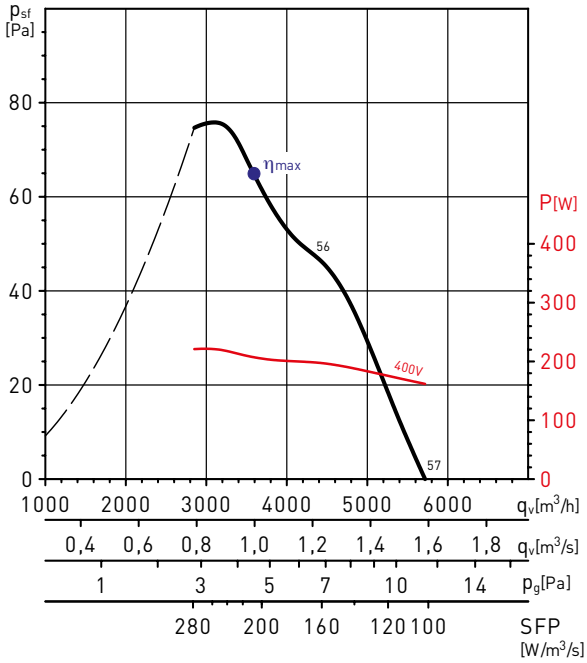

MC	EC	VSD	SR	η[%]	N	[kW]	[m³/h]	[Pa]	[RPM]
A	Static	No	1	31,6	42,2	0,211	3473	69	891

COURBES CARACTERISTIQUES - MOTEURS 6 POLES

HXTR/6-560

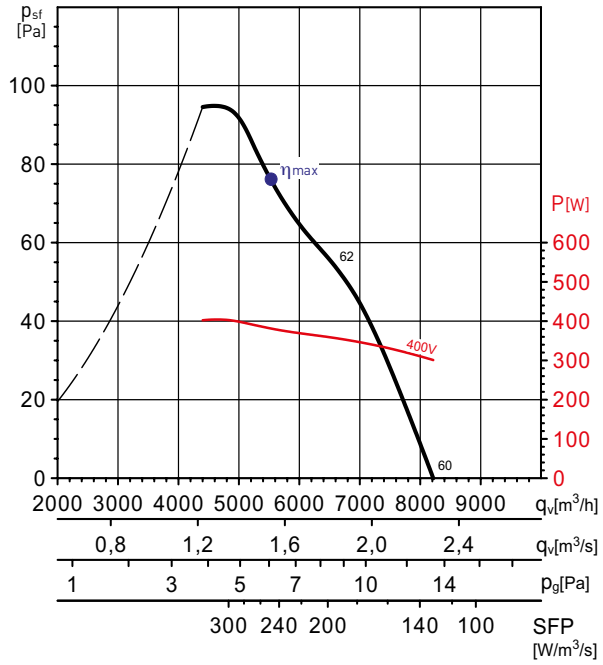

MC	EC	VSD	SR	η[%]	N	[kW]	[m³/h]	[Pa]	[RPM]
A	Static	No	1	31,8	40,7	0,396	5072	89	926

HXTR/6-630

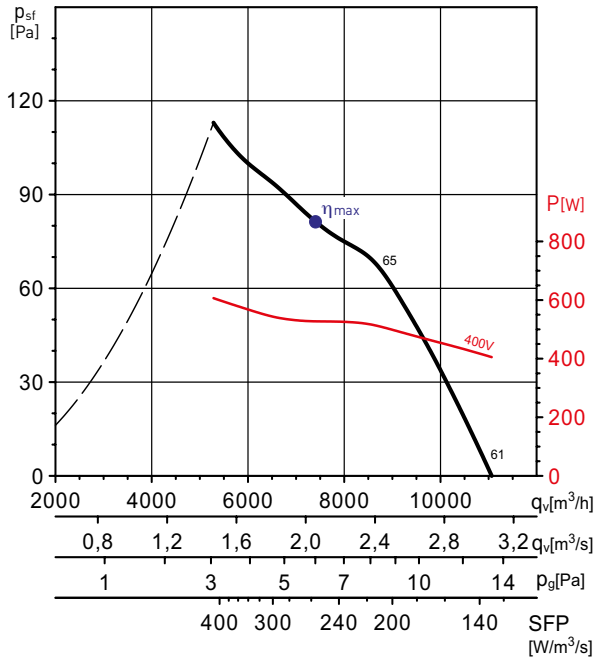

MC	EC	VSD	SR	η[%]	N	[kW]	[m³/h]	[Pa]	[RPM]
A	Static	No	1	32,1	40,2	0,522	8323	72	901

HXTR/6-710

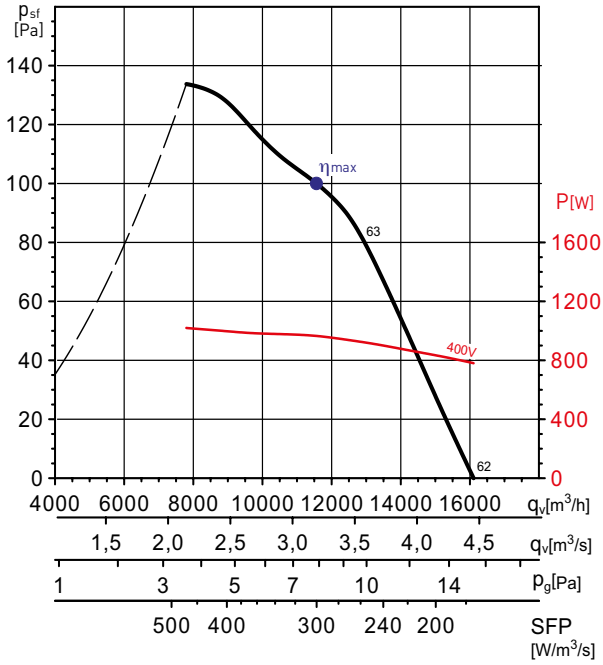

MC	EC	VSD	SR	η[%]	N	[kW]	[m³/h]	[Pa]	[RPM]
A	Static	No	1	33,5	40,0	0,955	11947	96	909

HXTR/6-800

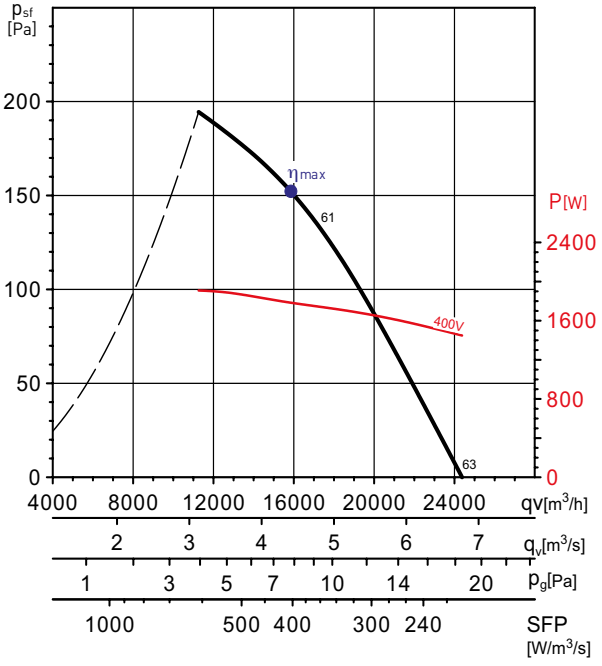

MC	EC	VSD	SR	η[%]	N	[kW]	[m³/h]	[Pa]	[RPM]
A	Static	No	1	37,5	42,2	1,784	15844	152	898

VENTILATEURS HELICOIDES MURAUX
Série HXBR/HXTR

COURBES CARACTERISTIQUES - MOTEURS 8 ET 12 POLES

HXTR/8-800

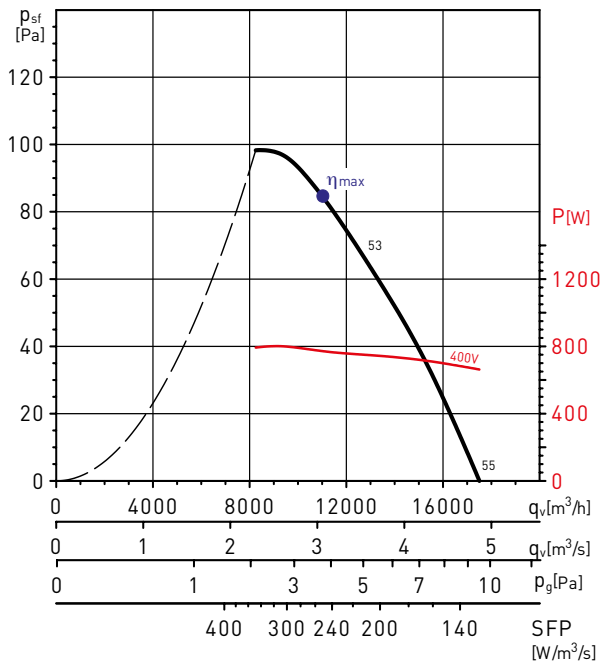

MC	EC	VSD	SR	η[%]	N	[kW]	[m³/h]	[Pa]	[RPM]
A	Static	No	1	33,5	40,5	0,772	10994	85	634

HXTR/12-800

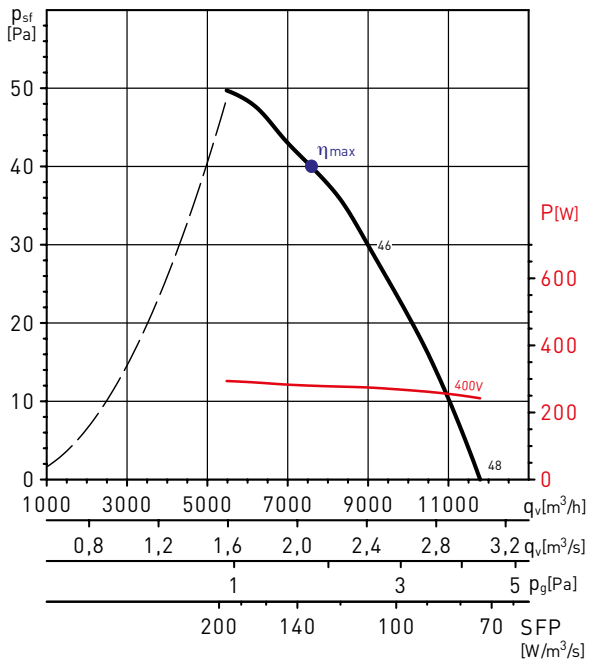

MC	EC	VSD	SR	η[%]	N	[kW]	[m³/h]	[Pa]	[RPM]
A	Static	No	1	30,3	40,1	0,279	7881	39	442

ACCESSOIRES DE MONTAGE



Modèle	Grilles de protection	Volets de surpression	
		Plastique	Aluminium
250	DEF-250 D	PER-250 W	PER-250 CR
315	DEF-325 D	PER-355 W	PER-355 CR
355	DEF-375 D	PER-355 W	PER-355 CR
400	DEF-450 D	PER-400 W	PER-400 CR
450	DEF-450 D	PER-450 W	PER-450 CR
500	DEF-525 D	PER-500 W	PER-500 CR
560	DEF-630 D	PER-560 W	PER-630 CR
630	DEF-630 D	PER-630 W	PER-630 CR
710	DEF-800 D	PER-710 W	PER-710 CR
800	DEF-800 D	PER-800 W	PER-800 CR

ACCESSOIRES ELECTRIQUES



REB-1N / REB 2,5N
Variateur de vitesse électronique 230V monophasé.



REB-5
Variateur de vitesse électronique 230V monophasé.



RMB
Variateur de vitesse auto-transfo 230V monophasé.
RMT
Variateur de vitesse auto-transfo 400V triphasé.

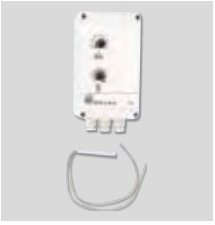

REB-4 Auto
Variateur de vitesse électronique avec sonde de température pour applications agricoles.



VFKB IP65
Variateur de fréquence 400V triphasé.



VFTM IP21/IP54
Variateur de fréquence 400V triphasé.

VENTILATEURS HELICOIDES MURAUX
Série HXBR ECOWATT



Gamme de ventilateurs hélicoïdes muraux avec hélice en polyamide et fibres de verre. Platine en acier embouti protégé par peinture époxy noire et grille de protection en fils d'acier électro-soudés traités par cataphorèse et peinture polyester noire.

Moteurs
Moteur EC à courant continu, IP44, avec protection contre les surcharges, à raccorder sur réseau monophasé 230V±10% 50-60Hz.
Potentiomètre de réglage de la vitesse de rotation dans la boite à bornes.
Possibilité de piloter le caisson par un potentiomètre extérieur type REB-ECOWATT ou un signal analogique 0-10V à raccorder dans la boite à bornes.
Température d'utilisation de -20°C à +50°C.

Autres données
Sens de l'air en standard Moteur-Hélice (A).



Grande compacité
Profil extra-plat.



Résistance à la corrosion
Platine emboutie, moteur support et grille de protection traitée par cataphorèse et protégée par une peinture polyester noire.



Boîte à bornes IP65



Hélices haut rendement "AMAX"
Conçues pour délivrer les meilleures prestations aérauliques avec un rendement élevé et un faible niveau sonore. Fabriquées en polyamide renforcé avec de la fibre de verre.

VENTILATEURS HELICOIDES MURAUX
Série HXBR ECOWATT

CARACTERISTIQUES TECHNIQUES

Avant d'installer le ventilateur vérifier que les valeurs indiquées sur la plaque signalétique du moteur sont compatibles avec celles du réseau d'alimentation électrique.

Modèle	Tension de contrôle (V)	Vitesse (tr/mn)	Puissance abs. maxi. (W)	Intensité abs. maxi. (A)	Débit maxi. (m^3/h)	Niveau de pression sonore* (dB(A))	Poids (kg)
HXBR-200 ECOWATT	10	2800	103	0,7	1.335	57	4
	8	2680	91	0,7	1.292	56	
	6	2110	46	0,3	1.025	50	
	4	1525	19	0,2	705	43	
HXBR-250 ECOWATT	10	2270	118	0,8	2.070	60	4,5
	8	1910	70	0,5	1.710	56	
	6	1520	37	0,3	1.360	51	
	4	1140	17	0,1	1.015	45	
HXBR-300 ECOWATT	10	1749	164	1,1	2.835	57	6
	8	1605	128	0,9	2.620	55	
	6	1325	74	0,5	2.155	49	
	4	1040	39	0,3	1.670	43	
HXBR-315 ECOWATT	10	1675	167	1,1	3.015	57	6
	8	1505	121	0,8	2.695	55	
	6	1190	63	0,4	2.160	50	
	4	885	29	0,2	1.590	42	
HXBR-355 ECOWATT	10	1550	184	1,2	3.640	60	8
	8	1420	141	0,9	3.330	58	
	6	1195	84	0,6	2.785	54	
	4	960	46	0,3	2.230	49	
HXBR-400 ECOWATT	10	1450	375	1,6	5.730	61	8,5
	8	1270	256	1,1	5.025	58	
	6	1035	144	0,6	4.140	53	
	4	784	70	0,3	3.095	48	
HXBR-450 ECOWATT	10	1250	352	1,5	6.440	61	9
	8	1120	254	1,1	5.780	58	
	6	920	146	0,6	4.740	53	
	4	725	77	0,4	3.760	48	

* Niveau de pression sonore mesuré sur champ libre à une distance équivalente à 3 fois le diamètre avec un minimum de 1,5 m.

DIMENSIONS (mm)

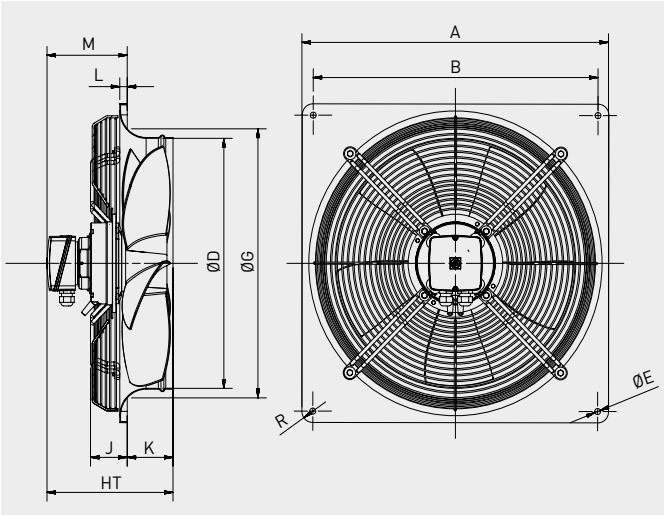

Modèle	A	B	D	E	G	HT	J	K	L	M	R
200	312	260	200	7	210	190	70	46	6	138	20
250	370	320	254	7	264	190	70	48	6	136	20
300	430	380	305	9	324	190	55	71	11	108	20
315	430	380	317	9	330	190	55	71	11	108	20
355	485	435	358	9	378	190	56	74	12	104	20
400	540	490	403	9	426	232	62	88	12	132	20
450	576	535	452	11	487	237	69	86	14	137	20

VENTILATEURS HELICOIDES MURAUX
Série HXBR ECOWATT

COURBES CARACTERISTIQUES

- q_v: Débit en m^3/h et m^3/s.
- p_{sf}: Pression statique en Pa.
- SFP: Facteur spécifique de puissance en $W/m^3/s$.
- P: Puissance absorbée en W.
- Catégorie de mesure: A.
- Catégorie de rendement: statique.
- Rendement du ventilateur sans variateur de vitesse.
- Tests effectués avec le ventilateur sans grille.
- Débit conformément à la Norme ISO 5801.
- Niveau de pression sonore Lp(A) mesuré sur champ libre à une distance équivalente à 3 fois le diamètre avec un minimum de 1,5 m.

MC	Catégorie de mesure
EC	Catégorie de rendement
VSD	Variateur de vitesse fourni avec le ventilateur
SR	Rapport spécifique
η[%]	Rendement global
N	Niveau de rendement
[kW]	Puissance absorbée
[m³/h]	Débit
[Pa]	Pression statique
[RPM]	Vitesse de rotation

HXBR-300 ECOWATT

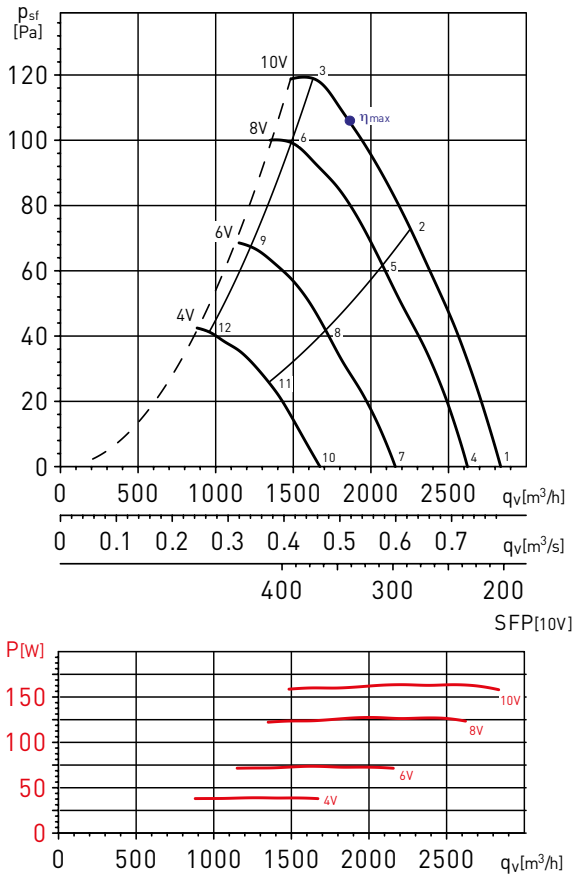

MC	EC	VSD	SR	η[%]	N	[kW]	[m³/h]	[Pa]	[RPM]
A	Static	Sí	1	39,4	50,8	0,159	1.768	112	1748

VENTILATEURS HELICOIDES MURAUX
Série HXBR ECOWATT

COURBES CARACTERISTIQUES

- q_v: Débit en m^3/h et m^3/s.
- p_{sf}: Pression statique en Pa.
- SFP: Courbes bleues en $W/m^3/s$.
- Air sec normal à 20ºC et 760mmHg.
- Essais aérauliques selon les Normes ISO 5801 et AMCA 210-99.

HXBR-200 ECOWATT

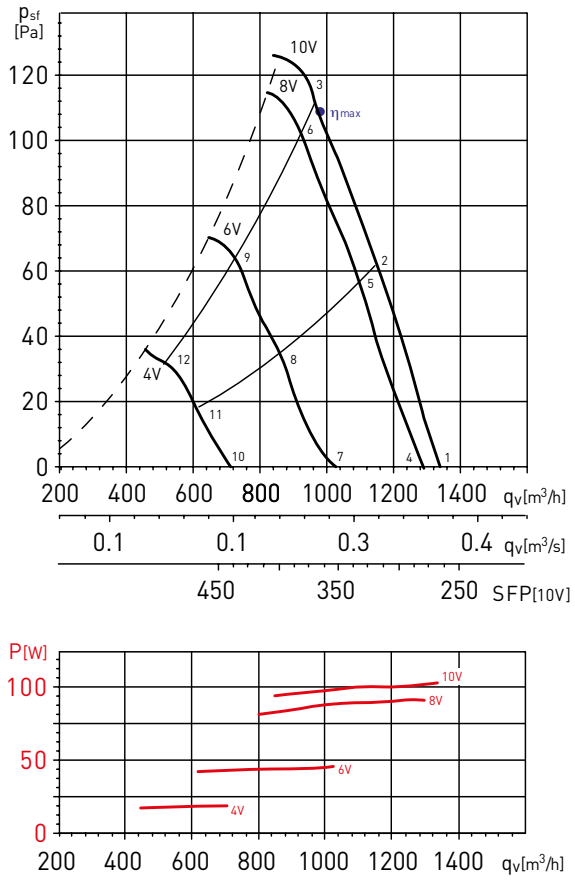

Spectres de puissance en dB(A)

Point de fonctionnement		63	125	250	500	1000	2000	4000	8000	LwA
1	Soufflage	43	50	61	61	69	69	66	61	74
	Aspiration	43	50	66	66	70	69	65	61	75
2	Soufflage	44	48	60	60	66	66	63	58	71
	Aspiration	41	49	63	65	68	66	63	58	73
3	Soufflage	48	54	62	63	66	66	63	56	71
	Aspiration	43	53	64	66	68	66	63	57	73
4	Soufflage	41	49	59	60	67	68	65	60	72
	Aspiration	42	49	64	65	68	68	64	59	73
5	Soufflage	41	48	58	59	64	65	62	56	70
	Aspiration	40	49	61	64	67	65	62	56	71
6	Soufflage	44	52	60	61	64	65	62	56	70
	Aspiration	42	52	61	65	66	65	61	56	71
7	Soufflage	35	49	52	56	60	63	60	53	67
	Aspiration	37	53	55	59	62	62	59	52	67
8	Soufflage	36	47	50	54	57	61	57	49	64
	Aspiration	37	50	53	58	60	60	56	49	65
9	Soufflage	36	49	52	55	57	59	55	48	64
	Aspiration	38	50	54	58	59	59	55	48	65
10	Soufflage	30	42	43	49	53	57	51	40	60
	Aspiration	30	44	46	52	54	54	50	39	59
11	Soufflage	30	41	42	48	50	55	48	38	57
	Aspiration	32	43	45	50	52	53	47	37	57
12	Soufflage	31	40	44	47	50	53	46	36	56
	Aspiration	32	42	46	50	51	52	46	36	57

COURBES CARACTERISTIQUES

- q_v: Débit en m^3/h et m^3/s.
- p_{sf}: Pression statique en Pa.
- SFP: Courbes bleues en $W/m^3/s$.
- Air sec normal à 20ºC et 760mmHg.
- Essais aérauliques selon les Normes ISO 5801 et AMCA 210-99.

HXBR-250 ECOWATT

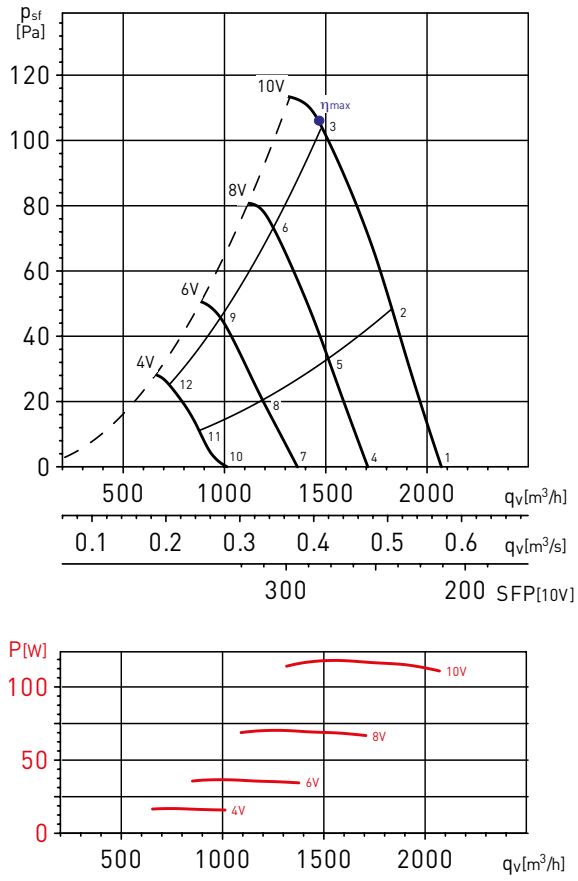

Spectres de puissance en dB(A)

Point de fonctionnement		63	125	250	500	1000	2000	4000	8000	LwA
1	Soufflage	39	52	59	67	69	70	67	59	75
	Aspiration	48	54	60	68	70	69	66	59	75
2	Soufflage	40	51	59	64	69	69	66	58	74
	Aspiration	44	52	59	65	69	68	65	58	74
3	Soufflage	42	55	60	64	68	67	63	56	72
	Aspiration	43	52	59	64	68	66	61	55	72
4	Soufflage	36	51	54	63	65	66	63	54	71
	Aspiration	43	51	56	63	65	65	62	53	70
5	Soufflage	37	50	54	61	65	66	62	53	70
	Aspiration	39	52	56	62	65	64	61	53	70
6	Soufflage	38	52	55	59	63	63	58	50	68
	Aspiration	38	51	55	60	63	61	56	49	67
7	Soufflage	34	45	52	57	59	62	56	45	65
	Aspiration	36	46	52	57	59	59	55	45	64
8	Soufflage	34	46	51	56	59	62	56	45	65
	Aspiration	35	48	50	56	59	59	55	45	64
9	Soufflage	36	48	51	55	58	60	52	43	64
	Aspiration	37	46	51	55	57	56	50	41	61
10	Soufflage	31	39	50	51	56	58	47	34	61
	Aspiration	32	41	46	50	52	52	46	33	57
11	Soufflage	31	38	48	50	54	56	46	32	59
	Aspiration	32	40	44	49	52	51	45	32	56
12	Soufflage	36	43	49	50	54	56	44	32	60
	Aspiration	34	39	45	48	50	48	41	29	54

VENTILATEURS HELICOIDES MURAUX
Série HXBR ECOWATT

COURBES CARACTERISTIQUES

- q_v: Débit en m^3/h et m^3/s.
- p_{sf}: Pression statique en Pa.
- SFP: Courbes bleues en $W/m^3/s$.
- Air sec normal à 20ºC et 760mmHg.
- Essais aérauliques selon les Normes ISO 5801 et AMCA 210-99.

HXBR-300 ECOWATT

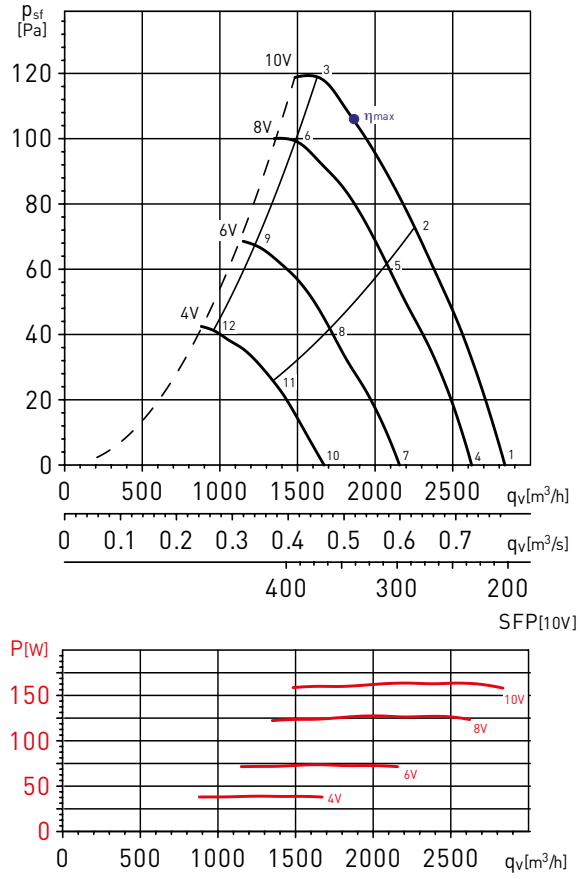

MC	EC	VSD	SR	η[%]	N	[kW]	[m³/h]	[Pa]	[RPM]
A	Static	Sí	1	39,4	50,8	0,159	1768	112	1748

Spectres de puissance en dB(A)

Point de fonctionnement		63	125	250	500	1000	2000	4000	8000	LwA
1	Soufflage	36	56	56	66	69	70	66	56	75
	Aspiration	47	61	60	69	69	69	67	58	75
2	Soufflage	42	54	53	62	65	64	62	54	70
	Aspiration	42	59	58	65	66	64	62	55	71
3	Soufflage	54	57	61	65	67	67	63	54	72
	Aspiration	50	58	60	65	67	65	62	54	72
4	Soufflage	35	52	54	64	67	68	64	53	72
	Aspiration	48	57	57	67	68	68	65	55	73
5	Soufflage	40	51	51	60	63	63	60	51	68
	Aspiration	40	55	55	63	63	62	60	53	69
6	Soufflage	49	53	55	60	63	63	59	51	68
	Aspiration	49	55	58	63	65	64	60	52	70
7	Soufflage	33	45	53	59	63	64	59	46	68
	Aspiration	41	50	55	61	63	64	59	48	68
8	Soufflage	36	43	49	54	58	59	55	44	63
	Aspiration	36	48	52	56	57	58	54	45	63
9	Soufflage	44	47	50	54	57	57	53	44	62
	Aspiration	44	49	53	57	59	58	54	45	64
10	Soufflage	33	39	48	53	57	58	51	36	62
	Aspiration	38	41	51	54	57	58	51	38	62
11	Soufflage	32	37	43	47	51	52	46	32	56
	Aspiration	37	40	46	49	51	52	46	34	57
12	Soufflage	37	41	45	48	52	52	45	33	56
	Aspiration	38	43	48	50	53	53	46	34	58

COURBES CARACTERISTIQUES

- q_v: Débit en m^3/h et m^3/s.
- p_{sf}: Pression statique en Pa.
- SFP: Courbes bleues en $W/m^3/s$.
- Air sec normal à 20ºC et 760mmHg.
- Essais aérauliques selon les Normes ISO 5801 et AMCA 210-99.

HXBR-315 ECOWATT

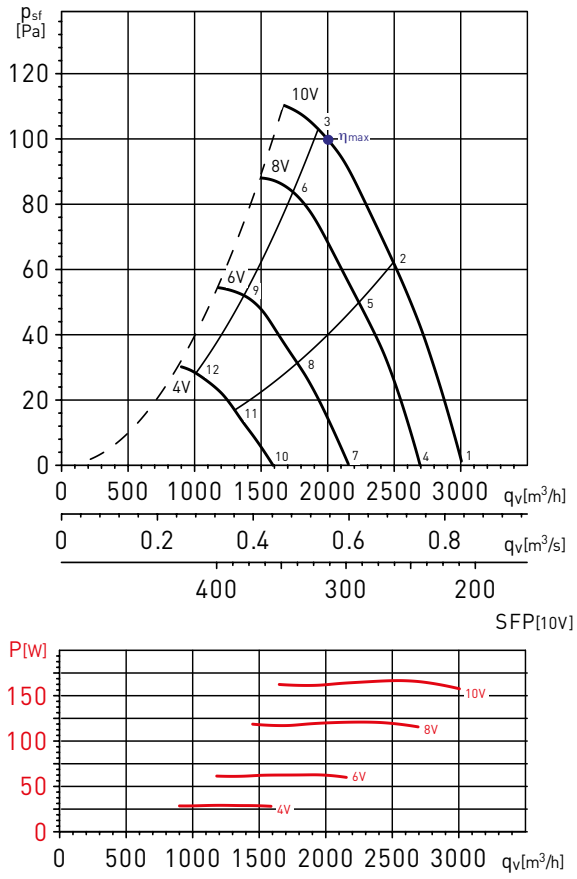

MC	EC	VSD	SR	η[%]	N	[kW]	[m³/h]	[Pa]	[RPM]
A	Static	Sí	1	39,2	50,5	0,162	1.984	101	1673

Spectres de puissance en dB(A)

Point de fonctionnement		63	125	250	500	1000	2000	4000	8000	LwA
1	Soufflage	39	61	58	66	69	69	65	55	74
	Aspiration	48	63	59	67	68	68	65	56	74
2	Soufflage	40	57	58	64	66	66	62	54	71
	Aspiration	42	58	61	65	66	65	61	53	71
3	Soufflage	49	58	62	65	67	66	61	53	72
	Aspiration	48	60	62	66	67	65	60	53	72
4	Soufflage	39	59	55	62	65	66	62	51	71
	Aspiration	45	61	58	64	66	66	62	52	71
5	Soufflage	40	55	55	62	63	63	60	50	69
	Aspiration	40	57	58	63	63	62	58	50	69
6	Soufflage	47	55	58	63	64	63	58	49	69
	Aspiration	46	57	59	63	64	62	57	49	69
7	Soufflage	38	52	55	57	61	62	56	44	66
	Aspiration	38	52	54	58	60	61	55	44	66
8	Soufflage	38	49	52	57	58	59	54	42	64
	Aspiration	37	49	53	56	57	57	52	41	63
9	Soufflage	41	49	53	56	57	57	51	41	62
	Aspiration	41	51	54	56	57	56	50	40	62
10	Soufflage	43	40	47	48	53	53	44	30	57
	Aspiration	44	41	47	49	53	53	44	31	57
11	Soufflage	38	42	46	46	51	52	43	30	56
	Aspiration	39	42	46	48	50	51	42	29	55
12	Soufflage	38	42	45	46	49	48	40	29	54
	Aspiration	40	43	46	47	49	48	40	28	54

VENTILATEURS HELICOIDES MURAUX
Série HXBR ECOWATT

COURBES CARACTERISTIQUES

- q_v: Débit en m^3/h et m^3/s.
- p_{sf}: Pression statique en Pa.
- SFP: Courbes bleues en $W/m^3/s$.
- Air sec normal à 20ºC et 760mmHg.
- Essais aérauliques selon les Normes ISO 5801 et AMCA 210-99.

HXBR-355 ECOWATT

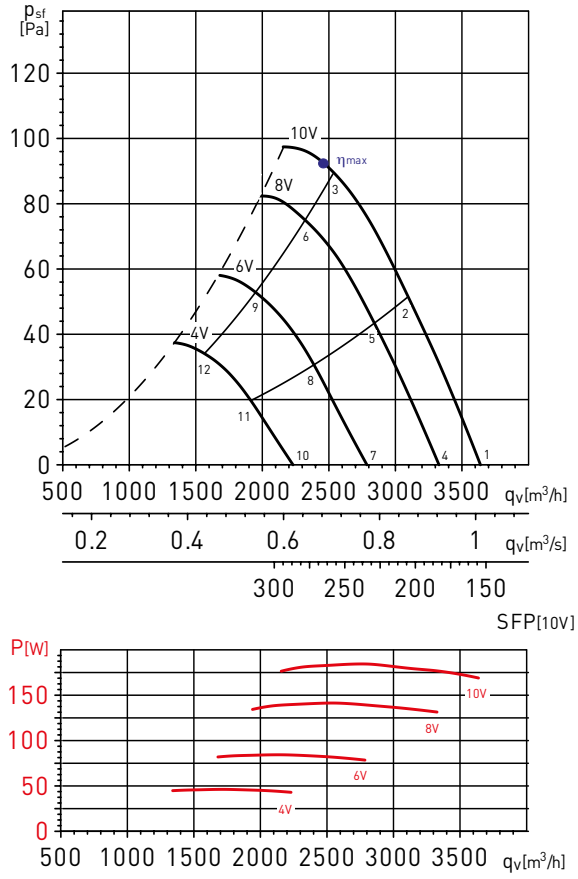

SFP[10V]

MC	EC	VSD	SR	η[%]	N	[kW]	[m³/h]	[Pa]	[RPM]
A	Static	Sí	1	39,4	50,4	0,182	2.457	93	1549

Spectres de puissance en dB(A)

Point de fonctionnement		63	125	250	500	1000	2000	4000	8000	LwA
1	Soufflage	41	63	61	68	71	72	68	58	77
	Aspiration	56	60	61	70	72	71	68	60	77
2	Soufflage	42	60	59	65	68	69	66	57	74
	Aspiration	45	57	59	67	70	69	67	59	75
3	Soufflage	45	60	61	64	66	68	65	56	73
	Aspiration	44	56	60	64	66	67	66	58	72
4	Soufflage	40	60	61	67	69	70	66	55	75
	Aspiration	54	57	59	67	70	69	66	57	75
5	Soufflage	41	58	59	63	66	68	65	55	72
	Aspiration	50	58	64	65	67	67	63	54	73
6	Soufflage	45	57	60	62	65	67	63	54	71
	Aspiration	46	55	60	63	65	66	63	55	71
7	Soufflage	40	55	58	62	65	66	61	49	70
	Aspiration	46	51	57	63	65	65	61	50	70
8	Soufflage	42	53	55	59	62	64	60	48	68
	Aspiration	43	50	55	62	63	64	61	50	69
9	Soufflage	39	53	56	56	60	63	58	48	67
	Aspiration	41	48	55	58	61	63	59	49	67
10	Soufflage	49	46	53	56	59	61	54	41	65
	Aspiration	44	43	53	56	59	60	54	42	64
11	Soufflage	47	44	49	54	58	60	52	39	63
	Aspiration	44	44	53	56	58	59	54	42	64
12	Soufflage	47	43	48	50	56	58	50	38	61
	Aspiration	42	44	49	52	55	58	52	40	61

COURBES CARACTERISTIQUES

- q_v: Débit en m^3/h et m^3/s.
- p_{sf}: Pression statique en Pa.
- SFP: Courbes bleues en $W/m^3/s$.
- Air sec normal à 20ºC et 760mmHg.
- Essais aérauliques selon les Normes ISO 5801 et AMCA 210-99.

HXBR-400 ECOWATT

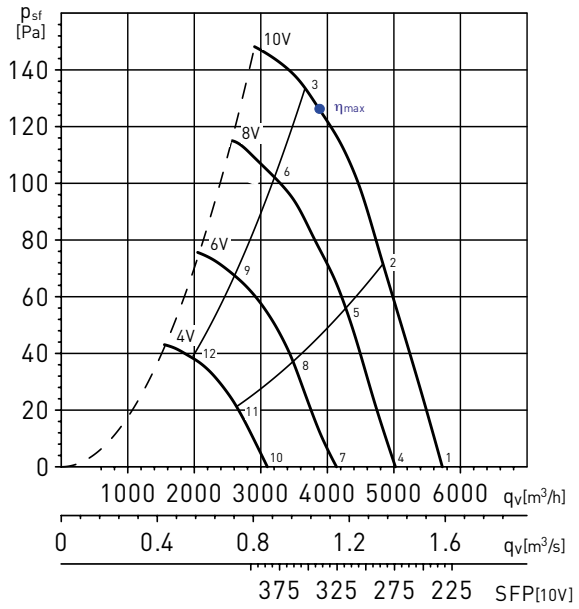

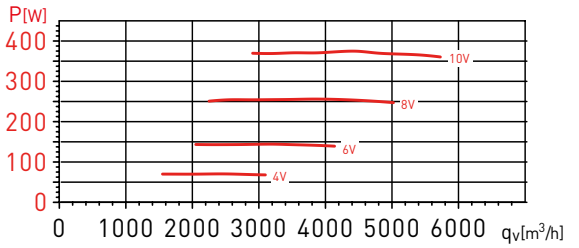

MC	EC	VSD	SR	η[%]	N	[kW]	[m³/h]	[Pa]	[RPM]
A	Static	Sí	1	41	50,1	0,37	3.771	130	1449

Spectres de puissance en dB(A)

Point de fonctionnement		63	125	250	500	1000	2000	4000	8000	LwA
1	Soufflage	46	57	60	68	73	71	67	59	76
	Aspiration	65	65	65	71	72	70	67	60	77
2	Soufflage	42	55	59	66	71	70	67	59	75
	Aspiration	54	58	63	69	71	69	67	59	75
3	Soufflage	53	55	61	64	68	68	65	59	73
	Aspiration	55	58	65	68	70	68	66	59	75
4	Soufflage	43	54	58	65	69	68	63	55	73
	Aspiration	59	61	63	67	69	67	63	56	74
5	Soufflage	40	52	56	63	67	67	63	54	72
	Aspiration	48	54	61	65	67	66	63	55	72
6	Soufflage	50	52	57	61	65	66	62	55	70
	Aspiration	49	54	61	64	66	66	63	55	72
7	Soufflage	49	48	54	60	64	63	58	48	68
	Aspiration	54	54	58	61	64	62	58	48	69
8	Soufflage	44	45	51	58	62	62	58	47	67
	Aspiration	45	49	56	59	63	62	58	48	67
9	Soufflage	46	49	53	57	61	61	57	47	66
	Aspiration	43	49	56	58	62	62	58	48	67
10	Soufflage	37	41	55	54	58	56	49	38	62
	Aspiration	44	45	54	55	58	56	49	39	62
11	Soufflage	35	39	55	52	57	56	49	38	62
	Aspiration	38	41	52	53	57	56	50	38	61
12	Soufflage	36	41	55	52	56	55	49	38	61
	Aspiration	38	44	52	53	58	56	49	38	61

VENTILATEURS HELICOIDES MURAUX
Série HXBR ECOWATT

COURBES CARACTERISTIQUES

- q_v: Débit en m^3/h et m^3/s.
- p_{sf}: Pression statique en Pa.
- SFP: Courbes bleues en $W/m^3/s$.
- Air sec normal à 20ºC et 760mmHg.
- Essais aérauliques selon les Normes ISO 5801 et AMCA 210-99.

HXBR-450 ECOWATT

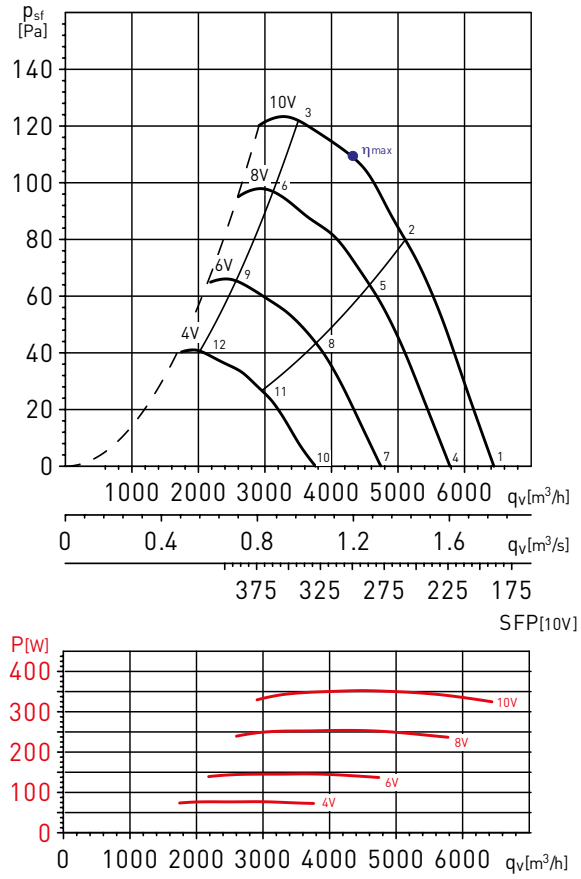

MC	EC	VSD	SR	η[%]	N	[kW]	[m³/h]	[Pa]	[RPM]
A	Static	Sí	1	41,9	51,1	0,352	4.370	108	1249

Spectres de puissance en dB(A)

Point de fonctionnement		63	125	250	500	1000	2000	4000	8000	LwA
1	Soufflage	46	57	60	68	73	71	67	59	76
	Aspiration	65	65	65	71	72	70	67	60	77
2	Soufflage	42	55	59	66	71	70	67	59	75
	Aspiration	54	58	63	69	71	69	67	59	75
3	Soufflage	53	55	61	64	68	68	65	59	73
	Aspiration	55	58	65	68	70	68	66	59	75
4	Soufflage	43	54	58	65	69	68	63	55	73
	Aspiration	59	61	63	67	69	67	63	56	74
5	Soufflage	40	52	56	63	67	67	63	54	72
	Aspiration	48	54	61	65	67	66	63	55	72
6	Soufflage	50	52	57	61	65	66	62	55	70
	Aspiration	49	54	61	64	66	66	63	55	72
7	Soufflage	49	48	54	60	64	63	58	48	68
	Aspiration	54	54	58	61	64	62	58	48	69
8	Soufflage	44	45	51	58	62	62	58	47	67
	Aspiration	45	49	56	59	63	62	58	48	67
9	Soufflage	46	49	53	57	61	61	57	47	66
	Aspiration	43	49	56	58	62	62	58	48	67
10	Soufflage	37	41	55	54	58	56	49	38	62
	Aspiration	44	45	54	55	58	56	49	39	62
11	Soufflage	35	39	55	52	57	56	49	38	62
	Aspiration	38	41	52	53	57	56	50	38	61
12	Soufflage	36	41	55	52	56	55	49	38	61
	Aspiration	38	44	52	53	58	56	49	38	61

ACCESSOIRES DE MONTAGE



Modèle	Grilles de protection	Volets de surpression	
		Plastique	Aluminium
200	DEF-250 D	PER-200 W	PER-250 CR
250	DEF-250 D	PER-250 W	PER-250 CR
300	DEF-325 D	PER-355 W	PER-250 CR
315	DEF-325 D	PER-355 W	PER-355 CR
355	DEF-375 D	PER-355 W	PER-355 CR
400	DEF-450 D	PER-400 W	PER-400 CR
450	DEF-450 D	PER-450 W	PER-450 CR

ACCESSOIRES ELECTRIQUES



REB-ECOWATT
Potentiomètre de réglage de la vitesse des ventilateurs avec moteur EC.



CONTROL ECOWATT BASIC
Potentiomètre de réglage de la vitesse et marche/arrêt monophasé.



CONTROL ECOWATT
Elément de contrôle avec fonction COP/VAV/MIN-MAX.



CPFL
Capteur de présence.



SCO2-A
CO_2 et sonde de température.
SCO2-AD
CO_2 et sonde de température avec affichage.
SCHT-AD
CO_2 et sonde de température et d'humidité relative.



TDP-S
Sonde de pression sans affichage.
TDP-D
Sonde de pression avec affichage.
TDP-PI
Sonde de pression avec affichage.

VENTILATEURS HELICOIDES MURAUX
Série COMPACT murale HCFB/HCFT (hélice en plastique)



Ventilateurs hélicoïdes de paroi.
Pales et moyeu en matériaux thermoplastiques jusqu'au diamètre 630 inclus. Pales thermoplastiques et moyeu en aluminium injecté à partir du diamètre 710. Platine carrée en tôle d'acier galvanisé emboutie d'une seule pièce. Grille de protection moteur traitée par cataphorèse (grille en option sur modèles 800 à 1000).

Moteurs
Moteur asynchrone avec rotor à cage injectée en aluminium, IP 65 (1), classe F (2), variable en fréquence, protection thermique intégrée.
(Sauf modèles 800, 900 et 1000)
Tension d'alimentation:
- Monophasée 230V-50Hz (condensateur incorporé dans la boîte à borne).
- Triphasée 230/400V-50 Hz ou 400V-50Hz.

(voir tableau des caractéristiques).

Les modèles monophasés et triphasés sont variables en tension excepté les moteurs 2 pôles et modèles /4-630, 710, T/800, T/900 et T/1000.

(1) Les moteurs des diamètres 800 à 1000 sont IP55.
(2) Température d'utilisation de -40°C à +70°C exepté le modèle 4/710 utilisable jusqu'à +55°C et pour les diamètres 800 à 1000 (-20°C à +40°C).

Autres données
Sens de l'air en standard Moteur-Hélice (A).

Sur demande
Sens de l'air Hélice-moteur (B).
Autres tensions et fréquences.

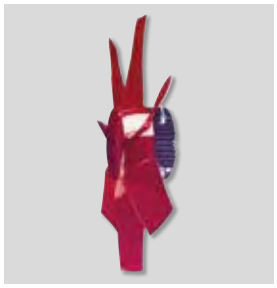

Grande compacité
Profil extra-plat.

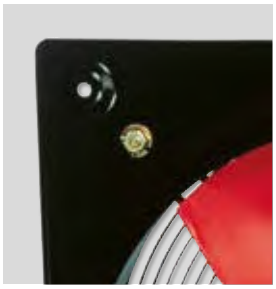

Résistance à la corrosion
Platine, support noteur et grille de protection traités par cataphorèse et protégés par une peinture polyester noire. Visserie inoxydable.



Boîte à bornes
à l'arrière du moteur avec presse-étoupe PG-11.
Modèles 800 à 1000:
boîte à borne sur moteur.



Hélice équilibrée dynamiquement
selon la norme ISO 1940, pour réduire le bruit et éviter les vibrations.



Variantes de fabrication
Multiples variantes de fabrication, en fonction du type d'installation et des conditions d'utilisation.



Configuration de construction Modèles Ø 800 à 1000

ErP OK

IP65 (1)
PROTECTION

VENTILATEURS HELICOIDES MURAUX
Série COMPACT murale HCBB/HCBT (hélice en aluminium)



Ventilateurs hélicoïdes de paroi. Hélice et moyeu en aluminium injecté. Platine carrée en tôle d'acier galvanisé emboutie d'une seule pièce. Grille de protection moteur traitée par cataphorèse (grille en option sur modèles 800 à 1000).

Moteurs
Moteur asynchrone avec rotor à cage injectée en aluminium, IP 65 (1), classe F (2), variable en fréquence, protection thermique intégrée. (Sauf modèles 800 à 1000).
Tension d'alimentation:
Monophasée 230V-50Hz (condensateur incorporé dans la boîte à borne).
Triphasée 230/400V-50 Hz ou 400V-50Hz.
(voir tableau des caractéristiques).

Les modèles monophasés et triphasés sont variables en tension excepté les modèles /4-630, B/710, T/4-710, T/800, T/900 et T/1000.

(1) Les moteurs des diamètres 800 à 1000 sont IP55.
(2) Température d'utilisation de -40°C à +70°C exepté le modèle 4/710 utilisable jusqu'à +55°C et pour les diamètres 800 à 1000 (-20°C à +40°C).

Autres données
Sens de l'air en standard Moteur-Hélice (A).

Sur demande
Sens de l'air Hélice-moteur (B).

Versions HCBT ATEX
Sur demande, versions pour ambiances explosives selon la directive ATEX pour les modèles avec moteur triphasé:
- Moteurs IP55, classe F.
- Antidéflagrant ATEX - gaz
  En version ATEX standard, les moteurs antidéflagrants sont livrés sans protection thermique.
  Pour une utilisation avec un convertisseur de fréquence, commander des moteurs antidéflagrants avec une protection thermique de type PTC.
  Pour les modèles 800 à 1000:
  Ⓔx II 2G Ex d IIB T4
  Ⓔx II 2G Ex d IIB+H_2 T4 (avec moteur Ex d IIC T4)
- Sécurité augmentée ATEX - gaz
  Excepté les modèles HCBT/ 4-250, HCBT/ 6-355, HCBT/ 6-400
  Le modèle HCBT/ 6-400 avec moteur 230/400V 50 Hz est disponible.
  Modèles disponibles jusqu'au HCBT-1000: Ⓔx II 2G Ex e II T3
- ATEX Poussière
  En version ATEX standard, les moteurs ATEX poussières sont livrés sans protection thermique.

ErP OK

IP65(1)
PROTECTION

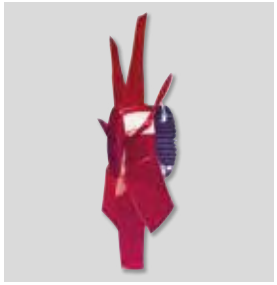

Grande compacité
Profil extra-plat.

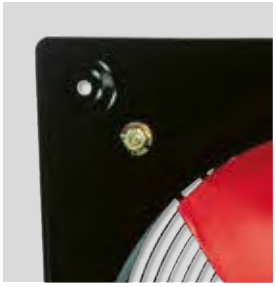

Résistance à la corrosion
Platine, support noteur et grille de protection traités par cataphorèse et protégés par une peinture polyester noire. Visserie inoxydable.



Boîte à bornes
à l'arrière du moteur avec presse-étoupe PG-11.
Modèles 800 à 1000:
boîte à borne sur moteur.



Hélice équilibrée dynamiquement
selon la norme ISO 1940, pour réduire le bruit et éviter les vibrations.



Variantes de fabrication
Multiples variantes de fabrication, en fonction du type d'installation et des conditions d'utilisation.



Configuration de construction Modèles Ø 800 à 1000

Applications spécifiques

Ex
Versions

Pour une utilisation avec un convertisseur de fréquence, commander des moteurs ATEX poussières avec une protection thermique de type PTC.
Pour les modèles 800 à 1000 mm
Poussière non-conductrice:
⟨Ex⟩ II 3D Ex tc IIIB T125°C

Pourssière conductrice:
⟨Ex⟩ II 3D Ex tc IIIC T125°C (avec moteur IP65)
Température d'utilisation pour versions ATEX:
- De -20°C à +55°C
  modèles HCBT/4-315 à HCBT/4-710
  modèles HCBT/6-450 à HCBT 6-710

- De -20°C to +40°C
  modèle HCBT/4-800 à 1000
  modèle HCBT/6-800 à 1000

Pour sélectionner HCTB ATEX voir Easyvent.
Les données électriques des ATEX peuvent varier.

CARACTERISTIQUES TECHNIQUES POUR MODELES AVEC HELICE EN PLASTIQUE

Avant d'installer le ventilateur vérifier que les valeurs indiquées sur la plaque signalétique du moteur sont compatibles avec celles du réseau d'alimentation électrique.

Modèle	Vitesse (tr/mn)	Diamètre (mm)	Puissance absorbée maxi. (W)	Intensité maximale (A)		Niveau de pression sonore* (dB(A))	Débit maximum (m³/h)	Poids (kg)	Variateur auto-tranfo de tension		Variateur de vitesse possible	
				230 V	400 V				REB	RMB/T**	VFTM**	VFKB**
MONOPHASES 2 POLES												
HCGB/2-315/I	2690	315	336	1,5	–	63	3.150	7	–	–	–	–
HCGB/2-355/I	2730	355	392	1,7	–	68	3.550	8	–	–	–	–
MONOPHASES 4 POLES												
HCFB/4-250/H	1380	250	77	0,3	–	49	1.090	5	REB-1	RMB-1,5	–	–
HCFB/4-315/H	1340	315	125	0,6	–	55	2.220	7	REB-1	RMB-1,5	–	–
HCFB/4-355/H	1415	355	168	0,7	–	59	3.470	8	REB-2,5	RMB-1,5	–	–
HCFB/4-400/H	1420	400	271	1,2	–	62	4.920	9	REB-2,5	RMB-3,5	–	–
HCFB/4-450/H	1380	450	471	2,0	–	65	6.830	13	REB-2,5	RMB-3,5	–	–
HCFB/4-500/H	1400	500	671	2,9	–	68	9.140	16	REB-5	RMB-3,5	–	–
HCFB/4-560/H	1410	560	1102	4,7	–	70	12.980	22	REB-5	RMB-8	–	–
HCFB/4-630/H	1380	630	1573	7,1	–	73	17.230	25	–	–	–	–
MONOPHASES 6 POLES												
HCFB/6-315/H	990	315	80	0,4	–	45	1.620	7	REB-1	RMB-1,5	–	–
HCFB/6-355/H	920	355	81	0,4	–	48	2.250	8	REB-1	RMB-1,5	–	–
HCFB/6-400/H	885	400	100	0,4	–	51	2.980	9	REB-1	RMB-1,5	–	–
HCFB/6-450/H	920	450	103	0,7	–	54	3.510	13	REB-2,5	RMB-1,5	–	–
HCFB/6-500/H	920	500	224	1,0	–	57	6.030	16	REB-2,5	RMB-3,5	–	–
HCFB/6-560/H	905	560	321	1,3	–	59	8.180	22	REB-2,5	RMB-3,5	–	–
HCFB/6-630/H	915	630	469	2,0	–	62	11.000	25	REB-5	RMB-3,5	–	–
TRIPHASES 2 POLES												
HCGT/2-315/L	2630	315	461	2,4	1,4	68	3.790	7	–	–	VFTM-Tri 0,37	VFKB-45
HCGT/2-355/I	2570	355	497	2,4	1,4	71	4.490	8	–	–	VFTM-Tri 0,37	VFKB-45
TRIPHASES 4 POLES												
HCFT/4-250/H	1365	250	73	0,3	0,2	49	1.110	5	–	RMT-1,5	VFTM-Tri 0,37	VFKB-45
HCFT/4-315/H	1340	315	124	0,5	0,3	55	2.170	7	–	RMT-1,5	VFTM-Tri 0,37	VFKB-45
HCFT/4-355/H	1385	355	171	0,9	0,5	59	3.550	8	–	RMT-1,5	VFTM-Tri 0,37	VFKB-45
HCFT/4-400/H	1370	400	250	1,0	0,6	62	4.790	9	–	RMT-1,5	VFTM-Tri 0,37	VFKB-45
HCFT/4-450/H	1380	450	449	1,4	0,8	65	6.640	13	–	RMT-1,5	VFTM-Tri 0,37	VFKB-45
HCFT/4-500/H	1460	500	767	3,5	2,0	68	9.750	16	–	RMT-2,5	VFTM-Tri 0,75	VFKB-45
HCFT/4-560/H	1390	560	1051	3,8	2,2	70	12.500	22	–	RMT-2,5	VFTM-Tri 0,75	VFKB-45
HCFT/4-630/H	1425	630	1582	5,0	2,9	73	17.900	25	–	–	VFTM-Tri 1,1	VFKB-45
HCFT/4-710/H	1375	710	2413	7,4	4,3	74	22.140	27	–	–	VFTM-Tri 2,2	VFKB-45
HCFT/4-800/L-X-1,5	1420	800	2308	6,6	3,8	78	22.780	37	–	–	VFTM-Tri 1,5	VFKB-45
HCFT/4-800/H-X-3	1450	800	4344	12,5	7,2	84	33.410	52	–	–	VFTM-Tri 4	VFKB-48
HCFT/4-900/L-X-3	1460	900	3845	11,3	6,5	82	25.550	94	–	–	VFTM-Tri 3	VFKB-48
HCFT/4-900/H-X-5,5	1460	900	7090		12,3	87	45.550	110	–	–	VFTM-Tri 5,5	-
HCFT/4-1000/L-X-3	1440	1000	5098	14,2	8,2	86	38.800	67	–	–	VFTM-Tri 3	VFKB-48
HCFT/4-1000/H-X-5,5	1450	1000	8053		13,5	93	47.370	95	–	–	VFTM-Tri 7,5	-
TRIPHASES 6 POLES												
HCFT/6-315/H		315										
HCFT/6-355/H	925	355	83	0,3	0,2	48	2.260	8	–	RMT-1,5	VFTM-Tri 0,37	VFKB-45
HCFT/6-400/H	880	400	107	0,5	0,3	51	3.070	9	–	RMT-1,5	VFTM-Tri 0,37	VFKB-45
HCFT/6-450/H	910	450	146	0,5	0,3	54	4.440	13	–	RMT-1,5	VFTM-Tri 0,37	VFKB-45
HCFT/6-500/H	920	500	240	1,0	0,6	57	6.350	16	–	RMT-1,5	VFTM-Tri 0,37	VFKB-45
HCFT/6-560/H	925	560	337	1,2	0,7	59	8.320	22	–	RMT-1,5	VFTM-Tri 0,37	VFKB-45
HCFT/6-630/H	920	630	534	2,1	1,2	62	11.400	25	–	RMT-1,5	VFTM-Tri 0,37	VFKB-45
HCFT/6-710/H	955	710	888	4,5	2,6	65	16.260	27	–	RMT-5	VFTM-Tri 1,5	VFKB-45
HCFT/6-800/L-X-0,55	940	800	1042	3,5	2,0	73	18.310	31	–	–	VFTM-Tri 0,75	VFKB 45
HCFT/6-800/H-X-0,75	945	800	1160	3,8	2,2	75	19.960	36	–	–	VFTM-Tri 1,1	VFKB 45
HCFT/6-900/L-X-1,1	965	900	1266	4,7	2,7	74	23.160	86	–	–	VFTM-Tri 1,5	VFKB 45
HCFT/6-900/H-X-1,5	955	900	2202	7,1	4,1	78	31.720	93	–	–	VFTM-Tri 1,5	VFKB 45
HCFT/6-1000/L-X-1,1	940	1000	1749	5,7	3,3	79	28.970	54	–	–	VFTM-Tri 1,5	VFKB 45
HCFT/6-1000/H-X-1,5	945	1000	2627	8,1	4,7	84	37.980	62	–	–	VFTM-Tri 2,2	VFKB 45

* Niveau de pression sonore mesuré sur champ libre à une distance équivalente à 3 fois le diamètre avec un minimum de 1,5 m.
** L'alimentation des variateurs auto-transfo triphasés (RMT) et des variateurs de fréquence (VFKB/VFTM): triphasés 400V.

VENTILATEURS HELICOIDES MURAUX
Série COMPACT murale HCBB/HCBT (hélice en aluminium)

CARACTERISTIQUES TECHNIQUES POUR MODELES AVEC HELICE EN ALUMINIUM

Il est indispensable de vérifier que les caractéristiques électriques (tension, intensité, fréquence, etc.) du moteur qui figurent sur sa plaque sont bien compatibles avec celles de l'installation.

Modèle	Vitesse (tr/mn)	Diamètre (mm)	Puissance absorbée maxi. (W)	Intensité maximale (A)		Niveau de pression sonore* (dB(A))	Débit maximum (m^3/h)	Poids (kg)	Variateur auto-tranfo de tension		Variateur de vitesse possible	
				230 V	400 V				REB	RMB/T**	VFTM**	VFKB**
MONOPHASES 4 POLES												
HCBB/4-250/H	1325	250	84	0,4	–	49	1.130	5	REB-1	RMB-1,5	–	–
HCBB/4-315/H	1235	315	124	0,7	–	55	2.220	7	REB-1	RMB-1,5	–	–
HCBB/4-355/H	1385	355	193	0,9	–	59	3.590	8	REB-2,5	RMB-1,5	–	–
HCBB/4-400/H	1360	400	315	1,5	–	62	4.830	9	REB-2,5	RMB-3,5	–	–
HCBB/4-450/H	1410	450	626	2,8	–	65	7.180	13	REB-5	RMB-3,5	–	–
HCBB/4-500/H	1370	500	762	3,3	–	68	8.850	16	REB-5	RMB-3,5	–	–
HCBB/4-560/H	1390	560	1433	6,5	–	70	13.400	22	REB-10	RMB-8	–	–
HCBB/4-630/H	1360	630	1879	8,3	–	71	16.720	25	–	–	–	–
MONOPHASES 6 POLES												
HCBB/6-355/H	900	355	84	0,4	–	48	2.230	8	REB-1	RMB-1,5	–	–
HCBB/6-400/H	845	400	112	0,5	–	51	3.010	9	REB-1	RMB-1,5	–	–
HCBB/6-450/H	935	450	191	0,8	–	54	4.400	13	REB-2,5	RMB-1,5	–	–
HCBB/6-500/H	915	500	244	1,1	–	57	5.620	16	REB-2,5	RMB-3,5	–	–
HCBB/6-560/H	930	560	449	1,9	–	59	8.950	22	REB-2,5	RMB-3,5	–	–
HCBB/6-630/H	915	630	588	2,9	–	62	10.950	25	REB-5	RMB-3,5	–	–
TRIPHASES 4 POLES												
HCBT/4-250/H	1330	250	81	0,3	0,2	49	1.120	5	–	RMT-1,5	VFTM-Tri 0,37	VFKB-45
HCBT/4-315/H	1330	315	125	0,5	0,3	55	2.380	7	–	RMT-1,5	VFTM-Tri 0,37	VFKB-45
HCBT/4-355/H	1380	355	181	0,8	0,5	59	3.530	8	–	RMT-1,5	VFTM-Tri 0,37	VFKB-45
HCBT/4-400/H	1340	400	283	1,2	0,7	62	5.020	9	–	RMT-1,5	VFTM-Tri 0,37	VFKB-45
HCBT/4-450/H	1350	450	547	1,7	1,0	65	6.800	13	–	RMT-1,5	VFTM-Tri 0,37	VFKB-45
HCBT/4-500/H	1390	500	809	2,7	1,6	68	9.140	16	–	RMT-2,5	VFTM-Tri 0,55	VFKB-45
HCBT/4-560/H	1390	560	1287	4,0	2,3	70	12.950	22	–	RMT-2,5	VFTM-Tri 0,75	VFKB-45
HCBT/4-630/H	1385	630	1736	5,4	3,1	73	16.840	25	–	–	VFTM-Tri 1,1	VFKB-45
HCBT/4-710/H	1350	710	2554	7,6	4,4	74	22.400	27	–	–	VFTM-Tri 2,2	VFKB-45
HCBT/4-800/L-X-1,5	1410	800	2632	7,3	4,2	78	23.290	37	–	–	VFTM-Tri 1,5	VFKB-45
HCBT/4-800/H-X-3	1440	800	4595	12,8	7,4	84	33.100	52	–	–	VFTM-Tri 4	VFKB-48
HCBT/4-900/L-X-3	1450	900	3909	12,0	6,9	82	34.270	62	–	–	VFTM-Tri 3	VFKB-48
HCBT/4-900/H-X-5,5	1455	900	7893	–	13,4	87	46.270	112	–	–	VFTM-Tri 5,5	–
HCBT/4-1000/L-X-3	1415	1000	5048	14,2	8,2	86	39.910	67	–	–	VFTM-Tri 4	VFKB-48
HCBT/4-1000/H-X-5,5	1440	1000	9227	–	15,1	93	49.200	95	–	–	VFTM-Tri 7,5	–
TRIPHASES 6 POLES												
HCBT/6-355/H	900	355	91	0,3	0,2	48	2.270	8	–	RMT-1,5	VFTM-Tri 0,37	VFKB-45
HCBT/6-400/H	840	400	120	0,5	0,3	51	3.050	9	–	RMT-1,5	VFTM-Tri 0,37	VFKB-45
HCBT/6-450/H	925	450	198	0,9	0,5	54	4.620	13	–	RMT-1,5	VFTM-Tri 0,37	VFKB-45
HCBT/6-500/H	905	500	282	1,1	0,6	57	6.190	16	–	RMT-1,5	VFTM-Tri 0,37	VFKB-45
HCBT/6-560/H	895	560	401	1,4	0,8	59	8.650	22	–	RMT-1,5	VFTM-Tri 0,37	VFKB-45
HCBT/6-630/H	910	630	596	2,3	1,3	62	10.950	25	–	RMT-1,5	VFTM-Tri 0,37	VFKB-45
HCBT/6-710/H	950	710	953	4,7	2,7	65	15.350	27	–	RMT-5	VFTM-Tri 1,5	VFKB-45
HCBT/6-800/L-X-0,55	940	800	1025	3,3	1,9	73	17.600	31	–	–	VFTM-Tri 0,75	VFKB-45
HCBT/6-800/H-X-0,75	935	800	1309	4,2	2,4	75	20.630	36	–	–	VFTM-Tri 1,1	VFKB-45
HCBT/6-900/L-X-1,1	960	900	1341	4,8	2,8	74	23.700	54	–	–	VFTM-Tri 1,5	VFKB-45
HCBT/6-900/H-X-1,5	955	900	2289	7,3	4,2	78	32.300	95	–	–	VFTM-Tri 1,5	VFKB-45
HCBT/6-1000/L-X-1,1	940	1000	1855	5,9	3,4	79	28.810	56	–	–	VFTM-Tri 1,5	VFKB-45
HCBT/6-1000/H-X-1,5	940	1000	2392	7,7	4,4	83	34.300	62	–	–	VFTM-Tri 2,2	VFKB-45

* Niveau de pression sonore mesuré sur champ libre à une distance équivalente à 3 fois le diamètre avec un minimum de 1,5 m.
** L'alimentation des variateurs auto-transfo triphasés (RMT) et des variateurs de fréquence (VFKB/VFTM): triphasés 400V.

VENTILATEURS HELICOIDES MURAUX
Série COMPACT murale HCFB/HCFT - HCBB/HCBT

REFERENCE

H	C	F	T	/	4	-	4	0	0	/	H	A			
1	2	3	4		5		6				7	8	9		

1 - H: Hélicoïde mural.
2 - C: Sigle de la série COMPACT.
3 - Type d'hélice:
- **F:** Ø 250 - Ø 630 Hélice en plastique à pales fixes. Ø 710 - Ø 1000 Hélice avec moyeu en aluminium et pales plasiques variables.
- **G:** Hélice plastique à pales variables.
- **B:** Ø 250 - Ø 400 Hélice en aluminium à pales fixes. Ø 450 - Ø 1000 Hélice en aluminium à pales variables.

4 - Type d'alimentation:
- **B:** Monophasé
- **T:** Triphasé

5 - Vitesse de rotation (Nbre de pôles):
- **2:** (approx. 2900 tr/mn. - 50 Hz)
- **4:** (approx. 1400 tr/mn. - 50 Hz)
- **6:** (approx. 900 tr/mn. - 50 Hz)

6 - Diamètre nominal du ventilateur en mm.
7 - Angle d'inclinaison des pales:
- **H:** grand.
- **I, L:** petit.

8 - Sens de l'air:
- **A:** Moteur-Hélice
- **B:** Hélice-Moteur

9 - Variantes de fabrication:
- **X:** Support sans grille.
- **L:** Ambiance très humide (pluie).
- **G:** Anti-corrosion renforcée pour élevages.
- **C:** Trou de purge sur le moteur pour évacuation des condensats.
- **TF:** Protection anti-corrosive par une peinture téflon.
- **EX:** Versions pour ambiances explosives selon la Directive ATEX.
- **E22:** Moteurs spéciaux pour convertisseur de fréquence.

CONNEXION ELECTRIQUE



Type de réseau	Type de moteur	Connexion	Vitesse
MONOPHASÉ 220V 50Hz, 240V 50Hz	**230V 50Hz**	**Selon schéma de l'appareil**	**Rapide**
TRIPHASé 220V 50Hz 240V 50Hz	**230/400V 50Hz**	△	**Rapide**
		Y	**Lente***
TRIPHASé 380V 50Hz 415V 50Hz	**230/400V 50Hz**	Y	**Rapide**
	400V 50Hz	△	**Rapide**
		Y	**Lente***

* Pour les modèles qui admettent la variation de tension par RMT.

CARACTERISTIQUES ACOUSTIQUES

Le niveau sonore indiqué dans le tableau des caractéristiques est une valeur de pression en dB(A) mesurée à une distance de 3 fois le diamètre avec un minimum de 1,5 mètres, en champ libre. Ci-dessous, le spectre de puissance acoustique en dB(A) par bandes de fréquence (Hz).

Modèle	63	125	250	500	1000	2000	4000	8000	LwA
HCGB/2-315	50	61	68	70	72	69	64	58	77
HCGT/2-315	55	66	73	75	77	74	69	63	82
HCGB/2-355	55	66	73	75	77	74	69	63	82
HCGT/2-355	55	70	69	77	82	78	73	66	85

Modèle	63	125	250	500	1000	2000	4000	8000	LwA
/4-250/H	31	45	52	57	58	57	52	44	63
/4-315/H	42	53	60	62	64	61	56	50	69
/4-355/H	43	58	57	65	70	66	61	54	73
/4-400/H	48	61	62	68	73	69	66	57	76
/4-450/H	46	65	62	68	75	74	69	62	79
/4-500/H	49	68	68	74	78	76	72	65	82
/4-560/H	57	70	74	78	80	78	74	67	85
/4-630/H	57	72	76	81	85	82	79	72	89
/4-710/H	58	75	83	85	87	85	81	72	92
/4-800/L	58	77	87	93	93	89	83	76	97
/4-800/H	64	83	93	99	99	95	89	82	103
/4-900/L	59	81	91	97	98	94	88	80	102
/4-900/H	64	86	96	102	103	99	93	85	107
/4-1000/L	62	85	95	101	102	98	93	84	106
/4-1000/H	69	92	102	107	109	105	100	90	113

Modèle	63	125	250	500	1000	2000	4000	8000	LwA
/6-315/H	32	43	50	52	54	51	46	40	59
/6-355/H	32	47	46	54	59	55	50	43	62
/6-400/H	37	50	51	57	62	58	55	46	65
/6-450/H	35	54	51	57	64	63	58	51	68
/6-500/H	38	57	57	63	67	65	61	54	71
/6-560/H	46	59	63	67	69	67	63	56	74
/6-630/H	46	61	65	70	74	71	68	61	78
/6-710/H	49	66	74	76	78	76	72	63	83
/6-800/L	52	71	81	87	87	83	77	70	91
/6-800/H	54	73	83	89	89	85	79	72	93
/6-900/L	51	73	83	89	90	86	80	72	94
/6-900/H	55	77	87	93	94	90	84	76	98
/6-1000/L	56	78	89	94	96	92	86	77	100
/6-1000/H	60	83	93	99	100	96	91	82	104

DIMENSIONS (mm)

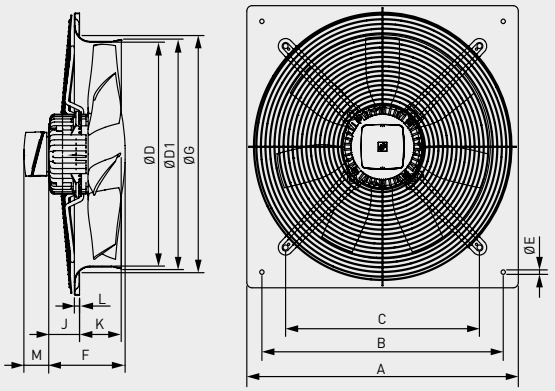

Modèle	A	B	C	Ø D	Ø D1	Ø E	F Nombre de pôles /2	F Nombre de pôles /4	F Nombre de pôles /6	Ø G	J Nombre de pôles /2	J Nombre de pôles /4	J Nombre de pôles /6	K	L	M Tri*	M Mono
250	315	260	220	254	261	10		122		294		59		53	12	58	65
315	400	330	280	315	320	10	129	122	122	329	45	32	32	68	12	58	65
355	450	380	315	355	363	10	129	129	129	371	45	45	45	75	12	58	65
400	500	420	355	400	410	10		129	129	422		40,5	40,5	78	12	58	65
450	560	480	400	450	457	10		150	150	476		48	48	91	12	58	65
500	630	560	450	500	512	10		217	150	536		112	44,5	97	12	58	65
560	710	630	510	560	570	10		218,5	150	596		110,5	42	98,5	12	58	65
630	800	710	580	630	640	12		218,5	150	674		110,5	41	103	12	58	65
710	900	800	636	710	720	12		220	218,5	733		114	134	91,5	16,5	58	65

* Triphasé ATEX M = 65 mm

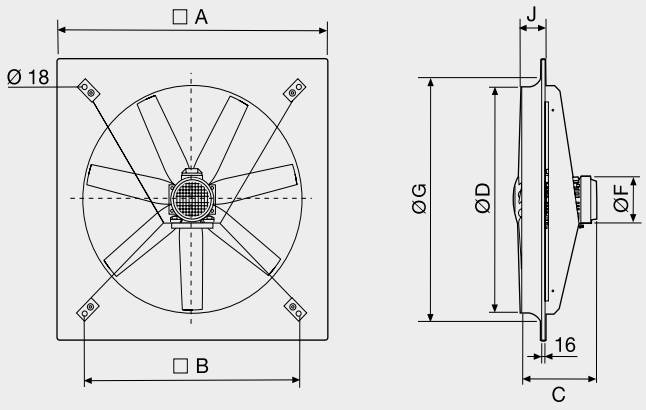

Modèle	A	B	Ø D	J	Ø G	C /4 L	C /4 H	C /6 L	C /6 H	Ø F /4 L	Ø F /4 H	Ø F /6 L	Ø F /6 H
800	1000	800	800	92	926	345	380	310	345	181	203	162	181
900	1120	900	900	120	1060	392	439	350	392	203	280	181	203
1000	1250	1000	1000	110	1154	380	485	345	380	203	280	181	203

VENTILATEURS HELICOIDES MURAUX
Série COMPACT murale HCFB/HCFT - HCBB/HCBT

ACCESSOIRES DE MONTAGE



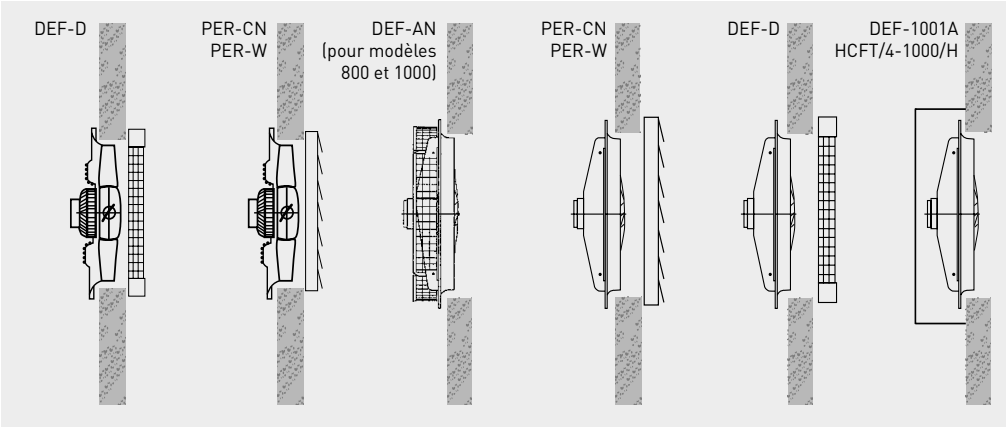

Modèle HCFB/HCFT	Grilles de protection		Volets de surpression		
HCBB/HCBT	Soufflage	Aspiration	Plastique	Aluminium	Versions ATEX
250	DEF-250 D	–	PER-250 W	PER-250 CN	PER-315 Ex
315	DEF-325 D	–	PER-355 W	PER-355 CN	PER-315 Ex
355	DEF-375 D	–	PER-355 W	PER-355 CN	PER-355 Ex
400	DEF-450 D	–	PER-400 W	PER-400 CN	PER-400 Ex
450	DEF-450 D	–	PER-450 W	PER-450 CN	PER-450 Ex
500	DEF-525 D	–	PER-500 W	PER-500 CN	PER-500 Ex
560	DEF-630 D	–	PER-560 W	PER-630 CN	PER-560 Ex
630	DEF-630 D	–	PER-630 W	PER-630 CN	PER-630 Ex
710	DEF-800 D	–	PER-710 W	PER-710 CN	PER-710 Ex
800	DEF-800 D	DEF- 800 AN	PER-800 W	PER-800 CN	–
/4-900/H	DEF-1000 D	DEF- 900 AN	PER-1000 W	PER-1000 CN	–
/4-900/L	DEF-1000 D	DEF- 901 AN	PER-1000 W	PER-1000 CN	–
/6-900	DEF-1000 D	DEF- 901 AN	PER-1000 W	PER-1000 CN	–
1000	DEF-1000 D	DEF-1000 AN	PER-1000 W	PER-1000 CN	–
/4-1000/H	DEF-1000 D	DEF-1001 AN	PER-1000 W	PER-1000 CN	–

ACCESSOIRES ELECTRIQUES



REB-1N / REB-2,5N
Variateurs électroniques monophasés.



REB-5
REB-10
Variateurs électroniques monophasés.



RMB/RMT
Variateurs de vitesse auto-transfo monophasés et triphasés.



REB-4 Auto
Variateurs de vitesse électronique avec sonde de température pour applications agricoles.



VFTM IP54
Variateur de fréquence programmable. Pour moteurs triphasés de 0,37 à 15 kW 230 V ou 400 V.



VFKB
Variateur de fréquence autonome. Pour moteurs triphasés de 0,37 à 4 kW 230 V ou 400 V.



COM D/S
Commutateur ⅄ / △
Permet d'obtenir une seconde vitesse quand il est raccordé à un moteur 3~400 ou 3~400/690, 1 vitesse, acceptant la variation de tension et raccordé à un réseau 3~400V.

COURBES CARACTERISTIQUES - MOTEURS A 2 POLES

- q_v: Débit en m^3/h et m^3/s
- p_{sf}: Pression statique en Pa
- p_g: Perte de charge de la grille en Pa
- SFP: Facteur spécifique de puissance en $W/m^3/s$
- P: Puissance absorbée en W
- Catégorie de mesure: A
- Catégorie de rendement: statique
- Rendement du ventilateur sans variateur de vitesse
- Tests effectués avec le ventilateur sans grille
- Débit conformément à la Norme ISO 5801
- Niveau de pression sonore dB(A) mesuré sur champ libre à une distance équivalente à 3 fois le diamètre avec un minimum de 1,5 m

MC	Catégorie de mesure
EC	Catégorie de rendement
VSD	Variateur de vitesse fourni avec le ventilateur
SR	Rapport spécifique
η[%]	Rendement global
N	Niveau de rendement
[kW]	Puissance absorbée
[m³/h]	Débit
[Pa]	Pression statique
[RPM]	Vitesse de rotation

HCGB/2-315/L

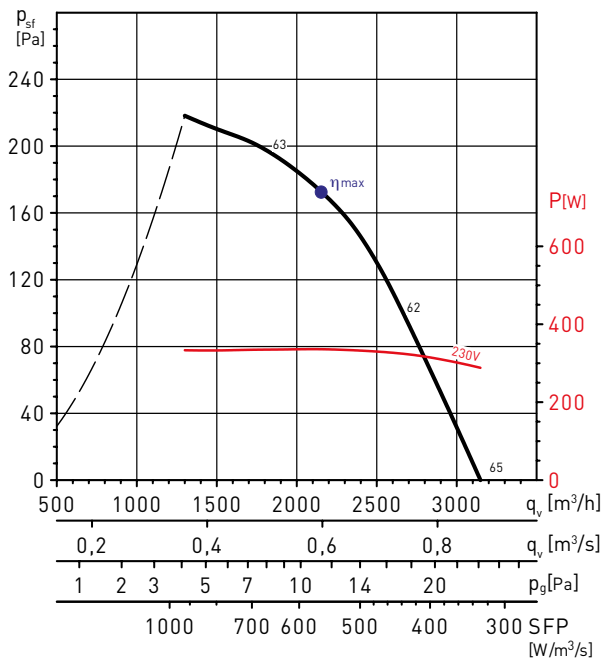

MC	EC	VSD	SR	η[%]	N	[kW]	[m³/h]	[Pa]	[RPM]
A	Static	No	1	30,8	40,1	0,336	2106	177	2597

HCGB/2-355/J

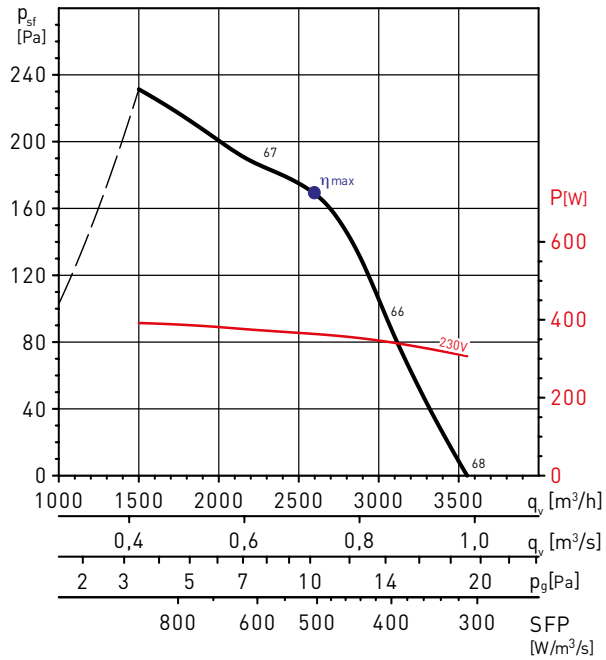

MC	EC	VSD	SR	η[%]	N	[kW]	[m³/h]	[Pa]	[RPM]
A	Static	No	1	33,8	42,9	0,364	2597	169	2590

HCGT/2-315/L

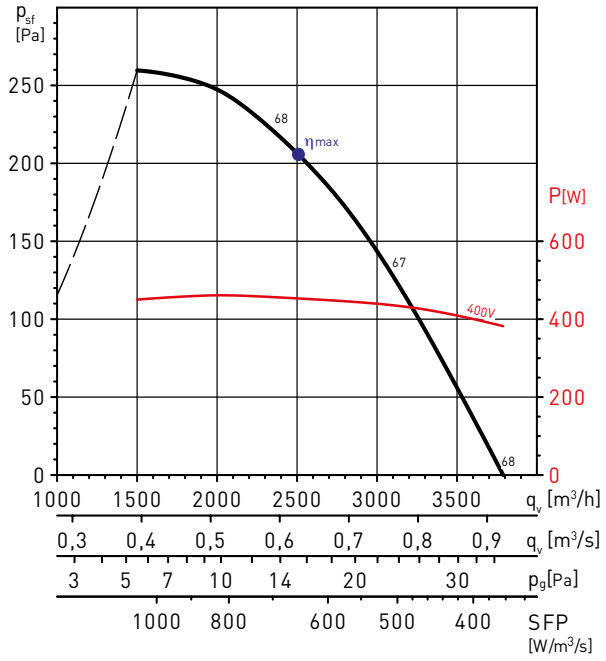

MC	EC	VSD	SR	η[%]	N	[kW]	[m³/h]	[Pa]	[RPM]
A	Static	No	1	31,7	40,2	0,455	2440	212	2543

COURBES CARACTERISTIQUES - MOTEURS A 2 ET 4 POLES

HCGT/2-355/I

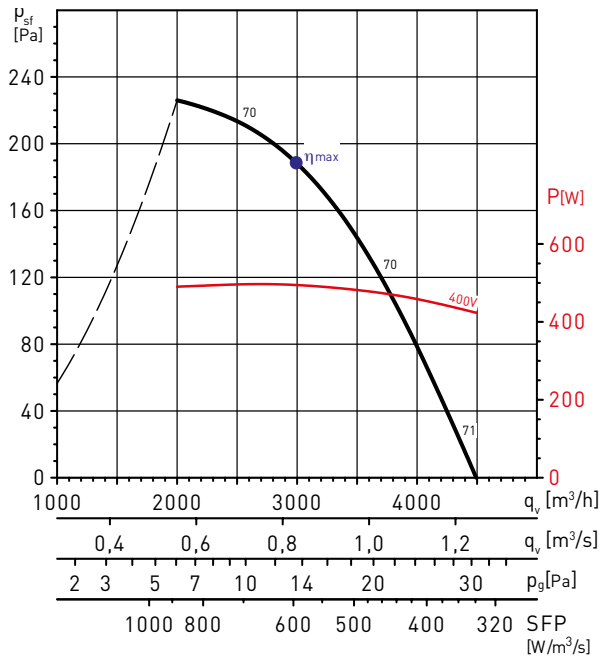

MC	EC	VSD	SR	η[%]	N	[kW]	[m³/h]	[Pa]	[RPM]
A	Static	No	1	31,7	40,0	0,495	2997	188	2454

HCFB/4-250/H

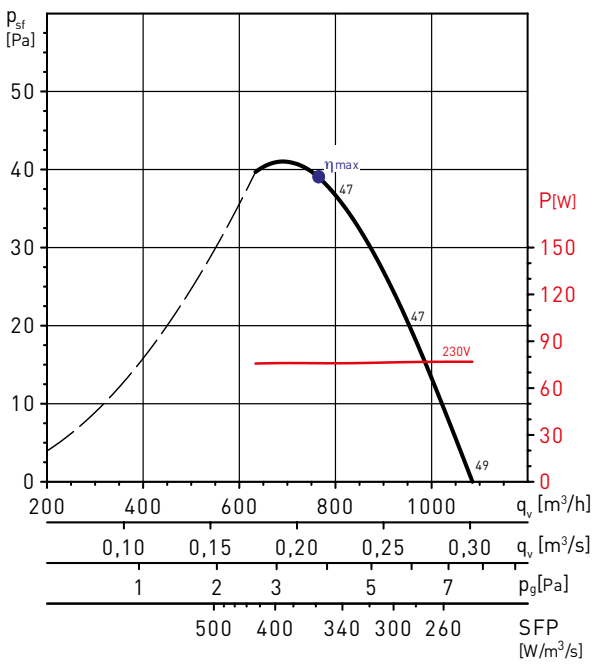

HCFB/4-315/H

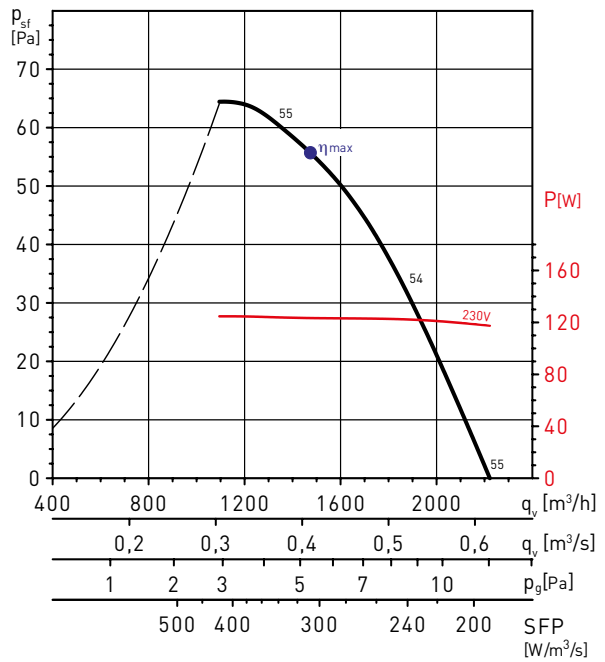

HCFB/4-355/H

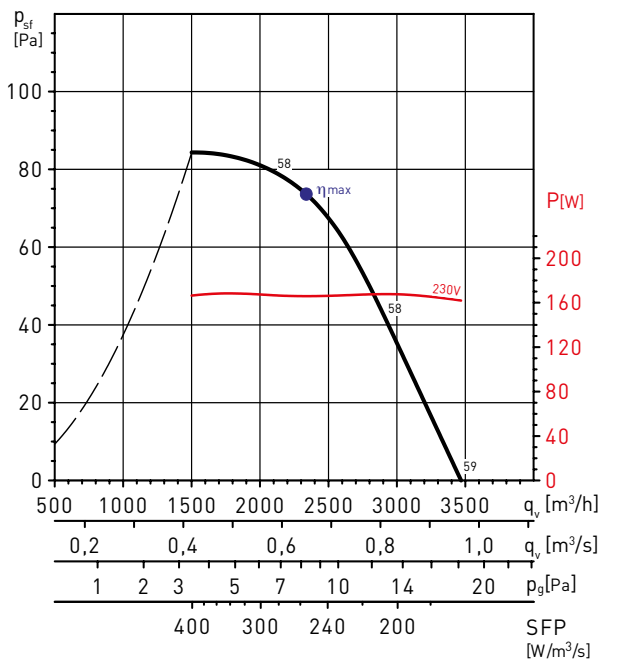

MC	EC	VSD	SR	η[%]	N	[kW]	[m³/h]	[Pa]	[RPM]
A	Static	No	1	28,8	40,1	0,166	2339	74	1406

COURBES CARACTERISTIQUES - MOTEURS A 4 POLES

HCFB/4-400/H

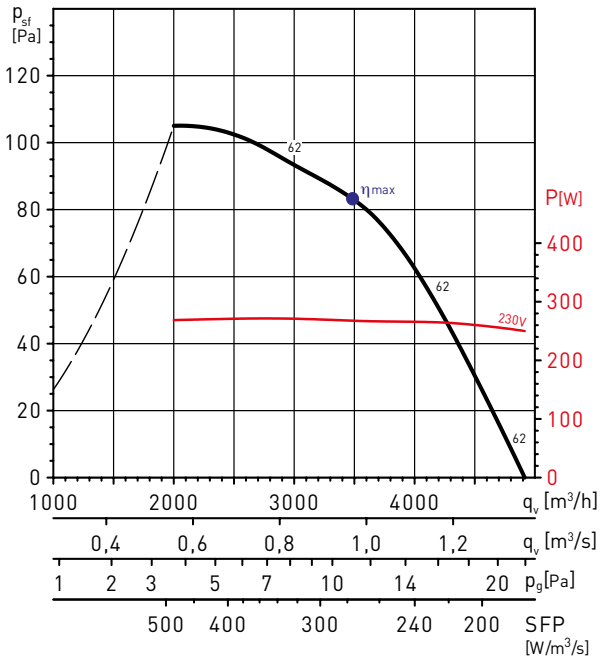

MC	EC	VSD	SR	η[%]	N	[kW]	[m³/h]	[Pa]	[RPM]
A	Static	No	1	30,1	40,0	0,268	3488	83	1411

HCFB/4-450/H

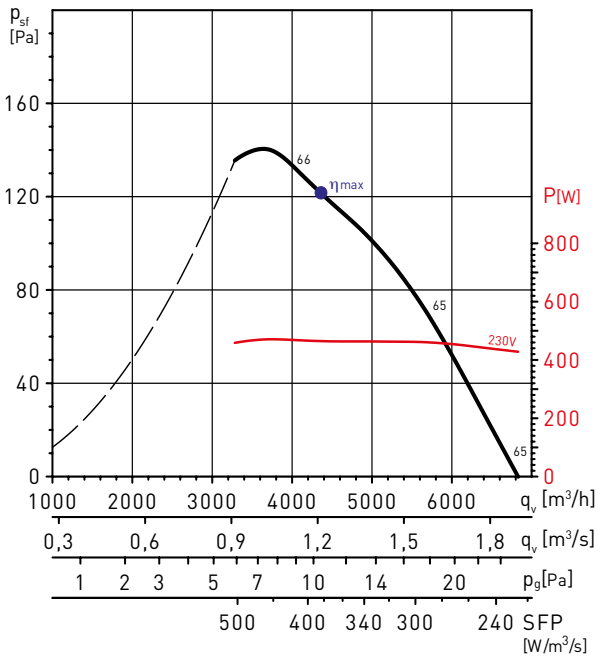

MC	EC	VSD	SR	η[%]	N	[kW]	[m³/h]	[Pa]	[RPM]
A	Static	No	1	31,7	40,1	0,466	4214	126	1351

HCFB/4-500/H

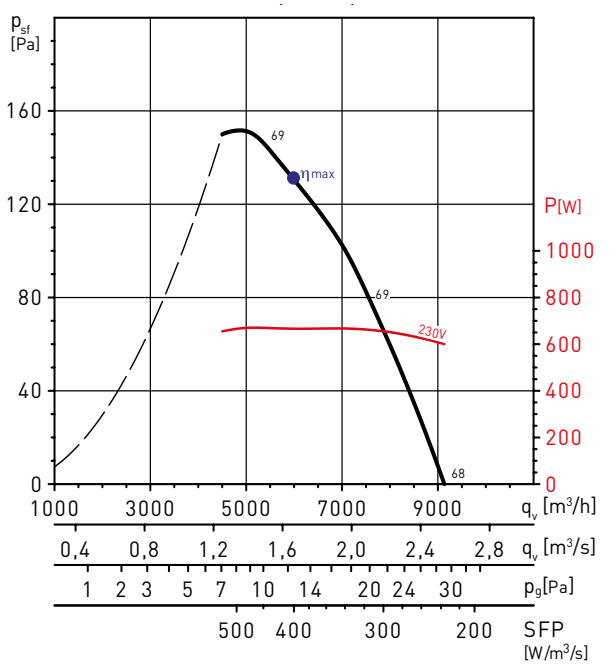

MC	EC	VSD	SR	η[%]	N	[kW]	[m³/h]	[Pa]	[RPM]
A	Static	No	1	32,8	40,2	0,667	5735	137	1351

HCFB/4-560/H

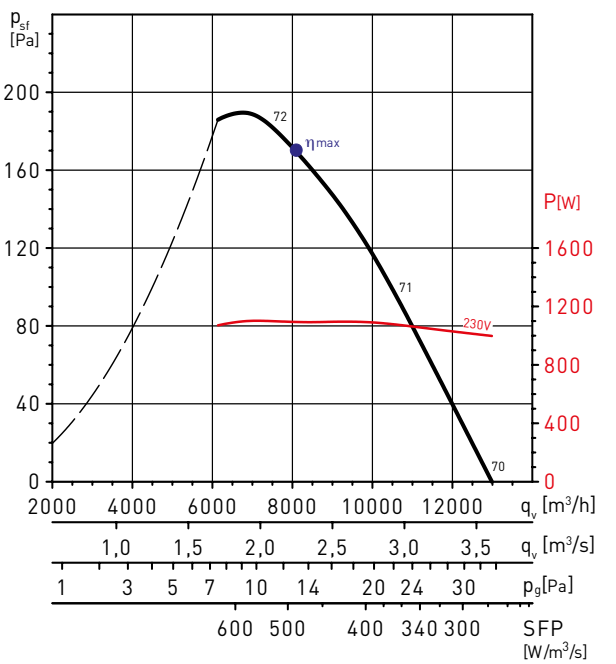

MC	EC	VSD	SR	η[%]	N	[kW]	[m³/h]	[Pa]	[RPM]
A	Static	No	1	34,9	41,0	1,093	8081	170	1386

COURBES CARACTERISTIQUES - MOTEURS A 4 POLES

HCFB/4-630/H

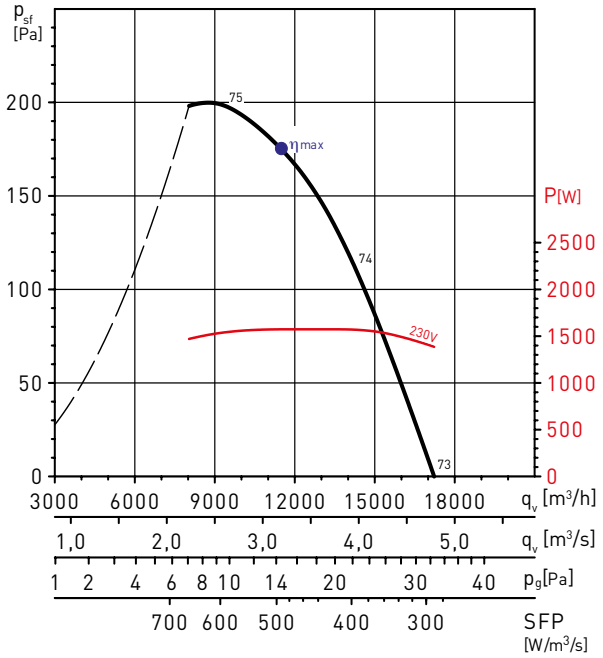

MC	EC	VSD	SR	η[%]	N	[kW]	[m³/h]	[Pa]	[RPM]
A	Static	No	1	35,5	40,6	1,573	11483	175	1345

HCFT/4-250/H

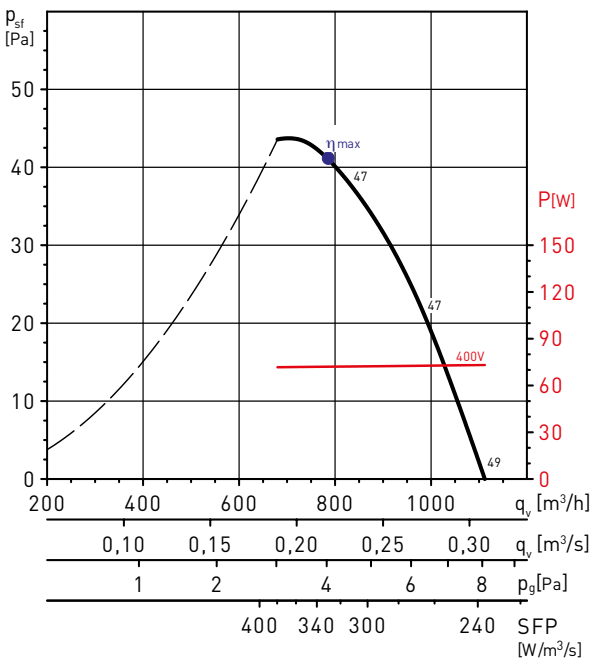

HCFT/4-315/H

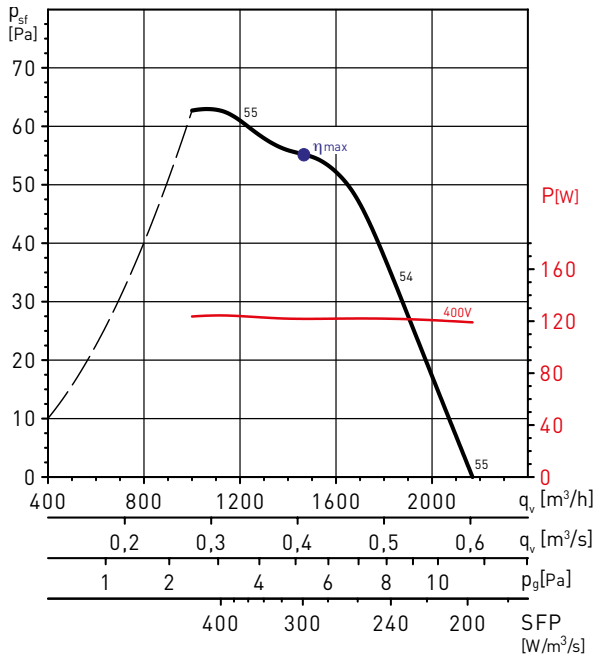

HCFT/4-355/H

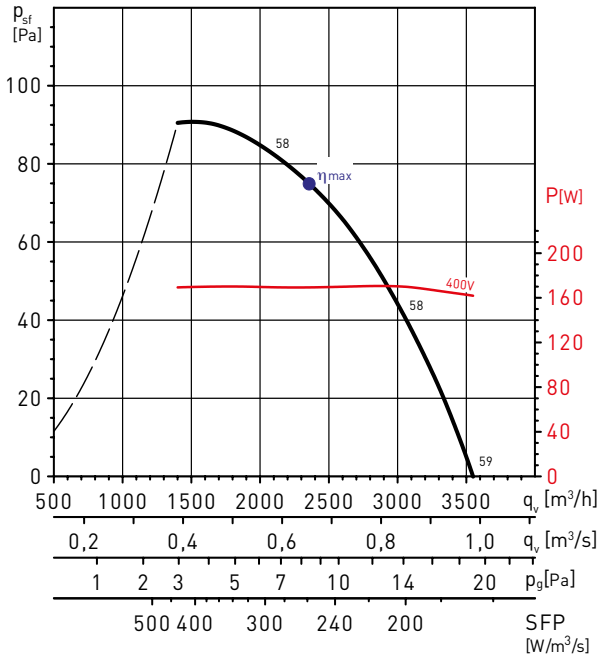

MC	EC	VSD	SR	η[%]	N	[kW]	[m³/h]	[Pa]	[RPM]
A	Static	No	1	29,0	40,2	0,169	2331	76	1379

COURBES CARACTERISTIQUES - MOTEURS A 4 POLES

HCFT/4-400/H

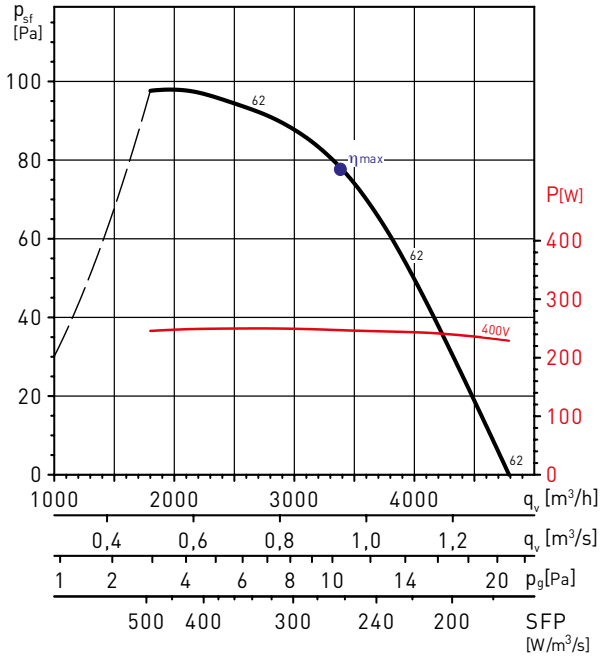

MC	EC	VSD	SR	η[%]	N	[kW]	[m³/h]	[Pa]	[RPM]
A	Static	No	1	29,8	40,0	0,248	3257	82	1354

HCFT/4-450/H

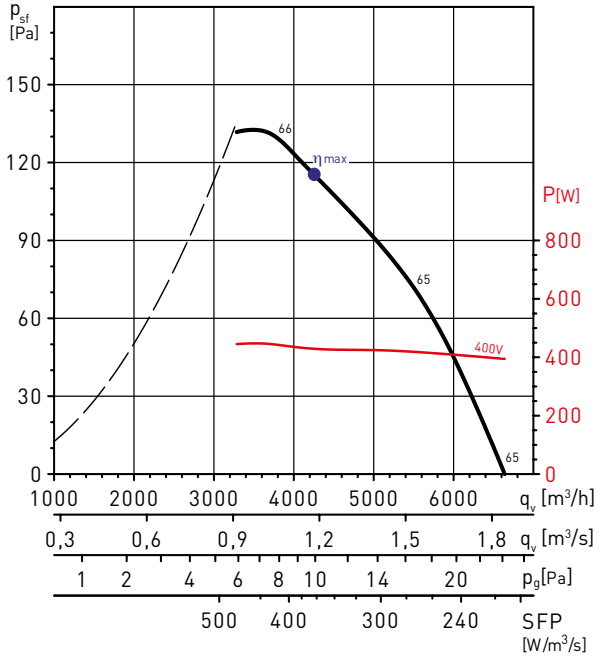

MC	EC	VSD	SR	η[%]	N	[kW]	[m³/h]	[Pa]	[RPM]
A	Static	No	1	31,8	40,5	0,429	4261	115	1351

HCFT/4-500/H

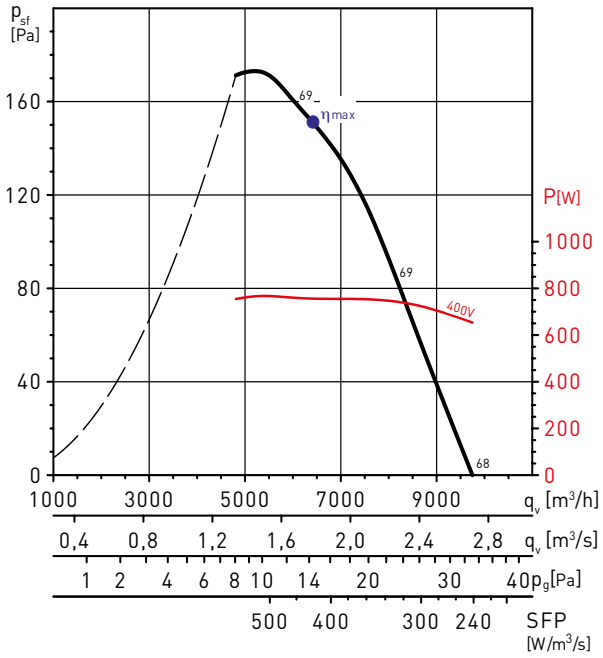

MC	EC	VSD	SR	η[%]	N	[kW]	[m³/h]	[Pa]	[RPM]
A	Static	No	1	35,7	42,8	0,756	6476	150	1449

HCFT/4-560/H

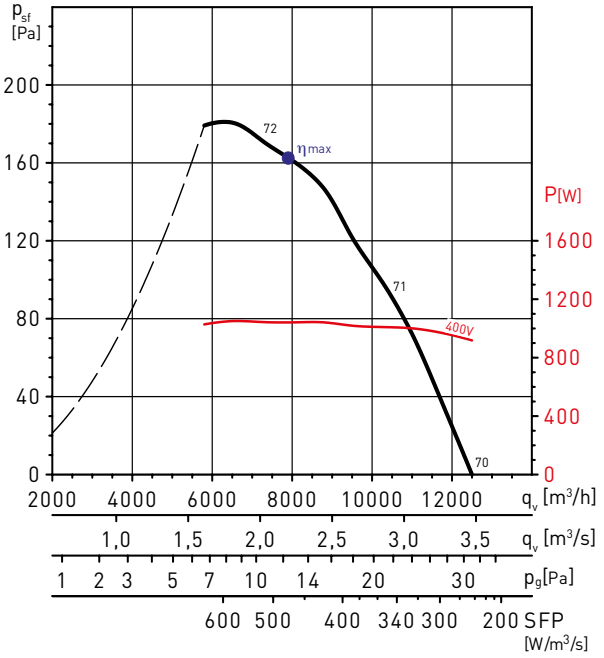

MC	EC	VSD	SR	η[%]	N	[kW]	[m³/h]	[Pa]	[RPM]
A	Static	No	1	34,9	41,1	1,045	8422	156	1377

COURBES CARACTERISTIQUES - MOTEURS A 4 POLES

HCFT/4-630/H

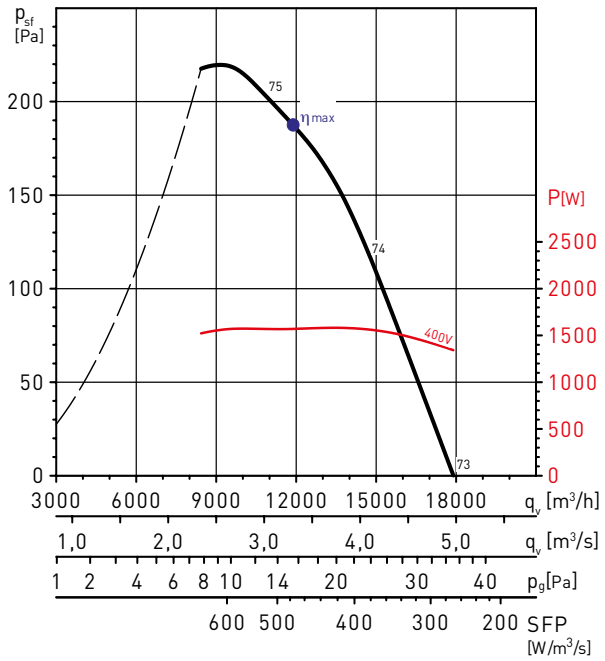

MC	EC	VSD	SR	η[%]	N	[kW]	[m³/h]	[Pa]	[RPM]
A	Static	No	1	39,5	44,6	1,569	11760	189	1404

HCFT/4-710/H

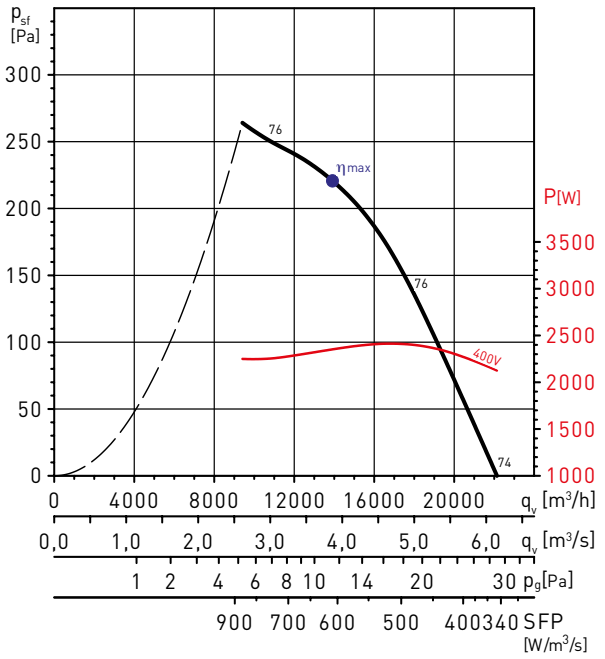

MC	EC	VSD	SR	η[%]	N	[kW]	[m³/h]	[Pa]	[RPM]
A	Static	No	1	36,3	40,3	2,352	13929	221	1354

HCFT/4-800/L

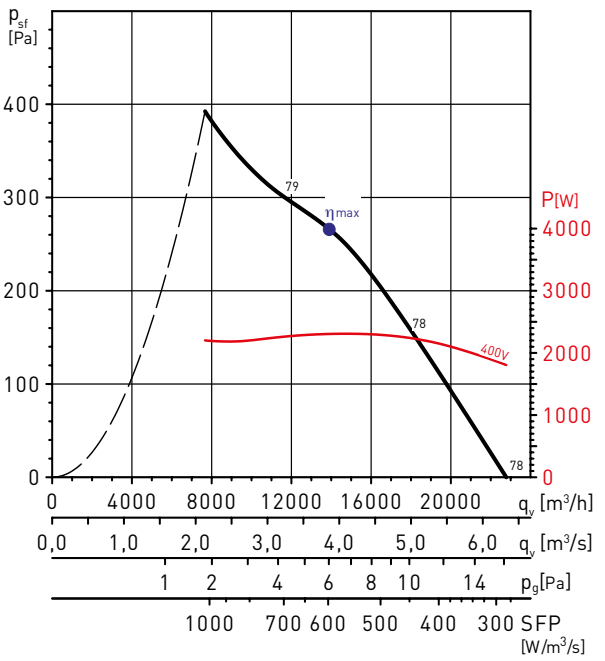

MC	EC	VSD	SR	η[%]	N	[kW]	[m³/h]	[Pa]	[RPM]
A	Static	No	1	44,7	48,7	2,305	13900	266	1392

HCFT/4-800/H

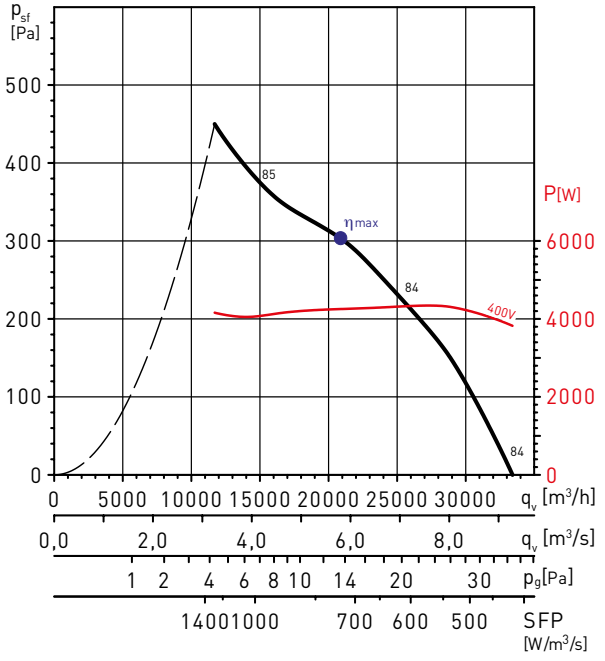

MC	EC	VSD	SR	η[%]	N	[kW]	[m³/h]	[Pa]	[RPM]
A	Static	No	1	41,4	43,8	4,253	20873	304	1435

COURBES CARACTERISTIQUES - MOTEURS A 4 POLES

HCFT/4-900/L

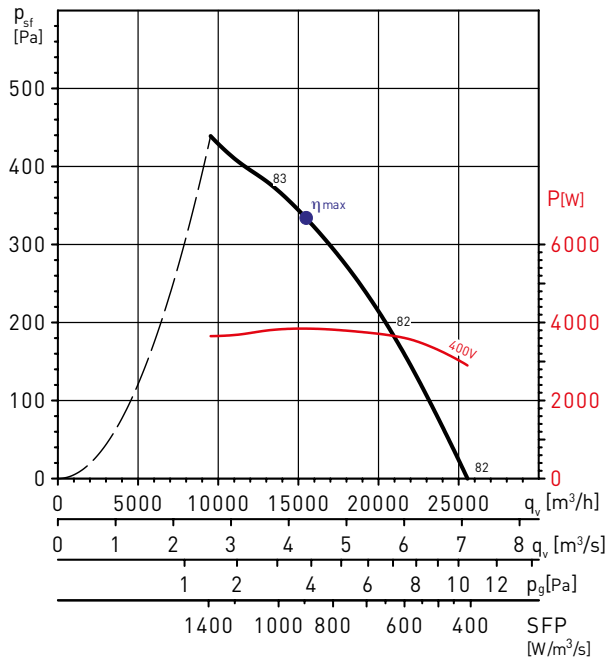

MC	EC	VSD	SR	η[%]	N	[kW]	[m³/h]	[Pa]	[RPM]
A	Static	No	1	37,4	40,0	3,844	15455	334	1442

HCFT/4-900/H

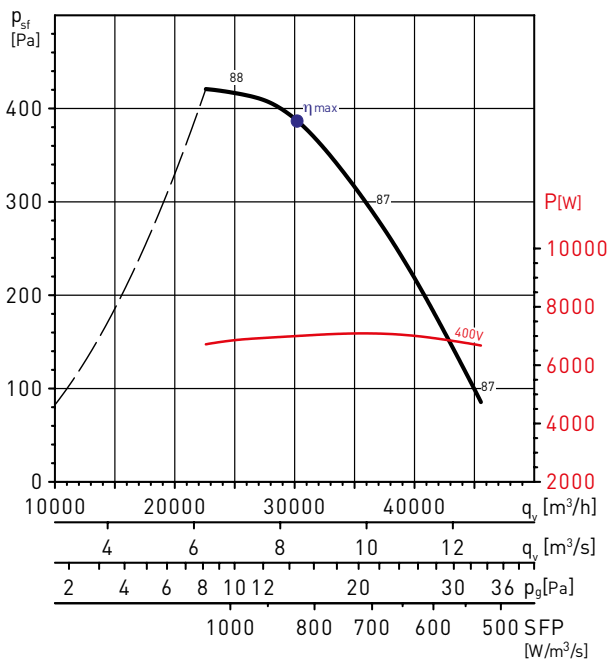

MC	EC	VSD	SR	η[%]	N	[kW]	[m³/h]	[Pa]	[RPM]
A	Static	No	1	46,3	47,3	7,001	30198	387	1455

HCFT/4-1000/L

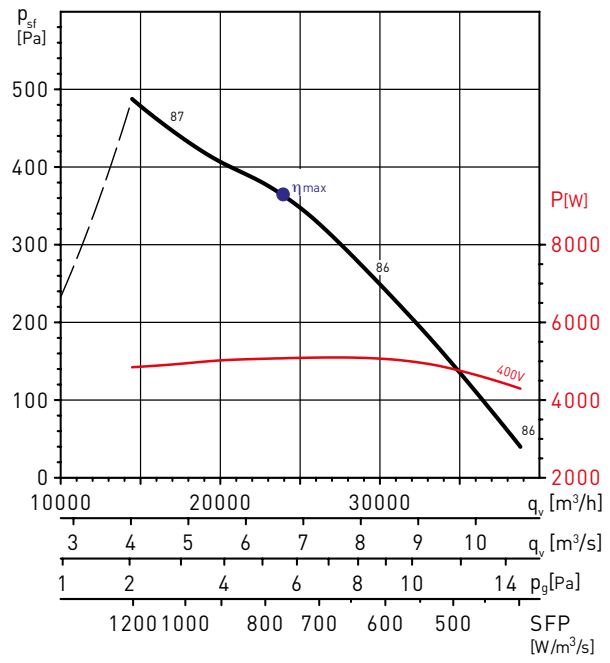

MC	EC	VSD	SR	η[%]	N	[kW]	[m³/h]	[Pa]	[RPM]
A	Static	No	1	47,6	49,5	5,076	23915	364	1421

HCFT/4-1000/H

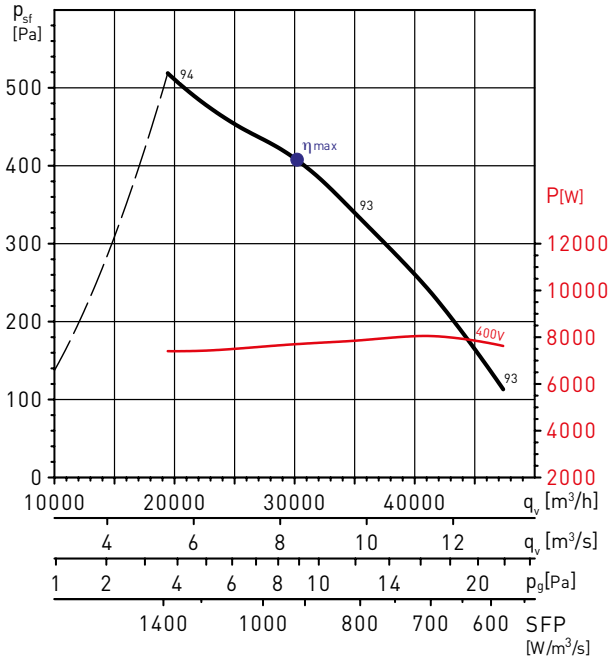

MC	EC	VSD	SR	η[%]	N	[kW]	[m³/h]	[Pa]	[RPM]
A	Static	No	1	44,4	45,1	7,706	30194	408	1438

COURBES CARACTERISTIQUES - MOTEURS A 6 POLES

HCFB/6-315/H

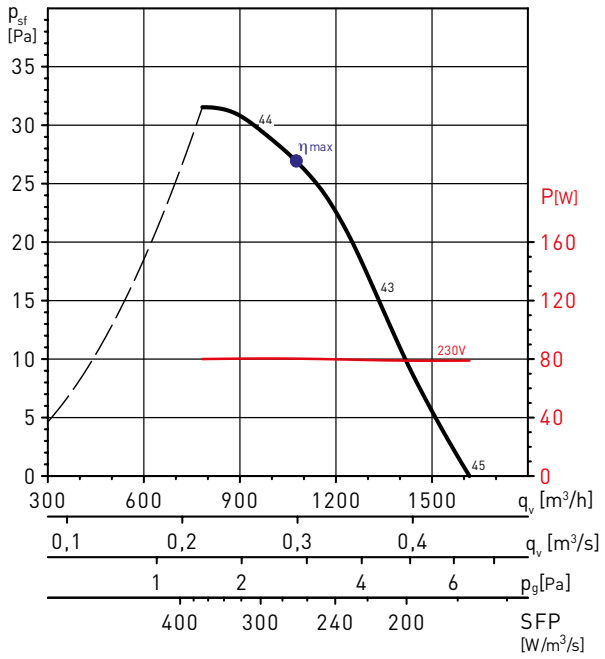

HCFB/6-355/H

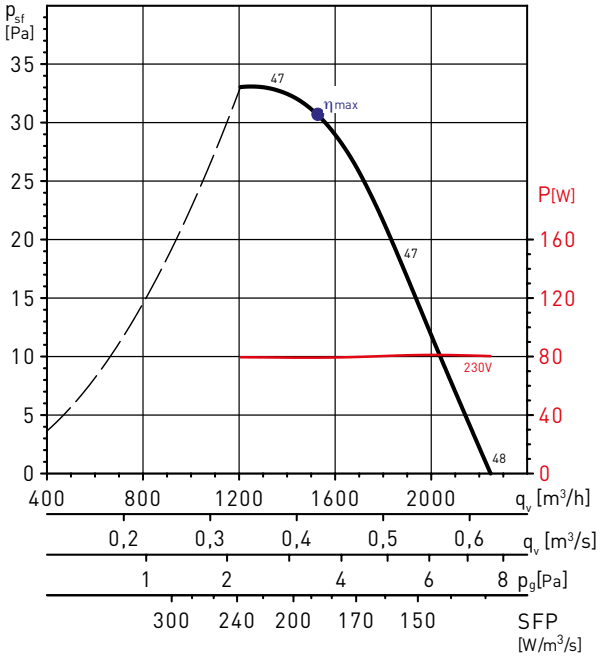

HCFB/6-400/H

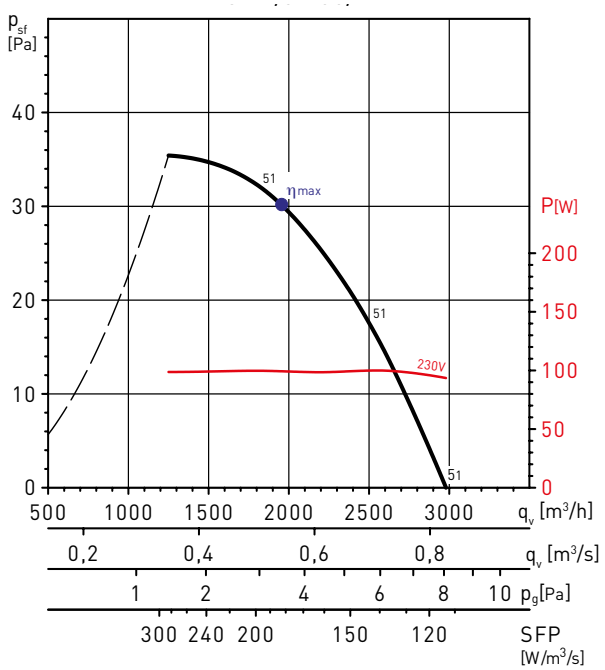

HCFB/6-450/H

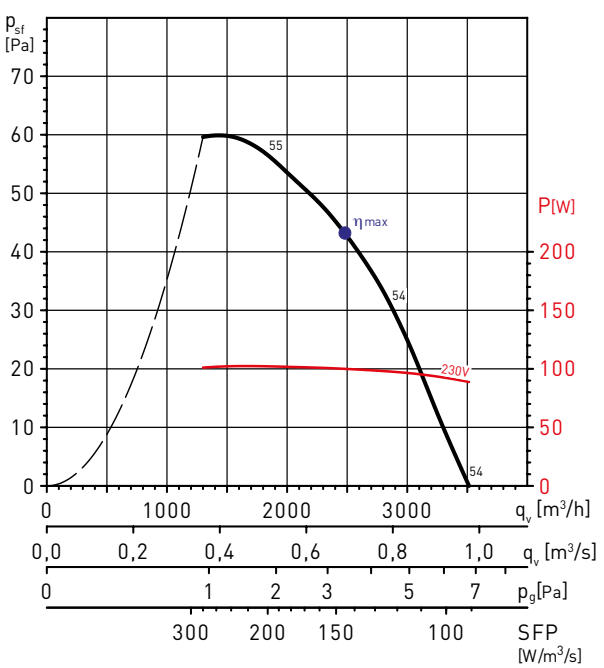

MC	EC	VSD	SR	η[%]	N	[kW]	[m³/h]	[Pa]	[RPM]
A	Static	No	1	30,2	42,8	0,101	2327	47	885

COURBES CARACTERISTIQUES - MOTEURS A 6 POLES

HCFB/6-500/H

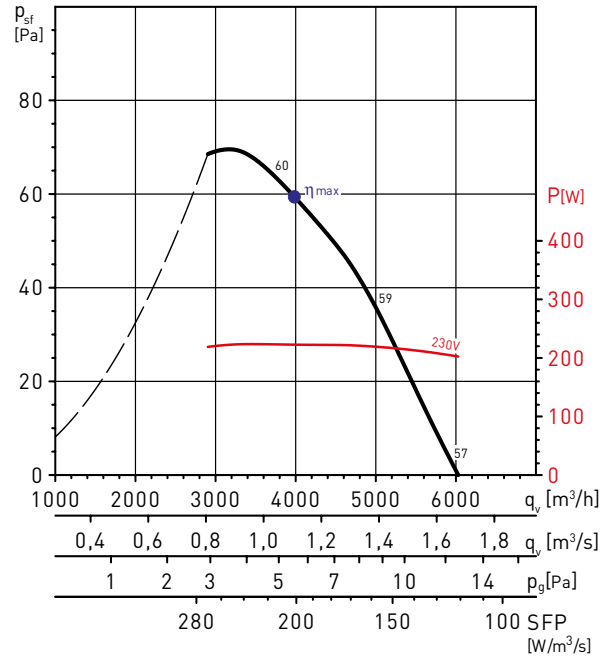

MC	EC	VSD	SR	η[%]	N	[kW]	[m³/h]	[Pa]	[RPM]
A	Static	No	1	29,7	40,1	0,223	3783	63	904

HCFB/6-560/H

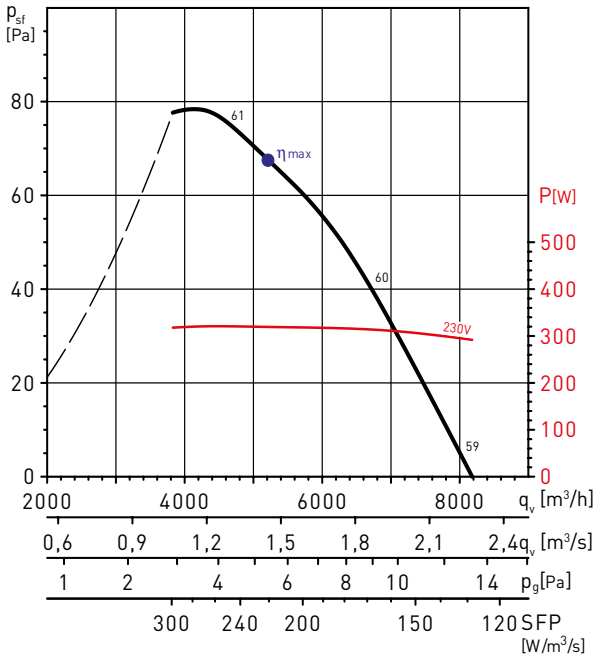

MC	EC	VSD	SR	η[%]	N	[kW]	[m³/h]	[Pa]	[RPM]
A	Static	No	1	30,7	40,2	0,319	5214	68	880

HCFB/6-630/H

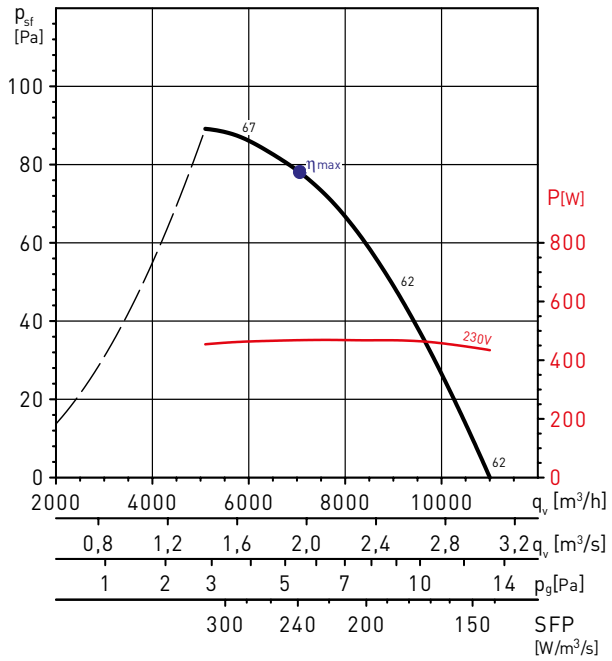

MC	EC	VSD	SR	η[%]	N	[kW]	[m³/h]	[Pa]	[RPM]
A	Static	No	1	32,7	41,1	0,469	7230	76	899

HCFT/6-355/H

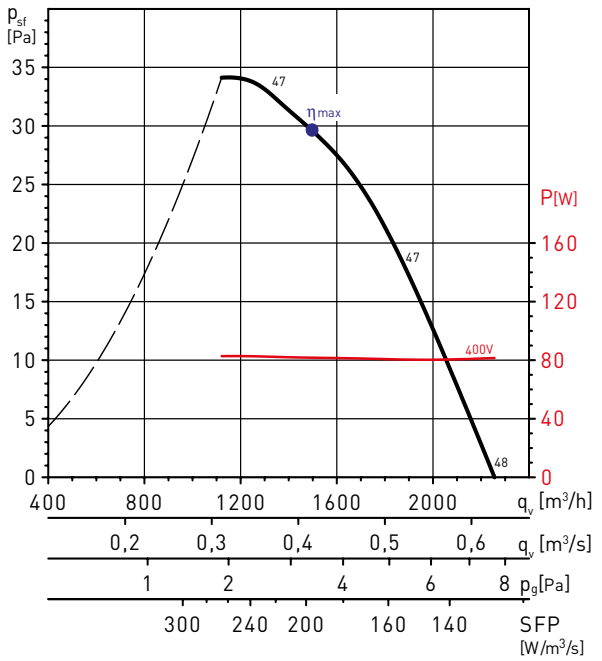

COURBES CARACTERISTIQUES - MOTEURS A 6 POLES

HCFT/6-400/H

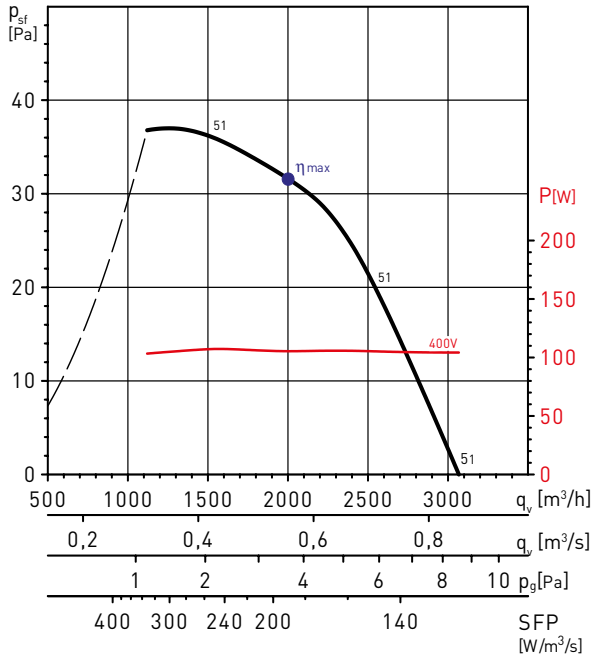

HCFT/6-450/H

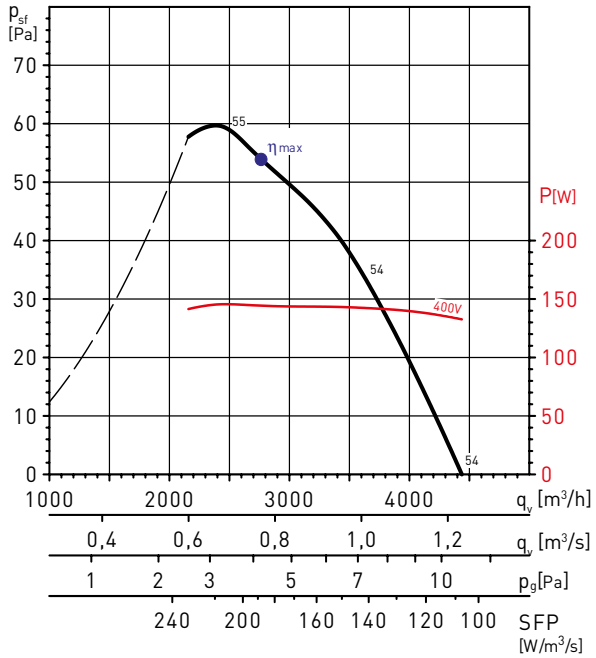

MC	EC	VSD	SR	η[%]	N	[kW]	[m³/h]	[Pa]	[RPM]
A	Static	No	1	28,8	40,4	0,144	2920	51	897

HCFT/6-500/H

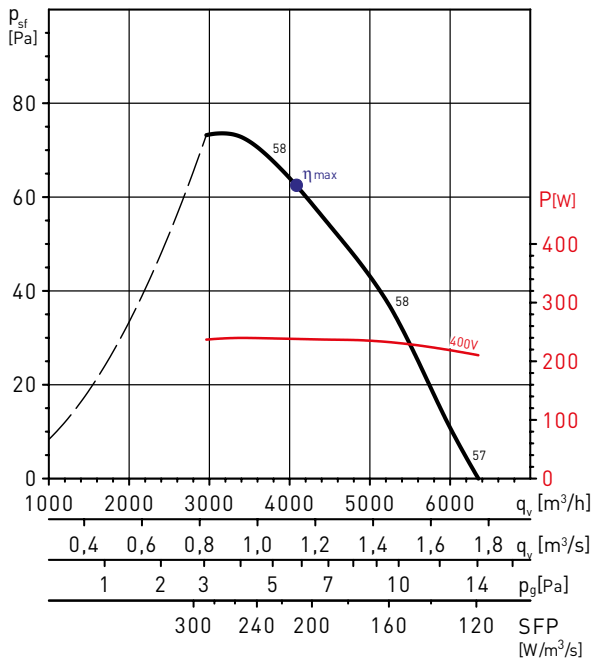

MC	EC	VSD	SR	η[%]	N	[kW]	[m³/h]	[Pa]	[RPM]
A	Static	No	1	29,9	40,2	0,239	3900	66	903

HCFT/6-560/H

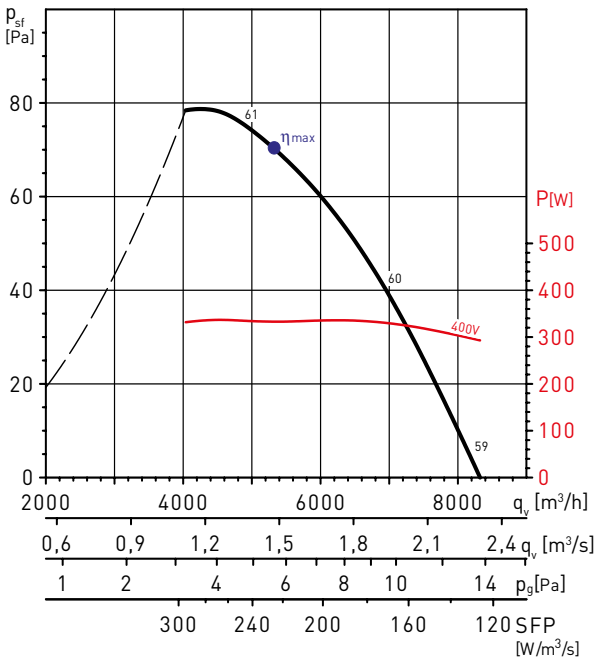

MC	EC	VSD	SR	η[%]	N	[kW]	[m³/h]	[Pa]	[RPM]
A	Static	No	1	31,2	40,5	0,333	5333	70	905

COURBES CARACTERISTIQUES - MOTEURS A 6 POLES

HCFT/6-630/H

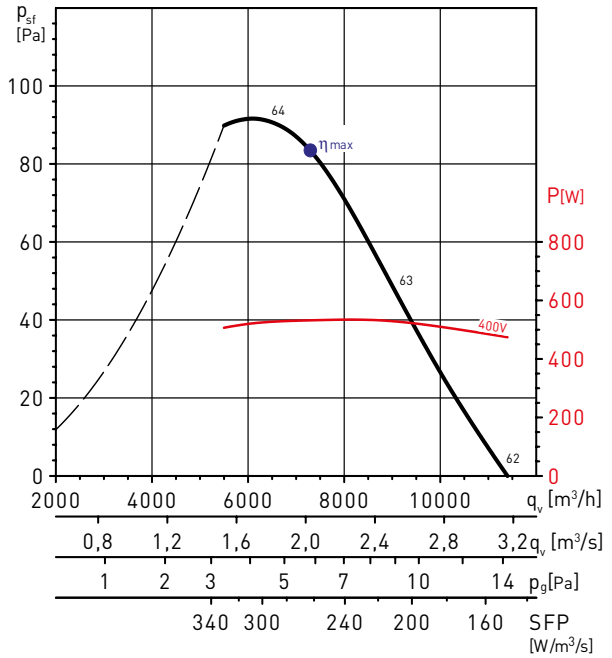

MC	EC	VSD	SR	η[%]	N	[kW]	[m³/h]	[Pa]	[RPM]
A	Static	No	1	31,9	40,0	0,531	7080	86	904

HCFT/6-710/H

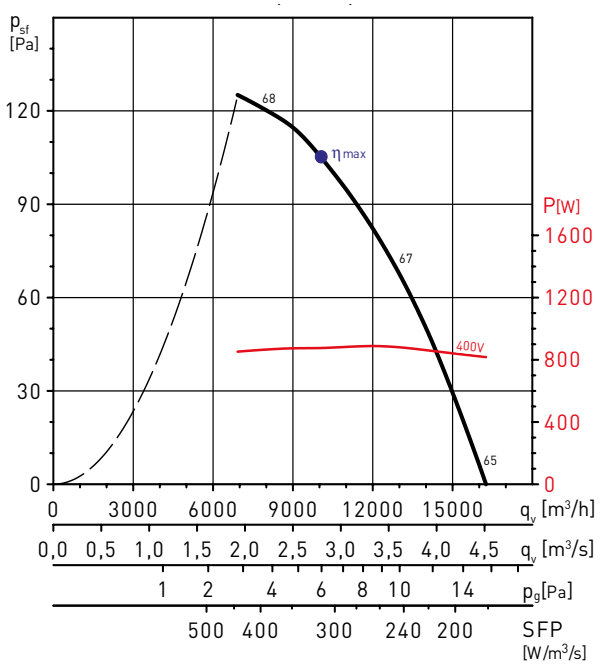

MC	EC	VSD	SR	η[%]	N	[kW]	[m³/h]	[Pa]	[RPM]
A	Static	No	1	33,5	40,2	0,876	10055	105	949

HCFT/6-800/L

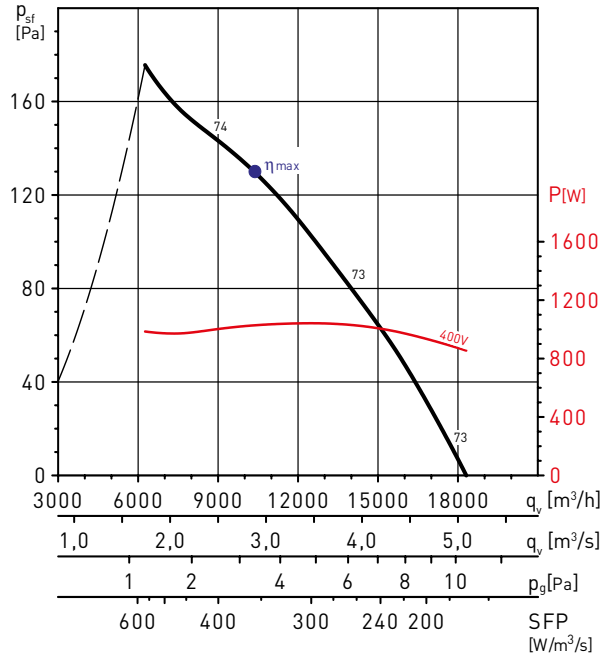

MC	EC	VSD	SR	η[%]	N	[kW]	[m³/h]	[Pa]	[RPM]
A	Static	No	1	36,4	42,7	1,028	10372	130	922

HCFT/6-800/H

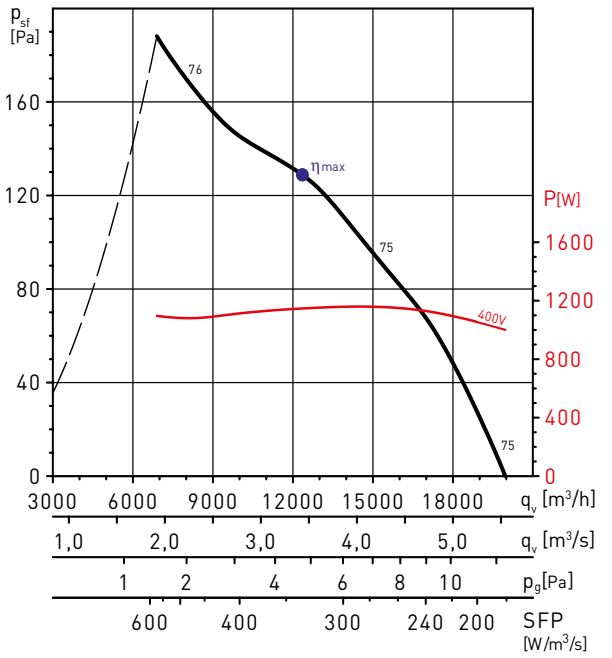

MC	EC	VSD	SR	η[%]	N	[kW]	[m³/h]	[Pa]	[RPM]
A	Static	No	1	38,7	44,7	1,147	12360	129	931

COURBES CARACTERISTIQUES - MOTEURS A 6 POLES

HCFT/6-900/L

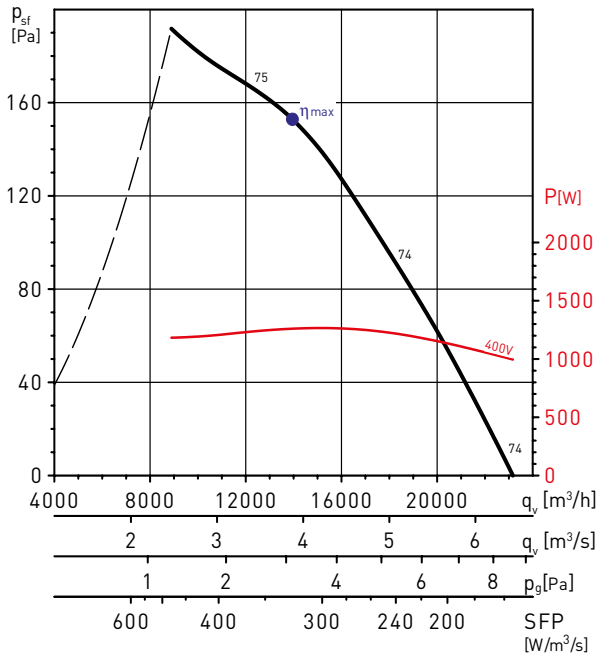

MC	EC	VSD	SR	η[%]	N	[kW]	[m³/h]	[Pa]	[RPM]
A	Static	No	1	47,1	52,8	1,260	13960	153	954

HCFT/6-900/H

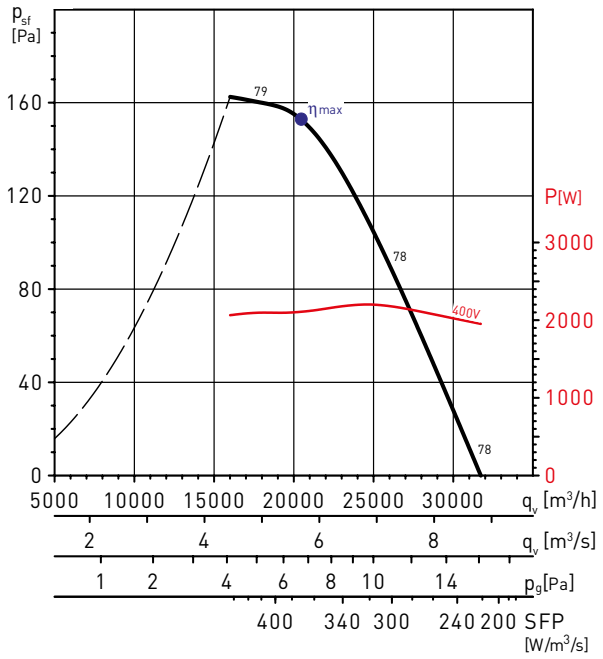

MC	EC	VSD	SR	η[%]	N	[kW]	[m³/h]	[Pa]	[RPM]
A	Static	No	1	41,2	45,5	2,107	20461	153	947

HCFT/6-1000/L

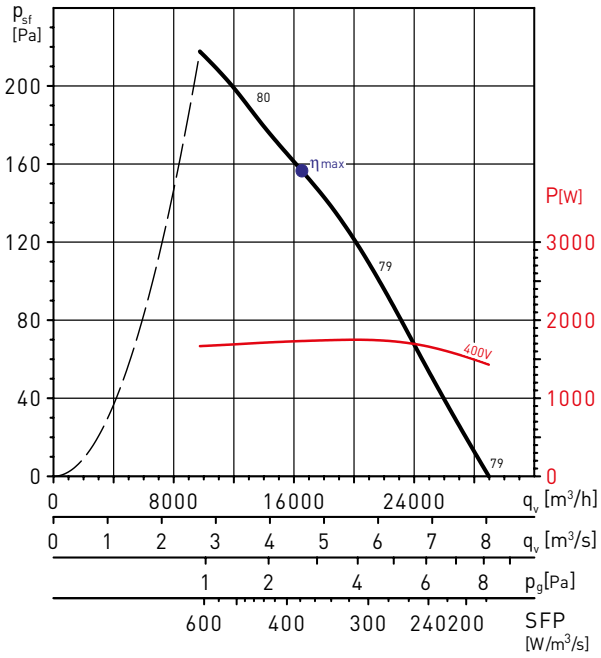

MC	EC	VSD	SR	η[%]	N	[kW]	[m³/h]	[Pa]	[RPM]
A	Static	No	1	41,6	46,4	1,733	16522	157	926

HCFT/6-1000/H

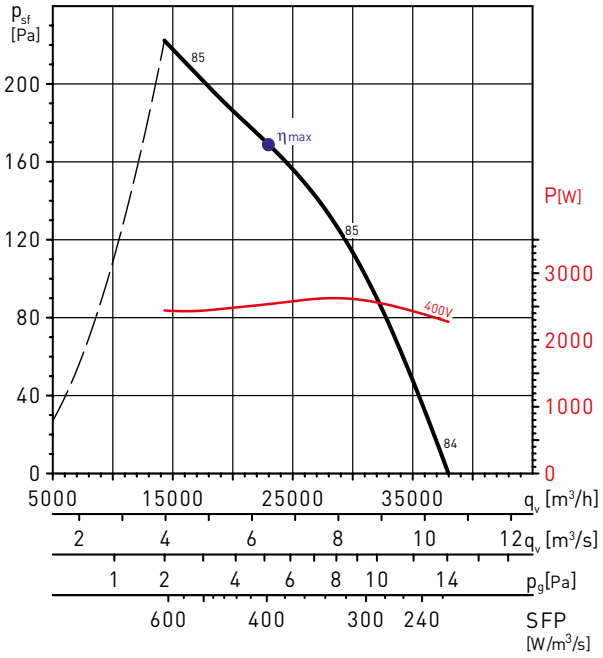

MC	EC	VSD	SR	η[%]	N	[kW]	[m³/h]	[Pa]	[RPM]
A	Static	No	1	42,6	46,4	2,536	22959	169	931

VENTILATEURS HELICOIDES MURAUX
Série COMPACT murale HCBB/HCBT (hélice en aluminium)

COURBES CARACTERISTIQUES - MOTEURS A 4 POLES

HCBB/4-250/H

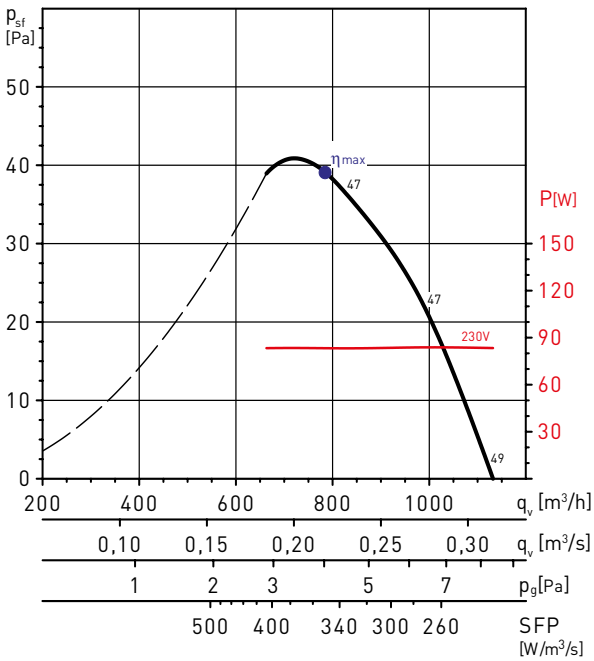

HCBB/4-315/H

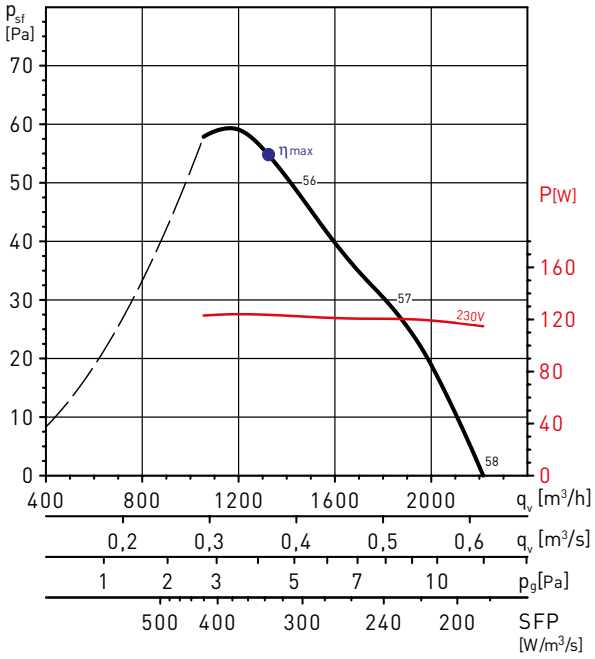

HCBB/4-355/H

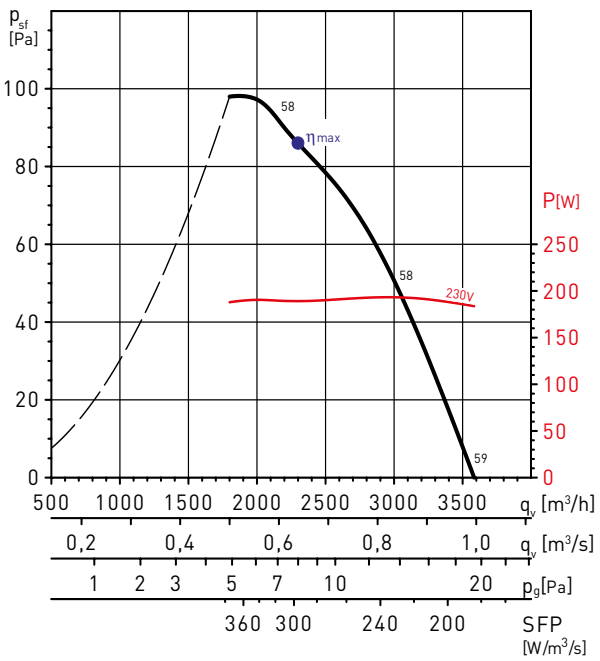

MC	EC	VSD	SR	η[%]	N	[kW]	[m³/h]	[Pa]	[RPM]
A	Static	No	1	29,1	40,0	0,189	2300	86	1377

HCBB/4-400/H

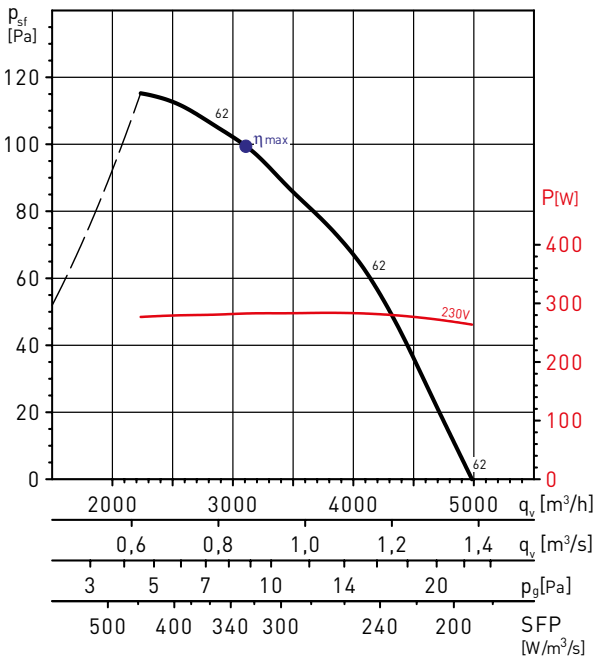

MC	EC	VSD	SR	η[%]	N	[kW]	[m³/h]	[Pa]	[RPM]
A	Static	No	1	30,4	40,2	0,283	3107	100	1327

VENTILATEURS HELICOIDES MURAUX
Série COMPACT murale HCBB/HCBT (hélice en aluminium)

COURBES CARACTERISTIQUES - MOTEURS A 4 POLES

HCBB/4-450/H

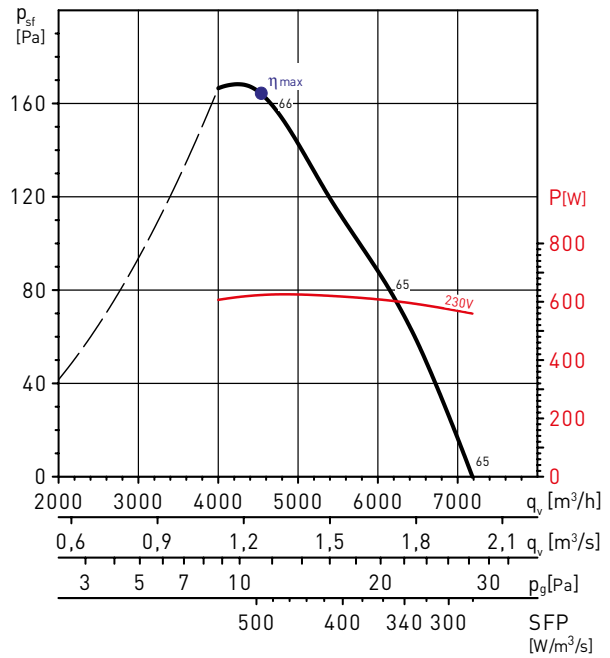

MC	EC	VSD	SR	η[%]	N	[kW]	[m³/h]	[Pa]	[RPM]
A	Static	No	1	33,2	40,8	0,623	4538	164	1390

HCBB/4-500/H

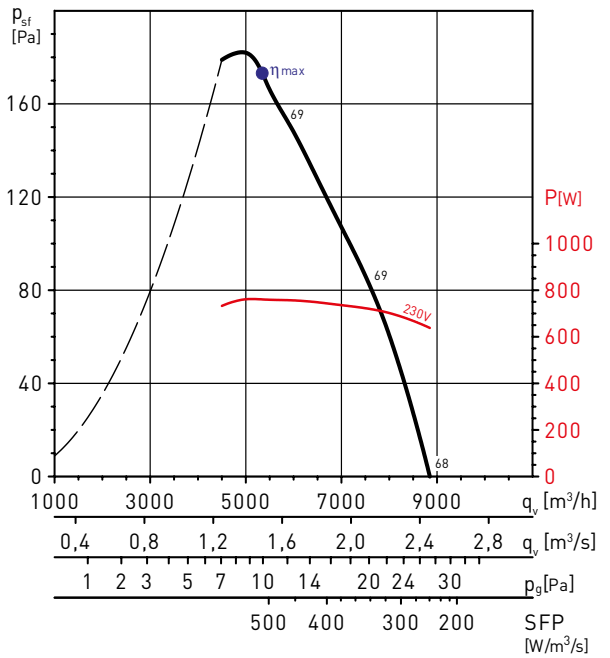

MC	EC	VSD	SR	η[%]	N	[kW]	[m³/h]	[Pa]	[RPM]
A	Static	No	1	33,6	40,7	0,760	5336	172	1322

HCBB/4-560/H

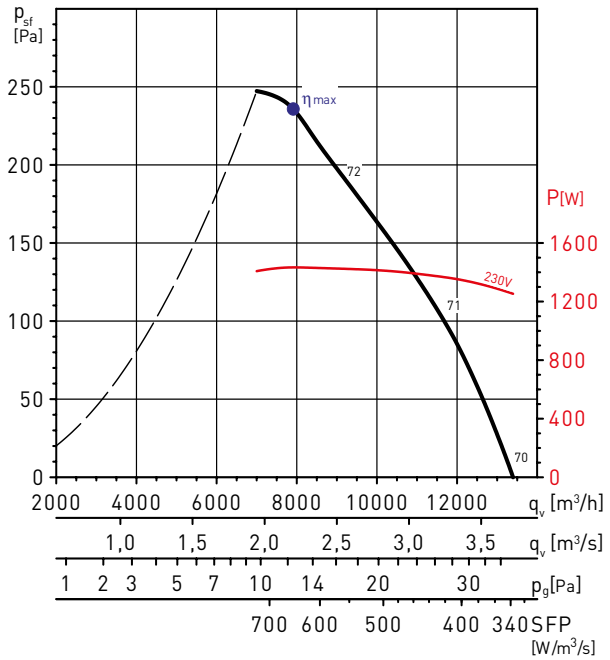

MC	EC	VSD	SR	η[%]	N	[kW]	[m³/h]	[Pa]	[RPM]
A	Static	No	1	36,0	41,3	1,433	7896	235	1367

HCBB/4-630/H

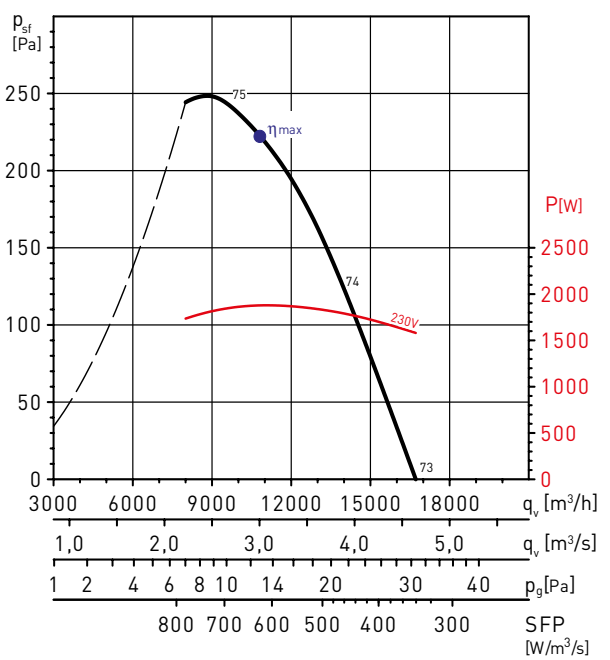

MC	EC	VSD	SR	η[%]	N	[kW]	[m³/h]	[Pa]	[RPM]
A	Static	No	1	35,6	40,2	1,878	10817	223	1305

COURBES CARACTERISTIQUES - MOTEURS A 4 POLES

HCBT/4-250/H

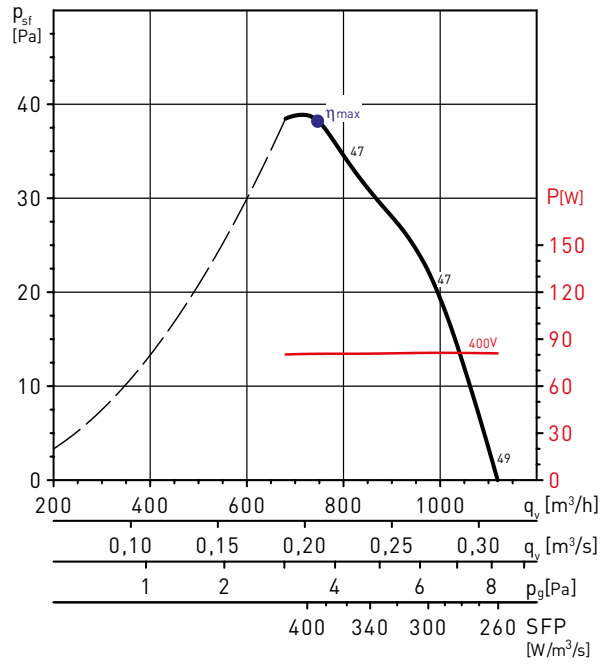

HCBT/4-315/H

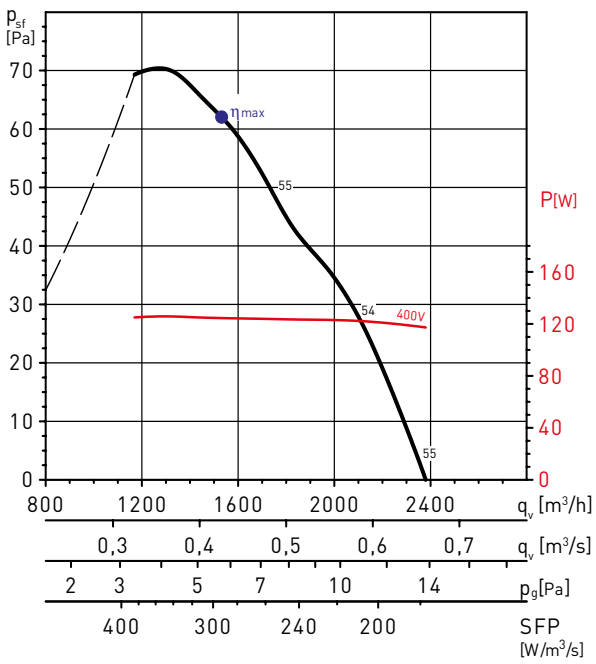

HCBT/4-355/H

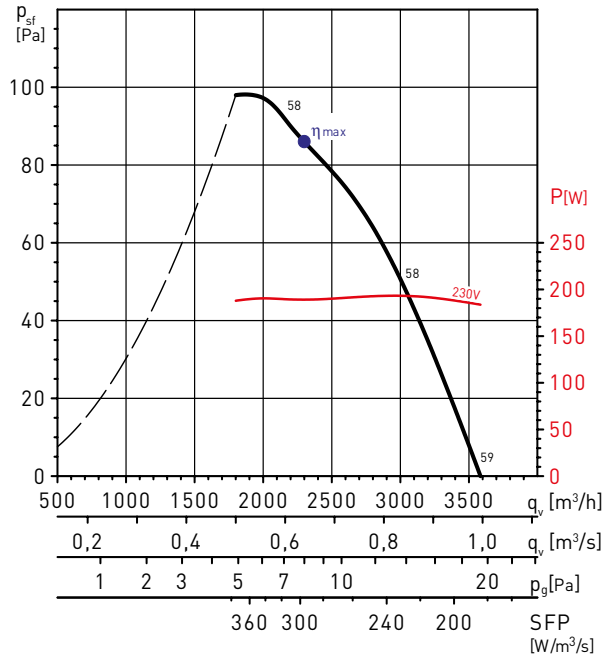

MC	EC	VSD	SR	η[%]	N	[kW]	[m³/h]	[Pa]	[RPM]
A	Static	No	1	29,0	40,0	0,179	2163	86	1372

HCBT/4-400/H

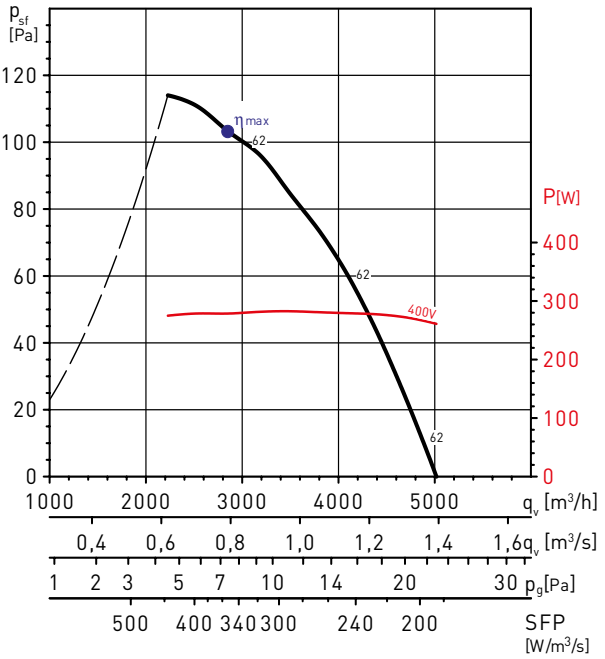

MC	EC	VSD	SR	η[%]	N	[kW]	[m³/h]	[Pa]	[RPM]
A	Static	No	1	30,2	40,0	0,281	3127	98	1332

VENTILATEURS HELICOIDES MURAUX
Série COMPACT murale HCBB/HCBT (hélice en aluminium)

COURBES CARACTERISTIQUES - MOTEURS A 4 POLES

HCBT/4-450/H

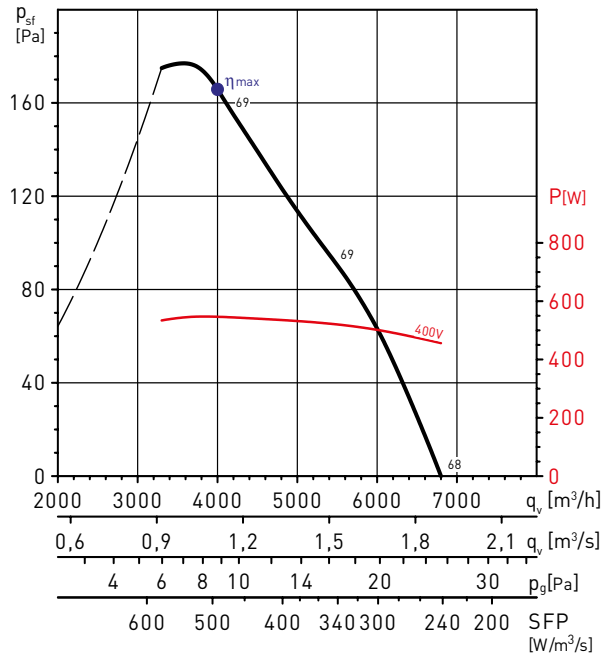

MC	EC	VSD	SR	η[%]	N	[kW]	[m³/h]	[Pa]	[RPM]
A	Static	No	1	33,6	41,3	0,605	4179	175	1391

HCBT/4-500/H

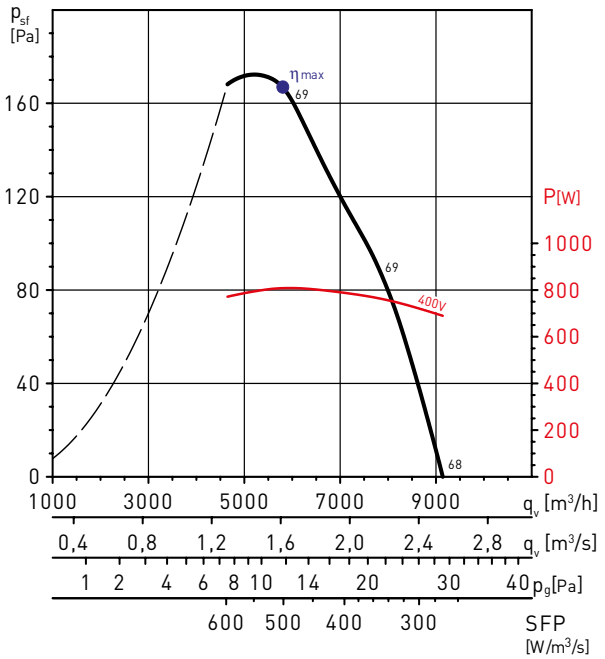

MC	EC	VSD	SR	η[%]	N	[kW]	[m³/h]	[Pa]	[RPM]
A	Static	No	1	33,1	40,0	0,808	5793	167	1357

HCBT/4-560/H

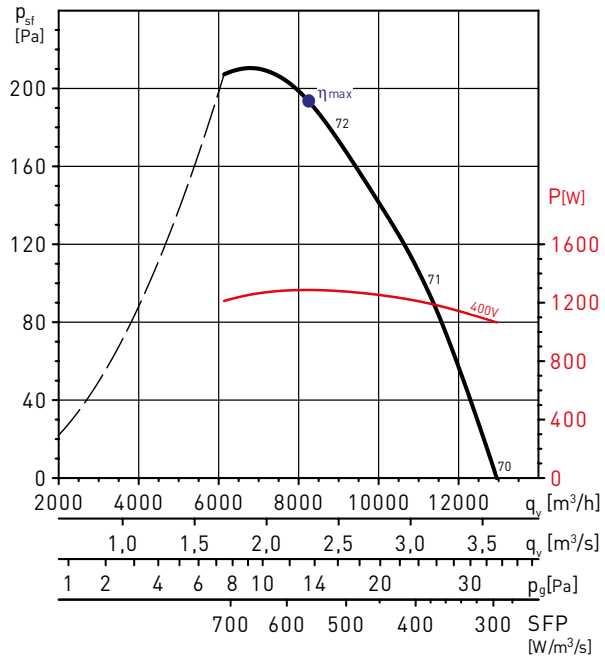

MC	EC	VSD	SR	η[%]	N	[kW]	[m³/h]	[Pa]	[RPM]
A	Static	No	1	34,4	40,0	1,287	8244	194	1349

HCBT/4-630/H

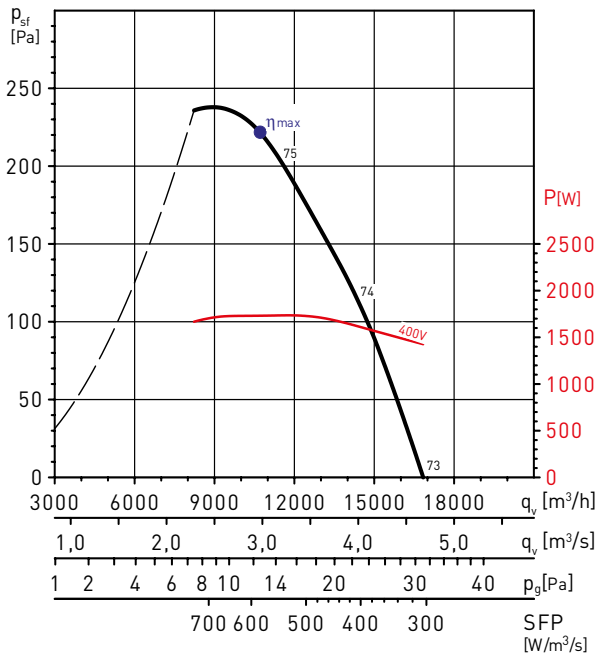

MC	EC	VSD	SR	η[%]	N	[kW]	[m³/h]	[Pa]	[RPM]
A	Static	No	1	38,1	42,9	1,731	10708	222	1355

COURBES CARACTERISTIQUES - MOTEURS A 4 POLES

HCBT/4-710/H

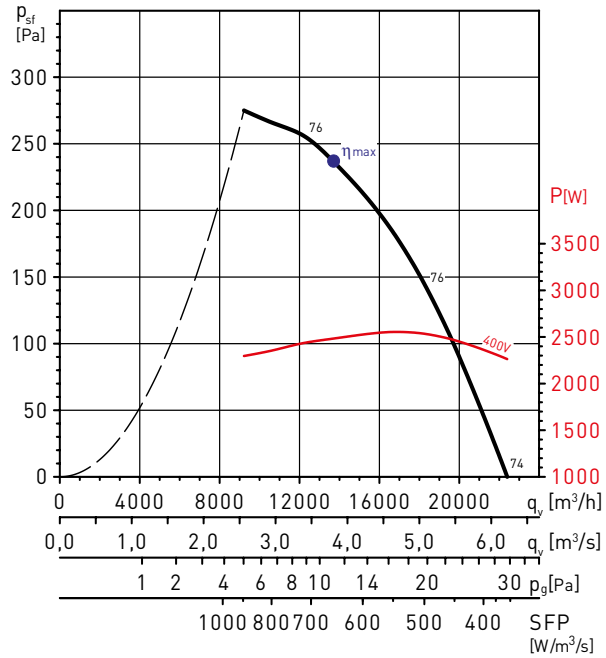

MC	EC	VSD	SR	η[%]	N	[kW]	[m³/h]	[Pa]	[RPM]
A	Static	No	1	36,3	40,1	2,483	13700	237	1326

HCBT/4-800/L

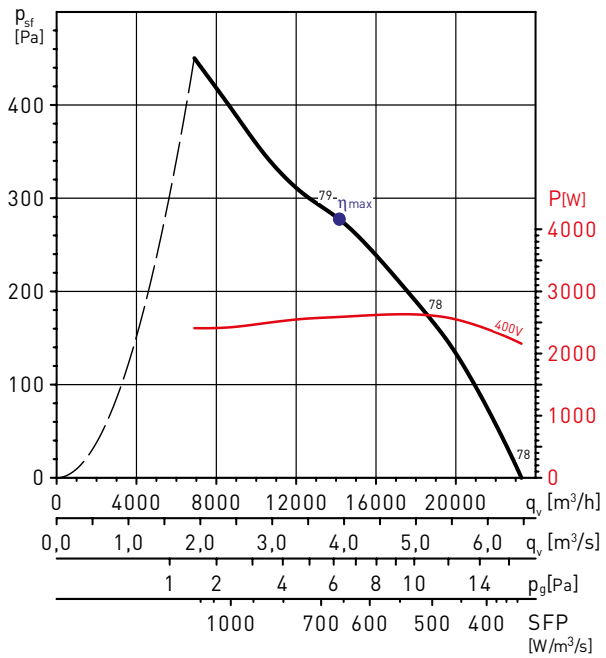

MC	EC	VSD	SR	η[%]	N	[kW]	[m³/h]	[Pa]	[RPM]
A	Static	No	1	42,2	45,9	2,589	14152	278	1376

HCBT/4-800/H

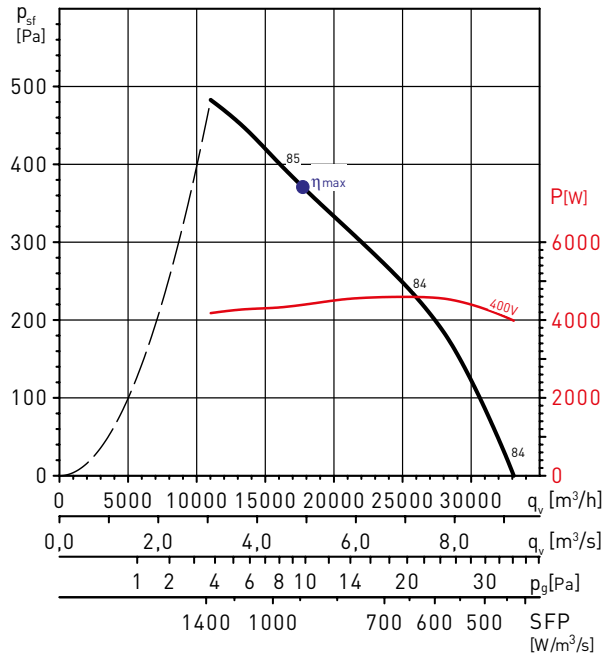

MC	EC	VSD	SR	η[%]	N	[kW]	[m³/h]	[Pa]	[RPM]
A	Static	No	1	41,7	44,0	4,389	17734	371	1431

HCBT/4-900/L

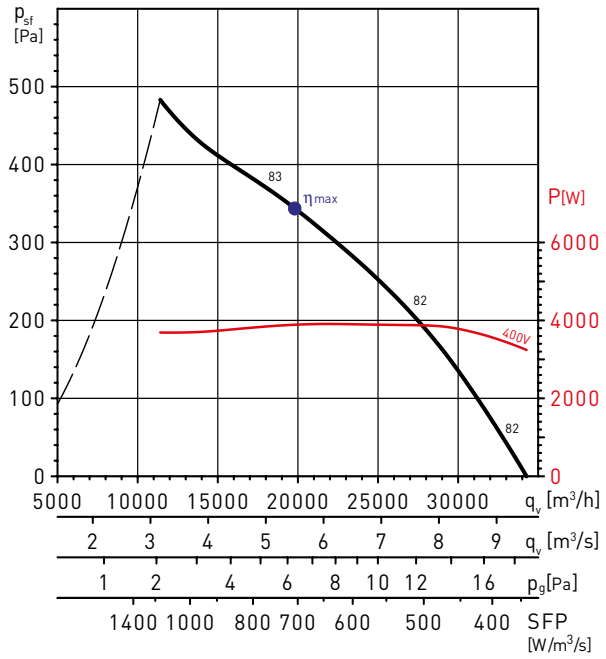

MC	EC	VSD	SR	η[%]	N	[kW]	[m³/h]	[Pa]	[RPM]
A	Static	No	1	48,6	51,2	3,889	19789	344	1436

VENTILATEURS HELICOIDES MURAUX
Série COMPACT murale HCBB/HCBT (hélice en aluminium)

COURBES CARACTERISTIQUES - MOTEURS A 4 POLES

HCBT/4-900/H

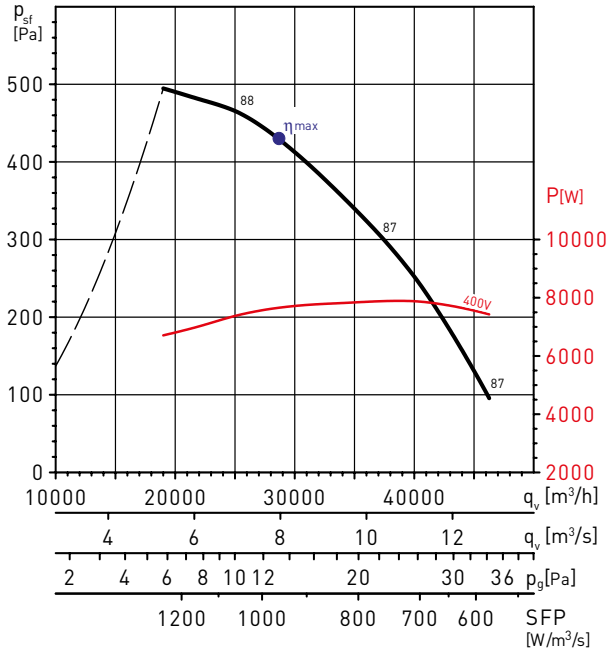

MC	EC	VSD	SR	η[%]	N	[kW]	[m³/h]	[Pa]	[RPM]
A	Static	No	1	44,7	45,5	7,657	28654	430	1446

HCBT/4-1000/L

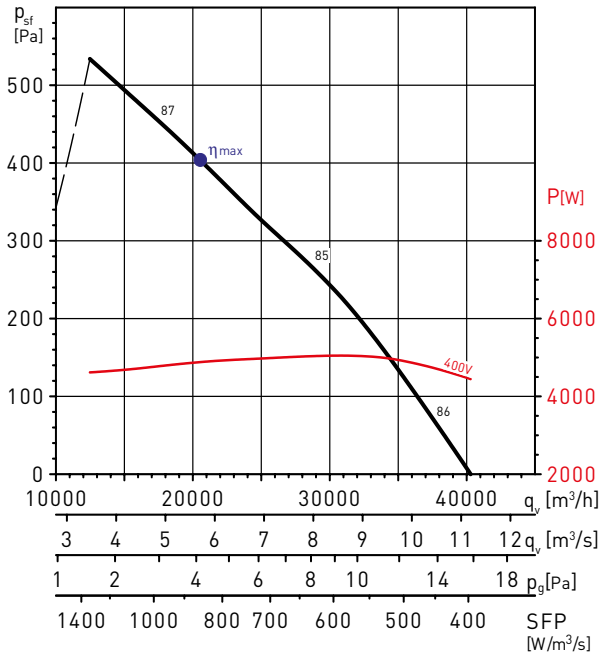

MC	EC	VSD	SR	η[%]	N	[kW]	[m³/h]	[Pa]	[RPM]
A	Static	No	1	47,2	49,2	4,883	20544	404	1402

HCBT/4-1000/H

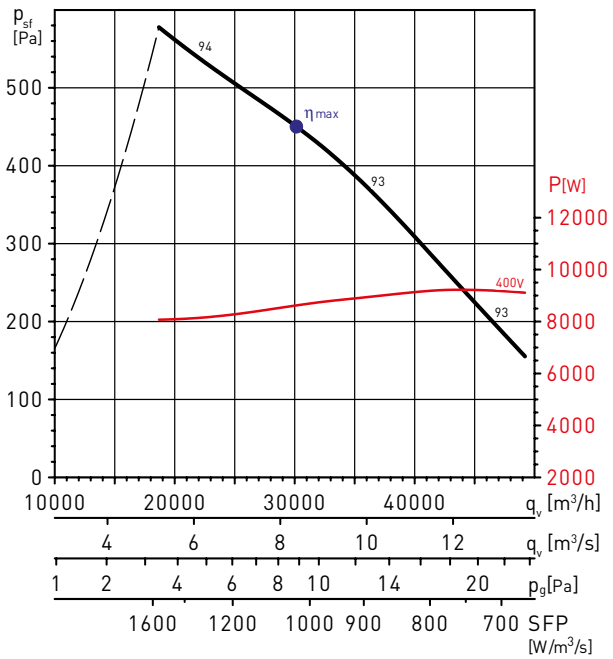

MC	EC	VSD	SR	η[%]	N	[kW]	[m³/h]	[Pa]	[RPM]
A	Static	No	1	43,7	44,1	8,620	30113	451	1437

VENTILATEURS HELICOIDES MURAUX
Série COMPACT murale HCBB/HCBT (hélice en aluminium)

COURBES CARACTERISTIQUES - MOTEURS A 6 POLES

HCBB/6-355/H

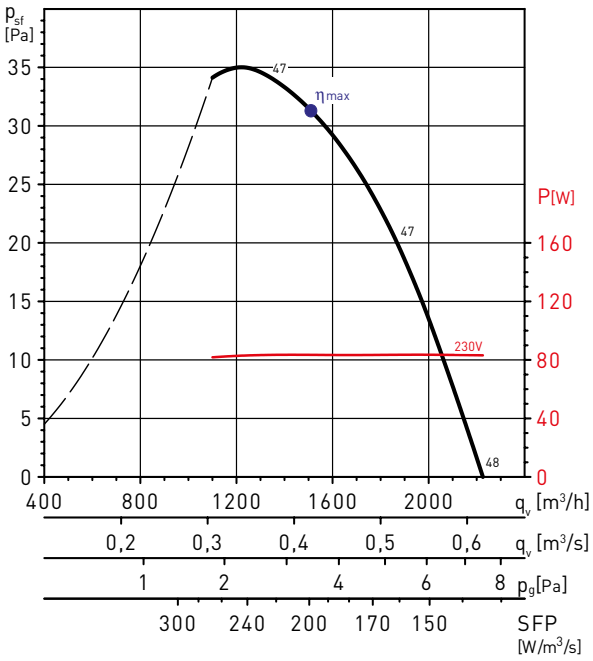

HCBB/6-400/H

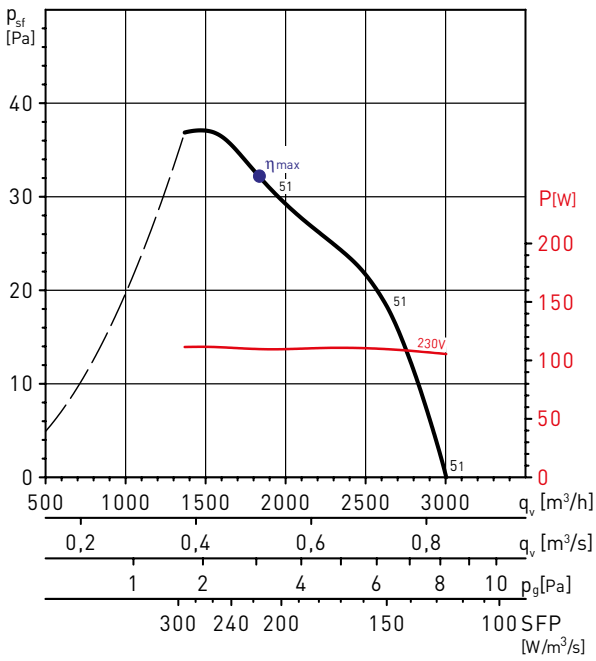

HCBB/6-450/H

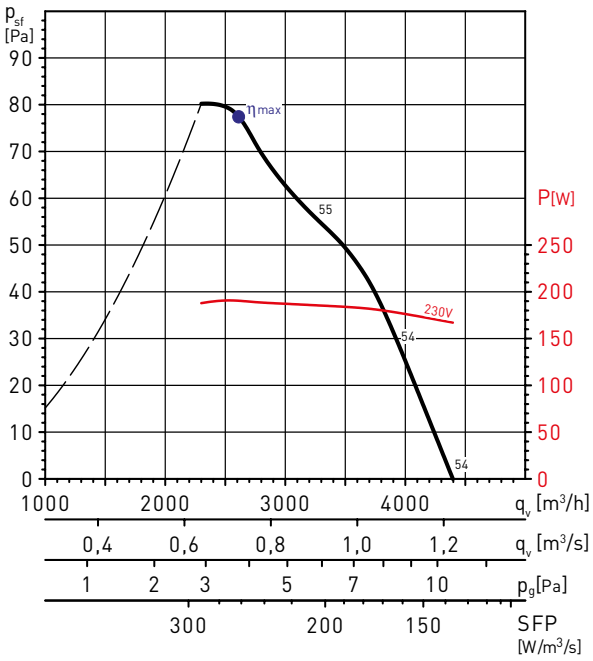

MC	EC	VSD	SR	η[%]	N	[kW]	[m³/h]	[Pa]	[RPM]
A	Static	No	1	29,3	40,2	0,190	2604	77	908

HCBB/6-500/H

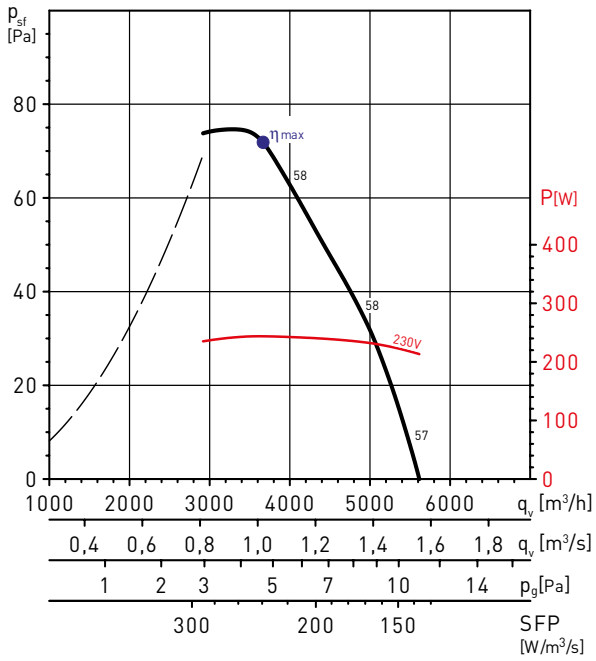

MC	EC	VSD	SR	η[%]	N	[kW]	[m³/h]	[Pa]	[RPM]
A	Static	No	1	29,9	40,1	0,244	3660	72	886

VENTILATEURS HELICOIDES MURAUX
Série COMPACT murale HCBB/HCBT (hélice en aluminium)

COURBES CARACTERISTIQUES - MOTEURS A 6 POLES

HCBB/6-560/H

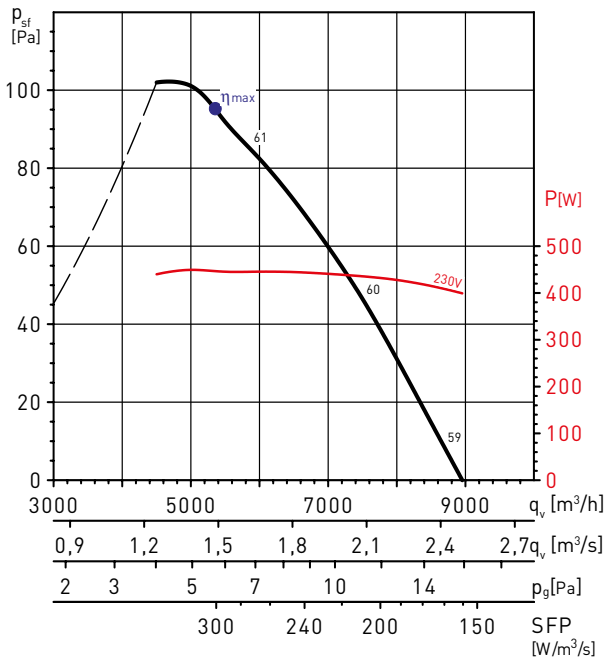

MC	EC	VSD	SR	η[%]	N	[kW]	[m³/h]	[Pa]	[RPM]
A	Static	No	1	31,6	40,1	0,447	5347	95	903

HCBB/6-630/H

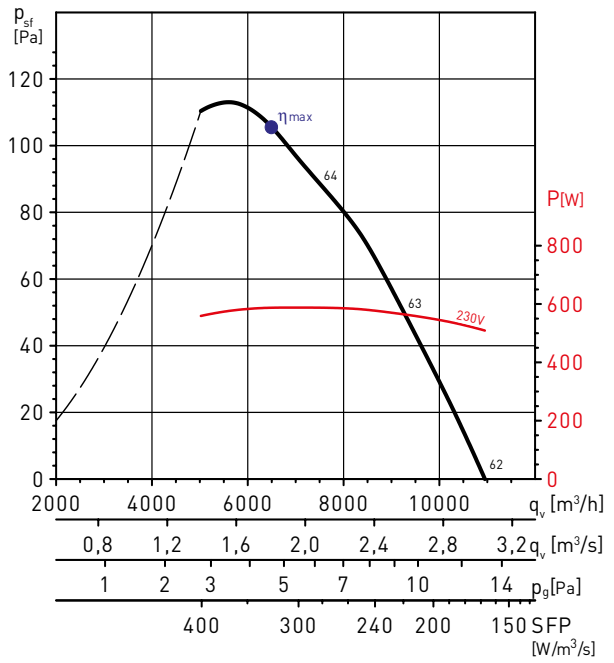

MC	EC	VSD	SR	η[%]	N	[kW]	[m³/h]	[Pa]	[RPM]
A	Static	No	1	32,4	40,2	0,587	6492	106	888

HCBT/6-355/H

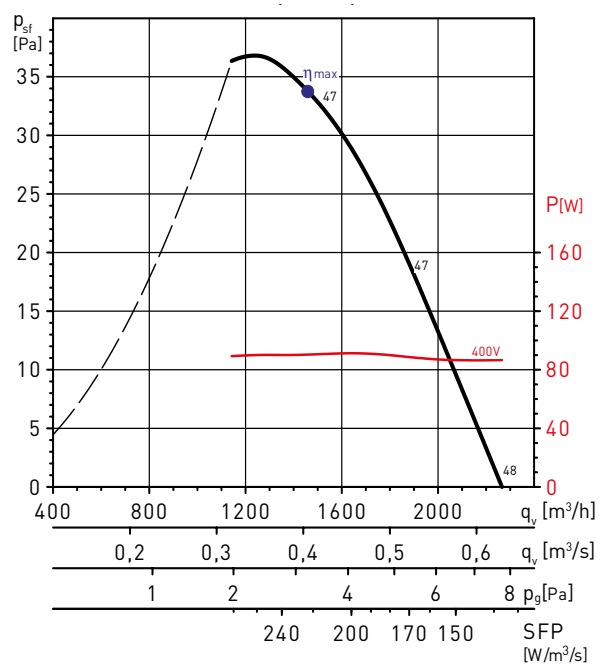

HCBT/6-400/H

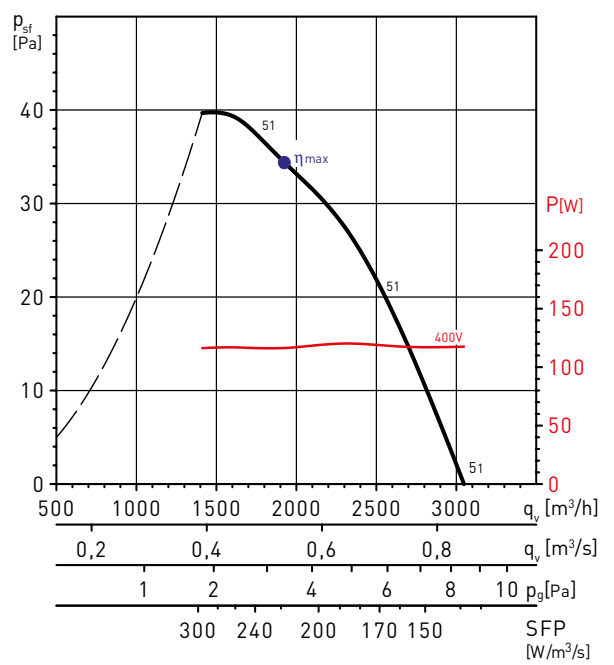

VENTILATEURS HELICOIDES MURAUX
Série COMPACT murale HCBB/HCBT (hélice en aluminium)

COURBES CARACTERISTIQUES - MOTEURS A 6 POLES

HCBT/6-450/H

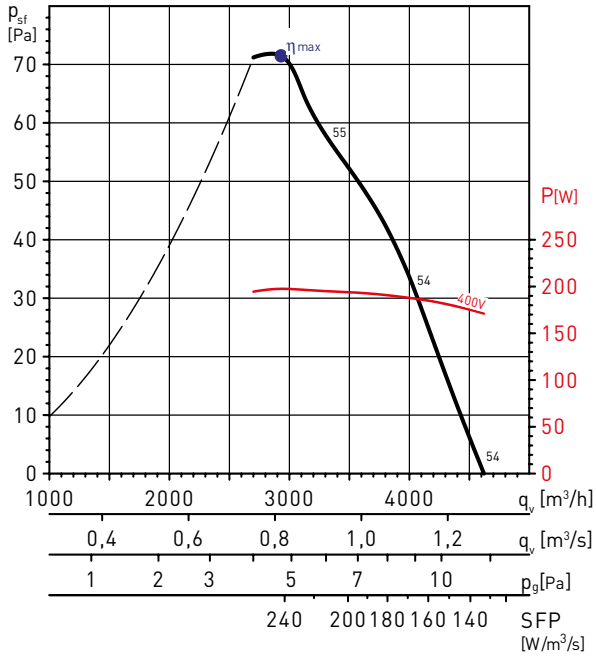

MC	EC	VSD	SR	η[%]	N	[kW]	[m³/h]	[Pa]	[RPM]
A	Static	No	1	29,3	40,1	0,198	2925	71	904

HCBT/6-500/H

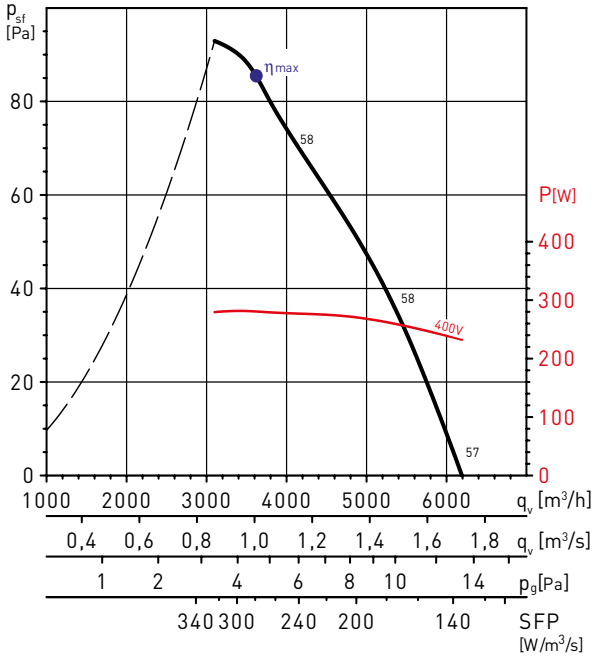

MC	EC	VSD	SR	η[%]	N	[kW]	[m³/h]	[Pa]	[RPM]
A	Static	No	1	30,3	40,1	0,281	3613	85	874

HCBT/6-560/H

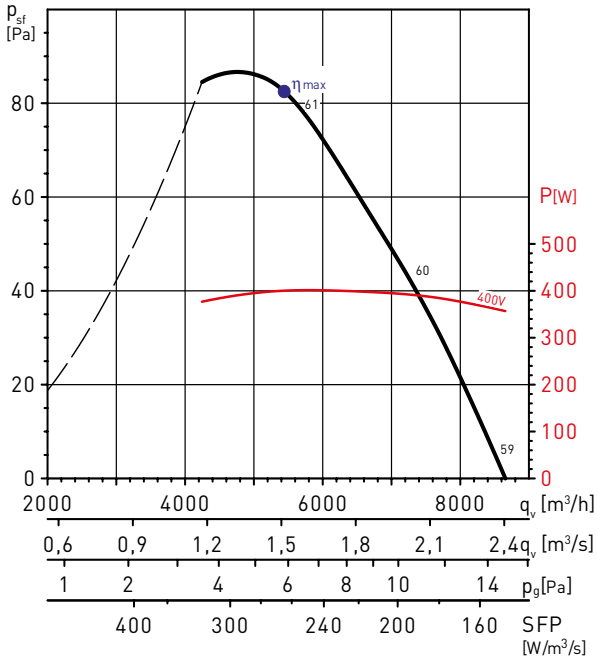

MC	EC	VSD	SR	η[%]	N	[kW]	[m³/h]	[Pa]	[RPM]
A	Static	No	1	31,2	40,0	0,400	5444	83	876

HCBT/6-630/H

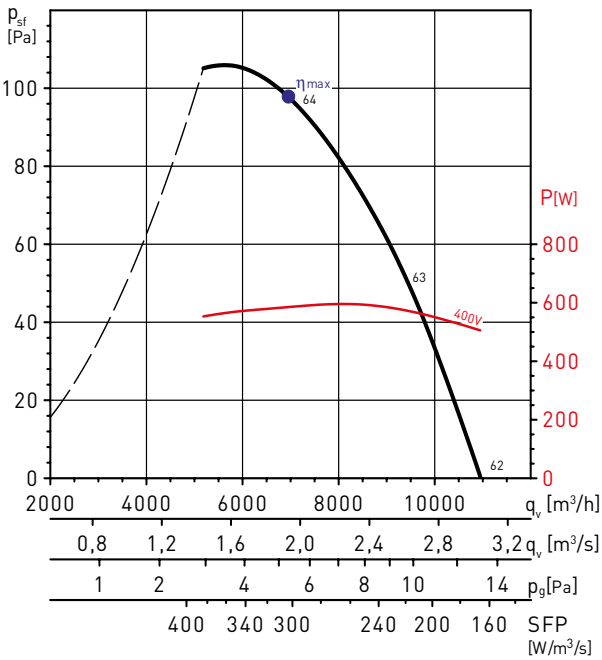

MC	EC	VSD	SR	η[%]	N	[kW]	[m³/h]	[Pa]	[RPM]
A	Static	No	1	32,3	40,1	0,585	6954	98	889

VENTILATEURS HELICOIDES MURAUX
Série COMPACT murale HCBB/HCBT (hélice en aluminium)

COURBES CARACTERISTIQUES - MOTEURS A 6 POLES

HCBT/6-710/H

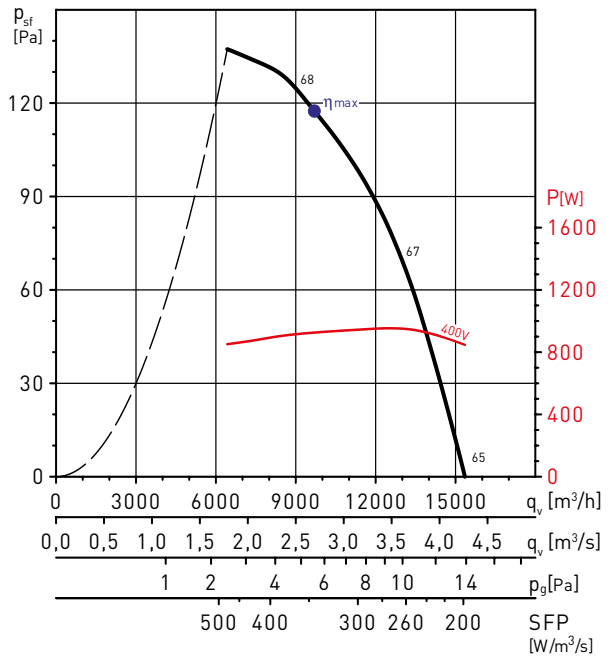

MC	EC	VSD	SR	η[%]	N	[kW]	[m³/h]	[Pa]	[RPM]
A	Static	No	1	34,2	40,7	0,926	9683	118	946

HCBT/6-800/L

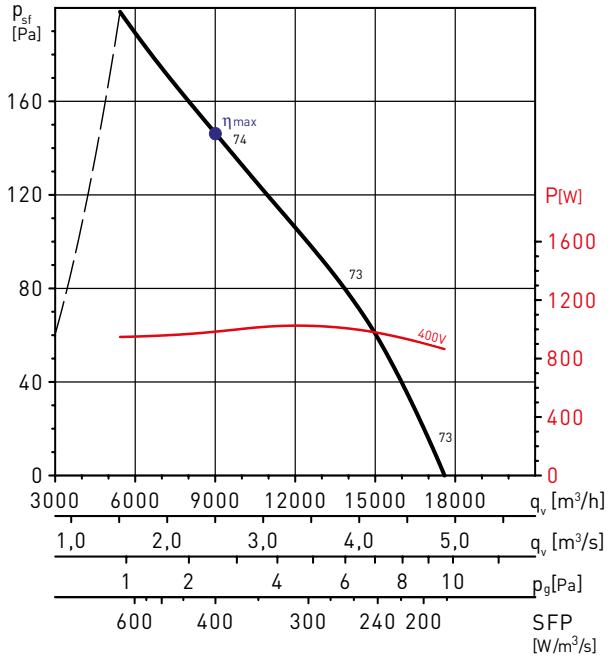

MC	EC	VSD	SR	η[%]	N	[kW]	[m³/h]	[Pa]	[RPM]
A	Static	No	1	37,2	43,6	0,984	9004	146	927

HCBT/6-800/H

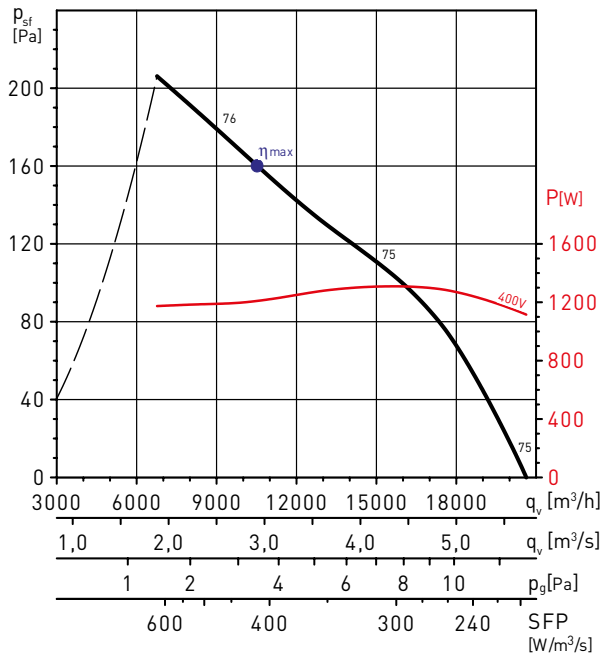

MC	EC	VSD	SR	η[%]	N	[kW]	[m³/h]	[Pa]	[RPM]
A	Static	No	1	38,8	44,6	1,208	10519	160	923

HCBT/6-900/L

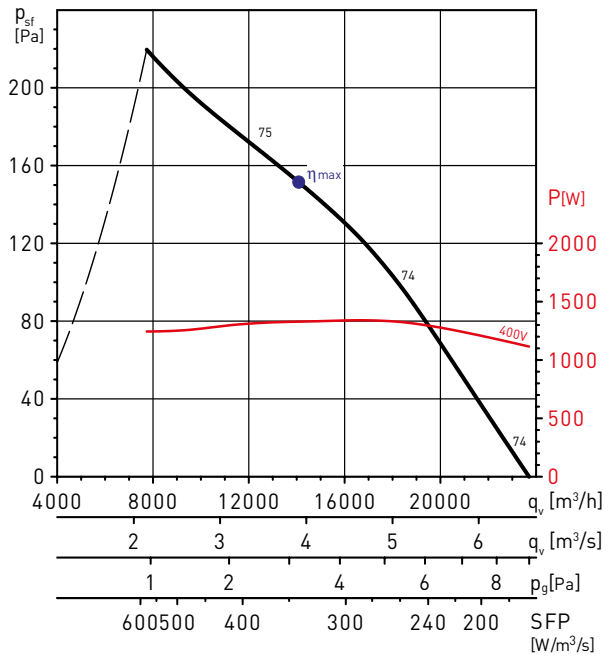

MC	EC	VSD	SR	η[%]	N	[kW]	[m³/h]	[Pa]	[RPM]
A	Static	No	1	44,6	50,2	1,329	14066	152	953

COURBES CARACTERISTIQUES - MOTEURS A 6 POLES

HCBT/6-900/H

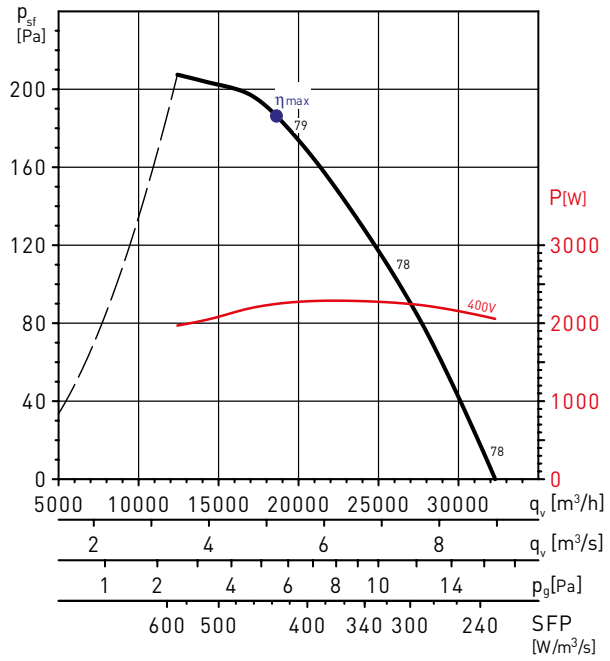

MC	EC	VSD	SR	η[%]	N	[kW]	[m³/h]	[Pa]	[RPM]
A	Static	No	1	42,8	46,9	2,247	18590	187	943

HCBT/6-1000/L

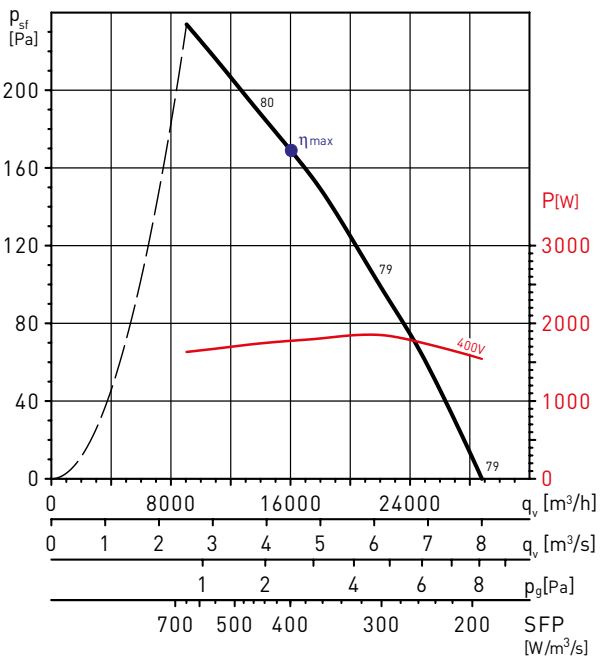

MC	EC	VSD	SR	η[%]	N	[kW]	[m³/h]	[Pa]	[RPM]
A	Static	No	1	42,4	47,2	1,775	16021	169	927

HCBT/6-1000/H

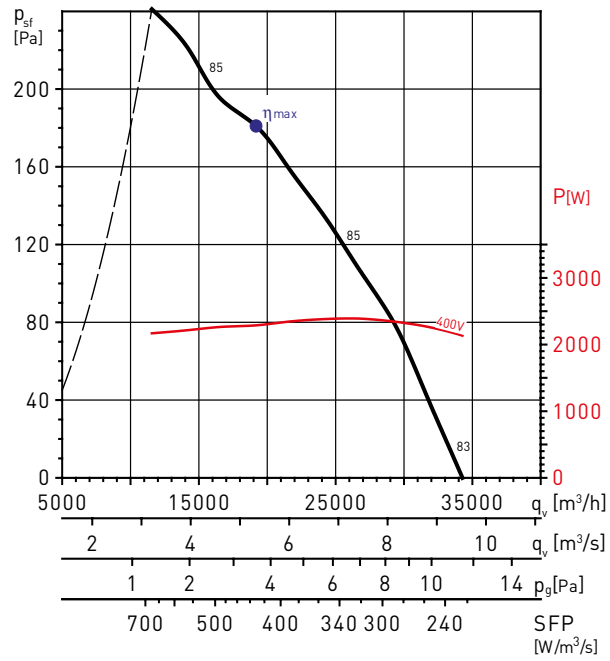

MC	EC	VSD	SR	η[%]	N	[kW]	[m³/h]	[Pa]	[RPM]
A	Static	No	1	42,1	46,2	2,288	19168	181	930

VENTILATEURS HELICOÏDES MURAUX
Série HIB-NP/HIT-NP



Vue côté volet mécanique

Vue côté de la grille de protection à l'aspiration

Ventilateurs hélicoïdes muraux à transmission. Structure et hélice en tôle d'acier galvanisé. Volet de surpression au soufflage, s'ouvrant automatiquement quand l'hélice tourne et se refermant dès qu'elle s'arrête (Type NP).
Grille de protection à l'aspiration en PVC.

Moteurs
Moteur asynchrone, IP 55, classe F (1).
Tension d'alimentation:
Monophasée 230V-50Hz (HIB).
Triphasée 230/400V-50Hz (HIT).

(1) Classe F: température d'utilisation jusque 40ºC.

Les modèles triphasés acceptent la variation de vitesse par variateurs de fréquence.

Sur demande
Livraison avec grillage de protection au soufflage à la place du volet de surpression (Type N).

Applications spécifiques

Installations agricoles

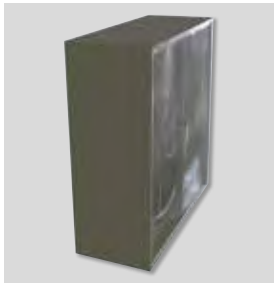

Structure compact
Structure de grande robustesse réalisé en tôle d'acier galvanisé.



Volets à ouverture mécanique (Type NP)
Système mécanique empêchant l'ouverture des volets quand le ventilateur est à l'arrêt.



Grille de protection à l'aspiration
Fabriquée en PVC.



Carter de protection
Transmission par courroies trapézoïdales protégées par un carter de protection.

VENTILATEURS HELICOÏDES MURAUX
Série HIB-NP/HIT-NP

CARACTERISTIQUES TECHNIQUES

Avant d'installer le ventilateur vérifier que les valeurs indiquées sur la plaque signalétique du moteur sont compatibles avec celles du réseau d'alimentation électrique.

MONOPHASE Modèle	Puissance moteur (W)	Intensité maxi. (A)	Ø (mm)	Vitesse moteur (tr/mn)	Vitesse hélice (tr/mn)	Débit maximal (m^3/h)	Niveau de presion sonore (dB(A))*	Poids (kg)
HIB-800 NP (0,37)	0,37	3	800	2800	575	13.500	71	48
HIB-800 NP (0,55)	0,55	4	800	2800	650	15.700	72	48
HIB-1000 NP (0,37)	0,37	3	1000	1400	420	16.900	63	63
HIB-1000 NP (0,55)	0,55	4,4	1000	1400	475	19.400	66	64
HIB-1000 NP (0,75)	0,75	5,5	1000	1400	490	21.200	67	66
HIB-1250 NP (0,75)	0,75	5,5	1250	1400	430	30.500	64	87
HIB-1250 NP (1,1)	1,10	7,6	1250	1400	480	36.000	67	90
HIB-1250 NP (1,5)	1,50	10,9	1250	1400	535	40.700	69	92

* Le niveau sonore correspond à une valeur de pression en dB(A), mesurée en champs libre à une distance équivalente à trois fois le diamètre de l'hélice.

TRIPHASE Modèle	Puissance moteur (W)	Intensité maxi. (A)	Ø (mm)	Vitesse moteur (tr/mn)	Vitesse hélice (tr/mn)	Débit maximal (m^3/h)	Niveau de presion sonore (dB(A))*	Poids (kg)
HIT-800 NP (0,37)	0,37	1,8/1,1	800	2800	575	13.500	71	48
HIT-800 NP (0,55)	0,55	2,5/1,4	800	2800	650	15.700	72	48
HIT-1000 NP (0,37)	0,37	2,05/1,2	1000	1400	420	16.900	63	63
HIT-1000 NP (0,55)	0,55	2,65/1,53	1000	1400	475	19.400	66	64
HIT-1000 NP (0,75)	0,75	3,5/2,0	1000	1400	490	21.200	67	66
HIT-1250 NP (0,75)	0,75	3,7/2,1	1250	1400	430	30.500	64	87
HIT-1250 NP (1,1)	1,10	4,7/2,72	1250	1400	480	36.000	67	90
HIT-1250 NP (1,5)	1,50	6,3/3,66	1250	1400	535	40.700	69	92

* Le niveau sonore correspond à une valeur de pression en dB(A), mesurée en champs libre à une distance équivalente à trois fois le diamètre de l'hélice.

DIMENSIONS (mm)

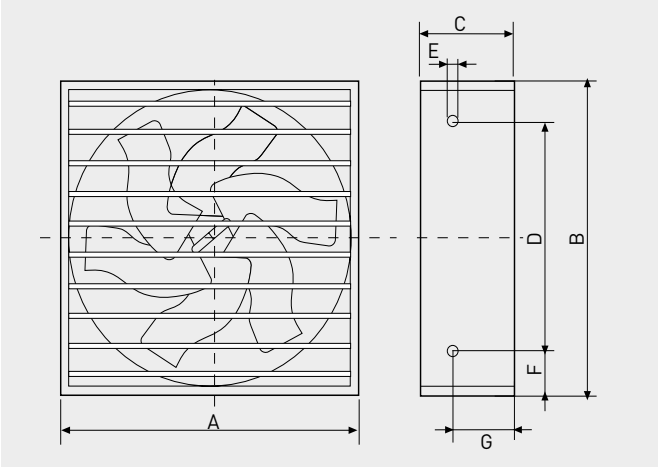

Modèle	A	B	C	D	Ø E	F	G
HIT or HIB-800	925	925	427	470	10,5	227	165
HIT or HIB-1000	1125	1125	447	560	10,5	283	180
HIT or HIB-1250	1375	1375	480	685	10,5	345	205

ACCESSOIRES DE MONTAGE



Kit de sécurité
A monter au soufflage des ventilateurs devant les volets.
Pour les installations où les ventilateurs sont situés à moins de 2,5 m du sol selon la Directive Machines.
Pour éviter le contact avec l'hélice.

- Kit sécurité HIT/HIB-800 NP
- Kit sécurité HIT/HIB-1000 NP
- Kit sécurité HIT/HIB-1250 NP

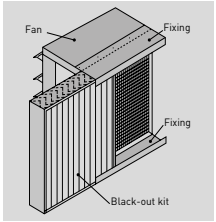

Ecran anti-lumière
Ecran évitant l'entrée de lumière. Spécialement indiqués pour les installations avicoles.

- Ecran HIT/HIB-800 NP
- Ecran HIT/HIB-1000 NP
- Ecran HIT/HIB-1250 NP

VENTILATEURS HELICOÏDES MURAUX
Série HIB-NP/HIT-NP

COURBES CARACTERISTIQUES

- q_v: Débit en m^3/h et m^3/s.
- p_{sf}: Pression statique en mmCE et Pa.
- Air sec normal à 20°C et 760 mmHg.
- Essais réalisés en accord avec les Normes ISO 5801 et AMCA 210-99.

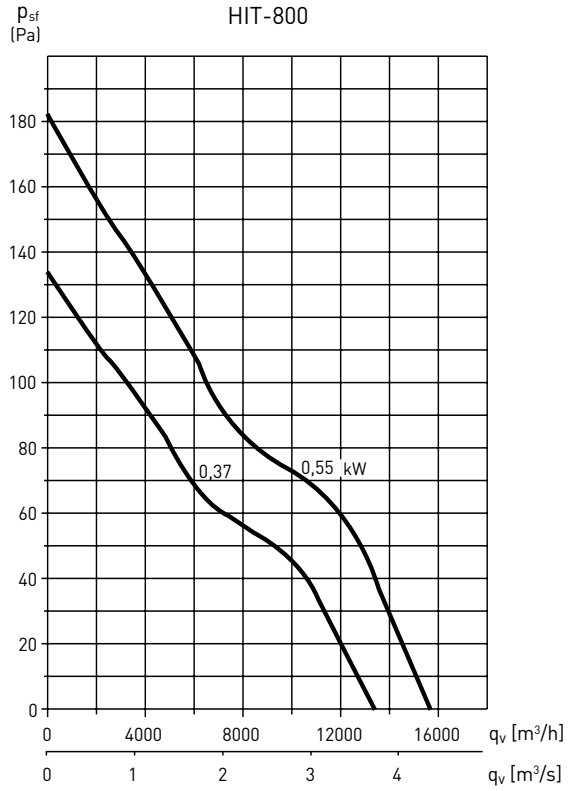

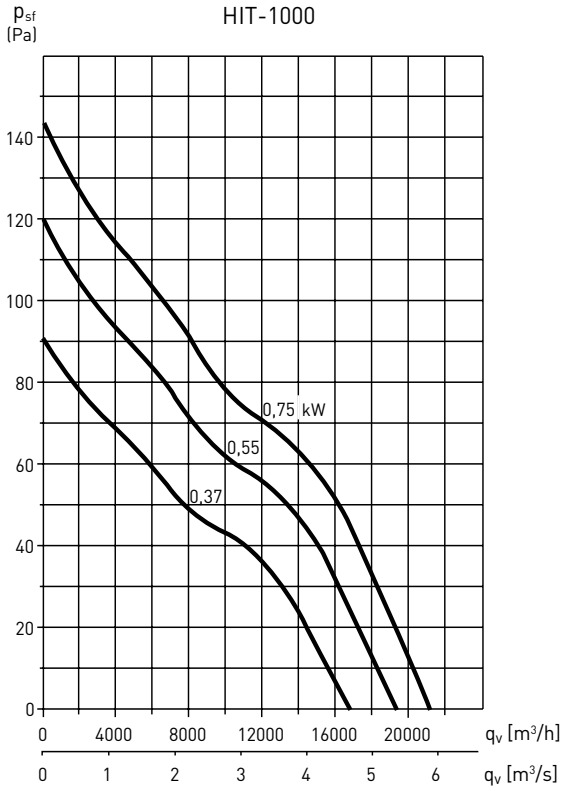

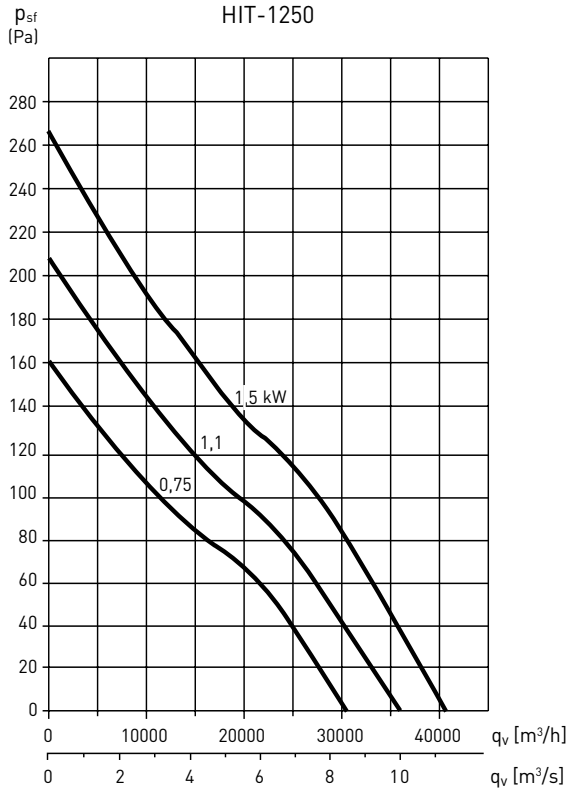

VENTILATEURS HELICOIDES ANTIDÉFLAGRANTS
Série HDB/HDT



Ventilateurs hélicoïdes muraux conformes à la Directive ATEX. Platine et support moteur en tôle d'aluminium de forte épaisseur. L'ensemble est protégé par une peinture polyester de couleur argent. Hélice à pales fixes en aluminium injecté d'une seule pièce et protégée par une peinture époxy-polyester rouge. L'ensemble pavillon d'aspiration/support moteur/hélice est conçu conformément à la Directive ATEX pour ne pas produire d'étincelle en fonctionnement.

Moteurs
Moteur à pattes B3, IP 55, classe F antidéflagrant.
Tous les moteurs sont équipés de roulements à billes graissés à vie.
Tension d'alimentation:
Monophasée 230V-50Hz (HDB)
Triphasée 230/400V-50Hz (HDT)

Versions ATEX
Sur demande, versions pour ambiances explosives selon la directive ATEX:
- Température de fonctionnement de -20°C à +40°C.
- Antidéflagrant ATEX - gaz
  En version ATEX standard, les moteurs antidéflagrants sont livrés sans protection thermique.
  Pour une utilisation avec un convertisseur de fréquence, commander des moteurs antidéflagrants avec une protection thermique de type PTC.
  Moteurs monophasés:
  Ⓔx II 2G Ex d IIB T4
  Ⓔx II 2G Ex d IIB(H2) T4 (avec moteur Ex d IIC T4)
- ATEX Poussière
  En version ATEX standard, les moteurs ATEX poussières sont livrés sans protection thermique.
  Pour une utilisation avec un convertisseur de fréquence, commander des moteurs ATEX poussières avec une protection thermique de type PTC.
  Poussière non-conductrice:
  Ⓔx II 3D Ex tc IIIB T125°C
  Pourssière conductrice:
  Ⓔx II 3D Ex tc IIIC T125°C (avec moteur IP65)

Pour sélectionner HDB/HDT ATEX utiliser les courbes caractéristiques ou EasyVent.
Les données électriques des ATEX peuvent varier.
Consulter la disponibilité pour les autres versions de moteurs ATEX.

Applications spécifiques

Autres données
Sens de l'air en standard Moteur-Hélice (A).

Sur demande
Sens de l'air Hélice-moteur (B).
Uniquement possible du Ø 450 au Ø 560.

VENTILATEURS HELICOIDES ANTIDÉFLAGRANTS
Série HDB/HDT

CARACTERISTIQUES TECHNIQUES

Avant d'installer le ventilateur vérifier que les valeurs indiquées sur la plaque signalétique du moteur sont compatibles avec celles du réseau d'alimentation électrique.

Modèle	Moteur type		Vitesse (tr/mn)	Diamètre (mm)	Puissance moteur (kW)	Intensité maxi absorbée (A)		Débit maxi. (m^3/h)	Niveau de presion sonore (dB(A))*	Poids (kg)
	IIB	IIC				230 V	400 V			
MONOPHASE 4 POLES										
HDB/4-315	IIBT4	IICT4	1300	315	0,12	0,9	–	2.240	56	11
HDB/4-355	IIBT5	IICT4	1310	355	0,18	1,14	–	3.120	60	12
HDB/4-400	IIBT4	IICT4	1320	400	0,37	1,9	–	4.780	65	15
HDB/4-450	IIBT4	-	1340	450	0,55	2,8	–	8.000	66	21
MONOPHASE 6 POLES										
HDB/6-355	IIBT4	IICT4	920	355	0,12	1,02	–	2.100	52	12
HDB/6-450	IIBT4	IICT4	900	450	0,25	1,8	–	5.300	58	17
HDB/6-560	IIBT4	-	920	560	0,75	3,3	–	9.300	65	30
TRIPHASE 4 POLES										
HDT/4-315	IIBT5	IICT4	1330	315	0,12	0,9	0,52	2.240	56	9,5
HDT/4-355	IIBT5	IICT4	1340	355	0,18	1,14	0,66	3.120	60	11
HDT/4-400	IIBT5	IICT4	1370	400	0,37	1,9	1,1	4.780	65	15
HDT/4-450	IIBT5	IICT4	1380	450	0,55	2,6	1,5	8.000	66	20
HDT/4-560	IIBT5	IICT4	1390	560	1,1	5,02	2,9	13.700	73	29
TRIPHASE 6 POLES										
HDT/6-355	IIBT5	IICT4	900	355	0,18	1,06	0,61	2.100	52	11
HDT/6-400	IIBT5	IICT4	900	400	0,18	1,06	0,61	3.140	56	15
HDT/6-450	IIBT5	IICT4	900	450	0,25	1,73	1	5.300	58	16
HDT/6-560	IIBT5	IICT4	920	560	0,75	3,11	1,8	9.300	65	29
TRIPHASE 8 POLES										
HDT/8-450	IIBT5	IICT4	670	450	0,11	1,07	0,62	4.100	52	16
HDT/8-560	IIBT5	IICT4	680	560	0,26	1,77	1,02	7.250	59	20

* Pression sonore mesurée à 1,5 m en champ libre, à l'aspiration.

DIMENSIONS (mm)

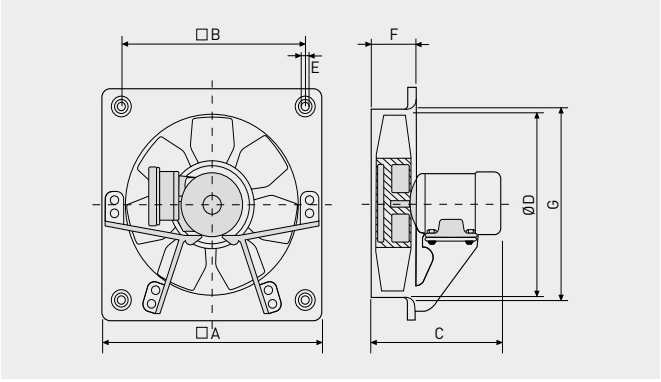

Modèle	⍁ A	⍁ B	C			Ø D	E	F	Ø G
			Nombre de POLES						
			/4	/6	/8				
HDT/315	400	330	323	–	–	315	10	85	329
HDT/355	450	380	325	325	–	355	10	87	371
HDT/400	500	420	336	336	–	400	10	90	422
HDT/450	560	480	360	349	349	450	10	106	476
HDT/560	710	630	435	435	368	560	10	112	596

COURBES CARACTERISTIQUES

- q_v: Débit en m^3/h et m^3/s.
- p_{sf}: Pression statique en mmCE et Pa.
- Air sec normal à 20 °C et 760 mm Hg.
- Essais réalisés en accord avec les Normes ISO 5801 et AMCA 210-99.

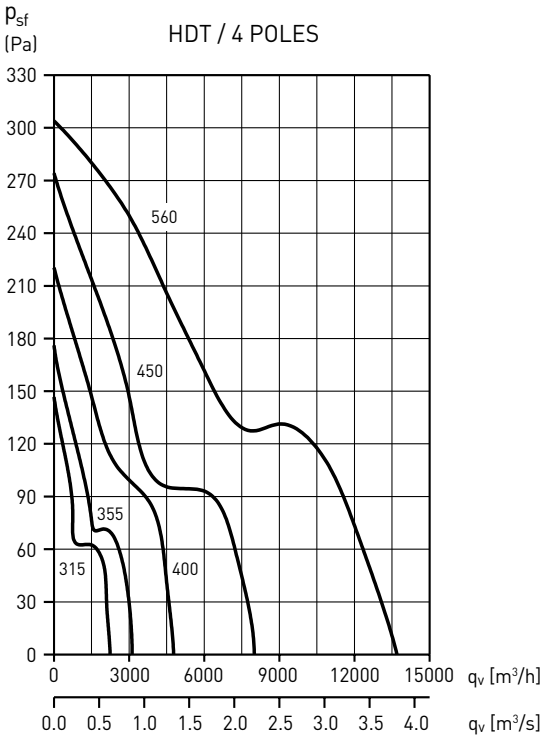

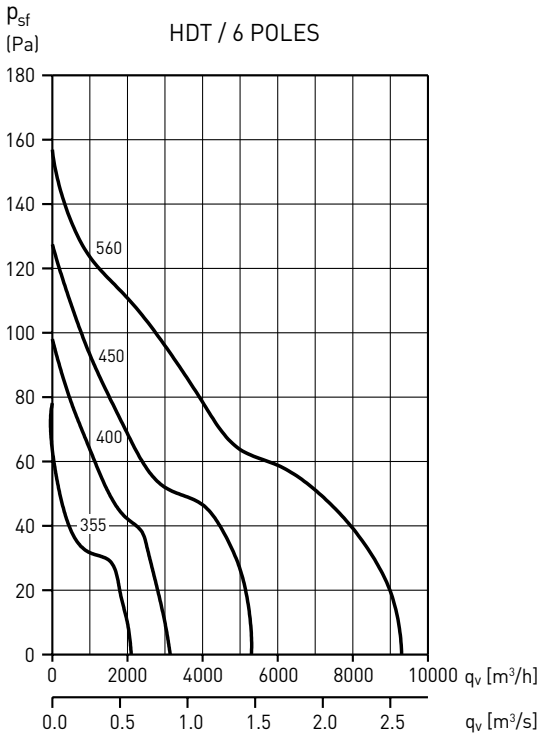

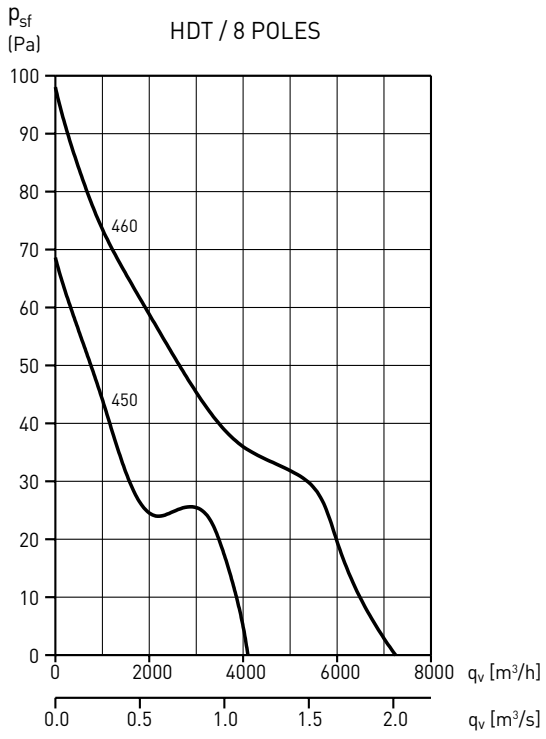

VENTILATEURS HÉLICOÏDES TUBULAIRES

STANDARD



100 TRB/TREB
jusqu'à 3.000 m³/h



103 TXBR ECOWATT
jusqu'à 6.500 m³/h



112 COMPACT TCBB/TCBT
hélice en ALUMINIUM
jusqu'à 43.000 m³/h



130 TCBBx2/TCBTx2
jusqu'à 18.000 m³/h



135 TGT
jusqu'à 280.000 m³/h



137 TGT ATEX
jusqu'à 280.000 m³/h



151 TTT-N
jusqu'à 55.000 m³/h



155 CGT
jusqu'à 140.000 m³/h



166 TET
jusqu'à 12.800 m³/h



168 COMPACT PBB/PBT
jusqu'à 16.000 m³/h



172 TURBO-N
jusqu'à 7.400 m³/h



173 TURBO 3000
jusqu'à 10.000 m³/h

DÉSENFUMAGE



174 THGT
jusqu'à 280.000 m³/h



216 CHGT
jusqu'à 140.000 m³/h

Ventilateurs pouvant transporter de l'air en continu à la température maximale indiquée

Ventilateurs immergés dans la zone à désenfumer

Séries énergétiquement efficaces

Ventilateurs pour atmosphères potentiellement explosives ATEX



TRB



TREB

Ventilateurs axiaux tubulaires en ligne. Virole en acier protégée de la corrosion par peinture polyester noire. Version murale (TRB), équipée d'un pied support soudé sur la virole. Version encastrée dans l'épaisseur de la paroi (TREB). Utilisés en extraction/insufflation, s'intègrent dans les réseaux peu résistants.

Moteurs
Moteur à induction à rotor extérieur, IP 44, classe F, protection thermique intégrée et roulements à billes graissés à vie.
Tension d'alimentation:
Monophasée 230V-50Hz (condensateur incorporé dans la boîte à borne).
Tous les modèles sont variables en tension.

Autres données
TREB: sens de l'air Moteur-Hélice (A).
TRB: sens de l'air Hélice-Moteur (B).

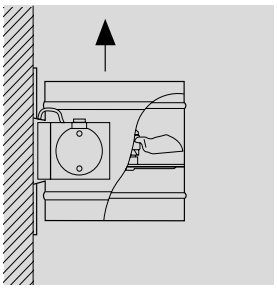

Version muraleTRB
Installés en paroi ou au plafond grâce à leur pied support. Boîte à bornes extérieure fixa-tion droite ou gauche sur pied support.

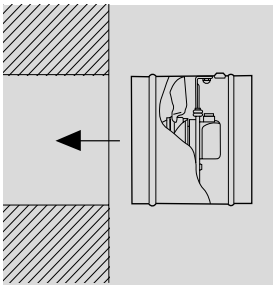

Version encastrée TREB
Installés dans la paroi ou au plafond. Boîte à bornes sur le moteur et passe-câbles sur la virole.



Boîte à bornes
Boîte à bornes en dehors du flux d'air dans laquelle se trouve le condensateur.



Hélice type «sickle»
Hélice type «sickle» permettantun rendement optimum et unfaible niveau sonore.

CARACTERISTIQUES TECHNIQUES

Avant d'installer le ventilateur vérifier que les valeurs indiquées sur la plaque signalétique du moteur sont compatibles avec celles du réseau d'alimentation électrique.

Modèle	Vitesse (tr/mn)	Diamètre (mm)	Puissance absorbée maxi. (W)	Intensité absorbée maxi. (A)	Débit maxi. (m^3/h)	Niveau de pression sonore* (dB(A))	Poids (kg)
VERSION MURALE – TRB - 2 POLES							
TRB/2-200	2775	200	60	0,34	845	54	4,6
TRB/2-250	2685	250	125	0,55	1.810	59	5,6
VERSION MURALE – TRB - 4 POLES							
TRB/4-200	1475	200	35	0,19	450	40	4,5
TRB/4-250	1450	250	40	0,21	950	43	5,1
TRB/4-300	1380	300	78	0,33	1.690	52	6,2
TRB/4-350	1400	350	125	0,55	3.070	52	7,3
VERSION ENCASTRÉE – TREB - 2 POLES							
TREB/2-200	2775	200	60	0,34	845	60	3,7
TREB/2-250	2685	250	125	0,55	1.810	65	4,7
VERSION ENCASTRÉE – TREB - 4 POLES							
TREB/4-200	1475	200	35	0,19	450	42	3,6
TREB/4-250	1450	250	40	0,21	950	47	4,2
TREB/4-300	1380	300	78	0,33	1.690	61	5,4
TREB/4-350	1400	350	125	0,55	3.070	58	7,2

* Mesurée a une distance de 1.5 m (Pour le modèle treb, cette valeur représente la puissance sonore mesurée à l'aspiration).

DIMENSIONS (mm)

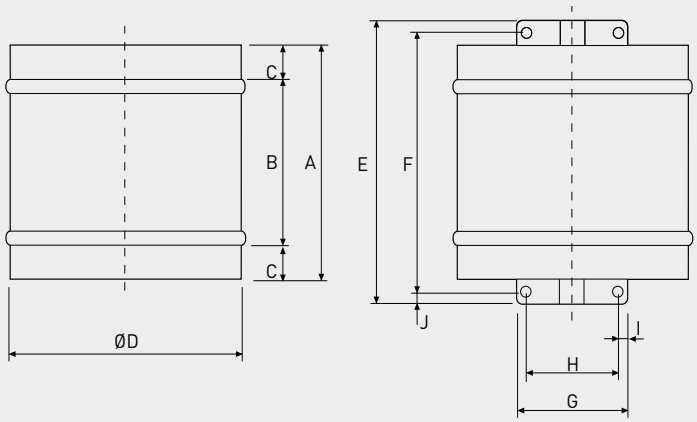

Modèle	A	B	C	Ø D	E	F	G	H	I	J
TRB-200	250	174	38	206	300	269	114	94	10	15,5
TRB-250	250	174	38	260,4	300	269	114	94	10	15,5
TRB-300	250	174	38	308,5	300	269	114	94	10	15,5
TRB-350	250	174	38	362,4	300	269	114	94	10	15,5
TREB-200	250	174	38	206	–	–	–	–	–	–
TREB-250	250	174	38	260,4	–	–	–	–	–	–
TREB-300	250	174	38	308,4	–	–	–	–	–	–
TREB-350	250	174	38	362,4	–	–	–	–	–	–

COURBES CARACTERISTIQUES

- q_v: Débit en m^3/h et m^3/s.
- p_{sf}: Pression statique en Pa.
- Air sec normal à 20ºC et 760 mmHg.
- Essais réalisés en accord avec les Normes ISO 5801 et AMCA 210-99.

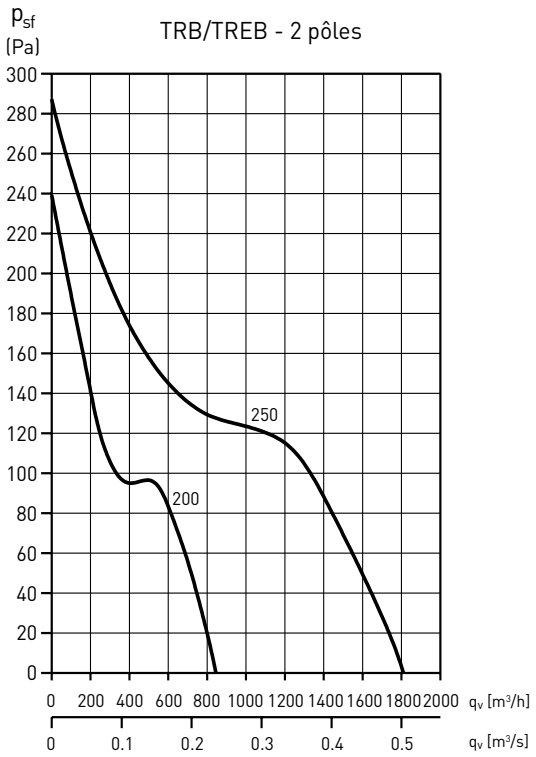

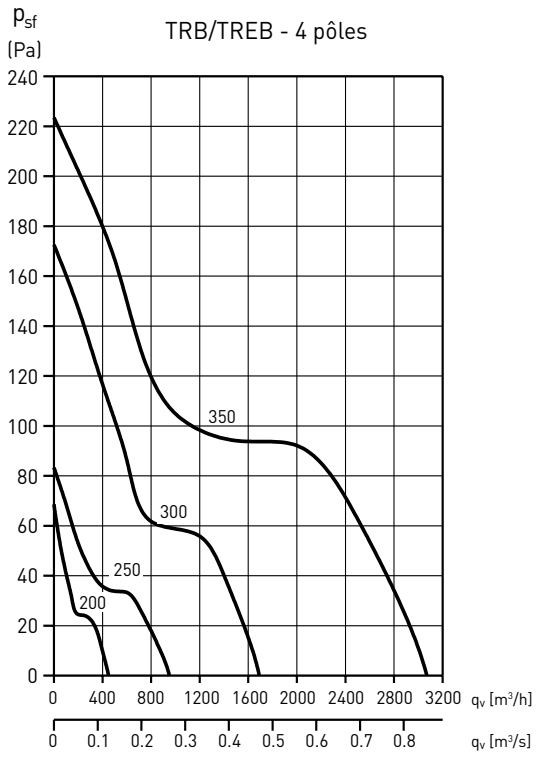

ACCESSOIRES DE MONTAGE



PER-W
Volet de surpression plastique.



PER-CR
Volet de surpression métallique.



GRI
Grille en aluminium

Modèle	Volet de surpression		Grille en aluminium
	Plastique	Métallique	
TREB-200	PER-200 W	PER-250 CR	GRI-200
TREB-250	PER-250 W	PER-250 CR	GRI-250
TREB-300	PER-355 W	PER-355 CR	GRI-300
TREB-350	PER-355 W	PER-355 CR	GRI-350

ACCESSOIRES ELECTRIQUES



REB-1N / REB 2,5N
Variateur de vitesse électronique 230V monophasé.



RMB
Variateur de vitesse auto-transfo 230V monophasé.



Gamme de ventilateurs hélicoïdes tubulaires avec hélice en polyamide et fibres de verre. Virole et support moteur en acier protégé par cataphorèse et peinture polyester noire.

Moteurs
Moteur EC à courant continu, IP44, avec protection contre les surcharges, à raccorder sur réseau monophasé 230V±10% 50-60Hz.
Potentiomètre de réglage de la vitesse de rotation dans la boite à bornes.
Possibilité de piloter le caisson par un potentiomètre extérieur type REB-ECOWATT ou un signal analogique 0-10V à raccorder dans la boite à bornes.
Température d'utilisation de -20°C à +50°C.

Autres données
Sens de l'air hélice - moteur (sens B).



Résistance à la corrosion
Platine emboutie, moteur support et grille de protection traitée par cataphorèse et protégée par une peinture polyester noire.



Boîte à bornes IP65



Hélices haut rendement "AMAX"
Conçues pour délivrer les meilleures prestations aérauliques avec un rendement élevé et un faible niveau sonore. Fabriquées en polyamide renforcé avec de la fibre de verre.

CARACTERISTIQUES TECHNIQUES

Avant d'installer le ventilateur vérifier que les valeurs indiquées sur la plaque signalétique du moteur sont compatibles avec celles du réseau d'alimentation électrique.

Modèle	Tension de contrôle (V)	Vitesse (tr/mn)	Puissance abs. maxi. (W)	Intensité abs. maxi. (A)	Débit maxi. (m^3/h)	Niveau de pression sonore* (dB(A))	Poids (kg)
TXBR-250 ECOWATT	10	2275	131	0,9	2.040	58	4,5
	8	1980	88	0,6	1.790	54	
	6	1570	45	0,3	1.425	48	
	4	1155	19	0,1	1.025	41	
TXBR-315 ECOWATT	10	1675	169	1,1	2.930	57	6
	8	1560	136	0,9	2.730	55	
	6	1255	73	0,5	2.170	51	
	4	960	36	0,3	1.670	42	
TXBR-355 ECOWATT	10	1550	190	1,2	3.605	57	8
	8	1460	159	1	3.425	55	
	6	1235	95	0,6	2.870	52	
	4	1020	55	0,4	2.365	46	
TXBR-400 ECOWATT	10	1350	326	1,4	5.170	59	8,5
	8	1245	249	1,1	4.750	56	
	6	1060	153	0,7	4.090	53	
	4	870	92	0,4	3.325	48	
TXBR-450 ECOWATT	10	1250	350	1,5	6.455	59	9
	8	1200	310	1,4	6.125	58	
	6	1030	201	0,9	5.260	55	
	4	870	123	0,6	4.410	51	

* Niveau de pression sonore mesuré sur champ libre à une distance équivalente à 3 fois le diamètre avec un minimum de 1,5 m.

DIMENSIONS (mm)

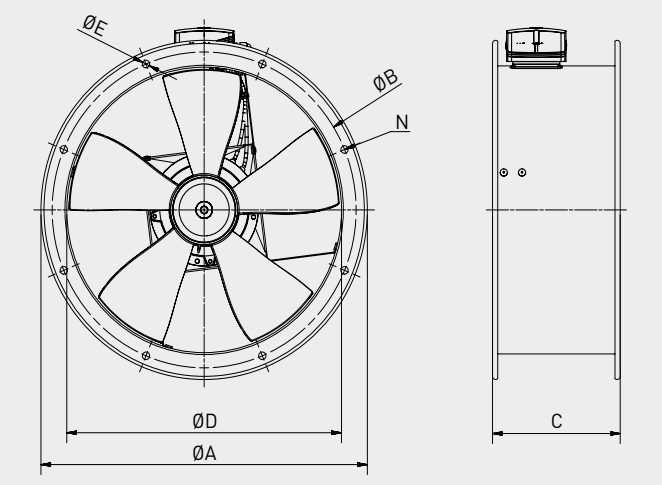

Modèle	ØA	ØB	C	ØD	ØE	Nombre de trous N
250	327	292	180	256	10	4
315	386	355	180	319	10	8
355	426	395	180	359	10	8
400	487	450	210	403	12	8
450	537	500	210	452	12	8

COURBES CARACTERISTIQUES

- q_v: Débit en m^3/h et m^3/s.
- p_{sf}: Pression statique en Pa.
- SFP: Facteur spécifique de puissance en $W/m^3/s$.
- P: Puissance absorbée en W.
- Catégorie de mesure: D.
- Catégorie de rendement: totale.
- Rendement du ventilateur sans variateur de vitesse.
- Tests effectués avec le ventilateur avec pavillon d'aspiration.
- Débit conformément à la Norme ISO 5801.
- Niveau de pression sonore Lp(A) mesuré sur champ libre à une distance équivalente à 3 fois le diamètre avec un minimum de 1,5 m.

MC	Catégorie de mesure
EC	Catégorie de rendement
VSD	Variateur de vitesse fourni avec le ventilateur
SR	Rapport spécifique
η[%]	Rendement global
N	Niveau de rendement
[kW]	Puissance absorbée
[m³/h]	Débit
[Pa]	Pression statique
[RPM]	Vitesse de rotation

TXBR-355 ECOWATT

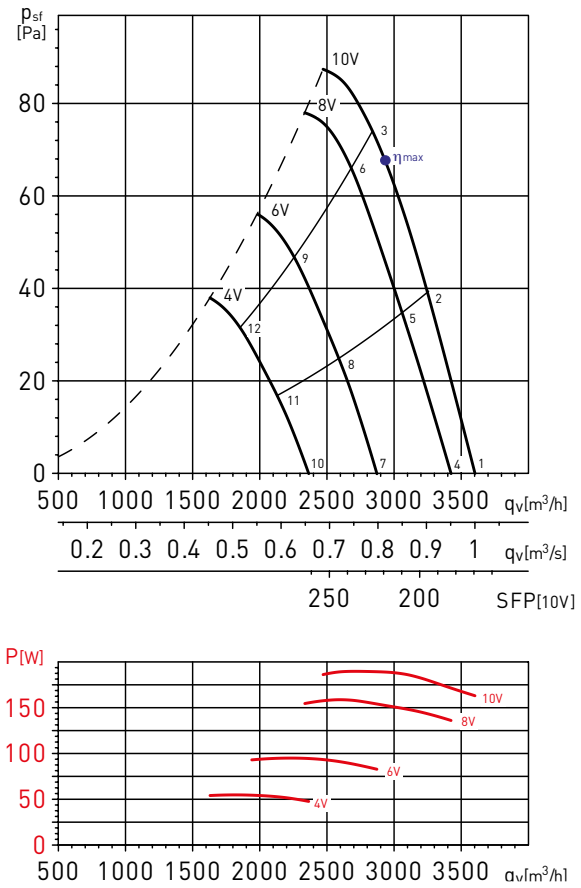

MC	EC	VSD	SR	η[%]	N	[kW]	[m³/h]	[Pa]	[RPM]
D	Total	Yes	1	52,5	63,4	0,189	2.873	72	1549

COURBES CARACTERISTIQUES

- q_v: Débit en m^3/h et m^3/s.
- p_{sf}: Pression statique en Pa.
- SFP: Courbes bleues en $W/m^3/s$.
- Air sec normal à 20°C et 760mmHg.
- Essais aérauliques selon les Normes ISO 5801 et AMCA 210-99.

TXBR-250 ECOWATT

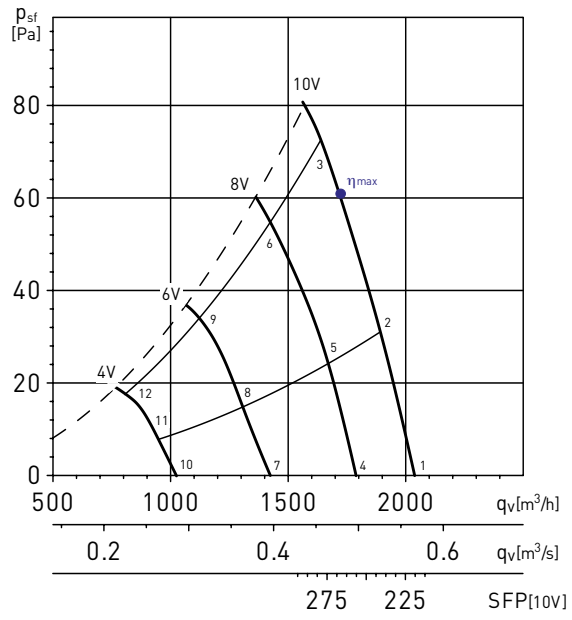

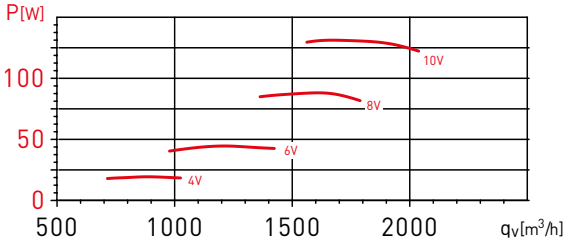

MC	EC	VSD	SR	η[%]	N	[kW]	[m³/h]	[Pa]	[RPM]
D	Total	Yes	1	48,1	60	0,131	1.617	75	2272

Spectres de puissance en dB(A)

Point de fonctionnement		63	125	250	500	1000	2000	4000	8000	LwA
1	Soufflage	36	52	65	65	68	67	61	53	73
	Aspiration	46	50	66	67	69	66	61	53	74
	Rayonné	26	46	50	52	56	51	46	38	60
2	Soufflage	36	52	64	65	68	67	62	53	73
	Aspiration	45	56	69	68	71	68	61	50	75
	Rayonné	26	46	50	52	56	52	47	38	60
3	Soufflage	46	60	66	66	69	67	60	50	74
	Aspiration	45	56	68	67	69	66	60	49	74
	Rayonné	36	55	52	54	57	52	45	35	61
4	Soufflage	34	51	60	60	63	62	56	47	68
	Aspiration	41	49	62	62	65	62	56	47	69
	Rayonné	24	45	45	48	52	47	41	32	55
5	Soufflage	34	50	59	60	63	63	57	48	68
	Aspiration	36	49	62	62	64	62	57	48	69
	Rayonné	25	44	44	48	52	48	41	33	55
6	Soufflage	45	55	62	61	64	62	55	44	69
	Aspiration	44	53	64	62	65	62	55	43	70
	Rayonné	36	49	47	49	53	47	39	29	57
7	Soufflage	32	45	54	54	57	56	50	38	62
	Aspiration	34	43	57	56	59	55	49	38	63
	Rayonné	23	39	39	43	45	41	33	22	49
8	Soufflage	32	44	54	54	57	57	50	39	62
	Aspiration	32	43	58	56	59	57	50	39	64
	Rayonné	23	37	39	43	45	42	34	23	49
9	Soufflage	46	46	55	55	58	56	46	35	62
	Aspiration	45	43	57	56	59	55	46	34	63
	Rayonné	37	40	40	44	46	40	30	19	50
10	Soufflage	30	38	47	47	49	47	38	26	54
	Aspiration	29	35	48	47	50	45	37	25	54
	Rayonné	25	35	37	40	39	34	24	15	45
11	Soufflage	29	37	47	47	51	50	41	28	55
	Aspiration	29	35	48	47	51	48	39	27	55
	Rayonné	24	35	37	40	41	37	26	17	45
12	Soufflage	35	37	47	48	50	46	34	25	54
	Aspiration	34	35	48	48	51	44	33	24	54
	Rayonné	30	35	37	40	40	33	20	14	45

COURBES CARACTERISTIQUES

- q_v: Débit en m^3/h et m^3/s.
- p_{sf}: Pression statique en Pa.
- SFP: Courbes bleues en $W/m^3/s$.
- Air sec normal à 20ºC et 760mmHg.
- Essais aérauliques selon les Normes ISO 5801 et AMCA 210-99.

TXBR-315 ECOWATT

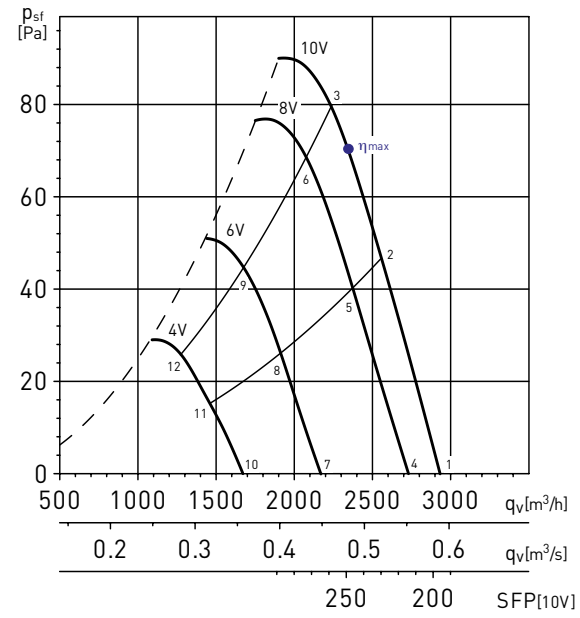

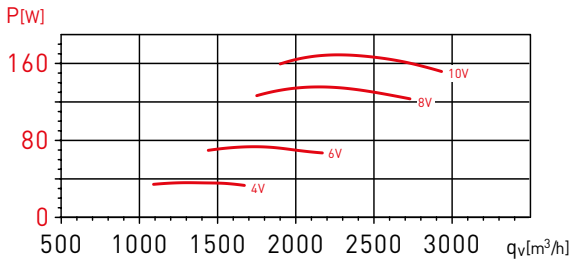

MC	EC	VSD	SR	η[%]	N	[kW]	[m³/h]	[Pa]	[RPM]
D	Total	Yes	1	50,4	61,6	0,169	2.299	74	1675

Spectres de puissance en dB(A)

Point de fonctionnement		63	125	250	500	1000	2000	4000	8000	LwA
1	Soufflage	38	53	63	65	68	68	63	52	73
	Aspiration	51	54	66	66	68	69	62	53	74
	Rayonné	25	44	50	51	49	51	43	29	56
2	Soufflage	38	51	62	62	67	66	61	51	71
	Aspiration	49	52	66	66	67	67	61	52	73
	Rayonné	25	42	49	49	47	48	41	28	55
3	Soufflage	37	49	61	62	67	66	60	52	71
	Aspiration	42	53	64	64	66	66	60	52	72
	Rayonné	24	41	48	49	47	48	41	29	54
4	Soufflage	37	51	61	62	66	66	60	49	71
	Aspiration	49	51	64	63	65	66	59	49	71
	Rayonné	25	42	49	48	46	48	40	25	54
5	Soufflage	37	49	61	60	65	64	59	48	70
	Aspiration	44	48	63	63	63	63	57	48	69
	Rayonné	25	41	48	46	45	46	39	25	53
6	Soufflage	36	48	60	60	64	63	57	48	68
	Aspiration	41	49	63	62	63	63	56	48	69
	Rayonné	24	39	47	46	44	44	37	24	52
7	Soufflage	35	46	59	55	61	60	53	40	66
	Aspiration	40	48	59	57	60	60	52	40	65
	Rayonné	23	38	47	41	41	41	33	17	50
8	Soufflage	35	46	58	55	61	60	53	41	65
	Aspiration	39	47	59	56	59	59	51	39	65
	Rayonné	24	38	46	41	40	41	33	17	49
9	Soufflage	33	43	57	54	59	57	51	40	63
	Aspiration	36	47	59	55	58	57	50	39	64
	Rayonné	21	35	45	39	38	38	31	17	47
10	Soufflage	32	40	49	47	54	53	42	29	58
	Aspiration	33	34	51	49	52	51	41	28	57
	Rayonné	26	31	37	32	33	33	22	11	41
11	Soufflage	30	40	49	47	53	51	42	28	57
	Aspiration	33	34	51	49	52	51	40	28	57
	Rayonné	24	31	36	32	32	32	22	10	40
12	Soufflage	28	38	47	46	52	49	41	29	55
	Aspiration	32	33	51	48	51	49	39	28	56
	Rayonné	22	30	35	31	31	29	21	11	39

COURBES CARACTERISTIQUES

- q_v: Débit en m^3/h et m^3/s.
- p_{sf}: Pression statique en Pa.
- SFP: Courbes bleues en $W/m^3/s$.
- Air sec normal à 20°C et 760mmHg.
- Essais aérauliques selon les Normes ISO 5801 et AMCA 210-99.

TXBR-355 ECOWATT

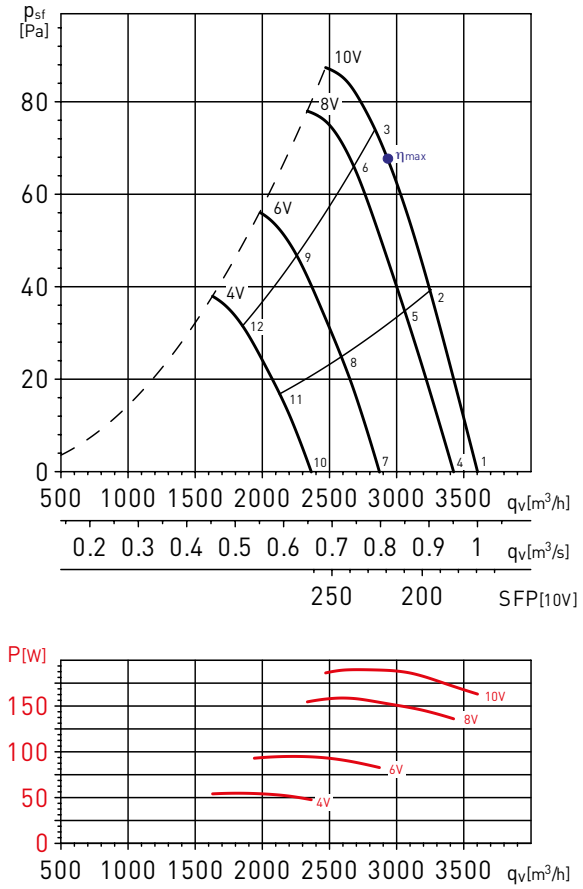

MC	EC	VSD	SR	η[%]	N	[kW]	[m³/h]	[Pa]	[RPM]
D	Total	Yes	1	52,5	63,4	0,189	2.873	72	1549

Spectres de puissance en dB(A)

Point de fonctionnement		63	125	250	500	1000	2000	4000	8000	LwA
1	Soufflage	38	52	62	65	68	66	61	50	72
	Aspiration	53	56	66	66	67	66	61	51	73
	Rayonné	24	38	44	50	51	47	41	28	55
2	Soufflage	38	52	62	64	67	65	59	49	71
	Aspiration	49	54	65	65	66	65	59	50	72
	Rayonné	25	38	44	50	50	46	40	27	54
3	Soufflage	39	57	63	66	69	66	61	52	73
	Aspiration	49	55	71	68	70	67	60	49	75
	Rayonné	26	43	45	51	52	47	41	30	56
4	Soufflage	37	51	61	63	66	64	58	47	70
	Aspiration	51	53	65	64	65	65	58	48	71
	Rayonné	24	37	44	49	49	45	38	25	53
5	Soufflage	38	51	60	63	65	63	57	46	69
	Aspiration	46	51	65	64	64	63	57	47	70
	Rayonné	25	37	43	49	48	43	36	24	53
6	Soufflage	50	58	66	65	68	64	56	46	72
	Aspiration	49	54	68	66	67	65	57	46	73
	Rayonné	38	44	48	51	51	44	36	24	56
7	Soufflage	36	48	60	58	62	60	53	41	66
	Aspiration	45	48	63	59	61	60	53	41	67
	Rayonné	25	35	44	45	45	40	33	19	50
8	Soufflage	35	48	61	58	61	59	52	41	66
	Aspiration	40	47	63	58	60	58	51	41	66
	Rayonné	24	35	45	45	45	39	32	19	50
9	Soufflage	33	47	60	57	61	58	52	42	65
	Aspiration	44	49	64	61	63	59	51	40	68
	Rayonné	22	34	44	44	44	38	32	21	49
10	Soufflage	36	45	52	53	56	54	45	34	60
	Aspiration	40	40	53	53	56	53	45	33	60
	Rayonné	24	33	39	40	40	35	25	12	45
11	Soufflage	36	45	52	52	56	53	45	34	60
	Aspiration	39	39	53	52	55	52	44	32	59
	Rayonné	24	33	38	40	40	34	24	13	45
12	Soufflage	34	49	55	55	58	55	48	37	62
	Aspiration	42	42	57	55	57	52	43	32	62
	Rayonné	22	38	42	42	42	35	27	16	48

COURBES CARACTERISTIQUES

- q_v: Débit en m^3/h et m^3/s.
- p_{sf}: Pression statique en Pa.
- SFP: Courbes bleues en $W/m^3/s$.
- Air sec normal à 20ºC et 760mmHg.
- Essais aérauliques selon les Normes ISO 5801 et AMCA 210-99.

HXBR-400 ECOWATT

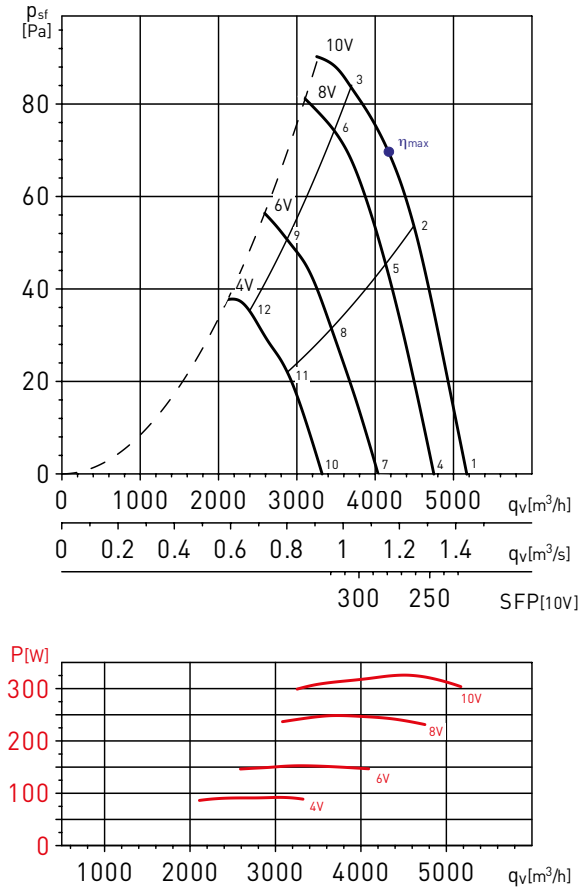

MC	EC	VSD	SR	η[%]	N	[kW]	[m³/h]	[Pa]	[RPM]
D	Total	Yes	1	48,7	58,1	0,323	4.286	65	1350

Spectres de puissance en dB(A)

Point de fonctionnement		63	125	250	500	1000	2000	4000	8000	LwA
1	Soufflage	38	53	63	65	68	67	61	50	73
	Aspiration	53	56	66	66	68	67	61	51	73
	Rayonné	25	39	45	51	51	48	41	28	55
2	Soufflage	39	53	62	65	67	66	60	50	72
	Aspiration	49	55	66	65	67	65	60	50	72
	Rayonné	26	39	44	50	50	46	40	28	55
3	Soufflage	40	57	64	66	69	67	62	52	73
	Aspiration	50	56	71	69	70	67	60	50	76
	Rayonné	27	44	46	51	52	47	42	31	56
4	Soufflage	38	52	62	64	66	65	58	47	71
	Aspiration	51	53	66	65	66	65	59	48	72
	Rayonné	25	38	44	50	49	45	38	25	54
5	Soufflage	39	52	61	63	65	63	57	47	70
	Aspiration	47	51	65	64	65	63	57	48	71
	Rayonné	26	38	43	49	48	44	37	25	53
6	Soufflage	51	58	66	66	68	64	57	47	73
	Aspiration	49	54	69	66	68	65	57	47	73
	Rayonné	38	45	49	51	51	45	37	25	56
7	Soufflage	36	48	60	59	62	60	53	41	67
	Aspiration	45	49	64	59	62	60	53	42	68
	Rayonné	25	36	44	46	46	41	33	20	51
8	Soufflage	36	48	61	58	62	60	52	41	67
	Aspiration	40	47	63	58	61	59	52	41	67
	Rayonné	25	36	46	45	45	40	32	19	51
9	Soufflage	34	47	60	57	61	58	52	43	66
	Aspiration	44	49	65	61	63	60	51	40	69
	Rayonné	23	35	44	44	44	39	32	21	50
10	Soufflage	36	45	53	53	57	54	46	34	61
	Aspiration	41	40	54	53	56	54	45	33	61
	Rayonné	24	34	39	41	41	35	25	13	46
11	Soufflage	37	45	52	53	57	54	45	34	61
	Aspiration	40	39	53	53	55	52	44	33	60
	Rayonné	25	34	39	41	40	34	25	13	45
12	Soufflage	35	50	56	55	59	55	48	38	63
	Aspiration	42	43	57	55	57	53	43	32	62
	Rayonné	22	38	42	43	43	36	28	16	48

COURBES CARACTERISTIQUES

- q_v: Débit en m^3/h et m^3/s.
- p_{sf}: Pression statique en Pa.
- SFP: Courbes bleues en $W/m^3/s$.
- Air sec normal à 20°C et 760mmHg.
- Essais aérauliques selon les Normes ISO 5801 et AMCA 210-99.

TXBR-450 ECOWATT

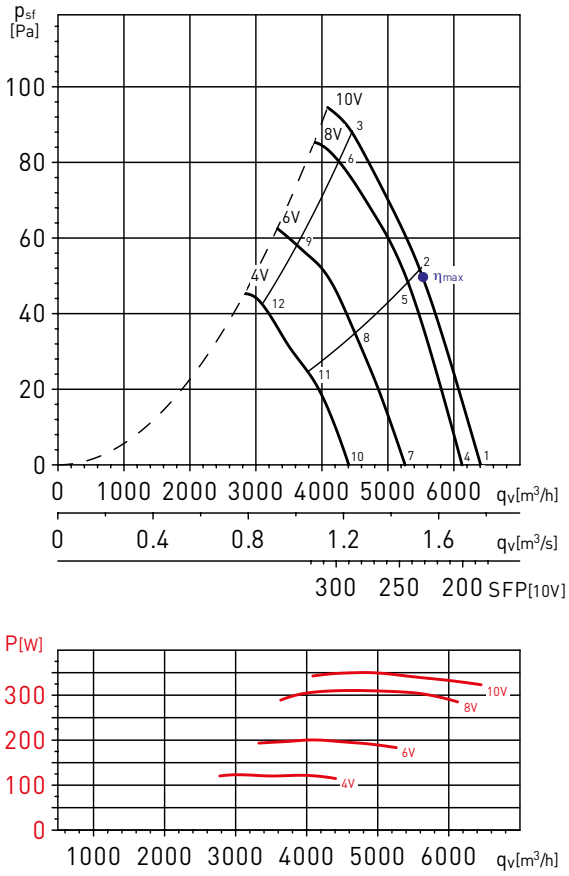

MC	EC	VSD	SR	η[%]	N	[kW]	[m³/h]	[Pa]	[RPM]
D	Total	Yes	1	55	64,3	0,340	5.517	50	1247

Spectres de puissance en dB(A)

Point de fonctionnement		63	125	250	500	1000	2000	4000	8000	LwA
1	Soufflage	38	53	63	65	68	67	61	50	73
	Aspiration	53	56	66	66	68	67	61	51	73
	Rayonné	25	39	45	51	51	48	41	28	55
2	Soufflage	39	53	62	65	67	66	60	50	72
	Aspiration	49	55	66	65	67	65	60	50	72
	Rayonné	26	39	44	50	50	46	40	28	55
3	Soufflage	40	57	64	66	69	67	62	52	73
	Aspiration	50	56	71	69	70	67	60	50	76
	Rayonné	27	44	46	51	52	47	42	31	56
4	Soufflage	38	52	62	64	66	65	58	47	71
	Aspiration	51	53	66	65	66	65	59	48	72
	Rayonné	25	38	44	50	49	45	38	25	54
5	Soufflage	39	52	61	63	65	63	57	47	70
	Aspiration	47	51	65	64	65	63	57	48	71
	Rayonné	26	38	43	49	48	44	37	25	53
6	Soufflage	51	58	66	66	68	64	57	47	73
	Aspiration	49	54	69	66	68	65	57	47	73
	Rayonné	38	45	49	51	51	45	37	25	56
7	Soufflage	36	48	60	59	62	60	53	41	67
	Aspiration	45	49	64	59	62	60	53	42	68
	Rayonné	25	36	44	46	46	41	33	20	51
8	Soufflage	36	48	61	58	62	60	52	41	67
	Aspiration	40	47	63	58	61	59	52	41	67
	Rayonné	25	36	46	45	45	40	32	19	51
9	Soufflage	34	47	60	57	61	58	52	43	66
	Aspiration	44	49	65	61	63	60	51	40	69
	Rayonné	23	35	44	44	44	39	32	21	50
10	Soufflage	36	45	53	53	57	54	46	34	61
	Aspiration	41	40	54	53	56	54	45	33	61
	Rayonné	24	34	39	41	41	35	25	13	46
11	Soufflage	37	45	52	53	57	54	45	34	61
	Aspiration	40	39	53	53	55	52	44	33	60
	Rayonné	25	34	39	41	40	34	25	13	45
12	Soufflage	35	50	56	55	59	55	48	38	63
	Aspiration	42	43	57	55	57	53	43	32	62
	Rayonné	22	38	42	43	43	36	28	16	48

ACCESSOIRES DE MONTAGE



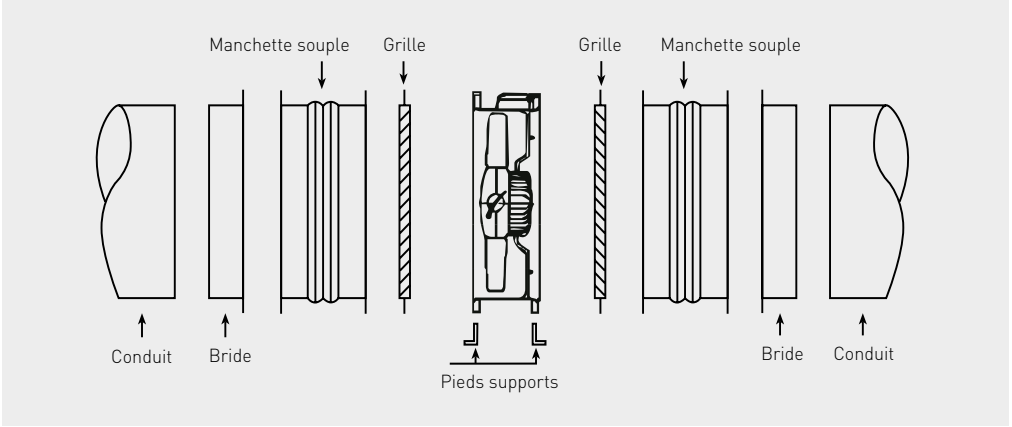

Modèle	Grille Aspiration/soufflage	Bride	Pieds supports	Manchette souple
250	DEF-250 T	ARO BRIDA COMPACT-250	PIE-250	ACOP.BRIDA-250
315	DEF-315 T	ARO BRIDA COMPACT-315	PIE-315	ACOP.BRIDA-315
355	DEF-355 T	ARO BRIDA COMPACT-355	PIE-355	ACOP.BRIDA-355
400	DEF-400 T	ARO BRIDA COMPACT-400	PIE-400	ACOP.BRIDA-400
450	DEF-450 T	ARO BRIDA COMPACT-450	PIE-450	ACOP.BRIDA-450

ACCESSOIRES ELECTRIQUES



REB-ECOWATT
Potentiomètre de réglage de la vitesse des ventilateurs avec moteur EC.



CONTROL ECOWATT BASIC
Potentiomètre de réglage de la vitesse et marche/arrêt monophasé.



CONTROL ECOWATT
Elément de contrôle avec fonction COP/VAV/MIN-MAX.



CPFL
Capteur de présence.



SCO2-A
CO_2 et sonde de température.
SCO2-AD
CO_2 et sonde de température avec affichage.
SCHT-AD
CO_2 et sonde de température et d'humidité relative.
SCO2-AR
CO_2 et sonde de température. Sortie relais.



TDP-S
Sonde de pression sans affichage.
TDP-D
Sonde de pression avec affichage.
TDP-PI
Sonde de pression avec affichage.



ErP OK

IP65(1)
PROTECTION

Ventilateurs axiaux tubulaires. Hélice et moyeu en aluminium injecté, non peint. Virole et support moteur protégées de la corrosion par cataphorèse et peinture polyester noire. Tous les modèles sont fournis avec une boite à bornes extérieure fixée sur la virole.

Moteurs
Modèles 250, 315, 355 et 400: moteurs à rotor extérieur, IP54, classe F, avec protection thermique incorporée et température de fonctionnement entre -40°C et +40°C.
Modèles 450, 500, 560, 630 et 6/710: IP65, classe F, avec protection thermique incoorporée et température de fonctionnement entre -40°C et +70°C.
Modèles 4/710 et 800: IP55, classe F et température de fonctionnement entre -40°C et +40°C.
Tous les moteurs sont variables en tension excepté les modèles 4/560H, 4-630, 710 et 800.
Tous les modèles triphasés sont variables par convertisseur de fréquence.

Tension d'alimentation
Monophasés 230V 50Hz (TCBB - avec condensateur dans la boite à bornes)
Triphasés 230/400V 50Hz ou 400V 50Hz (TCBT).
(voir table caractéristiques).

Autres données
Sens de l'air standard hélice - moteur (sens B).

Sur demande
Sens de l'air Moteur-Hélice (A).
Du diamètre 450 au 800, moteurs deux vitesses dahlander 4/8 pôles.

Versions TCBT ATEX
Sur demande, versions pour ambiances explosives selon la directive ATEX pour les modèles avec moteur triphasé:
- Température d'utilisation:
  De -20°C à +55°C:
  modèles TCBT/4-315 à 630 mm
  modèles TCBT/4-315 à 630 mm
  De -20°C à +40°C:
  modèles TCBT/4-710 à 800 mm
  modèles TCBT/6-800 mm
- Moteurs IP55, classe F.
- Antidéflagrant ATEX - gaz
  En version ATEX standard, les moteurs antidéflagrants sont livrés sans protection thermique.
  Pour une utilisation avec un convertisseur de fréquence, commander des moteurs antidéflagrants avec une protection thermique de type PTC.
  Pour les modèles TCBT/4-710 et 800 mm:
  Ⓔx II 2G Ex d IIB T4
  Ⓔx II 2G Ex d IIB+H_2 T4 (avec moteur Ex d IIC T4)
- Sécurité augmentée ATEX - gaz
  Non disponible TCBT/2-250/H 400V-50Hz
  TCBT/4-250/H 400V-50Hz
  TCBT/6-355/H 400V-50Hz
  TCBT/6-400/H 400V-50Hz
  Disponible pour le modèle TCBT/6-400/H 230/400V-50Hz et tailles supérieures.
- ATEX - Poussière
  En version ATEX standard, les moteurs ATEX poussières sont livrés sans protection thermique.



Résistance à la corrosion
Virole et support moteur protégées de la corrosion par cataphorèse et peinture polyester noire.



Boîte à bornes
Boîte à bornes avec presse étoupe PG 11 fixée sur la virole. Excepté les modèles ATEX.



Hélice équilibrée dynamiquement
selon la norme ISO 1940, pour réduire le bruit et éviter les vibrations.



Configuration pour /4-710 et les modèles 800



Configuration constructive modèles 250, 315, 355 et 400
(sauf modèles 6-355 et 6-400 et ATEX)

Applications spécifiques

Ⓔx
Versions

Pour une utilisation avec un convertisseur de fréquence, commander des moteurs ATEX poussières avec une protection thermique de type PTC.

Pour les modèles TCBT/4-710 et 800 mm
Poussière non-conductrice:
⟨Ex⟩ II 3D Ex tc IIIB T125ºC
Pourssière conductrice:
⟨Ex⟩ II 3D Ex tc IIIC T125ºC (avec moteur IP65)

Pour sélectionner TCBT ATEX voir Easyvent. Les données électriques des ATEX peuvent varier.

SPECIFICATIONS TECHNIQUES

Avant d'installer le ventilateur vérifier que les valeurs indiquées sur la plaque signalétique du moteur sont compatibles avec celles du réseau d'alimentation électrique.

Modèle	Vitesse (tr/mn)	Diamètre (mm)	Puissance absorbée maximale (W)	Intensité maximale (A)		Niveau de pression sonore* (dB(A))	Débit maximum (m³/h)	Poids (kg)	Régulateur de tension		Variateur de fréquence	
				à 230 V	à 400 V				REB	RMB/T	VFTM	VFKB
MONOPHASES 2 POLES												
TCBB/2-250/H	2680	250	123	0,5	–	62	1.680	8	–	–	–	–
MONOPHASES 4 POLES												
TCBB/4-250/H	1430	250	44	0,2	–	42	900	8	REB-1	RMB-1,5	–	–
TCBB/4-315/H	1435	315	105	0,6	–	52	1.990	11	REB-1	RMB-1,5	–	–
TCBB/4-355/H	1420	355	120	0,6	–	52	2.460	13,2	REB-2,5	RMB-1,5	–	–
TCBB/4-400/H	1410	400	277	1,1	–	60	5.050	15,5	REB-2 ,5	RMB-3,5	–	–
TCBB/4-450/H	1410	450	591	2,5	–	63	6.940	21	–	–	–	–
TCBB/4-500/H	1410	500	636	2,8	–	66	7.500	25	REB-5	RMB-3,5	–	–
TCBB/4-560/L	1405	560	1289	6	–	68	11.990	33	REB-10	RMB-8	–	–
TCBB/4-560/H	1400	560	1308	6	–	69	12.170	34,7	–	–	–	–
TCBB/4-630/L	1365	630	1707	7,5	–	70	15.980	40	–	–	–	–
MONOPHASES 6 POLOS												
TCBB/6-355/H	880	355	92	0,4	–	46	2.160	13,2	REB-1	RMB-1,5	–	–
TCBB/6-400/H	870	400	118	0,5	–	48	2.820	15,5	REB-1	RMB-1,5	–	–
TCBB/6-500/H	920	500	226	1	–	57	5.250	24,8	REB-2,5	RMB-1,5	–	–
TCBB/6-560/L	930	560	375	1,6	–	60	7.810	33,5	REB-5	RMB-3,5	–	–
TCBB/6-630/L	920	630	514	2,1	–	60	10.410	38,5	REB-5	RMB-8	–	–
TCBB/6-710/L	930	710	849	4,2	–	62	14.480	46	–	–	–	–
TRIPHASES 2 POLES												
TCBT/2-250/H	2775	250	114	0,3	0,2	62	1.730	8	–	–	TRI-0,37	VFKB-45
TRIPHASES 4 POLES												
TCBT/4-250/H	1470	250	42	0,3	0,2	42	900	8	–	RMT-1,5	TRI-0,37	VFKB-45
TCBT/4-315/H	1445	315	99	0,5	0,3	51	1.950	11	–	RMT-1,5	TRI-0,37	VFKB-45
TCBT/4-355/H	1415	355	117	0,5	0,3	52	2.470	13,2	–	RMT-1,5	TRI-0,37	VFKB-45
TCBT/4-400/H	1410	400	268	0,9	0,5	60	4.950	15,5	–	RMT-1,5	TRI-0,37	VFKB-45
TCBT/4-450/H	1405	450	526	1,9	1,1	63	6.650	21	–	RMT-2,5	TRI-0,55	VFKB-45
TCBT/4-500/H	1420	500	641	2,6	1,5	66	7.590	25	–	RMT-2,5	TRI-0,55	VFKB-45
TCBT/4-560/L	1415	560	1184	3,8	2,2	68	12.090	33	–	RMT-2,5	TRI-0,75	VFKB-45
TCBT/4-560/H	1390	560	1348	4,2	2,4	69	13.370	34,7	–	–	TRI-1,1	VFKB-45
TCBT/4-630/L	1410	630	1768	5,9	3,4	70	16.370	39	–	–	TRI-1,5	VFKB-45
TCBT/4-630/H	1400	630	1940	6,2	3,6	70	17.030	40	–	–	TRI-1,5	VFKB-45
TCBT/4-710/L	1435	710	2175	6,4	3,7	73	20.290	46	–	–	TRI-1,5	VFKB-45
TCBT/4-710/H	1460	710	3441	10,6	6,1	73	26.420	54	–	–	TRI-3	VFKB-48
TCBT/4-800/L	1460	800	3750	11,3	6,5	76	29.950	65	–	–	TRI-3	VFKB-48
TCBT/4-800/K	1460	800	5177	–	8,8	76	34.950	68	–	–	TRI-4	–
TCBT/4-800/G	1470	800	6146	–	11,1	77	38.500	81	–	–	TRI-5,5	–
TCBT/4-800/H	1475	800	7688	–	13	78	42.490	89	–	–	TRI-5,5	–
TRIPHASES 6 POLES												
TCBT/6-355/H	900	355	97	0,4	0,2	47	2.250	13,2	–	RMT-1,5	TRI-0,37	VFKB-45
TCBT/6-400/H	860	400	116	0,4	0,2	49	2.970	15,5	–	RMT-1,5	TRI-0,37	VFKB-45
TCBT/6-450/H	940	450	161	0,7	0,4	54	4.020	20,7	–	RMT-1,5	TRI-0,37	VFKB-45
TCBT/6-500/H	930	500	198	0,9	0,5	57	4.990	24,8	–	RMT-1,5	TRI-0,37	VFKB-45
TCBT/6-560/H	920	560	363	1,4	0,8	60	7.630	33,5	–	RMT-2,5	TRI-0,55	VFKB-45
TCBT/6-630/L	915	630	595	–	1,3	60	10.940	38	–	RMT-2,5	TRI-0,55	VFKB-45
TCBT/6-630/H	950	630	906	–	2,7	62	13.610	38,5	–	RMT-5	TRI-1,1	VFKB-45
TCBT/6-710/L	910	710	967	3,5	2,0	62	16.240	46	–	–	TRI-1,1	VFKB-45
TCBT/6-710/H	910	710	1378	5,4	3,1	63	19.120	46	–	–	TRI-1,1	VFKB-45
TCBT/6-800/L	965	800	1278	4,7	2,7	66	20.770	57	–	–	TRI-1,1	VFKB-45
TCBT/6-800/K	975	800	1592	5,7	3,3	66	24.090	64	–	–	TRI-1,5	VFKB-45
TCBT/6-800/G	975	800	1968	8,0	4,6	67	26.310	68	–	–	TRI-2,2	VFKB-45
TCBT/6-800/H	970	800	2345	8,7	5	68	27.910	80	–	–	TRI-2,2	VFKB 48

* L'alimentation des variateurs auto-transfo triphasés (RMT) et des variateurs de fréquence (VFKB/VFTM): triphasés 400V.

REFERENCE

T	C	B	T	/	4	-	4	0	0	/	H	-	B		4	0	0	V	5	0	Hz			
1	2	3	4		5		6				7		8		9				10			11		

1 - **T:** Hélicoïdal tubulaire.
2 - **C:** Sigle de la série COMPACT.
3 - Type d'hélice:
B: Ø 250-Ø 400 hélice en aluminium à pales fixes.
Ø 450-Ø 800 hélice en aluminium à pales variables.
4 - Type d'alimentation:
B: Monophasée
T: Triphasée
5 - Vitesse de rotation (Nbre de pôles):
2: (approx. 2800 t/min. - 50 Hz)
4: (approx. 1400 t/min. - 50 Hz)
6: (approx. 900 t/min. - 50 Hz)
6 - Diamètre nominal du ventilateur en mm.
7 - Angle d'inclinaison des pales.
8 - Sens de l'air:
A: Moteur-Hélice
B: Hélice-Moteur
9 - Tension d'alimentation:
230 V (monophasée)
230/400 V (triphasée)
400 V (triphasée)
10 - Fréquence du réseau: 50 Hz
60 Hz
11 - Variantes de fabrication:
2 V: 2 vitesses. Moteur 4/8 pôles du Ø 450 au Ø 800 mm. Moteur 6/12 pôles du Ø 710 au Ø 800 mm.
C: Trou de purge sur le moteur pour évacuation des condensats.
EX: Versions pour ambiances explosives selon la Directive ATEX.

CONNEXION ELECTRIQUE



Type de réseau	Type de moteur	Connexion	Vitesse
MONOPHASE 220V 50Hz, 240V 50Hz	**230V 50Hz**	**Selon schéma de l'appareil**	**Rapide**
TRIPHASE 220V 50Hz 240V 50Hz	**230/400V 50Hz**	△	**Rapide**
		Y	**Lente***
TRIPHASE 380V 50Hz 415V 50Hz	**230/400V 50Hz**	Y	**Rapide**
	400V 50Hz	△	**Rapide**
		Y	**Lente***

* Du diamètre 450 jusqu'au modèle 630/L.

CARACTERISTIQUES ACOUSTIQUES

Le niveau sonore indiqué dans le tableau des caractéristiques est une valeur de pression en dB(A) mesurée à une distance de 3 fois le diamètre avec un minimum de 1,5 mètres, en champ libre. Ci-dessous, le spectre de puissance acoustique en dB(A) par bandes de fréquence (Hz).

Modèle	63	125	250	500	1000	2000	4000	8000	LwA
/2-250/H	31	44	59	65	74	70	64	56	76

Modèle	63	125	250	500	1000	2000	4000	8000	LwA
/4-250/H	24	37	41	47	52	52	47	41	57
/4-315/H	40	51	45	53	59	59	51	43	63
/4-355/H	24	40	45	55	58	58	49	42	62
/4-400/H	46	53	59	66	69	69	66	58	74
/4-450/H	46	58	65	71	73	71	67	59	77
/4-500/H	50	62	69	75	76	75	70	62	81
/4-560/L	52	64	71	77	78	77	72	64	83
/4-560/H	53	65	72	78	79	78	73	65	84
/4-630/L	56	67	75	80	82	81	76	68	87
/4-630/H	56	67	75	80	82	81	76	68	87
/4-710/L	53	69	79	85	86	84	78	70	91
/4-710/H	60	72	79	85	86	85	80	72	91
/4-800/L	57	73	83	90	91	88	82	74	95
/4-800/K	63	75	82	88	90	88	84	76	94
/4-800/G	64	76	83	89	90	89	84	76	95
/4-800/H	66	77	84	90	92	91	86	78	96

Modèle	63	125	250	500	1000	2000	4000	8000	LwA
/6-355/H	31	42	49	55	57	55	51	43	61
/6-400/H	33	44	51	57	59	58	53	45	64
/6-450/H	40	51	58	63	64	62	56	48	69
/6-500/H	43	53	61	66	66	64	58	50	71
/6-560/L	46	57	64	69	70	67	61	53	74
/6-560/H	46	56	64	69	69	67	61	53	74
/6-630/L	49	59	66	71	72	70	64	56	77
/6-630/H	51	61	68	73	74	72	66	58	79
/6-710/L	52	62	69	75	75	73	67	59	80
/6-710/H	53	64	71	76	77	75	69	61	82
/6-800/L	51	66	76	79	79	76	69	61	84
/6-800/K	51	66	76	79	79	76	69	61	84
/6-800/G	56	67	74	79	80	78	72	64	85
/6-800/H	58	69	76	81	82	79	73	65	86

DIMENSIONS (mm)

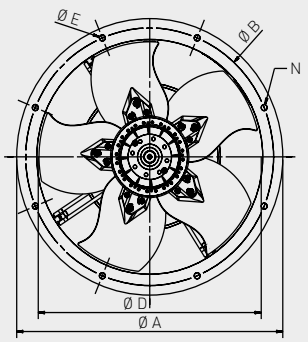

Modèles 250, 315, 355 et 400

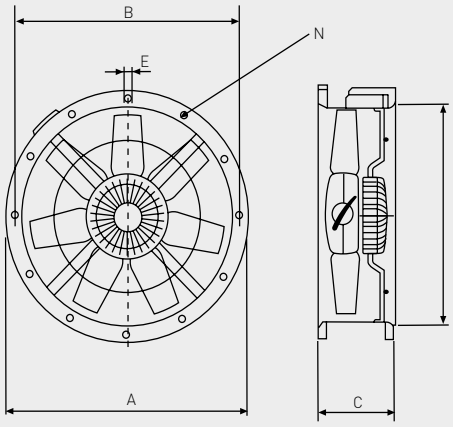

Modèles 450, 500, 560, 630 et /6-710

Modèle	Ø A	Ø B	C	Ø D	Ø E	Nombre de trous N
250	327	292	170	254	10	4
315	386	355	170	315	10	8
355	426	395	170	355	10	8
400 (6 pôles)	487	450	170	400	12	8
400 (4 pôles)	487	450	210	400	12	8
450	537	500	180	450	12	8
500	595	560	180	500	12	12
560	655	620	240	560	12	12
630	725	690	240	630	12	12
710 (6 pôles)	806	770	240	710	12	16

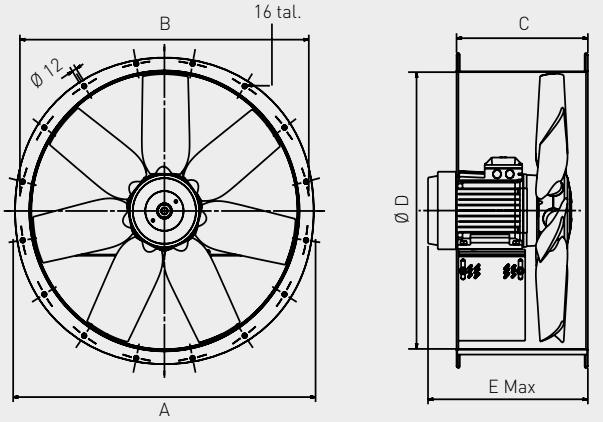

Modèle	Ø A	B	C	Ø D	E		
					4 pôles	6 pôles	8 pôles
710/L (4 pôles)	806	770	350	710	415	–	–
710/H (4 pôles)	806	770	350	710	444	–	–
800/L	896	860	350	800	437	408	383
800/K	896	860	350	800	448	437	408
800/G	896	860	350	800	447 (5,5kW) 515 (7,5kW)	448	437
800/H	896	860	350	800	515	477	437

ACCESSOIRES DE MONTAGE

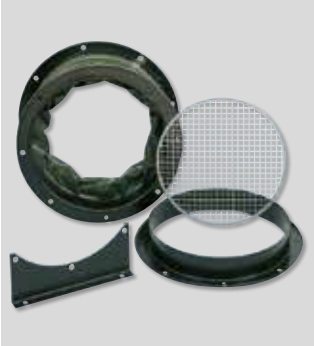

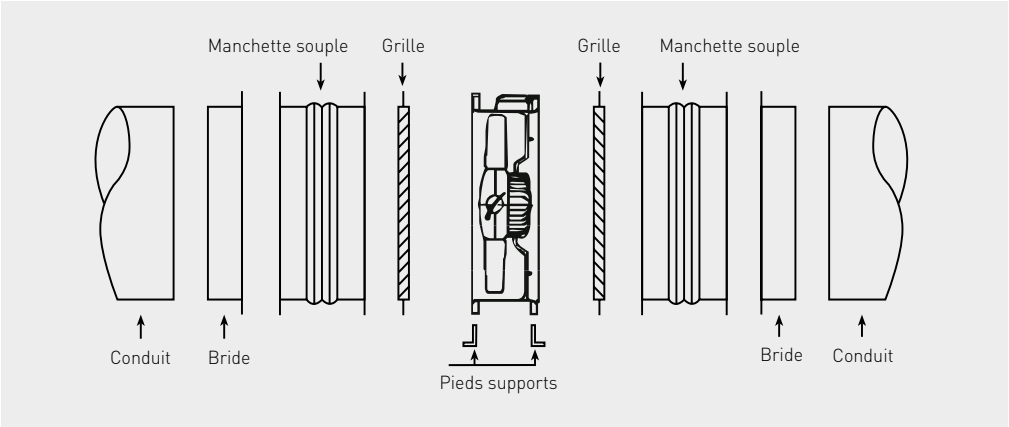

Modèle	Grille		Bride	Pieds supports	Pavillon d'aspiration avec grille	Manchette souple	Manchette souple (ATEX)
	Aspiration (côté hélice)	Soufflage (côté moteur)					
TCBB / TCBT 250	DEF-250 T	DEF-250 T	ARO BRIDA-250 COMPACT	PIE-250	-	ACOP. BRIDA-250	ACOPEL EX 250/160 N
TCBB / TCBT 315	DEF-315 T	DEF-315 T	ARO BRIDA-315 COMPACT	PIE-315	EMB-315 T	ACOP. BRIDA-315	ACOPEL EX 315/160 N
TCBB / TCBT 355	DEF-355 T	DEF-355 T	ARO BRIDA-355 COMPACT	PIE-355	EMB-355 T	ACOP. BRIDA-355	ACOPEL EX 355/160 N
TCBB / TCBT 400	DEF-400 T	DEF-400 T	ARO BRIDA-400 COMPACT	PIE-400	EMB-400 T	ACOP. BRIDA-400	ACOPEL EX 400/160 N
TCBB / TCBT 450	DEF-450 T	DEF-450 T	ARO BRIDA-450 COMPACT	PIE-450	EMB-450 T	ACOP. BRIDA-450	ACOPEL EX 450/160 N
TCBB / TCBT 500	DEF-500 T	DEF-500 T	ARO BRIDA-500 COMPACT	PIE-500	EMB-500 T	ACOP. BRIDA-500	ACOPEL EX 500/160 N
TCBB / TCBT 560	DEF-560 T	DEF-560 T	ARO BRIDA-560 COMPACT	PIE-560	EMB-560 T	ACOP. BRIDA-560	ACOPEL EX 560/160 N
TCBB / TCBT 630	DEF-630 T	DEF-630 T	ARO BRIDA-630 COMPACT	PIE-630	EMB-630 T	ACOP. BRIDA-630	ACOPEL EX 630/160 N
TCBT 4-710/H	DEF-710 T	DEF-710/H-T DESCARGA	ARO BRIDA-710 COMPACT	PIE-710	EMB-710 T	ACOP. BRIDA-710	ACOPEL EX 710/160 N
TCBT 4-710/L	DEF-710 T	DEF-710/L-T DESCARGA	ARO BRIDA-710 COMPACT	PIE-710	EMB-710 T	ACOP. BRIDA-710	ACOPEL EX 710/160 N
TCBB / TCBT 6-710	DEF-710 T	DEF-710 T	ARO BRIDA-710 COMPACT	PIE-710	EMB-710 T	ACOP. BRIDA-710	ACOPEL EX 710/160 N
TCBT 800	DEF-800 T	DEF.DESC.THGT-800*	ARO BRIDA-800 COMPACT	PIE-800	EMB-800 T	ACOP. BRIDA-800	ACOPEL EX 800/160 N

Pour plus d'information voir "accessoires de montage".

ACCESSOIRES ELECTRIQUES



REB-1N / REB-2,5N
Variateurs électroniques monophasés.



REB-5
REB-10
Variateurs électroniques monophasés.



RMB/RMT
Variateurs de vitesse auto-transfo monophasés et triphasés.



VFTM IP54
Variateur de fréquence programmable. Pour moteurs triphasés de 0,37 à 15 kW 230V à 400V.



VFKB
Variateur de fréquence autonome. Pour moteurs triphasés de 0,37 à 4 kW 400V.



COM D/S
Commutateur ⅄ / △
Permet d'obtenir une seconde vitesse quand il est raccordé à un moteur 3~400 ou 3~400/690, 1 vitesse, acceptant la variation de tension et raccordé à un réseau 3~400V.

COURBES CARACTERISTIQUES

- q_v: Débit en m^3/h et m^3/s.
- p_{sf}: Pression statique en Pa.
- SFP: Facteur spécifique de puissance en $W/m^3/s$.
- P: Puissance absorbée en W.
- Catégorie de mesure: C ou D selon les modèles.
- Catégorie de rendement: statique ou totale selon les modèles.
- Ventilateur testé avec pavillon d'aspiration.
- Rendement du ventilateur sans variateur de vitesse.
- Débit conformément à la Norme ISO 5801.
- Niveau de pression sonore dB(A) mesuré sur champ libre à une distance équivalente à 3 fois le diamètre avec un minimum de 1,5 m.

MC	Catégorie de mesure
EC	Catégorie de rendement
VSD	Variateur de vitesse fourni avec le ventilateur
SR	Rapport spécifique
η[%]	Rendement global
N	Niveau de rendement
[kW]	Puissance absorbée
[m³/h]	Débit
[Pa]	Pression totale
[RPM]	Vitesse de rotation

COURBES CARACTERISTIQUES - MOTEURS A 2 POLES

TCBB/2-250/H

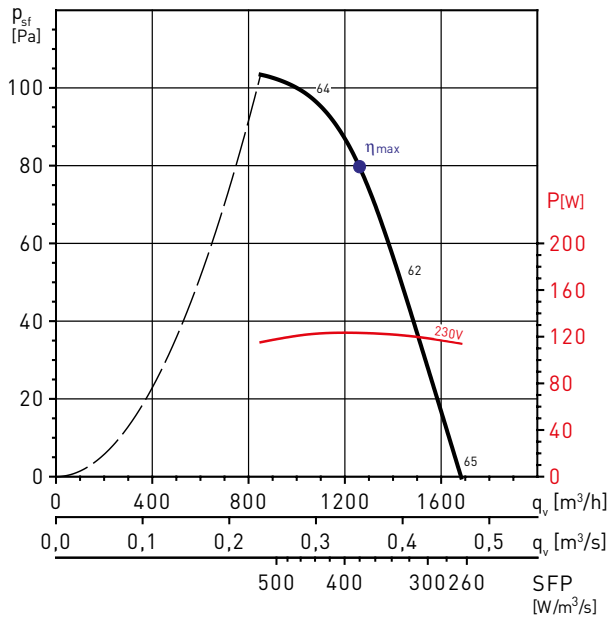

TCBT/2-250/H

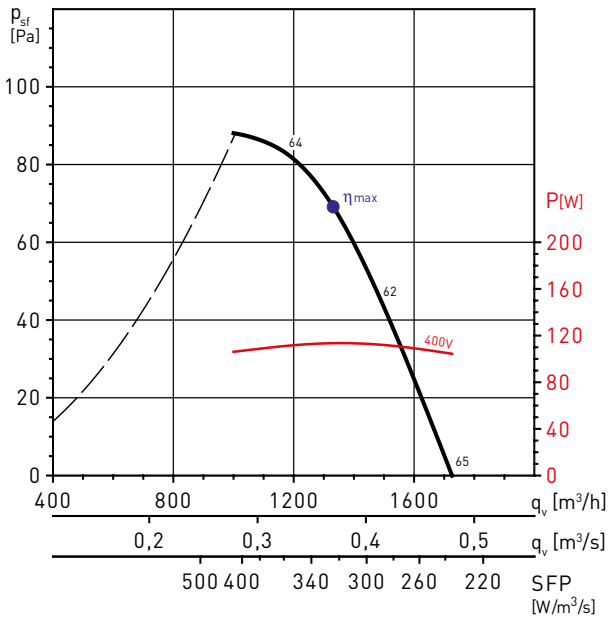

COURBES CARACTERISTIQUES - MOTEURS A 4 POLES

TCBB/4-250/H

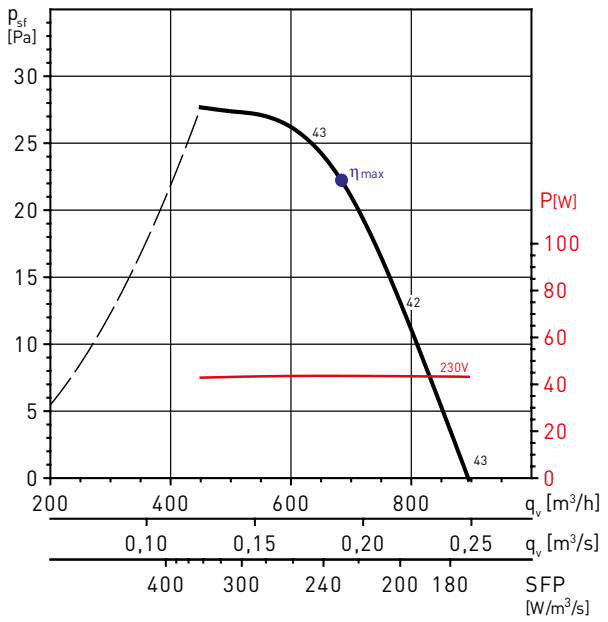

TCBB/4-315/H

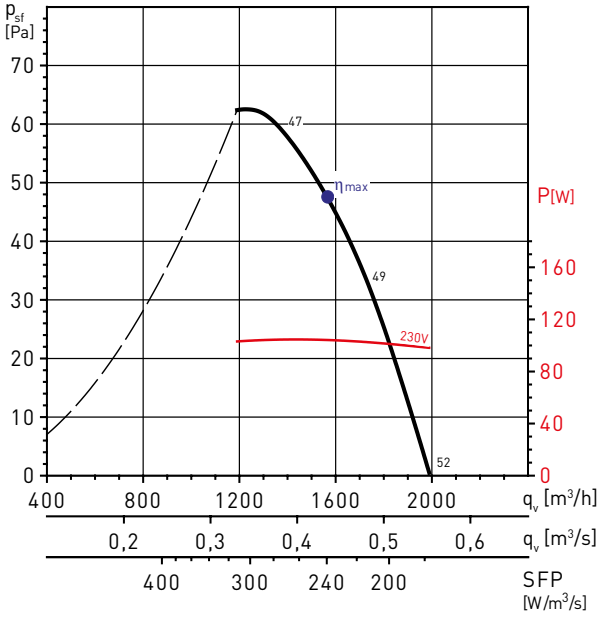

TCBB/4-355/H

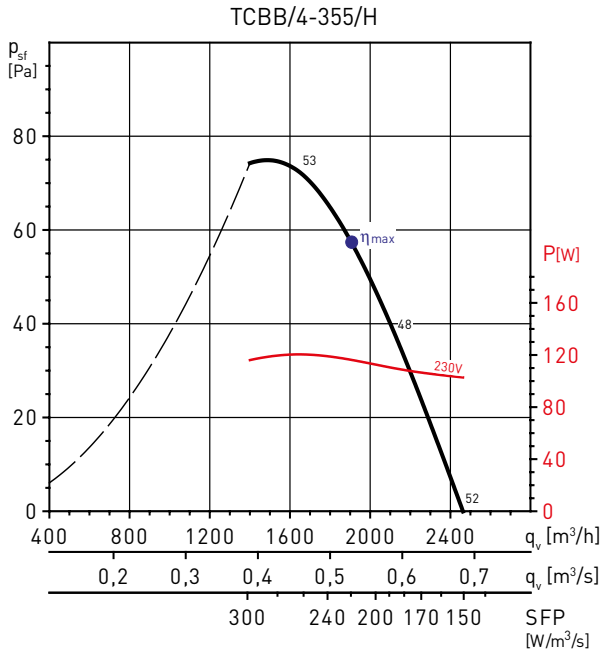

TCBB/4-400/H

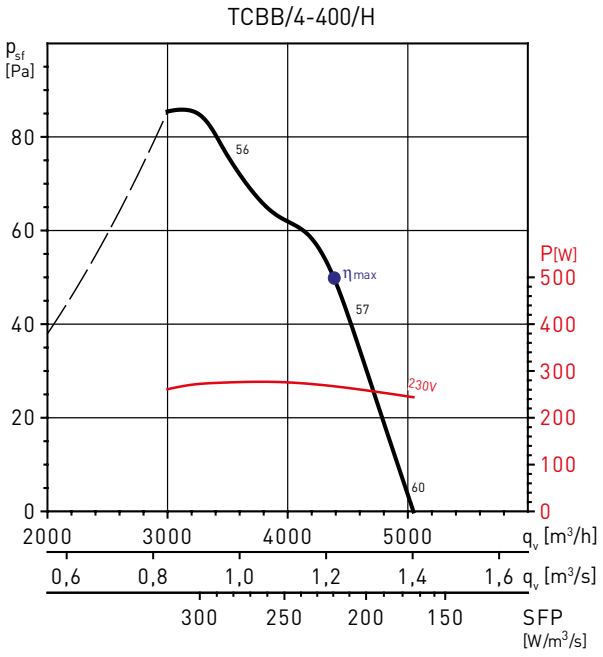

MC	EC	VSD	SR	η[%]	N	[kW]	[m³/h]	[Pa]	[RPM]
D	Total	No	1	48,5	58,4	0,267	4386	106	1397

COURBES CARACTERISTIQUES - MOTEURS A 4 POLES

TCBB/4-450/H

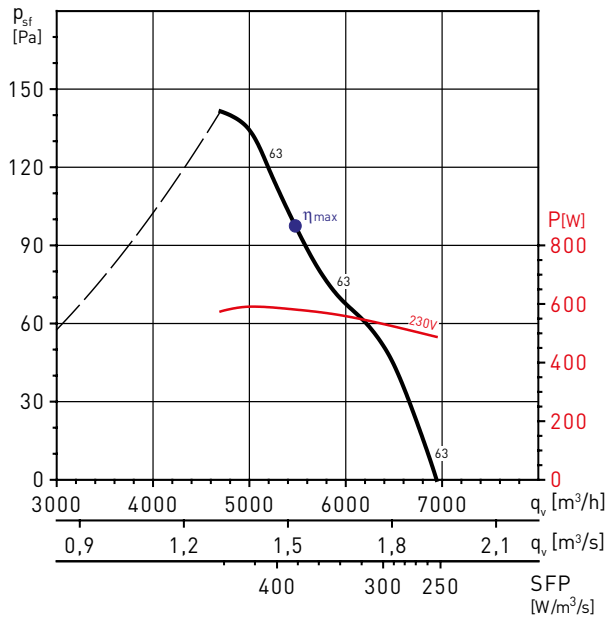

MC	EC	VSD	SR	η[%]	N	[kW]	[m³/h]	[Pa]	[RPM]
C	Static	No	1	32,3	40,1	0,582	4783	142	1368

TCBB/4-500/H

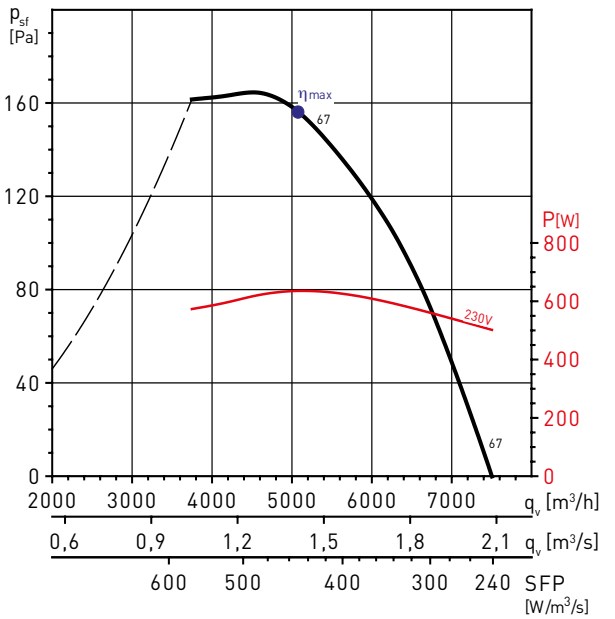

MC	EC	VSD	SR	η[%]	N	[kW]	[m³/h]	[Pa]	[RPM]
C	Static	No	1	34,5	42,1	0,636	5075	156	1367

TCBB/4-560/L

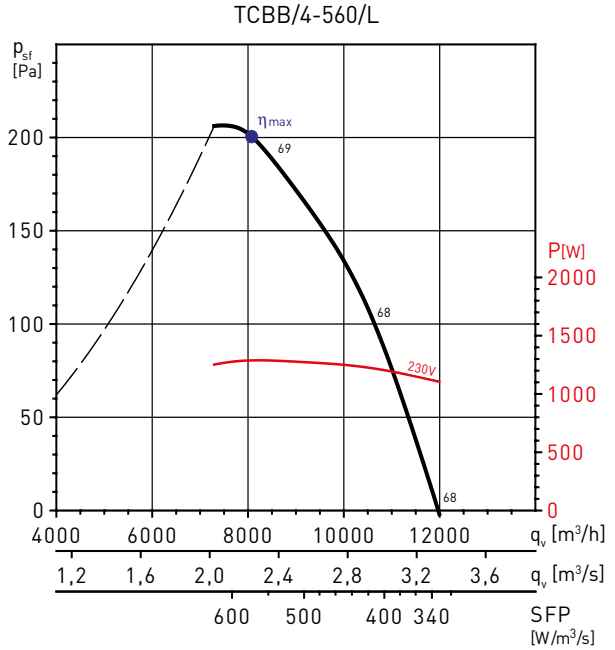

MC	EC	VSD	SR	η[%]	N	[kW]	[m³/h]	[Pa]	[RPM]
C	Static	No	1	34,7	40,3	1,288	8071	200	1382

TCBB/4-560/H

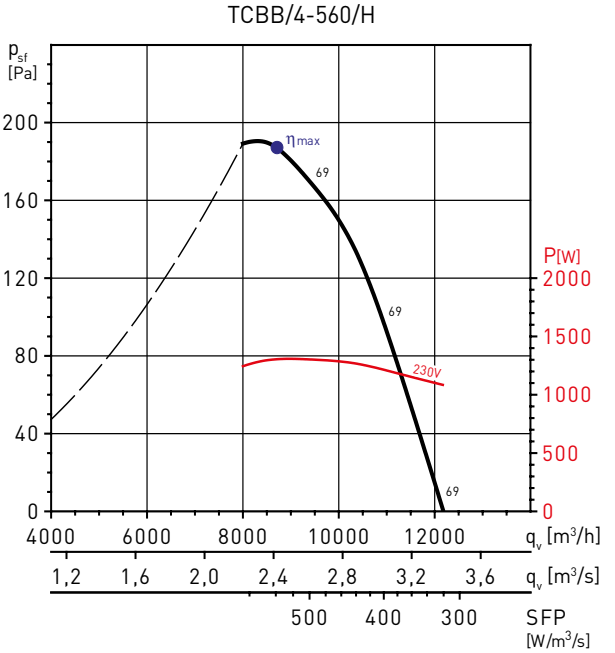

MC	EC	VSD	SR	η[%]	N	[kW]	[m³/h]	[Pa]	[RPM]
C	Static	No	1	34,6	40,2	1,305	8700	187	1370

COURBES CARACTERISTIQUES - MOTEURS A 4 POLES

TCBB/4-630/L

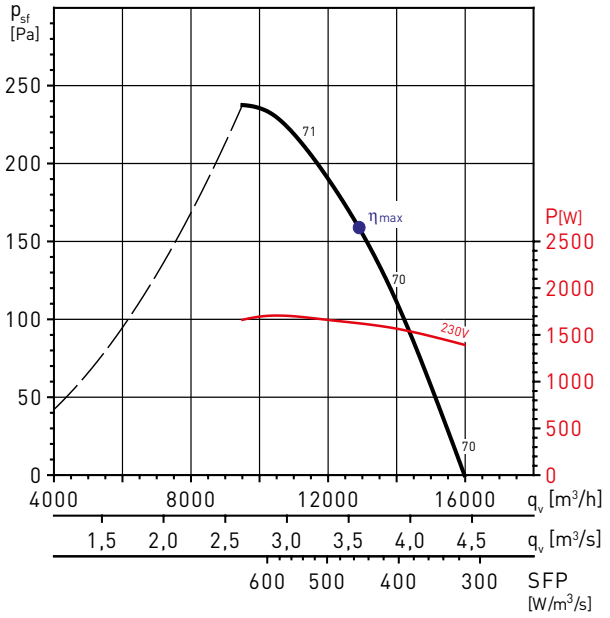

MC	EC	VSD	SR	η[%]	N	[kW]	[m³/h]	[Pa]	[RPM]
D	Total	No	1	53,4	58,4	1,624	12.896	241	1332

TCBT/4-250/H

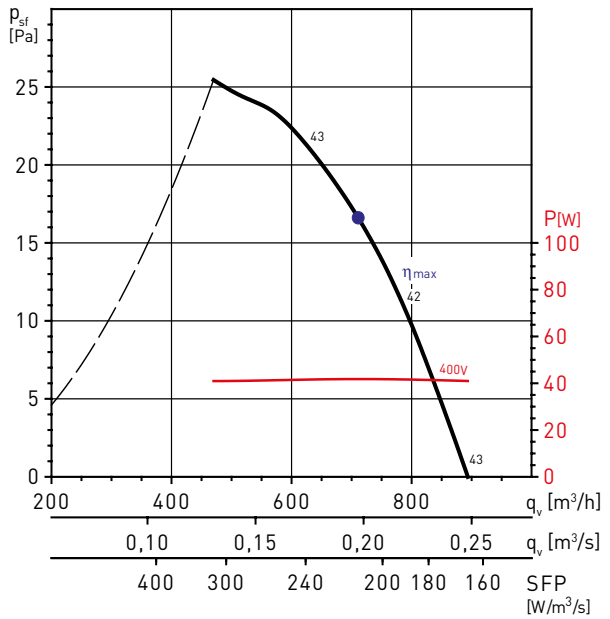

TCBT/4-315/H

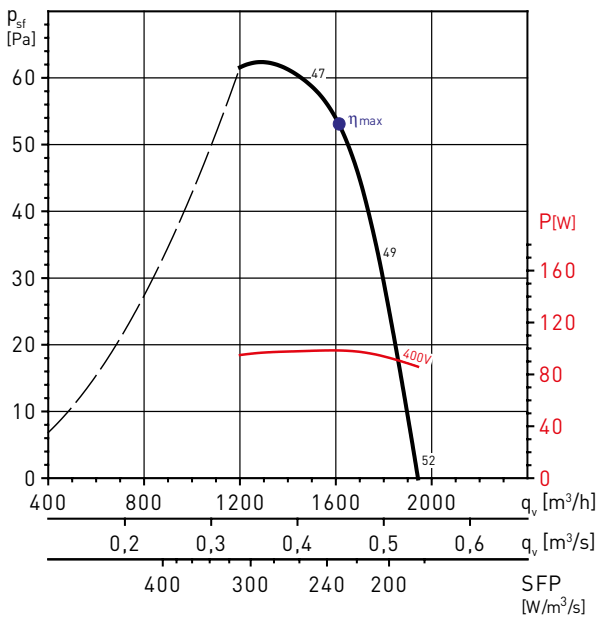

COURBES CARACTERISTIQUES - MOTEURS A 4 POLES

TCBT/4-355/H

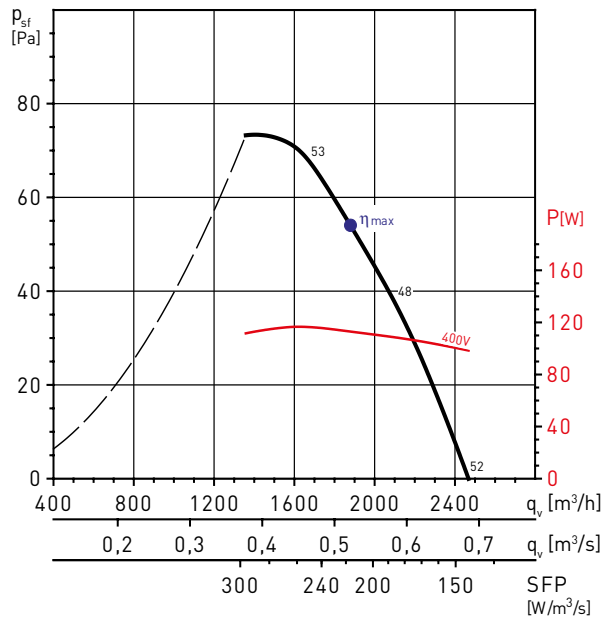

TCBT/4-400/H

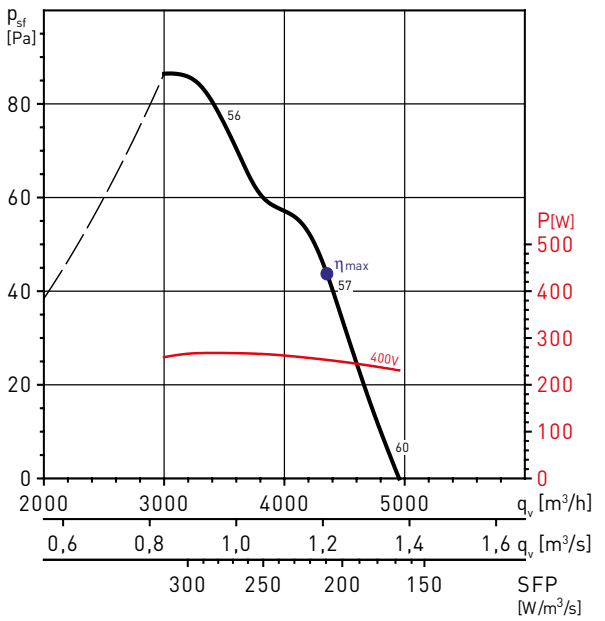

MC	EC	VSD	SR	η[%]	N	[kW]	[m³/h]	[Pa]	[RPM]
D	Total	No	1	47,9	58,0	0,255	4281	103	1391

TCBT/4-450/H

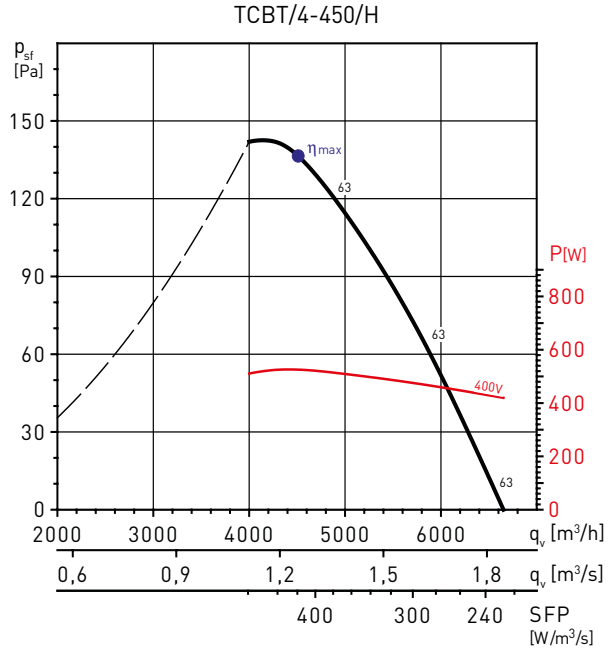

MC	EC	VSD	SR	η[%]	N	[kW]	[m³/h]	[Pa]	[RPM]
C	Static	No	1	32,4	40,5	0,526	4510	136	1374

TCBT/4-500/H

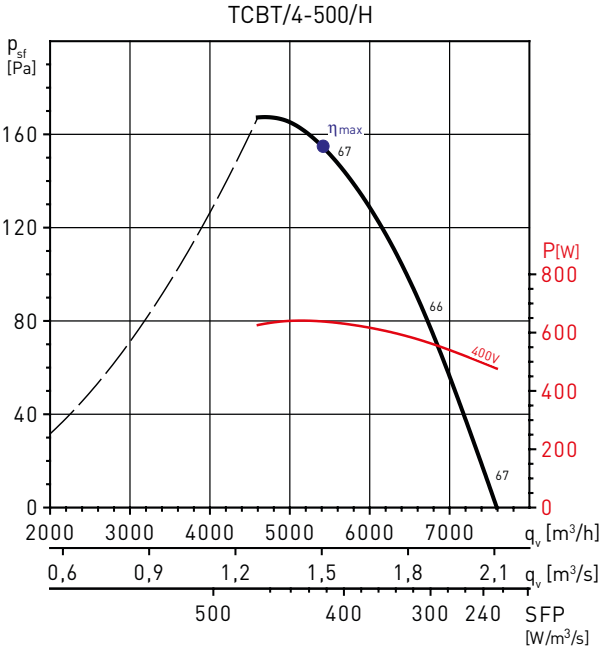

MC	EC	VSD	SR	η[%]	N	[kW]	[m³/h]	[Pa]	[RPM]
C	Static	No	1	36,3	43,9	0,638	5409	155	1381

COURBES CARACTERISTIQUES - MOTEURS A 4 POLES

TCBT/4-560/L

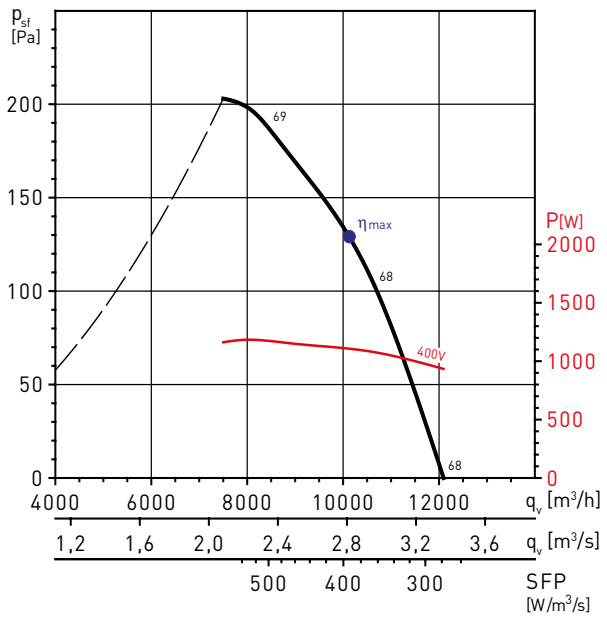

MC	EC	VSD	SR	η[%]	N	[kW]	[m³/h]	[Pa]	[RPM]
D	Total	No	1	53,2	59,3	1,107	10127	208	1390

TCBT/4-560/H

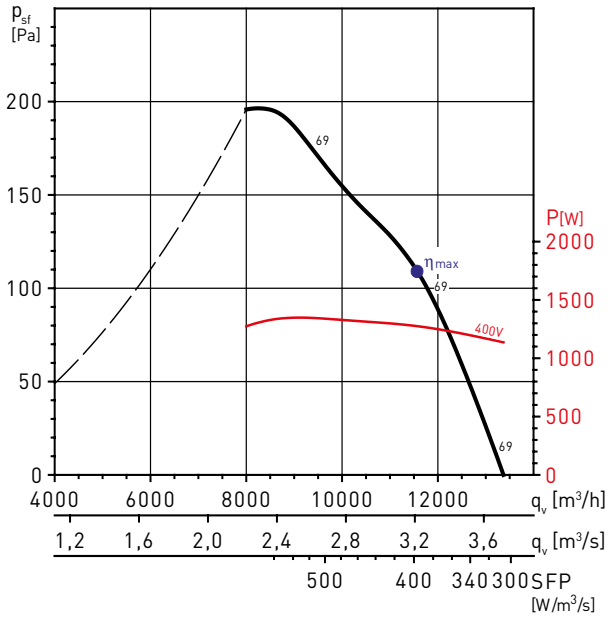

MC	EC	VSD	SR	η[%]	N	[kW]	[m³/h]	[Pa]	[RPM]
D	Total	No	1	53,4	59,1	1,275	11576	212	1372

TCBT/4-630/L

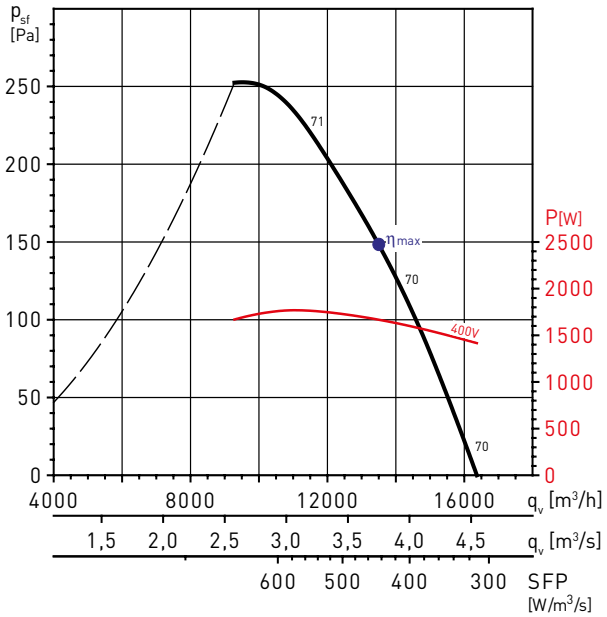

MC	EC	VSD	SR	η[%]	N	[kW]	[m³/h]	[Pa]	[RPM]
D	Total	No	1	53,4	58,3	1,667	13505	236	1390

TCBT/4-630/H

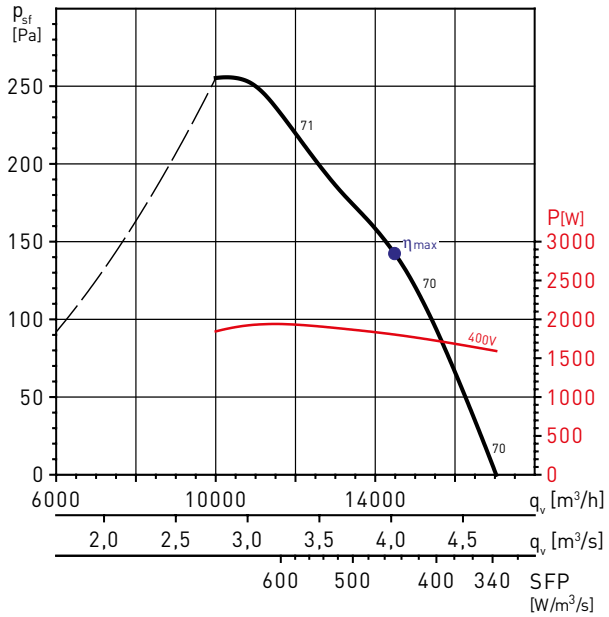

MC	EC	VSD	SR	η[%]	N	[kW]	[m³/h]	[Pa]	[RPM]
D	Total	No	1	54,4	59,1	1,804	14481	244	1383

COURBES CARACTERISTIQUES - MOTEURS A 4 POLES

TCBT/4-710/L

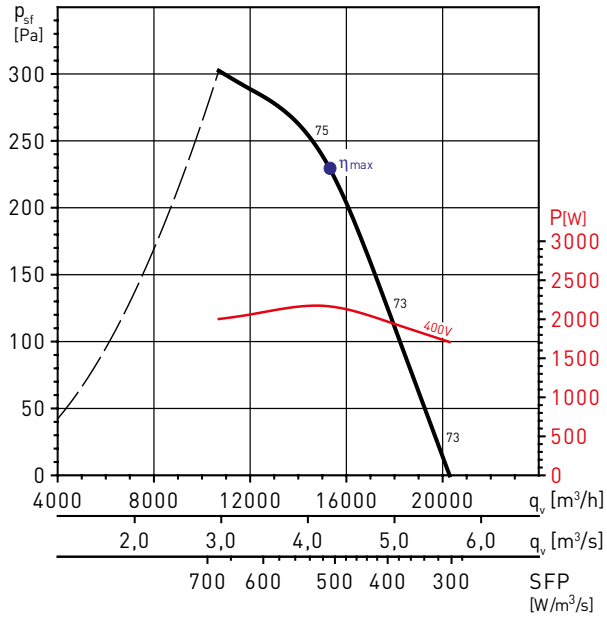

MC	EC	VSD	SR	η[%]	N	[kW]	[m³/h]	[Pa]	[RPM]
D	Total	No	1	58,7	62,9	2,166	15306	299	1414

TCBT/4-710/H

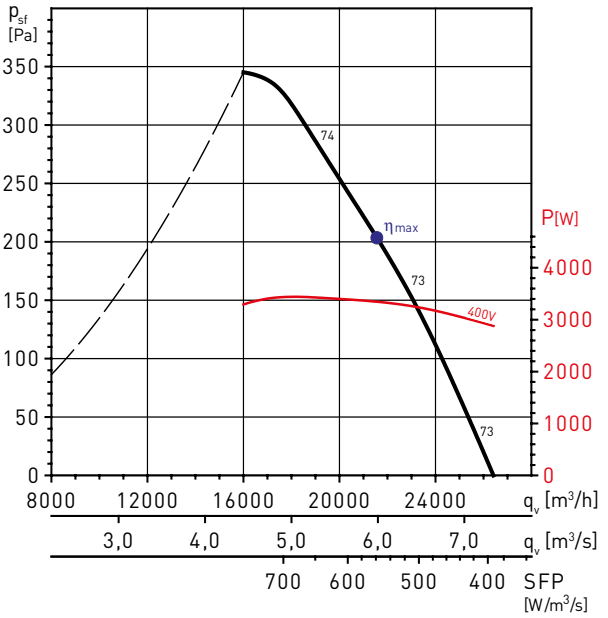

MC	EC	VSD	SR	η[%]	N	[kW]	[m³/h]	[Pa]	[RPM]
D	Total	No	1	61,4	64,4	3,346	21563	341	1451

TCBT/4-800/L

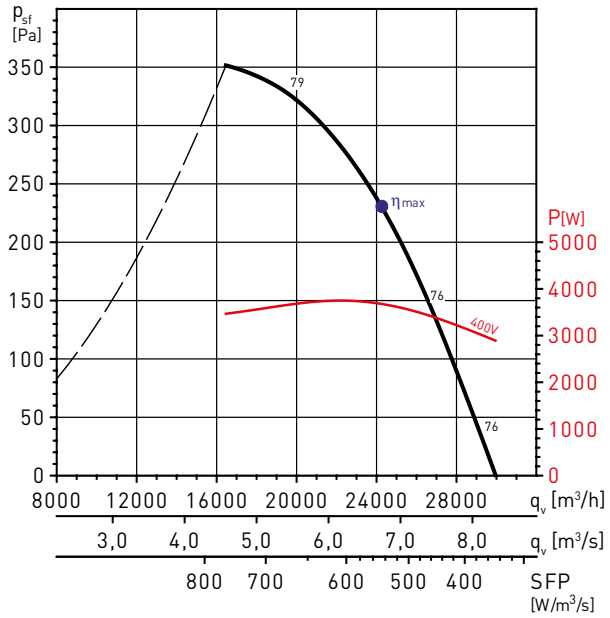

MC	EC	VSD	SR	η[%]	N	[kW]	[m³/h]	[Pa]	[RPM]
D	Total	No	1	62,4	65,2	3,678	24248	339	1445

TCBT/4-800/K

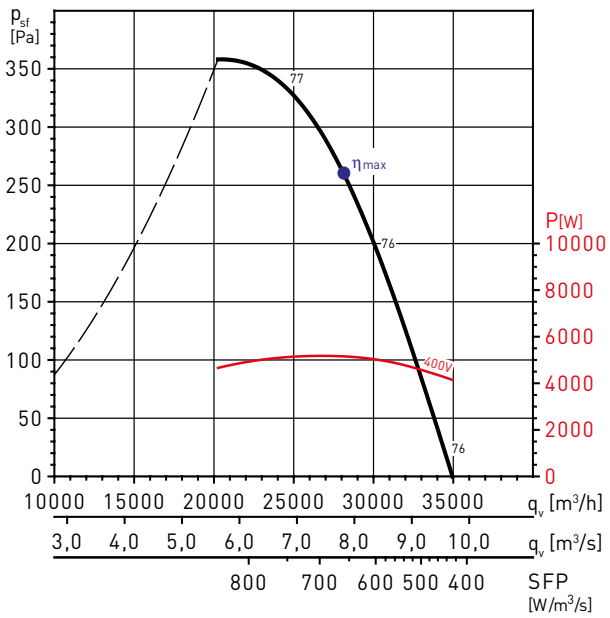

MC	EC	VSD	SR	η[%]	N	[kW]	[m³/h]	[Pa]	[RPM]
D	Total	No	1	61,6	63,4	5,156	28120	406	1445

COURBES CARACTERISTIQUES - MOTEURS A 4 POLES

TCBT/4-800/G

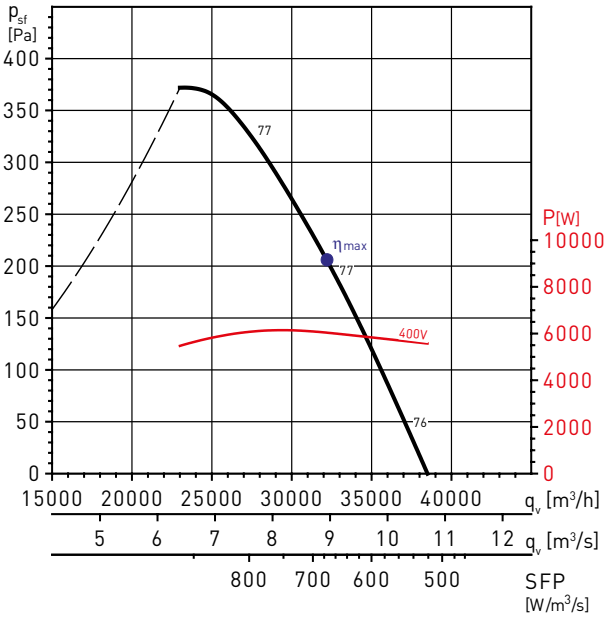

MC	EC	VSD	SR	η[%]	N	[kW]	[m³/h]	[Pa]	[RPM]
D	Total	No	1	58,9	60,3	6,038	32195	397	1460

TCBT/4-800/H

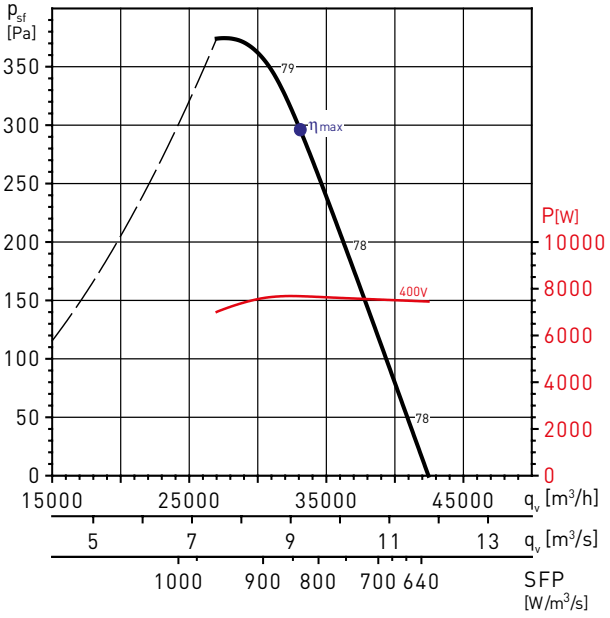

MC	EC	VSD	SR	η[%]	N	[kW]	[m³/h]	[Pa]	[RPM]
D	Total	No	1	59,6	60,3	7,682	33100	498	1468

COURBES CARACTERISTIQUES - MOTEURS A 6 POLES

TCBB/6-355/H

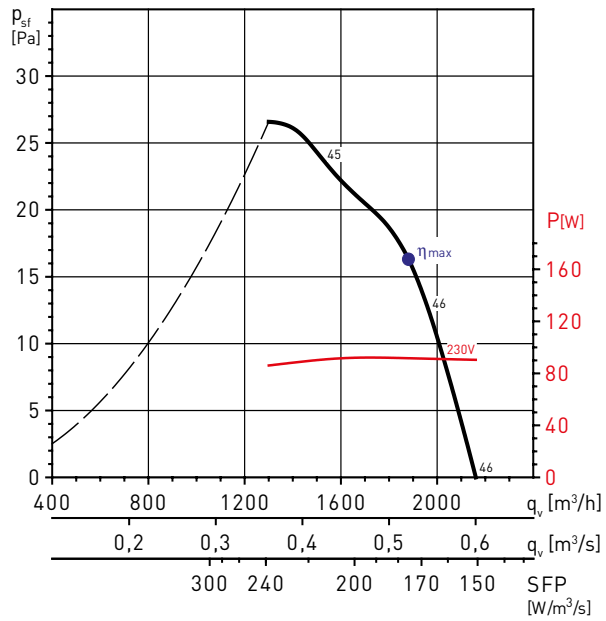

TCBB/6-400/H

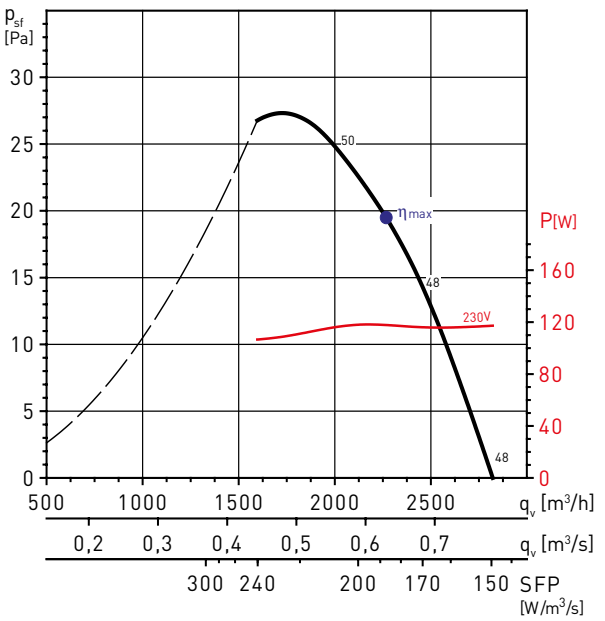

TCBB/6-500/H

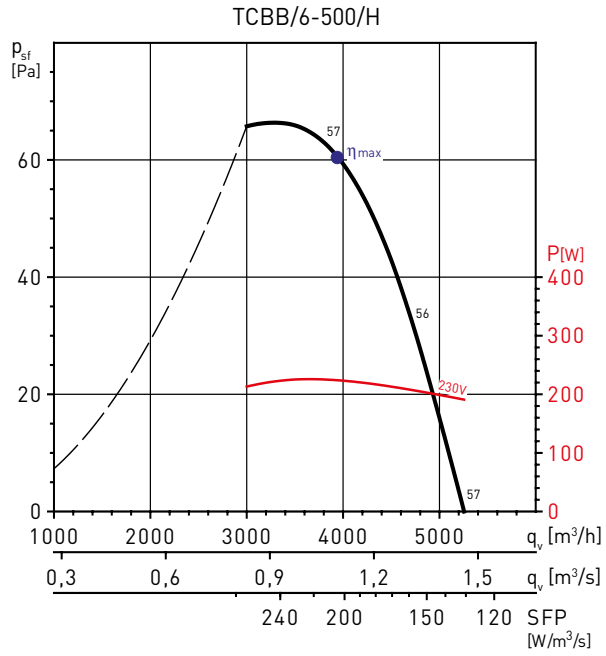

TCBB/6-560/L

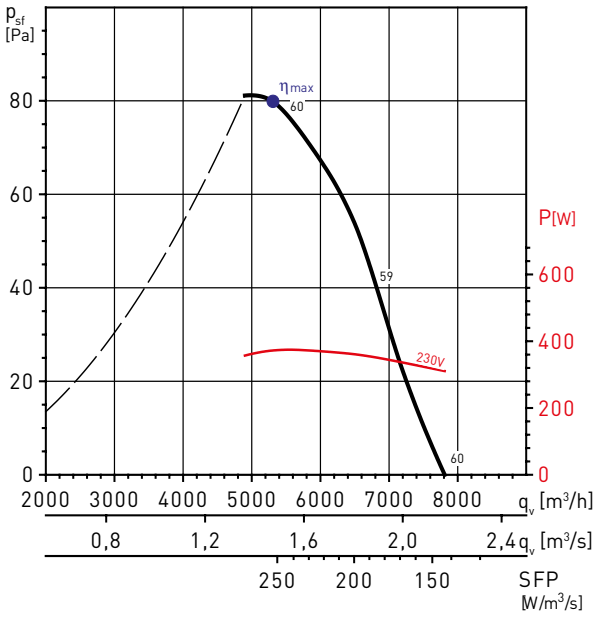

MC	EC	VSD	SR	η[%]	N	[kW]	[m³/h]	[Pa]	[RPM]
C	Static	No	1	29,6	40,0	0,224	3945	61	886

MC	EC	VSD	SR	η[%]	N	[kW]	[m³/h]	[Pa]	[RPM]
C	Static	No	1	31,6	40,6	0,372	5306	80	894

COURBES CARACTERISTIQUES - MOTEURS A 6 POLES

TCBB/6-630/L

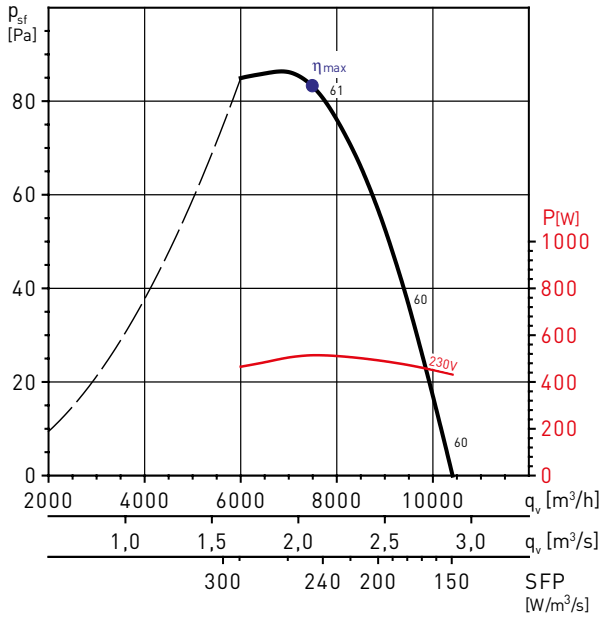

MC	EC	VSD	SR	η[%]	N	[kW]	[m³/h]	[Pa]	[RPM]
C	Static	No	1	33,7	41,9	0,514	7499	83	889

TCBB/6-710/L

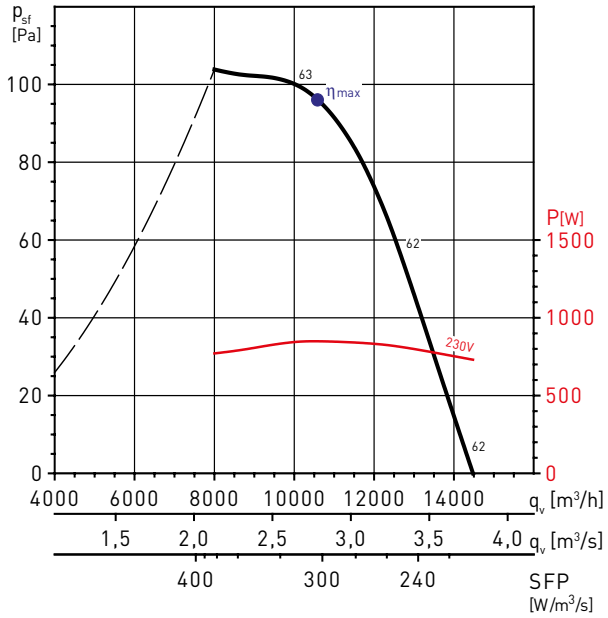

MC	EC	VSD	SR	η[%]	N	[kW]	[m³/h]	[Pa]	[RPM]
C	Static	No	1	33,3	40,1	0,849	10587	96	901

TCBT/6-355/H

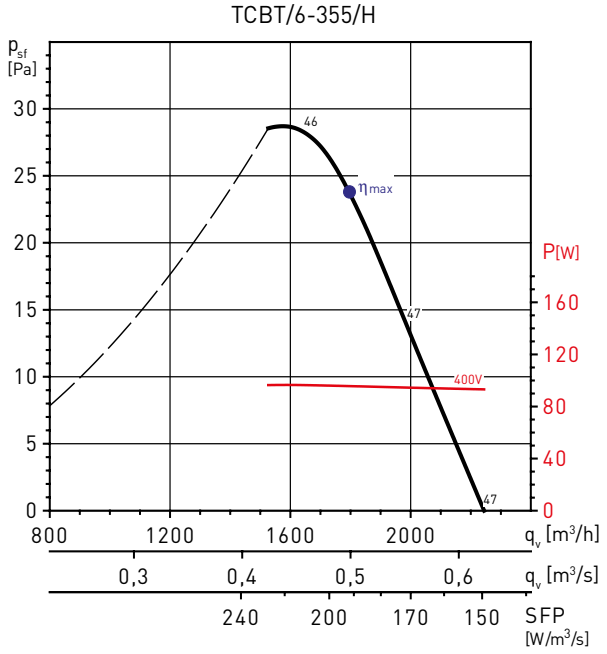

TCBT/6-400/H

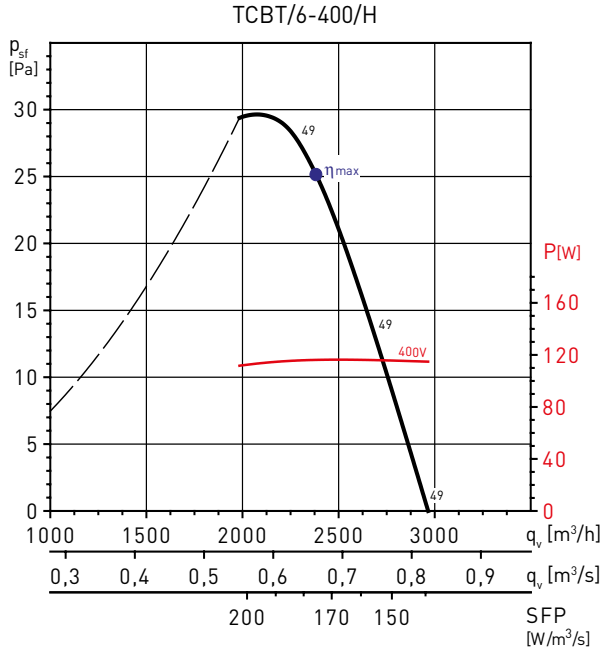

COURBES CARACTERISTIQUES - MOTEURS A 6 POLES

TCBT/6-450/H

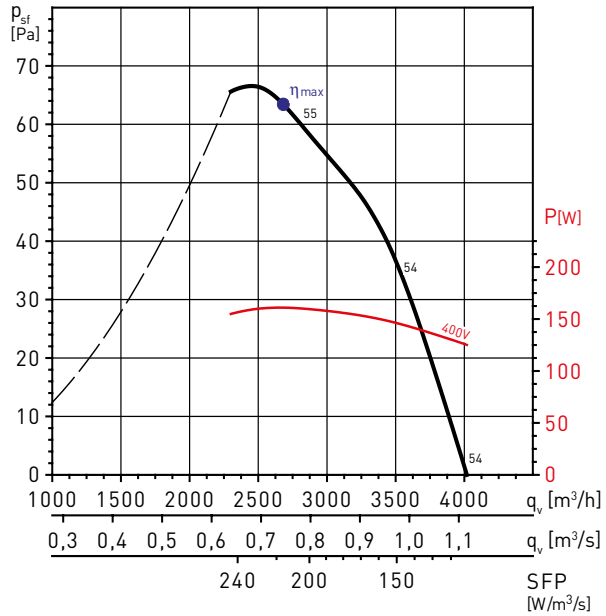

MC	EC	VSD	SR	η[%]	N	[kW]	[m³/h]	[Pa]	[RPM]
C	Static	No	1	29,1	40,4	0,161	2684	63	911

TCBT/6-500/H

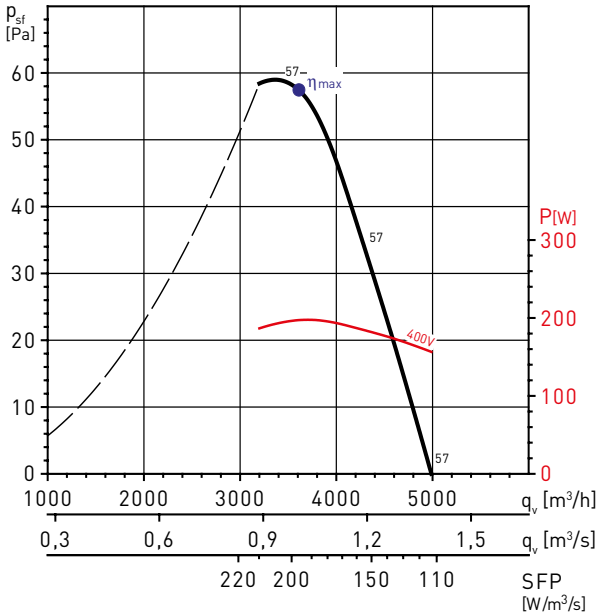

MC	EC	VSD	SR	η[%]	N	[kW]	[m³/h]	[Pa]	[RPM]
C	Static	No	1	29,2	40,0	0,197	3608	58	899

TCBT/6-560/H

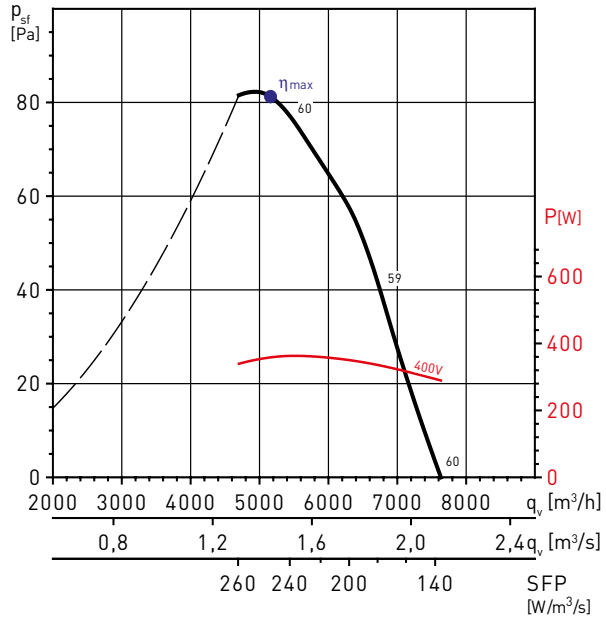

MC	EC	VSD	SR	η[%]	N	[kW]	[m³/h]	[Pa]	[RPM]
C	Static	No	1	32,5	41,6	0,359	5164	81	895

TCBT/6-630/L

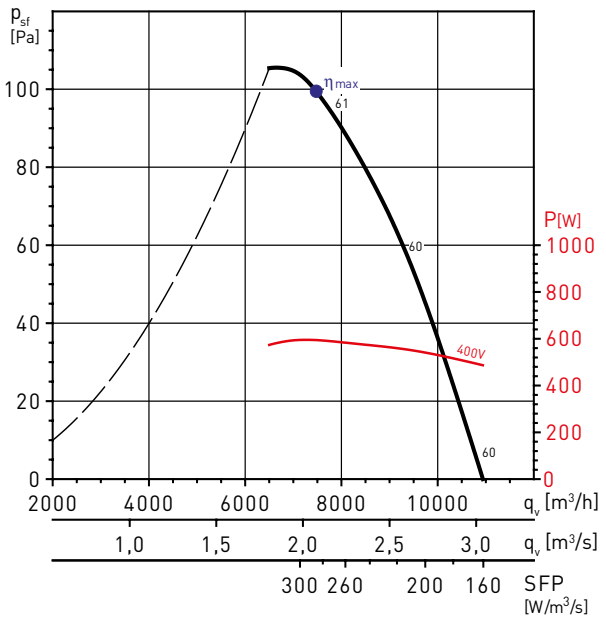

MC	EC	VSD	SR	η[%]	N	[kW]	[m³/h]	[Pa]	[RPM]
C	Static	No	1	34,6	42,4	0,594	7481	99	888

COURBES CARACTERISTIQUES - MOTEURS A 6 POLES

TCBT/6-630/H

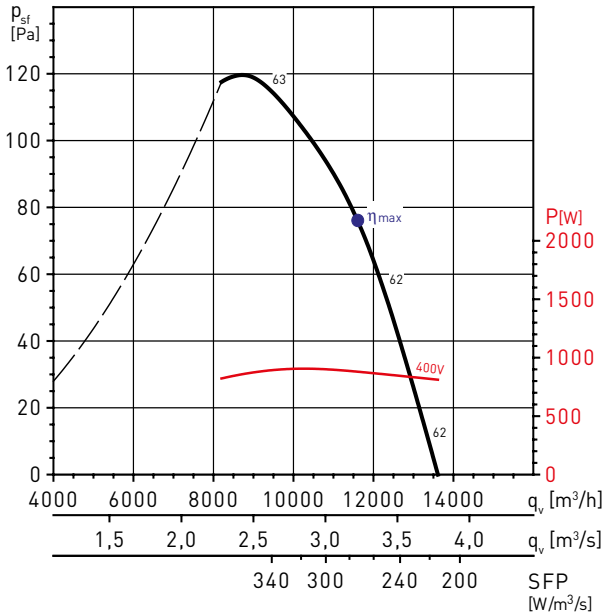

MC	EC	VSD	SR	η[%]	N	[kW]	[m³/h]	[Pa]	[RPM]
D	Total	No	1	51,7	58,4	0,880	11606	141	949

TCBT/6-710/L

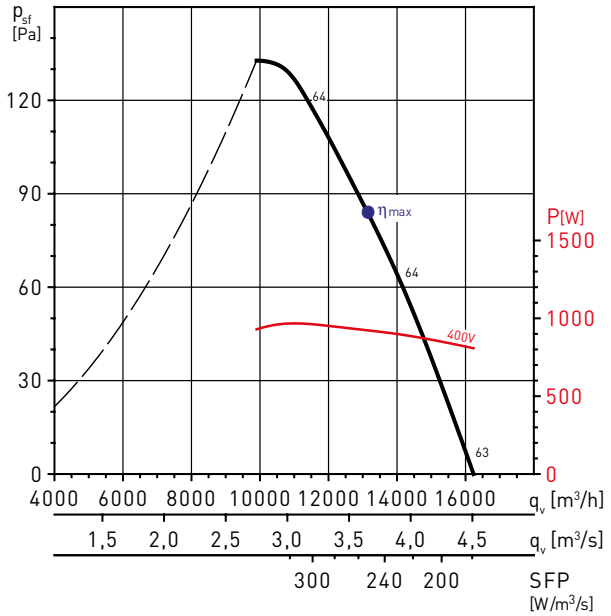

MC	EC	VSD	SR	η[%]	N	[kW]	[m³/h]	[Pa]	[RPM]
D	Total	No	1	53,7	60,3	0,921	13209	134	894

TCBT/6-710/H

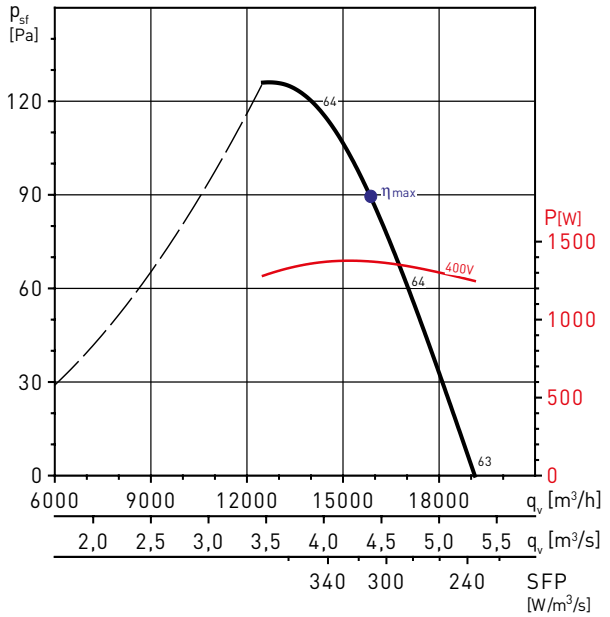

MC	EC	VSD	SR	η[%]	N	[kW]	[m³/h]	[Pa]	[RPM]
D	Total	No	1	52,7	58,2	1,376	15643	167	897

TCBT/6-800/L

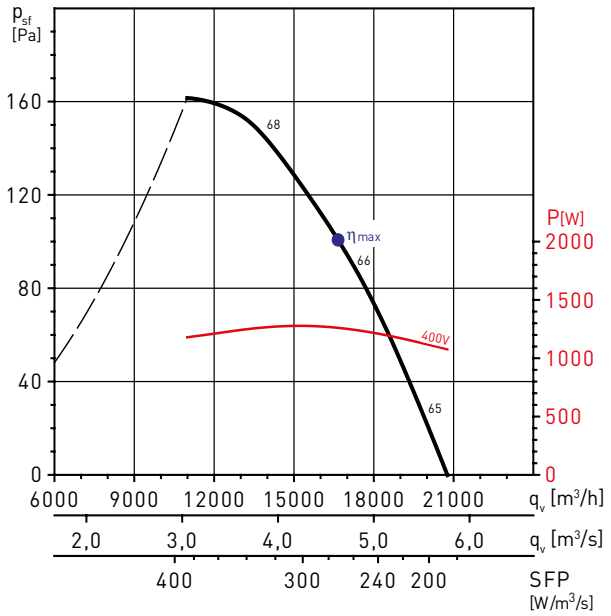

MC	EC	VSD	SR	η[%]	N	[kW]	[m³/h]	[Pa]	[RPM]
D	Total	No	1	56,0	61,7	1,260	16668	152	955

COURBES CARACTERISTIQUES - MOTEURS A 6 POLES

TCBT/6-800/K

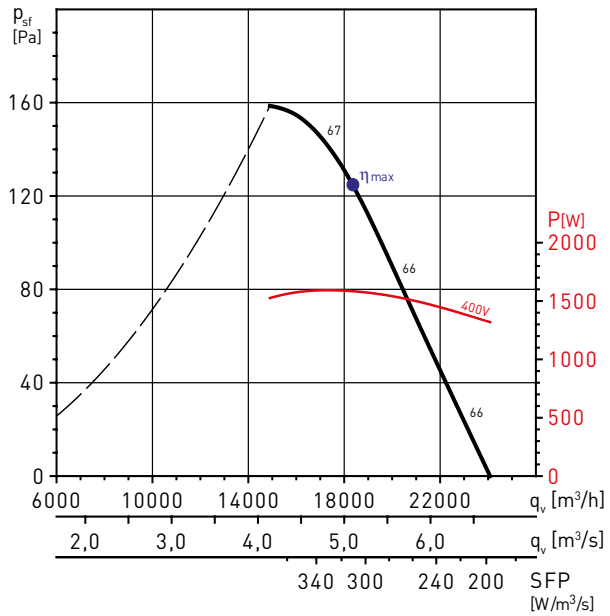

MC	EC	VSD	SR	η[%]	N	[kW]	[m³/h]	[Pa]	[RPM]
D	Total	No	1	60,1	65,2	1,584	18352	187	965

TCBT/6-800/G

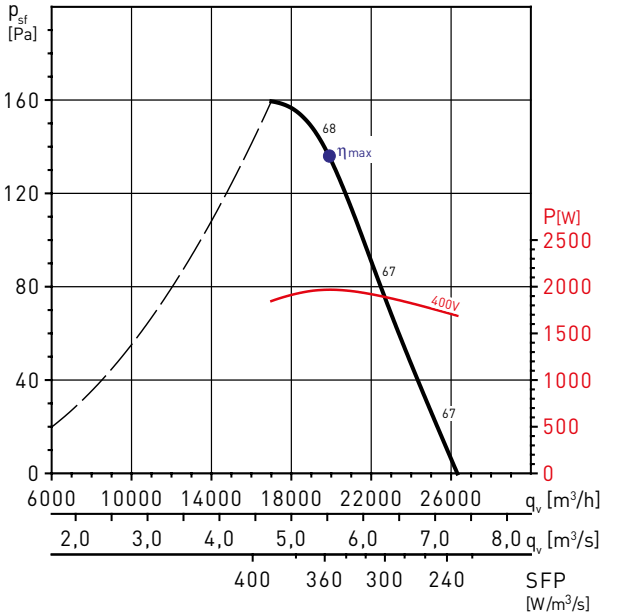

MC	EC	VSD	SR	η[%]	N	[kW]	[m³/h]	[Pa]	[RPM]
D	Total	No	1	58,6	63,1	1,968	19904	209	971

TCBT/6-800/H

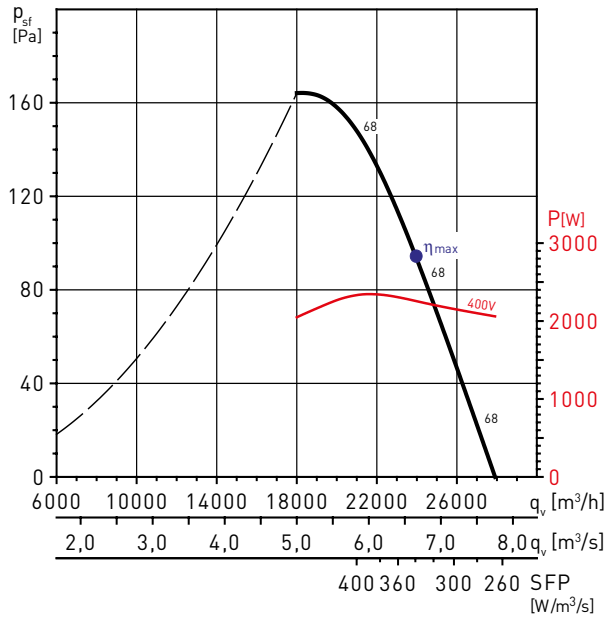

MC	EC	VSD	SR	η[%]	N	[kW]	[m³/h]	[Pa]	[RPM]
D	Total	No	1	59,0	63,1	2,257	23956	200	962



Gamme de ventilateurs axiaux tubulaires équipés avec deux hélices en aluminium injecté tournant en contre rotation.
Virole en acier et support moteur en fils d'acier électrosoudés. Ensemble protégé de la corrosion para cataphorèse et peinture polyester noire.
Boite à borne fixée à l'exterieure sur la virole.

Moteurs
Moteurs IP65, Classe F, pour des températures d'utilisation de -40ºC à +70ºC (1), avec protection thermique intégrée.
Tension d'alimentation:
Monophasée 230V-50Hz.
Triphasée 230/400V 50Hz ou 400V 50Hz.
(voir tableau des caractéristiques).
Les modèles monophasés sont variables en tension (excepté le TCBBX2/4-630), est inférieure à 40ºC.
Les modèles triphasés TCBTX2/4-450 et TCBTX2/4-500 sont variables en tension.
Les modèles triphasés sont variables par variateur de fréquence en standard.

(1) TCBBX2/4-630: max. 50ºC.



Système contrarotatif: Haute pression
Système contrarotatif avec 2 hélices complémentaires permettant de dupliquer la pression tout en conservant le même débit.



Résistance à la corrosion
Virole et support moteur protégées de la corrosion par cataphorèse et peinture polyester noire.



Boîte à bornes
Avec presse étoupe PG 11 fixée sur la virole.



Hélice équilibrée dynamiquement
Selon la norme ISO 1940, pour réduire le bruit et éviter les vibrations.

CARACTERISTIQUES TECHNIQUES

Avant d'installer le ventilateur vérifier que les valeurs indiquées sur la plaque signalétique du moteur sont compatibles avec celles du réseau d'alimentation électrique.

Modèle	Vitesse (tr/mn)	Diamètre (mm)	Puissance absorbée maximale (W)	Intensité maxi. (A)		Niveau de pression sonore (dB(A))	Débit maxi. (m³/h)	Poids (kg)	Variateur de vitesse* RMB/T	Variateur de fréquence			
										VFTM		VFKB	
				à 230 V	à 400 V					1/230V**	3/400V	1/230V**	3/400V
MONOPHASE													
TCBBx2/4-450	1420	450	1316	5,7	–	74	7.430	42	RMB-8	–	–	–	–
TCBBx2/4-500	1425	500	1957	9,0	–	76	9.950	50	RMB-10	–	–	–	–
TCBBx2/4-560	1425	560	3185	13,6	–	78	14.150	66	–	–	–	–	–
TCBBx2/4-630	1400	630	3671	16,3	–	79	16.560	80	–	–	–	–	–
TRIPHASE													
TCBTx2/4-450	1430	450	1309	5,2	3	74	7.250	42	RMT-5	VFTM MONO 1,1	VFTM TRI 1,1	VFKB 27	VFKB 45
TCBTx2/4-500	1390	500	1700	5,8	3,4	76	9.800	50	RMT-5	VFTM MONO 1,1	VFTM TRI 1,5	VFKB 27	VFKB 45
TCBTx2/4-560	1390	560	3173	10,0	5,8	78	15.170	66	–	VFTM MONO 2,2	VFTM TRI 3	–	VFKB 48
TCBTx2/4-630	1445	630	4014	–	7,4	79	17.810	80	–	–	VFTM TRI 4	–	VFKB 48

* Les variateurs auto-transfo triphasés (RMT) et les variateurs de fréquence (VFTM) s'utilisent en 400V.
** Seulement pour ventilateurs avec moteurs triphasés 230/400V.

CARACTERISTIQUES ACOUSTIQUES

Le niveau sonore indiqué dans le tableau des caractéristiques est une valeur de pression en dB(A) mesurée à une distance de 3 fois le diamètre avec un minimum de 1,5 mètres, en champ libre. Ci-dessous, le spectre de puissance acoustique en dB(A) par bandes de fréquence (Hz).

Modèle	Débit m³/h	63	125	250	500	1000	2000	4000	8000	Global
450 Aspiration	6.600	46	73	85	82	85	79	72	64	90
	5.850	46	73	84	81	83	79	71	64	88
	4.300	58	70	80	80	83	79	71	64	87
450 Soufflage	6.600	63	75	86	85	87	82	74	67	92
	5.850	53	73	85	84	87	81	74	67	91
	4.300	58	70	82	83	86	82	74	67	90
500 Aspiration	9.000	48	78	87	85	87	81	74	67	92
	7.500	52	76	85	85	85	80	73	65	90
	6.000	60	73	83	82	85	80	73	66	89
500 Soufflage	9.000	65	76	87	88	90	84	77	70	94
	7.500	62	75	86	87	88	83	76	69	92
	6.000	59	72	86	85	88	83	76	69	92

Modèle	Débit m³/h	63	125	250	500	1000	2000	4000	8000	Global
560 Aspiration	13.720	50	85	87	88	91	85	78	73	95
	10.800	57	79	83	86	89	84	78	72	93
	9.000	63	79	81	86	89	84	78	72	92
560 Soufflage	13.720	74	86	85	91	94	88	81	75	97
	10.800	70	82	84	88	92	87	81	74	95
	9.000	74	81	85	89	92	87	81	74	95
630 Aspiration	17.500	51	85	91	89	93	87	80	74	97
	15.600	55	85	85	88	91	86	80	73	95
	12.000	64	80	84	88	90	86	80	73	94
630 Soufflage	17.500	73	87	88	93	95	89	83	77	99
	15.600	71	87	86	91	94	89	83	76	98
	12.000	67	84	86	90	94	89	84	76	97

DIMENSIONS (mm)

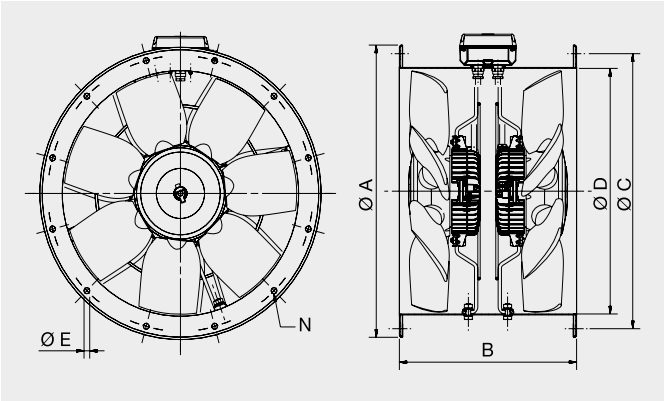

Modèle	Ø A	B	Ø C	Ø D	Ø E	Nombre de trous N
450	537	375	500	450	12	8
500	595	520	560	500	12	12
560	655	520	620	560	12	12
630	725	520	690	630	12	12

ACCESSOIRES DE MONTAGE



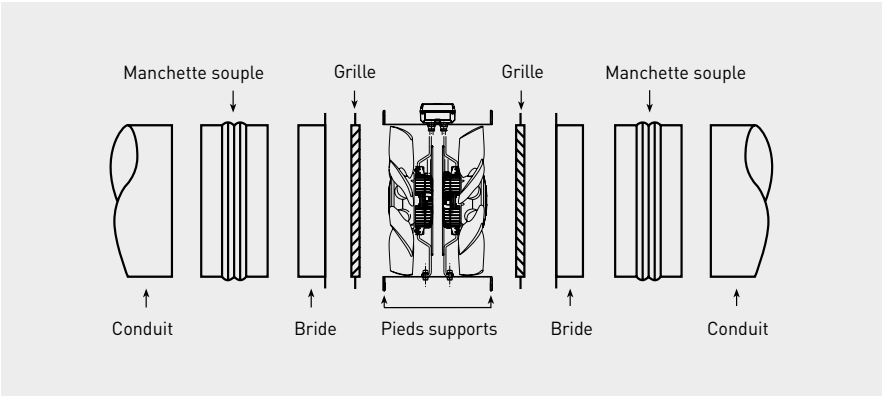

COURBES CARACTERISTIQUES TCBBx2 / TCBTx2

- q_v: Débit en m^3/h et m^3/s.
- p_{sf}: Pression statique en Pa.
- SFP: Facteur spécifique de puissance en $W/m^3/s$.
- P: Puissance absorbée en W.
- Catégorie de mesure: C ou D selon les modèles.
- Catégorie de rendement: statique ou totale selon les modèles.
- Ventilateur testé avec pavillon d'aspiration.
- Rendement du ventilateur sans variateur de vitesse.
- Débit conformément à la Norme ISO 5801.
- Niveau de pression sonore dB(A) mesuré sur champ libre à une distance équivalente à 3 fois le diamètre avec un minimum de 1,5 m.

MC	Catégorie de mesure
EC	Catégorie de rendement
VSD	Variateur de vitesse fourni avec le ventilateur
SR	Rapport spécifique
η[%]	Rendement global
N	Niveau de rendement
[kW]	Puissance absorbée
[m³/h]	Débit
[Pa]	Pression totale
[RPM]	Vitesse de rotation

COURBE EXEMPLE

TCBBx2/4-500

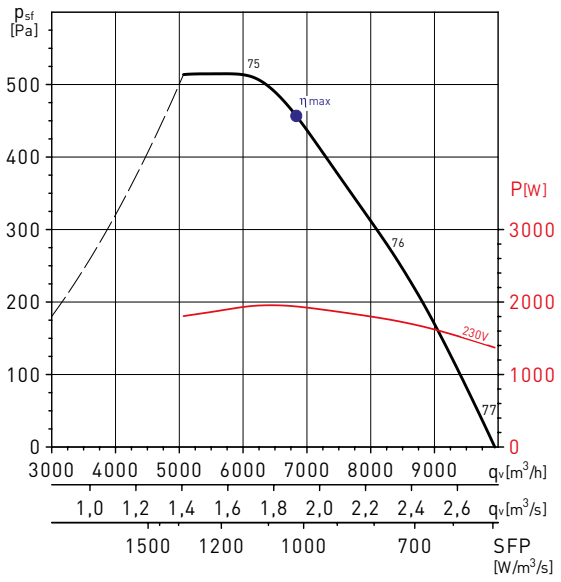

MC*	EC*	VSD*	SR*	η[%]*	N*	[kW]	[m³/h]	[Pa]	[RPM]
D	Total	No	1	50,0	54,5	1,939	6832	514	1393

* Voir courbe exemple.

COURBES CARACTERISTIQUES – MOTEUR 4 POLES

TCBBx2/4-450

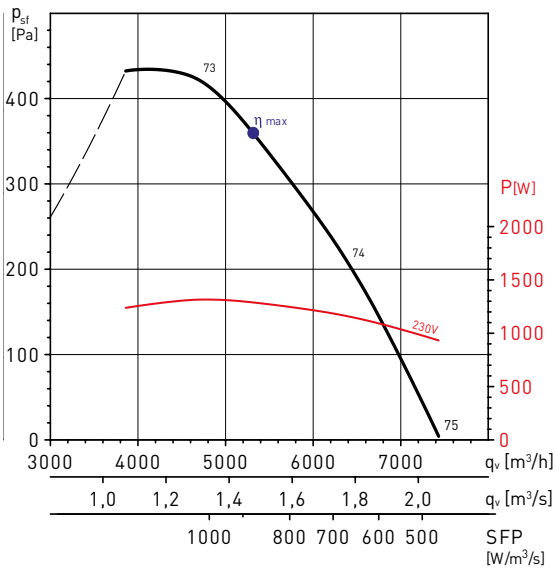

MC*	EC*	VSD*	SR*	η[%]*	N*	[kW]	[m³/h]	[Pa]	[RPM]
D	Total	No	1	46,9	52,5	1,289	5315	411	1356

* Voir courbe exemple.

TCBBx2/4-500

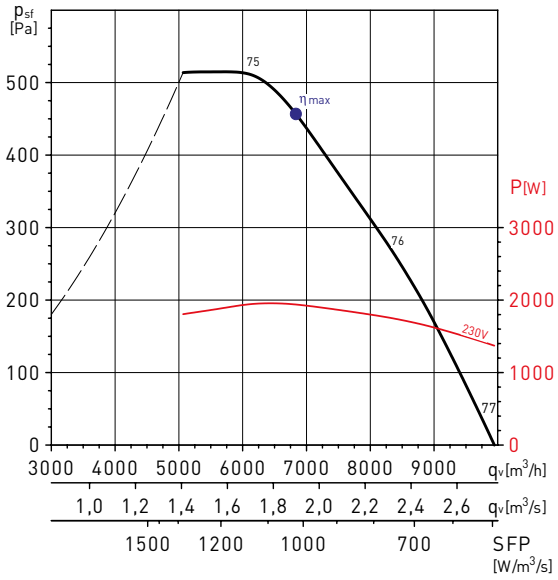

MC*	EC*	VSD*	SR*	η[%]*	N*	[kW]	[m³/h]	[Pa]	[RPM]
D	Total	No	1	50,0	54,5	1,939	6832	514	1393

* Voir courbe exemple.

TCBBx2/4-560

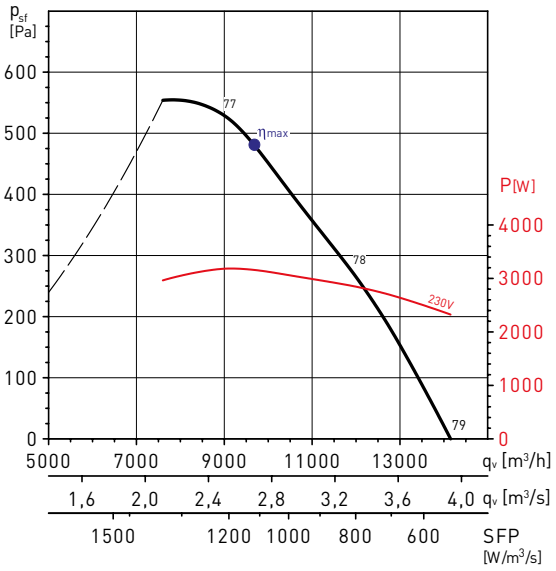

MC*	EC*	VSD*	SR*	η[%]*	N*	[kW]	[m³/h]	[Pa]	[RPM]
D	Total	No	1	46,8	50,0	3,159	9680	552	1349

* Voir courbe exemple.

TCBBx2/4-630

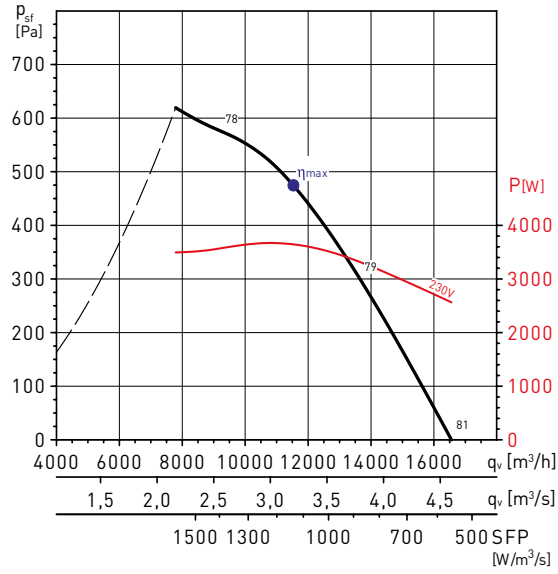

MC*	EC*	VSD*	SR*	η[%]*	N*	[kW]	[m³/h]	[Pa]	[RPM]
D	Total	No	1	47,2	50,0	3,646	11530	539	1328

* Voir courbe exemple.

COURBES CARACTERISTIQUES – MOTEUR 4 POLES

TCBTx2/4-450

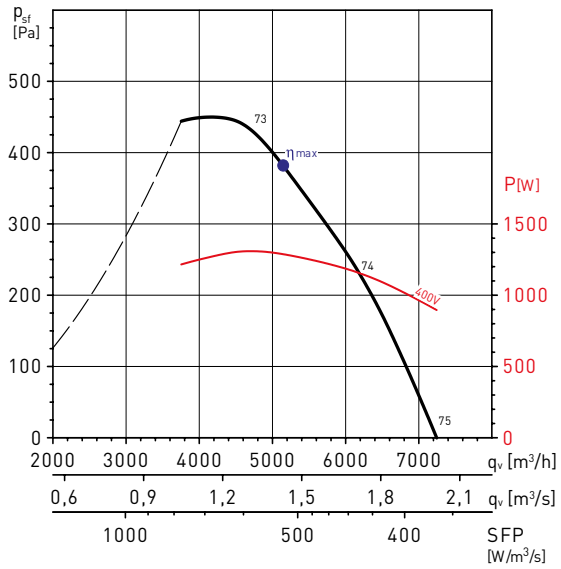

MC*	EC*	VSD*	SR*	η[%]*	N*	[kW]	[m³/h]	[Pa]	[RPM]
D	Total	No	1	47,5	53,1	1,288	5142	431	1379

* Voir courbe exemple.

TCBTx2/4-500

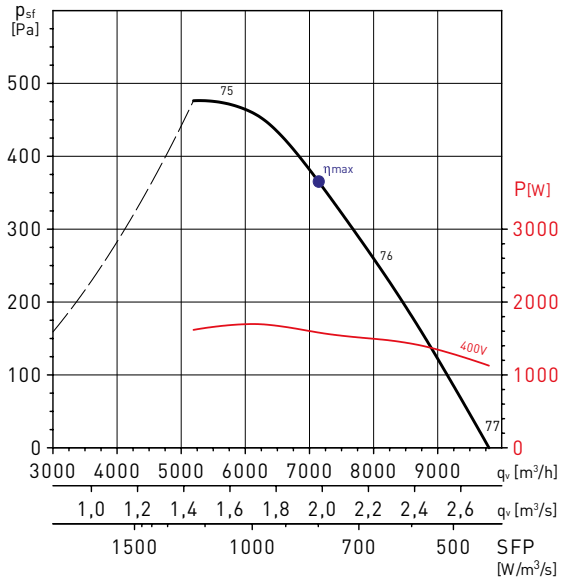

MC*	EC*	VSD*	SR*	η[%]*	N*	[kW]	[m³/h]	[Pa]	[RPM]
D	Total	No	1	53,5	58,6	1,581	7145	427	1348

* Voir courbe exemple.

TCBTx2/4-560

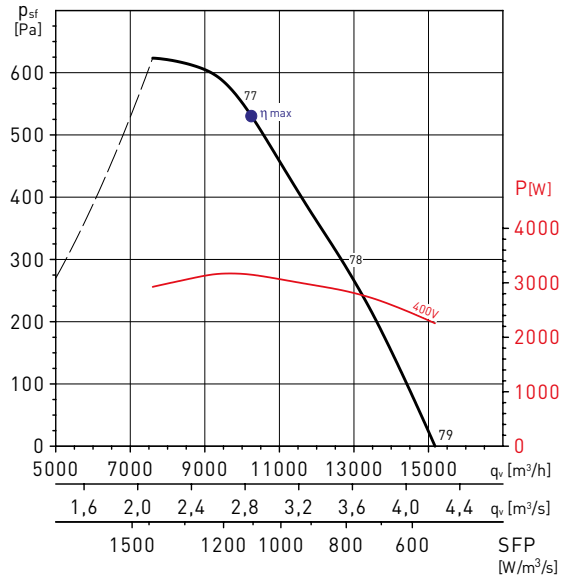

MC*	EC*	VSD*	SR*	η[%]*	N*	[kW]	[m³/h]	[Pa]	[RPM]
D	Total	No	1	55,0	58,2	3,148	10254	611	1365

* Voir courbe exemple.

TCBTx2/4-630

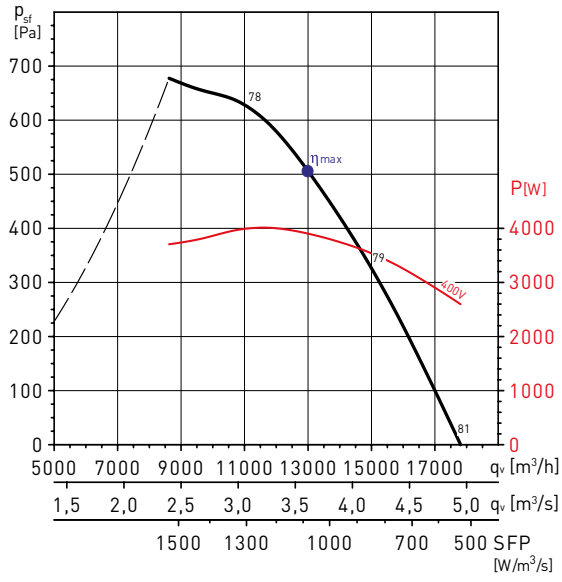

MC*	EC*	VSD*	SR*	η[%]*	N*	[kW]	[m³/h]	[Pa]	[RPM]
D	Total	No	1	54,2	56,8	3,903	12997	587	1387

* Voir courbe exemple.



Version en virole courte



Version en virole longue (version L)



Version en virole longue TGT 1400/1600

Gamme de ventilateurs axiaux tubulaires avec viroles en acier galvanisé à chaud, disponibles en viroles courtes ou viroles longues*. En fonction de la version choisie, le ventilateur peut être fourni avec une boite à bornes fixée à l'extérieur de la virole ou encore, pour les viroles longues, avec une trappe de visite.
Les diamètres 1400 et 1600 en version standard ont une boite à bornes extérieure. Hélices en accouplement direct sur le moteur, avec pales en aluminium injecté de type "aerofoil", à angle de calage variable (calé en usine au montage), montées sur un moyeu en aluminium injecté (diamètres 400 à 800) ou en acier (diamètres 900 à 1600).
Sens de l'air standard: Hélice-Moteur (sens B).

* Les TGT de diamètre 630 en 2 et 2/4 pôles, avec moteurs de 11, 15 et 18,5 kW uniquement disponibles en virole longue.

Moteurs

- Moteurs 1 vitesse IP55, classe F, triphasés 230/400V 50Hz pour les puissances jusqu'à 3kW, en 2, 4 et 6 pôles.
- Moteurs 1 vitesse IP55, classe F, triphasés 400V 50Hz pour les puissances supérieures à 3kW, en 2, 4 et 6 pôles.
- Moteurs 2 vitesses IP55, classe F, triphasés 400V 50Hz en 2/4, 4/6, 4/8 ou 6/12 pôles.

Les moteurs triphasés 1 vitesse sont compatibles avec variateurs de fréquence.

Sur demande
Sens de l'air: Moteur- Hélice (sens A).

Courbes caractéristiques
Pour sélectionner les TGT utiliser le programme de sélection S&P Easyvent.



Résistance à la corrosion
Virole et support moteur protégés contre la corrosion par galvanisation à chaud.



Support moteur
Fabriqué en tôles galvanisée pour les tailles 400 à 800.



Support moteur aérodynamique
Conception permettant d'optimiser les performances du ventilateur (diamètres 900 à 1250).

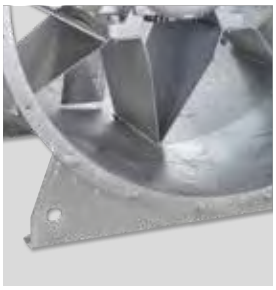

Support moteur (diamètres 1400 et 1600 mm)
Soudé dans la virole. L'ensemble est protégé contre la corrosion par galvanisation à chaud.



Hélice équilibrée dynamiquement
Equilibrage selon la norme ISO 1940, pour un fonctionnement sans vibration.





Profil de pale large: pression élevée
Le dessin de la pale a été prévu pour obtenir les meilleures performances:
Configuration 1: modèles 400 à 800-6
Configuration 2: modèles 800-9 à 1600



Boîte à bornes extérieure
Pour les versions en virole longue, la boite à bornes est fixée à l'exterieur de la virole (version L).

DÉSIGNATION DU PRODUIT

T G T	/	4	-	8 0 0	-	6	/	10	/	B L	-	2,2 kW
1		2		3		4		5		6 7		8

1 - Nom de la gamme.
2 - Nombre de pôles.
3 - Diamètre en mm.
4 - Nombre de pales.
5 - Angle de calage des pales en degré.
6 - Sens de l'air: B (Hélice-Moteur) / A (Moteur-Hélice).
7 - Sans rien: Virole courte sans boite à bornes extérieure.
K: Virole courte avec boite à bornes extérieure.
L: Virole longue avec boite à bornes extérieure.
LP: Virole longue sans boite à bornes extérieure et trappe de visite.
LPK: Virole longue avec boite à bornes extérieure et trappe de visite.
8 - Puissance moteur en kW.

* Pour les diamètres 1400 et 1600 mm, le dernier "0" est remplacé par un numéro indiquant le diamètre du moyeu.



Gamme de ventilateurs axiaux tubulaires pour atmosphères explosives selon la Directive ATEX, pour les diamètres de 400 à 1250 mm.
Virole en acier galvanisé à chaud, disponible en virole courte* ou en virole longue du type LP**, avec trappe de visite et raccordement direct á la boite à bornes du moteur.
Hélice en accouplement direct sur le moteur, avec pales en aluminium injecté à angle de calage variable à l'arrêt (calé en usine au montage).
Sens de l'air standard: Hélice-Moteur (sens B).

Moteurs

- Moteurs1 vitesse IP55, classe F, triphasés 230/400V 50Hz pour les puissances jusqu'à 3kW, en 2, 4 et 6 pôles.
- Moteurs1 vitesse IP55, classe F, triphasés 400V 50Hz pour les puissances supérieures à 3kW, en 2, 4 et 6 pôles.

TGT ATEX

Versions ATEX pour les modèles avec moteur triphasé.
Température de fonctionnement entre -20°C et +40°C.

- ATEX Antidéflagrant - Gaz
  En version ATEX standard, les moteurs antidéflagrants sont livrés sans protection thermique.
  Pour une utilisation avec un convertisseur de fréquence, commander des moteurs antidéflagrants avec une protection thermique de type PTC.
  Ⓔx II 2G Ex d IIB T4
  Ⓔx II 2G Ex d IIB+H2 T4 (avec moteur Ex d IIC T4)
- ATEX Sécurité augmentée - Gaz
  Ⓔx II 2G Ex e II T3
- ATEX - Poussière
  En version ATEX standard, les moteurs ATEX poussières sont livrés sans protection thermique.
  Pour une utilisation avec un convertisseur de fréquence, commander des moteurs ATEX poussières avec une protection thermique de type PTC.
  Poussière non-conductrice:
  Ⓔx II 3D Ex tc IIIB T125°C
  Pourssière conductrice:
  Ⓔx II 3D Ex tc IIIC T125°C (avec moteur IP65)

* Les modèles TGT ATEX, 400 et 450, sont disponibles uniquement en virole longue (Version LP).

** Les modèles TGT ATEX, 500 à 1250, sont disponibles uniquement en virole courte et virole longue version LP (non disponible en version K ou L).

Pour sélectionner TGT ATEX utiliser les courbes caractéristiques THGT ou Easyvent.
Données électriques peuvent varier pour les moteurs ATEX.

Sur demande
Sens de l'air: Moteur-hélice (sens A).



ATEX version virole longue "LP"
Les modèles TGT ATEX en virole longue disposent d'une trappe de visite qui facilite l'accès au moteur et à la boîte à borne.



Moteur antiexplosive
Versions pour ambiances explosives selon la Directive ATEX.

Applications spécifiques

Utiliser Easyvent pour la sélection

CARACTERISTIQUES TECHNIQUES - 2 pôles

Avant d'installer le ventilateur vérifier que les valeurs indiquées sur la plaque signalétique du moteur sont compatibles avec celles du réseau d'alimentation électrique.

Model	Diamètre (mm)	Puissance moteur (kW)	Intensitée nominale 400V (A)	Poids (kg)	
				Virole courte	Virole longue
TGT/2-400-6/-1,1	400	1,1	2,32	39	45
TGT/2-400-6/-1,5	400	1,5	3,07	42	48
TGT/2-400-6/-2,2	400	2,2	4,43	46	52
TGT/2-450-6/-1,5	450	1,5	3,07	49	58
TGT/2-450-6/-2,2	450	2,2	4,43	54	62
TGT/2-450-6/-3	450	3	5,77	61	70
TGT/2-500-6/-2,2	500	2,2	4,43	54	63
TGT/2-500-6/-3	500	3	5,77	62	71
TGT/2-500-6/-4	500	4	7,5	70	79

Model	Diamètre (mm)	Puissance moteur (kW)	Intensitée nominale 400V (A)	Poids (kg)	
				Virole courte	Virole longue
TGT/2-560-6/-3	560	3	5,77	69	86
TGT/2-560-6/-4	560	4	7,5	77	94
TGT/2-560-6/-5,5	560	5,5	10,1	100	117
TGT/2-560-6/-7,5	560	7,5	13,9	104	121
TGT/2-560-6/-9,2	560	9,2	16,9	125	142
TGT/2-630-6/-5,5	630	5,5	10,1	107	122
TGT/2-630-6/-7,5	630	7,5	13,9	111	126
TGT/2-630-6/-9,2	630	9,2	16,9	132	147
TGT/2-630-6/-11 L	630	11	20,9		183
TGT/2-630-6/-15 L	630	15	25,4		186
TGT/2-630-6/-18,5 L	630	18,5	33,3		199

CARACTERISTIQUES TECHNIQUES - 4 pôles

Model	Diamètre (mm)	Puissance moteur (kW)	Intensitée nominale 400V (A)	Poids (kg)	
				Virole courte	Virole longue
TGT/4-400-6/-0,25	400	0,25	0,74	32	38
TGT/4-450-6/-0,25	450	0,25	0,74	39	48
TGT/4-450-6/-0,37	450	0,37	1,13	41	49
TGT/4-450-6/-0,55	450	0,55	1,38	44	52
TGT/4-500-6/-0,55	500	0,55	1,38	44	53
TGT/4-500-6/-0,75	500	0,75	1,62	46	55
TGT/4-500-6/-1,1	500	1,1	2,3	51	60
TGT/4-560-6/-0,55	560	0,55	1,38	51	68
TGT/4-560-6/-0,75	560	0,75	1,62	53	70
TGT/4-560-6/-1,1	560	1,1	2,3	58	75
TGT/4-560-6/-1,5	560	1,5	3,15	61	78
TGT/4-560-6/-2,2	560	2,2	4,56	68	85
TGT/4-630-6/-0,75	630	0,75	1,62	60	75
TGT/4-630-6/-1,1	630	1,1	2,3	65	80
TGT/4-630-6/-1,5	630	1,5	3,15	68	83
TGT/4-630-6/-2,2	630	2,2	4,56	75	90
TGT/4-630-6/-3	630	3	6,15	81	96
TGT/4-710-3/-0,75	710	0,75	1,62	55	79
TGT/4-710-3/-1,1	710	1,1	2,3	60	84
TGT/4-710-3/-1,5	710	1,5	3,15	63	87
TGT/4-710-3/-2,2	710	2,2	4,56	70	94
TGT/4-710-3/-3	710	3	6,15	76	100
TGT/4-710-6/-1,1	710	1,1	2,3	64	87
TGT/4-710-6/-1,5	710	1,5	3,15	67	90
TGT/4-710-6/-2,2	710	2,2	4,56	74	97
TGT/4-710-6/-3	710	3	6,15	80	103
TGT/4-710-6/-4	710	4	8,2	81	104

Model	Diamètre (mm)	Puissance moteur (kW)	Intensitée nominale 400V (A)	Poids (kg)	
				Virole courte	Virole longue
TGT/4-800-3/-1,1	800	1,1	2,3	77	94
TGT/4-800-3/-1,5	800	1,5	3,15	80	97
TGT/4-800-3/-2,2	800	2,2	4,56	87	104
TGT/4-800-3/-3	800	3	6,15	93	110
TGT/4-800-3/-4	800	4	8,2	94	111
TGT/4-800-3/-5,5	800	5,5	10,3	123	140
TGT/4-800-6/-1,5	800	1,5	3,15	83	100
TGT/4-800-6/-2,2	800	2,2	4,56	90	107
TGT/4-800-6/-3	800	3	6,15	96	113
TGT/4-800-6/-4	800	4	8,2	97	114
TGT/4-800-6/-5,5	800	5,5	10,3	126	143
TGT/4-800-6/-7,5	800	7,5	13,9	133	150
TGT/4-800-9/-4	800	4	8,2	101	118
TGT/4-800-9/-5,5	800	5,5	10,3	130	147
TGT/4-800-9/-7,5	800	7,5	13,9	137	154
TGT/4-900-3/-2,2	900	2,2	4,56	102	120
TGT/4-900-3/-3	900	3	6,15	108	126
TGT/4-900-3/-4	900	4	8,2	109	127
TGT/4-900-3/-5,5	900	5,5	10,3	138	156
TGT/4-900-3/-7,5	900	7,5	13,9	145	163
TGT/4-900-6/-4	900	4	8,2	113	132
TGT/4-900-6/-5,5	900	5,5	10,3	142	161
TGT/4-900-6/-7,5	900	7,5	13,9	149	168
TGT/4-900-6/-11	900	11	20,7	202	221
TGT/4-900-6/-15	900	15	28,4	224	243

CARACTERISTIQUES TECHNIQUES - 4 pôles (suite)

Model	Diamètre (mm)	Puissance moteur (kW)	Intensitée nominale 400V (A)	Poids (kg)	
				Virole courte	Virole longue
TGT/4-900-9/-5,5	900	5,5	10,3	146	165
TGT/4-900-9/-7,5	900	7,5	13,9	153	172
TGT/4-900-9/-11	900	11	20,7	206	225
TGT/4-900-9/-15	900	15	28,4	228	247
TGT/4-1000-3/-3	1000	3	6,15	115	136
TGT/4-1000-3/-4	1000	4	8,2	116	137
TGT/4-1000-3/-5,5	1000	5,5	10,3	145	166
TGT/4-1000-3/-7,5	1000	7,5	13,9	152	173
TGT/4-1000-3/-11	1000	11	20,7	205	226
TGT/4-1000-6/-4	1000	4	8,2	121	142
TGT/4-1000-6/-5,5	1000	5,5	10,3	150	171
TGT/4-1000-6/-7,5	1000	7,5	13,9	157	178
TGT/4-1000-6/-11	1000	11	20,7	210	231
TGT/4-1000-6/-15	1000	15	28,4	232	253
TGT/4-1000-6/-18,5	1000	18,5	34,9	264	285
TGT/4-1000-6/-22	1000	22	40,9	285	306
TGT/4-1000-9/-5,5	1000	5,5	10,3	155	176
TGT/4-1000-9/-7,5	1000	7,5	13,9	162	183
TGT/4-1000-9/-11	1000	11	20,7	215	236
TGT/4-1000-9/-15	1000	15	28,4	237	258
TGT/4-1000-9/-18,5	1000	18,5	34,9	269	290
TGT/4-1000-9/-22	1000	22	40,9	290	311
TGT/4-1120-3/-4	1120	4	8,2	132	164
TGT/4-1120-3/-5,5	1120	5,5	10,3	161	193
TGT/4-1120-3/-7,5	1120	7,5	13,9	168	200
TGT/4-1120-3/-11	1120	11	20,7	221	253
TGT/4-1120-3/-15	1120	15	28,4	243	275
TGT/4-1120-3/-18,5	1120	18,5	34,9	275	307
TGT/4-1120-6/-11	1120	11	20,7	226	258
TGT/4-1120-6/-15	1120	15	28,4	248	280
TGT/4-1120-6/-18,5	1120	18,5	34,9	280	312
TGT/4-1120-6/-22	1120	22	40,9	301	333
TGT/4-1120-6/-30	1120	30	54,6	349	381
TGT/4-1120-9/-11	1120	11	20,7	232	263
TGT/4-1120-9/-15	1120	15	28,4	254	285
TGT/4-1120-9/-18,5	1120	18,5	34,9	286	317
TGT/4-1120-9/-22	1120	22	40,9	307	338
TGT/4-1120-9/-30	1120	30	54,6	355	386
TGT/4-1120-9/-37	1120	37	65,6	501	532
TGT/4-1120-9/-45	1120	45	79,4	529	560
TGT/4-1250-3/-7,5	1250	7,5	13,9	184	226
TGT/4-1250-3/-11	1250	11	20,7	237	279
TGT/4-1250-3/-15	1250	15	28,4	259	301
TGT/4-1250-3/-18,5	1250	18,5	34,9	291	333
TGT/4-1250-3/-22	1250	22	40,9	312	354
TGT/4-1250-3/-30	1250	30	54,6	360	402

Model	Diamètre (mm)	Puissance moteur (kW)	Intensitée nominale 400V (A)	Poids (kg)	
				Virole courte	Virole longue
TGT/4-1250-6/-15	1250	15	28,4	265	307
TGT/4-1250-6/-18,5	1250	18,5	34,9	297	339
TGT/4-1250-6/-22	1250	22	40,9	318	360
TGT/4-1250-6/-30	1250	30	54,6	366	408
TGT/4-1250-6/-37	1250	37	65,6	512	554
TGT/4-1250-6/-45	1250	45	79,4	540	582
TGT/4-1250-9/-15	1250	15	28,4	271	313
TGT/4-1250-9/-18,5	1250	18,5	34,9	303	345
TGT/4-1250-9/-22	1250	22	40,9	324	366
TGT/4-1250-9/-30	1250	30	54,6	372	414
TGT/4-1250-9/-37	1250	37	65,6	518	560
TGT/4-1250-9/-45	1250	45	79,4	546	588
TGT/4-1250-12/-18,5	1250	18,5	34,9	309	351
TGT/4-1250-12/-22	1250	22	40,9	330	372
TGT/4-1250-12/-30	1250	30	54,6	378	420
TGT/4-1250-12/-37	1250	37	65,6	524	566
TGT/4-1250-12/-45	1250	45	79,4	552	594
TGT/4-1250-12/-55	1250	55	96,9	639	681
TGT/4-1250-12/-75	1250	75	130	861	903
TGT/4-1250-12/-90	1250	90	158	909	951
TGT/4-1409-3/-18,5	1409	18,5	34,9	449	603
TGT/4-1409-3/-22	1409	22	40,9	470	624
TGT/4-1409-3/-30	1409	30	54,6	518	672
TGT/4-1409-3/-37	1409	37	65,6	664	818
TGT/4-1409-3/-45	1409	45	79,4	692	846
TGT/4-1409-3/-55	1409	55	96,9	788	942
TGT/4-1409-3/-75	1409	75	130	1012	1166
TGT/4-1409-6/-30	1409	30	54,6	531	685
TGT/4-1409-6/-37	1409	37	65,6	677	831
TGT/4-1409-6/-45	1409	45	79,4	705	859
TGT/4-1409-6/-55	1409	55	96,9	801	955
TGT/4-1409-6/-75	1409	75	130	1025	1179
TGT/4-1409-6/-90	1409	90	158	1073	1227
TGT/4-1409-6/-110	1409	110	192	1311	1465
TGT/4-1409-9/-55	1409	55	96,9	814	968
TGT/4-1409-9/-75	1409	75	130	1038	1192
TGT/4-1409-9/-90	1409	90	158	1086	1240
TGT/4-1409-9/-110	1409	110	192	1324	1478
TGT/4-1409-9/-132	1409	132	230	1267	1421
TGT/4-1409-9/-160	1409	160	275	1466	1620
TGT/4-1409-12/-75	1409	75	130	1051	1205
TGT/4-1409-12/-90	1409	90	158	1099	1253
TGT/4-1409-12/-110	1409	110	192	1337	1491
TGT/4-1409-12/-132	1409	132	230	1280	1434
TGT/4-1409-12/-160	1409	160	275	1479	1633

CARACTERISTIQUES TECHNIQUES - 4 pôles (suite)

Model	Diamètre (mm)	Puissance moteur (kW)	Intensitée nominale 400V (A)	Poids (kg)	
				Virole courte	Virole longue
TGT/4-1609-3/-37	1609	37	65,6	717	917
TGT/4-1609-3/-45	1609	45	79,4	745	945
TGT/4-1609-3/-55	1609	55	96,9	850	1050
TGT/4-1609-3/-75	1609	75	130	1074	1274
TGT/4-1609-3/-90	1609	90	158	1122	1322
TGT/4-1609-3/-110	1609	110	192	1360	1560
TGT/4-1609-3/-132	1609	132	230	1303	1503
TGT/4-1609-6/-55	1609	55	96,9	864	1064
TGT/4-1609-6/-75	1609	75	130	1088	1288
TGT/4-1609-6/-90	1609	90	158	1136	1336
TGT/4-1609-6/-110	1609	110	192	1374	1574
TGT/4-1609-6/-132	1609	132	230	1317	1517
TGT/4-1609-6/-160	1609	160	275	1516	1716
TGT/4-1609-6/-185	1609	185	318	1586	1786
TGT/4-1609-6/-200	1609	200	343	1696	1896

Model	Diamètre (mm)	Puissance moteur (kW)	Intensitée nominale 400V (A)	Poids (kg)	
				Virole courte	Virole longue
TGT/4-1609-9/-75	1609	75	130	1102	1302
TGT/4-1609-9/-90	1609	90	158	1150	1350
TGT/4-1609-9/-110	1609	110	192	1388	1588
TGT/4-1609-9/-132	1609	132	230	1331	1531
TGT/4-1609-9/-160	1609	160	275	1530	1730
TGT/4-1609-9/-185	1609	185	318	1600	1800
TGT/4-1609-9/-200	1609	200	343	1710	1910
TGT/4-1609-12/-90	1609	90	158	1165	1365
TGT/4-1609-12/-110	1609	110	192	1403	1603
TGT/4-1609-12/-132	1609	132	230	1346	1546
TGT/4-1609-12/-160	1609	160	275	1545	1745
TGT/4-1609-12/-185	1609	185	318	1615	1815
TGT/4-1609-12/-200	1609	200	343	1725	1925

CARACTERISTIQUES TECHNIQUES - 6 pôles

Model	Diamètre (mm)	Puissance moteur (kW)	Intensitée nominale 400V (A)	Poids (kg)	
				Virole courte	Virole longue
TGT/6-560-6/-0,37	560	0,37	1,04	50	67
TGT/6-560-6/-0,55	560	0,55	1,61	57	74
TGT/6-630-6/-0,37	630	0,37	1,04	57	72
TGT/6-630-6/-0,55	630	0,55	1,61	64	79
TGT/6-630-6/-0,75	630	0,75	1,93	70	85
TGT/6-630-6/-1,1	630	1,1	2,69	72	87
TGT/6-710-3/-0,55	710	0,55	1,61	59	83
TGT/6-710-3/-0,75	710	0,75	1,93	65	89
TGT/6-710-6/-0,55	710	0,55	1,61	63	86
TGT/6-710-6/-0,75	710	0,75	1,93	69	92
TGT/6-710-6/-1,1	710	1,1	2,69	71	94
TGT/6-800-3/-0,55	800	0,55	1,61	76	93
TGT/6-800-3/-0,75	800	0,75	1,93	82	99
TGT/6-800-3/-1,1	800	1,1	2,69	84	101
TGT/6-800-6/-0,55	800	0,55	1,61	79	96
TGT/6-800-6/-0,75	800	0,75	1,93	85	102
TGT/6-800-6/-1,1	800	1,1	2,69	87	104
TGT/6-800-6/-1,5	800	1,5	3,7	91	108
TGT/6-800-6/-2,2	800	2,2	5,22	99	116
TGT/6-800-9/-1,1	800	1,1	2,69	91	108
TGT/6-800-9/-1,5	800	1,5	3,7	95	112
TGT/6-800-9/-2,2	800	2,2	5,22	103	120
TGT/6-800-9/-3	800	3	6,91	126	143

Model	Diamètre (mm)	Puissance moteur (kW)	Intensitée nominale 400V (A)	Poids (kg)	
				Virole courte	Virole longue
TGT/6-900-3/-1,5	900	1,5	3,7	103	121
TGT/6-900-3/-2,2	900	2,2	5,22	111	129
TGT/6-900-6/-1,5	900	1,5	3,7	107	126
TGT/6-900-6/-2,2	900	2,2	5,22	115	134
TGT/6-900-6/-3	900	3	6,91	138	157
TGT/6-900-9/-1,5	900	1,5	3,7	111	130
TGT/6-900-9/-2,2	900	2,2	5,22	119	138
TGT/6-900-9/-3	900	3	6,91	142	161
TGT/6-1000-3/-1,5	1000	1,5	3,7	110	131
TGT/6-1000-3/-2,2	1000	2,2	5,22	118	139
TGT/6-1000-3/-3	1000	3	6,91	141	162
TGT/6-1000-3/-4	1000	4	8,1	142	163
TGT/6-1000-6/-1,5	1000	1,5	3,7	115	136
TGT/6-1000-6/-2,2	1000	2,2	5,22	123	144
TGT/6-1000-6/-3	1000	3	6,91	146	167
TGT/6-1000-6/-4	1000	4	8,1	147	168
TGT/6-1000-6/-5,5	1000	5,5	12,5	167	188
TGT/6-1000-6/-7,5	1000	7,5	14,7	209	230
TGT/6-1000-9/-2,2	1000	2,2	5,22	128	149
TGT/6-1000-9/-3	1000	3	6,91	151	172
TGT/6-1000-9/-4	1000	4	8,1	152	173
TGT/6-1000-9/-5,5	1000	5,5	12,5	172	193
TGT/6-1000-9/-7,5	1000	7,5	14,7	214	235

CARACTERISTIQUES TECHNIQUES - 6 pôles (suite)

Model	Diamètre (mm)	Puissance moteur (kW)	Intensitée nominale 400V (A)	Poids (kg)	
				Virole courte	Virole longue
TGT/6-1120-3/-1,5	1120	1,5	3,7	126	158
TGT/6-1120-3/-2,2	1120	2,2	5,22	134	166
TGT/6-1120-3/-3	1120	3	6,91	157	189
TGT/6-1120-3/-4	1120	4	8,1	158	190
TGT/6-1120-3/-5,5	1120	5,5	12,5	178	210
TGT/6-1120-6/-3	1120	3	6,91	162	194
TGT/6-1120-6/-4	1120	4	8,1	163	195
TGT/6-1120-6/-5,5	1120	5,5	12,5	183	215
TGT/6-1120-6/-7,5	1120	7,5	14,7	225	257
TGT/6-1120-6/-11	1120	11	21,5	246	278
TGT/6-1120-9/-3	1120	3	6,91	168	199
TGT/6-1120-9/-4	1120	4	8,1	169	200
TGT/6-1120-9/-5,5	1120	5,5	12,5	189	220
TGT/6-1120-9/-7,5	1120	7,5	14,7	231	262
TGT/6-1120-9/-11	1120	11	21,5	252	283
TGT/6-1120-9/-15	1120	15	30,4	284	315
TGT/6-1250-3/-2,2	1250	2,2	5,22	150	192
TGT/6-1250-3/-3	1250	3	6,91	173	215
TGT/6-1250-3/-4	1250	4	8,1	174	216
TGT/6-1250-3/-5,5	1250	5,5	12,5	194	236
TGT/6-1250-3/-7,5	1250	7,5	14,7	236	278
TGT/6-1250-3/-11	1250	11	21,5	257	299
TGT/6-1250-6/-4	1250	4	8,1	180	222
TGT/6-1250-6/-5,5	1250	5,5	12,5	200	242
TGT/6-1250-6/-7,5	1250	7,5	14,7	242	284
TGT/6-1250-6/-11	1250	11	21,5	263	305
TGT/6-1250-6/-15	1250	15	30,4	295	337
TGT/6-1250-9/-5,5	1250	5,5	12,5	206	248
TGT/6-1250-9/-7,5	1250	7,5	14,7	248	290
TGT/6-1250-9/-11	1250	11	21,5	269	311
TGT/6-1250-9/-15	1250	15	30,4	301	343
TGT/6-1250-9/-18,5	1250	18,5	37,3	344	386
TGT/6-1250-9/-22	1250	22	43	371	413
TGT/6-1409-3/-7,5	1409	7,5	14,7	394	548
TGT/6-1409-3/-11	1409	11	21,5	415	569
TGT/6-1409-3/-15	1409	15	30,4	447	601
TGT/6-1409-3/-18,5	1409	18,5	37,3	490	644
TGT/6-1409-6/-11	1409	11	21,5	428	582
TGT/6-1409-6/-15	1409	15	30,4	460	614
TGT/6-1409-6/-18,5	1409	18,5	37,3	503	657
TGT/6-1409-6/-22	1409	22	43	530	684
TGT/6-1409-6/-30	1409	30	54,2	686	840
TGT/6-1409-6/-37	1409	37	66,6	780	934

Model	Diamètre (mm)	Puissance moteur (kW)	Intensitée nominale 400V (A)	Poids (kg)	
				Virole courte	Virole longue
TGT/6-1409-9/-15	1409	15	30,4	473	627
TGT/6-1409-9/-18,5	1409	18,5	37,3	516	670
TGT/6-1409-9/-22	1409	22	43	543	697
TGT/6-1409-9/-30	1409	30	54,2	699	853
TGT/6-1409-9/-37	1409	37	66,6	793	947
TGT/6-1409-9/-45	1409	45	83,4	987	1141
TGT/6-1409-12/-18,5	1409	18,5	37,3	529	683
TGT/6-1409-12/-22	1409	22	43	556	710
TGT/6-1409-12/-30	1409	30	54,2	712	866
TGT/6-1409-12/-37	1409	37	66,6	806	960
TGT/6-1409-12/-45	1409	45	83,4	1000	1154
TGT/6-1409-12/-55	1409	55	102	1045	1199
TGT/6-1609-3/-11	1609	11	21,5	468	668
TGT/6-1609-3/-15	1609	15	30,4	500	700
TGT/6-1609-3/-18,5	1609	18,5	37,3	543	743
TGT/6-1609-3/-22	1609	22	43	570	770
TGT/6-1609-3/-30	1609	30	54,2	726	926
TGT/6-1609-3/-37	1609	37	66,6	829	1029
TGT/6-1609-6/-18,5	1609	18,5	37,3	557	757
TGT/6-1609-6/-22	1609	22	43	584	784
TGT/6-1609-6/-30	1609	30	54,2	740	940
TGT/6-1609-6/-37	1609	37	66,6	843	1043
TGT/6-1609-6/-45	1609	45	83,4	1037	1237
TGT/6-1609-6/-55	1609	55	102	1082	1282
TGT/6-1609-6/-75	1609	75	136	1326	1526
TGT/6-1609-9/-22	1609	22	43	598	798
TGT/6-1609-9/-30	1609	30	54,2	754	954
TGT/6-1609-9/-37	1609	37	66,6	857	1057
TGT/6-1609-9/-45	1609	45	83,4	1051	1251
TGT/6-1609-9/-55	1609	55	102	1096	1296
TGT/6-1609-9/-75	1609	75	136	1340	1540
TGT/6-1609-9/-90	1609	90	163	1426	1626
TGT/6-1609-12/-30	1609	30	54,2	769	969
TGT/6-1609-12/-37	1609	37	66,6	872	1072
TGT/6-1609-12/-45	1609	45	83,4	1066	1266
TGT/6-1609-12/-55	1609	55	102	1111	1311
TGT/6-1609-12/-75	1609	75	136	1355	1555
TGT/6-1609-12/-90	1609	90	163	1441	1641
TGT/6-1609-12/-110	1609	110	199	1499	1699

CARACTERISTIQUES TECHNIQUES - 2/4 pôles

Modèle	Diamètre (mm)	Puissance moteur (kW)		Intensitée nominale 400 V (A)		Poids (kg)	
		GV	PV	GV	PV	Virole courte	Virole longue
TGT/2/4-400-6/-1,1/0,25	400	1,1	0,25	2,5	0,66	37	43
TGT/2/4-400-6/-1,5/0,35	400	1,5	0,35	3,8	0,9	40,1	46,1
TGT/2/4-400-6/-2,2/0,6	400	2,2	0,6	4,8	1,5	41,3	47,3
TGT/2/4-450-6/-1,1/0,25	450	1,1	0,25	2,5	0,66	44,4	44,4
TGT/2/4-450-6/-1,5/0,35	450	1,5	0,35	3,8	0,9	47,5	47,5
TGT/2/4-450-6/-2,2/0,6	450	2,2	0,6	4,8	1,5	48,7	48,7
TGT/2/4-450-6/-3/0,8	450	3	0,8	6,6	1,7	58	58
TGT/2/4-500-6/-1,5/0,35	500	1,5	0,35	3,8	0,9	48	48
TGT/2/4-500-6/-2,2/0,6	500	2,2	0,6	4,8	1,5	49,2	49,2
TGT/2/4-500-6/-3/0,8	500	3	0,8	6,6	1,7	58,5	58,5
TGT/2/4-500-6/-4,5/1,3	500	4,5	1,3	9,9	3,1	71	71

Modèle	Diamètre (mm)	Puissance moteur (kW)		Intensitée nominale 400 V (A)		Poids (kg)	
		GV	PV	GV	PV	Virole courte	Virole longue
TGT/2/4-560-6/-3/0,8	560	3	0,8	6,6	1,7	65,5	82,5
TGT/2/4-560-6/-4,5/1,3	560	4,5	1,3	9,9	3,1	78	95
TGT/2/4-560-6/-6/1,6	560	6	1,6	13,2	3,7	91	108
TGT/2/4-560-6/-8,3/1,7	560	8,3	1,7	15,4	4,2	97	114
TGT/2/4-560-6/-9/2,5	560	9	2,5	18,6	5,6	101	118
TGT/2/4-630-6/-4,5/1,3	630	4,5	1,3	9,9	3,1	85	100
TGT/2/4-630-6/-6/1,6	630	6	1,6	13,2	3,7	98	113
TGT/2/4-630-6/-8,3/1,7	630	8,3	1,7	15,4	4,2	104	119
TGT/2/4-630-6/-9/2,5	630	9	2,5	18,6	5,6	108	123
TGT/2/4-630-6/-10/2 L	630	10	2	19	4,8		136
TGT/2/4-630-6/-16/3,2 L	630	16	3,2	28,5	7		155
TGT/2/4-630-6/-19/4,5 L	630	19	4,5	34,9	8,6		160

CARACTERISTIQUES TECHNIQUES - 4/8 pôles

Modèle	Diamètre (mm)	Puissance moteur (kW)		Intensitée nominale 400 V (A)		Poids (kg)	
		GV	PV	GV	PV	Virole courte	Virole longue
TGT/4/8-400-6/-0,37/0,09	400	0,37	0,09	1,1	1,2	32,6	38,6
TGT/4/8-450-6/-0,37/0,09	450	0,37	0,09	1,1	1,2	40	40
TGT/4/8-450-6/-0,55/0,13	450	0,55	0,13	1,8	0,65	42,5	42,5
TGT/4/8-500-6/-0,55/0,13	500	0,55	0,13	1,8	0,65	43	43
TGT/4/8-500-6/-0,75/0,12	500	0,75	0,12	2,3	0,9	44,9	44,9
TGT/4/8-500-6/-1,1/0,26	500	1,1	0,26	2,8	1,2	47	47
TGT/4/8-560-6/-0,37/0,09	560	0,37	0,09	1,1	1,2	47,5	64,5
TGT/4/8-560-6/-0,55/0,13	560	0,55	0,13	1,8	0,65	50	67
TGT/4/8-560-6/-0,75/0,12	560	0,75	0,12	2,3	0,9	51,9	68,9
TGT/4/8-560-6/-1,1/0,26	560	1,1	0,26	2,8	1,2	54	71
TGT/4/8-560-6/-1,7/0,35	560	1,7	0,35	4	1,6	57	74
TGT/4/8-560-6/-2,3/0,5	560	2,3	0,5	5,2	1,9	61	78
TGT/4/8-630-6/-0,55/0,13	630	0,55	0,13	1,8	0,65	57	72
TGT/4/8-630-6/-0,75/0,12	630	0,75	0,12	2,3	0,9	58,9	73,9
TGT/4/8-630-6/-1,1/0,26	630	1,1	0,26	2,8	1,2	61	76
TGT/4/8-630-6/-1,7/0,35	630	1,7	0,35	4	1,6	64	79
TGT/4/8-630-6/-2,3/0,5	630	2,3	0,5	5,2	1,9	68	83
TGT/4/8-630-6/-3/0,65	630	3	0,65	6,8	2,5	74	89
TGT/4/8-710-3/-0,55/0,13	710	0,55	0,13	1,8	0,65	52	76
TGT/4/8-710-3/-0,75/0,12	710	0,75	0,12	2,3	0,9	53,9	77,9
TGT/4/8-710-3/-1,1/0,26	710	1,1	0,26	2,8	1,2	56	80
TGT/4/8-710-3/-1,7/0,35	710	1,7	0,35	4	1,6	59	83
TGT/4/8-710-3/-2,3/0,5	710	2,3	0,5	5,2	1,9	63	87
TGT/4/8-710-3/-3/0,65	710	3	0,65	6,8	2,5	69	93
TGT/4/8-710-6/-1,1/0,26	710	1,1	0,26	2,8	1,2	60	83
TGT/4/8-710-6/-1,7/0,35	710	1,7	0,35	4	1,6	63	86

Modèle	Diamètre (mm)	Puissance moteur (kW)		Intensitée nominale 400 V (A)		Poids (kg)	
		GV	PV	GV	PV	Virole courte	Virole longue
TGT/4/8-710-6/-2,3/0,5	710	2,3	0,5	5,2	1,9	67	90
TGT/4/8-710-6/-3/0,65	710	3	0,65	6,8	2,5	73	96
TGT/4/8-710-6/-4/0,75	710	4	0,75	8,7	3,5	84	107
TGT/4/8-710-6/-5/1	710	5	1	9,9	3,3	95	118
TGT/4/8-800-3/-1,1/0,26	800	1,1	0,26	2,8	1,2	73	90
TGT/4/8-800-3/-1,7/0,35	800	1,7	0,35	4	1,6	76	93
TGT/4/8-800-3/-2,3/0,5	800	2,3	0,5	5,2	1,9	80	97
TGT/4/8-800-3/-3/0,65	800	3	0,65	6,8	2,5	86	103
TGT/4/8-800-3/-4/0,75	800	4	0,75	8,7	3,5	97	114
TGT/4/8-800-3/-5/1	800	5	1	9,9	3,3	108	125
TGT/4/8-800-3/-6,8/1,4	800	6,8	1,4	13,7	5,1	119	136
TGT/4/8-800-6/-1,7/0,35	800	1,7	0,35	4	1,6	79	96
TGT/4/8-800-6/-2,3/0,5	800	2,3	0,5	5,2	1,9	83	100
TGT/4/8-800-6/-3/0,65	800	3	0,65	6,8	2,5	89	106
TGT/4/8-800-6/-4/0,75	800	4	0,75	8,7	3,5	100	117
TGT/4/8-800-6/-5/1	800	5	1	9,9	3,3	111	128
TGT/4/8-800-6/-6,8/1,4	800	6,8	1,4	13,7	5,1	122	139
TGT/4/8-800-6/-8,4/2,05	800	8,4	2,05	16,6	6,2	138	155
TGT/4/8-800-9/-3/0,65	800	3	0,65	6,8	2,5	93	110
TGT/4/8-800-9/-4/0,75	800	4	0,75	8,7	3,5	104	121
TGT/4/8-800-9/-5/1	800	5	1	9,9	3,3	115	132
TGT/4/8-800-9/-6,8/1,4	800	6,8	1,4	13,7	5,1	126	143
TGT/4/8-800-9/-8,4/2,05	800	8,4	2,05	16,6	6,2	142	159
TGT/4/8-900-3/-2,3/0,5	900	2,3	0,5	5,2	1,9	95	113
TGT/4/8-900-3/-3/0,65	900	3	0,65	6,8	2,5	101	119
TGT/4/8-900-3/-4/0,75	900	4	0,75	8,7	3,5	112	130
TGT/4/8-900-3/-5/1	900	5	1	9,9	3,3	123	141
TGT/4/8-900-3/-6,8/1,4	900	6,8	1,4	13,7	5,1	134	152
TGT/4/8-900-3/-8,4/2,05	900	8,4	2,05	16,6	6,2	150	168

CARACTERISTIQUES TECHNIQUES - 4/8 pôles (suite)

Modèle	Diamètre (mm)	Puissance moteur (kW)		Intensitée nominale 400 V (A)		Poids (kg)	
		GV	PV	GV	PV	Virole courte	Virole longue
TGT/4/8-900-6/-3/0,65	900	3	0,65	6,8	2,5	105	124
TGT/4/8-900-6/-4/0,75	900	4	0,75	8,7	3,5	116	135
TGT/4/8-900-6/-5/1	900	5	1	9,9	3,3	127	146
TGT/4/8-900-6/-6,8/1,4	900	6,8	1,4	13,7	5,1	138	157
TGT/4/8-900-6/-8,4/2,05	900	8,4	2,05	16,6	6,2	154	173
TGT/4/8-900-6/-10,5/2,2	900	10,5	2,2	21	7,4	173	192
TGT/4/8-900-6/-15,5/2,7	900	15,5	2,7	30	9,5	196	215
TGT/4/8-900-9/-4/0,75	900	4	0,75	8,7	3,5	120	139
TGT/4/8-900-9/-5/1	900	5	1	9,9	3,3	131	150
TGT/4/8-900-9/-6,8/1,4	900	6,8	1,4	13,7	5,1	142	161
TGT/4/8-900-9/-8,4/2,05	900	8,4	2,05	16,6	6,2	158	177
TGT/4/8-900-9/-10,5/2,2	900	10,5	2,2	21	7,4	177	196
TGT/4/8-900-9/-15,5/2,7	900	15,5	2,7	30	9,5	200	219
TGT/4/8-1000-3/-2,3/0,5	1000	2,3	0,5	5,2	1,9	102	123
TGT/4/8-1000-3/-3/0,65	1000	3	0,65	6,8	2,5	108	129
TGT/4/8-1000-3/-4/0,75	1000	4	0,75	8,7	3,5	119	140
TGT/4/8-1000-3/-5/1	1000	5	1	9,9	3,3	130	151
TGT/4/8-1000-3/-6,8/1,4	1000	6,8	1,4	13,7	5,1	141	162
TGT/4/8-1000-3/-8,4/2,05	1000	8,4	2,05	16,6	6,2	157	178
TGT/4/8-1000-3/-10,5/2,2	1000	10,5	2,2	21	7,4	176	197
TGT/4/8-1000-3/-15,5/2,7	1000	15,5	2,7	30	9,5	199	220
TGT/4/8-1000-6/-4/0,75	1000	4	0,75	8,7	3,5	124	145
TGT/4/8-1000-6/-5/1	1000	5	1	9,9	3,3	135	156
TGT/4/8-1000-6/-6,8/1,4	1000	6,8	1,4	13,7	5,1	146	167
TGT/4/8-1000-6/-8,4/2,05	1000	8,4	2,05	16,6	6,2	162	183
TGT/4/8-1000-6/-10,5/2,2	1000	10,5	2,2	21	7,4	181	202
TGT/4/8-1000-6/-15,5/2,7	1000	15,5	2,7	30	9,5	204	225
TGT/4/8-1000-6/-17/3,4	1000	17	3,4	33	11	224	245
TGT/4/8-1000-6/-22/4,4	1000	22	4,4	43	15	248	269
TGT/4/8-1000-9/-6,8/1,4	1000	6,8	1,4	13,7	5,1	151	172
TGT/4/8-1000-9/-8,4/2,05	1000	8,4	2,05	16,6	6,2	167	188
TGT/4/8-1000-9/-10,5/2,2	1000	10,5	2,2	21	7,4	186	207
TGT/4/8-1000-9/-15,5/2,7	1000	15,5	2,7	30	9,5	209	230
TGT/4/8-1000-9/-17/3,4	1000	17	3,4	33	11	229	250
TGT/4/8-1000-9/-22/4,4	1000	22	4,4	43	15	253	274
TGT/4/8-1120-3/-4/0,75	1120	4	0,75	8,7	3,5	135	167
TGT/4/8-1120-3/-5/1	1120	5	1	9,9	3,3	146	178
TGT/4/8-1120-3/-6,8/1,4	1120	6,8	1,4	13,7	5,1	157	189
TGT/4/8-1120-3/-8,4/2,05	1120	8,4	2,05	16,6	6,2	173	205
TGT/4/8-1120-3/-10,5/2,2	1120	10,5	2,2	21	7,4	192	224
TGT/4/8-1120-3/-15,5/2,7	1120	15,5	2,7	30	9,5	215	247
TGT/4/8-1120-3/-17/3,4	1120	17	3,4	33	11	235	267
TGT/4/8-1120-3/-22/4,4	1120	22	4,4	43	15	259	291
TGT/4/8-1120-6/-8,4/2,05	1120	8,4	2,05	16,6	6,2	178	210
TGT/4/8-1120-6/-10,5/2,2	1120	10,5	2,2	21	7,4	197	229
TGT/4/8-1120-6/-15,5/2,7	1120	15,5	2,7	30	9,5	220	252
TGT/4/8-1120-6/-17/3,4	1120	17	3,4	33	11	240	272
TGT/4/8-1120-6/-22/4,4	1120	22	4,4	43	15	264	296
TGT/4/8-1120-6/-33/8	1120	33	8	61	21	308	340

Modèle	Diamètre (mm)	Puissance moteur (kW)		Intensitée nominale 400 V (A)		Poids (kg)	
		GV	PV	GV	PV	Virole courte	Virole longue
TGT/4/8-1120-9/-10,5/2,2	1120	10,5	2,2	21	7,4	203	234
TGT/4/8-1120-9/-15,5/2,7	1120	15,5	2,7	30	9,5	226	257
TGT/4/8-1120-9/-17/3,4	1120	17	3,4	33	11	246	277
TGT/4/8-1120-9/-22/4,4	1120	22	4,4	43	15	270	301
TGT/4/8-1120-9/-33/8	1120	33	8	61	21	314	345
TGT/4/8-1120-9/-42/10	1120	42	10	85	27	374	405
TGT/4/8-1250-3/-5/1	1250	5	1	9,9	3,3	162	204
TGT/4/8-1250-3/-6,8/1,4	1250	6,8	1,4	13,7	5,1	173	215
TGT/4/8-1250-3/-8,4/2,05	1250	8,4	2,05	16,6	6,2	189	231
TGT/4/8-1250-3/-10,5/2,2	1250	10,5	2,2	21	7,4	208	250
TGT/4/8-1250-3/-15,5/2,7	1250	15,5	2,7	30	9,5	231	273
TGT/4/8-1250-3/-17/3,4	1250	17	3,4	33	11	251	293
TGT/4/8-1250-3/-22/4,4	1250	22	4,4	43	15	275	317
TGT/4/8-1250-3/-33/8	1250	33	8	61	21	319	361
TGT/4/8-1250-6/-10,5/2,2	1250	10,5	2,2	21	7,4	214	256
TGT/4/8-1250-6/-15,5/2,7	1250	15,5	2,7	30	9,5	237	279
TGT/4/8-1250-6/-17/3,4	1250	17	3,4	33	11	257	299
TGT/4/8-1250-6/-17/4,3	1250	17	4,3	33,4	12,7	282	324
TGT/4/8-1250-6/-22/4,4	1250	22	4,4	43	15	281	323
TGT/4/8-1250-6/-33/8	1250	33	8	61	21	325	367
TGT/4/8-1250-6/-42/10	1250	42	10	85	27	385	427
TGT/4/8-1250-9/-15,5/2,7	1250	15,5	2,7	30	9,5	243	285
TGT/4/8-1250-9/-17/3,4	1250	17	3,4	33	11	263	305
TGT/4/8-1250-9/-17/4,3	1250	17	4,3	33,4	12,7	288	330
TGT/4/8-1250-9/-22/4,4	1250	22	4,4	43	15	287	329
TGT/4/8-1250-9/-33/8	1250	33	8	61	21	331	373
TGT/4/8-1250-9/-42/10	1250	42	10	85	27	391	433
TGT/4/8-1250-9/-50/11	1250	50	11	91	28	391	433
TGT/4/8-1250-12/-22/4,4	1250	22	4,4	43	15	293	335
TGT/4/8-1250-12/-33/8	1250	33	8	61	21	337	379
TGT/4/8-1250-12/-42/10	1250	42	10	85	27	397	439
TGT/4/8-1250-12/-50/11	1250	50	11	91	28	397	439
TGT/4/8-1250-12/-55/14,7	1250	55	14,7	100	36,5	582	624
TGT/4/8-1250-12/-68/17	1250	68	17	127	44	782	824
TGT/4/8-1250-12/-80/20	1250	80	20	149	51,5	822	864
TGT/4/8-1409-3/-15,5/2,7	1400	15,5	2,7	30	9,5	389	543
TGT/4/8-1409-3/-17/3,4	1400	17	3,4	33	11	409	563
TGT/4/8-1409-3/-22/4,4	1400	22	4,4	43	15	433	587
TGT/4/8-1409-3/-33/8	1400	33	8	61	21	477	631
TGT/4/8-1409-3/-42/10	1400	42	10	85	27	537	691
TGT/4/8-1409-3/-50/11	1400	50	11	91	28	537	691
TGT/4/8-1409-6/-33/8	1400	33	8	61	21	490	644
TGT/4/8-1409-6/-42/10	1400	42	10	85	27	550	704
TGT/4/8-1409-6/-50/11	1400	50	11	91	28	550	704
TGT/4/8-1409-6/-55/14,7	1400	55	14,7	100	36,5	744	898
TGT/4/8-1409-6/-68/17	1400	68	17	127	44	946	1100
TGT/4/8-1409-6/-80/20	1400	80	20	149	51,5	986	1140
TGT/4/8-1409-6/-110/27	1400	110	27	196	65,3	1051	1205

CARACTERISTIQUES TECHNIQUES - 4/8 pôles (suite)

Modèle	Diamètre (mm)	Puissance moteur (kW)		Intensitée nominale 400 V (A)		Poids (kg)	
		GV	PV	GV	PV	Virole courte	Virole longue
TGT/4/8-1409-9/-42/10	1400	42	10	85	27	563	717
TGT/4/8-1409-9/-50/11	1400	50	11	91	28	563	717
TGT/4/8-1409-9/-55/14,7	1400	55	14,7	100	36,5	757	911
TGT/4/8-1409-9/-68/17	1400	68	17	127	44	959	1113
TGT/4/8-1409-9/-80/20	1400	80	20	149	51,5	999	1153
TGT/4/8-1409-9/-110/27	1400	110	27	196	65,3	1064	1218
TGT/4/8-1409-9/-130/33	1400	130	33	225	76,1	1094	1248
TGT/4/8-1409-12/-50/11	1400	50	11	91	28	576	730
TGT/4/8-1409-12/-55/14,7	1400	55	14,7	100	36,5	770	924
TGT/4/8-1409-12/-68/17	1400	68	17	127	44	972	1126
TGT/4/8-1409-12/-80/20	1400	80	20	149	51,5	1012	1166
TGT/4/8-1409-12/-110/27	1400	110	27	196	65,3	1077	1231
TGT/4/8-1409-12/-130/33	1400	130	33	225	76,1	1107	1261
TGT/4/8-1409-12/-160/40	1400	160	40	292	107	1227	1381
TGT/4/8-1609-3/-33/8	1600	33	8	61	21	530	730
TGT/4/8-1609-3/-42/10	1600	42	10	85	27	590	790
TGT/4/8-1609-3/-50/11	1600	50	11	91	28	590	790
TGT/4/8-1609-3/-55/14,7	1600	55	14,7	100	36,5	793	993
TGT/4/8-1609-3/-68/17	1600	68	17	127	44	995	1195
TGT/4/8-1609-3/-80/20	1600	80	20	149	51,5	1035	1235
TGT/4/8-1609-3/-110/27	1600	110	27	196	65,3	1100	1300

Modèle	Diamètre (mm)	Puissance moteur (kW)		Intensitée nominale 400 V (A)		Poids (kg)	
		GV	PV	GV	PV	Virole courte	Virole longue
TGT/4/8-1609-6/-55/14,7	1600	55	14,7	100	36,5	807	1007
TGT/4/8-1609-6/-68/17	1600	68	17	127	44	1009	1209
TGT/4/8-1609-6/-80/20	1600	80	20	149	51,5	1049	1249
TGT/4/8-1609-6/-110/27	1600	110	27	196	65,3	1114	1314
TGT/4/8-1609-6/-130/33	1600	130	33	225	76,1	1144	1344
TGT/4/8-1609-6/-160/40	1600	160	40	292	107	1264	1464
TGT/4/8-1609-9/-80/20	1600	80	20	149	51,5	1063	1263
TGT/4/8-1609-9/-110/27	1600	110	27	196	65,3	1128	1328
TGT/4/8-1609-9/-130/33	1600	130	33	225	76,1	1158	1358
TGT/4/8-1609-9/-160/40	1600	160	40	292	107	1278	1478
TGT/4/8-1609-12/-80/20	1600	80	20	149	51,5	1078	1278
TGT/4/8-1609-12/-110/27	1600	110	27	196	65,3	1143	1343
TGT/4/8-1609-12/-130/33	1600	130	33	225	76,1	1173	1373
TGT/4/8-1609-12/-160/40	1600	160	40	292	107	1293	1493

CARACTERISTIQUES TECHNIQUES - 4/6 pôles

Modèle	Diamètre (mm)	Puissance moteur (kW)		Intensitée nominale 400 V (A)		Poids (kg)	
		GV	PV	GV	PV	Virole courte	Virole longue
TGT/4/6-450-6/-0,5/0,19	450	0,5	0,19	1,4	0,7	42,5	42,5
TGT/4/6-450-6/-0,66/0,25	450	0,66	0,25	1,75	0,8	43,5	43,5
TGT/4/6-500-6/-0,5/0,19	500	0,5	0,19	1,4	0,7	43	43
TGT/4/6-500-6/-0,66/0,25	500	0,66	0,25	1,75	0,8	44	44
TGT/4/6-500-6/-1/0,3	500	1	0,3	2,5	1,2	47	47
TGT/4/6-560-6/-0,5/0,19	560	0,5	0,19	1,4	0,7	50	67
TGT/4/6-560-6/-0,66/0,25	560	0,66	0,25	1,75	0,8	51	68
TGT/4/6-560-6/-0,78/0,3	560	0,78	0,3	2	1	51	68
TGT/4/6-560-6/-1,5/0,45	560	1,5	0,45	3,5	1,6	57	74
TGT/4/6-560-6/-1/0,3	560	1	0,3	2,5	1,2	54	71
TGT/4/6-560-6/-2,5/0,8	560	2,5	0,8	5,5	2,5	64	81
TGT/4/6-630-6/-0,66/0,25	630	0,66	0,25	1,75	0,8	58	73
TGT/4/6-630-6/-0,78/0,3	630	0,78	0,3	2	1	58	73
TGT/4/6-630-6/-1,5/0,45	630	1,5	0,45	3,5	1,6	64	79
TGT/4/6-630-6/-1/0,3	630	1	0,3	2,5	1,2	61	76
TGT/4/6-630-6/-2,5/0,8	630	2,5	0,8	5,5	2,5	71	86
TGT/4/6-630-6/-3/1	630	3	1	6,85	3,86	94	109

Modèle	Diamètre (mm)	Puissance moteur (kW)		Intensitée nominale 400 V (A)		Poids (kg)	
		GV	PV	GV	PV	Virole courte	Virole longue
TGT/4/6-710-3/-0,66/0,25	710	0,66	0,25	1,75	0,8	53	77
TGT/4/6-710-3/-0,78/0,3	710	0,78	0,3	2	1	53	77
TGT/4/6-710-3/-1,5/0,45	710	1,5	0,45	3,5	1,6	59	83
TGT/4/6-710-3/-1/0,3	710	1	0,3	2,5	1,2	56	80
TGT/4/6-710-3/-2,5/0,8	710	2,5	0,8	5,5	2,5	66	90
TGT/4/6-710-6/-0,78/0,3	710	0,78	0,3	2	1	57	80
TGT/4/6-710-6/-1,5/0,45	710	1,5	0,45	3,5	1,6	63	86
TGT/4/6-710-6/-1/0,3	710	1	0,3	2,5	1,2	60	83
TGT/4/6-710-6/-2,5/0,8	710	2,5	0,8	5,5	2,5	70	93
TGT/4/6-710-6/-3/1	710	3	1	6,85	3,86	93	116
TGT/4/6-710-6/-4,5/1,5	710	4,5	1,5	9,2	5,1	95	118
TGT/4/6-800-3/-1,5/0,45	800	1,5	0,45	3,5	1,6	76	93
TGT/4/6-800-3/-1/0,3	800	1	0,3	2,5	1,2	73	90
TGT/4/6-800-3/-2,5/0,8	800	2,5	0,8	5,5	2,5	83	100
TGT/4/6-800-3/-3/1	800	3	1	6,85	3,86	106	123
TGT/4/6-800-3/-4,5/1,5	800	4,5	1,5	9,2	5,1	108	125
TGT/4/6-800-3/-6/2	800	6	2	12	5,6	119	136

CARACTERISTIQUES TECHNIQUES - 4/6 pôles (suite)

Modèle	Diamètre (mm)	Puissance moteur (kW)		Intensitée nominale 400 V (A)		Poids (kg)	
		GV	PV	GV	PV	Virole courte	Virole longue
TGT/4/6-800-6/-1,5/0,45	800	1,5	0,45	3,5	1,6	79	96
TGT/4/6-800-6/-2,5/0,8	800	2,5	0,8	5,5	2,5	86	103
TGT/4/6-800-6/-3/1	800	3	1	6,85	3,86	109	126
TGT/4/6-800-6/-4,5/1,5	800	4,5	1,5	9,2	5,1	111	128
TGT/4/6-800-6/-6/2	800	6	2	12	5,6	122	139
TGT/4/6-800-9/-4,5/1,5	800	4,5	1,5	9,2	5,1	115	132
TGT/4/6-800-9/-6/2	800	6	2	12	5,6	126	143
TGT/4/6-900-3/-2,5/0,8	900	2,5	0,8	5,5	2,5	98	116
TGT/4/6-900-3/-3/1	900	3	1	6,85	3,86	121	139
TGT/4/6-900-3/-4,5/1,5	900	4,5	1,5	9,2	5,1	123	141
TGT/4/6-900-3/-6/2	900	6	2	12	5,6	134	152
TGT/4/6-900-3/-10,5/3,5	900	10,5	3,5	21	8,6	168	186
TGT/4/6-900-6/-3/1	900	3	1	6,85	3,86	125	144
TGT/4/6-900-6/-4,5/1,5	900	4,5	1,5	9,2	5,1	127	146
TGT/4/6-900-6/-6/2	900	6	2	12	5,6	138	157
TGT/4/6-900-6/-10,5/3,5	900	10,5	3,5	21	8,6	172	191
TGT/4/6-900-6/-14/4,5	900	14	4,5	28	11	196	215
TGT/4/6-900-9/-4,5/1,5	900	4,5	1,5	9,2	5,1	131	150
TGT/4/6-900-9/-6/2	900	6	2	12	5,6	142	161
TGT/4/6-900-9/-10,5/3,5	900	10,5	3,5	21	8,6	176	195
TGT/4/6-900-9/-14/4,5	900	14	4,5	28	11	200	219
TGT/4/6-900-9/-16/5	900	16	5	31	12,5	214	233
TGT/4/6-1000-3/-2,5/0,8	1000	2,5	0,8	5,5	2,5	105	126
TGT/4/6-1000-3/-3/1	1000	3	1	6,85	3,86	128	149
TGT/4/6-1000-3/-4,5/1,5	1000	4,5	1,5	9,2	5,1	130	151
TGT/4/6-1000-3/-6/2	1000	6	2	12	5,6	141	162
TGT/4/6-1000-3/-10,5/3,5	1000	10,5	3,5	21	8,6	175	196
TGT/4/6-1000-3/-14/4,5	1000	14	4,5	28	11	199	220
TGT/4/6-1000-6/-4,5/1,5	1000	4,5	1,5	9,2	5,1	135	156
TGT/4/6-1000-6/-6/2	1000	6	2	12	5,6	146	167
TGT/4/6-1000-6/-10,5/3,5	1000	10,5	3,5	21	8,6	180	201
TGT/4/6-1000-6/-14/4,5	1000	14	4,5	28	11	204	225
TGT/4/6-1000-6/-16/5	1000	16	5	31	12,5	218	239
TGT/4/6-1000-6/-20/6,5	1000	20	6,5	39	16	246	267
TGT/4/6-1000-9/-6/2	1000	6	2	12	5,6	151	172
TGT/4/6-1000-9/-10,5/3,5	1000	10,5	3,5	21	8,6	185	206
TGT/4/6-1000-9/-14/4,5	1000	14	4,5	28	11	209	230
TGT/4/6-1000-9/-16/5	1000	16	5	31	12,5	223	244
TGT/4/6-1000-9/-20/6,5	1000	20	6,5	39	16	251	272
TGT/4/6-1120-3/-4,5/1,5	1120	4,5	1,5	9,2	5,1	146	178
TGT/4/6-1120-3/-6/2	1120	6	2	12	5,6	157	189
TGT/4/6-1120-3/-10,5/3,5	1120	10,5	3,5	21	8,6	191	223
TGT/4/6-1120-3/-14/4,5	1120	14	4,5	28	11	215	247
TGT/4/6-1120-3/-16/5	1120	16	5	31	12,5	229	261
TGT/4/6-1120-3/-20/6,5	1120	20	6,5	39	16	257	289

Modèle	Diamètre (mm)	Puissance moteur (kW)		Intensitée nominale 400 V (A)		Poids (kg)	
		GV	PV	GV	PV	Virole courte	Virole longue
TGT/4/6-1120-6/-10,5/3,5	1120	10,5	3,5	21	8,6	196	228
TGT/4/6-1120-6/-14/4,5	1120	14	4,5	28	11	220	252
TGT/4/6-1120-6/-16/5	1120	16	5	31	12,5	234	266
TGT/4/6-1120-6/-20/6,5	1120	20	6,5	39	16	262	294
TGT/4/6-1120-6/-23/7,2	1120	23	7,2	43	15	278	310
TGT/4/6-1120-6/-30/9	1120	30	9	54	18,2	303	335
TGT/4/6-1120-9/-10,5/3,5	1120	10,5	3,5	21	8,6	202	233
TGT/4/6-1120-9/-14/4,5	1120	14	4,5	28	11	226	257
TGT/4/6-1120-9/-16/5	1120	16	5	31	12,5	240	271
TGT/4/6-1120-9/-20/6,5	1120	20	6,5	39	16	268	299
TGT/4/6-1120-9/-23/7,2	1120	23	7,2	43	15	284	315
TGT/4/6-1120-9/-30/9	1120	30	9	54	18,2	309	340
TGT/4/6-1120-9/-34/11	1120	34	11	60	21	334	365
TGT/4/6-1120-9/-42/14	1120	42	14	75	27	364	395
TGT/4/6-1250-3/-6/2	1250	6	2	12	5,6	173	215
TGT/4/6-1250-3/-10,5/3,5	1250	10,5	3,5	21	8,6	207	249
TGT/4/6-1250-3/-14/4,5	1250	14	4,5	28	11	231	273
TGT/4/6-1250-3/-16/5	1250	16	5	31	12,5	245	287
TGT/4/6-1250-3/-20/6,5	1250	20	6,5	39	16	273	315
TGT/4/6-1250-3/-23/7,2	1250	23	7,2	43	15	289	331
TGT/4/6-1250-3/-30/9	1250	30	9	54	18,2	314	356
TGT/4/6-1250-6/-10,5/3,5	1250	10,5	3,5	21	8,6	213	255
TGT/4/6-1250-6/-14/4,5	1250	14	4,5	28	11	237	279
TGT/4/6-1250-6/-16/5	1250	16	5	31	12,5	251	293
TGT/4/6-1250-6/-20/6,5	1250	20	6,5	39	16	279	321
TGT/4/6-1250-6/-23/7,2	1250	23	7,2	43	15	295	337
TGT/4/6-1250-6/-30/9	1250	30	9	54	18,2	320	362
TGT/4/6-1250-6/-34/11	1250	34	11	60	21	345	387
TGT/4/6-1250-6/-42/14	1250	42	14	75	27	375	417
TGT/4/6-1250-9/-14/4,5	1250	14	4,5	28	11	243	285
TGT/4/6-1250-9/-16/5	1250	16	5	31	12,5	257	299
TGT/4/6-1250-9/-20/6,5	1250	20	6,5	39	16	285	327
TGT/4/6-1250-9/-23/7,2	1250	23	7,2	43	15	301	343
TGT/4/6-1250-9/-30/9	1250	30	9	54	18,2	326	368
TGT/4/6-1250-9/-34/11	1250	34	11	60	21	351	393
TGT/4/6-1250-9/-42/14	1250	42	14	75	27	381	423
TGT/4/6-1250-12/-20/6,5	1250	20	6,5	39	16	291	333
TGT/4/6-1250-12/-23/7,2	1250	23	7,2	43	15	307	349
TGT/4/6-1250-12/-30/9	1250	30	9	54	18,2	332	374
TGT/4/6-1250-12/-34/11	1250	34	11	60	21	357	399
TGT/4/6-1250-12/-42/14	1250	42	14	75	27	387	429
TGT/4/6-1250-12/-50/18	1250	50	18	90,2	40	624	666
TGT/4/6-1250-12/-70/25	1250	70	25	128	58,8	617	659
TGT/4/6-1250-12/-80/28	1250	80	28	147	63,8	880	922

CARACTERISTIQUES TECHNIQUES - 4/6 pôles (suite)

Modèle	Diamètre (mm)	Puissance moteur (kW)		Intensitée nominale 400 V (A)		Poids (kg)	
		GV	PV	GV	PV	Virole courte	Virole longue
TGT/4/6-1409-3/-16/5	1400	16	5	31	12,5	403	557
TGT/4/6-1409-3/-20/6,5	1400	20	6,5	39	16	431	585
TGT/4/6-1409-3/-23/7,2	1400	23	7,2	43	15	447	601
TGT/4/6-1409-3/-30/9	1400	30	9	54	18,2	472	626
TGT/4/6-1409-3/-34/11	1400	34	11	60	21	497	651
TGT/4/6-1409-3/-42/14	1400	42	14	75	27	527	681
TGT/4/6-1409-3/-50/18	1400	50	18	90,2	40	773	927
TGT/4/6-1409-6/-30/9	1400	30	9	54	18,2	485	639
TGT/4/6-1409-6/-34/11	1400	34	11	60	21	510	664
TGT/4/6-1409-6/-42/14	1400	42	14	75	27	540	694
TGT/4/6-1409-6/-50/18	1400	50	18	90,2	40	786	940
TGT/4/6-1409-6/-70/25	1400	70	25	128	58,8	781	935
TGT/4/6-1409-6/-80/28	1400	80	28	147	63,8	1044	1198
TGT/4/6-1409-6/-95/34	1400	95	34	167	79	1253	1407
TGT/4/6-1409-6/-115/40	1400	115	40	221	90,6	1306	1460
TGT/4/6-1409-9/-42/14	1400	42	14	75	27	553	707
TGT/4/6-1409-9/-50/18	1400	50	18	90,2	40	799	953
TGT/4/6-1409-9/-70/25	1400	70	25	128	58,8	794	948
TGT/4/6-1409-9/-80/28	1400	80	28	147	63,8	1057	1211
TGT/4/6-1409-9/-95/34	1400	95	34	167	79	1266	1420
TGT/4/6-1409-9/-115/40	1400	115	40	221	90,6	1319	1473
TGT/4/6-1409-9/-125/45	1400	125	45	230	92,2	1339	1493
TGT/4/6-1409-12/-50/18	1400	50	18	90,2	40	812	966
TGT/4/6-1409-12/-70/25	1400	70	25	128	58,8	807	961
TGT/4/6-1409-12/-80/28	1400	80	28	147	63,8	1070	1224
TGT/4/6-1409-12/-95/34	1400	95	34	167	79	1279	1433
TGT/4/6-1409-12/-115/40	1400	115	40	221	90,6	1332	1486
TGT/4/6-1409-12/-125/45	1400	125	45	230	92,2	1352	1506
TGT/4/6-1409-12/-145/55	1400	145	55	264	116	1332	1486

Modèle	Diamètre (mm)	Puissance moteur (kW)		Intensitée nominale 400 V (A)		Poids (kg)	
		GV	PV	GV	PV	Virole courte	Virole longue
TGT/4/6-1609-3/-30/9	1600	30	9	54	18,2	525	725
TGT/4/6-1609-3/-34/11	1600	34	11	60	21	550	750
TGT/4/6-1609-3/-42/14	1600	42	14	75	27	580	780
TGT/4/6-1609-3/-50/18	1600	50	18	90,2	40	835	1035
TGT/4/6-1609-3/-70/25	1600	70	25	128	58,8	830	1030
TGT/4/6-1609-3/-80/28	1600	80	28	147	63,8	1093	1293
TGT/4/6-1609-3/-95/34	1600	95	34	167	79	1302	1502
TGT/4/6-1609-3/-115/40	1600	115	40	221	90,6	1355	1555
TGT/4/6-1609-6/-70/25	1600	70	25	128	58,8	844	1044
TGT/4/6-1609-6/-80/28	1600	80	28	147	63,8	1107	1307
TGT/4/6-1609-6/-95/34	1600	95	34	167	79	1316	1516
TGT/4/6-1609-6/-115/40	1600	115	40	221	90,6	1369	1569
TGT/4/6-1609-6/-125/45	1600	125	45	230	92,2	1389	1589
TGT/4/6-1609-6/-145/55	1600	145	55	264	116	1369	1569
TGT/4/6-1609-9/-80/28	1600	80	28	147	63,8	1121	1321
TGT/4/6-1609-9/-95/34	1600	95	34	167	79	1330	1530
TGT/4/6-1609-9/-115/40	1600	115	40	221	90,6	1383	1583
TGT/4/6-1609-9/-125/45	1600	125	45	230	92,2	1403	1603
TGT/4/6-1609-9/-145/55	1600	145	55	264	116	1383	1583
TGT/4/6-1609-12/-80/28	1600	80	28	147	63,8	1136	1336
TGT/4/6-1609-12/-95/34	1600	95	34	167	79	1345	1545
TGT/4/6-1609-12/-115/40	1600	115	40	221	90,6	1398	1598
TGT/4/6-1609-12/-125/45	1600	125	45	230	92,2	1418	1618
TGT/4/6-1609-12/-145/55	1600	145	55	264	116	1398	1598

CARACTERISTIQUES TECHNIQUES - 6/12 pôles

Modèle	Diamètre (mm)	Puissance moteur (kW)		Intensitée nominale 400 V (A)		Poids (kg)	
		GV	PV	GV	PV	Virole courte	Virole longue
TGT/6/12-560-6/-0,4/0,08	560	0,4	0,08	1,2	0,7	50	67
TGT/6/12-560-6/-0,75/0,12	560	0,75	0,12	2,4	0,9	57	74
TGT/6/12-630-6/-0,4/0,08	630	0,4	0,08	1,2	0,7	57	72
TGT/6/12-630-6/-0,75/0,12	630	0,75	0,12	2,4	0,9	64	79
TGT/6/12-710-3/-0,4/0,08	710	0,4	0,08	1,2	0,7	52	76
TGT/6/12-710-3/-0,75/0,12	710	0,75	0,12	2,4	0,9	59	83
TGT/6/12-710-6/-0,4/0,08	710	0,4	0,08	1,2	0,7	56	79
TGT/6/12-710-6/-0,75/0,12	710	0,75	0,12	2,4	0,9	63	86
TGT/6/12-710-6/-1,1/0,18	710	1,1	0,18	3,2	1,2	64	87

Modèle	Diamètre (mm)	Puissance moteur (kW)		Intensitée nominale 400 V (A)		Poids (kg)	
		GV	PV	GV	PV	Virole courte	Virole longue
TGT/6/12-800-3/-0,4/0,08	800	0,4	0,08	1,2	0,7	69	86
TGT/6/12-800-3/-0,75/0,12	800	0,75	0,12	2,4	0,9	76	93
TGT/6/12-800-3/-1,1/0,18	800	1,1	0,18	3,2	1,2	77	94
TGT/6/12-800-6/-0,75/0,12	800	0,75	0,12	2,4	0,9	79	96
TGT/6/12-800-6/-1,1/0,18	800	1,1	0,18	3,2	1,2	80	97
TGT/6/12-800-6/-1,5/0,25	800	1,5	0,25	4	1,5	88	105
TGT/6/12-800-6/-2,2/0,37	800	2,2	0,37	5,6	2,1	100	117
TGT/6/12-800-6/-3/0,55	800	3	0,55	8	3,8	118	135

CARACTERISTIQUES TECHNIQUES - 6/12 pôles (suite)

Modèle	Diamètre (mm)	Puissance moteur (kW)		Intensitée nominale 400 V (A)		Poids (kg)	
		GV	PV	GV	PV	Virole courte	Virole longue
TGT/6/12-800-9/-1,5/0,25	800	1,5	0,25	4	1,5	92	109
TGT/6/12-800-9/-2,2/0,37	800	2,2	0,37	5,6	2,1	104	121
TGT/6/12-800-9/-3/0,55	800	3	0,55	8	3,8	122	139
TGT/6/12-900-3/-1,5/0,25	900	1,5	0,25	4	1,5	100	118
TGT/6/12-900-3/-2,2/0,37	900	2,2	0,37	5,6	2,1	112	130
TGT/6/12-900-6/-1,5/0,25	900	1,5	0,25	4	1,5	104	123
TGT/6/12-900-6/-2,2/0,37	900	2,2	0,37	5,6	2,1	116	135
TGT/6/12-900-6/-3/0,55	900	3	0,55	8	3,8	134	153
TGT/6/12-900-9/-1,5/0,25	900	1,5	0,25	4	1,5	108	127
TGT/6/12-900-9/-2,2/0,37	900	2,2	0,37	5,6	2,1	120	139
TGT/6/12-900-9/-3/0,55	900	3	0,55	8	3,8	138	157
TGT/6/12-1000-3/-1,5/0,25	1000	1,5	0,25	4	1,5	107	128
TGT/6/12-1000-3/-2,2/0,37	1000	2,2	0,37	5,6	2,1	119	140
TGT/6/12-1000-3/-3/0,55	1000	3	0,55	8	3,8	137	158
TGT/6/12-1000-3/-4/0,65	1000	4	0,65	10,4	3,1	142	163
TGT/6/12-1000-6/-1,5/0,25	1000	1,5	0,25	4	1,5	112	133
TGT/6/12-1000-6/-2,2/0,37	1000	2,2	0,37	5,6	2,1	124	145
TGT/6/12-1000-6/-3/0,55	1000	3	0,55	8	3,8	142	163
TGT/6/12-1000-6/-4/0,65	1000	4	0,65	10,4	3,1	147	168
TGT/6/12-1000-6/-5,5/1	1000	5,5	1	14,1	5,4	155	176
TGT/6/12-1000-9/-1,5/0,25	1000	1,5	0,25	4	1,5	117	138
TGT/6/12-1000-9/-2,2/0,37	1000	2,2	0,37	5,6	2,1	129	150
TGT/6/12-1000-9/-3/0,55	1000	3	0,55	8	3,8	147	168
TGT/6/12-1000-9/-4/0,65	1000	4	0,65	10,4	3,1	152	173
TGT/6/12-1000-9/-5,5/1	1000	5,5	1	14,1	5,4	160	181
TGT/6/12-1000-9/-7,5/1,3	1000	7,5	1,3	17,5	5,5	178	199
TGT/6/12-1120-3/-1,5/0,25	1120	1,5	0,25	4	1,5	123	155
TGT/6/12-1120-3/-2,2/0,37	1120	2,2	0,37	5,6	2,1	135	167
TGT/6/12-1120-3/-3/0,55	1120	3	0,55	8	3,8	153	185
TGT/6/12-1120-3/-4/0,65	1120	4	0,65	10,4	3,1	158	190
TGT/6/12-1120-3/-5,5/1	1120	5,5	1	14,1	5,4	166	198

Modèle	Diamètre (mm)	Puissance moteur (kW)		Intensitée nominale 400 V (A)		Poids (kg)	
		GV	PV	GV	PV	Virole courte	Virole longue
TGT/6/12-1120-6/-2,2/0,37	1120	2,2	0,37	5,6	2,1	140	172
TGT/6/12-1120-6/-4/0,55	1120	3	0,55	8	3,8	158	190
TGT/6/12-1120-6/-4/0,65	1120	4	0,65	10,4	3,1	163	195
TGT/6/12-1120-6/-5,5/1	1120	5,5	1	14,1	5,4	171	203
TGT/6/12-1120-6/-7,5/1,3	1120	7,5	1,3	17,5	5,5	189	221
TGT/6/12-1120-6/-11/1,8	1120	11	1,8	26,2	8	211	243
TGT/6/12-1120-9/-3/0,55	1120	3	0,55	8	3,8	158	190
TGT/6/12-1120-9/-4/0,65	1120	4	0,65	10,4	3,1	163	195
TGT/6/12-1120-9/-5,5/1	1120	5,5	1	14,1	5,4	171	203
TGT/6/12-1120-9/-7,5/1,3	1120	7,5	1,3	17,5	5,5	189	221
TGT/6/12-1120-9/-11/1,8	1120	11	1,8	26,2	8	211	243
TGT/6/12-1120-9/-15/2,5	1120	15	2,5	33,4	10,4	249	281
TGT/6/12-1250-3/-2,2/0,37	1250	2,2	0,37	5,6	2,1	151	193
TGT/6/12-1250-3/-3/0,55	1250	3	0,55	8	3,8	169	211
TGT/6/12-1250-3/-4/0,65	1250	4	0,65	10,4	3,1	174	216
TGT/6/12-1250-3/-5,5/1	1250	5,5	1	14,1	5,4	182	224
TGT/6/12-1250-3/-7,5/1,3	1250	7,5	1,3	17,5	5,5	200	242
TGT/6/12-1250-3/-11/1,8	1250	11	1,8	26,2	8	222	264
TGT/6/12-1250-6/-3/0,55	1250	3	0,55	8	3,8	175	217
TGT/6/12-1250-6/-4/0,65	1250	4	0,65	10,4	3,1	180	222
TGT/6/12-1250-6/-5,5/1	1250	5,5	1	14,1	5,4	188	230
TGT/6/12-1250-6/-7,5/1,3	1250	7,5	1,3	17,5	5,5	206	248
TGT/6/12-1250-6/-11/1,8	1250	11	1,8	26,2	8	228	270
TGT/6/12-1250-6/-15/2,5	1250	15	2,5	33,4	10,4	266	308
TGT/6/12-1250-9/-4/0,65	1250	4	0,65	10,4	3,1	186	228
TGT/6/12-1250-9/-5,5/1	1250	5,5	1	14,1	5,4	194	236
TGT/6/12-1250-9/-7,5/1,3	1250	7,5	1,3	17,5	5,5	212	254
TGT/6/12-1250-9/-11/1,8	1250	11	1,8	26,2	8	234	276
TGT/6/12-1250-9/-15/2,5	1250	15	2,5	33,4	10,4	272	314
TGT/6/12-1250-9/-18,5/3	1250	18,5	3	38,2	11,5	331	373
TGT/6/12-1250-9/-25/4,5	1250	25	4,5	52,2	16,6	361	403

DIMENSIONS (mm)

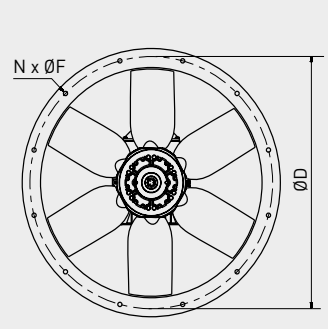

TGT virole courte

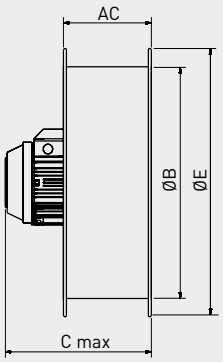

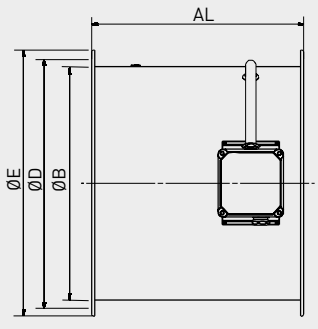

TGT jusqu'à 800
virole longue (LK)

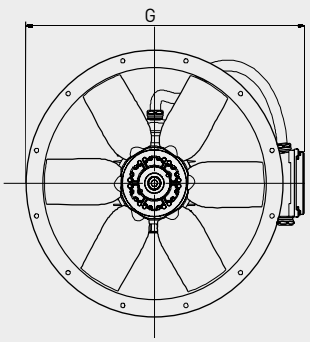

DIMENSIONS (mm)

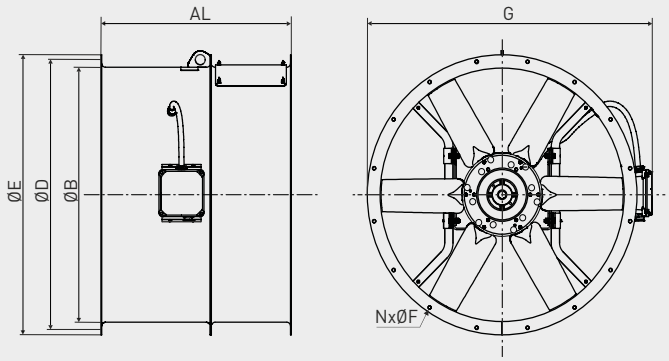

TGT 900 a 1250
virole longue (LPK)

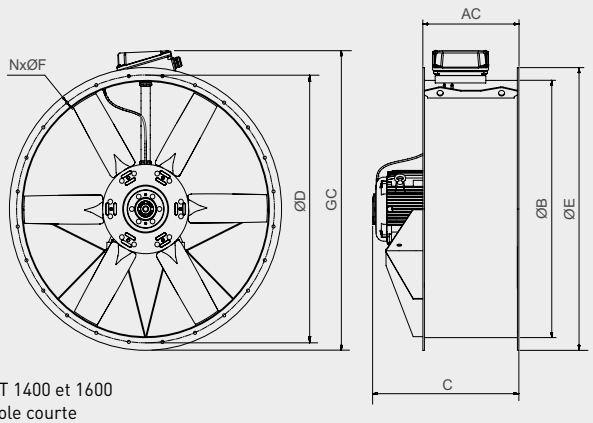

TGT 1400 et 1600
virole courte

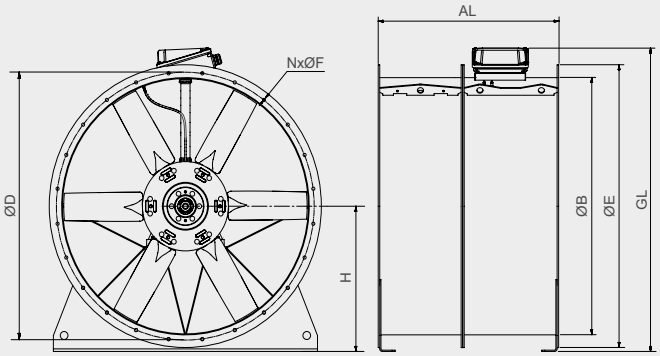

TGT 1400 et 1600
virole longue (LP)

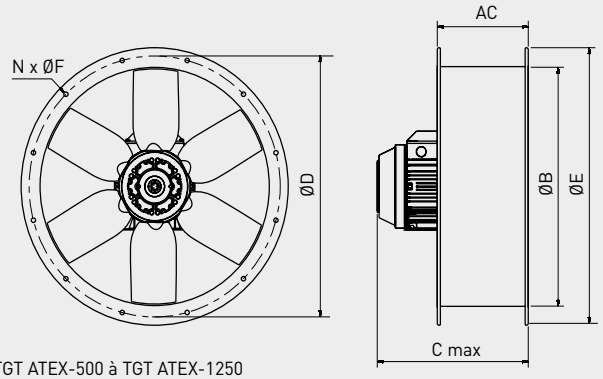

TGT ATEX-500 à TGT ATEX-1250
virole courte

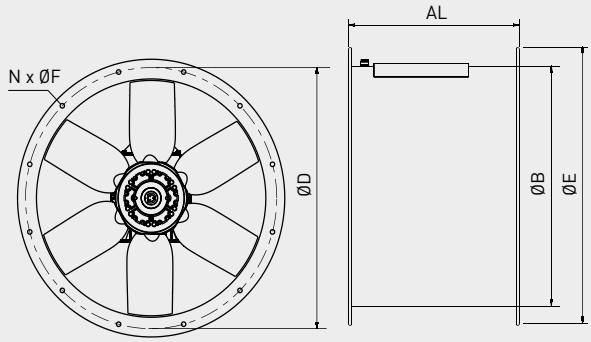

TGT ATEX-400 à TGT ATEX-1250
virole longue (LP)

Modèle	AC	AL	B	C	D	E	F	G	GL	N
400	250	380	400	402	450	487	12	558	-	8
450	250	480	450	457	500	537	12	613	-	8
500	250	480	500	467	560	595	12	662	-	12
560	280	600	560	564	620	655	12	726	-	12
630	280	700*	630	564	690	725	12	795	-	12
710	380	600	710	564	770	806	12	849	-	16
800	380	600	800	564	860	896	12	940	-	16
900	450	750	900	737	970	1005	15	1045	-	16
1000	450	780	1000	767	1070	1105	15	1145	-	16
1120	500	1150	1120	895	1190	1225	15	1268	-	20
1250	500	1150	1250	950	1320	1355	15	1421	-	20
1409	625*	1175	1400	1130	1470	1512	15	1663	1663	20
1609	625*	1275*	1600	1250	1680	1772	20	1900	1910	24

* Dimension correspondant au plus grand moteur disponible pour la gamme. Pour plus d'informations consulter Easyvent.

ACCESSOIRES DE MONTAGE – MISE EN OEUVRE

Modèle	Bride de raccordement	Pavillon avec grille	Manchette souple	Grille plate	Grille panier
400	ARO BRIDA TGT/THGT-400 N	EMB- 400T	ACOPEL F400-400/160 N	DEF.ASP.TGT/THGT-400 (impeller side)	DEF.DES.TGT/ THGT-400 (motor side)
450	ARO BRIDA TGT/THGT-450 N	EMB- 450T	ACOPEL F400-450/160 N	DEF.ASP.TGT/THGT-450 (impeller side)	DEF.DES.TGT/ THGT-450 (motor side)
500	ARO BRIDA TGT/THGT-500 N	EMB- 500T	ACOPEL F400-500/160 N	DEF.ASP.TGT/THGT-500 (impeller side)	DEF.DES.TGT/ THGT-500 (motor side)
560	ARO BRIDA TGT/THGT-560 N	EMB- 560T	ACOPEL F400-560/160 N	DEF.ASP.TGT/THGT-560 (impeller side)	DEF.DES.TGT/ THGT-560 (motor side)
630	ARO BRIDA TGT/THGT-630 N	EMB- 630T	ACOPEL F400-630/160 N	DEF.ASP.TGT/THGT-630 (impeller side)	DEF.DES.TGT/ THGT-630 (motor side)
710	ARO BRIDA TGT/THGT-710 N	EMB- 710T	ACOPEL F400-710/180 N	DEF.ASP.TGT/THGT-710 (impeller side)	DEF.DES.TGT/ THGT-710 (motor side)
800	ARO BRIDA TGT/THGT-800 N	EMB- 800T	ACOPEL F400-800/180 N	DEF.ASP.TGT/THGT-800 (impeller side)	DEF.DES.TGT/ THGT-800 (motor side)
900	ARO BRIDA TGT/THGT-900 N	EMB- 900T	ACOPEL F400-900/180 N	DEF.ASP.TGT/THGT-900 (impeller side)	DEF.DES.TGT/ THGT-900 (motor side)
1000	ARO BRIDA TGT/THGT-1000 N	EMB- 1000T	ACOPEL F400-1000/180 N	DEF.ASP.TGT/THGT-1000 (impeller side)	DEF.DES.TGT/ THGT-1000 (motor side)
1120	ARO BRIDA TGT/THGT-1120 N	EMB- 1120	ACOPEL F400-1120/200 N	DEF.ASP.TGT/THGT-1120 (impeller side)	DEF.DES.TGT/ THGT-1120 (motor side)
1250	ARO BRIDA TGT/THGT-1250 N	EMB- 1250T	ACOPEL F400-1250/200 N	DEF.ASP.TGT/THGT-1250 (impeller side)	DEF.DES.TGT/ THGT-1250 (motor side)
1400	ARO BRIDA TGT/THGT-1400 N	EMB- 1400T	ACOPEL F400-1400/200 N	DEF.ASP.TGT/THGT-1400 (impeller side)	DEF.DES.TGT/THGT-1400 (motor side)
1600	ARO BRIDA TGT/THGT-1600 N	EMB- 1600T	ACOPEL F400-1600/200 N	DEF.ASP.TGT/THGT-1600 (impeller side)	DEF.DES.TGT/THGT-1600 (motor side)

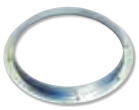





Modèle	Pieds supports (axe horizontal)	Pieds supports (axe vertical)	Clapet antiretour	Silencieux	Silencieux avec noyau	Manchette souple ATEX	Plots antivibratiles
400	PIE SOP.TGT/THGT-400	PIE SOP.TGT/THGT-400 V	CLAR-400	SIL CZ 400	SIL CZO 400	ACOPEL EX 400/ 160 N	Diviser le poids total du ventilateur par 4 et sélectionner le modèle de plots antivibratiles correspondant le mieux à la charge. (Voir accessoires de montage)
450	PIE SOP.TGT/THGT-450	PIE SOP.TGT/THGT-450 V	CLAR-450	SIL CZ 450	SIL CZO 450	ACOPEL EX 450/ 160 N	
500	PIE SOP.TGT/THGT-500	PIE SOP.TGT/THGT-500 V	CLAR-500	SIL CZ 500	SIL CZO 500	ACOPEL EX 500/ 160 N	
560	PIE SOP.TGT/THGT-560	PIE SOP.TGT/THGT-560 V	CLAR 560	SIL CZ 560	SIL CZO 560	ACOPEL EX 560/ 160 N	
630	PIE SOP.TGT/THGT-630	PIE SOP.TGT/THGT-630 V	CLAR 630	SIL CZ 630	SIL CZO 630	ACOPEL EX 630/ 160 N	
710	PIE SOP.TGT/THGT-710	PIE SOP.TGT/THGT-710 V	CLAR 710	SIL CZ 710	SIL CZO 710	ACOPEL EX 710/ 180 N	
800	PIE SOP.TGT/THGT-800	PIE SOP.TGT/THGT-800 V	CLAR 800	SIL CZ 800	SIL CZO 800	ACOPEL EX 800/ 180 N	
900	PIE SOP.TGT/THGT-900	PIE SOP.TGT/THGT-900 V	CLAR 900	SIL CZ 900	SIL CZO 900	ACOPEL EX 900/ 180 N	
1000	PIE SOP.TGT/THGT-1000	PIE SOP.TGT/THGT-1000 V	CLAR 1000	SIL CZ 1000	SIL CZO 1000	ACOPEL EX 1000/ 180 N	
1120	PIE SOP.TGT/THGT-1120	PIE SOP.TGT/THGT-1120 V	CLAR 1120	SIL CZ 1120	SIL CZO 1120	ACOPEL EX 1120/ 200 N	
1250	PIE SOP.TGT/THGT-1250	PIE SOP.TGT/THGT-1250 V	CLAR 1250	SIL CZ 1250	SIL CZO 1250	ACOPEL EX 1250/ 200 N	
1400	PIE SOP.TGT/THGT-1400	PIE SOP.TGT/THGT-1400 V	CLAR 1400	SIL CZ 1400	SIL CZO 1400	ACOPEL EX 1400/ 200 N	
1600	PIE SOP.TGT/THGT-1600	PIE SOP.TGT/THGT-1600 V	CLAR 1600	SIL CZ 1600	SIL CZO 1600	ACOPEL EX 1600/ 200 N	








Voir informations complémentaires dans les pages Accessoires de montage.

ACCESSOIRES DE MONTAGE – MISE EN OEUVRE

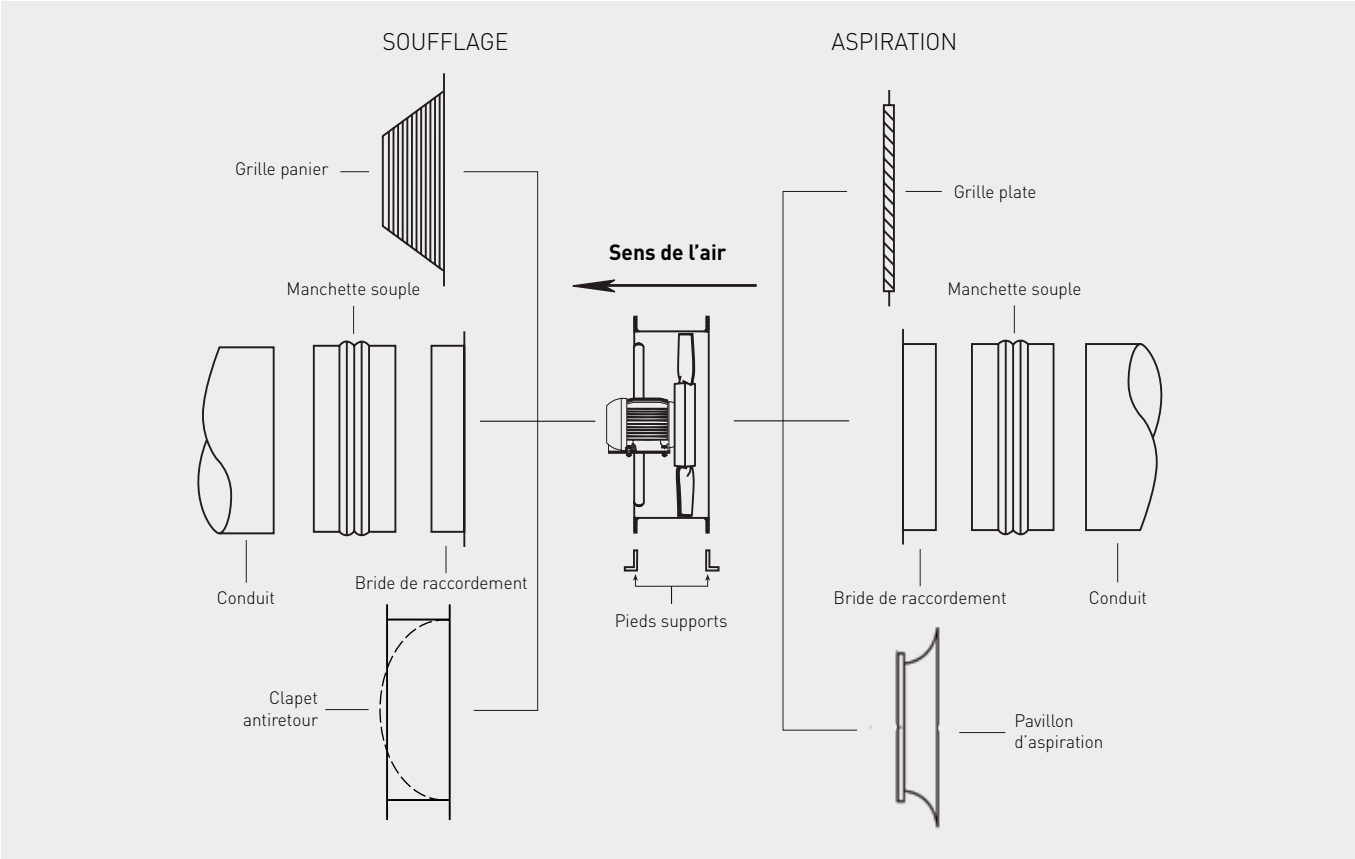

Voir informations complémentaires dans les pages Accessoires de montage.

UTILISATION DE PLOTS ANTIVIBRATILES POUR LES MODÈLES EN VIROLE COURTE

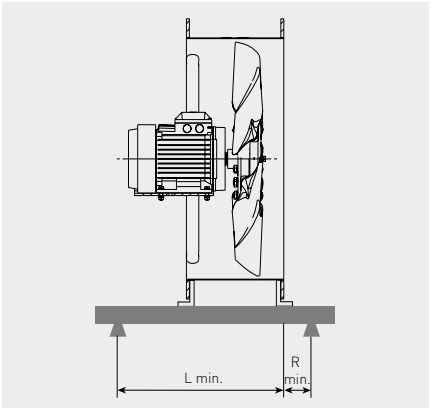

Pour l'installation d'un TGT en virole courte avec des plots antivibratiles, il est recommendé d'utiliser deux longerons (non fournis para S&P) correctement dimensionnés pour supporter le poids du ventilateur et ayant les dimensions minimales indiquées dans le tableau ci-joint.

Modèle TGT	L min.	R min.	Total
400	370	60	430
450	430	70	500
500	440	70	510
560	550	80	630
630	550	80	630
710	550	80	630
800	550	90	640
900	750	100	850
1000	750	100	850
1120	900	100	1000
1250	900	100	1000
1400	1230	100	1330
1600	1350	100	1450



Version N, du diamètre 450 au 800



Version NI des diamètres 900 et 1000

Gamme de ventilateurs axiaux tubulaires à transmission, avec moteur hors flux d'air permettant de véhiculer de l'air ou des gaz spéciaux jusqu'à 120°C en continu. Virole en tôle d'acier avec support palier soudé à l'intérieur de la virole et support moteur soudé à l'extérieur. Carter de protection du palier et de la transmission en tôle d'acier. Protection de l'ensemble par peinture époxy-polyester grise. Transmission par poulies/courroie poly-V, et réglage de la tension par déplacement moteur.
Hélice en aluminium injecté protégée par une peinture époxy-polyester de couleur rouge, équilibrée dynamiquement, excepté les modèles Ø 900 et 1000.

Moteurs
Moteurs IP55, classe F, équipés de roulements à billes graissés à vie.
Tension d'alimentation:
Triphasée 230/400V-50Hz ou 400V-50Hz (voir tableau des caractéristiques).
Sur demande, modèles monophasés 230V-50Hz (jusqu'à 1,5 kW).

Autres données
Sens de l'air en standard Moteur-Hélice (A).
Les versions NI incorporent un interrupteur de sécurité marche/arrêt monté/câblé (non disponible en version ATEX).

Versions ATEX
Sur demande, versions pour ambiances explosives selon la directive ATEX pour les modèles avec moteur triphasé:
- Moteur: température de fonctionnement entre -20°C et +40°C.
- Sens de l'air Moteur-Hélice (A).
- ATEX Antidéflagrant - Gaz
  En version ATEX standard, les moteurs antidéflagrants sont livrés sans protection thermique.
  Pour une utilisation avec un convertisseur de fréquence, commander des moteurs antidéflagrants avec une protection thermique de type PTC.
  Ⓔx II 2G Ex d IIB T4
  Ⓔx II 2G Ex d IIB+H2 T4 (avec moteur Ex d IIC T4).
- ATEX Sécurité augmentée - Gaz
  Ⓔx II 2G Ex e II T3
- ATEX - Poussière
  En version ATEX standard, les moteurs ATEX poussières sont livrés sans protection thermique.
  Pour une utilisation avec un convertisseur de fréquence, commander des moteurs ATEX poussières avec une protection thermique de type PTC.
  Poussière non-conductrice:
  Ⓔx II 3D Ex tc IIIB T125°C
  Pourssière conductrice:
  Ⓔx II 3D Ex tc IIIC T125°C (avec moteur IP65)

Pour sélectionner TTT-N ATEX voir Easyvent.
Données électriques peuvent varier pour les moteurs ATEX.



Maintenance aisée
Structure pivotante pour entretien facile.



Hélice équilibrée dynamiquement
Selon la norme ISO 1940, pour réduire les vibrations et le niveau sonore.



Interrupteur de sécurité monté/câblé
Les versions NI incorporent un interrupteur de sécurité marche/arrêt (non disponible en version ATEX).

Applications spécifiques



Continu



Versions

CARACTERISTIQUES TECHNIQUES

Avant d'installer le ventilateur vérifier que les valeurs indiquées sur la plaque signalétique du moteur sont compatibles avec celles du réseau d'alimentation électrique.

Modèle	Vitesse (tr/mn)	Diamètre (mm)	Puissance moteur (kW)	Intensité absorbée maxi. (A)		Débit maxi. (m^3/h)	Niveau de pression sonore* (dB(A))	Poids (kg)
				230 V	400 V			
TTT/4-450/L N	1440	450	0,37	2,1	1,2	5.300	68	22
TTT/4-450/H N	1415	450	0,55	2,9	1,7	7.400	72	25
TTT/4-500/L N	1400	500	0,55	3,1	1,8	9.100	73	37
TTT/4-500/H N	1390	500	0,75	3,6	2,1	10.500	75	38
TTT/4-560/L N	1400	560	0,75	3,8	2,2	11.500	73	32
TTT/4-560/H N	1420	560	1,1	4,8	2,8	13.100	75	35
TTT/4-630/L N	1440	630	1,1	4,8	2,8	13.900	75	47
TTT/4-630/H N	1420	630	1,5	6,6	3,8	17.200	76	50
TTT/4-710/L N	1460	710	1,5	5,7	3,3	16.600	78	57
TTT/4-710/G N	1460	710	2,2	8	4,6	20.800	78	60
TTT/4-710/H N	1435	710	3	-	6	24.200	79	64
TTT/4-800/L N	1440	800	2,2	9,2	5,3	25.300	80	76
TTT/4-800/G N	1450	800	3	-	6,6	28.400	79	79
TTT/4-800/H N	1450	800	4	-	8,6	33.300	82	82
TTT/4-900/L N	1460	900	5,5	-	11,8	39.500	83	175
TTT/4-900/H N	1470	900	7,5	-	15,2	44.000	84	175
TTT/4-1000/L N	1470	1000	7,5	-	15,4	49.500	88	208
TTT/4-1000/H N	1450	1000	11	-	21,6	59.000	85	232

* Niveau de pression sonore en dB(A) mesuré, en champ libre à une distance équivalant à 3 fois le diamètre de l'hélice, à un minimum de 1,5 m, du point moyen de la courbe caractéristique.

DIMENSIONS (mm)

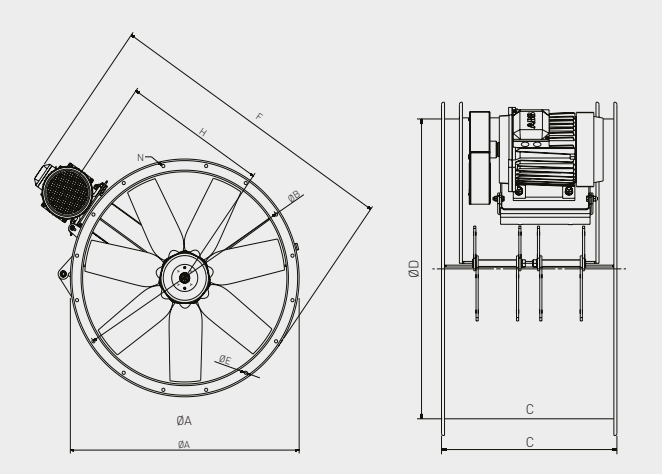

Modèle	A Ø	B Ø	C	D Ø	E Ø	F	H	Nombre de trous N
TTT/4-450N	537	500	442	450	12	733	359	8
TTT/4-500N	595	560	450	500	12	790	383	12
TTT/4-560N	655	620	450	560	12	860	422	12
TTT/4-630N	725	690	450	630	12	943	459	12
TTT/4-710N	806	770	490	710	12	1046	507	16
TTT/4-800N	896	860	490	800	12	1145	560	16
TTT/4-900N	1005	970	600	900	15	1330	643	16
TTT/4-1000N	1105	1070	722	1000	15	1505	723	16

ACCESSOIRES DE MONTAGE



Modèle	Grilles de protection (aspiration et soufflage)	Brides	Manchette souple	Pieds support	Clapets anti-retour*
TTT-450N	DEF-450 T	ARO BRIDA COMPACT-450	ACOPEL F400-450/160 N	PIE-450	CLAR-450
TTT-500N	DEF-500 T	ARO BRIDA COMPACT-500	ACOPEL F400-500/160 N	PIE-500	CLAR-500
TTT-560N	DEF-560 T	ARO BRIDA COMPACT-560	ACOPEL F400-560/160 N	PIE-560	CLAR-560
TTT-630N	DEF-630 T	ARO BRIDA COMPACT-630	ACOPEL F400-630/160 N	PIE-630	CLAR-630
TTT-710N	DEF-710 T ASPIRACION	ARO BRIDA COMPACT-710	ACOPEL F400-710/180 N	PIE-700/710	CLAR-710
TTT-800N	DEF-800 T ASPIRACION	ARO BRIDA COMPACT-800	ACOPEL F400-800/180 N	PIE-800	CLAR-800
TTT/4-900N	DEF.ASP.TGT/THGT-900	ARO BRIDA TGT/THGT-900 N	ACOPEL F400-900/180 N	PIE SOP.TGT/THGT-900	CLAR-900
TTT/4-1000N	DEF.ASP.TGT/THGT-1000	ARO BRIDA TGT/THGT-1000 N	ACOPEL F400-1000/180 N	PIE SOP.TGT/THGT-1000	CLAR-1000

* Utilisable uniquement avec axe d'hélice horizontal.

COURBES CARACTERISTIQUES

- q_v: Débit en m^3/h et m^3/s.
- p_{sf}: Pression statique en Pa.
- Air sec normal à 20ºC et 760mmHg.
- Caractéristiques aérauliques selon les normes ISO 5801 et AMCA 210-99.
- LwA: Niveau de puissance acoustique en dB(A) à l'aspiration.

TTT/4-450N

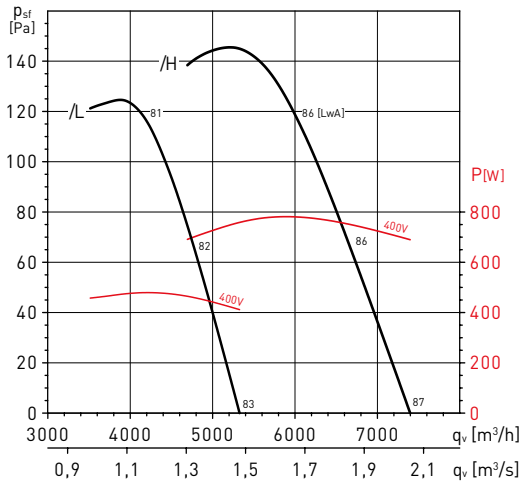

TTT/4-500N

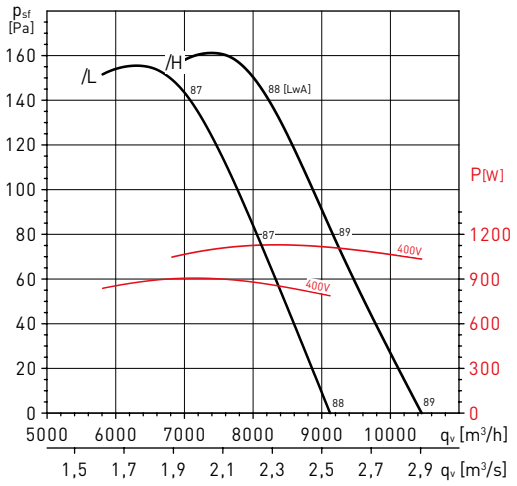

TTT/4-560N

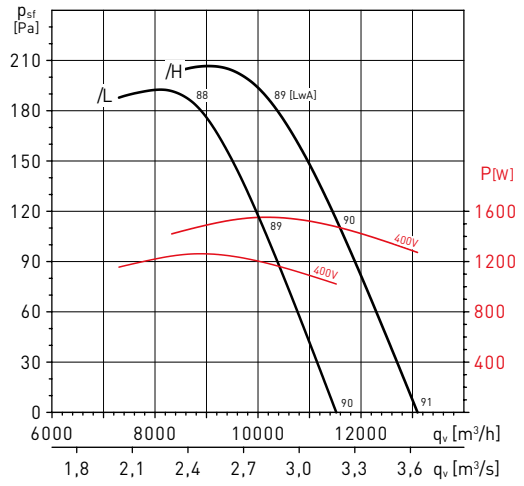

TTT/4-630N

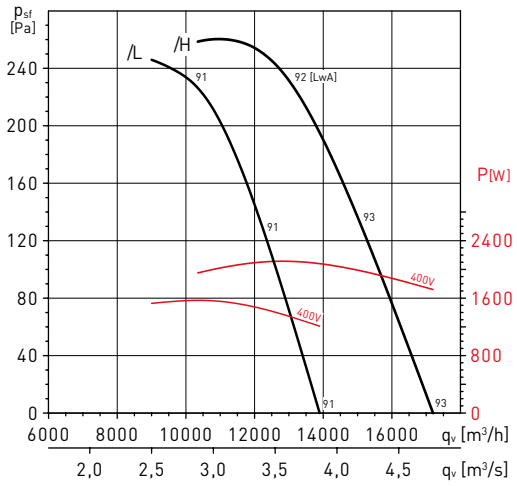

TTT/4-710N

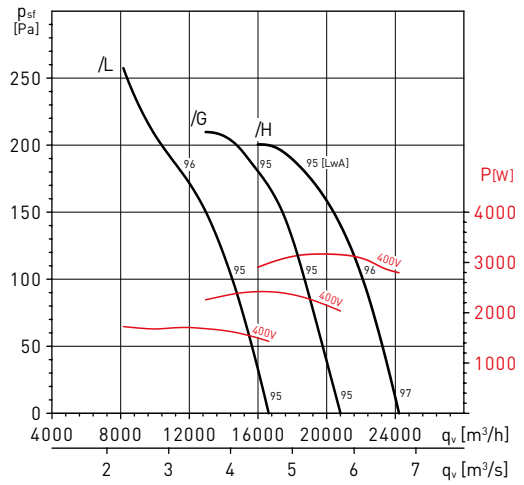

TTT/4-800N

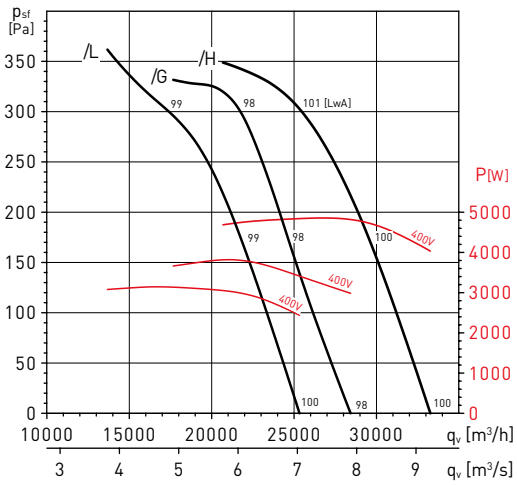

COURBES CARACTERISTIQUES

- q_v: Débit en m^3/h.
- p_{sf}: Pression statique en Pa.
- Air sec normal à 20°C et 760mmHg.
- Caractéristiques aérauliques selon les normes ISO 5801 et AMCA 210-99.
- LwA: Niveau de puissance acoustique en dB(A) à l'aspiration.

TTT/4-900N

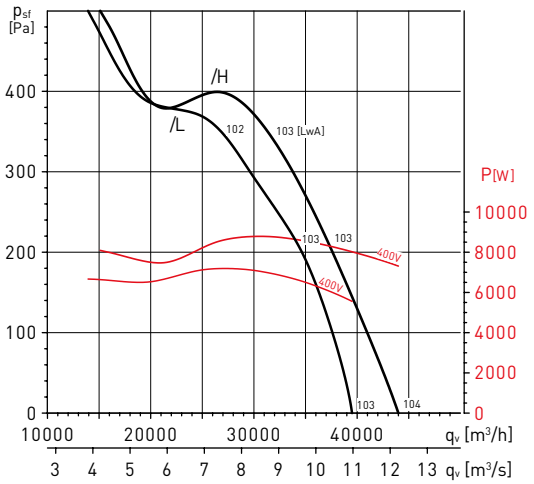

TTT/4-1000N

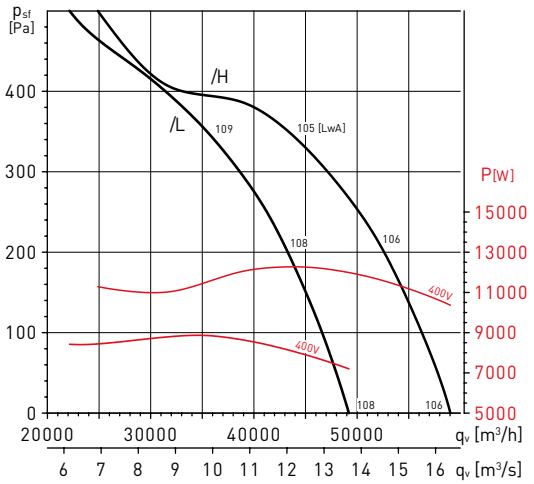



Modèles 400 à 800



Modèles 900 à 1250

Hélicoïdes tubulaires à pales variables. Caisson fabriqué en tôle d'acier galvanisée avec isolation phonique 25 mm en laine de roche M0. Hélices en accouplement direct sur les moteurs, avec pales en aluminium injecté de type «aerofoil», à angle de calage variable (calé en usine au montage), montées sur un moyeu en aluminium injecté (diamètres 400 à 800) ou en acier (diamètres 900 à 1250).

Moteurs
Moteur asynchrone triphasé en accouplement direct avec l'hélice.
Moteur à pattes B3, IP55, classe F.
Tension d'alimentation:
1 vitesse triphasée 230/400V-50Hz (jusqu'à 3 kW).
1 vitesse triphasée 400V-50Hz (puissances supérieures).
2 vitesses triphasées 400V-50Hz.
Les moteurs triphasés 1 vitesse sont compatibles avec variateurs de fréquence.

Autres données
Sens de l'air en standard Moteur-Hélice (A).
Panneaux latéraux démontables des 2 côtés pour accès aisé.

Sur demande
Sens de l'air Hélice-moteur (B). Moteurs monophasé 230V-50Hz jusqu'à 2,2 kW.
Autres fréquences.

CGT ATEX
Versions ATEX pour les modèles avec moteur triphasé.
Température de fonctionnement entre -20°C et +40°C.
- ATEX Antidéflagrant - Gaz
  En version ATEX standard, les moteurs antidéflagrants sont livrés sans protection thermique.
  Pour une utilisation avec un convertisseur de fréquence, commander des moteurs antidéflagrants avec une protection thermique de type PTC.
  Ⓔx II 2G Ex d IIC T4
  Ⓔx II 2G Ex d IIB T5
- ATEX Sécurité augmentée - Gaz
  Ⓔx II 2G Ex e II T3
- ATEX - Poussière
  En version ATEX standard, les moteurs ATEX poussières sont livrés sans protection thermique.
  Pour une utilisation avec un convertisseur de fréquence, commander des moteurs ATEX poussières avec une protection thermique de type PTC.
  Ⓔx II 3D Ex tc IIIB or IIIC T125°C or T135°C

Pour sélectionner CGT ATEX utiliser les courbes caractéristiques CHGT ou Easyvent.
Données électriques peuvent varier pour les moteurs ATEX.

Applications spécifiques

Versions



Résistant à la corrosion
Caisson fabriqué en tôle d'acier galvanisé.



Facile à installer
Deux supports robustes assurent la rigidité de l'ensemble et permettent le passage d'élingues pour le levage (Modèles 900 à 1250).



Hélice équilibrée dynamiquement
Equilibrage selon la norme ISO 1940, pour un fonctionnement sans vibration.





Profil de pale large: pression élevée
Le dessin de la pale a été prévu pour obtenir les meilleures performances.
Configuration 1: modèles 400 à 800/6.
Configuration 2: modèles 800/9 à 1250.

DESIGNATION PRODUIT

C	G	T	/	6	-	1	0	0	0	-	6	/	8	/	A	-	1,5 kW
1				2		3					4		5		6		7

1 - Nom de la gamme
2 - Nombre de pôles
3 - Diamètre nominal (mm)
4 - Nombre de pales
5 - Angle de calage des pales en degré
6 - Sens de l'air
7 - Puissance moteur (kW)

CGT 1 VITESSE

CARACTERISTIQUES TECHNIQUES - 2 pôles - 2950 rpm

Avant d'installer le ventilateur vérifier que les valeurs indiquées sur la plaque signalétique du moteur sont compatibles avec celles du réseau d'alimentation électrique.

Modèle	Diamètre (mm)	Puissance moteur (kW)	I. abs. maxi. 400V (A)	Poids (kg)
CGT/2-400-6/-1,1	400	1,1	2,32	54
CGT/2-400-6/-1,5	400	1,5	3,07	57
CGT/2-400-6/-2,2	400	2,2	4,43	62

Modèle	Diamètre (mm)	Puissance moteur (kW)	I. abs. maxi. 400V (A)	Poids (kg)
CGT/2-450-6/-1,5	450	1,5	3,07	61
CGT/2-450-6/-2,2	450	2,2	4,43	66
CGT/2-450-6/-3	450	3	5,77	73

CARACTERISTIQUES TECHNIQUES - 4 pôles - 1450 rpm

Modèle	Diamètre (mm)	Puissance moteur (kW)	I. abs. maxi. 400V (A)	Poids (kg)
CGT/4-400-6/-0,25	400	0,25	0,74	47
CGT/4-450-6/-0,25	450	0,25	0,74	51
CGT/4-450-6/-0,37	450	0,37	1,13	53
CGT/4-450-6/-0,55	450	0,55	1,38	56
CGT/4-500-6/-0,55	500	0,55	1,38	58
CGT/4-500-6/-0,75	500	0,75	1,62	60
CGT/4-500-6/-1,1	500	1,1	2,3	65
CGT/4-560-6/-0,55	560	0,55	1,38	57
CGT/4-560-6/-0,75	560	0,75	1,62	59
CGT/4-560-6/-1,1	560	1,1	2,3	64
CGT/4-560-6/-1,5	560	1,5	3,15	67
CGT/4-560-6/-2,2	560	2,2	4,56	74
CGT/4-630-6/-0,75	630	0,75	1,62	64
CGT/4-630-6/-1,1	630	1,1	2,3	69
CGT/4-630-6/-1,5	630	1,5	3,15	72
CGT/4-630-6/-2,2	630	2,2	4,56	79
CGT/4-630-6/-3	630	3	6,15	85
CGT/4-710-3/-0,75	710	0,75	1,62	74
CGT/4-710-3/-1,1	710	1,1	2,3	79
CGT/4-710-3/-1,5	710	1,5	3,15	82
CGT/4-710-3/-2,2	710	2,2	4,56	89
CGT/4-710-3/-3	710	3	6,15	95
CGT/4-710-6/-1,1	710	1,1	2,3	82
CGT/4-710-6/-1,5	710	1,5	3,15	85
CGT/4-710-6/-2,2	710	2,2	4,56	92
CGT/4-710-6/-3	710	3	6,15	98
CGT/4-710-6/-4	710	4	8,2	99

Modèle	Diamètre (mm)	Puissance moteur (kW)	I. abs. maxi. 400V (A)	Poids (kg)
CGT/4-800-3/-1,1	800	1,1	2,3	84
CGT/4-800-3/-1,5	800	1,5	3,15	87
CGT/4-800-3/-2,2	800	2,2	4,56	94
CGT/4-800-3/-3	800	3	6,15	100
CGT/4-800-3/-4	800	4	8,2	101
CGT/4-800-3/-5,5	800	5,5	10,3	130
CGT/4-800-6/-1,5	800	1,5	3,15	91
CGT/4-800-6/-2,2	800	2,2	4,56	98
CGT/4-800-6/-3	800	3	6,15	104
CGT/4-800-6/-4	800	4	8,2	105
CGT/4-800-6/-5,5	800	5,5	10,3	134
CGT/4-800-6/-7,5	800	7,5	13,9	141
CGT/4-800-9/-4	800	4	8,2	108
CGT/4-800-9/-5,5	800	5,5	10,3	137
CGT/4-800-9/-7,5	800	7,5	13,9	144
CGT/4-900-3/-2,2	900	2,2	4,56	158
CGT/4-900-3/-3	900	3	6,15	164
CGT/4-900-3/-4	900	4	8,2	165
CGT/4-900-3/-5,5	900	5,5	10,3	194
CGT/4-900-3/-7,5	900	7,5	13,9	201
CGT/4-900-6/-4	900	4	8,2	169
CGT/4-900-6/-5,5	900	5,5	10,3	198
CGT/4-900-6/-7,5	900	7,5	13,9	205
CGT/4-900-6/-11	900	11	20,7	258
CGT/4-900-6/-15	900	15	28,4	280
CGT/4-900-9/-5,5	900	5,5	10,3	202
CGT/4-900-9/-7,5	900	7,5	13,9	209
CGT/4-900-9/-11	900	11	20,7	262
CGT/4-900-9/-15	900	15	28,4	284

CARACTERISTIQUES TECHNIQUES - 4 pôles - 1450 rpm (suite)

Modèle	Diamètre (mm)	Puissance moteur (kW)	I. abs. maxi. 400V (A)	Poids (kg)
CGT/4-1000-3/-3	1000	3	6,15	161
CGT/4-1000-3/-4	1000	4	8,2	162
CGT/4-1000-3/-5,5	1000	5,5	10,3	191
CGT/4-1000-3/-7,5	1000	7,5	13,9	198
CGT/4-1000-3/-11	1000	11	20,7	251
CGT/4-1000-6/-4	1000	4	8,2	167
CGT/4-1000-6/-5,5	1000	5,5	10,3	196
CGT/4-1000-6/-7,5	1000	7,5	13,9	203
CGT/4-1000-6/-11	1000	11	20,7	256
CGT/4-1000-6/-15	1000	15	28,4	278
CGT/4-1000-6/-18,5	1000	18,5	34,9	310
CGT/4-1000-6/-22	1000	22	40,9	331
CGT/4-1000-9/-5,5	1000	5,5	10,3	201
CGT/4-1000-9/-7,5	1000	7,5	13,9	208
CGT/4-1000-9/-11	1000	11	20,7	261
CGT/4-1000-9/-15	1000	15	28,4	283
CGT/4-1000-9/-18,5	1000	18,5	34,9	315
CGT/4-1000-9/-22	1000	22	40,9	336

Modèle	Diamètre (mm)	Puissance moteur (kW)	I. abs. maxi. 400V (A)	Poids (kg)
CGT/4-1250-3/-7,5	1250	7,5	13,9	355
CGT/4-1250-3/-11	1250	11	20,7	408
CGT/4-1250-3/-15	1250	15	28,4	430
CGT/4-1250-3/-18,5	1250	18,5	34,9	462
CGT/4-1250-3/-22	1250	22	40,9	483
CGT/4-1250-3/-30	1250	30	54,6	531
CGT/4-1250-6/-15	1250	15	28,4	435
CGT/4-1250-6/-18,5	1250	18,5	34,9	467
CGT/4-1250-6/-22	1250	22	40,9	488
CGT/4-1250-6/-30	1250	30	54,6	536
CGT/4-1250-6/-37	1250	37	65,6	682
CGT/4-1250-6/-45	1250	45	79,4	710
CGT/4-1250-9/-15	1250	15	28,4	440
CGT/4-1250-9/-18,5	1250	18,5	34,9	472
CGT/4-1250-9/-22	1250	22	40,9	493
CGT/4-1250-9/-30	1250	30	54,6	541
CGT/4-1250-9/-37	1250	37	65,6	687
CGT/4-1250-9/-45	1250	45	79,4	715

CARACTERISTIQUES TECHNIQUES - 6 pôles - 950 rpm

Modèle	Diamètre (mm)	Puissance moteur (kW)	I. abs. maxi. 400V (A)	Poids (kg)
CGT/6-560-6/-0,37	560	0,37	1,04	56
CGT/6-560-6/-0,55	560	0,55	1,61	63
CGT/6-630-6/-0,37	630	0,37	1,04	61
CGT/6-630-6/-0,55	630	0,55	1,61	68
CGT/6-630-6/-0,75	630	0,75	1,93	74
CGT/6-630-6/-1,1	630	1,1	2,69	76
CGT/6-710-3/-0,55	710	0,55	1,61	78
CGT/6-710-3/-0,75	710	0,75	1,93	84
CGT/6-710-6/-0,55	710	0,55	1,61	81
CGT/6-710-6/-0,75	710	0,75	1,93	87
CGT/6-710-6/-1,1	710	1,1	2,69	89
CGT/6-800-3/-0,55	800	0,55	1,61	83
CGT/6-800-3/-0,75	800	0,75	1,93	89
CGT/6-800-3/-1,1	800	1,1	2,69	91

Modèle	Diamètre (mm)	Puissance moteur (kW)	I. abs. maxi. 400V (A)	Poids (kg)
CGT/6-800-6/-0,55	800	0,55	1,61	87
CGT/6-800-6/-0,75	800	0,75	1,93	93
CGT/6-800-6/-1,1	800	1,1	2,69	95
CGT/6-800-6/-1,5	800	1,5	3,7	99
CGT/6-800-6/-2,2	800	2,2	5,22	107
CGT/6-800-9/-1,1	800	1,1	2,69	98
CGT/6-800-9/-1,5	800	1,5	3,7	102
CGT/6-800-9/-2,2	800	2,2	5,22	110
CGT/6-800-9/-3	800	3	6,91	133
CGT/6-900-3/-1,5	900	1,5	3,7	159
CGT/6-900-3/-2,2	900	2,2	5,22	167
CGT/6-900-6/-1,5	900	1,5	3,7	163
CGT/6-900-6/-2,2	900	2,2	5,22	171
CGT/6-900-6/-3	900	3	6,91	194
CGT/6-900-9/-1,5	900	1,5	3,7	167
CGT/6-900-9/-2,2	900	2,2	5,22	175
CGT/6-900-9/-3	900	3	6,91	198

CARACTERISTIQUES TECHNIQUES - 6 pôles - 950 rpm (suite)

Modèle	Diamètre (mm)	Puissance moteur (kW)	I. abs. maxi. 400V (A)	Poids (kg)
CGT/6-1000-3/-1,5	1000	1,5	3,7	156
CGT/6-1000-3/-2,2	1000	2,2	5,22	164
CGT/6-1000-3/-3	1000	3	6,91	187
CGT/6-1000-3/-4	1000	4	8,1	188
CGT/6-1000-6/-1,5	1000	1,5	3,7	161
CGT/6-1000-6/-2,2	1000	2,2	5,22	169
CGT/6-1000-6/-3	1000	3	6,91	192
CGT/6-1000-6/-4	1000	4	8,1	193
CGT/6-1000-6/-5,5	1000	5,5	12,5	213
CGT/6-1000-6/-7,5	1000	7,5	14,7	255
CGT/6-1000-9/-2,2	1000	2,2	5,22	174
CGT/6-1000-9/-3	1000	3	6,91	197
CGT/6-1000-9/-4	1000	4	8,1	198
CGT/6-1000-9/-5,5	1000	5,5	12,5	218
CGT/6-1000-9/-7,5	1000	7,5	14,7	260

Modèle	Diamètre (mm)	Puissance moteur (kW)	I. abs. maxi. 400V (A)	Poids (kg)
CGT/6-1250-3/-2,2	1250	2,2	5,22	321
CGT/6-1250-3/-3	1250	3	6,91	344
CGT/6-1250-3/-4	1250	4	8,1	345
CGT/6-1250-3/-5,5	1250	5,5	12,5	365
CGT/6-1250-3/-7,5	1250	7,5	14,7	407
CGT/6-1250-3/-11	1250	11	21,5	428
CGT/6-1250-6/-4	1250	4	8,1	350
CGT/6-1250-6/-5,5	1250	5,5	12,5	370
CGT/6-1250-6/-7,5	1250	7,5	14,7	412
CGT/6-1250-6/-11	1250	11	21,5	433
CGT/6-1250-6/-15	1250	15	30,4	465
CGT/6-1250-9/-5,5	1250	5,5	12,5	375
CGT/6-1250-9/-7,5	1250	7,5	14,7	417
CGT/6-1250-9/-11	1250	11	21,5	438
CGT/6-1250-9/-15	1250	15	30,4	470
CGT/6-1250-9/-18,5	1250	18,5	37,3	513
CGT/6-1250-9/-22	1250	22	43	540

CARACTERISTIQUES TECHNIQUES - 2/4 pôles - 2950/1450 rpm

Modèle	Diamètre (mm)	Puissance moteur (kW)		I. abs. maxi. 400V (A)		Poids (kg)
		V1	V2	V1	V2	
CGT/2/4-400-6/-1,1/0,25	400	1,1	0,25	2,5	0,66	52
CGT/2/4-400-6/-1,5/0,35	400	1,5	0,35	3,8	0,9	56
CGT/2/4-400-6/-2,2/0,6	400	2,2	0,6	4,8	1,5	57

Modèle	Diamètre (mm)	Puissance moteur (kW)		I. abs. maxi. 400V (A)		Poids (kg)
		V1	V2	V1	V2	
CGT/2/4-450-6/-1,1/0,25	450	1,1	0,25	2,5	0,66	56
CGT/2/4-450-6/-1,5/0,35	450	1,5	0,35	3,8	0,9	60
CGT/2/4-450-6/-2,2/0,6	450	2,2	0,6	4,8	1,5	61
CGT/2/4-450-6/-3/0,8	450	3	0,8	6,6	1,7	70

CARACTERISTIQUES TECHNIQUES - 4/8 pôles - 1450/730 rpm

Modèle	Diamètre (mm)	Puissance moteur (kW)		I. abs. maxi. 400V (A)		Poids (kg)
		V1	V2	V1	V2	
CGT/4/8-400-6/-0,37/0,09	400	0,37	0,09	1,1	1,2	48
CGT/4/8-450-6/-0,37/0,09	450	0,37	0,09	1,1	1,2	52
CGT/4/8-450-6/-0,55/0,13	450	0,55	0,13	1,8	0,65	55
CGT/4/8-500-6/-0,55/0,13	500	0,55	0,13	1,8	0,65	57
CGT/4/8-500-6/-0,75/0,12	500	0,75	0,12	2,3	0,9	59
CGT/4/8-500-6/-1,1/0,26	500	1,1	0,26	2,8	1,2	61

Modèle	Diamètre (mm)	Puissance moteur (kW)		I. abs. maxi. 400V (A)		Poids (kg)
		V1	V2	V1	V2	
CGT/4/8-560-6/-0,55/0,13	560	0,55	0,13	1,8	0,65	56
CGT/4/8-560-6/-0,75/0,12	560	0,75	0,12	2,3	0,9	58
CGT/4/8-560-6/-1,1/0,26	560	1,1	0,26	2,8	1,2	60
CGT/4/8-560-6/-1,7/0,35	560	1,7	0,35	4	1,6	63
CGT/4/8-560-6/-2,3/0,5	560	2,3	0,5	5,2	1,9	67
CGT/4/8-630-6/-0,55/0,13	630	0,55	0,13	1,8	0,65	61
CGT/4/8-630-6/-0,75/0,12	630	0,75	0,12	2,3	0,9	63
CGT/4/8-630-6/-1,1/0,26	630	1,1	0,26	2,8	1,2	65
CGT/4/8-630-6/-1,7/0,35	630	1,7	0,35	4	1,6	68
CGT/4/8-630-6/-2,3/0,5	630	2,3	0,5	5,2	1,9	72
CGT/4/8-630-6/-3/0,65	630	3	0,65	6,8	2,5	78

CARACTERISTIQUES TECHNIQUES - 4/8 pôles - 1450/730 rpm (suite)

Modèle	Diamètre (mm)	Puissance moteur (kW)		I. abs. maxi. 400V (A)		Poids (kg)
		V1	V2	V1	V2	
CGT/4/8-710-3/-0,55/0,13	710	0,55	0,13	1,8	0,65	71
CGT/4/8-710-3/-0,75/0,12	710	0,75	0,12	2,3	0,9	73
CGT/4/8-710-3/-1,1/0,26	710	1,1	0,26	2,8	1,2	75
CGT/4/8-710-3/-1,7/0,35	710	1,7	0,35	4	1,6	78
CGT/4/8-710-3/-2,3/0,5	710	2,3	0,5	5,2	1,9	82
CGT/4/8-710-3/-3/0,65	710	3	0,65	6,8	2,5	88
CGT/4/8-710-6/-1,1/0,26	710	1,1	0,26	2,8	1,2	78
CGT/4/8-710-6/-1,7/0,35	710	1,7	0,35	4	1,6	81
CGT/4/8-710-6/-2,3/0,5	710	2,3	0,5	5,2	1,9	85
CGT/4/8-710-6/-3/0,65	710	3	0,65	6,8	2,5	91
CGT/4/8-710-6/-4/0,75	710	4	0,75	8,7	3,5	102
CGT/4/8-800-3/-1,1/0,26	800	1,1	0,26	2,8	1,2	80
CGT/4/8-800-3/-1,7/0,35	800	1,7	0,35	4	1,6	83
CGT/4/8-800-3/-2,3/0,5	800	2,3	0,5	5,2	1,9	87
CGT/4/8-800-3/-3/0,65	800	3	0,65	6,8	2,5	93
CGT/4/8-800-3/-4/0,75	800	4	0,75	8,7	3,5	104
CGT/4/8-800-3/-5/1	800	5	1	9,9	3,3	115
CGT/4/8-800-3/-6,8/1,4	800	6,8	1,4	13,7	5,1	126
CGT/4/8-800-6/-1,7/0,35	800	1,7	0,35	4	1,6	87
CGT/4/8-800-6/-2,3/0,5	800	2,3	0,5	5,2	1,9	91
CGT/4/8-800-6/-3/0,65	800	3	0,65	6,8	2,5	97
CGT/4/8-800-6/-4/0,75	800	4	0,75	8,7	3,5	108
CGT/4/8-800-6/-5/1	800	5	1	9,9	3,3	119
CGT/4/8-800-6/-6,8/1,4	800	6,8	1,4	13,7	5,1	130
CGT/4/8-800-6/-8,4/2,05	800	8,4	2,05	16,6	6,2	146
CGT/4/8-800-9/-3/0,65	800	3	0,65	6,8	2,5	100
CGT/4/8-800-9/-4/0,75	800	4	0,75	8,7	3,5	111
CGT/4/8-800-9/-5/1	800	5	1	9,9	3,3	122
CGT/4/8-800-9/-6,8/1,4	800	6,8	1,4	13,7	5,1	133
CGT/4/8-800-9/-8,4/2,05	800	8,4	2,05	16,6	6,2	149
CGT/4/8-900-3/-2,3/0,5	900	2,3	0,5	5,2	1,9	151
CGT/4/8-900-3/-3/0,65	900	3	0,65	6,8	2,5	157
CGT/4/8-900-3/-4/0,75	900	4	0,75	8,7	3,5	168
CGT/4/8-900-3/-5/1	900	5	1	9,9	3,3	179
CGT/4/8-900-3/-6,8/1,4	900	6,8	1,4	13,7	5,1	190
CGT/4/8-900-3/-8,4/2,05	900	8,4	2,05	16,6	6,2	206

Modèle	Diamètre (mm)	Puissance moteur (kW)		I. abs. maxi. 400V (A)		Poids (kg)
		V1	V2	V1	V2	
CGT/4/8-900-6/-3/0,65	900	3	0,65	6,8	2,5	161
CGT/4/8-900-6/-4/0,75	900	4	0,75	8,7	3,5	172
CGT/4/8-900-6/-5/1	900	5	1	9,9	3,3	183
CGT/4/8-900-6/-6,8/1,4	900	6,8	1,4	13,7	5,1	194
CGT/4/8-900-6/-8,4/2,05	900	8,4	2,05	16,6	6,2	210
CGT/4/8-900-6/-10,5/2,2	900	10,5	2,2	21	7,4	229
CGT/4/8-900-6/-15,5/2,7	900	15,5	2,7	30	9,5	252
CGT/4/8-900-9/-4/0,75	900	4	0,75	8,7	3,5	176
CGT/4/8-900-9/-5/1	900	5	1	9,9	3,3	187
CGT/4/8-900-9/-6,8/1,4	900	6,8	1,4	13,7	5,1	198
CGT/4/8-900-9/-8,4/2,05	900	8,4	2,05	16,6	6,2	214
CGT/4/8-900-9/-10,5/2,2	900	10,5	2,2	21	7,4	233
CGT/4/8-900-9/-15,5/2,7	900	15,5	2,7	30	9,5	256
CGT/4/8-1000-3/-2,3/0,5	1000	2,3	0,5	5,2	1,9	148
CGT/4/8-1000-3/-3/0,65	1000	3	0,65	6,8	2,5	154
CGT/4/8-1000-3/-4/0,75	1000	4	0,75	8,7	3,5	165
CGT/4/8-1000-3/-5/1	1000	5	1	9,9	3,3	176
CGT/4/8-1000-3/-6,8/1,4	1000	6,8	1,4	13,7	5,1	187
CGT/4/8-1000-3/-8,4/2,05	1000	8,4	2,05	16,6	6,2	203
CGT/4/8-1000-3/-10,5/2,2	1000	10,5	2,2	21	7,4	222
CGT/4/8-1000-3/-15,5/2,7	1000	15,5	2,7	30	9,5	245
CGT/4/8-1000-6/-4/0,75	1000	4	0,75	8,7	3,5	170
CGT/4/8-1000-6/-5/1	1000	5	1	9,9	3,3	181
CGT/4/8-1000-6/-6,8/1,4	1000	6,8	1,4	13,7	5,1	192
CGT/4/8-1000-6/-8,4/2,05	1000	8,4	2,05	16,6	6,2	208
CGT/4/8-1000-6/-10,5/2,2	1000	10,5	2,2	21	7,4	227
CGT/4/8-1000-6/-15,5/2,7	1000	15,5	2,7	30	9,5	250
CGT/4/8-1000-6/-17/3,4	1000	17	3,4	33	11	270
CGT/4/8-1000-6/-22/4,4	1000	22	4,4	43	15	294
CGT/4/8-1000-9/-6,8/1,4	1000	6,8	1,4	13,7	5,1	197
CGT/4/8-1000-9/-8,4/2,05	1000	8,4	2,05	16,6	6,2	213
CGT/4/8-1000-9/-10,5/2,2	1000	10,5	2,2	21	7,4	232
CGT/4/8-1000-9/-15,5/2,7	1000	15,5	2,7	30	9,5	255
CGT/4/8-1000-9/-17/3,4	1000	17	3,4	33	11	275
CGT/4/8-1000-9/-22/4,4	1000	22	4,4	43	15	299

CARACTERISTIQUES TECHNIQUES - 4/8 pôles - 1450/730 rpm (suite)

Modèle	Diamètre (mm)	Puissance moteur (kW)		I. abs. maxi. 400V (A)		Poids (kg)
		V1	V2	V1	V2	
CGT/4/8-1250-3/-5/1	1250	5	1	9,9	3,3	333
CGT/4/8-1250-3/-6,8/1,4	1250	6,8	1,4	13,7	5,1	344
CGT/4/8-1250-3/-8,4/2,05	1250	8,4	2,05	16,6	6,2	360
CGT/4/8-1250-3/-10,5/2,2	1250	10,5	2,2	21	7,4	379
CGT/4/8-1250-3/-15,5/2,7	1250	15,5	2,7	30	9,5	402
CGT/4/8-1250-3/-17/3,4	1250	17	3,4	33	11	422
CGT/4/8-1250-3/-22/4,4	1250	22	4,4	43	15	446
CGT/4/8-1250-3/-33/8	1250	33	8	61	21	490
CGT/4/8-1250-6/-10,5/2,2	1250	10,5	2,2	21	7,4	384
CGT/4/8-1250-6/-15,5/2,7	1250	15,5	2,7	30	9,5	407
CGT/4/8-1250-6/-17/3,4	1250	17	3,4	33	11	427
CGT/4/8-1250-6/-22/4,4	1250	22	4,4	43	15	451
CGT/4/8-1250-6/-33/8	1250	33	8	61	21	495
CGT/4/8-1250-6/-42/10	1250	42	10	85	27	555

Modèle	Diamètre (mm)	Puissance moteur (kW)		I. abs. maxi. 400V (A)		Poids (kg)
		V1	V2	V1	V2	
CGT/4/8-1250-9/-15,5/2,7	1250	15,5	2,7	30	9,5	412
CGT/4/8-1250-9/-17/3,4	1250	17	3,4	33	11	432
CGT/4/8-1250-9/-22/4,4	1250	22	4,4	43	15	456
CGT/4/8-1250-9/-33/8	1250	33	8	61	21	500
CGT/4/8-1250-9/-42/10	1250	42	10	85	27	560
CGT/4/8-1250-9/-50/11	1250	50	11	91	28	560

CARACTERISTIQUES TECHNIQUES - 4/6 pôles - 1450/950 rpm

Modèle	Diamètre (mm)	Puissance moteur (kW)		I. abs. maxi. 400V (A)		Poids (kg)
		V1	V2	V1	V2	
CGT/4/6-450-6/-0,5/0,19	450	0,5	0,19	1,4	0,7	55
CGT/4/6-450-6/-0,66/0,25	450	0,66	0,25	1,75	0,8	56
CGT/4/6-500-6/-0,5/0,19	500	0,5	0,19	1,4	0,7	57
CGT/4/6-500-6/-0,66/0,25	500	0,66	0,25	1,75	0,8	58
CGT/4/6-500-6/-1/0,3	500	1	0,3	2,5	1,2	61
CGT/4/6-560-6/-0,5/0,19	560	0,5	0,19	1,4	0,7	56
CGT/4/6-560-6/-0,66/0,25	560	0,66	0,25	1,75	0,8	57
CGT/4/6-560-6/-0,78/0,3	560	0,78	0,3	2	1	57
CGT/4/6-560-6/-1,5/0,45	560	1,5	0,45	3,5	1,6	63
CGT/4/6-560-6/-1/0,3	560	1	0,3	2,5	1,2	60
CGT/4/6-560-6/-2,5/0,8	560	2,5	0,8	5,5	2,5	70
CGT/4/6-630-6/-0,66/0,25	630	0,66	0,25	1,75	0,8	62
CGT/4/6-630-6/-0,78/0,3	630	0,78	0,3	2	1	62
CGT/4/6-630-6/-1,5/0,45	630	1,5	0,45	3,5	1,6	68
CGT/4/6-630-6/-1/0,3	630	1	0,3	2,5	1,2	65
CGT/4/6-630-6/-2,5/0,8	630	2,5	0,8	5,5	2,5	75

Modèle	Diamètre (mm)	Puissance moteur (kW)		I. abs. maxi. 400V (A)		Poids (kg)
		V1	V2	V1	V2	
CGT/4/6-710-3/-0,66/0,25	710	0,66	0,25	1,75	0,8	72
CGT/4/6-710-3/-0,78/0,3	710	0,78	0,3	2	1	72
CGT/4/6-710-3/-1,5/0,45	710	1,5	0,45	3,5	1,6	78
CGT/4/6-710-3/-1/0,3	710	1	0,3	2,5	1,2	75
CGT/4/6-710-3/-2,5/0,8	710	2,5	0,8	5,5	2,5	85
CGT/4/6-710-6/-0,78/0,3	710	0,78	0,3	2	1	75
CGT/4/6-710-6/-1,5/0,45	710	1,5	0,45	3,5	1,6	81
CGT/4/6-710-6/-1/0,3	710	1	0,3	2,5	1,2	78
CGT/4/6-710-6/-2,5/0,8	710	2,5	0,8	5,5	2,5	88
CGT/4/6-710-6/-3/1	710	3	1	6,85	3,86	111
CGT/4/6-800-3/-1,5/0,45	800	1,5	0,45	3,5	1,6	83
CGT/4/6-800-3/-1/0,3	800	1	0,3	2,5	1,2	80
CGT/4/6-800-3/-2,5/0,8	800	2,5	0,8	5,5	2,5	90
CGT/4/6-800-3/-3/1	800	3	1	6,85	3,86	113
CGT/4/6-800-3/-4,5/1,5	800	4,5	1,5	9,2	5,1	115
CGT/4/6-800-3/-6/2	800	6	2	12	5,6	126
CGT/4/6-800-6/-1,5/0,45	800	1,5	0,45	3,5	1,6	87
CGT/4/6-800-6/-2,5/0,8	800	2,5	0,8	5,5	2,5	94
CGT/4/6-800-6/-3/1	800	3	1	6,85	3,86	117
CGT/4/6-800-6/-4,5/1,5	800	4,5	1,5	9,2	5,1	119
CGT/4/6-800-6/-6/2	800	6	2	12	5,6	130

CARACTERISTIQUES TECHNIQUES - 4/6 pôles - 1450/950 rpm (suite)

Modèle	Diamètre (mm)	Puissance moteur (kW)		I. abs. maxi. 400V (A)		Poids (kg)
		V1	V2	V1	V2	
CGT/4/6-800-9/-4,5/1,5	800	4,5	1,5	9,2	5,1	122
CGT/4/6-800-9/-6/2	800	6	2	12	5,6	133
CGT/4/6-900-3/-2,5/0,8	900	2,5	0,8	5,5	2,5	154
CGT/4/6-900-3/-3/1	900	3	1	6,85	3,86	177
CGT/4/6-900-3/-4,5/1,5	900	4,5	1,5	9,2	5,1	179
CGT/4/6-900-3/-6/2	900	6	2	12	5,6	190
CGT/4/6-900-3/-10,5/3,5	900	10,5	3,5	21	8,6	224
CGT/4/6-900-6/-3/1	900	3	1	6,85	3,86	181
CGT/4/6-900-6/-4,5/1,5	900	4,5	1,5	9,2	5,1	183
CGT/4/6-900-6/-6/2	900	6	2	12	5,6	194
CGT/4/6-900-6/-10,5/3,5	900	10,5	3,5	21	8,6	228
CGT/4/6-900-6/-14/4,5	900	14	4,5	28	11	252
CGT/4/6-900-9/-4,5/1,5	900	4,5	1,5	9,2	5,1	187
CGT/4/6-900-9/-6/2	900	6	2	12	5,6	198
CGT/4/6-900-9/-10,5/3,5	900	10,5	3,5	21	8,6	232
CGT/4/6-900-9/-14/4,5	900	14	4,5	28	11	256
CGT/4/6-1000-3/-2,5/0,8	1000	2,5	0,8	5,5	2,5	151
CGT/4/6-1000-3/-3/1	1000	3	1	6,85	3,86	174
CGT/4/6-1000-3/-4,5/1,5	1000	4,5	1,5	9,2	5,1	176
CGT/4/6-1000-3/-6/2	1000	6	2	12	5,6	187
CGT/4/6-1000-3/-10,5/3,5	1000	10,5	3,5	21	8,6	221
CGT/4/6-1000-3/-14/4,5	1000	14	4,5	28	11	245
CGT/4/6-1000-6/-4,5/1,5	1000	4,5	1,5	9,2	5,1	181
CGT/4/6-1000-6/-6/2	1000	6	2	12	5,6	192
CGT/4/6-1000-6/-10,5/3,5	1000	10,5	3,5	21	8,6	226
CGT/4/6-1000-6/-14/4,5	1000	14	4,5	28	11	250
CGT/4/6-1000-6/-16/5	1000	16	5	31	12,5	264
CGT/4/6-1000-6/-20/6,5	1000	20	6,5	39	16	292

Modèle	Diamètre (mm)	Puissance moteur (kW)		I. abs. maxi. 400V (A)		Poids (kg)
		V1	V2	V1	V2	
CGT/4/6-1000-9/-6/2	1000	6	2	12	5,6	197
CGT/4/6-1000-9/-10,5/3,5	1000	10,5	3,5	21	8,6	231
CGT/4/6-1000-9/-14/4,5	1000	14	4,5	28	11	255
CGT/4/6-1000-9/-16/5	1000	16	5	31	12,5	269
CGT/4/6-1000-9/-20/6,5	1000	20	6,5	39	16	297
CGT/4/6-1250-3/-6/2	1250	6	2	12	5,6	344
CGT/4/6-1250-3/-10,5/3,5	1250	10,5	3,5	21	8,6	378
CGT/4/6-1250-3/-14/4,5	1250	14	4,5	28	11	402
CGT/4/6-1250-3/-16/5	1250	16	5	31	12,5	416
CGT/4/6-1250-3/-20/6,5	1250	20	6,5	39	16	444
CGT/4/6-1250-3/-23/7,2	1250	23	7,2	43	15	460
CGT/4/6-1250-3/-30/9	1250	30	9	54	18,2	485
CGT/4/6-1250-6/-10,5/3,5	1250	10,5	3,5	21	8,6	383
CGT/4/6-1250-6/-14/4,5	1250	14	4,5	28	11	407
CGT/4/6-1250-6/-16/5	1250	16	5	31	12,5	421
CGT/4/6-1250-6/-20/6,5	1250	20	6,5	39	16	449
CGT/4/6-1250-6/-23/7,2	1250	23	7,2	43	15	465
CGT/4/6-1250-6/-30/9	1250	30	9	54	18,2	490
CGT/4/6-1250-6/-34/11	1250	34	11	60	21	515
CGT/4/6-1250-6/-42/14	1250	42	14	75	27	545
CGT/4/6-1250-9/-14/4,5	1250	14	4,5	28	11	412
CGT/4/6-1250-9/-16/5	1250	16	5	31	12,5	426
CGT/4/6-1250-9/-20/6,5	1250	20	6,5	39	16	454
CGT/4/6-1250-9/-23/7,2	1250	23	7,2	43	15	470
CGT/4/6-1250-9/-30/9	1250	30	9	54	18,2	495
CGT/4/6-1250-9/-34/11	1250	34	11	60	21	520
CGT/4/6-1250-9/-42/14	1250	42	14	75	27	550

CARACTERISTIQUES TECHNIQUES - 6/12 pôles - 950/475 rpm

Modèle	Diamètre (mm)	Puissance moteur (kW)		I. abs. maxi. 400V (A)		Poids (kg)
		V1	V2	V1	V2	
CGT/6/12-560-6/-0,4/0,08	560	0,4	0,08	1,2	0,7	56
CGT/6/12-560-6/-0,75/0,12	560	0,75	0,12	2,4	0,9	63
CGT/6/12-630-6/-0,4/0,08	630	0,4	0,08	1,2	0,7	61
CGT/6/12-630-6/-0,75/0,12	630	0,75	0,12	2,4	0,9	68

Modèle	Diamètre (mm)	Puissance moteur (kW)		I. abs. maxi. 400V (A)		Poids (kg)
		V1	V2	V1	V2	
CGT/6/12-710-3/-0,4/0,08	710	0,4	0,08	1,2	0,7	71
CGT/6/12-710-3/-0,75/0,12	710	0,75	0,12	2,4	0,9	78
CGT/6/12-710-6/-0,4/0,08	710	0,4	0,08	1,2	0,7	74
CGT/6/12-710-6/-0,75/0,12	710	0,75	0,12	2,4	0,9	81
CGT/6/12-710-6/-1,1/0,18	710	1,1	0,18	3,2	1,2	82

CARACTERISTIQUES TECHNIQUES - 6/12 pôles - 950/475 rpm (suite)

Modèle	Diamètre (mm)	Puissance moteur (kW)		I. abs. maxi. 400V (A)		Poids (kg)
		V1	V2	V1	V2	
CGT/6/12-800-3/-0,4/0,08	800	0,4	0,08	1,2	0,7	76
CGT/6/12-800-3/-0,75/0,12	800	0,75	0,12	2,4	0,9	83
CGT/6/12-800-3/-1,1/0,18	800	1,1	0,18	3,2	1,2	84
CGT/6/12-800-6/-0,75/0,12	800	0,75	0,12	2,4	0,9	87
CGT/6/12-800-6/-1,1/0,18	800	1,1	0,18	3,2	1,2	88
CGT/6/12-800-6/-1,5/0,25	800	1,5	0,25	4	1,5	96
CGT/6/12-800-6/-2,2/0,37	800	2,2	0,37	5,6	2,1	108
CGT/6/12-800-6/-3/0,55	800	3	0,55	8	3,8	126
CGT/6/12-800-9/-1,5/0,25	800	1,5	0,25	4	1,5	99
CGT/6/12-800-9/-2,2/0,37	800	2,2	0,37	5,6	2,1	111
CGT/6/12-800-9/-3/0,55	800	3	0,55	8	3,8	129
CGT/6/12-900-3/-1,5/0,25	900	1,5	0,25	4	1,5	156
CGT/6/12-900-3/-2,2/0,37	900	2,2	0,37	5,6	2,1	168
CGT/6/12-900-6/-1,5/0,25	900	1,5	0,25	4	1,5	160
CGT/6/12-900-6/-2,2/0,37	900	2,2	0,37	5,6	2,1	172
CGT/6/12-900-6/-3/0,55	900	3	0,55	8	3,8	190
CGT/6/12-900-9/-1,5/0,25	900	1,5	0,25	4	1,5	164
CGT/6/12-900-9/-2,2/0,37	900	2,2	0,37	5,6	2,1	176
CGT/6/12-900-9/-3/0,55	900	3	0,55	8	3,8	194
CGT/6/12-1000-3/-1,5/0,25	1000	1,5	0,25	4	1,5	153
CGT/6/12-1000-3/-2,2/0,37	1000	2,2	0,37	5,6	2,1	165
CGT/6/12-1000-3/-3/0,55	1000	3	0,55	8	3,8	183
CGT/6/12-1000-3/-4/0,65	1000	4	0,65	10,4	3,1	188
CGT/6/12-1000-6/-1,5/0,25	1000	1,5	0,25	4	1,5	158
CGT/6/12-1000-6/-2,2/0,37	1000	2,2	0,37	5,6	2,1	170
CGT/6/12-1000-6/-3/0,55	1000	3	0,55	8	3,8	188
CGT/6/12-1000-6/-4/0,65	1000	4	0,65	10,4	3,1	193
CGT/6/12-1000-6/-5,5/1	1000	5,5	1	14,1	5,4	201
CGT/6/12-1000-9/-1,5/0,25	1000	1,5	0,25	4	1,5	163
CGT/6/12-1000-9/-2,2/0,37	1000	2,2	0,37	5,6	2,1	175
CGT/6/12-1000-9/-3/0,55	1000	3	0,55	8	3,8	193
CGT/6/12-1000-9/-4/0,65	1000	4	0,65	10,4	3,1	198
CGT/6/12-1000-9/-5,5/1	1000	5,5	1	14,1	5,4	206
CGT/6/12-1000-9/-7,5/1,3	1000	7,5	1,3	17,5	5,5	224

Modèle	Diamètre (mm)	Puissance moteur (kW)		I. abs. maxi. 400V (A)		Poids (kg)
		V1	V2	V1	V2	
CGT/6/12-1250-3/-2,2/0,37	1250	2,2	0,37	5,6	2,1	322
CGT/6/12-1250-3/-3/0,55	1250	3	0,55	8	3,8	340
CGT/6/12-1250-3/-4/0,65	1250	4	0,65	10,4	3,1	345
CGT/6/12-1250-3/-5,5/1	1250	5,5	1	14,1	5,4	353
CGT/6/12-1250-3/-7,5/1,3	1250	7,5	1,3	17,5	5,5	371
CGT/6/12-1250-3/-11/1,8	1250	11	1,8	26,2	8	393
CGT/6/12-1250-6/-3/0,55	1250	3	0,55	8	3,8	345
CGT/6/12-1250-6/-4/0,65	1250	4	0,65	10,4	3,1	350
CGT/6/12-1250-6/-5,5/1	1250	5,5	1	14,1	5,4	358
CGT/6/12-1250-6/-7,5/1,3	1250	7,5	1,3	17,5	5,5	376
CGT/6/12-1250-6/-11/1,8	1250	11	1,8	26,2	8	398
CGT/6/12-1250-6/-15/2,5	1250	15	2,5	33,4	10,4	436
CGT/6/12-1250-9/-4/0,65	1250	4	0,65	10,4	3,1	355
CGT/6/12-1250-9/-5,5/1	1250	5,5	1	14,1	5,4	363
CGT/6/12-1250-9/-7,5/1,3	1250	7,5	1,3	17,5	5,5	381
CGT/6/12-1250-9/-11/1,8	1250	11	1,8	26,2	8	403
CGT/6/12-1250-9/-15/2,5	1250	15	2,5	33,4	10,4	441
CGT/6/12-1250-9/-18,5/3	1250	18,5	3	38,2	11,5	500
CGT/6/12-1250-9/-25/4,5	1250	25	4,5	52,2	16,6	530

DIMENSIONS (mm)

Modèles 400 à 800

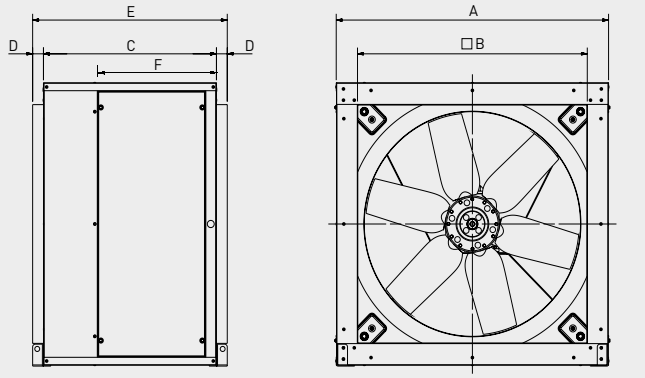

Modèle	□A	□B	C	D	E	F
400	509	423	440	40	520	304
450	567,6	473	483	40	563	317
500	638	523	525	40	605	331
560	718,6	583	570	40	650	370
630	808	653	570	40	650	370
710	907,6	750	640	40	720	438
800	1007,6	850	640	40	720	438

Modèles 900 à 1250

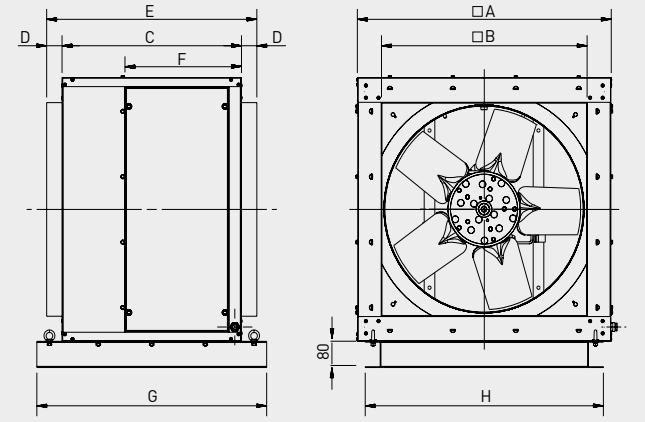

Modèle	□A	□B	C	D	E	F	G	H
900	1126,5	950	700	50	800	503	860	1076,5
1000	1256,5	1055	700	50	800	503	860	1206,5
1250	1476,5	1275	900	50	1000	310	1060	1426,5

ACCESSOIRES DE MONTAGE



PER-CR CHGT/CGT
Volet de surpression en aluminium et en acier galvanisé avec grillage anti-volatile.
Couleur RAL 7045.
À utiliser au soufflage des CHGT et CGT pour éviter les retours d'air quand le ventilateur est arrêté.

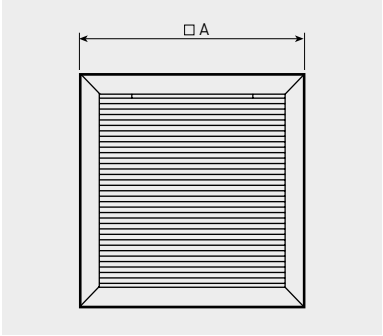

Modèle	□A
PER-CR CHGT/CGT-400	430
PER-CR CHGT/CGT-450	480
PER-CR CHGT/CGT-500	530
PER-CR CHGT/CGT-560	587
PER-CR CHGT/CGT-630	657
PER-CR CHGT/CGT-710	754
PER-CR CHGT/CGT-800	854
PER-CR CHGT/CGT-900	954
PER-CR CHGT/CGT-1000	1059
PER-CR CHGT/CGT-1250	1279

Dimensions en mm.

MOUNTING ACCESSORIES

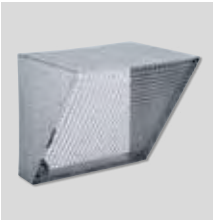

CVD CGT/CHGT
Auvent avec grillage anti-volatiles.

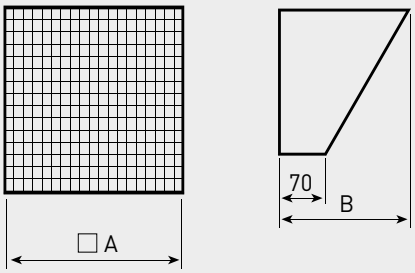

Modèle ventilateur	Bouche aspiration et souflage		
	Modèle auvent	□A	B
CGT-400	CVD CHGT/CGT-400	424	313,5
CGT-450	CVD CHGT/CGT-450	474	341,5
CGT-500	CVD CHGT/CGT-500	524	369,5
CGT-560	CVD CHGT/CGT-560	584	403,5
CGT-630	CVD CHGT/CGT-630	654	422,5
CGT-710	CVD CHGT/CGT-710	751	503,8
CGT-800	CVD CHGT/CGT-800	851,5	560,2
CGT-900	CVD CHGT/CGT-900	951,5	616,2
CGT-1000	CVD CHGT/CGT-1000	1056,5	675
CGT-1250	CVD CHGT/CGT-1250	1276,5	798,3

Dimensions en mm.

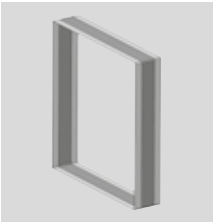

ACOP RECT CHGT/CGT F400
Manchette souple rectangulaire.

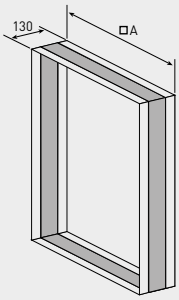

Modèle	□A
ACOP RECT CHGT/CGT 400 F400	424
ACOP RECT CHGT/CGT 450 F400	474
ACOP RECT CHGT/CGT 500 F400	524
ACOP RECT CHGT/CGT 560 F400	584
ACOP RECT CHGT/CGT 630 F400	654
ACOP RECT CHGT/CGT 710 F400	751
ACOP RECT CHGT/CGT 800 F400	851
ACOP RECT CHGT/CGT 900 F400	951
ACOP RECT CHGT/CGT 1000 F400	1056
ACOP RECT CHGT/CGT 1250 F400	1276

Dimensions en mm.



Ventilateurs axiaux tubulaires pour extraction gaz chauds. Ventilateur de type bifurqué avec le moteur en dehors du flux d'air. Virole en tôle d'acier de type bifurqué (une cheminée traverse de part en part la virole assurant la protection et le refroidissement du moteur). Protection par peinture époxy-polyester grise. Hélice profilée à pales fixes, en aluminium mou-lée d'une seule pièce, protection époxy-polyes-ter rouge, montée en accouplement direct avec le moteur.

Moteurs
Moteur asynchrone avec rotor à cage injectée en aluminium, IP 55, classe F.
Tension d'alimentation:
Triphasée 230/400V-50Hz
Compatibles avec variateurs de fréquence.

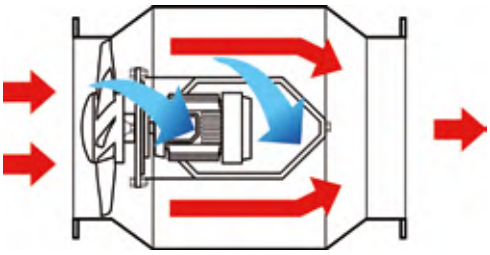

Moteur en dehors du flux d'air
Circulation de l'air hélice-moteur. Refroidissement du moteur au travers d'une hélice de refroidissement.



Hélice équilibrée dynamiquement
Selon la norme ISO 1940, pour réduire le bruit et éviter les vibrations.

Applications spécifiques



Continu

CARACTERISTIQUES TECHNIQUES

Avant d'installer le ventilateur vérifier que les valeurs indiquées sur la plaque signalétique du moteur sont compatibles avec celles du réseau d'alimentation électrique.

Modèle	Vitesse (tr/mn)	Diamètre (mm)	Puissance absorbée maxi. (kW)	Intensité absorbée maxi. (A)		Débit maxi. (m^3/h)	Niveau de pression sonore* (dB(A))	Poids (kg)
				230 V	400 V			
TET/2-400	2850	400	1,1	4,3	2,55	7.500	81	53
TET/4-400	1400	400	0,55	2,6	1,5	4.000	69	52
TET/4-600	1410	600	1,1	4,8	2,8	12.800	74	83
TET/6-600	905	600	0,37	2	1,26	8.000	65	80

* Niveau de pression sonore mesuré en champ libre à une distance de 1,5 m.

COURBES CARACTERISTIQUES

- q_v: Débit en m^3/h et m^3/s.
- p_{sf}: Pression statique en Pa.
- Air sec normal à 20°C et 760mmHg.
- Essais réalisés en accord avec les Normes ISO 5801 et AMCA 210-99.

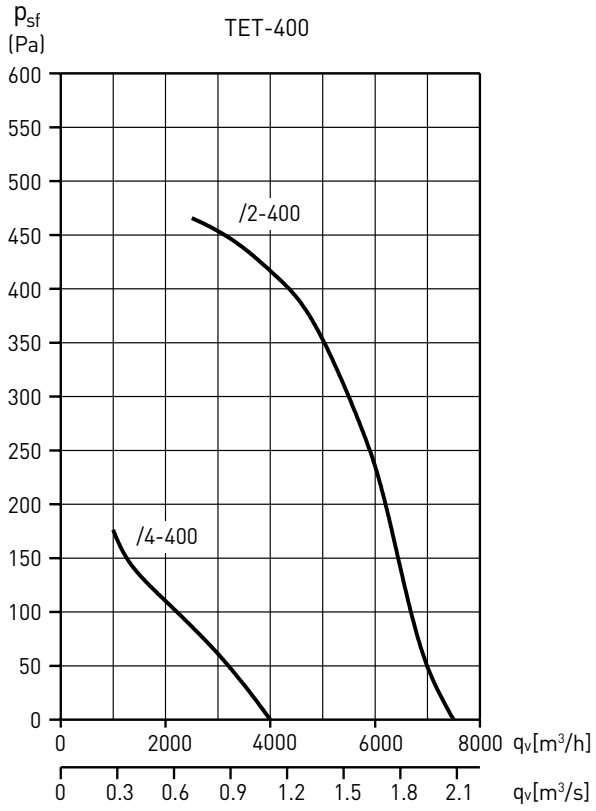

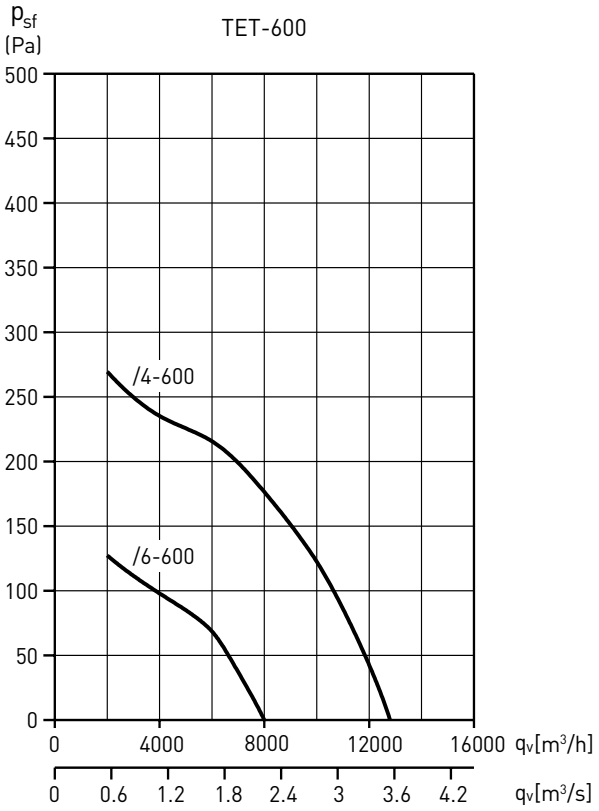

DIMENSIONS (mm)

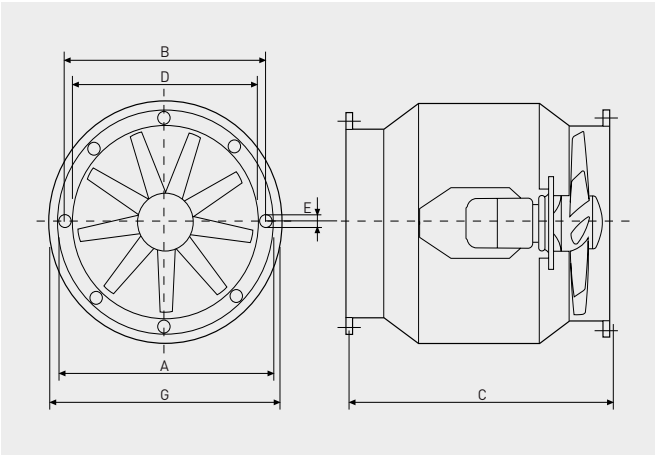

Modèle	Ø A	B	C	Ø D	Ø E	Ø G
TET/2-400	484	450	770	400	10	534
TET/4-400	484	450	770	400	10	534
TET/4-600	694	664	830	600	12	734
TET/6-600	694	664	830	600	12	734



Ventilateurs axiaux tubulaires portables montés sur pieds et orientables.
Hélice en matériaux thermoplastique renforcée de fibres de verre et équilibrée dynamiquement. Virole en tôle d'acier avec support moteur électro-soudée.
L'ensemble est traité par cataphorèse et protégé par une peinture polyester noire.
Grille de protection à l'aspiration et au soufflage.

Moteurs
Moteur asynchrone avec rotor à cage injectée en aluminium, IP 65, classe F (1), protection thermique intégrée.
Tension d'alimentation:
Monophasée 230V-50Hz (condensateur incorporé dans la boîte à borne).
Triphasée 230/400V-50 Hz.

(1) Température d'utilisation de -40°C à +70°.

Les modèles monophasés et triphasés sont variables en tension excepté le modèle /4-630.

Autres données
Sens de l'air Hélice-Moteur (B).
Moteurs triphasés acceptant la variation de vitesse par variateurs de fréquence (version E22).

IP65
PROTECTION



Pavillon d'aspiration
Aspiration aérodynamique.



Boîte à bornes
Fixée sur la virole avec presse-étoupes PG-11 et livrée avec un interrupteur marche / arrêt.



Hélice équilibrée dynamiquement
Selon la norme ISO 1940, pour réduire le bruit et éviter les vibrations.



Orientable
La virole s'oriente en position horizontale pour projeter l'air en direction verticale.

CARACTERISTIQUES TECHNIQUES

Avant d'installer le ventilateur vérifier que les valeurs indiquées sur la plaque signalétique du moteur sont compatibles avec celles du réseau d'alimentation électrique.

Modèle	Vitesse (tr/mn)	Diamètre (mm)	Puissance absorbée maxi. (W)	Intensité maxi. (A)		Débit maxi. (m^3/h)	Niveau de pression sonore à 1,5 m (dB(A))	Poids (Kg)	Variateur de vitesse
				230V	400V				
MONOPHASE									
PBB/4-315	1300	315	100	0,6	–	2.250	54	13,5	REB-1
PBB/4-400	1200	400	340	1,6	–	5.200	60	20	REB-2,5
PBB/4-450	1290	450	480	2,3	–	6.700	65	26	REB-2,5
PBB/4-560	1250	560	980	4,9	–	12.300	71	39	REB-5
PBB/4-630	1200	630	1700	7,6	–	16.450	74	40	-
TRIPHASE									
PBT/4-315	1300	315	150	0,59	0,34	2.250	54	13,5	RMT-1,5
PBT/4-400	1200	400	300	1,4	0,8	5.200	60	20	RMT-1,5
PBT/4-450	1290	450	500	1,7	1	6.700	65	26	RMT-1,5
PBT/4-560	1250	560	1210	3,9	2,3	12.300	71	39	RMT-2,5
PBT/4-630	1200	630	1600	4,84	2,8	16.450	74	40	-

DIMENSIONS (mm)

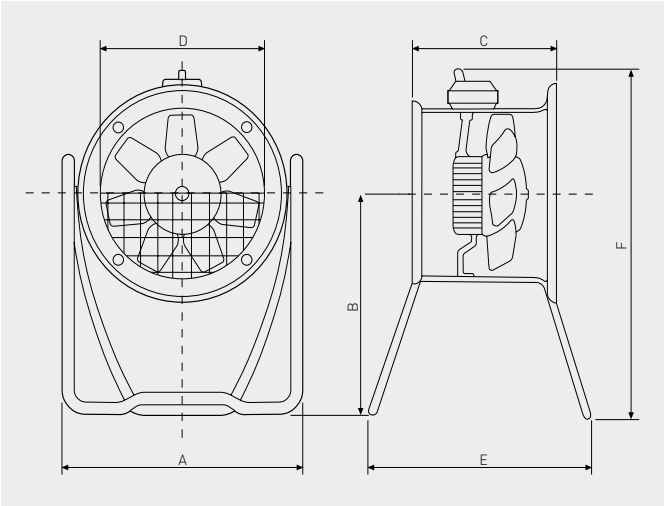

Modèle	A	B	C	ø D	E	F
315	439	400	211	315	470	642
400	600	557	227	400	560	841
450	650	616	237	450	560	925
560	780	473	307	560	500	837
630	890	750	307	630	840	1149

ACCESSOIRES ELECTRIQUES



REB
Variateurs électroniques monophasés.



RMB
Variateurs de vitesse auto-transfo monophasés et triphasés.



RMB
Variateurs de vitesse auto-transfo triphasés.

COURBES DE PORTEE

Ø 315

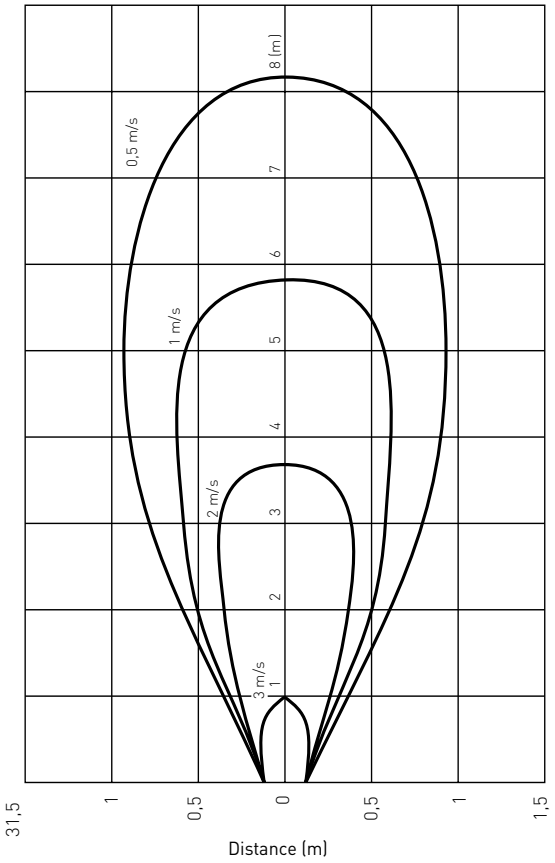

Ø 400

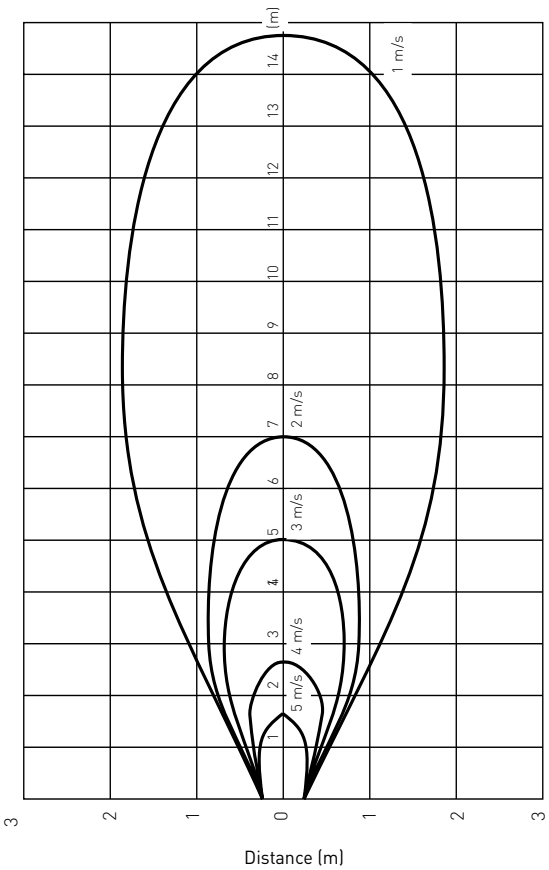

Ø 450

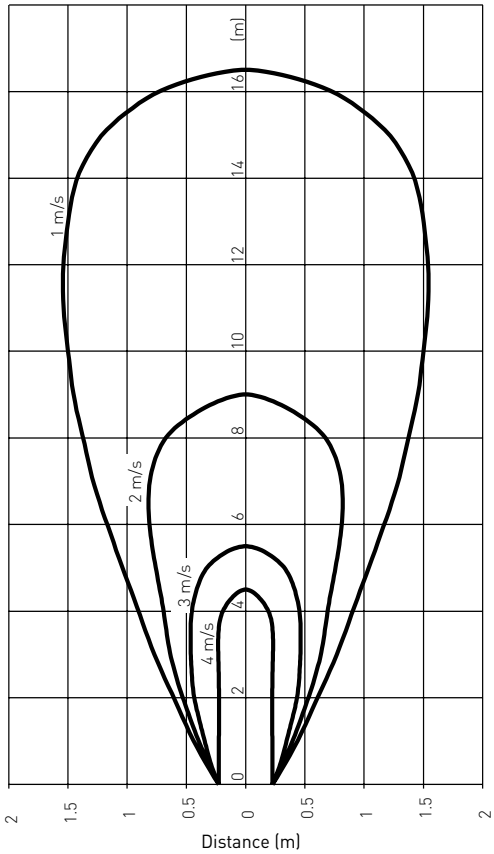

COURBES DE PORTEE

Ø 560

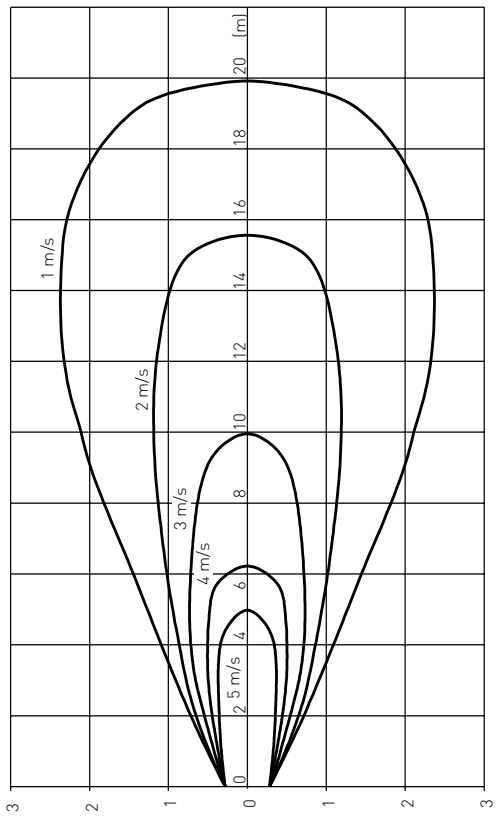

Ø 630

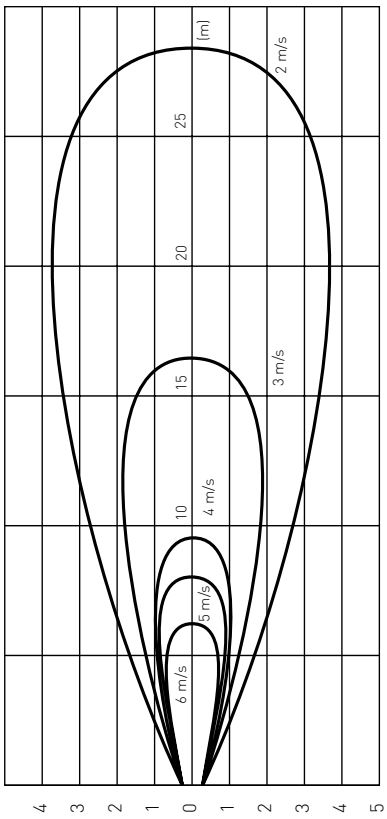



TURBO-455 CN PLUS



TURBO-355 N
TURBO-405 N
TURBO-455 N PLUS

Gamme de ventilateurs hélicoïdes portables composée de 3 modèles de sol (360, 400 et 450 mm de diamètre) et un modèle sur colonne 450 mm réglable en hauteur.

Applications
Domestiques, commerciales et industrielles en air propre.
- Ventilation d'une ou plusieurs pièces pour des habitations, des bureaux ou des commerces.
- Ventilation d'un poste de travail.
- Refroidissement d'équipements.
- Séchage.



Sélecteur de la vitesse.
Poignée de transport.
Enrouleur pour câble.

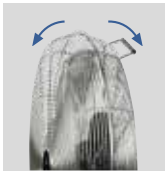

Position ajustable.

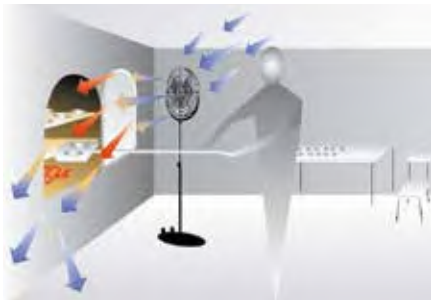

Dissipation de la chaleur.

CARACTERISTIQUES TECHNIQUES

Modèle	Tension 50 Hz (V)	Puissance (W)	Débit max.* (m^3/h)	Vitesse de soufflage maximale (m/s)	Niveau de puissance acoustique (dB(A))	Nº vitesses	Moteur avec protection thermique	Couleur	Poids (kg)	Ø Hélice (mm)	Longueur câble (mm)	Dimensions LxAxH (mm)
TURBO-355 N	230	55	3.120/1.860/1.020	6,6/5,7/4,8	51/48/44	3	•	Chrome	3,7	360	1.500	460x170x430
TURBO-405 N	230	65	3.840/2.280/1.320	6,3/5,4/4,4	55/52/48	3	•	Chrome	4,2	400	1.500	510x180x485
TURBO-455 N PLUS	230	110	7.440/5.520/3.540	8,6/7,0/5,7	60/57/55	3	•	Chrome	5,5	450	1.500	560x190x550
TURBO-455 CN PLUS	230	110	7.440/5.520/3.540	8,6/7,0/5,7	60/57/55	3	•	Chrome	9,6	450	1.500	560xØ505x1300-1550

* Les débits d'air indiqués prennent en compte le débit d'air induit selon norme IEC 60879.



Ventilateur hélicoïde protable prévu pour brasser de grands volumes d'air.
Equipé d'un moteur à rotor extérieur IP54.

Applications
Domestiques, commerciales et industrielles.

- Ventilation d'une ou plusieurs pièces pour des habitations, des bureaux ou des commerces.
- Ventilation d'un poste de travail.
- Refroidissement d'équipements.
- Séchage.



Sélecteur de la vitesse.
Poignée de transport.



Turbo 3000:
Hélice à haut rendement
Permet de ventiler des locaux commerciaux et industriels.

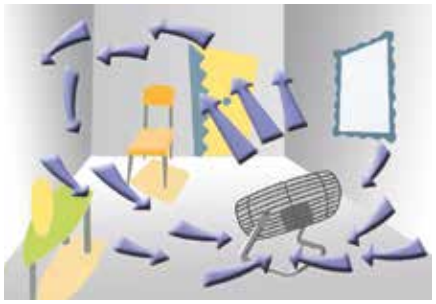

Ventilation générale.

CARACTERISTIQUES TECHNIQUES

Modèle	Tension 50Hz (V)	Puissance (W)	Débit* (m^3/h)	Vitesse (tr/mn)	Niveau de pression sonore à 1,5m (dB(A))	Marche/ arrêt	Grille de protection	Protection thermique	Couleur	Poids (kg)	Ø Hélice (mm)	Longueur câble (mm)	Dimensions LxAxH (mm)
TURBO 3000	230	130/40	10.362 / 6.600	1400/900	57/52	•	•	•	Chrome	8	350	2500	440x280x480

* Les débits d'air indiqués prennent en compte le débit d'air induit selon norme IEC 60879.



Virole courte



Virole longue



1400/1600

Gamme de ventilateurs axiaux tubulaires de désenfumage, certifiée F400 120, F300 120 et F200 120, prévus pour travailler immergés dans la zone à désenfumer. Equipés de moteurs triphasés certifiés, permettant de travailler en désenfumage seul ou en confort-désenfumage. Viroles en acier galvanisé à chaud, disponibles en viroles courtes* ou viroles longues* pour des diamètres de 400 à 1250 mm.
En virole courte la boite à bornes est celle du moteur, en virole longue la boite à bornes est fixée à l'extérieur de la virole. Possibilité d'installation verticale ou horizontale.

* 2 et 2/4 pôles F400 120 uniquement en virole longue.
* THGT/2-630/6 F200, avec moteurs de 11, 15 ou 18,5 kW, uniquement en virole longue.

Hélices en accouplement direct sur les moteurs:
- F400 120, 2 pôles: en aluminium et pales fixes.
- F400 120, 4 et 6 pôles: pales en aluminium injecté de type «aérofoil», à angle de calage variable (calé en usine au montage), montées sur un moyeu en aluminium injecté pour les diamètres de 400 à 630 mm, ou en acier pour les diamètres de 710 à 1250 mm.
- F300 120 et F200 120, 2, 4 et 6 pôles: pales en aluminium injecté de type «aérofoil», à angle de calage variable (calé en usine au montage), montées sur un moyeu en aluminium injecté pour les diamètres de 400 à 800/6 mm, ou en acier pour les diamètres de 800/9 à 1250 mm.

Sens de l'air standard: Hélice moteur (sens B).

Moteurs
Moteurs triphasés en 2, 4, 6, 2/4, 4/8 ou 6/12 pôles, IP55, classe H (F400 120 et F300 120) ou classe F (F200 120), 220-240/380-415-50Hz pour des puissances jusqu'à 3kW et 380-415V-50Hz pour les puissances supérieures et les moteurs 2 vitesses (couplage Dahlander).
IMPORTANT: il est obligatoire d'insérer un dispositif électrique qui, en cas d'incendie, permet de basculer sur l'alimentation électrique de sécurité et de shunter le mode confort.

ErP OK

Applications spécifiques

F400-120
Homologués selon la norme EN12101-3, certification 0370-CPD-0348

F300-120
SUR DEMANDE Homologués selon la norme EN12101-3, certification 0370-CPD-0742

F200-120
SUR DEMANDE Homologués selon la norme EN12101-3, certification 0370-CPD-0349

P
Parkings



Gamme de ventilateurs axiaux tubulaires de désenfumage, certifiée F400 120 prévus pour travailler immergés dans la zone à désenfumer.
Equipés de moteurs triphasés certifiés, permettant de travailler en désenfumage seul ou en confort-désenfumage.
Viroles longues en acier galvanisé à chaud, avec boite à bornes fixée à l'extérieur de la virole.

Hélices en accouplement direct sur les moteurs en aluminium et pales fixes.
Sens de l'air standard: Hélice moteur (sens B).

Moteurs
Moteurs triphasés en 2 ou 2/4 pôles, IP55, classe H, 220-240/380-415-50 Hz pour des puissances jusqu'à 3kW et 380-415V-50Hz pour les puissances supérieures et les moteurs 2 vitesses (couplage Dahlander)
IMPORTANT: il est obligatoire d'insérer un dispositif électrique qui, en cas d'incendie, permet de basculer sur l'alimentation électrique de sécurité et de shunter le mode confort.



Boite à bornes extérieure
Fixée à l'extérieur de la virole.



Hélice équilibrée dynamiquement
Hélice d'une seule pièce à pales fixes en aluminium. Equilibrage selon la norme ISO 1940, pour un fonctionnement sans vibrations.

Applications spécifiques

F400-120
Homologués selon la norme EN12101-3, certification 0370-CPD-0741

Parkings

Cuisines professionnelles



Moteur
Les moteurs F400, F300 et F200 sont prévus pour fonctionner de façon continue (S1) ou en cas d'urgence (S2).



Résistance à la corrosion
Virole et support moteur protégés contre la corrosion par galvanisation à chaud.



Support moteur
Fabriqué en tôles d'acier galvanisée pour les tailles 400 à 800.



Support moteur
Conception permettant d'optimiser les performances du ventilateur.
(Diamètres 900 à 1250)

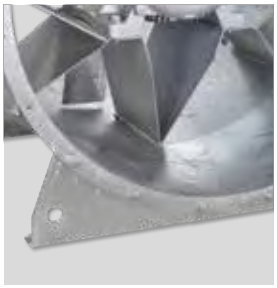

Support moteur (diamètres 1400 et 1600 mm)
Soudé dans la virole. L'ensemble est protégé contre la corrosion par galvanisation à chaud.



Hélice équilibrée dynamiquement
Equilibrage selon la norme ISO 1940, pour un fonctionnement sans vibration.





Profil de pale large: pression élevée
Le dessin de la pale a été prévu pour obtenir les meilleures performances.

F400-120:	Configuration 1: modèles 400 à 630
	Configuration 2: modèles 710 à 1600
F300-120 / F200-120:	Configuration 1: des 400 à 800
	Configuration 2: des 800 à 1600



Boite à bornes extérieure
Fixée à l'extérieur de la virole. (Versions K et L - standard pour les diamètres 1400 et 1600 mm).

DESIGNATION DU PRODUIT

T H G T	/	6	-	1 0 0 0	-	6	/	8	/	A L	-	1,5 kW
1		2		3		4		5		6 7		8

1 - Nom de la gamme.
2 - Nombre de pôles.
3 - Diamètre en mm*.
4 - Nombre de pales.
5 - Angle de calage des pales en degré.
6 - Sens de l'air: B (Hélice-Moteur) / A (Moteur-Hélice).
7 - Sans rien: Virole courte sans boite à bornes extérieure.
K: Virole courte avec boite à bornes extérieure.
L: Virole longue avec boite à bornes extérieure.
LP: Virole longue sans boite à bornes extérieure et trappe de visite.
LPK: Virole longue avec boite à bornes extérieure et trappe de visite.
8 - Puissance moteur en kW.

* Pour les diamètres 1400 et 1600 mm, le dernier "0" est remplacé par un numéro indiquant le diamètre du moyeu.

CARACTERISTIQUES TECHNIQUES - F400 120 - 2 pôles - (hélice d'une seule pièce)

Modèle	Diamètre (mm)	Puissance moteur (kW)	Intensité nominale à 400V (A)	Poids (kg)
THGT/2-400-6/27 L	400	1,1	2,33	47
THGT/2-400-6/32 L	400	1,5	3,09	51
THGT/2-450-6/22 L	450	1,5	3,09	61
THGT/2-450-6/27 L	450	2,2	4,43	66
THGT/2-450-6/32 L	450	3	5,77	77
THGT/2-500-6/17 L	500	1,5	3,09	62
THGT/2-500-6/22 L	500	3	5,77	78
THGT/2-500-6/27 L	500	4	7,59	84

Modèle	Diamètre (mm)	Puissance moteur (kW)	Intensité nominale à 400V (A)	Poids (kg)
THGT/2-560-6/17 L	560	4	7,59	100
THGT/2-560-6/22 L	560	5,5	10,6	121
THGT/2-560-6/27 L	560	7,5	14,1	124
THGT/2-630-6/17 L	630	7,5	14,1	129
THGT/2-630-6/22 L	630	7,5	14,1	129
THGT/2-630-6/27 L	630	11	20	169

CARACTERISTIQUES TECHNIQUES - F400 120 - 4 pôles

Modèle	Diamètre (mm)	Puissance moteur (kW)	Intensité nominale à 400V (A)	Poids (kg)	
				Virole courte	Virole longue
THGT/4-400-6/-0,25	400	0,25	0,6	35	41
THGT/4-450-6/-0,25	450	0,25	0,6	43	51
THGT/4-450-6/-0,37	450	0,37	0,87	43	52
THGT/4-450-6/-0,55	450	0,55	1,38	43	52
THGT/4-500-6/-0,55	500	0,55	1,38	44	53
THGT/4-500-6/-0,75	500	0,75	1,62	49	58
THGT/4-500-6/-1,1	500	1,1	2,35	54	63
THGT/4-560-6/-0,55	560	0,55	1,38	52	69
THGT/4-560-6/-0,75	560	0,75	1,62	57	74
THGT/4-560-6/-1,1	560	1,1	2,35	62	79
THGT/4-560-6/-1,5	560	1,5	3,17	65	82
THGT/4-560-6/-2,2	560	2,2	4,56	74	91
THGT/4-630-6/-0,75	630	0,75	1,62	64	79
THGT/4-630-6/-1,1	630	1,1	2,35	69	84
THGT/4-630-6/-1,5	630	1,5	3,17	72	87
THGT/4-630-6/-2,2	630	2,2	4,56	81	96
THGT/4-630-6/-3	630	3	6,15	87	102
THGT/4-710-5/-1,1	710	1,1	2,35	66	90
THGT/4-710-5/-1,5	710	1,5	3,17	69	93
THGT/4-710-5/-2,2	710	2,2	4,56	78	102
THGT/4-710-5/-3	710	3	6,15	84	108
THGT/4-710-5/-4	710	4	8,03	90	114
THGT/4-710-5/-5,5	710	5,5	10,4	112	136

Modèle	Diamètre (mm)	Puissance moteur (kW)	Intensité nominale à 400V (A)	Poids (kg)	
				Virole courte	Virole longue
THGT/4-710-7/-1,1	710	1,1	2,35	72	92
THGT/4-710-7/-1,5	710	1,5	3,17	75	95
THGT/4-710-7/-2,2	710	2,2	4,56	84	104
THGT/4-710-7/-3	710	3	6,15	90	110
THGT/4-710-7/-4	710	4	8,03	96	116
THGT/4-710-7/-5,5	710	5,5	10,4	118	138
THGT/4-800-3/-1,1	800	1,1	2,35	81	98
THGT/4-800-3/-1,5	800	1,5	3,17	84	101
THGT/4-800-3/-2,2	800	2,2	4,56	93	110
THGT/4-800-3/-3	800	3	6,15	99	116
THGT/4-800-3/-4	800	4	8,03	105	122
THGT/4-800-3/-5,5	800	5,5	10,4	127	144
THGT/4-800-6/-1,5	800	1,5	3,17	87	104
THGT/4-800-6/-2,2	800	2,2	4,56	96	113
THGT/4-800-6/-3	800	3	6,15	102	119
THGT/4-800-6/-4	800	4	8,03	108	125
THGT/4-800-6/-5,5	800	5,5	10,4	130	147
THGT/4-800-6/-7,5	800	7,5	13,9	138	155
THGT/4-800-9/-2,2	800	2,2	4,56	100	117
THGT/4-800-9/-3	800	3	6,15	106	123
THGT/4-800-9/-4	800	4	8,03	112	129
THGT/4-800-9/-5,5	800	5,5	10,4	134	151
THGT/4-800-9/-7,5	800	7,5	13,9	142	159
THGT/4-900-3/-2,2	900	2,2	4,56	106	125
THGT/4-900-3/-3	900	3	6,15	112	131
THGT/4-900-3/-4	900	4	8,03	118	137
THGT/4-900-3/-5,5	900	5,5	10,4	140	159
THGT/4-900-3/-7,5	900	7,5	13,9	148	167

CARACTERISTIQUES TECHNIQUES - F400 120 - 4 pôles (suite)

Modèle	Diamètre (mm)	Puissance moteur (kW)	Intensité nominale à 400V (A)	Poids (kg)	
				Virole courte	Virole longue
THGT/4-900-6/-3	900	3	6,15	117	136
THGT/4-900-6/-4	900	4	8,03	123	142
THGT/4-900-6/-5,5	900	5,5	10,4	145	164
THGT/4-900-6/-7,5	900	7,5	13,9	153	172
THGT/4-900-6/-11	900	11	20,9	192	211
THGT/4-900-9/-5,5	900	5,5	10,4	149	168
THGT/4-900-9/-7,5	900	7,5	13,9	157	176
THGT/4-900-9/-11	900	11	20,9	196	215
THGT/4-900-9/-15	900	15	27,9	218	237
THGT/4-1000-3/-3	1000	3	6,15	120	141
THGT/4-1000-3/-4	1000	4	8,03	126	147
THGT/4-1000-3/-5,5	1000	5,5	10,4	148	169
THGT/4-1000-3/-7,5	1000	7,5	13,9	156	177
THGT/4-1000-3/-11	1000	11	20,9	195	216
THGT/4-1000-6/-4	1000	4	8,03	131	152
THGT/4-1000-6/-5,5	1000	5,5	10,4	153	174
THGT/4-1000-6/-7,5	1000	7,5	13,9	161	182
THGT/4-1000-6/-11	1000	11	20,9	200	221
THGT/4-1000-6/-15	1000	15	27,9	222	243
THGT/4-1000-6/-18,5	1000	18,5	35,1	255	276
THGT/4-1000-9/-7,5	1000	7,5	13,9	166	187
THGT/4-1000-9/-11	1000	11	20,9	205	226
THGT/4-1000-9/-15	1000	15	27,9	227	248
THGT/4-1000-9/-18,5	1000	18,5	35,1	260	281
THGT/4-1000-9/-22	1000	22	41	277	298
THGT/4-1120-3/-4	1120	4	8,03	142	174
THGT/4-1120-3/-5,5	1120	5,5	10,4	164	196
THGT/4-1120-3/-7,5	1120	7,5	13,9	172	204
THGT/4-1120-3/-11	1120	11	20,9	211	243
THGT/4-1120-3/-15	1120	15	27,9	233	265
THGT/4-1120-3/-18,5	1120	18,5	35,1	266	298
THGT/4-1120-6/-11	1120	11	20,9	216	253
THGT/4-1120-6/-15	1120	15	27,9	238	275
THGT/4-1120-6/-18,5	1120	18,5	35,1	271	308
THGT/4-1120-6/-22	1120	22	41	288	325
THGT/4-1120-6/-30	1120	30	57,1	331	368

Modèle	Diamètre (mm)	Puissance moteur (kW)	Intensité nominale à 400V (A)	Poids (kg)	
				Virole courte	Virole longue
THGT/4-1120-9/-11	1120	11	20,9	222	281
THGT/4-1120-9/-15	1120	15	27,9	244	303
THGT/4-1120-9/-18,5	1120	18,5	35,1	277	336
THGT/4-1120-9/-22	1120	22	41	294	353
THGT/4-1120-9/-30	1120	30	57,1	337	396
THGT/4-1120-9/-37	1120	37	66,8	474	533
THGT/4-1120-9/-45	1120	45	80,9	509	568
THGT/4-1250-3/-7,5	1250	7,5	13,9	188	230
THGT/4-1250-3/-11	1250	11	20,9	227	269
THGT/4-1250-3/-15	1250	15	27,9	249	291
THGT/4-1250-3/-18,5	1250	18,5	35,1	282	324
THGT/4-1250-3/-22	1250	22	41	299	341
THGT/4-1250-3/-30	1250	30	57,1	342	384
THGT/4-1250-6/-15	1250	15	27,9	255	297
THGT/4-1250-6/-18,5	1250	18,5	35,1	288	330
THGT/4-1250-6/-22	1250	22	41	305	347
THGT/4-1250-6/-30	1250	30	57,1	348	390
THGT/4-1250-6/-37	1250	37	66,8	485	527
THGT/4-1250-6/-45	1250	45	80,9	520	562
THGT/4-1250-9/-15	1250	15	27,9	261	303
THGT/4-1250-9/-18,5	1250	18,5	35,1	294	336
THGT/4-1250-9/-22	1250	22	41	311	353
THGT/4-1250-9/-30	1250	30	57,1	354	396
THGT/4-1250-9/-37	1250	37	66,8	491	533
THGT/4-1250-9/-45	1250	45	80,9	526	568
THGT/4-1250-12/-18,5	1250	18,5	35,1	300	342
THGT/4-1250-12/-22	1250	22	41	317	359
THGT/4-1250-12/-30	1250	30	57,1	360	402
THGT/4-1250-12/-37	1250	37	66,8	497	539
THGT/4-1250-12/-45	1250	45	80,9	532	574
THGT/4-1250-12/-55	1250	55	98,6	572	614
THGT/4-1409-3/-18,5	1409	18,5	35,1	440	594
THGT/4-1409-3/-22	1409	22	41	457	611
THGT/4-1409-3/-30	1409	30	57,1	500	654
THGT/4-1409-3/-37	1409	37	66,8	637	791
THGT/4-1409-3/-45	1409	45	80,9	672	826
THGT/4-1409-3/-55	1409	55	98,6	721	875
THGT/4-1409-3/-75	1409	75	134	913	1067

CARACTERISTIQUES TECHNIQUES - F400 120 - 4 pôles (suite)

Modèle	Diamètre (mm)	Puissance moteur (kW)	Intensité nominale à 400V (A)	Poids (kg)	
				Virole courte	Virole longue
THGT/4-1409-6/-30	1409	30	57,1	513	667
THGT/4-1409-6/-37	1409	37	66,8	650	804
THGT/4-1409-6/-45	1409	45	80,9	685	839
THGT/4-1409-6/-55	1409	55	98,6	734	888
THGT/4-1409-6/-75	1409	75	134	926	1080
THGT/4-1409-6/-90	1409	90	158	996	1150
THGT/4-1409-6/-110	1409	110	193	1251	1405
THGT/4-1409-6/-132	1409	132	231	1311	1465
THGT/4-1409-9/-45	1409	45	80,9	698	852
THGT/4-1409-9/-55	1409	55	98,6	747	901
THGT/4-1409-9/-75	1409	75	134	939	1093
THGT/4-1409-9/-90	1409	90	158	1009	1163
THGT/4-1409-9/-110	1409	110	193	1264	1418
THGT/4-1409-9/-132	1409	132	231	1324	1478
THGT/4-1409-9/-160	1409	160	280	1394	1548
THGT/4-1409-12/-55	1409	55	98,6	760	914
THGT/4-1409-12/-75	1409	75	134	952	1106
THGT/4-1409-12/-90	1409	90	158	1022	1176
THGT/4-1409-12/-110	1409	110	193	1277	1431
THGT/4-1409-12/-132	1409	132	231	1337	1491
THGT/4-1409-12/-160	1409	160	280	1407	1561
THGT/4-1609-3/-37	1609	37	66,8	690	890
THGT/4-1609-3/-45	1609	45	80,9	725	925
THGT/4-1609-3/-55	1609	55	98,6	783	983
THGT/4-1609-3/-75	1609	75	134	975	1175
THGT/4-1609-3/-90	1609	90	158	1045	1245
THGT/4-1609-3/-110	1609	110	193	1300	1500
THGT/4-1609-3/-132	1609	132	231	1360	1560

Modèle	Diamètre (mm)	Puissance moteur (kW)	Intensité nominale à 400V (A)	Poids (kg)	
				Virole courte	Virole longue
THGT/4-1609-6/-55	1609	55	98,6	797	997
THGT/4-1609-6/-75	1609	75	134	989	1189
THGT/4-1609-6/-90	1609	90	158	1059	1259
THGT/4-1609-6/-110	1609	110	193	1314	1514
THGT/4-1609-6/-132	1609	132	231	1374	1574
THGT/4-1609-6/-160	1609	160	280	1444	1644
THGT/4-1609-9/-75	1609	75	134	1003	1203
THGT/4-1609-9/-90	1609	90	158	1073	1273
THGT/4-1609-9/-110	1609	110	193	1328	1528
THGT/4-1609-9/-132	1609	132	231	1388	1588
THGT/4-1609-9/-160	1609	160	280	1458	1658
THGT/4-1609-12/-75	1609	75	134	1018	1218
THGT/4-1609-12/-90	1609	90	158	1088	1288
THGT/4-1609-12/-110	1609	110	193	1343	1543
THGT/4-1609-12/-132	1609	132	231	1403	1603
THGT/4-1609-12/-160	1609	160	280	1473	1673

CARACTERISTIQUES TECHNIQUES - F400 120 - 6 pôles

Modèle	Diamètre (mm)	Puissance moteur (kW)	Intensité nominale à 400V (A)	Poids (kg)	
				Virole courte	Virole longue
THGT/6-560-6/-0,55	560	0,55	1,62	58	75
THGT/6-630-6/-0,55	630	0,55	1,62	65	80
THGT/6-630-6/-0,75	630	0,75	1,93	71	86
THGT/6-630-6/-1,1	630	1,1	2,69	78	93
THGT/6-710-5/-0,55	710	0,55	1,62	62	86
THGT/6-710-5/-0,75	710	0,75	1,93	68	92
THGT/6-710-5/-1,1	710	1,1	2,69	75	99

Modèle	Diamètre (mm)	Puissance moteur (kW)	Intensité nominale à 400V (A)	Poids (kg)	
				Virole courte	Virole longue
THGT/6-710-7/-0,55	710	0,55	1,62	68	88
THGT/6-710-7/-0,75	710	0,75	1,93	74	94
THGT/6-710-7/-1,1	710	1,1	2,69	81	101
THGT/6-800-3/-0,75	800	0,75	1,93	83	100
THGT/6-800-3/-1,1	800	1,1	2,69	90	107
THGT/6-800-3/-1,5	800	1,5	3,7	93	110

CARACTERISTIQUES TECHNIQUES - F400 120 - 6 pôles (suite)

Modèle	Diamètre (mm)	Puissance moteur (kW)	Intensité nominale à 400V (A)	Poids (kg)	
				Virole courte	Virole longue
THGT/6-800-6/-0,75	800	0,75	1,93	86	103
THGT/6-800-6/-1,1	800	1,1	2,69	93	110
THGT/6-800-6/-1,5	800	1,5	3,7	96	113
THGT/6-800-6/-2,2	800	2,2	5,22	110	127
THGT/6-800-9/-0,75	800	0,75	1,93	90	107
THGT/6-800-9/-1,1	800	1,1	2,69	97	114
THGT/6-800-9/-1,5	800	1,5	3,7	100	117
THGT/6-800-9/-2,2	800	2,2	5,22	114	131
THGT/6-800-9/-3	800	3	6,91	133	150
THGT/6-900-3/-1,5	900	1,5	3,7	106	125
THGT/6-900-3/-2,2	900	2,2	5,22	120	139
THGT/6-900-6/-1,5	900	1,5	3,7	111	130
THGT/6-900-6/-2,2	900	2,2	5,22	125	144
THGT/6-900-6/-3	900	3	6,91	144	163
THGT/6-900-9/-1,5	900	1,5	3,7	115	134
THGT/6-900-9/-2,2	900	2,2	5,22	129	148
THGT/6-900-9/-3	900	3	6,91	148	167
THGT/6-900-9/-5,5	900	5,5	12,9	161	180
THGT/6-1000-3/-1,5	1000	1,5	3,7	114	135
THGT/6-1000-3/-2,2	1000	2,2	5,22	128	149
THGT/6-1000-3/-3	1000	3	6,91	147	168
THGT/6-1000-3/-4	1000	4	9,11	152	173
THGT/6-1000-6/-1,5	1000	1,5	3,7	119	140
THGT/6-1000-6/-2,2	1000	2,2	5,22	133	154
THGT/6-1000-6/-3	1000	3	6,91	152	173
THGT/6-1000-6/-4	1000	4	9,11	157	178
THGT/6-1000-6/-5,5	1000	5,5	12,9	165	186
THGT/6-1000-9/-2,2	1000	2,2	5,22	138	159
THGT/6-1000-9/-3	1000	3	6,91	157	178
THGT/6-1000-9/-4	1000	4	9,11	162	183
THGT/6-1000-9/-5,5	1000	5,5	12,9	170	191
THGT/6-1000-9/-7,5	1000	7,5	14,8	210	231

Modèle	Diamètre (mm)	Puissance moteur (kW)	Intensité nominale à 400V (A)	Poids (kg)	
				Virole courte	Virole longue
THGT/6-1120-3/-1,5	1120	1,5	3,7	130	162
THGT/6-1120-3/-2,2	1120	2,2	5,22	144	176
THGT/6-1120-3/-3	1120	3	6,91	163	195
THGT/6-1120-3/-4	1120	4	9,11	168	200
THGT/6-1120-3/-5,5	1120	5,5	12,9	176	208
THGT/6-1120-6/-2,2	1120	2,2	5,22	149	186
THGT/6-1120-6/-3	1120	3	6,91	168	205
THGT/6-1120-6/-4	1120	4	9,11	173	210
THGT/6-1120-6/-5,5	1120	5,5	12,9	181	218
THGT/6-1120-6/-7,5	1120	7,5	14,8	221	258
THGT/6-1120-6/-11	1120	11	21,9	243	280
THGT/6-1120-9/-4	1120	4	9,11	179	238
THGT/6-1120-9/-5,5	1120	5,5	12,9	187	246
THGT/6-1120-9/-7,5	1120	7,5	14,8	227	286
THGT/6-1120-9/-11	1120	11	21,9	249	308
THGT/6-1120-9/-15	1120	15	28,2	294	353
THGT/6-1250-3/-2,2	1250	2,2	5,22	160	202
THGT/6-1250-3/-3	1250	3	6,91	179	221
THGT/6-1250-3/-4	1250	4	9,11	184	226
THGT/6-1250-3/-5,5	1250	5,5	12,9	192	234
THGT/6-1250-3/-7,5	1250	7,5	14,8	232	274
THGT/6-1250-3/-11	1250	11	21,9	254	296
THGT/6-1250-6/-4	1250	4	9,11	190	232
THGT/6-1250-6/-5,5	1250	5,5	12,9	198	240
THGT/6-1250-6/-7,5	1250	7,5	14,8	238	280
THGT/6-1250-6/-11	1250	11	21,9	260	302
THGT/6-1250-6/-15	1250	15	28,2	305	347
THGT/6-1250-9/-5,5	1250	5,5	12,9	204	246
THGT/6-1250-9/-7,5	1250	7,5	14,8	244	286
THGT/6-1250-9/-11	1250	11	21,9	266	308
THGT/6-1250-9/-15	1250	15	28,2	311	353
THGT/6-1250-9/-18,5	1250	18,5	35,9	341	383
THGT/6-1250-9/-22	1250	22	42,4	351	393
THGT/6-1409-3/-7,5	1409	7,5	14,8	390	544
THGT/6-1409-3/-11	1409	11	21,9	412	566
THGT/6-1409-3/-15	1409	15	28,2	457	611
THGT/6-1409-3/-18,5	1409	18,5	35,9	487	641

CARACTERISTIQUES TECHNIQUES - F400 120 - 6 pôles (suite)

Modèle	Diamètre (mm)	Puissance moteur (kW)	Intensité nominale à 400V (A)	Poids (kg)	
				Virole courte	Virole longue
THGT/6-1409-6/-11	1409	11	21,9	425	579
THGT/6-1409-6/-15	1409	15	28,2	470	624
THGT/6-1409-6/-18,5	1409	18,5	35,9	500	654
THGT/6-1409-6/-22	1409	22	42,4	510	664
THGT/6-1409-6/-30	1409	30	55,4	665	819
THGT/6-1409-6/-37	1409	37	67,2	724	878
THGT/6-1409-9/-15	1409	15	28,2	483	637
THGT/6-1409-9/-18,5	1409	18,5	35,9	513	667
THGT/6-1409-9/-22	1409	22	42,4	523	677
THGT/6-1409-9/-30	1409	30	55,4	678	832
THGT/6-1409-9/-37	1409	37	67,2	737	891
THGT/6-1409-9/-45	1409	45	84,4	949	1103
THGT/6-1409-12/-18,5	1409	18,5	35,9	526	680
THGT/6-1409-12/-22	1409	22	42,4	536	690
THGT/6-1409-12/-30	1409	30	55,4	691	845
THGT/6-1409-12/-37	1409	37	67,2	750	904
THGT/6-1409-12/-45	1409	45	84,4	962	1116
THGT/6-1409-12/-55	1409	55	103	987	1141
THGT/6-1609-3/-11	1609	11	21,9	465	665
THGT/6-1609-3/-15	1609	15	28,2	510	710
THGT/6-1609-3/-18,5	1609	18,5	35,9	540	740
THGT/6-1609-3/-22	1609	22	42,4	550	750
THGT/6-1609-3/-30	1609	30	55,4	705	905
THGT/6-1609-3/-37	1609	37	67,2	773	973

Modèle	Diamètre (mm)	Puissance moteur (kW)	Intensité nominale à 400V (A)	Poids (kg)	
				Virole courte	Virole longue
THGT/6-1609-6/-18,5	1609	18,5	35,9	554	754
THGT/6-1609-6/-22	1609	22	42,4	564	764
THGT/6-1609-6/-30	1609	30	55,4	719	919
THGT/6-1609-6/-37	1609	37	67,2	787	987
THGT/6-1609-6/-45	1609	45	84,4	999	1199
THGT/6-1609-6/-55	1609	55	103	1024	1224
THGT/6-1609-6/-75	1609	75	139	1284	1484
THGT/6-1609-9/-22	1609	22	42,4	578	778
THGT/6-1609-9/-30	1609	30	55,4	733	933
THGT/6-1609-9/-37	1609	37	67,2	801	1001
THGT/6-1609-9/-45	1609	45	84,4	1013	1213
THGT/6-1609-9/-55	1609	55	103	1038	1238
THGT/6-1609-9/-75	1609	75	139	1298	1498
THGT/6-1609-12/-22	1609	22	42,4	593	793
THGT/6-1609-12/-30	1609	30	55,4	748	948
THGT/6-1609-12/-37	1609	37	67,2	816	1016
THGT/6-1609-12/-45	1609	45	84,4	1028	1228
THGT/6-1609-12/-55	1609	55	103	1053	1253
THGT/6-1609-12/-75	1609	75	139	1313	1513
THGT/6-1609-12/-90	1609	90	165	1383	1583

CARACTERISTIQUES TECHNIQUES - F400 120 - 2/4 pôles - (hélice d'une seule pièce)

Modèle	Diamètre (mm)	Puissance moteur (kW)		Intensité nominale à 400V (A)		Poids (kg)
		GV	PV	GV	PV	
THGT/2/4-400-6/27 L	400	1,1	0,25	2,4	0,8	48
THGT/2/4-400-6/32 L	400	1,5	0,37	3,5	1,3	50
THGT/2/4-450-6/22 L	450	1,5	0,37	3,5	1,3	60
THGT/2/4-450-6/27 L	450	2,2	0,5	4,6	1,5	64
THGT/2/4-450-6/32 L	450	3,1	0,8	6,2	2,0	75
THGT/2/4-500-6/17 L	500	1,5	0,37	3,5	1,3	61
THGT/2/4-500-6/22 L	500	3,1	0,8	6,2	2,0	76
THGT/2/4-500-6/27 L	500	4,4	1,1	8,6	2,8	86

Modèle	Diamètre (mm)	Puissance moteur (kW)		Intensité nominale à 400V (A)		Poids (kg)
		GV	PV	GV	PV	
THGT/2/4-560-6/17 L	560	4,4	1,1	8,6	2,8	102
THGT/2/4-560-6/22 L	560	6	1,5	11,4	3,7	117
THGT/2/4-560-6/27 L	560	8	2	15,3	4,8	126
THGT/2/4-630-6/17 L	630	12	3	23,1	7,3	182
THGT/2/4-630-6/22 L	630	12	3	23,1	7,3	182
THGT/2/4-630-6/27 L	630	8	2	15,3	4,8	131

CARACTERISTIQUES TECHNIQUES - F400 120 - 4/8 pôles

Modèle	Diamètre (mm)	Puissance moteur (kW)		Intensité nominale à 400V (A)		Poids (kg)	
		GV	PV	GV	PV	Virole courte	Virole longue
THGT/4/8-400-6/-0,55/0,09	400	0,55	0,09	1,7	0,8	41,1	47
THGT/4/8-450-6/-0,55/0,09	450	0,55	0,09	1,7	0,8	48,5	57
THGT/4/8-500-6/-0,55/0,09	500	0,55	0,09	1,7	0,8	49	58
THGT/4/8-500-6/-0,75/0,12	500	0,75	0,12	1,9	0,8	49	58
THGT/4/8-500-6/-1,1/0,18	500	1,1	0,18	2,7	1,2	61	70
THGT/4/8-560-6/-0,55/0,09	560	0,55	0,09	1,7	0,8	57	74
THGT/4/8-560-6/-0,75/0,12	560	0,75	0,12	1,9	0,8	57	74
THGT/4/8-560-6/-1,1/0,18	560	1,1	0,18	2,7	1,2	69	86
THGT/4/8-560-6/-1,5/0,25	560	1,5	0,25	3,7	1,6	72	89
THGT/4/8-560-6/-2,2/0,37	560	2,2	0,37	4,7	1,7	80	97
THGT/4/8-630-6/-0,55/0,09	630	0,55	0,09	1,7	0,8	64	79
THGT/4/8-630-6/-0,75/0,12	630	0,75	0,12	1,9	0,8	64	79
THGT/4/8-630-6/-1,1/0,18	630	1,1	0,18	2,7	1,2	76	91
THGT/4/8-630-6/-1,5/0,25	630	1,5	0,25	3,7	1,6	79	94
THGT/4/8-630-6/-2,2/0,37	630	2,2	0,37	4,7	1,7	87	102
THGT/4/8-630-6/-3/0,55	630	3	0,55	6,3	2,4	88	103
THGT/4/8-630-6/-4/0,75	630	4	0,75	8,4	2,3	95	110
THGT/4/8-710-5/-0,75/0,12	710	0,75	0,12	1,9	0,8	61	85
THGT/4/8-710-5/-1,1/0,18	710	1,1	0,18	2,7	1,2	73	97
THGT/4/8-710-5/-1,5/0,25	710	1,5	0,25	3,7	1,6	76	100
THGT/4/8-710-5/-2,2/0,37	710	2,2	0,37	4,7	1,7	84	108
THGT/4/8-710-5/-3/0,55	710	3	0,55	6,3	2,4	85	109
THGT/4/8-710-5/-4/0,75	710	4	0,75	8,4	2,3	92	116
THGT/4/8-710-5/-5,5/1,1	710	5,5	1,1	11,7	3,7	114	138
THGT/4/8-710-7/-1,1/0,18	710	1,1	0,18	2,7	1,2	79	99
THGT/4/8-710-7/-1,5/0,25	710	1,5	0,25	3,7	1,6	82	102
THGT/4/8-710-7/-2,2/0,37	710	2,2	0,37	4,7	1,7	90	110
THGT/4/8-710-7/-3/0,55	710	3	0,55	6,3	2,4	91	111
THGT/4/8-710-7/-4/0,75	710	4	0,75	8,4	2,3	98	118
THGT/4/8-710-7/-5,5/1,1	710	5,5	1,1	11,7	3,7	120	140
THGT/4/8-800-3/-1,1/0,18	800	1,1	0,18	2,7	1,2	88	105
THGT/4/8-800-3/-1,5/0,25	800	1,5	0,25	3,7	1,6	91	108
THGT/4/8-800-3/-2,2/0,37	800	2,2	0,37	4,7	1,7	99	116
THGT/4/8-800-3/-3/0,55	800	3	0,55	6,3	2,4	100	117
THGT/4/8-800-3/-4/0,75	800	4	0,75	8,4	2,3	107	124

Modèle	Diamètre (mm)	Puissance moteur (kW)		Intensité nominale à 400V (A)		Poids (kg)	
		GV	PV	GV	PV	Virole courte	Virole longue
THGT/4/8-800-6/-1,5/0,25	800	1,5	0,25	3,7	1,6	94	111
THGT/4/8-800-6/-2,2/0,37	800	2,2	0,37	4,7	1,7	102	119
THGT/4/8-800-6/-3/0,55	800	3	0,55	6,3	2,4	103	120
THGT/4/8-800-6/-4/0,75	800	4	0,75	8,4	2,3	110	127
THGT/4/8-800-6/-5,5/1,1	800	5,5	1,1	11,7	3,7	132	149
THGT/4/8-800-6/-7,5/1,5	800	7,5	1,5	15,9	4,7	145	162
THGT/4/8-800-9/-2,2/0,37	800	2,2	0,37	4,7	1,7	106	123
THGT/4/8-800-9/-3/0,55	800	3	0,55	6,3	2,4	107	124
THGT/4/8-800-9/-4/0,75	800	4	0,75	8,4	2,3	114	131
THGT/4/8-800-9/-5,5/1,1	800	5,5	1,1	11,7	3,7	136	153
THGT/4/8-800-9/-7,5/1,5	800	7,5	1,5	15,9	4,7	149	166
THGT/4/8-900-3/-2,2/0,37	900	2,2	0,37	4,7	1,7	112	131
THGT/4/8-900-3/-3/0,55	900	3	0,55	6,3	2,4	113	132
THGT/4/8-900-3/-4/0,75	900	4	0,75	8,4	2,3	120	139
THGT/4/8-900-3/-5,5/1,1	900	5,5	1,1	11,7	3,7	142	161
THGT/4/8-900-3/-7,5/1,5	900	7,5	1,5	15,9	4,7	155	174
THGT/4/8-900-6/-2,2/0,37	900	2,2	0,37	4,7	1,7	117	136
THGT/4/8-900-6/-3/0,55	900	3	0,55	6,3	2,4	118	137
THGT/4/8-900-6/-4/0,75	900	4	0,75	8,4	2,3	125	144
THGT/4/8-900-6/-5,5/1,1	900	5,5	1,1	11,7	3,7	147	166
THGT/4/8-900-6/-7,5/1,5	900	7,5	1,5	15,9	4,7	160	179
THGT/4/8-900-6/-11/3	900	11	3	21,0	7,0	191	210
THGT/4/8-900-9/-4/0,75	900	4	0,75	8,4	2,3	129	148
THGT/4/8-900-9/-5,5/1,1	900	5,5	1,1	11,7	3,7	151	170
THGT/4/8-900-9/-7,5/1,5	900	7,5	1,5	15,9	4,7	164	183
THGT/4/8-900-9/-11/3	900	11	3	21,0	7,0	195	214
THGT/4/8-900-9/-14/3,5	900	14	3,5	26,5	8,5	214	233
THGT/4/8-1000-3/-2,2/0,37	1000	2,2	0,37	4,7	1,7	120	141
THGT/4/8-1000-3/-3/0,55	1000	3	0,55	6,3	2,4	121	142
THGT/4/8-1000-3/-4/0,75	1000	4	0,75	8,4	2,3	128	149
THGT/4/8-1000-3/-5,5/1,1	1000	5,5	1,1	11,7	3,7	150	171
THGT/4/8-1000-3/-7,5/1,5	1000	7,5	1,5	15,9	4,7	163	184
THGT/4/8-1000-3/-11/3	1000	11	3	21,0	7,0	194	215
THGT/4/8-1000-6/-4/0,75	1000	4	0,75	8,4	2,3	133	154
THGT/4/8-1000-6/-5,5/1,1	1000	5,5	1,1	11,7	3,7	155	176
THGT/4/8-1000-6/-7,5/1,5	1000	7,5	1,5	15,9	4,7	168	189
THGT/4/8-1000-6/-11/3	1000	11	3	21,0	7,0	199	220
THGT/4/8-1000-6/-14/3,5	1000	14	3,5	26,5	8,5	218	239
THGT/4/8-1000-6/-17/4,3	1000	17	4,3	33,4	12,7	249	270
THGT/4/8-1000-6/-20/5	1000	20	5	38,6	14,1	264	285

CARACTERISTIQUES TECHNIQUES - F400 120 - 4/8 pôles (suite)

Modèle	Diamètre (mm)	Puissance moteur (kW)		Intensité nominale à 400V (A)		Poids (kg)	
		GV	PV	GV	PV	Virole courte	Virole longue
THGT/4/8-1000-9/-5,5/1,1	1000	5,5	1,1	11,7	3,7	160	181
THGT/4/8-1000-9/-7,5/1,5	1000	7,5	1,5	15,9	4,7	173	194
THGT/4/8-1000-9/-11/3	1000	11	3	21,0	7,0	204	225
THGT/4/8-1000-9/-14/3,5	1000	14	3,5	26,5	8,5	223	244
THGT/4/8-1000-9/-17/4,3	1000	17	4,3	33,4	12,7	254	275
THGT/4/8-1000-9/-20/5	1000	20	5	38,6	14,1	269	290
THGT/4/8-1120-3/-4/0,75	1120	4	0,75	8,4	2,3	144	176
THGT/4/8-1120-3/-5,5/1,1	1120	5,5	1,1	11,7	3,7	166	198
THGT/4/8-1120-3/-7,5/1,5	1120	7,5	1,5	15,9	4,7	179	211
THGT/4/8-1120-3/-11/3	1120	11	3	21,0	7,0	210	242
THGT/4/8-1120-3/-14/3,5	1120	14	3,5	26,5	8,5	229	261
THGT/4/8-1120-3/-17/4,3	1120	17	4,3	33,4	12,7	260	292
THGT/4/8-1120-3/-20/5	1120	20	5	38,6	14,1	275	307
THGT/4/8-1120-6/-7,5/1,5	1120	7,5	1,5	15,9	4,7	184	221
THGT/4/8-1120-6/-11/3	1120	11	3	21,0	7,0	215	252
THGT/4/8-1120-6/-14/3,5	1120	14	3,5	26,5	8,5	234	271
THGT/4/8-1120-6/-17/4,3	1120	17	4,3	33,4	12,7	265	302
THGT/4/8-1120-6/-20/5	1120	20	5	38,6	14,1	280	317
THGT/4/8-1120-6/-28/6,5	1120	28	6,5	52,0	18,0	338	375
THGT/4/8-1120-6/-30/8	1120	30	8	56,5	21,8	368	405
THGT/4/8-1120-9/-11/3	1120	11	3	21,0	7,0	221	280
THGT/4/8-1120-9/-14/3,5	1120	14	3,5	26,5	8,5	240	299
THGT/4/8-1120-9/-17/4,3	1120	17	4,3	33,4	12,7	271	330
THGT/4/8-1120-9/-20/5	1120	20	5	38,6	14,1	286	345
THGT/4/8-1120-9/-28/6,5	1120	28	6,5	52,0	18,0	344	403
THGT/4/8-1120-9/-30/8	1120	30	8	56,5	21,8	374	433
THGT/4/8-1120-9/-37/9,2	1120	37	9,2	74,2	25,4	477	536
THGT/4/8-1120-9/-44/11	1120	44	11	80,2	27,2	534	593
THGT/4/8-1250-3/-5,5/1,1	1250	5,5	1,1	11,7	3,7	182	224
THGT/4/8-1250-3/-7,5/1,5	1250	7,5	1,5	15,9	4,7	195	237
THGT/4/8-1250-3/-11/3	1250	11	3	21,0	7,0	226	268
THGT/4/8-1250-3/-14/3,5	1250	14	3,5	26,5	8,5	245	287
THGT/4/8-1250-3/-17/4,3	1250	17	4,3	33,4	12,7	276	318
THGT/4/8-1250-3/-20/5	1250	20	5	38,6	14,1	291	333
THGT/4/8-1250-3/-28/6,5	1250	28	6,5	52,0	18,0	349	391

Modèle	Diamètre (mm)	Puissance moteur (kW)		Intensité nominale à 400V (A)		Poids (kg)	
		GV	PV	GV	PV	Virole courte	Virole longue
THGT/4/8-1250-6/-11/3	1250	11	3	21,0	7,0	232	274
THGT/4/8-1250-6/-14/3,5	1250	14	3,5	26,5	8,5	251	293
THGT/4/8-1250-6/-17/4,3	1250	17	4,3	33,4	12,7	282	324
THGT/4/8-1250-6/-20/5	1250	20	5	38,6	14,1	297	339
THGT/4/8-1250-6/-28/6,5	1250	28	6,5	52,0	18,0	355	397
THGT/4/8-1250-6/-30/8	1250	30	8	56,5	21,8	385	427
THGT/4/8-1250-6/-37/9,2	1250	37	9,2	74,2	25,4	488	530
THGT/4/8-1250-6/-44/11	1250	44	11	80,2	27,2	545	587
THGT/4/8-1250-9/-14/3,5	1250	14	3,5	26,5	8,5	257	299
THGT/4/8-1250-9/-17/4,3	1250	17	4,3	33,4	12,7	288	330
THGT/4/8-1250-9/-20/5	1250	20	5	38,6	14,1	303	345
THGT/4/8-1250-9/-28/6,5	1250	28	6,5	52,0	18,0	361	403
THGT/4/8-1250-9/-30/8	1250	30	8	56,5	21,8	391	433
THGT/4/8-1250-9/-37/9,2	1250	37	9,2	74,2	25,4	494	536
THGT/4/8-1250-9/-44/11	1250	44	11	80,2	27,2	551	593
THGT/4/8-1250-12/-17/4,3	1250	17	4,3	33,4	12,7	294	336
THGT/4/8-1250-12/-20/5	1250	20	5	38,6	14,1	309	351
THGT/4/8-1250-12/-28/6,5	1250	28	6,5	52,0	18,0	367	409
THGT/4/8-1250-12/-30/8	1250	30	8	56,5	21,8	397	439
THGT/4/8-1250-12/-37/9,2	1250	37	9,2	74,2	25,4	500	542
THGT/4/8-1250-12/-44/11	1250	44	11	80,2	27,2	557	599
THGT/4/8-1250-12/-55/14,7	1250	55	14,7	100,0	36,5	582	624
THGT/4/8-1409-3/-14/3,5	1400	14	3,5	26,5	8,5	403	557
THGT/4/8-1409-3/-17/4,3	1400	17	4,3	33,4	12,7	434	588
THGT/4/8-1409-3/-20/5	1400	20	5	38,6	14,1	449	603
THGT/4/8-1409-3/-28/6,5	1400	28	6,5	52,0	18,0	507	661
THGT/4/8-1409-3/-30/8	1400	30	8	56,5	21,8	537	691
THGT/4/8-1409-3/-37/9,2	1400	37	9,2	74,2	25,4	640	794
THGT/4/8-1409-3/-44/11	1400	44	11	80,2	27,2	697	851
THGT/4/8-1409-3/-55/14,7	1400	55	14,7	100,0	36,5	731	885
THGT/4/8-1409-6/-28/6,5	1400	28	6,5	52,0	18,0	520	674
THGT/4/8-1409-6/-30/8	1400	30	8	56,5	21,8	550	704
THGT/4/8-1409-6/-37/9,2	1400	37	9,2	74,2	25,4	653	807
THGT/4/8-1409-6/-44/11	1400	44	11	80,2	27,2	710	864
THGT/4/8-1409-6/-55/14,7	1400	55	14,7	100,0	36,5	744	898
THGT/4/8-1409-6/-68/17	1400	68	17	127,0	44,0	946	1100
THGT/4/8-1409-6/-80/20	1400	80	20	149,0	51,5	986	1140
THGT/4/8-1409-6/-110/27	1400	110	27	196,0	65,3	1051	1205
THGT/4/8-1409-6/-130/33	1400	130	33	225,0	76,1	1081	1235

CARACTERISTIQUES TECHNIQUES - F400 120 - 4/8 pôles (suite)

Modèle	Diamètre (mm)	Puissance moteur (kW)		Intensité nominale à 400V (A)		Poids (kg)	
		GV	PV	GV	PV	Virole courte	Virole longue
THGT/4/8-1409-9/-37/9,2	1400	37	9,2	74,2	25,4	666	820
THGT/4/8-1409-9/-44/11	1400	44	11	80,2	27,2	723	877
THGT/4/8-1409-9/-55/14,7	1400	55	14,7	100,0	36,5	757	911
THGT/4/8-1409-9/-68/17	1400	68	17	127,0	44,0	959	1113
THGT/4/8-1409-9/-80/20	1400	80	20	149,0	51,5	999	1153
THGT/4/8-1409-9/-110/27	1400	110	27	196,0	65,3	1064	1218
THGT/4/8-1409-9/-130/33	1400	130	33	225,0	76,1	1094	1248
THGT/4/8-1409-9/-160/40	1400	160	40	292,0	107,0	1214	1368
THGT/4/8-1409-12/-55/14,7	1400	55	14,7	100,0	36,5	770	924
THGT/4/8-1409-12/-68/17	1400	68	17	127,0	44,0	972	1126
THGT/4/8-1409-12/-80/20	1400	80	20	149,0	51,5	1012	1166
THGT/4/8-1409-12/-110/27	1400	110	27	196,0	65,3	1077	1231
THGT/4/8-1409-12/-130/33	1400	130	33	225,0	76,1	1107	1261
THGT/4/8-1409-12/-160/40	1400	160	40	292,0	107,0	1227	1381
THGT/4/8-1609-3/-30/8	1600	30	8	56,5	21,8	590	790
THGT/4/8-1609-3/-37/9,2	1600	37	9,2	74,2	25,4	693	893
THGT/4/8-1609-3/-44/11	1600	44	11	80,2	27,2	750	950
THGT/4/8-1609-3/-55/14,7	1600	55	14,7	100,0	36,5	793	993
THGT/4/8-1609-3/-68/17	1600	68	17	127,0	44,0	995	1195
THGT/4/8-1609-3/-80/20	1600	80	20	149,0	51,5	1035	1235
THGT/4/8-1609-3/-110/27	1600	110	27	196,0	65,3	1100	1300
THGT/4/8-1609-3/-130/33	1600	130	33	225,0	76,1	1130	1330

Modèle	Diamètre (mm)	Puissance moteur (kW)		Intensité nominale à 400V (A)		Poids (kg)	
		GV	PV	GV	PV	Virole courte	Virole longue
THGT/4/8-1609-6/-55/14,7	1600	55	14,7	100,0	36,5	807	1007
THGT/4/8-1609-6/-68/17	1600	68	17	127,0	44,0	1009	1209
THGT/4/8-1609-6/-80/20	1600	80	20	149,0	51,5	1049	1249
THGT/4/8-1609-6/-110/27	1600	110	27	196,0	65,3	1114	1314
THGT/4/8-1609-6/-130/33	1600	130	33	225,0	76,1	1144	1344
THGT/4/8-1609-6/-160/40	1600	160	40	292,0	107,0	1264	1464
THGT/4/8-1609-9/-68/17	1600	68	17	127,0	44,0	1023	1223
THGT/4/8-1609-9/-80/20	1600	80	20	149,0	51,5	1063	1263
THGT/4/8-1609-9/-110/27	1600	110	27	196,0	65,3	1128	1328
THGT/4/8-1609-9/-130/33	1600	130	33	225,0	76,1	1158	1358
THGT/4/8-1609-9/-160/40	1600	160	40	292,0	107,0	1278	1478
THGT/4/8-1609-12/-80/20	1600	80	20	149,0	51,5	1078	1278
THGT/4/8-1609-12/-110/27	1600	110	27	196,0	65,3	1143	1343
THGT/4/8-1609-12/-130/33	1600	130	33	225,0	76,1	1173	1373
THGT/4/8-1609-12/-160/40	1600	160	40	292,0	107,0	1293	1493

CARACTERISTIQUES TECHNIQUES - F400 120 - 4/6 pôles

Modèle	Diamètre (mm)	Puissance moteur (kW)		Intensité nominale à 400V (A)		Poids (kg)	
		GV	PV	GV	PV	Virole courte	Virole longue
THGT/4/6-400-6/-0,55/0,2	400	0,55	0,2	1,8	1,1	37,1	43
THGT/4/6-450-6/-0,55/0,2	450	0,55	0,2	1,8	1,1	44,5	53
THGT/4/6-500-6/-0,55/0,2	500	0,55	0,2	1,8	1,1	45	54
THGT/4/6-500-6/-0,75/0,25	500	0,75	0,25	1,9	1,3	46	55
THGT/4/6-500-6/-1,1/0,3	500	1,1	0,3	2,8	1,5	50	59
THGT/4/6-560-6/-0,55/0,2	560	0,55	0,2	1,8	1,1	53	70
THGT/4/6-560-6/-0,75/0,25	560	0,75	0,25	1,9	1,3	54	71
THGT/4/6-560-6/-1,1/0,3	560	1,1	0,3	2,8	1,5	58	75
THGT/4/6-560-6/-1,5/0,37	560	1,5	0,37	3,7	1,6	62	79

Modèle	Diamètre (mm)	Puissance moteur (kW)		Intensité nominale à 400V (A)		Poids (kg)	
		GV	PV	GV	PV	Virole courte	Virole longue
THGT/4/6-630-6/-0,55/0,2	630	0,55	0,2	1,8	1,1	60	75
THGT/4/6-630-6/-0,75/0,25	630	0,75	0,25	1,9	1,3	61	76
THGT/4/6-630-6/-1,1/0,3	630	1,1	0,3	2,8	1,5	65	80
THGT/4/6-630-6/-1,5/0,37	630	1,5	0,37	3,7	1,6	69	84
THGT/4/6-630-6/-2,2/0,7	630	2,2	0,7	4,9	2,5	76	91
THGT/4/6-630-6/-3/1	630	3	1	6,9	3,9	85	100
THGT/4/6-710-5/-0,75/0,25	710	0,75	0,25	1,9	1,3	58	82
THGT/4/6-710-5/-1,1/0,3	710	1,1	0,3	2,8	1,5	62	86
THGT/4/6-710-5/-1,5/0,37	710	1,5	0,37	3,7	1,6	66	90
THGT/4/6-710-5/-2,2/0,7	710	2,2	0,7	4,9	2,5	73	97
THGT/4/6-710-5/-3/1	710	3	1	6,9	3,9	82	106
THGT/4/6-710-5/-4,5/1,5	710	4,5	1,5	10,2	5,4	114	138
THGT/4/6-710-5/-6/2,2	710	6	2,2	13,7	7,0	125	149

CARACTERISTIQUES TECHNIQUES - F400 120 - 4/6 pôles (suite)

Modèle	Diamètre (mm)	Puissance moteur (kW)		Intensité nominale à 400V (A)		Poids (kg)	
		GV	PV	GV	PV	Virole courte	Virole longue
THGT/4/6-710-7/-1,1/0,3	710	1,1	0,3	2,8	1,5	68	88
THGT/4/6-710-7/-1,5/0,37	710	1,5	0,37	3,7	1,6	72	92
THGT/4/6-710-7/-2,2/0,7	710	2,2	0,7	4,9	2,5	79	99
THGT/4/6-710-7/-3/1	710	3	1	6,9	3,9	88	108
THGT/4/6-710-7/-4,5/1,5	710	4,5	1,5	10,2	5,4	120	140
THGT/4/6-710-7/-6/2,2	710	6	2,2	13,7	7,0	131	151
THGT/4/6-800-3/-1,1/0,3	800	1,1	0,3	2,8	1,5	77	94
THGT/4/6-800-3/-1,5/0,37	800	1,5	0,37	3,7	1,6	81	98
THGT/4/6-800-3/-2,2/0,7	800	2,2	0,7	4,9	2,5	88	105
THGT/4/6-800-3/-3/1	800	3	1	6,9	3,9	97	114
THGT/4/6-800-3/-4,5/1,5	800	4,5	1,5	10,2	5,4	129	146
THGT/4/6-800-3/-6/2,2	800	6	2,2	13,7	7,0	140	157
THGT/4/6-800-6/-1,5/0,37	800	1,5	0,37	3,7	1,6	84	101
THGT/4/6-800-6/-2,2/0,7	800	2,2	0,7	4,9	2,5	91	108
THGT/4/6-800-6/-3/1	800	3	1	6,9	3,9	100	117
THGT/4/6-800-6/-4,5/1,5	800	4,5	1,5	10,2	5,4	132	149
THGT/4/6-800-6/-6/2,2	800	6	2,2	13,7	7,0	143	160
THGT/4/6-800-9/-2,2/0,7	800	2,2	0,7	4,9	2,5	95	112
THGT/4/6-800-9/-3/1	800	3	1	6,9	3,9	104	121
THGT/4/6-800-9/-4,5/1,5	800	4,5	1,5	10,2	5,4	136	153
THGT/4/6-800-9/-6/2,2	800	6	2,2	13,7	7,0	147	164
THGT/4/6-900-3/-10/3,3	900	10	3,3	22,0	8,7	194	213
THGT/4/6-900-3/-2,2/0,7	900	2,2	0,7	4,9	2,5	101	120
THGT/4/6-900-3/-3/1	900	3	1	6,9	3,9	110	129
THGT/4/6-900-3/-4,5/1,5	900	4,5	1,5	10,2	5,4	142	161
THGT/4/6-900-3/-6/2,2	900	6	2,2	13,7	7,0	153	172
THGT/4/6-900-6/-10/3,3	900	10	3,3	22,0	8,7	199	218
THGT/4/6-900-6/-14/4,5	900	14	4,5	29,5	11,2	214	233
THGT/4/6-900-6/-2,2/0,7	900	2,2	0,7	4,9	2,5	106	125
THGT/4/6-900-6/-3/1	900	3	1	6,9	3,9	115	134
THGT/4/6-900-6/-4,5/1,5	900	4,5	1,5	10,2	5,4	147	166
THGT/4/6-900-6/-6/2,2	900	6	2,2	13,7	7,0	158	177
THGT/4/6-900-9/-10/3,3	900	10	3,3	22,0	8,7	203	222
THGT/4/6-900-9/-14/4,5	900	14	4,5	29,5	11,2	218	237
THGT/4/6-900-9/-4,5/1,5	900	4,5	1,5	10,2	5,4	151	170
THGT/4/6-900-9/-6/2,2	900	6	2,2	13,7	7,0	162	181
THGT/4/6-1000-3/-10/3,3	1000	10	3,3	22,0	8,7	202	223
THGT/4/6-1000-3/-14/4,5	1000	14	4,5	29,5	11,2	217	238
THGT/4/6-1000-3/-2,2/0,7	1000	2,2	0,7	4,9	2,5	109	130
THGT/4/6-1000-3/-3/1	1000	3	1	6,9	3,9	118	139
THGT/4/6-1000-3/-4,5/1,5	1000	4,5	1,5	10,2	5,4	150	171
THGT/4/6-1000-3/-6/2,2	1000	6	2,2	13,7	7,0	161	182

Modèle	Diamètre (mm)	Puissance moteur (kW)		Intensité nominale à 400V (A)		Poids (kg)	
		GV	PV	GV	PV	Virole courte	Virole longue
THGT/4/6-1000-6/-10/3,3	1000	10	3,3	22,0	8,7	207	228
THGT/4/6-1000-6/-14/4,5	1000	14	4,5	29,5	11,2	222	243
THGT/4/6-1000-6/-16/6,5	1000	16	6,5	28,4	12,5	282	303
THGT/4/6-1000-6/-20/8,5	1000	20	8,5	34,9	16,3	317	338
THGT/4/6-1000-6/-4,5/1,5	1000	4,5	1,5	10,2	5,4	155	176
THGT/4/6-1000-6/-6/2,2	1000	6	2,2	13,7	7,0	166	187
THGT/4/6-1000-9/-10/3,3	1000	10	3,3	22,0	8,7	212	233
THGT/4/6-1000-9/-14/4,5	1000	14	4,5	29,5	11,2	227	248
THGT/4/6-1000-9/-16/6,5	1000	16	6,5	28,4	12,5	287	308
THGT/4/6-1000-9/-20/8,5	1000	20	8,5	34,9	16,3	322	343
THGT/4/6-1000-9/-6/2,2	1000	6	2,2	13,7	7,0	171	192
THGT/4/6-1120-3/-10/3,3	1120	10	3,3	22,0	8,7	218	250
THGT/4/6-1120-3/-14/4,5	1120	14	4,5	29,5	11,2	233	265
THGT/4/6-1120-3/-16/6,5	1120	16	6,5	28,4	12,5	293	325
THGT/4/6-1120-3/-20/8,5	1120	20	8,5	34,9	16,3	328	360
THGT/4/6-1120-3/-4,5/1,5	1120	4,5	1,5	10,2	5,4	166	198
THGT/4/6-1120-3/-6/2,2	1120	6	2,2	13,7	7,0	177	209
THGT/4/6-1120-6/-10/3,3	1120	10	3,3	22,0	8,7	223	260
THGT/4/6-1120-6/-14/4,5	1120	14	4,5	29,5	11,2	238	275
THGT/4/6-1120-6/-16/6,5	1120	16	6,5	28,4	12,5	298	335
THGT/4/6-1120-6/-20/8,5	1120	20	8,5	34,9	16,3	333	370
THGT/4/6-1120-6/-26/9	1120	26	9	47,7	18,6	383	420
THGT/4/6-1120-6/-34/12	1120	34	12	65,6	28,0	482	519
THGT/4/6-1120-6/-6/2,2	1120	6	2,2	13,7	7,0	182	219
THGT/4/6-1120-9/-10/3,3	1120	10	3,3	22,0	8,7	229	288
THGT/4/6-1120-9/-14/4,5	1120	14	4,5	29,5	11,2	244	303
THGT/4/6-1120-9/-16/6,5	1120	16	6,5	28,4	12,5	304	363
THGT/4/6-1120-9/-20/8,5	1120	20	8,5	34,9	16,3	339	398
THGT/4/6-1120-9/-26/9	1120	26	9	47,7	18,6	389	448
THGT/4/6-1120-9/-34/12	1120	34	12	65,6	28,0	488	547
THGT/4/6-1120-9/-40/14	1120	40	14	75,5	29,0	542	601
THGT/4/6-1250-3/-10/3,3	1250	10	3,3	22,0	8,7	234	276
THGT/4/6-1250-3/-14/4,5	1250	14	4,5	29,5	11,2	249	291
THGT/4/6-1250-3/-16/6,5	1250	16	6,5	28,4	12,5	309	351
THGT/4/6-1250-3/-20/8,5	1250	20	8,5	34,9	16,3	344	386
THGT/4/6-1250-3/-26/9	1250	26	9	47,7	18,6	394	436
THGT/4/6-1250-3/-34/12	1250	34	12	65,6	28,0	493	535
THGT/4/6-1250-3/-6/2,2	1250	6	2,2	13,7	7,0	193	235

CARACTERISTIQUES TECHNIQUES - F400 120 - 4/6 pôles (suite)

Modèle	Diamètre (mm)	Puissance moteur (kW)		Intensité nominale à 400V (A)		Poids (kg)	
		GV	PV	GV	PV	Virole courte	Virole longue
THGT/4/6-1250-6/-10/3,3	1250	10	3,3	22,0	8,7	240	282
THGT/4/6-1250-6/-14/4,5	1250	14	4,5	29,5	11,2	255	297
THGT/4/6-1250-6/-16/6,5	1250	16	6,5	28,4	12,5	315	357
THGT/4/6-1250-6/-20/8,5	1250	20	8,5	34,9	16,3	350	392
THGT/4/6-1250-6/-26/9	1250	26	9	47,7	18,6	400	442
THGT/4/6-1250-6/-34/12	1250	34	12	65,6	28,0	499	541
THGT/4/6-1250-6/-40/14	1250	40	14	75,5	29,0	553	595
THGT/4/6-1250-9/-14/4,5	1250	14	4,5	29,5	11,2	261	303
THGT/4/6-1250-9/-16/6,5	1250	16	6,5	28,4	12,5	321	363
THGT/4/6-1250-9/-20/8,5	1250	20	8,5	34,9	16,3	356	398
THGT/4/6-1250-9/-26/9	1250	26	9	47,7	18,6	406	448
THGT/4/6-1250-9/-34/12	1250	34	12	65,6	28,0	505	547
THGT/4/6-1250-9/-40/14	1250	40	14	75,5	29,0	559	601
THGT/4/6-1250-12/-20/8,5	1250	20	8,5	34,9	16,3	362	404
THGT/4/6-1250-12/-26/9	1250	26	9	47,7	18,6	412	454
THGT/4/6-1250-12/-34/12	1250	34	12	65,6	28,0	511	553
THGT/4/6-1250-12/-40/14	1250	40	14	75,5	29,0	565	607
THGT/4/6-1250-12/-50/18	1250	50	18	90,2	38,4	652	694
THGT/4/6-1409-3/-14/4,5	1400	14	4,5	29,5	11,2	407	561
THGT/4/6-1409-3/-16/6,5	1400	16	6,5	28,4	12,5	467	621
THGT/4/6-1409-3/-20/8,5	1400	20	8,5	34,9	16,3	502	656
THGT/4/6-1409-3/-26/9	1400	26	9	47,7	18,6	552	706
THGT/4/6-1409-3/-34/12	1400	34	12	65,6	28,0	651	805
THGT/4/6-1409-3/-40/14	1400	40	14	75,5	29,0	705	859
THGT/4/6-1409-3/-50/18	1400	50	18	90,2	38,4	801	955
THGT/4/6-1409-3/-70/25	1400	70	25	128,0	58,8	968	1122
THGT/4/6-1409-6/-26/9	1400	26	9	47,7	18,6	565	719
THGT/4/6-1409-6/-34/12	1400	34	12	65,6	28,0	664	818
THGT/4/6-1409-6/-40/14	1400	40	14	75,5	29,0	718	872
THGT/4/6-1409-6/-50/18	1400	50	18	90,2	38,4	814	968
THGT/4/6-1409-6/-70/25	1400	70	25	128,0	58,8	981	1135
THGT/4/6-1409-6/-80/28	1400	80	28	147,0	63,8	1044	1198
THGT/4/6-1409-6/-95/34	1400	95	34	173,0	66,3	1199	1353
THGT/4/6-1409-6/-115/40	1400	115	40	200,0	76,9	1306	1460
THGT/4/6-1409-9/-40/14	1400	40	14	75,5	29,0	731	885
THGT/4/6-1409-9/-50/18	1400	50	18	90,2	38,4	827	981
THGT/4/6-1409-9/-70/25	1400	70	25	128,0	58,8	994	1148
THGT/4/6-1409-9/-80/28	1400	80	28	147,0	63,8	1057	1211
THGT/4/6-1409-9/-95/34	1400	95	34	173,0	66,3	1212	1366
THGT/4/6-1409-9/-115/40	1400	115	40	200,0	76,9	1319	1473
THGT/4/6-1409-9/-125/45	1400	125	45	217,0	92,2	1319	1473
THGT/4/6-1409-9/-145/55	1400	145	55	264,0	116,0	1319	1473

Modèle	Diamètre (mm)	Puissance moteur (kW)		Intensité nominale à 400V (A)		Poids (kg)	
		GV	PV	GV	PV	Virole courte	Virole longue
THGT/4/6-1409-12/-50/18	1400	50	18	90,2	38,4	840	994
THGT/4/6-1409-12/-70/25	1400	70	25	128,0	58,8	1007	1161
THGT/4/6-1409-12/-80/28	1400	80	28	147,0	63,8	1070	1224
THGT/4/6-1409-12/-95/34	1400	95	34	173,0	66,3	1225	1379
THGT/4/6-1409-12/-115/40	1400	115	40	200,0	76,9	1332	1486
THGT/4/6-1409-12/-125/45	1400	125	45	217,0	92,2	1332	1486
THGT/4/6-1409-12/-145/55	1400	145	55	264,0	116,0	1332	1486
THGT/4/6-1609-3/-34/12	1600	34	12	65,6	28,0	704	904
THGT/4/6-1609-3/-40/14	1600	40	14	75,5	29,0	758	958
THGT/4/6-1609-3/-50/18	1600	50	18	90,2	38,4	863	1063
THGT/4/6-1609-3/-70/25	1600	70	25	128,0	58,8	1030	1230
THGT/4/6-1609-3/-80/28	1600	80	28	147,0	63,8	1093	1293
THGT/4/6-1609-3/-95/34	1600	95	34	173,0	66,3	1248	1448
THGT/4/6-1609-3/-115/40	1600	115	40	200,0	76,9	1355	1555
THGT/4/6-1609-6/-70/25	1600	70	25	128,0	58,8	1044	1244
THGT/4/6-1609-6/-80/28	1600	80	28	147,0	63,8	1107	1307
THGT/4/6-1609-6/-95/34	1600	95	34	173,0	66,3	1262	1462
THGT/4/6-1609-6/-115/40	1600	115	40	200,0	76,9	1369	1569
THGT/4/6-1609-6/-125/45	1600	125	45	217,0	92,2	1369	1569
THGT/4/6-1609-6/-145/55	1600	145	55	264,0	116,0	1369	1569
THGT/4/6-1609-9/-70/25	1600	70	25	128,0	58,8	1058	1258
THGT/4/6-1609-9/-80/28	1600	80	28	147,0	63,8	1121	1321
THGT/4/6-1609-9/-95/34	1600	95	34	173,0	66,3	1276	1476
THGT/4/6-1609-9/-115/40	1600	115	40	200,0	76,9	1383	1583
THGT/4/6-1609-9/-125/45	1600	125	45	217,0	92,2	1383	1583
THGT/4/6-1609-9/-145/55	1600	145	55	264,0	116,0	1383	1583
THGT/4/6-1609-12/-70/25	1600	70	25	128,0	58,8	1073	1273
THGT/4/6-1609-12/-80/28	1600	80	28	147,0	63,8	1136	1336
THGT/4/6-1609-12/-95/34	1600	95	34	173,0	66,3	1291	1491
THGT/4/6-1609-12/-115/40	1600	115	40	200,0	76,9	1398	1598
THGT/4/6-1609-12/-125/45	1600	125	45	217,0	92,2	1398	1598
THGT/4/6-1609-12/-145/55	1600	145	55	264,0	116,0	1398	1598

CARACTERISTIQUES TECHNIQUES - F400 120 - 6/12 pôles

Modèle	Diamètre (mm)	Puissance moteur (kW)		Intensité nominale à 400V (A)		Poids (kg)	
		GV	PV	GV	PV	Virole courte	Virole longue
THGT/6/12-560-6/-0,55/0,09	560	0,55	0,09	2,1	0,9	63	80
THGT/6/12-630-6/-0,55/0,09	630	0,55	0,09	2,1	0,9	70	85
THGT/6/12-630-6/-0,75/0,12	630	0,75	0,12	2,3	1,0	72	87
THGT/6/12-710-5/-0,55/0,09	710	0,55	0,09	2,1	0,9	67	91
THGT/6/12-710-5/-0,75/0,12	710	0,75	0,12	2,3	1,0	69	93
THGT/6/12-710-5/-1,1/0,18	710	1,1	0,18	4,5	1,7	81	105
THGT/6/12-710-7/-0,55/0,09	710	0,55	0,09	2,1	0,9	73	93
THGT/6/12-710-7/-0,75/0,12	710	0,75	0,12	2,3	1,0	75	95
THGT/6/12-710-7/-1,1/0,18	710	1,1	0,18	4,5	1,7	87	107
THGT/6/12-800-3/-0,55/0,09	800	0,55	0,09	2,1	0,9	82	99
THGT/6/12-800-3/-0,75/0,12	800	0,75	0,12	2,3	1,0	84	101
THGT/6/12-800-3/-1,1/0,18	800	1,1	0,18	4,5	1,7	96	113
THGT/6/12-800-3/-1,5/0,25	800	1,5	0,25	4,2	1,7	99	116
THGT/6/12-800-6/-0,55/0,09	800	0,55	0,09	2,1	0,9	85	102
THGT/6/12-800-6/-0,75/0,12	800	0,75	0,12	2,3	1,0	87	104
THGT/6/12-800-6/-1,1/0,18	800	1,1	0,18	4,5	1,7	99	116
THGT/6/12-800-6/-1,5/0,25	800	1,5	0,25	4,2	1,7	102	119
THGT/6/12-800-6/-2,2/0,37	800	2,2	0,37	5,7	2,2	104	121
THGT/6/12-800-9/-0,75/0,12	800	0,75	0,12	2,3	1,0	91	108
THGT/6/12-800-9/-1,1/0,18	800	1,1	0,18	4,5	1,7	103	120
THGT/6/12-800-9/-1,5/0,25	800	1,5	0,25	4,2	1,7	106	123
THGT/6/12-800-9/-2,2/0,37	800	2,2	0,37	5,7	2,2	108	125
THGT/6/12-800-9/-3/0,55	800	3	0,55	8,9	3,8	143	160
THGT/6/12-900-3/-1,1/0,18	900	1,1	0,18	4,5	1,7	109	128
THGT/6/12-900-3/-1,5/0,25	900	1,5	0,25	4,2	1,7	112	131
THGT/6/12-900-6/-1,1/0,18	900	1,1	0,18	4,5	1,7	114	133
THGT/6/12-900-6/-1,5/0,25	900	1,5	0,25	4,2	1,7	117	136
THGT/6/12-900-6/-2,2/0,37	900	2,2	0,37	5,7	2,2	119	138
THGT/6/12-900-6/-3/0,55	900	3	0,55	8,9	3,8	154	173
THGT/6/12-900-9/-1,1/0,18	900	1,1	0,18	4,5	1,7	118	137
THGT/6/12-900-9/-1,5/0,25	900	1,5	0,25	4,2	1,7	121	140
THGT/6/12-900-9/-2,2/0,37	900	2,2	0,37	5,7	2,2	123	142
THGT/6/12-900-9/-3/0,55	900	3	0,55	8,9	3,8	158	177

Modèle	Diamètre (mm)	Puissance moteur (kW)		Intensité nominale à 400V (A)		Poids (kg)	
		GV	PV	GV	PV	Virole courte	Virole longue
THGT/6/12-1000-3/-1,1/0,18	1000	1,1	0,18	4,5	1,7	117	138
THGT/6/12-1000-3/-1,5/0,25	1000	1,5	0,25	4,2	1,7	120	141
THGT/6/12-1000-3/-2,2/0,37	1000	2,2	0,37	5,7	2,2	122	143
THGT/6/12-1000-3/-3/0,55	1000	3	0,55	8,9	3,8	157	178
THGT/6/12-1000-3/-4/0,65	1000	4	0,65	9,3	2,9	157	178
THGT/6/12-1000-6/-1,1/0,18	1000	1,1	0,18	4,5	1,7	122	143
THGT/6/12-1000-6/-1,5/0,25	1000	1,5	0,25	4,2	1,7	125	146
THGT/6/12-1000-6/-2,2/0,37	1000	2,2	0,37	5,7	2,2	127	148
THGT/6/12-1000-6/-3/0,55	1000	3	0,55	8,9	3,8	162	183
THGT/6/12-1000-6/-4/0,65	1000	4	0,65	9,3	2,9	162	183
THGT/6/12-1000-6/-6/1,2	1000	6	1,2	13,4	5,6	210	231
THGT/6/12-1000-9/-1,5/0,25	1000	1,5	0,25	4,2	1,7	130	151
THGT/6/12-1000-9/-2,2/0,37	1000	2,2	0,37	5,7	2,2	132	153
THGT/6/12-1000-9/-3/0,55	1000	3	0,55	8,9	3,8	167	188
THGT/6/12-1000-9/-4/0,65	1000	4	0,65	9,3	2,9	167	188
THGT/6/12-1000-9/-6/1,2	1000	6	1,2	13,4	5,6	215	236
THGT/6/12-1000-9/-7,5/1,5	1000	7,5	1,5	16,4	6,5	222	243
THGT/6/12-1120-3/-1,1/0,18	1120	1,1	0,18	4,5	1,7	133	165
THGT/6/12-1120-3/-1,5/0,25	1120	1,5	0,25	4,2	1,7	136	168
THGT/6/12-1120-3/-2,2/0,37	1120	2,2	0,37	5,7	2,2	138	170
THGT/6/12-1120-3/-3/0,55	1120	3	0,55	8,9	3,8	173	205
THGT/6/12-1120-3/-4/0,65	1120	4	0,65	9,3	2,9	173	205
THGT/6/12-1120-3/-6/1,2	1120	6	1,2	13,4	5,6	221	253
THGT/6/12-1120-6/-2,2/0,37	1120	2,2	0,37	5,7	2,2	143	180
THGT/6/12-1120-6/-3/0,55	1120	3	0,55	8,9	3,8	178	215
THGT/6/12-1120-6/-4/0,65	1120	4	0,65	9,3	2,9	178	215
THGT/6/12-1120-6/-6/1,2	1120	6	1,2	13,4	5,6	226	263
THGT/6/12-1120-6/-7,5/1,5	1120	7,5	1,5	16,4	6,5	233	270
THGT/6/12-1120-6/-12/2,4	1120	12	2,4	23,4	8,1	303	340
THGT/6/12-1120-9/-3/0,55	1120	3	0,55	8,9	3,8	184	243
THGT/6/12-1120-9/-4/0,65	1120	4	0,65	9,3	2,9	184	243
THGT/6/12-1120-9/-6/1,2	1120	6	1,2	13,4	5,6	232	291
THGT/6/12-1120-9/-7,5/1,5	1120	7,5	1,5	16,4	6,5	239	298
THGT/6/12-1120-9/-12/2,4	1120	12	2,4	23,4	8,1	309	368
THGT/6/12-1250-3/-1,5/0,25	1250	1,5	0,25	4,2	1,7	152	194
THGT/6/12-1250-3/-2,2/0,37	1250	2,2	0,37	5,7	2,2	154	196
THGT/6/12-1250-3/-3/0,55	1250	3	0,55	8,9	3,8	189	231
THGT/6/12-1250-3/-4/0,65	1250	4	0,65	9,3	2,9	189	231
THGT/6/12-1250-3/-6/1,2	1250	6	1,2	13,4	5,6	237	279
THGT/6/12-1250-3/-7,5/1,5	1250	7,5	1,5	16,4	6,5	244	286
THGT/6/12-1250-3/-12/2,4	1250	12	2,4	23,4	8,1	314	356

CARACTERISTIQUES TECHNIQUES - F400 120 - 6/12 pôles (suite)

Modèle	Diamètre (mm)	Puissance moteur (kW)		Intensité nominale à 400V (A)		Poids (kg)	
		GV	PV	GV	PV	Virole courte	Virole longue
THGT/6/12-1250-6/-3/0,55	1250	3	0,55	8,9	3,8	195	237
THGT/6/12-1250-6/-4/0,65	1250	4	0,65	9,3	2,9	195	237
THGT/6/12-1250-6/-6/1,2	1250	6	1,2	13,4	5,6	243	285
THGT/6/12-1250-6/-7,5/1,5	1250	7,5	1,5	16,4	6,5	250	292
THGT/6/12-1250-6/-12/2,4	1250	12	2,4	23,4	8,1	320	362
THGT/6/12-1250-6/-17/4,3	1250	17	4,3	31,0	10,2	400	442
THGT/6/12-1250-9/-12/2,4	1250	12	2,4	23,4	8,1	326	368
THGT/6/12-1250-9/-17/4,3	1250	17	4,3	31,0	10,2	406	448
THGT/6/12-1250-9/-20/5	1250	20	5	39,0	14,3	441	483
THGT/6/12-1250-9/-4/0,65	1250	4	0,65	9,3	2,9	201	243
THGT/6/12-1250-9/-6/1,2	1250	6	1,2	13,4	5,6	249	291
THGT/6/12-1250-9/-7,5/1,5	1250	7,5	1,5	16,4	6,5	256	298
THGT/6/12-1409-3/-12/2,4	1400	12	2,4	23,4	8,1	472	626
THGT/6/12-1409-3/-17/4,3	1400	17	4,3	31,0	10,2	552	706
THGT/6/12-1409-3/-6/1,2	1400	6	1,2	13,4	5,6	395	549
THGT/6/12-1409-3/-7,5/1,5	1400	7,5	1,5	16,4	6,5	402	556
THGT/6/12-1409-6/-12/2,4	1400	12	2,4	23,4	8,1	485	639
THGT/6/12-1409-6/-17/4,3	1400	17	4,3	31,0	10,2	565	719
THGT/6/12-1409-6/-20/5	1400	20	5	39,0	14,3	600	754
THGT/6/12-1409-6/-28/6,5	1400	28	6,5	52,6	17,9	670	824
THGT/6/12-1409-6/-35/8	1400	35	8	67,0	21,8	705	859
THGT/6/12-1409-9/-12/2,4	1400	12	2,4	23,4	8,1	498	652
THGT/6/12-1409-9/-17/4,3	1400	17	4,3	31,0	10,2	578	732
THGT/6/12-1409-9/-20/5	1400	20	5	39,0	14,3	613	767
THGT/6/12-1409-9/-28/6,5	1400	28	6,5	52,6	17,9	683	837
THGT/6/12-1409-9/-35/8	1400	35	8	67,0	21,8	718	872
THGT/6/12-1409-9/-37/9,2	1400	37	9,2	70,6	24,6	757	911
THGT/6/12-1409-9/-44/11	1400	44	11	84,7	30,3	797	951
THGT/6/12-1409-12/-17/4,3	1400	17	4,3	31,0	10,2	591	745
THGT/6/12-1409-12/-20/5	1400	20	5	39,0	14,3	626	780
THGT/6/12-1409-12/-28/6,5	1400	28	6,5	52,6	17,9	696	850
THGT/6/12-1409-12/-35/8	1400	35	8	67,0	21,8	731	885
THGT/6/12-1409-12/-37/9,2	1400	37	9,2	70,6	24,6	770	924
THGT/6/12-1409-12/-44/11	1400	44	11	84,7	30,3	810	964
THGT/6/12-1609-3/-12/2,4	1600	12	2,4	23,4	8,1	525	725
THGT/6/12-1609-3/-17/4,3	1600	17	4,3	31,0	10,2	605	805
THGT/6/12-1609-3/-20/5	1600	20	5	39,0	14,3	640	840
THGT/6/12-1609-3/-28/6,5	1600	28	6,5	52,6	17,9	710	910
THGT/6/12-1609-3/-35/8	1600	35	8	67,0	21,8	745	945

Modèle	Diamètre (mm)	Puissance moteur (kW)		Intensité nominale à 400V (A)		Poids (kg)	
		GV	PV	GV	PV	Virole courte	Virole longue
THGT/6/12-1609-6/-17/4,3	1600	17	4,3	31,0	10,2	619	819
THGT/6/12-1609-6/-20/5	1600	20	5	39,0	14,3	654	854
THGT/6/12-1609-6/-28/6,5	1600	28	6,5	52,6	17,9	724	924
THGT/6/12-1609-6/-35/8	1600	35	8	67,0	21,8	759	959
THGT/6/12-1609-6/-37/9,2	1600	37	9,2	70,6	24,6	807	1007
THGT/6/12-1609-6/-44/11	1600	44	11	84,7	30,3	847	1047
THGT/6/12-1609-6/-55/14,7	1600	55	14,7	106,0	38,8	1014	1214
THGT/6/12-1609-6/-68/17	1600	68	17	124,0	41,9	1096	1296
THGT/6/12-1609-9/-20/5	1600	20	5	39,0	14,3	668	868
THGT/6/12-1609-9/-28/6,5	1600	28	6,5	52,6	17,9	738	938
THGT/6/12-1609-9/-35/8	1600	35	8	67,0	21,8	773	973
THGT/6/12-1609-9/-37/9,2	1600	37	9,2	70,6	24,6	821	1021
THGT/6/12-1609-9/-44/11	1600	44	11	84,7	30,3	861	1061
THGT/6/12-1609-9/-55/14,7	1600	55	14,7	106,0	38,8	1028	1228
THGT/6/12-1609-9/-68/17	1600	68	17	124,0	41,9	1110	1310
THGT/6/12-1609-9/-80/20	1600	80	20	147,0	53,7	1328	1528
THGT/6/12-1609-12/-28/6,5	1600	28	6,5	52,6	17,9	753	953
THGT/6/12-1609-12/-35/8	1600	35	8	67,0	21,8	788	988
THGT/6/12-1609-12/-37/9,2	1600	37	9,2	70,6	24,6	836	1036
THGT/6/12-1609-12/-44/11	1600	44	11	84,7	30,3	876	1076
THGT/6/12-1609-12/-55/14,7	1600	55	14,7	106,0	38,8	1043	1243
THGT/6/12-1609-12/-68/17	1600	68	17	124,0	41,9	1125	1325
THGT/6/12-1609-12/-80/20	1600	80	20	147,0	53,7	1343	1543

CARACTERISTIQUES TECHNIQUES - F300 120 - 2 pôles

Modèle	Diamètre (mm)	Puissance moteur (kW)	Intensité nominale à 400V (A)	Poids (kg)	
				Virole courte	Virole longue
THGT/2-400-6/-1,1	400	1,1	2,33	41	47
THGT/2-400-6/-1,5	400	1,5	3,09	45	51
THGT/2-400-6/-2,2	400	2,2	4,43	50	56
THGT/2-450-6/-1,5	450	1,5	3,09	52	61
THGT/2-450-6/-2,2	450	2,2	4,43	57	66
THGT/2-450-6/-3	450	3	5,77	69	77
THGT/2-500-6/-2,2	500	2,2	4,43	58	67
THGT/2-500-6/-3	500	3	5,77	69	78
THGT/2-500-6/-4	500	4	7,59	75	84

Modèle	Diamètre (mm)	Puissance moteur (kW)	Intensité nominale à 400V (A)	Poids (kg)	
				Virole courte	Virole longue
THGT/2-560-6/-3	560	3	5,77	77	94
THGT/2-560-6/-4	560	4	7,59	83	100
THGT/2-560-6/-5,5	560	5,5	10,6	104	121
THGT/2-560-6/-7,5	560	7,5	14,1	107	124
THGT/2-560-6/-9,2	560	9,2	16,6	120	137
THGT/2-630-6/-5,5	630	5,5	10,6	111	126
THGT/2-630-6/-7,5	630	7,5	14,1	114	129
THGT/2-630-6/-11 L	630	11	20	-	169
THGT/2-630-6/-15 L	630	15	27,7	-	176
THGT/2-630-6/-18,5 L	630	18,5	33,9	-	189

CARACTERISTIQUES TECHNIQUES - F300 120 - 4 pôles

Modèle	Diamètre (mm)	Puissance moteur (kW)	Intensité nominale à 400V (A)	Poids (kg)	
				Virole courte	Virole longue
THGT/4-400-6/-0,25	400	0,25	0,6	35	41
THGT/4-450-6/-0,25	450	0,25	0,6	43	51
THGT/4-450-6/-0,37	450	0,37	0,87	43	52
THGT/4-450-6/-0,55	450	0,55	1,27	44	53
THGT/4-500-6/-0,55	500	0,55	1,27	45	54
THGT/4-500-6/-0,75	500	0,75	1,62	49	58
THGT/4-500-6/-1,1	500	1,1	2,35	54	63
THGT/4-560-6/-0,55	560	0,55	1,27	53	70
THGT/4-560-6/-0,75	560	0,75	1,62	57	74
THGT/4-560-6/-1,1	560	1,1	2,35	62	79
THGT/4-560-6/-1,5	560	1,5	3,17	65	82
THGT/4-560-6/-2,2	560	2,2	4,56	74	91
THGT/4-630-6/-0,75	630	0,75	1,62	64	79
THGT/4-630-6/-1,1	630	1,1	2,35	69	84
THGT/4-630-6/-1,5	630	1,5	3,17	72	87
THGT/4-630-6/-2,2	630	2,2	4,56	81	96
THGT/4-630-6/-3	630	3	6,15	87	102
THGT/4-710-3/-0,75	710	0,75	1,62	59	83
THGT/4-710-3/-1,1	710	1,1	2,35	64	88
THGT/4-710-3/-1,5	710	1,5	3,17	67	91
THGT/4-710-3/-2,2	710	2,2	4,56	76	100
THGT/4-710-3/-3	710	3	6,15	82	106

Modèle	Diamètre (mm)	Puissance moteur (kW)	Intensité nominale à 400V (A)	Poids (kg)	
				Virole courte	Virole longue
THGT/4-710-6/-1,1	710	1,1	2,35	68	91
THGT/4-710-6/-1,5	710	1,5	3,17	71	94
THGT/4-710-6/-2,2	710	2,2	4,56	80	103
THGT/4-710-6/-3	710	3	6,15	86	109
THGT/4-710-6/-4	710	4	8,03	92	115
THGT/4-800-3/-1,1	800	1,1	2,35	81	98
THGT/4-800-3/-1,5	800	1,5	3,17	84	101
THGT/4-800-3/-2,2	800	2,2	4,56	93	110
THGT/4-800-3/-3	800	3	6,15	99	116
THGT/4-800-3/-4	800	4	8,03	105	122
THGT/4-800-3/-5,5	800	5,5	10,4	127	144
THGT/4-800-6/-1,5	800	1,5	3,17	87	104
THGT/4-800-6/-2,2	800	2,2	4,56	96	113
THGT/4-800-6/-3	800	3	6,15	102	119
THGT/4-800-6/-4	800	4	8,03	108	125
THGT/4-800-6/-5,5	800	5,5	10,4	130	147
THGT/4-800-6/-7,5	800	7,5	13,9	138	155
THGT/4-800-9/-2,2	800	2,2	4,56	100	117
THGT/4-800-9/-3	800	3	6,15	106	123
THGT/4-800-9/-4	800	4	8,03	112	129
THGT/4-800-9/-5,5	800	5,5	10,4	134	151
THGT/4-800-9/-7,5	800	7,5	13,9	142	159

CARACTERISTIQUES TECHNIQUES - F300 120 - 4 pôles (suite)

Modèle	Diamètre (mm)	Puissance moteur (kW)	Intensité nominale à 400V (A)	Poids (kg)	
				Virole courte	Virole longue
THGT/4-900-3/-2,2	900	2,2	4,56	106	125
THGT/4-900-3/-3	900	3	6,15	112	131
THGT/4-900-3/-4	900	4	8,03	118	137
THGT/4-900-3/-5,5	900	5,5	10,4	140	159
THGT/4-900-3/-7,5	900	7,5	13,9	148	167
THGT/4-900-6/-3	900	3	6,15	117	136
THGT/4-900-6/-4	900	4	8,03	123	142
THGT/4-900-6/-5,5	900	5,5	10,4	145	164
THGT/4-900-6/-7,5	900	7,5	13,9	153	172
THGT/4-900-6/-11	900	11	20,9	192	211
THGT/4-900-9/-5,5	900	5,5	10,4	149	168
THGT/4-900-9/-7,5	900	7,5	13,9	157	176
THGT/4-900-9/-11	900	11	20,9	196	215
THGT/4-900-9/-15	900	15	27,9	218	237
THGT/4-1000-3/-3	1000	3	6,15	120	141
THGT/4-1000-3/-4	1000	4	8,03	126	147
THGT/4-1000-3/-5,5	1000	5,5	10,4	148	169
THGT/4-1000-3/-7,5	1000	7,5	13,9	156	177
THGT/4-1000-3/-11	1000	11	20,9	195	216
THGT/4-1000-6/-4	1000	4	8,03	131	152
THGT/4-1000-6/-5,5	1000	5,5	10,4	153	174
THGT/4-1000-6/-7,5	1000	7,5	13,9	161	182
THGT/4-1000-6/-11	1000	11	20,9	200	221
THGT/4-1000-6/-15	1000	15	27,9	222	243
THGT/4-1000-6/-18,5	1000	18,5	35,1	255	276
THGT/4-1000-9/-7,5	1000	7,5	13,9	166	187
THGT/4-1000-9/-11	1000	11	20,9	205	226
THGT/4-1000-9/-15	1000	15	27,9	227	248
THGT/4-1000-9/-18,5	1000	18,5	35,1	260	281
THGT/4-1000-9/-22	1000	22	41	277	298
THGT/4-1120-3/-4	1120	4	8,03	142	174
THGT/4-1120-3/-5,5	1120	5,5	10,4	164	196
THGT/4-1120-3/-7,5	1120	7,5	13,9	172	204
THGT/4-1120-3/-11	1120	11	20,9	211	243
THGT/4-1120-3/-15	1120	15	27,9	233	265
THGT/4-1120-3/-18,5	1120	18,5	35,1	266	298

Modèle	Diamètre (mm)	Puissance moteur (kW)	Intensité nominale à 400V (A)	Poids (kg)	
				Virole courte	Virole longue
THGT/4-1120-6/-11	1120	11	20,9	216	253
THGT/4-1120-6/-15	1120	15	27,9	238	275
THGT/4-1120-6/-18,5	1120	18,5	35,1	271	308
THGT/4-1120-6/-22	1120	22	41	288	325
THGT/4-1120-6/-30	1120	30	57,1	331	368
THGT/4-1120-9/-11	1120	11	20,9	222	281
THGT/4-1120-9/-15	1120	15	27,9	244	303
THGT/4-1120-9/-18,5	1120	18,5	35,1	277	336
THGT/4-1120-9/-22	1120	22	41	294	353
THGT/4-1120-9/-30	1120	30	57,1	337	396
THGT/4-1120-9/-37	1120	37	66,8	474	533
THGT/4-1120-9/-45	1120	45	80,9	509	568
THGT/4-1250-3/-7,5	1250	7,5	13,9	188	230
THGT/4-1250-3/-11	1250	11	20,9	227	269
THGT/4-1250-3/-15	1250	15	27,9	249	291
THGT/4-1250-3/-18,5	1250	18,5	35,1	282	324
THGT/4-1250-3/-22	1250	22	41	299	341
THGT/4-1250-3/-30	1250	30	57,1	342	384
THGT/4-1250-6/-15	1250	15	27,9	255	297
THGT/4-1250-6/-18,5	1250	18,5	35,1	288	330
THGT/4-1250-6/-22	1250	22	41	305	347
THGT/4-1250-6/-30	1250	30	57,1	348	390
THGT/4-1250-6/-37	1250	37	66,8	485	527
THGT/4-1250-6/-45	1250	45	80,9	520	562
THGT/4-1250-9/-15	1250	15	27,9	261	303
THGT/4-1250-9/-18,5	1250	18,5	35,1	294	336
THGT/4-1250-9/-22	1250	22	41	311	353
THGT/4-1250-9/-30	1250	30	57,1	354	396
THGT/4-1250-9/-37	1250	37	66,8	491	533
THGT/4-1250-9/-45	1250	45	80,9	526	568
THGT/4-1250-12/-18,5	1250	18,5	35,1	300	342
THGT/4-1250-12/-22	1250	22	41	317	359
THGT/4-1250-12/-30	1250	30	57,1	360	402
THGT/4-1250-12/-37	1250	37	66,8	497	539
THGT/4-1250-12/-45	1250	45	80,9	532	574
THGT/4-1250-12/-55	1250	55	98,6	572	614

CARACTERISTIQUES TECHNIQUES - F300 120 - 4 pôles (suite)

Modèle	Diamètre (mm)	Puissance moteur (kW)	Intensité nominale à 400V (A)	Poids (kg)	
				Virole courte	Virole longue
THGT/4-1409-3/-18,5	1409	18,5	35,1	440	594
THGT/4-1409-3/-22	1409	22	41	457	611
THGT/4-1409-3/-30	1409	30	57,1	500	654
THGT/4-1409-3/-37	1409	37	66,8	637	791
THGT/4-1409-3/-45	1409	45	80,9	672	826
THGT/4-1409-3/-55	1409	55	98,6	721	875
THGT/4-1409-3/-75	1409	75	134	913	1067
THGT/4-1409-6/-30	1409	30	57,1	513	667
THGT/4-1409-6/-37	1409	37	66,8	650	804
THGT/4-1409-6/-45	1409	45	80,9	685	839
THGT/4-1409-6/-55	1409	55	98,6	734	888
THGT/4-1409-6/-75	1409	75	134	926	1080
THGT/4-1409-6/-90	1409	90	158	996	1150
THGT/4-1409-6/-110	1409	110	193	1251	1405
THGT/4-1409-6/-132	1409	132	231	1311	1465
THGT/4-1409-9/-45	1409	45	80,9	698	852
THGT/4-1409-9/-55	1409	55	98,6	747	901
THGT/4-1409-9/-75	1409	75	134	939	1093
THGT/4-1409-9/-90	1409	90	158	1009	1163
THGT/4-1409-9/-110	1409	110	193	1264	1418
THGT/4-1409-9/-132	1409	132	231	1324	1478
THGT/4-1409-9/-160	1409	160	280	1394	1548
THGT/4-1409-12/-55	1409	55	98,6	760	914
THGT/4-1409-12/-75	1409	75	134	952	1106
THGT/4-1409-12/-90	1409	90	158	1022	1176
THGT/4-1409-12/-110	1409	110	193	1277	1431
THGT/4-1409-12/-132	1409	132	231	1337	1491
THGT/4-1409-12/-160	1409	160	280	1407	1561

Modèle	Diamètre (mm)	Puissance moteur (kW)	Intensité nominale à 400V (A)	Poids (kg)	
				Virole courte	Virole longue
THGT/4-1609-3/-37	1609	37	66,8	690	890
THGT/4-1609-3/-45	1609	45	80,9	725	925
THGT/4-1609-3/-55	1609	55	98,6	783	983
THGT/4-1609-3/-75	1609	75	134	975	1175
THGT/4-1609-3/-90	1609	90	158	1045	1245
THGT/4-1609-3/-110	1609	110	193	1300	1500
THGT/4-1609-3/-132	1609	132	231	1360	1560
THGT/4-1609-6/-55	1609	55	98,6	797	997
THGT/4-1609-6/-75	1609	75	134	989	1189
THGT/4-1609-6/-90	1609	90	158	1059	1259
THGT/4-1609-6/-110	1609	110	193	1314	1514
THGT/4-1609-6/-132	1609	132	231	1374	1574
THGT/4-1609-6/-160	1609	160	280	1444	1644
THGT/4-1609-9/-75	1609	75	134	1003	1203
THGT/4-1609-9/-90	1609	90	158	1073	1273
THGT/4-1609-9/-110	1609	110	193	1328	1528
THGT/4-1609-9/-132	1609	132	231	1388	1588
THGT/4-1609-9/-160	1609	160	280	1458	1658
THGT/4-1609-12/-75	1609	75	134	1018	1218
THGT/4-1609-12/-90	1609	90	158	1088	1288
THGT/4-1609-12/-110	1609	110	193	1343	1543
THGT/4-1609-12/-132	1609	132	231	1403	1603
THGT/4-1609-12/-160	1609	160	280	1473	1673

CARACTERISTIQUES TECHNIQUES - F300 120 - 6 pôles

Modèle	Diamètre (mm)	Puissance moteur (kW)	Intensité nominale à 400V (A)	Poids (kg)	
				Virole courte	Virole longue
THGT/6-560-6/-0,55	560	0,55	1,49	56	73
THGT/6-630-6/-0,55	630	0,55	1,49	63	78
THGT/6-630-6/-0,75	630	0,75	1,93	71	86
THGT/6-630-6/-1,1	630	1,1	2,69	78	93
THGT/6-710-3/-0,55	710	0,55	1,49	58	82
THGT/6-710-3/-0,75	710	0,75	1,93	66	90

Modèle	Diamètre (mm)	Puissance moteur (kW)	Intensité nominale à 400V (A)	Poids (kg)	
				Virole courte	Virole longue
THGT/6-710-6/-0,55	710	0,55	1,49	62	85
THGT/6-710-6/-0,75	710	0,75	1,93	70	93
THGT/6-710-6/-1,1	710	1,1	2,69	77	100
THGT/6-800-3/-0,75	800	0,75	1,93	83	100
THGT/6-800-3/-1,1	800	1,1	2,69	90	107
THGT/6-800-3/-1,5	800	1,5	3,7	93	110

CARACTERISTIQUES TECHNIQUES - F300 120 - 6 pôles (suite)

Modèle	Diamètre (mm)	Puissance moteur (kW)	Intensité nominale à 400V (A)	Poids (kg)	
				Virole courte	Virole longue
THGT/6-800-6/-0,75	800	0,75	1,93	86	103
THGT/6-800-6/-1,1	800	1,1	2,69	93	110
THGT/6-800-6/-1,5	800	1,5	3,7	96	113
THGT/6-800-6/-2,2	800	2,2	5,22	110	127
THGT/6-800-9/-0,75	800	0,75	1,93	86	103
THGT/6-800-9/-1,1	800	1,1	2,69	97	114
THGT/6-800-9/-1,5	800	1,5	3,7	100	117
THGT/6-800-9/-2,2	800	2,2	5,22	114	131
THGT/6-800-9/-3	800	3	6,91	133	150
THGT/6-900-3/-1,5	900	1,5	3,7	106	125
THGT/6-900-3/-2,2	900	2,2	5,22	120	139
THGT/6-900-6/-1,5	900	1,5	3,7	111	130
THGT/6-900-6/-2,2	900	2,2	5,22	125	144
THGT/6-900-6/-3	900	3	6,91	144	163
THGT/6-900-9/-1,5	900	1,5	3,7	115	134
THGT/6-900-9/-2,2	900	2,2	5,22	129	148
THGT/6-900-9/-3	900	3	6,91	148	167
THGT/6-900-9/-5,5	900	5,5	12,9	161	180
THGT/6-1000-3/-1,5	1000	1,5	3,7	114	135
THGT/6-1000-3/-2,2	1000	2,2	5,22	128	149
THGT/6-1000-3/-3	1000	3	6,91	147	168
THGT/6-1000-3/-4	1000	4	9,11	152	173
THGT/6-1000-6/-1,5	1000	1,5	3,7	119	140
THGT/6-1000-6/-2,2	1000	2,2	5,22	133	154
THGT/6-1000-6/-3	1000	3	6,91	152	173
THGT/6-1000-6/-4	1000	4	9,11	157	178
THGT/6-1000-6/-5,5	1000	5,5	12,9	165	186
THGT/6-1000-9/-2,2	1000	2,2	5,22	138	159
THGT/6-1000-9/-3	1000	3	6,91	157	178
THGT/6-1000-9/-4	1000	4	9,11	162	183
THGT/6-1000-9/-5,5	1000	5,5	12,9	170	191
THGT/6-1000-9/-7,5	1000	7,5	14,8	210	231
THGT/6-1120-3/-1,5	1120	1,5	3,7	130	162
THGT/6-1120-3/-2,2	1120	2,2	5,22	144	176
THGT/6-1120-3/-3	1120	3	6,91	163	195
THGT/6-1120-3/-4	1120	4	9,11	168	200
THGT/6-1120-3/-5,5	1120	5,5	12,9	176	208

Modèle	Diamètre (mm)	Puissance moteur (kW)	Intensité nominale à 400V (A)	Poids (kg)	
				Virole courte	Virole longue
THGT/6-1120-6/-2,2	1120	2,2	5,22	149	186
THGT/6-1120-6/-3	1120	3	6,91	168	205
THGT/6-1120-6/-4	1120	4	9,11	173	210
THGT/6-1120-6/-5,5	1120	5,5	12,9	181	218
THGT/6-1120-6/-7,5	1120	7,5	14,8	221	258
THGT/6-1120-6/-11	1120	11	21,9	243	280
THGT/6-1120-9/-4	1120	4	9,11	179	238
THGT/6-1120-9/-5,5	1120	5,5	12,9	187	246
THGT/6-1120-9/-7,5	1120	7,5	14,8	227	286
THGT/6-1120-9/-11	1120	11	21,9	249	308
THGT/6-1120-9/-15	1120	15	28,2	294	353
THGT/6-1250-3/-2,2	1250	2,2	5,22	160	202
THGT/6-1250-3/-3	1250	3	6,91	179	221
THGT/6-1250-3/-4	1250	4	9,11	184	226
THGT/6-1250-3/-5,5	1250	5,5	12,9	192	234
THGT/6-1250-3/-7,5	1250	7,5	14,8	232	274
THGT/6-1250-3/-11	1250	11	21,9	254	296
THGT/6-1250-6/-4	1250	4	9,11	190	232
THGT/6-1250-6/-5,5	1250	5,5	12,9	198	240
THGT/6-1250-6/-7,5	1250	7,5	14,8	238	280
THGT/6-1250-6/-11	1250	11	21,9	260	302
THGT/6-1250-6/-15	1250	15	28,2	305	347
THGT/6-1250-9/-5,5	1250	5,5	12,9	204	246
THGT/6-1250-9/-7,5	1250	7,5	14,8	244	286
THGT/6-1250-9/-11	1250	11	21,9	266	308
THGT/6-1250-9/-15	1250	15	28,2	311	353
THGT/6-1250-9/-18,5	1250	18,5	35,9	341	383
THGT/6-1250-9/-22	1250	22	42,4	351	393
THGT/6-1409-3/-7,5	1409	7,5	14,8	390	544
THGT/6-1409-3/-11	1409	11	21,9	412	566
THGT/6-1409-3/-15	1409	15	28,2	457	611
THGT/6-1409-3/-18,5	1409	18,5	35,9	487	641
THGT/6-1409-6/-11	1409	11	21,9	425	579
THGT/6-1409-6/-15	1409	15	28,2	470	624
THGT/6-1409-6/-18,5	1409	18,5	35,9	500	654
THGT/6-1409-6/-22	1409	22	42,4	510	664
THGT/6-1409-6/-30	1409	30	55,4	665	819
THGT/6-1409-6/-37	1409	37	67,2	724	878

CARACTERISTIQUES TECHNIQUES - F300 120 - 6 pôles (suite)

Modèle	Diamètre (mm)	Puissance moteur (kW)	Intensité nominale à 400V (A)	Poids (kg)	
				Virole courte	Virole longue
THGT/6-1409-9/-15	1409	15	28,2	483	637
THGT/6-1409-9/-18,5	1409	18,5	35,9	513	667
THGT/6-1409-9/-22	1409	22	42,4	523	677
THGT/6-1409-9/-30	1409	30	55,4	678	832
THGT/6-1409-9/-37	1409	37	67,2	737	891
THGT/6-1409-9/-45	1409	45	84,4	949	1103
THGT/6-1409-12/-18,5	1409	18,5	35,9	526	680
THGT/6-1409-12/-22	1409	22	42,4	536	690
THGT/6-1409-12/-30	1409	30	55,4	691	845
THGT/6-1409-12/-37	1409	37	67,2	750	904
THGT/6-1409-12/-45	1409	45	84,4	962	1116
THGT/6-1409-12/-55	1409	55	103	987	1141
THGT/6-1609-3/-11	1609	11	21,9	465	665
THGT/6-1609-3/-15	1609	15	28,2	510	710
THGT/6-1609-3/-18,5	1609	18,5	35,9	540	740
THGT/6-1609-3/-22	1609	22	42,4	550	750
THGT/6-1609-3/-30	1609	30	55,4	705	905
THGT/6-1609-3/-37	1609	37	67,2	773	973

Modèle	Diamètre (mm)	Puissance moteur (kW)	Intensité nominale à 400V (A)	Poids (kg)	
				Virole courte	Virole longue
THGT/6-1609-6/-18,5	1609	18,5	35,9	554	754
THGT/6-1609-6/-22	1609	22	42,4	564	764
THGT/6-1609-6/-30	1609	30	55,4	719	919
THGT/6-1609-6/-37	1609	37	67,2	787	987
THGT/6-1609-6/-45	1609	45	84,4	999	1199
THGT/6-1609-6/-55	1609	55	103	1024	1224
THGT/6-1609-6/-75	1609	75	139	1284	1484
THGT/6-1609-9/-22	1609	22	42,4	578	778
THGT/6-1609-9/-30	1609	30	55,4	733	933
THGT/6-1609-9/-37	1609	37	67,2	801	1001
THGT/6-1609-9/-45	1609	45	84,4	1013	1213
THGT/6-1609-9/-55	1609	55	103	1038	1238
THGT/6-1609-9/-75	1609	75	139	1298	1498
THGT/6-1609-12/-22	1609	22	42,4	593	793
THGT/6-1609-12/-30	1609	30	55,4	748	948
THGT/6-1609-12/-37	1609	37	67,2	816	1016
THGT/6-1609-12/-45	1609	45	84,4	1028	1228
THGT/6-1609-12/-55	1609	55	103	1053	1253
THGT/6-1609-12/-75	1609	75	139	1313	1513
THGT/6-1609-12/-90	1609	90	165	1383	1583

CARACTERISTIQUES TECHNIQUES - F300 120 - 2/4 pôles

Modèle	Diamètre (mm)	Puissance moteur (kW)		Intensité nominale à 400V (A)		Poids (kg)	
		GV	PV	GV	PV	Virole courte	Virole longue
THGT/2/4-400-6/-1,1/0,25	400	1,1	0,25	2,4	0,8	41,1	47
THGT/2/4-400-6/-1,5/0,37	400	1,5	0,37	3,5	1,3	46,1	52
THGT/2/4-400-6/-2,2/0,5	400	2,2	0,5	4,6	1,5	48,1	54
THGT/2/4-450-6/-2,2/0,5	450	2,2	0,5	4,6	1,5	55,5	64
THGT/2/4-450-6/-3,1/0,8	450	3,1	0,8	6,2	2,0	66,5	75
THGT/2/4-500-6/-1,5/0,37	500	1,5	0,37	3,5	1,3	54	63
THGT/2/4-500-6/-2,2/0,5	500	2,2	0,5	4,6	1,5	56	65
THGT/2/4-500-6/-3,1/0,8	500	3,1	0,8	6,2	2,0	67	76
THGT/2/4-500-6/-4,4/1,1	500	4,4	1,1	8,6	2,8	77	86

Modèle	Diamètre (mm)	Puissance moteur (kW)		Intensité nominale à 400V (A)		Poids (kg)	
		GV	PV	GV	PV	Virole courte	Virole longue
THGT/2/4-560-6/-3,1/0,8	560	3,1	0,8	6,2	2,0	75	92
THGT/2/4-560-6/-4,4/1,1	560	4,4	1,1	8,6	2,8	85	102
THGT/2/4-560-6/-6/1,5	560	6	1,5	11,4	3,7	100	117
THGT/2/4-560-6/-8/2	560	8	2	15,3	4,8	109	126
THGT/2/4-630-6/-4,4/1,1	630	4,4	1,1	8,6	2,8	92	107
THGT/2/4-630-6/-6/1,5	630	6	1,5	11,4	3,7	107	122
THGT/2/4-630-6/-8/2	630	8	2	15,3	4,8	116	131
THGT/2/4-630-6/-12/3 L	630	12	3	23,1	7,3	-	164
THGT/2/4-630-6/-16/4 L	630	16	4	30,5	9,6	-	174

CARACTERISTIQUES TECHNIQUES - F300 120 - 4/8 pôles

Modèle	Diamètre (mm)	Puissance moteur (kW)		Intensité nominale à 400V (A)		Poids (kg)	
		GV	PV	GV	PV	Virole courte	Virole longue
THGT/4/8-400-6/-0,55/0,09	400	0,55	0,09	1,7	0,8	41	47
THGT/4/8-450-6/-0,55/0,09	450	0,55	0,09	1,7	0,8	49	57
THGT/4/8-500-6/-0,55/0,09	500	0,55	0,09	1,7	0,8	49	58
THGT/4/8-500-6/-0,75/0,12	500	0,75	0,12	1,9	0,8	49	58
THGT/4/8-500-6/-1,1/0,18	500	1,1	0,18	2,7	1,2	61	70
THGT/4/8-560-6/-0,55/0,09	560	0,55	0,09	1,7	0,8	57	74
THGT/4/8-560-6/-0,75/0,12	560	0,75	0,12	1,9	0,8	57	74
THGT/4/8-560-6/-1,1/0,18	560	1,1	0,18	2,7	1,2	69	86
THGT/4/8-560-6/-1,5/0,25	560	1,5	0,25	3,7	1,6	72	89
THGT/4/8-560-6/-2,2/0,37	560	2,2	0,37	4,7	1,7	80	97
THGT/4/8-630-6/-0,55/0,09	630	0,55	0,09	1,7	0,8	64	79
THGT/4/8-630-6/-0,75/0,12	630	0,75	0,12	1,9	0,8	64	79
THGT/4/8-630-6/-1,1/0,18	630	1,1	0,18	2,7	1,2	76	91
THGT/4/8-630-6/-1,5/0,25	630	1,5	0,25	3,7	1,6	79	94
THGT/4/8-630-6/-2,2/0,37	630	2,2	0,37	4,7	1,7	87	102
THGT/4/8-630-6/-3/0,55	630	3	0,55	6,3	2,4	88	103
THGT/4/8-630-6/-4/0,75	630	4	0,75	8,4	2,3	95	110
THGT/4/8-710-3/-0,55/0,09	710	0,55	0,09	1,7	0,8	59	83
THGT/4/8-710-3/-0,75/0,12	710	0,75	0,12	1,9	0,8	59	83
THGT/4/8-710-3/-1,1/0,18	710	1,1	0,18	2,7	1,2	71	95
THGT/4/8-710-3/-1,5/0,25	710	1,5	0,25	3,7	1,6	74	98
THGT/4/8-710-3/-2,2/0,37	710	2,2	0,37	4,7	1,7	82	106
THGT/4/8-710-3/-3/0,55	710	3	0,55	6,3	2,4	83	107
THGT/4/8-710-6/-0,75/0,12	710	0,75	0,12	1,9	0,8	63	86
THGT/4/8-710-6/-1,1/0,18	710	1,1	0,18	2,7	1,2	75	98
THGT/4/8-710-6/-1,5/0,25	710	1,5	0,25	3,7	1,6	78	101
THGT/4/8-710-6/-2,2/0,37	710	2,2	0,37	4,7	1,7	86	109
THGT/4/8-710-6/-3/0,55	710	3	0,55	6,3	2,4	87	110
THGT/4/8-710-6/-4/0,75	710	4	0,75	8,4	2,3	94	117
THGT/4/8-800-3/-1,1/0,18	800	1,1	0,18	2,7	1,2	88	105
THGT/4/8-800-3/-1,5/0,25	800	1,5	0,25	3,7	1,6	91	108
THGT/4/8-800-3/-2,2/0,37	800	2,2	0,37	4,7	1,7	99	116
THGT/4/8-800-3/-3/0,55	800	3	0,55	6,3	2,4	100	117
THGT/4/8-800-3/-4/0,75	800	4	0,75	8,4	2,3	107	124

Modèle	Diamètre (mm)	Puissance moteur (kW)		Intensité nominale à 400V (A)		Poids (kg)	
		GV	PV	GV	PV	Virole courte	Virole longue
THGT/4/8-800-6/-1,5/0,25	800	1,5	0,25	3,7	1,6	94	111
THGT/4/8-800-6/-2,2/0,37	800	2,2	0,37	4,7	1,7	102	119
THGT/4/8-800-6/-3/0,55	800	3	0,55	6,3	2,4	103	120
THGT/4/8-800-6/-4/0,75	800	4	0,75	8,4	2,3	110	127
THGT/4/8-800-6/-5,5/1,1	800	5,5	1,1	11,7	3,7	132	149
THGT/4/8-800-6/-7,5/1,5	800	7,5	1,5	15,9	4,7	145	162
THGT/4/8-800-9/-2,2/0,37	800	2,2	0,37	4,7	1,7	106	123
THGT/4/8-800-9/-3/0,55	800	3	0,55	6,3	2,4	107	124
THGT/4/8-800-9/-4/0,75	800	4	0,75	8,4	2,3	114	131
THGT/4/8-800-9/-5,5/1,1	800	5,5	1,1	11,7	3,7	136	153
THGT/4/8-800-9/-7,5/1,5	800	7,5	1,5	15,9	4,7	149	166
THGT/4/8-900-3/-2,2/0,37	900	2,2	0,37	4,7	1,7	112	131
THGT/4/8-900-3/-3/0,55	900	3	0,55	6,3	2,4	113	132
THGT/4/8-900-3/-4/0,75	900	4	0,75	8,4	2,3	120	139
THGT/4/8-900-3/-5,5/1,1	900	5,5	1,1	11,7	3,7	142	161
THGT/4/8-900-3/-7,5/1,5	900	7,5	1,5	15,9	4,7	155	174
THGT/4/8-900-6/-2,2/0,37	900	2,2	0,37	4,7	1,7	117	136
THGT/4/8-900-6/-3/0,55	900	3	0,55	6,3	2,4	118	137
THGT/4/8-900-6/-4/0,75	900	4	0,75	8,4	2,3	125	144
THGT/4/8-900-6/-5,5/1,1	900	5,5	1,1	11,7	3,7	147	166
THGT/4/8-900-6/-7,5/1,5	900	7,5	1,5	15,9	4,7	160	179
THGT/4/8-900-6/-11/3	900	11	3	21,0	7,0	191	210
THGT/4/8-900-9/-4/0,75	900	4	0,75	8,4	2,3	129	148
THGT/4/8-900-9/-5,5/1,1	900	5,5	1,1	11,7	3,7	151	170
THGT/4/8-900-9/-7,5/1,5	900	7,5	1,5	15,9	4,7	164	183
THGT/4/8-900-9/-11/3	900	11	3	21,0	7,0	195	214
THGT/4/8-900-9/-14/3,5	900	14	3,5	26,5	8,5	214	233
THGT/4/8-1000-3/-2,2/0,37	1000	2,2	0,37	4,7	1,7	120	141
THGT/4/8-1000-3/-3/0,55	1000	3	0,55	6,3	2,4	121	142
THGT/4/8-1000-3/-4/0,75	1000	4	0,75	8,4	2,3	128	149
THGT/4/8-1000-3/-5,5/1,1	1000	5,5	1,1	11,7	3,7	150	171
THGT/4/8-1000-3/-7,5/1,5	1000	7,5	1,5	15,9	4,7	163	184
THGT/4/8-1000-3/-11/3	1000	11	3	21,0	7,0	194	215
THGT/4/8-1000-6/-4/0,75	1000	4	0,75	8,4	2,3	133	154
THGT/4/8-1000-6/-5,5/1,1	1000	5,5	1,1	11,7	3,7	155	176
THGT/4/8-1000-6/-7,5/1,5	1000	7,5	1,5	15,9	4,7	168	189
THGT/4/8-1000-6/-11/3	1000	11	3	21,0	7,0	199	220
THGT/4/8-1000-6/-14/3,5	1000	14	3,5	26,5	8,5	218	239
THGT/4/8-1000-6/-17/4,3	1000	17	4,3	33,4	12,7	249	270
THGT/4/8-1000-6/-20/5	1000	20	5	38,6	14,1	264	285

CARACTERISTIQUES TECHNIQUES - F300 120 - 4/8 pôles (suite)

Modèle	Diamètre (mm)	Puissance moteur (kW)		Intensité nominale à 400V (A)		Poids (kg)	
		GV	PV	GV	PV	Virole courte	Virole longue
THGT/4/8-1000-9/-5,5/1,1	1000	5,5	1,1	11,7	3,7	160	181
THGT/4/8-1000-9/-7,5/1,5	1000	7,5	1,5	15,9	4,7	173	194
THGT/4/8-1000-9/-11/3	1000	11	3	21,0	7,0	204	225
THGT/4/8-1000-9/-14/3,5	1000	14	3,5	26,5	8,5	223	244
THGT/4/8-1000-9/-17/4,3	1000	17	4,3	33,4	12,7	254	275
THGT/4/8-1000-9/-20/5	1000	20	5	38,6	14,1	269	290
THGT/4/8-1120-3/-4/0,75	1120	4	0,75	8,4	2,3	144	176
THGT/4/8-1120-3/-5,5/1,1	1120	5,5	1,1	11,7	3,7	166	198
THGT/4/8-1120-3/-7,5/1,5	1120	7,5	1,5	15,9	4,7	179	211
THGT/4/8-1120-3/-11/3	1120	11	3	21,0	7,0	210	242
THGT/4/8-1120-3/-14/3,5	1120	14	3,5	26,5	8,5	229	261
THGT/4/8-1120-3/-17/4,3	1120	17	4,3	33,4	12,7	260	292
THGT/4/8-1120-3/-20/5	1120	20	5	38,6	14,1	275	307
THGT/4/8-1120-6/-7,5/1,5	1120	7,5	1,5	15,9	4,7	184	221
THGT/4/8-1120-6/-11/3	1120	11	3	21,0	7,0	215	252
THGT/4/8-1120-6/-14/3,5	1120	14	3,5	26,5	8,5	234	271
THGT/4/8-1120-6/-17/4,3	1120	17	4,3	33,4	12,7	265	302
THGT/4/8-1120-6/-20/5	1120	20	5	38,6	14,1	280	317
THGT/4/8-1120-6/-28/6,5	1120	28	6,5	52,0	18,0	338	375
THGT/4/8-1120-6/-30/8	1120	30	8	56,5	21,8	368	405
THGT/4/8-1120-9/-11/3	1120	11	3	21,0	7,0	221	280
THGT/4/8-1120-9/-14/3,5	1120	14	3,5	26,5	8,5	240	299
THGT/4/8-1120-9/-17/4,3	1120	17	4,3	33,4	12,7	271	330
THGT/4/8-1120-9/-20/5	1120	20	5	38,6	14,1	286	345
THGT/4/8-1120-9/-28/6,5	1120	28	6,5	52,0	18,0	344	403
THGT/4/8-1120-9/-30/8	1120	30	8	56,5	21,8	374	433
THGT/4/8-1120-9/-37/9,2	1120	37	9,2	74,2	25,4	477	536
THGT/4/8-1120-9/-44/11	1120	44	11	80,2	27,2	534	593
THGT/4/8-1250-3/-5,5/1,1	1250	5,5	1,1	11,7	3,7	182	224
THGT/4/8-1250-3/-7,5/1,5	1250	7,5	1,5	15,9	4,7	195	237
THGT/4/8-1250-3/-11/3	1250	11	3	21,0	7,0	226	268
THGT/4/8-1250-3/-14/3,5	1250	14	3,5	26,5	8,5	245	287
THGT/4/8-1250-3/-17/4,3	1250	17	4,3	33,4	12,7	276	318
THGT/4/8-1250-3/-20/5	1250	20	5	38,6	14,1	291	333
THGT/4/8-1250-3/-28/6,5	1250	28	6,5	52,0	18,0	349	391

Modèle	Diamètre (mm)	Puissance moteur (kW)		Intensité nominale à 400V (A)		Poids (kg)	
		GV	PV	GV	PV	Virole courte	Virole longue
THGT/4/8-1250-6/-11/3	1250	11	3	21,0	7,0	232	274
THGT/4/8-1250-6/-14/3,5	1250	14	3,5	26,5	8,5	251	293
THGT/4/8-1250-6/-17/4,3	1250	17	4,3	33,4	12,7	282	324
THGT/4/8-1250-6/-20/5	1250	20	5	38,6	14,1	297	339
THGT/4/8-1250-6/-28/6,5	1250	28	6,5	52,0	18,0	355	397
THGT/4/8-1250-6/-30/8	1250	30	8	56,5	21,8	385	427
THGT/4/8-1250-6/-37/9,2	1250	37	9,2	74,2	25,4	488	530
THGT/4/8-1250-6/-44/11	1250	44	11	80,2	27,2	545	587
THGT/4/8-1250-9/-14/3,5	1250	14	3,5	26,5	8,5	257	299
THGT/4/8-1250-9/-17/4,3	1250	17	4,3	33,4	12,7	288	330
THGT/4/8-1250-9/-20/5	1250	20	5	38,6	14,1	303	345
THGT/4/8-1250-9/-28/6,5	1250	28	6,5	52,0	18,0	361	403
THGT/4/8-1250-9/-30/8	1250	30	8	56,5	21,8	391	433
THGT/4/8-1250-9/-37/9,2	1250	37	9,2	74,2	25,4	494	536
THGT/4/8-1250-9/-44/11	1250	44	11	80,2	27,2	551	593
THGT/4/8-1250-12/-17/4,3	1250	17	4,3	33,4	12,7	294	336
THGT/4/8-1250-12/-20/5	1250	20	5	38,6	14,1	309	351
THGT/4/8-1250-12/-28/6,5	1250	28	6,5	52,0	18,0	367	409
THGT/4/8-1250-12/-30/8	1250	30	8	56,5	21,8	397	439
THGT/4/8-1250-12/-37/9,2	1250	37	9,2	74,2	25,4	500	542
THGT/4/8-1250-12/-44/11	1250	44	11	80,2	27,2	557	599
THGT/4/8-1250-12/-55/14,7	1250	55	14,7	100,0	36,5	867	909
THGT/4/8-1409-3/-14/3,5	1400	14	3,5	26,5	8,5	403	557
THGT/4/8-1409-3/-17/4,3	1400	17	4,3	33,4	12,7	434	588
THGT/4/8-1409-3/-20/5	1400	20	5	38,6	14,1	449	603
THGT/4/8-1409-3/-28/6,5	1400	28	6,5	52,0	18,0	507	661
THGT/4/8-1409-3/-30/8	1400	30	8	56,5	21,8	537	691
THGT/4/8-1409-3/-37/9,2	1400	37	9,2	74,2	25,4	640	794
THGT/4/8-1409-3/-44/11	1400	44	11	80,2	27,2	697	851
THGT/4/8-1409-3/-55/14,7	1400	55	14,7	100,0	36,5	731	885
THGT/4/8-1409-6/-28/6,5	1400	28	6,5	52,0	18,0	520	674
THGT/4/8-1409-6/-30/8	1400	30	8	56,5	21,8	550	704
THGT/4/8-1409-6/-37/9,2	1400	37	9,2	74,2	25,4	653	807
THGT/4/8-1409-6/-44/11	1400	44	11	80,2	27,2	710	864
THGT/4/8-1409-6/-55/14,7	1400	55	14,7	100,0	36,5	744	898
THGT/4/8-1409-6/-68/17	1400	68	17	127,0	44,0	946	1100
THGT/4/8-1409-6/-80/20	1400	80	20	149,0	51,5	986	1140
THGT/4/8-1409-6/-110/27	1400	110	27	196,0	65,3	1051	1205
THGT/4/8-1409-6/-130/33	1400	130	33	225,0	76,1	1081	1235

CARACTERISTIQUES TECHNIQUES - F300 120 - 4/8 pôles (suite)

Modèle	Diamètre (mm)	Puissance moteur (kW)		Intensité nominale à 400V (A)		Poids (kg)	
		GV	PV	GV	PV	Virole courte	Virole longue
THGT/4/8-1409-9/-37/9,2	1400	37	9,2	74,2	25,4	666	820
THGT/4/8-1409-9/-44/11	1400	44	11	80,2	27,2	723	877
THGT/4/8-1409-9/-55/14,7	1400	55	14,7	100,0	36,5	757	911
THGT/4/8-1409-9/-68/17	1400	68	17	127,0	44,0	959	1113
THGT/4/8-1409-9/-80/20	1400	80	20	149,0	51,5	999	1153
THGT/4/8-1409-9/-110/27	1400	110	27	196,0	65,3	1064	1218
THGT/4/8-1409-9/-130/33	1400	130	33	225,0	76,1	1094	1248
THGT/4/8-1409-9/-160/40	1400	160	40	292,0	107,0	1214	1368
THGT/4/8-1409-12/-55/14,7	1400	55	14,7	100,0	36,5	770	924
THGT/4/8-1409-12/-68/17	1400	68	17	127,0	44,0	972	1126
THGT/4/8-1409-12/-80/20	1400	80	20	149,0	51,5	1012	1166
THGT/4/8-1409-12/-110/27	1400	110	27	196,0	65,3	1077	1231
THGT/4/8-1409-12/-130/33	1400	130	33	225,0	76,1	1107	1261
THGT/4/8-1409-12/-160/40	1400	160	40	292,0	107,0	1227	1381
THGT/4/8-1609-3/-30/8	1600	30	8	56,5	21,8	590	790
THGT/4/8-1609-3/-37/9,2	1600	37	9,2	74,2	25,4	693	893
THGT/4/8-1609-3/-44/11	1600	44	11	80,2	27,2	750	950
THGT/4/8-1609-3/-55/14,7	1600	55	14,7	100,0	36,5	793	993
THGT/4/8-1609-3/-68/17	1600	68	17	127,0	44,0	995	1195
THGT/4/8-1609-3/-80/20	1600	80	20	149,0	51,5	1035	1235
THGT/4/8-1609-3/-110/27	1600	110	27	196,0	65,3	1100	1300
THGT/4/8-1609-3/-130/33	1600	130	33	225,0	76,1	1130	1330

Modèle	Diamètre (mm)	Puissance moteur (kW)		Intensité nominale à 400V (A)		Poids (kg)	
		GV	PV	GV	PV	Virole courte	Virole longue
THGT/4/8-1609-6/-55/14,7	1600	55	14,7	100,0	36,5	807	1007
THGT/4/8-1609-6/-68/17	1600	68	17	127,0	44,0	1009	1209
THGT/4/8-1609-6/-80/20	1600	80	20	149,0	51,5	1049	1249
THGT/4/8-1609-6/-110/27	1600	110	27	196,0	65,3	1114	1314
THGT/4/8-1609-6/-130/33	1600	130	33	225,0	76,1	1144	1344
THGT/4/8-1609-6/-160/40	1600	160	40	292,0	107,0	1264	1464
THGT/4/8-1609-9/-68/17	1600	68	17	127,0	44,0	1023	1223
THGT/4/8-1609-9/-80/20	1600	80	20	149,0	51,5	1063	1263
THGT/4/8-1609-9/-110/27	1600	110	27	196,0	65,3	1128	1328
THGT/4/8-1609-9/-130/33	1600	130	33	225,0	76,1	1158	1358
THGT/4/8-1609-9/-160/40	1600	160	40	292,0	107,0	1278	1478
THGT/4/8-1609-12/-80/20	1600	80	20	149,0	51,5	1078	1278
THGT/4/8-1609-12/-110/27	1600	110	27	196,0	65,3	1143	1343
THGT/4/8-1609-12/-130/33	1600	130	33	225,0	76,1	1173	1373
THGT/4/8-1609-12/-160/40	1600	160	40	292,0	107,0	1293	1493

CARACTERISTIQUES TECHNIQUES - F300 120 - 4/6 pôles

Modèle	Diamètre (mm)	Puissance moteur (kW)		Intensité nominale à 400V (A)		Poids (kg)	
		GV	PV	GV	PV	Virole courte	Virole longue
THGT/4/6-400-6/-0,55/0,2	400	0,55	0,2	1,8	1,1	37,1	43
THGT/4/6-450-6/-0,55/0,2	450	0,55	0,2	1,8	1,1	44,5	53
THGT/4/6-500-6/-0,55/0,2	500	0,55	0,2	1,8	1,1	45	54
THGT/4/6-500-6/-0,75/0,25	500	0,75	0,25	1,9	1,3	46	55
THGT/4/6-500-6/-1,1/0,3	500	1,1	0,3	2,8	1,5	50	59
THGT/4/6-560-6/-0,55/0,2	560	0,55	0,2	1,8	1,1	53	70
THGT/4/6-560-6/-0,75/0,25	560	0,75	0,25	1,9	1,3	54	71
THGT/4/6-560-6/-1,1/0,3	560	1,1	0,3	2,8	1,5	58	75
THGT/4/6-560-6/-1,5/0,37	560	1,5	0,37	3,7	1,6	62	79

Modèle	Diamètre (mm)	Puissance moteur (kW)		Intensité nominale à 400V (A)		Poids (kg)	
		GV	PV	GV	PV	Virole courte	Virole longue
THGT/4/6-630-6/-0,55/0,2	630	0,55	0,2	1,8	1,1	60	75
THGT/4/6-630-6/-0,75/0,25	630	0,75	0,25	1,9	1,3	61	76
THGT/4/6-630-6/-1,1/0,3	630	1,1	0,3	2,8	1,5	65	80
THGT/4/6-630-6/-1,5/0,37	630	1,5	0,37	3,7	1,6	69	84
THGT/4/6-630-6/-2,2/0,7	630	2,2	0,7	4,9	2,5	76	91
THGT/4/6-630-6/-3/1	630	3	1	6,9	3,9	85	100
THGT/4/6-630-6/-4,5/1,5	630	4,5	1,5	10,2	5,4	117	132
THGT/4/6-710-3/-0,55/0,2	710	0,55	0,2	1,8	1,1	55	79
THGT/4/6-710-3/-0,75/0,25	710	0,75	0,25	1,9	1,3	56	80
THGT/4/6-710-3/-1,1/0,3	710	1,1	0,3	2,8	1,5	60	84
THGT/4/6-710-3/-1,5/0,37	710	1,5	0,37	3,7	1,6	64	88
THGT/4/6-710-3/-2,2/0,7	710	2,2	0,7	4,9	2,5	71	95
THGT/4/6-710-3/-3/1	710	3	1	6,9	3,9	80	104

CARACTERISTIQUES TECHNIQUES - F300 120 - 4/6 pôles (suite)

Modèle	Diamètre (mm)	Puissance moteur (kW)		Intensité nominale à 400V (A)		Poids (kg)	
		GV	PV	GV	PV	Virole courte	Virole longue
THGT/4/6-710-6/-0,75/0,25	710	0,75	0,25	1,9	1,3	60	83
THGT/4/6-710-6/-1,1/0,3	710	1,1	0,3	2,8	1,5	64	87
THGT/4/6-710-6/-1,5/0,37	710	1,5	0,37	3,7	1,6	68	91
THGT/4/6-710-6/-2,2/0,7	710	2,2	0,7	4,9	2,5	75	98
THGT/4/6-710-6/-3/1	710	3	1	6,9	3,9	84	107
THGT/4/6-710-6/-4,5/1,5	710	4,5	1,5	10,2	5,4	116	139
THGT/4/6-800-3/-1,1/0,3	800	1,1	0,3	2,8	1,5	77	94
THGT/4/6-800-3/-1,5/0,37	800	1,5	0,37	3,7	1,6	81	98
THGT/4/6-800-3/-2,2/0,7	800	2,2	0,7	4,9	2,5	88	105
THGT/4/6-800-3/-3/1	800	3	1	6,9	3,9	97	114
THGT/4/6-800-3/-4,5/1,5	800	4,5	1,5	10,2	5,4	129	146
THGT/4/6-800-6/-1,5/0,37	800	1,5	0,37	3,7	1,6	84	101
THGT/4/6-800-6/-2,2/0,7	800	2,2	0,7	4,9	2,5	91	108
THGT/4/6-800-6/-3/1	800	3	1	6,9	3,9	100	117
THGT/4/6-800-6/-4,5/1,5	800	4,5	1,5	10,2	5,4	132	149
THGT/4/6-800-6/-6/2,2	800	6	2,2	13,7	7,0	143	160
THGT/4/6-800-9/-2,2/0,7	800	2,2	0,7	4,9	2,5	95	112
THGT/4/6-800-9/-3/1	800	3	1	6,9	3,9	104	121
THGT/4/6-800-9/-4,5/1,5	800	4,5	1,5	10,2	5,4	136	153
THGT/4/6-800-9/-6/2,2	800	6	2,2	13,7	7,0	147	164
THGT/4/6-900-3/-2,2/0,7	900	2,2	0,7	4,9	2,5	101	120
THGT/4/6-900-3/-3/1	900	3	1	6,9	3,9	110	129
THGT/4/6-900-3/-4,5/1,5	900	4,5	1,5	10,2	5,4	142	161
THGT/4/6-900-3/-6/2,2	900	6	2,2	13,7	7,0	153	172
THGT/4/6-900-3/-10/3,3	900	10	3,3	22,0	8,7	194	213
THGT/4/6-900-6/-2,2/0,7	900	2,2	0,7	4,9	2,5	106	125
THGT/4/6-900-6/-3/1	900	3	1	6,9	3,9	115	134
THGT/4/6-900-6/-4,5/1,5	900	4,5	1,5	10,2	5,4	147	166
THGT/4/6-900-6/-6/2,2	900	6	2,2	13,7	7,0	158	177
THGT/4/6-900-6/-10/3,3	900	10	3,3	22,0	8,7	199	218
THGT/4/6-900-6/-14/4,5	900	14	4,5	29,5	11,2	214	233
THGT/4/6-900-9/-4,5/1,5	900	4,5	1,5	10,2	5,4	151	170
THGT/4/6-900-9/-6/2,2	900	6	2,2	13,7	7,0	162	181
THGT/4/6-900-9/-10/3,3	900	10	3,3	22,0	8,7	203	222
THGT/4/6-900-9/-14/4,5	900	14	4,5	29,5	11,2	218	237

Modèle	Diamètre (mm)	Puissance moteur (kW)		Intensité nominale à 400V (A)		Poids (kg)	
		GV	PV	GV	PV	Virole courte	Virole longue
THGT/4/6-1000-3/-2,2/0,7	1000	2,2	0,7	4,9	2,5	109	130
THGT/4/6-1000-3/-3/1	1000	3	1	6,9	3,9	118	139
THGT/4/6-1000-3/-4,5/1,5	1000	4,5	1,5	10,2	5,4	150	171
THGT/4/6-1000-3/-6/2,2	1000	6	2,2	13,7	7,0	161	182
THGT/4/6-1000-3/-10/3,3	1000	10	3,3	22,0	8,7	202	223
THGT/4/6-1000-3/-14/4,5	1000	14	4,5	29,5	11,2	217	238
THGT/4/6-1000-6/-4,5/1,5	1000	4,5	1,5	10,2	5,4	155	176
THGT/4/6-1000-6/-6/2,2	1000	6	2,2	13,7	7,0	166	187
THGT/4/6-1000-6/-10/3,3	1000	10	3,3	22,0	8,7	207	228
THGT/4/6-1000-6/-14/4,5	1000	14	4,5	29,5	11,2	222	243
THGT/4/6-1000-6/-16/6,5	1000	16	6,5	28,4	12,5	282	303
THGT/4/6-1000-6/-20/8,5	1000	20	8,5	34,9	16,3	317	338
THGT/4/6-1000-9/-6/2,2	1000	6	2,2	13,7	7,0	171	192
THGT/4/6-1000-9/-10/3,3	1000	10	3,3	22,0	8,7	212	233
THGT/4/6-1000-9/-14/4,5	1000	14	4,5	29,5	11,2	227	248
THGT/4/6-1000-9/-16/6,5	1000	16	6,5	28,4	12,5	287	308
THGT/4/6-1000-9/-20/8,5	1000	20	8,5	34,9	16,3	322	343
THGT/4/6-1120-3/-4,5/1,5	1120	4,5	1,5	10,2	5,4	166	198
THGT/4/6-1120-3/-6/2,2	1120	6	2,2	13,7	7,0	177	209
THGT/4/6-1120-3/-10/3,3	1120	10	3,3	22,0	8,7	218	250
THGT/4/6-1120-3/-14/4,5	1120	14	4,5	29,5	11,2	233	265
THGT/4/6-1120-3/-16/6,5	1120	16	6,5	28,4	12,5	293	325
THGT/4/6-1120-3/-20/8,5	1120	20	8,5	34,9	16,3	328	360
THGT/4/6-1120-6/-6/2,2	1120	6	2,2	13,7	7,0	182	219
THGT/4/6-1120-6/-10/3,3	1120	10	3,3	22,0	8,7	223	260
THGT/4/6-1120-6/-14/4,5	1120	14	4,5	29,5	11,2	238	275
THGT/4/6-1120-6/-16/6,5	1120	16	6,5	28,4	12,5	298	335
THGT/4/6-1120-6/-20/8,5	1120	20	8,5	34,9	16,3	333	370
THGT/4/6-1120-6/-26/9	1120	26	9	47,7	18,6	383	420
THGT/4/6-1120-6/-34/12	1120	34	12	65,6	28,0	482	519
THGT/4/6-1120-9/-10/3,3	1120	10	3,3	22,0	8,7	229	288
THGT/4/6-1120-9/-14/4,5	1120	14	4,5	29,5	11,2	244	303
THGT/4/6-1120-9/-16/6,5	1120	16	6,5	28,4	12,5	304	363
THGT/4/6-1120-9/-20/8,5	1120	20	8,5	34,9	16,3	339	398
THGT/4/6-1120-9/-26/9	1120	26	9	47,7	18,6	389	448
THGT/4/6-1120-9/-34/12	1120	34	12	65,6	28,0	488	547
THGT/4/6-1120-9/-40/14	1120	40	14	75,5	29,0	542	601

CARACTERISTIQUES TECHNIQUES - F300 120 - 4/6 pôles (suite)

Modèle	Diamètre (mm)	Puissance moteur (kW)		Intensité nominale à 400V (A)		Poids (kg)	
		GV	PV	GV	PV	Virole courte	Virole longue
THGT/4/6-1250-3/-6/2,2	1250	6	2,2	13,7	7,0	193	235
THGT/4/6-1250-3/-10/3,3	1250	10	3,3	22,0	8,7	234	276
THGT/4/6-1250-3/-14/4,5	1250	14	4,5	29,5	11,2	249	291
THGT/4/6-1250-3/-16/6,5	1250	16	6,5	28,4	12,5	309	351
THGT/4/6-1250-3/-20/8,5	1250	20	8,5	34,9	16,3	344	386
THGT/4/6-1250-3/-26/9	1250	26	9	47,7	18,6	394	436
THGT/4/6-1250-3/-34/12	1250	34	12	65,6	28,0	493	535
THGT/4/6-1250-6/-10/3,3	1250	10	3,3	22,0	8,7	240	282
THGT/4/6-1250-6/-14/4,5	1250	14	4,5	29,5	11,2	255	297
THGT/4/6-1250-6/-16/6,5	1250	16	6,5	28,4	12,5	315	357
THGT/4/6-1250-6/-20/8,5	1250	20	8,5	34,9	16,3	350	392
THGT/4/6-1250-6/-26/9	1250	26	9	47,7	18,6	400	442
THGT/4/6-1250-6/-34/12	1250	34	12	65,6	28,0	499	541
THGT/4/6-1250-6/-40/14	1250	40	14	75,5	29,0	553	595
THGT/4/6-1250-9/-14/4,5	1250	14	4,5	29,5	11,2	261	303
THGT/4/6-1250-9/-16/6,5	1250	16	6,5	28,4	12,5	321	363
THGT/4/6-1250-9/-20/8,5	1250	20	8,5	34,9	16,3	356	398
THGT/4/6-1250-9/-26/9	1250	26	9	47,7	18,6	406	448
THGT/4/6-1250-9/-34/12	1250	34	12	65,6	28,0	505	547
THGT/4/6-1250-9/-40/14	1250	40	14	75,5	29,0	559	601
THGT/4/6-1250-12/-20/8,5	1250	20	8,5	34,9	16,3	362	404
THGT/4/6-1250-12/-26/9	1250	26	9	47,7	18,6	412	454
THGT/4/6-1250-12/-34/12	1250	34	12	65,6	28,0	511	553
THGT/4/6-1250-12/-40/14	1250	40	14	75,5	29,0	565	607
THGT/4/6-1250-12/-50/18	1250	50	18	90,2	38,4	652	694
THGT/4/6-1409-3/-14/4,5	1400	14	4,5	29,5	11,2	407	561
THGT/4/6-1409-3/-16/6,5	1400	16	6,5	28,4	12,5	467	621
THGT/4/6-1409-3/-20/8,5	1400	20	8,5	34,9	16,3	502	656
THGT/4/6-1409-3/-26/9	1400	26	9	47,7	18,6	552	706
THGT/4/6-1409-3/-34/12	1400	34	12	65,6	28,0	651	805
THGT/4/6-1409-3/-40/14	1400	40	14	75,5	29,0	705	859
THGT/4/6-1409-3/-50/18	1400	50	18	90,2	38,4	801	955
THGT/4/6-1409-3/-70/25	1400	70	25	128,0	58,8	968	1122
THGT/4/6-1409-6/-26/9	1400	26	9	47,7	18,6	565	719
THGT/4/6-1409-6/-34/12	1400	34	12	65,6	28,0	664	818
THGT/4/6-1409-6/-40/14	1400	40	14	75,5	29,0	718	872
THGT/4/6-1409-6/-50/18	1400	50	18	90,2	38,4	814	968
THGT/4/6-1409-6/-70/25	1400	70	25	128,0	58,8	981	1135
THGT/4/6-1409-6/-80/28	1400	80	28	147,0	63,8	1044	1198
THGT/4/6-1409-6/-95/34	1400	95	34	173,0	66,3	1199	1353
THGT/4/6-1409-6/-115/40	1400	115	40	200,0	76,9	1306	1460

Modèle	Diamètre (mm)	Puissance moteur (kW)		Intensité nominale à 400V (A)		Poids (kg)	
		GV	PV	GV	PV	Virole courte	Virole longue
THGT/4/6-1409-9/-40/14	1400	40	14	75,5	29,0	731	885
THGT/4/6-1409-9/-50/18	1400	50	18	90,2	38,4	827	981
THGT/4/6-1409-9/-70/25	1400	70	25	128,0	58,8	994	1148
THGT/4/6-1409-9/-80/28	1400	80	28	147,0	63,8	1057	1211
THGT/4/6-1409-9/-95/34	1400	95	34	173,0	66,3	1212	1366
THGT/4/6-1409-9/-115/40	1400	115	40	200,0	76,9	1319	1473
THGT/4/6-1409-9/-125/45	1400	125	45	217,0	92,2	1319	1473
THGT/4/6-1409-9/-145/55	1400	145	55	264,0	116,0	1319	1473
THGT/4/6-1409-12/-50/18	1400	50	18	90,2	38,4	840	994
THGT/4/6-1409-12/-70/25	1400	70	25	128,0	58,8	1007	1161
THGT/4/6-1409-12/-80/28	1400	80	28	147,0	63,8	1070	1224
THGT/4/6-1409-12/-95/34	1400	95	34	173,0	66,3	1225	1379
THGT/4/6-1409-12/-115/40	1400	115	40	200,0	76,9	1332	1486
THGT/4/6-1409-12/-125/45	1400	125	45	217,0	92,2	1332	1486
THGT/4/6-1409-12/-145/55	1400	145	55	264,0	116,0	1332	1486
THGT/4/6-1609-3/-34/12	1600	34	12	65,6	28,0	704	904
THGT/4/6-1609-3/-40/14	1600	40	14	75,5	29,0	758	958
THGT/4/6-1609-3/-50/18	1600	50	18	90,2	38,4	863	1063
THGT/4/6-1609-3/-70/25	1600	70	25	128,0	58,8	1030	1230
THGT/4/6-1609-3/-80/28	1600	80	28	147,0	63,8	1093	1293
THGT/4/6-1609-3/-95/34	1600	95	34	173,0	66,3	1248	1448
THGT/4/6-1609-3/-115/40	1600	115	40	200,0	76,9	1355	1555
THGT/4/6-1609-6/-70/25	1600	70	25	128,0	58,8	1044	1244
THGT/4/6-1609-6/-80/28	1600	80	28	147,0	63,8	1107	1307
THGT/4/6-1609-6/-95/34	1600	95	34	173,0	66,3	1262	1462
THGT/4/6-1609-6/-115/40	1600	115	40	200,0	76,9	1369	1569
THGT/4/6-1609-6/-125/45	1600	125	45	217,0	92,2	1369	1569
THGT/4/6-1609-6/-145/55	1600	145	55	264,0	116,0	1369	1569
THGT/4/6-1609-9/-70/25	1600	70	25	128,0	58,8	1058	1258
THGT/4/6-1609-9/-80/28	1600	80	28	147,0	63,8	1121	1321
THGT/4/6-1609-9/-95/34	1600	95	34	173,0	66,3	1276	1476
THGT/4/6-1609-9/-115/40	1600	115	40	200,0	76,9	1383	1583
THGT/4/6-1609-9/-125/45	1600	125	45	217,0	92,2	1383	1583
THGT/4/6-1609-9/-145/55	1600	145	55	264,0	116,0	1383	1583
THGT/4/6-1609-12/-70/25	1600	70	25	128,0	58,8	1073	1273
THGT/4/6-1609-12/-80/28	1600	80	28	147,0	63,8	1136	1336
THGT/4/6-1609-12/-95/34	1600	95	34	173,0	66,3	1291	1491
THGT/4/6-1609-12/-115/40	1600	115	40	200,0	76,9	1398	1598
THGT/4/6-1609-12/-125/45	1600	125	45	217,0	92,2	1398	1598
THGT/4/6-1609-12/-145/55	1600	145	55	264,0	116,0	1398	1598

CARACTERISTIQUES TECHNIQUES - F300 120 - 6/12 pôles

Modèle	Diamètre (mm)	Puissance moteur (kW)		Intensité nominale à 400V (A)		Poids (kg)	
		GV	PV	GV	PV	Virole courte	Virole longue
THGT/6/12-560-6/-0,55/0,09	560	0,55	0,09	2,1	0,9	63	80
THGT/6/12-630-6/-0,55/0,09	630	0,55	0,09	2,1	0,9	70	85
THGT/6/12-630-6/-0,75/0,12	630	0,75	0,12	2,3	1,0	72	87
THGT/6/12-710-3/-0,55/0,09	710	0,55	0,09	2,1	0,9	65	89
THGT/6/12-710-3/-0,75/0,12	710	0,75	0,12	2,3	1,0	67	91
THGT/6/12-710-6/-0,55/0,09	710	0,55	0,09	2,1	0,9	69	92
THGT/6/12-710-6/-0,75/0,12	710	0,75	0,12	2,3	1,0	71	94
THGT/6/12-710-6/-1,1/0,18	710	1,1	0,18	4,5	1,7	83	106
THGT/6/12-800-3/-0,55/0,09	800	0,55	0,09	2,1	0,9	82	99
THGT/6/12-800-3/-0,75/0,12	800	0,75	0,12	2,3	1,0	84	101
THGT/6/12-800-6/-0,55/0,09	800	0,55	0,09	2,1	0,9	85	102
THGT/6/12-800-6/-0,75/0,12	800	0,75	0,12	2,3	1,0	87	104
THGT/6/12-800-6/-1,1/0,18	800	1,1	0,18	4,5	1,7	99	116
THGT/6/12-800-6/-1,5/0,25	800	1,5	0,25	4,2	1,7	102	119
THGT/6/12-800-6/-2,2/0,37	800	2,2	0,37	5,7	2,2	104	121
THGT/6/12-800-9/-1,1/0,18	800	1,1	0,18	4,5	1,7	103	120
THGT/6/12-800-9/-1,5/0,25	800	1,5	0,25	4,2	1,7	106	123
THGT/6/12-800-9/-2,2/0,37	800	2,2	0,37	5,7	2,2	108	125
THGT/6/12-800-9/-3/0,55	800	3	0,55	8,9	3,8	143	160
THGT/6/12-900-3/-1,1/0,18	900	1,1	0,18	4,5	1,7	109	128
THGT/6/12-900-3/-1,5/0,25	900	1,5	0,25	4,2	1,7	112	131
THGT/6/12-900-6/-1,1/0,18	900	1,1	0,18	4,5	1,7	114	133
THGT/6/12-900-6/-1,5/0,25	900	1,5	0,25	4,2	1,7	117	136
THGT/6/12-900-6/-2,2/0,37	900	2,2	0,37	5,7	2,2	119	138
THGT/6/12-900-6/-3/0,55	900	3	0,55	8,9	3,8	154	173
THGT/6/12-900-9/-1,1/0,18	900	1,1	0,18	4,5	1,7	118	137
THGT/6/12-900-9/-1,5/0,25	900	1,5	0,25	4,2	1,7	121	140
THGT/6/12-900-9/-2,2/0,37	900	2,2	0,37	5,7	2,2	123	142
THGT/6/12-900-9/-3/0,55	900	3	0,55	8,9	3,8	158	177
THGT/6/12-1000-3/-1,1/0,18	1000	1,1	0,18	4,5	1,7	117	138
THGT/6/12-1000-3/-1,5/0,25	1000	1,5	0,25	4,2	1,7	120	141
THGT/6/12-1000-3/-2,2/0,37	1000	2,2	0,37	5,7	2,2	122	143
THGT/6/12-1000-3/-3/0,55	1000	3	0,55	8,9	3,8	157	178
THGT/6/12-1000-3/-4/0,65	1000	4	0,65	9,3	2,9	157	178

Modèle	Diamètre (mm)	Puissance moteur (kW)		Intensité nominale à 400V (A)		Poids (kg)	
		GV	PV	GV	PV	Virole courte	Virole longue
THGT/6/12-1000-6/-1,1/0,18	1000	1,1	0,18	4,5	1,7	122	143
THGT/6/12-1000-6/-1,5/0,25	1000	1,5	0,25	4,2	1,7	125	146
THGT/6/12-1000-6/-2,2/0,37	1000	2,2	0,37	5,7	2,2	127	148
THGT/6/12-1000-6/-3/0,55	1000	3	0,55	8,9	3,8	162	183
THGT/6/12-1000-6/-4/0,65	1000	4	0,65	9,3	2,9	162	183
THGT/6/12-1000-6/-6/1,2	1000	6	1,2	13,4	5,6	210	231
THGT/6/12-1000-9/-1,5/0,25	1000	1,5	0,25	4,2	1,7	130	151
THGT/6/12-1000-9/-2,2/0,37	1000	2,2	0,37	5,7	2,2	132	153
THGT/6/12-1000-9/-3/0,55	1000	3	0,55	8,9	3,8	167	188
THGT/6/12-1000-9/-4/0,65	1000	4	0,65	9,3	2,9	167	188
THGT/6/12-1000-9/-6/1,2	1000	6	1,2	13,4	5,6	215	236
THGT/6/12-1000-9/-7,5/1,5	1000	7,5	1,5	16,4	6,5	222	243
THGT/6/12-1120-3/-1,1/0,18	1120	1,1	0,18	4,5	1,7	133	165
THGT/6/12-1120-3/-1,5/0,25	1120	1,5	0,25	4,2	1,7	136	168
THGT/6/12-1120-3/-2,2/0,37	1120	2,2	0,37	5,7	2,2	138	170
THGT/6/12-1120-3/-3/0,55	1120	3	0,55	8,9	3,8	173	205
THGT/6/12-1120-3/-4/0,65	1120	4	0,65	9,3	2,9	173	205
THGT/6/12-1120-3/-6/1,2	1120	6	1,2	13,4	5,6	221	253
THGT/6/12-1120-6/-3/0,55	1120	3	0,55	8,9	3,8	178	215
THGT/6/12-1120-6/-4/0,65	1120	4	0,65	9,3	2,9	178	215
THGT/6/12-1120-6/-6/1,2	1120	6	1,2	13,4	5,6	226	263
THGT/6/12-1120-6/-7,5/1,5	1120	7,5	1,5	16,4	6,5	233	270
THGT/6/12-1120-6/-12/2,4	1120	12	2,4	23,4	8,1	303	340
THGT/6/12-1120-9/-4/0,65	1120	4	0,65	9,3	2,9	184	243
THGT/6/12-1120-9/-6/1,2	1120	6	1,2	13,4	5,6	232	291
THGT/6/12-1120-9/-7,5/1,5	1120	7,5	1,5	16,4	6,5	239	298
THGT/6/12-1120-9/-12/2,4	1120	12	2,4	23,4	8,1	309	368
THGT/6/12-1250-3/-2,2/0,37	1250	2,2	0,37	5,7	2,2	154	196
THGT/6/12-1250-3/-3/0,55	1250	3	0,55	8,9	3,8	189	231
THGT/6/12-1250-3/-4/0,65	1250	4	0,65	9,3	2,9	189	231
THGT/6/12-1250-3/-6/1,2	1250	6	1,2	13,4	5,6	237	279
THGT/6/12-1250-3/-7,5/1,5	1250	7,5	1,5	16,4	6,5	244	286
THGT/6/12-1250-3/-12/2,4	1250	12	2,4	23,4	8,1	314	356
THGT/6/12-1250-6/-3/0,55	1250	3	0,55	8,9	3,8	195	237
THGT/6/12-1250-6/-4/0,65	1250	4	0,65	9,3	2,9	195	237
THGT/6/12-1250-6/-6/1,2	1250	6	1,2	13,4	5,6	243	285
THGT/6/12-1250-6/-7,5/1,5	1250	7,5	1,5	16,4	6,5	250	292
THGT/6/12-1250-6/-12/2,4	1250	12	2,4	23,4	8,1	320	362
THGT/6/12-1250-6/-17/4,3	1250	17	4,3	31,0	10,2	400	442

CARACTERISTIQUES TECHNIQUES - F300 120 - 6/12 pôles (suite)

Modèle	Diamètre (mm)	Puissance moteur (kW)		Intensité nominale à 400V (A)		Poids (kg)	
		GV	PV	GV	PV	Virole courte	Virole longue
THGT/6/12-1250-9/-4/0,65	1250	4	0,65	9,3	2,9	201	243
THGT/6/12-1250-9/-6/1,2	1250	6	1,2	13,4	5,6	249	291
THGT/6/12-1250-9/-7,5/1,5	1250	7,5	1,5	16,4	6,5	256	298
THGT/6/12-1250-9/-12/2,4	1250	12	2,4	23,4	8,1	326	368
THGT/6/12-1250-9/-17/4,3	1250	17	4,3	31,0	10,2	406	448
THGT/6/12-1250-9/-20/5	1250	20	5	39,0	14,3	441	483
THGT/6/12-1409-3/-6/1,2	1400	6	1,2	13,4	5,6	395	549
THGT/6/12-1409-3/-7,5/1,5	1400	7,5	1,5	16,4	6,5	402	556
THGT/6/12-1409-3/-12/2,4	1400	12	2,4	23,4	8,1	472	626
THGT/6/12-1409-3/-17/4,3	1400	17	4,3	31,0	10,2	552	706
THGT/6/12-1409-6/-12/2,4	1400	12	2,4	23,4	8,1	485	639
THGT/6/12-1409-6/-17/4,3	1400	17	4,3	31,0	10,2	565	719
THGT/6/12-1409-6/-20/5	1400	20	5	39,0	14,3	600	754
THGT/6/12-1409-6/-28/6,5	1400	28	6,5	52,6	17,9	670	824
THGT/6/12-1409-6/-35/8	1400	35	8	67,0	21,8	705	859
THGT/6/12-1409-9/-12/2,4	1400	12	2,4	23,4	8,1	498	652
THGT/6/12-1409-9/-17/4,3	1400	17	4,3	31,0	10,2	578	732
THGT/6/12-1409-9/-20/5	1400	20	5	39,0	14,3	613	767
THGT/6/12-1409-9/-28/6,5	1400	28	6,5	52,6	17,9	683	837
THGT/6/12-1409-9/-35/8	1400	35	8	67,0	21,8	718	872
THGT/6/12-1409-9/-37/9,2	1400	37	9,2	70,6	24,6	757	911
THGT/6/12-1409-9/-44/11	1400	44	11	84,7	30,3	797	951
THGT/6/12-1409-12/-17/4,3	1400	17	4,3	31,0	10,2	591	745
THGT/6/12-1409-12/-20/5	1400	20	5	39,0	14,3	626	780
THGT/6/12-1409-12/-28/6,5	1400	28	6,5	52,6	17,9	696	850
THGT/6/12-1409-12/-35/8	1400	35	8	67,0	21,8	731	885
THGT/6/12-1409-12/-37/9,2	1400	37	9,2	70,6	24,6	770	924
THGT/6/12-1409-12/-44/11	1400	44	11	84,7	30,3	810	964

Modèle	Diamètre (mm)	Puissance moteur (kW)		Intensité nominale à 400V (A)		Poids (kg)	
		GV	PV	GV	PV	Virole courte	Virole longue
THGT/6/12-1609-3/-12/2,4	1600	12	2,4	23,4	8,1	525	725
THGT/6/12-1609-3/-17/4,3	1600	17	4,3	31,0	10,2	605	805
THGT/6/12-1609-3/-20/5	1600	20	5	39,0	14,3	640	840
THGT/6/12-1609-3/-28/6,5	1600	28	6,5	52,6	17,9	710	910
THGT/6/12-1609-3/-35/8	1600	35	8	67,0	21,8	745	945
THGT/6/12-1609-6/-17/4,3	1600	17	4,3	31,0	10,2	619	819
THGT/6/12-1609-6/-20/5	1600	20	5	39,0	14,3	654	854
THGT/6/12-1609-6/-28/6,5	1600	28	6,5	52,6	17,9	724	924
THGT/6/12-1609-6/-35/8	1600	35	8	67,0	21,8	759	959
THGT/6/12-1609-6/-37/9,2	1600	37	9,2	70,6	24,6	807	1007
THGT/6/12-1609-6/-44/11	1600	44	11	84,7	30,3	847	1047
THGT/6/12-1609-6/-55/14,7	1600	55	14,7	106,0	38,8	1014	1214
THGT/6/12-1609-6/-68/17	1600	68	17	124,0	41,9	1096	1296
THGT/6/12-1609-9/-20/5	1600	20	5	39,0	14,3	668	868
THGT/6/12-1609-9/-28/6,5	1600	28	6,5	52,6	17,9	738	938
THGT/6/12-1609-9/-35/8	1600	35	8	67,0	21,8	773	973
THGT/6/12-1609-9/-37/9,2	1600	37	9,2	70,6	24,6	821	1021
THGT/6/12-1609-9/-44/11	1600	44	11	84,7	30,3	861	1061
THGT/6/12-1609-9/-55/14,7	1600	55	14,7	106,0	38,8	1028	1228
THGT/6/12-1609-9/-68/17	1600	68	17	124,0	41,9	1110	1310
THGT/6/12-1609-9/-80/20	1600	80	20	147,0	53,7	1328	1528
THGT/6/12-1609-12/-28/6,5	1600	28	6,5	52,6	17,9	753	953
THGT/6/12-1609-12/-35/8	1600	35	8	67,0	21,8	788	988
THGT/6/12-1609-12/-37/9,2	1600	37	9,2	70,6	24,6	836	1036
THGT/6/12-1609-12/-44/11	1600	44	11	84,7	30,3	876	1076
THGT/6/12-1609-12/-55/14,7	1600	55	14,7	106,0	38,8	1043	1243
THGT/6/12-1609-12/-68/17	1600	68	17	124,0	41,9	1125	1325
THGT/6/12-1609-12/-80/20	1600	80	20	147,0	53,7	1343	1543

CARACTERISTIQUES TECHNIQUES - F200 120 - 2 pôles

Modèle	Diamètre (mm)	Puissance moteur (kW)	Intensité nominale à 400V (A)	Poids (kg)	
				Virole courte	Virole longue
THGT/2-400-6/-1,1	400	1,1	2,4	37	43
THGT/2-400-6/-1,5	400	1,5	2,9	42	48
THGT/2-400-6/-2,2	400	2,2	4,4	44	50
THGT/2-450-6/-1,5	450	1,5	2,9	50	58
THGT/2-450-6/-2,2	450	2,2	4,4	52	60
THGT/2-450-6/-3	450	3	5,8	59	67

Modèle	Diamètre (mm)	Puissance moteur (kW)	Intensité nominale à 400V (A)	Poids (kg)	
				Virole courte	Virole longue
THGT/2-500-6/-2,2	500	2,2	4,4	52	61
THGT/2-500-6/-3	500	3	5,8	59	68
THGT/2-500-6/-4	500	4	7,6	64	73
THGT/2-560-6/-3	560	3	5,8	67	84
THGT/2-560-6/-4	560	4	7,6	72	89
THGT/2-560-6/-5,5	560	5,5	11	84	101
THGT/2-560-6/-7,5	560	7,5	14	98	115

CARACTERISTIQUES TECHNIQUES - F200 120 - 2 pôles

Modèle	Diamètre (mm)	Puissance moteur (kW)	Intensité nominale à 400V (A)	Poids (kg)	
				Virole courte	Virole longue
THGT/2-630-6/-5,5	630	5,5	11	91	106
THGT/2-630-6/-7,5	630	7,5	14	105	120
THGT/2-630-6/-11 L	630	11	19,8	-	147
THGT/2-630-6/-15 L	630	15	26,4	-	160
THGT/2-630-6/-18,5 L	630	18,5	32,9	-	168

CARACTERISTIQUES TECHNIQUES - F200 120 - 4 pôles

Modèle	Diamètre (mm)	Puissance moteur (kW)	Intensité nominale à 400V (A)	Poids (kg)	
				Virole courte	Virole longue
THGT/4-400-6/-0,25	400	0,25	0,6	35	41
THGT/4-450-6/-0,25	450	0,25	0,6	43	51
THGT/4-450-6/-0,37	450	0,37	0,87	43	52
THGT/4-450-6/-0,55	450	0,55	1,4	43	51
THGT/4-500-6/-0,55	500	0,55	1,4	43	52
THGT/4-500-6/-0,75	500	0,75	1,65	46	55
THGT/4-500-6/-1,1	500	1,1	2,4	50	59
THGT/4-560-6/-0,55	560	0,55	1,4	51	68
THGT/4-560-6/-0,75	560	0,75	1,65	54	71
THGT/4-560-6/-1,1	560	1,1	2,4	58	75
THGT/4-560-6/-1,5	560	1,5	3,3	59	76
THGT/4-560-6/-2,2	560	2,2	4,6	67	84
THGT/4-630-6/-0,75	630	0,75	1,65	61	76
THGT/4-630-6/-1,1	630	1,1	2,4	65	80
THGT/4-630-6/-1,5	630	1,5	3,3	66	81
THGT/4-630-6/-2,2	630	2,2	4,6	74	89
THGT/4-630-6/-3	630	3	6,3	77	92
THGT/4-710-3/-0,75	710	0,75	1,65	56	80
THGT/4-710-3/-1,1	710	1,1	2,4	60	84
THGT/4-710-3/-1,5	710	1,5	3,3	61	85
THGT/4-710-3/-2,2	710	2,2	4,6	69	93
THGT/4-710-3/-3	710	3	6,3	72	96
THGT/4-710-6/-1,1	710	1,1	2,4	64	87
THGT/4-710-6/-1,5	710	1,5	3,3	65	88
THGT/4-710-6/-2,2	710	2,2	4,6	73	96
THGT/4-710-6/-3	710	3	6,3	76	99
THGT/4-710-6/-4	710	4	8,7	82	105

Modèle	Diamètre (mm)	Puissance moteur (kW)	Intensité nominale à 400V (A)	Poids (kg)	
				Virole courte	Virole longue
THGT/4-800-3/-1,1	800	1,1	2,4	77	94
THGT/4-800-3/-1,5	800	1,5	3,3	78	95
THGT/4-800-3/-2,2	800	2,2	4,6	86	103
THGT/4-800-3/-3	800	3	6,3	89	106
THGT/4-800-3/-4	800	4	8,7	95	112
THGT/4-800-3/-5,5	800	5,5	11,2	109	126
THGT/4-800-6/-1,5	800	1,5	3,3	81	98
THGT/4-800-6/-2,2	800	2,2	4,6	89	106
THGT/4-800-6/-3	800	3	6,3	92	109
THGT/4-800-6/-4	800	4	8,7	98	115
THGT/4-800-6/-5,5	800	5,5	11,2	112	129
THGT/4-800-6/-7,5	800	7,5	15,3	123	140
THGT/4-800-9/-2,2	800	2,2	4,6	93	110
THGT/4-800-9/-3	800	3	6,3	96	113
THGT/4-800-9/-4	800	4	8,7	102	119
THGT/4-800-9/-5,5	800	5,5	11,2	116	133
THGT/4-800-9/-7,5	800	7,5	15,3	127	144
THGT/4-900-3/-2,2	900	2,2	4,6	99	118
THGT/4-900-3/-3	900	3	6,3	102	121
THGT/4-900-3/-4	900	4	8,7	108	127
THGT/4-900-3/-5,5	900	5,5	11,2	122	141
THGT/4-900-3/-7,5	900	7,5	15,3	133	152
THGT/4-900-6/-3	900	3	6,3	107	126
THGT/4-900-6/-4	900	4	8,7	113	132
THGT/4-900-6/-5,5	900	5,5	11,2	127	146
THGT/4-900-6/-7,5	900	7,5	15,3	138	157
THGT/4-900-6/-11	900	11	20,7	176	195
THGT/4-900-9/-5,5	900	5,5	11,2	131	150
THGT/4-900-9/-7,5	900	7,5	15,3	142	161
THGT/4-900-9/-11	900	11	20,7	180	199
THGT/4-900-9/-15	900	15	28,4	188	207

CARACTERISTIQUES TECHNIQUES - F200 120 - 4 pôles (suite)

Modèle	Diamètre (mm)	Puissance moteur (kW)	Intensité nominale à 400V (A)	Poids (kg)	
				Virole courte	Virole longue
THGT/4-1000-3/-3	1000	3	6,3	110	131
THGT/4-1000-3/-4	1000	4	8,7	116	137
THGT/4-1000-3/-5,5	1000	5,5	11,2	130	151
THGT/4-1000-3/-7,5	1000	7,5	15,3	141	162
THGT/4-1000-3/-11	1000	11	20,7	179	200
THGT/4-1000-6/-4	1000	4	8,7	121	142
THGT/4-1000-6/-5,5	1000	5,5	11,2	135	156
THGT/4-1000-6/-7,5	1000	7,5	15,3	146	167
THGT/4-1000-6/-11	1000	11	20,7	184	205
THGT/4-1000-6/-15	1000	15	28,4	192	213
THGT/4-1000-6/-18,5	1000	18,5	34,8	212	233
THGT/4-1000-9/-7,5	1000	7,5	15,3	151	172
THGT/4-1000-9/-11	1000	11	20,7	189	210
THGT/4-1000-9/-15	1000	15	28,4	197	218
THGT/4-1000-9/-18,5	1000	18,5	34,8	217	238
THGT/4-1000-9/-22	1000	22	41,7	229	250
THGT/4-1120-3/-4	1120	4	8,7	132	164
THGT/4-1120-3/-5,5	1120	5,5	11,2	146	178
THGT/4-1120-3/-7,5	1120	7,5	15,3	157	189
THGT/4-1120-3/-11	1120	11	20,7	195	227
THGT/4-1120-3/-15	1120	15	28,4	203	235
THGT/4-1120-3/-18,5	1120	18,5	34,8	223	255
THGT/4-1120-6/-11	1120	11	20,7	200	237
THGT/4-1120-6/-15	1120	15	28,4	208	245
THGT/4-1120-6/-18,5	1120	18,5	34,8	228	265
THGT/4-1120-6/-22	1120	22	41,7	240	277
THGT/4-1120-6/-30	1120	30	56,5	291	328
THGT/4-1120-9/-11	1120	11	20,7	206	265
THGT/4-1120-9/-15	1120	15	28,4	214	273
THGT/4-1120-9/-18,5	1120	18,5	34,8	234	293
THGT/4-1120-9/-22	1120	22	41,7	246	305
THGT/4-1120-9/-30	1120	30	56,5	297	356
THGT/4-1120-9/-37	1120	37	68,3	348	407
THGT/4-1120-9/-45	1120	45	83,9	374	433
THGT/4-1250-3/-7,5	1250	7,5	15,3	173	215
THGT/4-1250-3/-11	1250	11	20,7	211	253
THGT/4-1250-3/-15	1250	15	28,4	219	261
THGT/4-1250-3/-18,5	1250	18,5	34,8	239	281
THGT/4-1250-3/-22	1250	22	41,7	251	293
THGT/4-1250-3/-30	1250	30	56,5	302	344

Modèle	Diamètre (mm)	Puissance moteur (kW)	Intensité nominale à 400V (A)	Poids (kg)	
				Virole courte	Virole longue
THGT/4-1250-6/-15	1250	15	28,4	225	267
THGT/4-1250-6/-18,5	1250	18,5	34,8	245	287
THGT/4-1250-6/-22	1250	22	41,7	257	299
THGT/4-1250-6/-30	1250	30	56,5	308	350
THGT/4-1250-6/-37	1250	37	68,3	359	401
THGT/4-1250-6/-45	1250	45	83,9	385	427
THGT/4-1250-9/-15	1250	15	28,4	231	273
THGT/4-1250-9/-18,5	1250	18,5	34,8	251	293
THGT/4-1250-9/-22	1250	22	41,7	263	305
THGT/4-1250-9/-30	1250	30	56,5	314	356
THGT/4-1250-9/-37	1250	37	68,3	365	407
THGT/4-1250-9/-45	1250	45	83,9	391	433
THGT/4-1250-12/-18,5	1250	18,5	34,8	257	299
THGT/4-1250-12/-22	1250	22	41,7	269	311
THGT/4-1250-12/-30	1250	30	56,5	320	362
THGT/4-1250-12/-37	1250	37	68,3	371	413
THGT/4-1250-12/-45	1250	45	83,9	397	439
THGT/4-1250-12/-55	1250	55	97,1	576	618
THGT/4-1409-3/-18,5	1409	18,5	34,8	397	551
THGT/4-1409-3/-22	1409	22	41,7	409	563
THGT/4-1409-3/-30	1409	30	56,5	460	614
THGT/4-1409-3/-37	1409	37	68,3	511	665
THGT/4-1409-3/-45	1409	45	83,9	537	691
THGT/4-1409-3/-55	1409	55	97,1	725	879
THGT/4-1409-3/-75	1409	75	133	922	1076
THGT/4-1409-6/-30	1409	30	56,5	473	627
THGT/4-1409-6/-37	1409	37	68,3	524	678
THGT/4-1409-6/-45	1409	45	83,9	550	704
THGT/4-1409-6/-55	1409	55	97,1	738	892
THGT/4-1409-6/-75	1409	75	133	935	1089
THGT/4-1409-6/-90	1409	90	158	969	1123
THGT/4-1409-6/-110	1409	110	194	1188	1342
THGT/4-1409-6/-132	1409	132	230	1254	1408
THGT/4-1409-9/-45	1409	45	83,9	563	717
THGT/4-1409-9/-55	1409	55	97,1	751	905
THGT/4-1409-9/-75	1409	75	133	948	1102
THGT/4-1409-9/-90	1409	90	158	982	1136
THGT/4-1409-9/-110	1409	110	194	1201	1355
THGT/4-1409-9/-132	1409	132	230	1267	1421
THGT/4-1409-9/-160	1409	160	278	1326	1480

CARACTERISTIQUES TECHNIQUES - F200 120 - 4 pôles (suite)

Modèle	Diamètre (mm)	Puissance moteur (kW)	Intensité nominale à 400V (A)	Poids (kg)	
				Virole courte	Virole longue
THGT/4-1409-12/-55	1409	55	97,1	764	918
THGT/4-1409-12/-75	1409	75	133	961	1115
THGT/4-1409-12/-90	1409	90	158	995	1149
THGT/4-1409-12/-110	1409	110	194	1214	1368
THGT/4-1409-12/-132	1409	132	230	1280	1434
THGT/4-1409-12/-160	1409	160	278	1339	1493
THGT/4-1609-3/-37	1609	37	68,3	564	764
THGT/4-1609-3/-45	1609	45	83,9	590	790
THGT/4-1609-3/-55	1609	55	97,1	787	987
THGT/4-1609-3/-75	1609	75	133	984	1184
THGT/4-1609-3/-90	1609	90	158	1018	1218
THGT/4-1609-3/-110	1609	110	194	1237	1437
THGT/4-1609-3/-132	1609	132	230	1303	1503
THGT/4-1609-6/-55	1609	55	97,1	801	1001
THGT/4-1609-6/-75	1609	75	133	998	1198
THGT/4-1609-6/-90	1609	90	158	1032	1232
THGT/4-1609-6/-110	1609	110	194	1251	1451
THGT/4-1609-6/-132	1609	132	230	1317	1517
THGT/4-1609-6/-160	1609	160	278	1376	1576

Modèle	Diamètre (mm)	Puissance moteur (kW)	Intensité nominale à 400V (A)	Poids (kg)	
				Virole courte	Virole longue
THGT/4-1609-9/-75	1609	75	133	1012	1212
THGT/4-1609-9/-90	1609	90	158	1046	1246
THGT/4-1609-9/-110	1609	110	194	1265	1465
THGT/4-1609-9/-132	1609	132	230	1331	1531
THGT/4-1609-9/-160	1609	160	278	1390	1590
THGT/4-1609-12/-75	1609	75	133	1027	1227
THGT/4-1609-12/-90	1609	90	158	1061	1261
THGT/4-1609-12/-110	1609	110	194	1280	1480
THGT/4-1609-12/-132	1609	132	230	1346	1546
THGT/4-1609-12/-160	1609	160	278	1405	1605

CARACTERISTIQUES TECHNIQUES - F200 120 - 6 pôles

Modèle	Diamètre (mm)	Puissance moteur (kW)	Intensité nominale à 400V (A)	Poids (kg)	
				Virole courte	Virole longue
THGT/6-560-6/-0,55	560	0,55	1,55	52	69
THGT/6-630-6/-0,55	630	0,55	1,55	59	74
THGT/6-630-6/-0,75	630	0,75	1,95	68	83
THGT/6-630-6/-1,1	630	1,1	2,78	72	87
THGT/6-710-3/-0,55	710	0,55	1,55	54	78
THGT/6-710-3/-0,75	710	0,75	1,95	63	87
THGT/6-710-6/-0,55	710	0,55	1,55	58	81
THGT/6-710-6/-0,75	710	0,75	1,95	67	90
THGT/6-710-6/-1,1	710	1,1	2,78	71	94
THGT/6-800-3/-0,75	800	0,75	1,95	80	97
THGT/6-800-3/-1,1	800	1,1	2,78	84	101
THGT/6-800-3/-1,5	800	1,5	3,71	90	107

Modèle	Diamètre (mm)	Puissance moteur (kW)	Intensité nominale à 400V (A)	Poids (kg)	
				Virole courte	Virole longue
THGT/6-800-6/-0,75	800	0,75	1,95	83	100
THGT/6-800-6/-1,1	800	1,1	2,78	87	104
THGT/6-800-6/-1,5	800	1,5	3,71	93	110
THGT/6-800-6/-2,2	800	2,2	3	97	114
THGT/6-800-9/-0,75	800	0,75	1,95	87	104
THGT/6-800-9/-1,1	800	1,1	2,78	91	108
THGT/6-800-9/-1,5	800	1,5	3,71	97	114
THGT/6-800-9/-2,2	800	2,2	3	101	118
THGT/6-800-9/-3	800	3	3,7	114	131
THGT/6-900-3/-1,5	900	1,5	3,71	103	122
THGT/6-900-3/-2,2	900	2,2	3	107	126
THGT/6-900-6/-1,5	900	1,5	3,71	108	127
THGT/6-900-6/-2,2	900	2,2	3	112	131
THGT/6-900-6/-3	900	3	3,7	125	144

CARACTERISTIQUES TECHNIQUES - F200 120 - 6 pôles (suite)

Modèle	Diamètre (mm)	Puissance moteur (kW)	Intensité nominale à 400V (A)	Poids (kg)	
				Virole courte	Virole longue
THGT/6-900-9/-1,5	900	1,5	3,71	112	131
THGT/6-900-9/-2,2	900	2,2	3	116	135
THGT/6-900-9/-3	900	3	3,7	129	148
THGT/6-900-9/-5,5	900	5,5	12	142	161
THGT/6-1000-3/-1,5	1000	1,5	3,71	111	132
THGT/6-1000-3/-2,2	1000	2,2	3	115	136
THGT/6-1000-3/-3	1000	3	3,7	128	149
THGT/6-1000-3/-4	1000	4	8,3	136	157
THGT/6-1000-6/-1,5	1000	1,5	3,71	116	137
THGT/6-1000-6/-2,2	1000	2,2	3	120	141
THGT/6-1000-6/-3	1000	3	3,7	133	154
THGT/6-1000-6/-4	1000	4	8,3	141	162
THGT/6-1000-6/-5,5	1000	5,5	12	146	167
THGT/6-1000-9/-2,2	1000	2,2	3	125	146
THGT/6-1000-9/-3	1000	3	3,7	138	159
THGT/6-1000-9/-4	1000	4	8,3	146	167
THGT/6-1000-9/-5,5	1000	5,5	12	151	172
THGT/6-1000-9/-7,5	1000	7,5	15,6	194	215
THGT/6-1120-3/-1,5	1120	1,5	3,71	127	158
THGT/6-1120-3/-2,2	1120	2,2	3	131	163
THGT/6-1120-3/-3	1120	3	3,7	144	176
THGT/6-1120-3/-4	1120	4	8,3	152	184
THGT/6-1120-3/-5,5	1120	5,5	12	157	189
THGT/6-1120-6/-2,2	1120	2,2	3	136	173
THGT/6-1120-6/-3	1120	3	3,7	149	186
THGT/6-1120-6/-4	1120	4	8,3	157	194
THGT/6-1120-6/-5,5	1120	5,5	12	162	199
THGT/6-1120-6/-7,5	1120	7,5	15,6	205	242
THGT/6-1120-6/-11	1120	11	23	220	257
THGT/6-1120-9/-4	1120	4	8,3	163	222
THGT/6-1120-9/-5,5	1120	5,5	12	168	227
THGT/6-1120-9/-7,5	1120	7,5	15,6	211	270
THGT/6-1120-9/-11	1120	11	23	226	285
THGT/6-1120-9/-15	1120	15	31	269	328
THGT/6-1250-3/-2,2	1250	2,2	3	147	189
THGT/6-1250-3/-3	1250	3	3,7	160	202
THGT/6-1250-3/-4	1250	4	8,3	168	210
THGT/6-1250-3/-5,5	1250	5,5	12	173	215
THGT/6-1250-3/-7,5	1250	7,5	15,6	216	258
THGT/6-1250-3/-11	1250	11	23	231	273

Modèle	Diamètre (mm)	Puissance moteur (kW)	Intensité nominale à 400V (A)	Poids (kg)	
				Virole courte	Virole longue
THGT/6-1250-6/-4	1250	4	8,3	174	216
THGT/6-1250-6/-5,5	1250	5,5	12	179	221
THGT/6-1250-6/-7,5	1250	7,5	15,6	222	264
THGT/6-1250-6/-11	1250	11	23	237	279
THGT/6-1250-6/-15	1250	15	31	280	322
THGT/6-1250-9/-5,5	1250	5,5	12	185	227
THGT/6-1250-9/-7,5	1250	7,5	15,6	228	270
THGT/6-1250-9/-11	1250	11	23	243	285
THGT/6-1250-9/-15	1250	15	31	286	328
THGT/6-1250-9/-18,5	1250	18,5	36	311	353
THGT/6-1250-9/-22	1250	22	42	326	368
THGT/6-1409-3/-7,5	1409	7,5	15,6	374	528
THGT/6-1409-3/-11	1409	11	23	389	543
THGT/6-1409-3/-15	1409	15	31	432	586
THGT/6-1409-3/-18,5	1409	18,5	36	457	611
THGT/6-1409-6/-11	1409	11	23	402	556
THGT/6-1409-6/-15	1409	15	31	445	599
THGT/6-1409-6/-18,5	1409	18,5	36	470	624
THGT/6-1409-6/-22	1409	22	42	485	639
THGT/6-1409-6/-30	1409	30	54,4	644	798
THGT/6-1409-6/-37	1409	37	66,8	732	886
THGT/6-1409-6/-45	1409	45	84,8	892	1046
THGT/6-1409-9/-15	1409	15	31	458	612
THGT/6-1409-9/-18,5	1409	18,5	36	483	637
THGT/6-1409-9/-22	1409	22	42	498	652
THGT/6-1409-9/-30	1409	30	54,4	657	811
THGT/6-1409-9/-37	1409	37	66,8	745	899
THGT/6-1409-9/-45	1409	45	84,8	905	1059
THGT/6-1409-12/-18,5	1409	18,5	36	496	650
THGT/6-1409-12/-22	1409	22	42	511	665
THGT/6-1409-12/-30	1409	30	54,4	670	824
THGT/6-1409-12/-37	1409	37	66,8	758	912
THGT/6-1409-12/-45	1409	45	84,8	918	1072
THGT/6-1409-12/-55	1409	55	102	951	1105
THGT/6-1609-3/-11	1609	11	23	442	642
THGT/6-1609-3/-15	1609	15	31	485	685
THGT/6-1609-3/-18,5	1609	18,5	36	510	710
THGT/6-1609-3/-22	1609	22	42	525	725
THGT/6-1609-3/-30	1609	30	54,4	684	884
THGT/6-1609-3/-37	1609	37	66,8	781	981

CARACTERISTIQUES TECHNIQUES - F200 120 - 6 pôles (suite)

Modèle	Diamètre (mm)	Puissance moteur (kW)	Intensité nominale à 400V (A)	Poids (kg)	
				Virole courte	Virole longue
THGT/6-1609-6/-18,5	1609	18,5	36	524	724
THGT/6-1609-6/-22	1609	22	42	539	739
THGT/6-1609-6/-30	1609	30	54,4	698	898
THGT/6-1609-6/-37	1609	37	66,8	795	995
THGT/6-1609-6/-45	1609	45	84,8	955	1155
THGT/6-1609-6/-55	1609	55	102	988	1188
THGT/6-1609-6/-75	1609	75	138	1201	1401
THGT/6-1609-9/-22	1609	22	42	553	753
THGT/6-1609-9/-30	1609	30	54,4	712	912
THGT/6-1609-9/-37	1609	37	66,8	809	1009
THGT/6-1609-9/-45	1609	45	84,8	969	1169
THGT/6-1609-9/-55	1609	55	102	1002	1202
THGT/6-1609-9/-75	1609	75	138	1215	1415

Modèle	Diamètre (mm)	Puissance moteur (kW)	Intensité nominale à 400V (A)	Poids (kg)	
				Virole courte	Virole longue
THGT/6-1609-12/-22	1609	22	42	568	768
THGT/6-1609-12/-30	1609	30	54,4	727	927
THGT/6-1609-12/-37	1609	37	66,8	824	1024
THGT/6-1609-12/-45	1609	45	84,8	984	1184
THGT/6-1609-12/-55	1609	55	102	1017	1217
THGT/6-1609-12/-75	1609	75	138	1230	1430
THGT/6-1609-12/-90	1609	90	164	1286	1486

CARACTERISTIQUES TECHNIQUES - F200 120 - 2/4 pôles

Modèle	Diamètre (mm)	Puissance moteur (kW)		Intensité nominale à 400V (A)		Poids (kg)	
		GV	PV	GV	PV	Virole courte	Virole longue
THGT/2/4-400-6/-1,1/0,25	400	1,1	0,25	2,4	0,9	37,1	43
THGT/2/4-400-6/-1,5/0,33	400	1,5	0,33	3,3	1,1	39,1	45
THGT/2/4-400-6/-2,2/0,45	400	2,2	0,45	4,6	1,4	42,1	48
THGT/2/4-450-6/-1,1/0,25	450	1,1	0,25	2,4	0,9	44,5	53
THGT/2/4-450-6/-1,5/0,33	450	1,5	0,33	3,3	1,1	46,5	55
THGT/2/4-450-6/-2,2/0,45	450	2,2	0,45	4,6	1,4	49,5	58
THGT/2/4-450-6/-3/0,6	450	3	0,6	6,2	1,9	54,5	63
THGT/2/4-500-6/-1,5/0,33	500	1,5	0,33	3,3	1,1	47	56
THGT/2/4-500-6/-2,2/0,45	500	2,2	0,45	4,6	1,4	50	59
THGT/2/4-500-6/-3/0,6	500	3	0,6	6,2	1,9	55	64
THGT/2/4-500-6/-4,5/1	500	4,5	1	8,4	2,4	66	75

Modèle	Diamètre (mm)	Puissance moteur (kW)		Intensité nominale à 400V (A)		Poids (kg)	
		GV	PV	GV	PV	Virole courte	Virole longue
THGT/2/4-560-6/-3/0,6	560	3	0,6	6,2	1,9	63	80
THGT/2/4-560-6/-4,5/1	560	4,5	1	8,4	2,4	74	91
THGT/2/4-560-6/-6,2/1,3	560	6,2	1,3	11,8	3,5	84	101
THGT/2/4-560-6/-8,3/1,7	560	8,3	1,7	15,4	4,2	98	115
THGT/2/4-630-6/-4,5/1	630	4,5	1	8,4	2,4	81	96
THGT/2/4-630-6/-6,2/1,3	630	6,2	1,3	11,8	3,5	91	106
THGT/2/4-630-6/-8,3/1,7	630	8,3	1,7	15,4	4,2	105	120
THGT/2/4-630-6/-12/3 L	630	12	3	23,1	7,3	-	164
THGT/2/4-630-6/-16/3,2 L	630	16	3,2	28,5	7,0	-	156

CARACTERISTIQUES TECHNIQUES - F200 120 - 4/8 pôles

Modèle	Diamètre (mm)	Puissance moteur (kW)		Intensité nominale à 400V (A)		Poids (kg)	
		GV	PV	GV	PV	Virole courte	Virole longue
THGT/4/8-400-6/-0,55/0,13	400	0,55	0,13	1,8	0,7	35,1	41
THGT/4/8-450-6/-0,55/0,13	450	0,55	0,13	1,8	0,7	42,5	51

Modèle	Diamètre (mm)	Puissance moteur (kW)		Intensité nominale à 400V (A)		Poids (kg)	
		GV	PV	GV	PV	Virole courte	Virole longue
THGT/4/8-500-6/-0,55/0,13	500	0,55	0,13	1,8	0,7	43	52
THGT/4/8-500-6/-0,75/0,17	500	0,75	0,17	2,2	0,8	44	53
THGT/4/8-500-6/-1,1/0,26	500	1,1	0,26	2,8	1,2	44	53

CARACTERISTIQUES TECHNIQUES - F200 120 - 4/8 pôles (suite)

Modèle	Diamètre (mm)	Puissance moteur (kW)		Intensité nominale à 400V (A)		Poids (kg)	
		GV	PV	GV	PV	Virole courte	Virole longue
THGT/4/8-560-6/-0,55/0,13	560	0,55	0,13	1,8	0,7	51	68
THGT/4/8-560-6/-0,75/0,17	560	0,75	0,17	2,2	0,8	52	69
THGT/4/8-560-6/-1,1/0,26	560	1,1	0,26	2,8	1,2	52	69
THGT/4/8-560-6/-1,7/0,35	560	1,7	0,35	4,0	1,6	58	75
THGT/4/8-630-6/-0,55/0,13	630	0,55	0,13	1,8	0,7	58	73
THGT/4/8-630-6/-0,75/0,17	630	0,75	0,17	2,2	0,8	59	74
THGT/4/8-630-6/-1,1/0,26	630	1,1	0,26	2,8	1,2	59	74
THGT/4/8-630-6/-1,7/0,35	630	1,7	0,35	4,0	1,6	65	80
THGT/4/8-630-6/-2,2/0,37	630	2,2	0,37	5,1	1,6	71	86
THGT/4/8-630-6/-3/0,65	630	3	0,65	6,8	2,5	75	90
THGT/4/8-630-6/-4/0,75	630	4	0,75	8,8	3,3	85	100
THGT/4/8-710-3/-0,55/0,13	710	0,55	0,13	1,8	0,7	53	77
THGT/4/8-710-3/-0,75/0,17	710	0,75	0,17	2,2	0,8	54	78
THGT/4/8-710-3/-1,1/0,26	710	1,1	0,26	2,8	1,2	54	78
THGT/4/8-710-3/-1,7/0,35	710	1,7	0,35	4,0	1,6	60	84
THGT/4/8-710-3/-2,2/0,37	710	2,2	0,37	5,1	1,6	66	90
THGT/4/8-710-6/-0,75/0,17	710	0,75	0,17	2,2	0,8	58	81
THGT/4/8-710-6/-1,1/0,26	710	1,1	0,26	2,8	1,2	58	81
THGT/4/8-710-6/-1,7/0,35	710	1,7	0,35	4,0	1,6	64	87
THGT/4/8-710-6/-2,2/0,37	710	2,2	0,37	5,1	1,6	70	93
THGT/4/8-710-6/-3/0,65	710	3	0,65	6,8	2,5	74	97
THGT/4/8-710-6/-4/0,75	710	4	0,75	8,8	3,3	84	107
THGT/4/8-800-3/-1,1/0,26	800	1,1	0,26	2,8	1,2	71	88
THGT/4/8-800-3/-1,7/0,35	800	1,7	0,35	4,0	1,6	77	94
THGT/4/8-800-3/-2,2/0,37	800	2,2	0,37	5,1	1,6	83	100
THGT/4/8-800-3/-3/0,65	800	3	0,65	6,8	2,5	87	104
THGT/4/8-800-3/-4/0,75	800	4	0,75	8,8	3,3	97	114
THGT/4/8-800-6/-1,7/0,35	800	1,7	0,35	4,0	1,6	80	97
THGT/4/8-800-6/-2,2/0,37	800	2,2	0,37	5,1	1,6	86	103
THGT/4/8-800-6/-3/0,65	800	3	0,65	6,8	2,5	90	107
THGT/4/8-800-6/-4/0,75	800	4	0,75	8,8	3,3	100	117
THGT/4/8-800-6/-5/1	800	5	1	9,9	3,3	112	129
THGT/4/8-800-6/-6,8/1,4	800	6,8	1,4	13,7	5,1	123	140
THGT/4/8-800-9/-2,2/0,37	800	2,2	0,37	5,1	1,6	90	107
THGT/4/8-800-9/-3/0,65	800	3	0,65	6,8	2,5	94	111
THGT/4/8-800-9/-4/0,75	800	4	0,75	8,8	3,3	104	121
THGT/4/8-800-9/-5/1	800	5	1	9,9	3,3	116	133
THGT/4/8-800-9/-6,8/1,4	800	6,8	1,4	13,7	5,1	127	144
THGT/4/8-800-9/-8,4/2	800	8,4	2	16,6	6,2	143	160

Modèle	Diamètre (mm)	Puissance moteur (kW)		Intensité nominale à 400V (A)		Poids (kg)	
		GV	PV	GV	PV	Virole courte	Virole longue
THGT/4/8-900-3/-2,2/0,37	900	2,2	0,37	5,1	1,6	96	115
THGT/4/8-900-3/-3/0,65	900	3	0,65	6,8	2,5	100	119
THGT/4/8-900-3/-4/0,75	900	4	0,75	8,8	3,3	110	129
THGT/4/8-900-3/-5/1	900	5	1	9,9	3,3	122	141
THGT/4/8-900-3/-6,8/1,4	900	6,8	1,4	13,7	5,1	133	152
THGT/4/8-900-6/-2,2/0,37	900	2,2	0,37	5,1	1,6	101	120
THGT/4/8-900-6/-3/0,65	900	3	0,65	6,8	2,5	105	124
THGT/4/8-900-6/-4/0,75	900	4	0,75	8,8	3,3	115	134
THGT/4/8-900-6/-5/1	900	5	1	9,9	3,3	127	146
THGT/4/8-900-6/-6,8/1,4	900	6,8	1,4	13,7	5,1	138	157
THGT/4/8-900-6/-8,4/2	900	8,4	2	16,6	6,2	154	173
THGT/4/8-900-6/-10,5/2,2	900	10,5	2,2	21,0	7,4	173	192
THGT/4/8-900-9/-4/0,75	900	4	0,75	8,8	3,3	119	138
THGT/4/8-900-9/-5/1	900	5	1	9,9	3,3	131	150
THGT/4/8-900-9/-6,8/1,4	900	6,8	1,4	13,7	5,1	142	161
THGT/4/8-900-9/-8,4/2	900	8,4	2	16,6	6,2	158	177
THGT/4/8-900-9/-10,5/2,2	900	10,5	2,2	21,0	7,4	177	196
THGT/4/8-900-9/-15,5/2,7	900	15,5	2,7	30,0	9,5	200	219
THGT/4/8-1000-3/-2,2/0,37	1000	2,2	0,37	5,1	1,6	104	125
THGT/4/8-1000-3/-3/0,65	1000	3	0,65	6,8	2,5	108	129
THGT/4/8-1000-3/-4/0,75	1000	4	0,75	8,8	3,3	118	139
THGT/4/8-1000-3/-5/1	1000	5	1	9,9	3,3	130	151
THGT/4/8-1000-3/-6,8/1,4	1000	6,8	1,4	13,7	5,1	141	162
THGT/4/8-1000-3/-8,4/2	1000	8,4	2	16,6	6,2	157	178
THGT/4/8-1000-3/-10,5/2,2	1000	10,5	2,2	21,0	7,4	176	197
THGT/4/8-1000-3/-15,5/2,7	1000	15,5	2,7	30,0	9,5	199	220
THGT/4/8-1000-6/-4/0,75	1000	4	0,75	8,8	3,3	123	144
THGT/4/8-1000-6/-5/1	1000	5	1	9,9	3,3	135	156
THGT/4/8-1000-6/-6,8/1,4	1000	6,8	1,4	13,7	5,1	146	167
THGT/4/8-1000-6/-8,4/2	1000	8,4	2	16,6	6,2	162	183
THGT/4/8-1000-6/-10,5/2,2	1000	10,5	2,2	21,0	7,4	181	202
THGT/4/8-1000-6/-15,5/2,7	1000	15,5	2,7	30,0	9,5	204	225
THGT/4/8-1000-6/-17/3,4	1000	17	3,4	33,0	11,0	224	245
THGT/4/8-1000-6/-22/4,4	1000	22	4,4	43,0	15,0	248	269
THGT/4/8-1000-9/-6,8/1,4	1000	6,8	1,4	13,7	5,1	151	172
THGT/4/8-1000-9/-8,4/2	1000	8,4	2	16,6	6,2	167	188
THGT/4/8-1000-9/-10,5/2,2	1000	10,5	2,2	21,0	7,4	186	207
THGT/4/8-1000-9/-15,5/2,7	1000	15,5	2,7	30,0	9,5	209	230
THGT/4/8-1000-9/-22/4,4	1000	22	4,4	43,0	15,0	253	274

CARACTERISTIQUES TECHNIQUES - F200 120 - 4/8 pôles (suite)

Modèle	Diamètre (mm)	Puissance moteur (kW)		Intensité nominale à 400V (A)		Poids (kg)	
		GV	PV	GV	PV	Virole courte	Virole longue
THGT/4/8-1120-3/-4/0,75	1120	4	0,75	8,8	3,3	134	166
THGT/4/8-1120-3/-5/1	1120	5	1	9,9	3,3	146	178
THGT/4/8-1120-3/-6,8/1,4	1120	6,8	1,4	13,7	5,1	157	189
THGT/4/8-1120-3/-8,4/2	1120	8,4	2	16,6	6,2	173	205
THGT/4/8-1120-3/-10,5/2,2	1120	10,5	2,2	21,0	7,4	192	224
THGT/4/8-1120-3/-15,5/2,7	1120	15,5	2,7	30,0	9,5	215	247
THGT/4/8-1120-3/-22/4,4	1120	22	4,4	43,0	15,0	259	291
THGT/4/8-1120-6/-6,8/1,4	1120	6,8	1,4	13,7	5,1	162	199
THGT/4/8-1120-6/-8,4/2	1120	8,4	2	16,6	6,2	178	215
THGT/4/8-1120-6/-10,5/2,2	1120	10,5	2,2	21,0	7,4	197	234
THGT/4/8-1120-6/-15,5/2,7	1120	15,5	2,7	30,0	9,5	220	257
THGT/4/8-1120-6/-22/4,4	1120	22	4,4	43,0	15,0	264	301
THGT/4/8-1120-6/-33/8	1120	33	8	61,0	21,0	308	345
THGT/4/8-1120-9/-10,5/2,2	1120	10,5	2,2	21,0	7,4	203	262
THGT/4/8-1120-9/-15,5/2,7	1120	15,5	2,7	30,0	9,5	226	285
THGT/4/8-1120-9/-22/4,4	1120	22	4,4	43,0	15,0	270	329
THGT/4/8-1120-9/-33/8	1120	33	8	61,0	21,0	314	373
THGT/4/8-1120-9/-42/10	1120	42	10	85,0	27,0	374	433
THGT/4/8-1250-3/-5/1	1250	5	1	9,9	3,3	162	204
THGT/4/8-1250-3/-6,8/1,4	1250	6,8	1,4	13,7	5,1	173	215
THGT/4/8-1250-3/-8,4/2	1250	8,4	2	16,6	6,2	189	231
THGT/4/8-1250-3/-10,5/2,2	1250	10,5	2,2	21,0	7,4	208	250
THGT/4/8-1250-3/-15,5/2,7	1250	15,5	2,7	30,0	9,5	231	273
THGT/4/8-1250-3/-22/4,4	1250	22	4,4	43,0	15,0	275	317
THGT/4/8-1250-3/-33/8	1250	33	8	61,0	21,0	319	361
THGT/4/8-1250-6/-8,4/2	1250	8,4	2	16,6	6,2	195	237
THGT/4/8-1250-6/-10,5/2,2	1250	10,5	2,2	21,0	7,4	214	256
THGT/4/8-1250-6/-15,5/2,7	1250	15,5	2,7	30,0	9,5	237	279
THGT/4/8-1250-6/-22/4,4	1250	22	4,4	43,0	15,0	281	323
THGT/4/8-1250-6/-33/8	1250	33	8	61,0	21,0	325	367
THGT/4/8-1250-6/-42/10	1250	42	10	85,0	27,0	385	427
THGT/4/8-1250-9/-15,5/2,7	1250	15,5	2,7	30,0	9,5	243	285
THGT/4/8-1250-9/-22/4,4	1250	22	4,4	43,0	15,0	287	329
THGT/4/8-1250-9/-33/8	1250	33	8	61,0	21,0	331	373
THGT/4/8-1250-9/-42/10	1250	42	10	85,0	27,0	391	433
THGT/4/8-1250-12/-22/4,4	1250	22	4,4	43,0	15,0	293	335
THGT/4/8-1250-12/-33/8	1250	33	8	61,0	21,0	337	379
THGT/4/8-1250-12/-42/10	1250	42	10	85,0	27,0	397	439

Modèle	Diamètre (mm)	Puissance moteur (kW)		Intensité nominale à 400V (A)		Poids (kg)	
		GV	PV	GV	PV	Virole courte	Virole longue
THGT/4/8-1409-3/-15,5/2,7	1400	15,5	2,7	30,0	9,5	389	543
THGT/4/8-1409-3/-22/4,4	1400	22	4,4	43,0	15,0	433	587
THGT/4/8-1409-3/-33/8	1400	33	8	61,0	21,0	477	631
THGT/4/8-1409-3/-44/11	1400	44	11	68,7	17,3	697	851
THGT/4/8-1409-3/-55/14,7	1400	55	14,7	86,3	22,9	731	885
THGT/4/8-1409-6/-33/8	1400	33	8	61,0	21,0	490	644
THGT/4/8-1409-6/-44/11	1400	44	11	68,7	17,3	710	864
THGT/4/8-1409-6/-55/14,7	1400	55	14,7	86,3	22,9	744	898
THGT/4/8-1409-6/-68/17	1400	68	17	106,1	26,5	946	1100
THGT/4/8-1409-6/-80/20	1400	80	20	125,3	31,1	986	1140
THGT/4/8-1409-6/-110/27	1400	110	27	172,5	42,6	1051	1205
THGT/4/8-1409-6/-130/33	1400	130	33	203,5	51,5	1081	1235
THGT/4/8-1409-9/-44/11	1400	44	11	68,7	17,3	723	877
THGT/4/8-1409-9/-55/14,7	1400	55	14,7	86,3	22,9	757	911
THGT/4/8-1409-9/-68/17	1400	68	17	106,1	26,5	959	1113
THGT/4/8-1409-9/-80/20	1400	80	20	125,3	31,1	999	1153
THGT/4/8-1409-9/-110/27	1400	110	27	172,5	42,6	1064	1218
THGT/4/8-1409-9/-130/33	1400	130	33	203,5	51,5	1094	1248
THGT/4/8-1409-9/-160/40	1400	160	40	242,0	60,5	1214	1368
THGT/4/8-1409-12/-55/14,7	1400	55	14,7	86,3	22,9	770	924
THGT/4/8-1409-12/-68/17	1400	68	17	106,1	26,5	972	1126
THGT/4/8-1409-12/-80/20	1400	80	20	125,3	31,1	1012	1166
THGT/4/8-1409-12/-110/27	1400	110	27	172,5	42,6	1077	1231
THGT/4/8-1409-12/-130/33	1400	130	33	203,5	51,5	1107	1261
THGT/4/8-1409-12/-160/40	1400	160	40	242,0	60,5	1227	1381
THGT/4/8-1609-3/-33/8	1600	33	8	61,0	21,0	530	730
THGT/4/8-1609-3/-44/11	1600	44	11	68,7	17,3	750	950
THGT/4/8-1609-3/-55/14,7	1600	55	14,7	86,3	22,9	793	993
THGT/4/8-1609-3/-68/17	1600	68	17	106,1	26,5	995	1195
THGT/4/8-1609-3/-80/20	1600	80	20	125,3	31,1	1035	1235
THGT/4/8-1609-3/-110/27	1600	110	27	172,5	42,6	1100	1300
THGT/4/8-1609-3/-130/33	1600	130	33	203,5	51,5	1130	1330
THGT/4/8-1609-6/-55/14,7	1600	55	14,7	86,3	22,9	807	1007
THGT/4/8-1609-6/-68/17	1600	68	17	106,1	26,5	1009	1209
THGT/4/8-1609-6/-80/20	1600	80	20	125,3	31,1	1049	1249
THGT/4/8-1609-6/-110/27	1600	110	27	172,5	42,6	1114	1314
THGT/4/8-1609-6/-130/33	1600	130	33	203,5	51,5	1144	1344
THGT/4/8-1609-6/-160/40	1600	160	40	242,0	60,5	1264	1464

CARACTERISTIQUES TECHNIQUES - F200 120 - 4/8 pôles (suite)

Modèle	Diamètre (mm)	Puissance moteur (kW)		Intensité nominale à 400V (A)		Poids (kg)	
		GV	PV	GV	PV	Virole courte	Virole longue
THGT/4/8-1609-9/-68/17	1600	68	17	106,1	26,5	1023	1223
THGT/4/8-1609-9/-80/20	1600	80	20	125,3	31,1	1063	1263
THGT/4/8-1609-9/-110/27	1600	110	27	172,5	42,6	1128	1328
THGT/4/8-1609-9/-130/33	1600	130	33	203,5	51,5	1158	1358
THGT/4/8-1609-9/-160/40	1600	160	40	242,0	60,5	1278	1478

Modèle	Diamètre (mm)	Puissance moteur (kW)		Intensité nominale à 400V (A)		Poids (kg)	
		GV	PV	GV	PV	Virole courte	Virole longue
THGT/4/8-1609-12/-80/20	1600	80	20	125,3	31,1	1078	1278
THGT/4/8-1609-12/-110/27	1600	110	27	172,5	42,6	1143	1343
THGT/4/8-1609-12/-130/33	1600	130	33	203,5	51,5	1173	1373
THGT/4/8-1609-12/-160/40	1600	160	40	242,0	60,5	1293	1493

CARACTERISTIQUES TECHNIQUES - F200 120 - 4/6 pôles

Modèle	Diamètre (mm)	Puissance moteur (kW)		Intensité nominale à 400V (A)		Poids (kg)	
		GV	PV	GV	PV	Virole courte	Virole longue
THGT/4/6-400-6/-0,5/0,19	400	0,5	0,19	1,4	0,7	35,1	41
THGT/4/6-450-6/-0,5/0,19	450	0,5	0,19	1,4	0,7	42,5	51
THGT/4/6-500-6/-0,5/0,19	500	0,5	0,19	1,4	0,7	43	52
THGT/4/6-500-6/-0,78/0,3	500	0,78	0,3	2,0	1,0	44	53
THGT/4/6-500-6/-1/0,3	500	1	0,3	2,5	1,2	47	56
THGT/4/6-560-6/-0,5/0,19	560	0,5	0,19	1,4	0,7	51	68
THGT/4/6-560-6/-0,78/0,3	560	0,78	0,3	2,0	1,0	52	69
THGT/4/6-560-6/-1/0,3	560	1	0,3	2,5	1,2	55	72
THGT/4/6-560-6/-1,5/0,45	560	1,5	0,45	3,5	1,6	58	75
THGT/4/6-560-6/-2,5/0,8	560	2,5	0,8	5,5	2,5	65	82
THGT/4/6-630-6/-0,5/0,19	630	0,5	0,19	1,4	0,7	58	73
THGT/4/6-630-6/-0,78/0,3	630	0,78	0,3	2,0	1,0	59	74
THGT/4/6-630-6/-1/0,3	630	1	0,3	2,5	1,2	62	77
THGT/4/6-630-6/-1,5/0,45	630	1,5	0,45	3,5	1,6	65	80
THGT/4/6-630-6/-2,5/0,8	630	2,5	0,8	5,5	2,5	72	87
THGT/4/6-630-6/-3/1	630	3	1	6,3	3,1	82	97
THGT/4/6-630-6/-4,5/1,5	630	4,5	1,5	9,2	5,1	97	112
THGT/4/6-710-3/-0,78/0,3	710	0,78	0,3	2,0	1,0	54	78
THGT/4/6-710-3/-1/0,3	710	1	0,3	2,5	1,2	57	81
THGT/4/6-710-3/-1,5/0,45	710	1,5	0,45	3,5	1,6	60	84
THGT/4/6-710-3/-2,5/0,8	710	2,5	0,8	5,5	2,5	67	91
THGT/4/6-710-6/-0,78/0,3	710	0,78	0,3	2,0	1,0	58	81
THGT/4/6-710-6/-1/0,3	710	1	0,3	2,5	1,2	61	84
THGT/4/6-710-6/-1,5/0,45	710	1,5	0,45	3,5	1,6	64	87
THGT/4/6-710-6/-2,5/0,8	710	2,5	0,8	5,5	2,5	71	94
THGT/4/6-710-6/-3/1	710	3	1	6,3	3,1	81	104
THGT/4/6-710-6/-4,5/1,5	710	4,5	1,5	9,2	5,1	96	119

Modèle	Diamètre (mm)	Puissance moteur (kW)		Intensité nominale à 400V (A)		Poids (kg)	
		GV	PV	GV	PV	Virole courte	Virole longue
THGT/4/6-800-3/-1/0,3	800	1	0,3	2,5	1,2	74	91
THGT/4/6-800-3/-1,5/0,45	800	1,5	0,45	3,5	1,6	77	94
THGT/4/6-800-3/-2,5/0,8	800	2,5	0,8	5,5	2,5	84	101
THGT/4/6-800-3/-3/1	800	3	1	6,3	3,1	94	111
THGT/4/6-800-3/-4,5/1,5	800	4,5	1,5	9,2	5,1	109	126
THGT/4/6-800-6/-1,5/0,45	800	1,5	0,45	3,5	1,6	80	97
THGT/4/6-800-6/-2,5/0,8	800	2,5	0,8	5,5	2,5	87	104
THGT/4/6-800-6/-3/1	800	3	1	6,3	3,1	97	114
THGT/4/6-800-6/-4,5/1,5	800	4,5	1,5	9,2	5,1	112	129
THGT/4/6-800-6/-6/2	800	6	2	12,0	5,6	123	140
THGT/4/6-800-9/-2,5/0,8	800	2,5	0,8	5,5	2,5	91	108
THGT/4/6-800-9/-3/1	800	3	1	6,3	3,1	101	118
THGT/4/6-800-9/-4,5/1,5	800	4,5	1,5	9,2	5,1	116	133
THGT/4/6-800-9/-6/2	800	6	2	12,0	5,6	127	144
THGT/4/6-900-3/-2,5/0,8	900	2,5	0,8	5,5	2,5	97	116
THGT/4/6-900-3/-3/1	900	3	1	6,3	3,1	107	126
THGT/4/6-900-3/-4,5/1,5	900	4,5	1,5	9,2	5,1	122	141
THGT/4/6-900-3/-6/2	900	6	2	12,0	5,6	133	152
THGT/4/6-900-3/-10,5/3,5	900	10,5	3,5	21,0	8,6	167	186
THGT/4/6-900-6/-2,5/0,8	900	2,5	0,8	5,5	2,5	102	121
THGT/4/6-900-6/-3/1	900	3	1	6,3	3,1	112	131
THGT/4/6-900-6/-4,5/1,5	900	4,5	1,5	9,2	5,1	127	146
THGT/4/6-900-6/-6/2	900	6	2	12,0	5,6	138	157
THGT/4/6-900-6/-10,5/3,5	900	10,5	3,5	21,0	8,6	172	191
THGT/4/6-900-9/-4,5/1,5	900	4,5	1,5	9,2	5,1	131	150
THGT/4/6-900-9/-6/2	900	6	2	12,0	5,6	142	161
THGT/4/6-900-9/-10,5/3,5	900	10,5	3,5	21,0	8,6	176	195
THGT/4/6-900-9/-14,5/4,5	900	14,5	4,5	28,0	11,0	83	102

CARACTERISTIQUES TECHNIQUES - F200 120 - 4/6 pôles (suite)

Modèle	Diamètre (mm)	Puissance moteur (kW)		Intensité nominale à 400V (A)		Poids (kg)	
		GV	PV	GV	PV	Virole courte	Virole longue
THGT/4/6-1000-3/-2,5/0,8	1000	2,5	0,8	5,5	2,5	105	126
THGT/4/6-1000-3/-3/1	1000	3	1	6,3	3,1	115	136
THGT/4/6-1000-3/-4,5/1,5	1000	4,5	1,5	9,2	5,1	130	151
THGT/4/6-1000-3/-6/2	1000	6	2	12,0	5,6	141	162
THGT/4/6-1000-3/-10,5/3,5	1000	10,5	3,5	21,0	8,6	175	196
THGT/4/6-1000-3/-14,5/4,5	1000	14,5	4,5	28,0	11,0	82	103
THGT/4/6-1000-6/-4,5/1,5	1000	4,5	1,5	9,2	5,1	135	156
THGT/4/6-1000-6/-6/2	1000	6	2	12,0	5,6	146	167
THGT/4/6-1000-6/-10,5/3,5	1000	10,5	3,5	21,0	8,6	180	201
THGT/4/6-1000-6/-14,5/4,5	1000	14,5	4,5	28,0	11,0	87	108
THGT/4/6-1000-6/-16/5	1000	16	5	31,0	12,5	218	239
THGT/4/6-1000-6/-20/6,5	1000	20	6,5	39,0	16,0	246	267
THGT/4/6-1000-9/-6/2	1000	6	2	12,0	5,6	151	172
THGT/4/6-1000-9/-10,5/3,5	1000	10,5	3,5	21,0	8,6	185	206
THGT/4/6-1000-9/-14,5/4,5	1000	14,5	4,5	28,0	11,0	92	113
THGT/4/6-1000-9/-20/6,5	1000	20	6,5	39,0	16,0	251	272
THGT/4/6-1120-3/-4,5/1,5	1120	4,5	1,5	9,2	5,1	146	178
THGT/4/6-1120-3/-6/2	1120	6	2	12,0	5,6	157	189
THGT/4/6-1120-3/-10,5/3,5	1120	10,5	3,5	21,0	8,6	191	223
THGT/4/6-1120-3/-14,5/4,5	1120	14,5	4,5	28,0	11,0	98	130
THGT/4/6-1120-3/-16/5	1120	16	5	31,0	12,5	229	261
THGT/4/6-1120-3/-20/6,5	1120	20	6,5	39,0	16,0	257	289
THGT/4/6-1120-6/-6/2	1120	6	2	12,0	5,6	162	199
THGT/4/6-1120-6/-10,5/3,5	1120	10,5	3,5	21,0	8,6	196	233
THGT/4/6-1120-6/-14,5/4,5	1120	14,5	4,5	28,0	11,0	103	140
THGT/4/6-1120-6/-16/5	1120	16	5	31,0	12,5	234	271
THGT/4/6-1120-6/-20/6,5	1120	20	6,5	39,0	16,0	262	299
THGT/4/6-1120-6/-23/7,2	1120	23	7,2	43,0	15,0	278	315
THGT/4/6-1120-6/-30/9	1120	30	9	56,2	20,4	331	368
THGT/4/6-1120-9/-10,5/3,5	1120	10,5	3,5	21,0	8,6	202	261
THGT/4/6-1120-9/-14,5/4,5	1120	14,5	4,5	28,0	11,0	109	168
THGT/4/6-1120-9/-16/5	1120	16	5	31,0	12,5	240	299
THGT/4/6-1120-9/-20/6,5	1120	20	6,5	39,0	16,0	268	327
THGT/4/6-1120-9/-23/7,2	1120	23	7,2	43,0	15,0	284	343
THGT/4/6-1120-9/-30/9	1120	30	9	56,2	20,4	337	396
THGT/4/6-1120-9/-40/14	1120	40	14	63,3	21,9	542	601

Modèle	Diamètre (mm)	Puissance moteur (kW)		Intensité nominale à 400V (A)		Poids (kg)	
		GV	PV	GV	PV	Virole courte	Virole longue
THGT/4/6-1250-3/-6/2	1250	6	2	12,0	5,6	173	215
THGT/4/6-1250-3/-10,5/3,5	1250	10,5	3,5	21,0	8,6	207	249
THGT/4/6-1250-3/-14,5/4,5	1250	14,5	4,5	28,0	11,0	114	156
THGT/4/6-1250-3/-16/5	1250	16	5	31,0	12,5	245	287
THGT/4/6-1250-3/-20/6,5	1250	20	6,5	39,0	16,0	273	315
THGT/4/6-1250-3/-23/7,2	1250	23	7,2	43,0	15,0	289	331
THGT/4/6-1250-3/-30/9	1250	30	9	56,2	20,4	342	384
THGT/4/6-1250-6/-10,5/3,5	1250	10,5	3,5	21,0	8,6	213	255
THGT/4/6-1250-6/-14,5/4,5	1250	14,5	4,5	28,0	11,0	120	162
THGT/4/6-1250-6/-16/5	1250	16	5	31,0	12,5	251	293
THGT/4/6-1250-6/-20/6,5	1250	20	6,5	39,0	16,0	279	321
THGT/4/6-1250-6/-23/7,2	1250	23	7,2	43,0	15,0	295	337
THGT/4/6-1250-6/-30/9	1250	30	9	56,2	20,4	348	390
THGT/4/6-1250-6/-40/14	1250	40	14	63,3	21,9	553	595
THGT/4/6-1250-9/-14,5/4,5	1250	14,5	4,5	28,0	11,0	126	168
THGT/4/6-1250-9/-16/5	1250	16	5	31,0	12,5	257	299
THGT/4/6-1250-9/-20/6,5	1250	20	6,5	39,0	16,0	285	327
THGT/4/6-1250-9/-23/7,2	1250	23	7,2	43,0	15,0	301	343
THGT/4/6-1250-9/-30/9	1250	30	9	56,2	20,4	354	396
THGT/4/6-1250-9/-40/14	1250	40	14	63,3	21,9	559	601
THGT/4/6-1250-12/-20/6,5	1250	20	6,5	39,0	16,0	291	333
THGT/4/6-1250-12/-23/7,2	1250	23	7,2	43,0	15,0	307	349
THGT/4/6-1250-12/-30/9	1250	30	9	56,2	20,4	360	402
THGT/4/6-1250-12/-40/14	1250	40	14	63,3	21,9	565	607
THGT/4/6-1250-12/-50/18	1250	50	18	78,2	28,1	652	694
THGT/4/6-1409-3/-14,5/4,5	1400	14,5	4,5	28,0	11,0	272	426
THGT/4/6-1409-3/-16/5	1400	16	5	31,0	12,5	403	557
THGT/4/6-1409-3/-20/6,5	1400	20	6,5	39,0	16,0	431	585
THGT/4/6-1409-3/-23/7,2	1400	23	7,2	43,0	15,0	447	601
THGT/4/6-1409-3/-30/9	1400	30	9	56,2	20,4	500	654
THGT/4/6-1409-3/-40/14	1400	40	14	63,3	21,9	705	859
THGT/4/6-1409-3/-50/18	1400	50	18	78,2	28,1	801	955
THGT/4/6-1409-3/-70/25	1400	70	25	109,2	39,1	968	1122
THGT/4/6-1409-6/-30/9	1400	30	9	56,2	20,4	513	667
THGT/4/6-1409-6/-40/14	1400	40	14	63,3	21,9	718	872
THGT/4/6-1409-6/-50/18	1400	50	18	78,2	28,1	814	968
THGT/4/6-1409-6/-70/25	1400	70	25	109,2	39,1	981	1135
THGT/4/6-1409-6/-80/28	1400	80	28	125,3	43,7	1044	1198
THGT/4/6-1409-6/-95/34	1400	95	34	148,3	52,9	1199	1353
THGT/4/6-1409-6/-115/40	1400	115	40	179,4	62,4	1306	1460

CARACTERISTIQUES TECHNIQUES - F200 120 - 4/6 pôles (suite)

Modèle	Diamètre (mm)	Puissance moteur (kW)		Intensité nominale à 400V (A)		Poids (kg)	
		GV	PV	GV	PV	Virole courte	Virole longue
THGT/4/6-1409-9/-40/14	1400	40	14	63,3	21,9	731	885
THGT/4/6-1409-9/-50/18	1400	50	18	78,2	28,1	827	981
THGT/4/6-1409-9/-70/25	1400	70	25	109,2	39,1	994	1148
THGT/4/6-1409-9/-80/28	1400	80	28	125,3	43,7	1057	1211
THGT/4/6-1409-9/-95/34	1400	95	34	148,3	52,9	1212	1366
THGT/4/6-1409-9/-115/40	1400	115	40	179,4	62,4	1319	1473
THGT/4/6-1409-9/-125/45	1400	125	45	195,5	69,0	1319	1473
THGT/4/6-1409-9/-145/55	1400	145	55	226,5	86,3	1319	1473
THGT/4/6-1409-12/-50/18	1400	50	18	78,2	28,1	840	994
THGT/4/6-1409-12/-70/25	1400	70	25	109,2	39,1	1007	1161
THGT/4/6-1409-12/-80/28	1400	80	28	125,3	43,7	1070	1224
THGT/4/6-1409-12/-95/34	1400	95	34	148,3	52,9	1225	1379
THGT/4/6-1409-12/-115/40	1400	115	40	179,4	62,4	1332	1486
THGT/4/6-1409-12/-125/45	1400	125	45	195,5	69,0	1332	1486
THGT/4/6-1409-12/-145/55	1400	145	55	226,5	86,3	1332	1486
THGT/4/6-1609-3/-30/9	1600	30	9	56,2	20,4	553	753
THGT/4/6-1609-3/-40/14	1600	40	14	63,3	21,9	758	958
THGT/4/6-1609-3/-50/18	1600	50	18	78,2	28,1	863	1063
THGT/4/6-1609-3/-70/25	1600	70	25	109,2	39,1	1030	1230
THGT/4/6-1609-3/-80/28	1600	80	28	125,3	43,7	1093	1293
THGT/4/6-1609-3/-95/34	1600	95	34	148,3	52,9	1248	1448
THGT/4/6-1609-3/-115/40	1600	115	40	179,4	62,4	1355	1555

Modèle	Diamètre (mm)	Puissance moteur (kW)		Intensité nominale à 400V (A)		Poids (kg)	
		GV	PV	GV	PV	Virole courte	Virole longue
THGT/4/6-1609-6/-70/25	1600	70	25	109,2	39,1	1044	1244
THGT/4/6-1609-6/-80/28	1600	80	28	125,3	43,7	1107	1307
THGT/4/6-1609-6/-95/34	1600	95	34	148,3	52,9	1262	1462
THGT/4/6-1609-6/-115/40	1600	115	40	179,4	62,4	1369	1569
THGT/4/6-1609-6/-125/45	1600	125	45	195,5	69,0	1369	1569
THGT/4/6-1609-6/-145/55	1600	145	55	226,5	86,3	1369	1569
THGT/4/6-1609-9/-70/25	1600	70	25	109,2	39,1	1058	1258
THGT/4/6-1609-9/-80/28	1600	80	28	125,3	43,7	1121	1321
THGT/4/6-1609-9/-95/34	1600	95	34	148,3	52,9	1276	1476
THGT/4/6-1609-9/-115/40	1600	115	40	179,4	62,4	1383	1583
THGT/4/6-1609-9/-125/45	1600	125	45	195,5	69,0	1383	1583
THGT/4/6-1609-9/-145/55	1600	145	55	226,5	86,3	1383	1583
THGT/4/6-1609-12/-70/25	1600	70	25	109,2	39,1	1073	1273
THGT/4/6-1609-12/-80/28	1600	80	28	125,3	43,7	1136	1336
THGT/4/6-1609-12/-95/34	1600	95	34	148,3	52,9	1291	1491
THGT/4/6-1609-12/-115/40	1600	115	40	179,4	62,4	1398	1598
THGT/4/6-1609-12/-125/45	1600	125	45	195,5	69,0	1398	1598
THGT/4/6-1609-12/-145/55	1600	145	55	226,5	86,3	1398	1598

CARACTERISTIQUES TECHNIQUES - F200 120 - 6/12 pôles

Modèle	Diamètre (mm)	Puissance moteur (kW)		Intensité nominale à 400V (A)		Poids (kg)	
		GV	PV	GV	PV	Virole courte	Virole longue
THGT/6/12-560-6/-0,75/0,12	560	0,75	0,12	2,2	0,8	57	74
THGT/6/12-630-6/-0,75/0,12	630	0,75	0,12	2,2	0,8	64	79
THGT/6/12-710-3/-0,75/0,12	710	0,75	0,12	2,2	0,8	59	83
THGT/6/12-710-6/-0,75/0,12	710	0,75	0,12	2,2	0,8	63	86
THGT/6/12-710-6/-1,3/0,2	710	1,3	0,2	3,5	1,2	71	94
THGT/6/12-800-3/-0,75/0,12	800	0,75	0,12	2,2	0,8	76	93
THGT/6/12-800-3/-1,3/0,2	800	1,3	0,2	3,5	1,2	84	101

Modèle	Diamètre (mm)	Puissance moteur (kW)		Intensité nominale à 400V (A)		Poids (kg)	
		GV	PV	GV	PV	Virole courte	Virole longue
THGT/6/12-800-6/-0,75/0,12	800	0,75	0,12	2,2	0,8	79	96
THGT/6/12-800-6/-1,3/0,2	800	1,3	0,2	3,5	1,2	87	104
THGT/6/12-800-6/-1,5/0,25	800	1,5	0,25	4,1	1,6	89	106
THGT/6/12-800-6/-2,2/0,37	800	2,2	0,37	5,9	2,3	101	118
THGT/6/12-800-9/-1,3/0,2	800	1,3	0,2	3,5	1,2	91	108
THGT/6/12-800-9/-1,5/0,25	800	1,5	0,25	4,1	1,6	93	110
THGT/6/12-800-9/-2,2/0,37	800	2,2	0,37	5,9	2,3	105	122
THGT/6/12-800-9/-3/0,55	800	3	0,55	7,4	2,7	123	140
THGT/6/12-900-3/-1,3/0,2	900	1,3	0,2	3,5	1,2	97	116
THGT/6/12-900-3/-1,5/0,25	900	1,5	0,25	4,1	1,6	99	118
THGT/6/12-900-3/-2,2/0,37	900	2,2	0,37	5,9	2,3	111	130

CARACTERISTIQUES TECHNIQUES - F200 120 - 6/12 pôles (suite)

Modèle	Diamètre (mm)	Puissance moteur (kW)		Intensité nominale à 400V (A)		Poids (kg)	
		GV	PV	GV	PV	Virole courte	Virole longue
THGT/6/12-900-6/-1,3/0,2	900	1,3	0,2	3,5	1,2	102	121
THGT/6/12-900-6/-1,5/0,25	900	1,5	0,25	4,1	1,6	104	123
THGT/6/12-900-6/-2,2/0,37	900	2,2	0,37	5,9	2,3	116	135
THGT/6/12-900-6/-3/0,55	900	3	0,55	7,4	2,7	134	153
THGT/6/12-900-9/-1,3/0,2	900	1,3	0,2	3,5	1,2	106	125
THGT/6/12-900-9/-1,5/0,25	900	1,5	0,25	4,1	1,6	108	127
THGT/6/12-900-9/-2,2/0,37	900	2,2	0,37	5,9	2,3	120	139
THGT/6/12-900-9/-3/0,55	900	3	0,55	7,4	2,7	138	157
THGT/6/12-1000-3/-1,3/0,2	1000	1,3	0,2	3,5	1,2	105	126
THGT/6/12-1000-3/-1,5/0,25	1000	1,5	0,25	4,1	1,6	107	128
THGT/6/12-1000-3/-2,2/0,37	1000	2,2	0,37	5,9	2,3	119	140
THGT/6/12-1000-3/-3/0,55	1000	3	0,55	7,4	2,7	137	158
THGT/6/12-1000-3/-4/0,65	1000	4	0,65	10,4	3,1	142	163
THGT/6/12-1000-6/-1,3/0,2	1000	1,3	0,2	3,5	1,2	110	131
THGT/6/12-1000-6/-1,5/0,25	1000	1,5	0,25	4,1	1,6	112	133
THGT/6/12-1000-6/-2,2/0,37	1000	2,2	0,37	5,9	2,3	124	145
THGT/6/12-1000-6/-3/0,55	1000	3	0,55	7,4	2,7	142	163
THGT/6/12-1000-6/-4/0,65	1000	4	0,65	10,4	3,1	147	168
THGT/6/12-1000-6/-5,5/1	1000	5,5	1	14,1	5,4	155	176
THGT/6/12-1000-9/-1,5/0,25	1000	1,5	0,25	4,1	1,6	117	138
THGT/6/12-1000-9/-2,2/0,37	1000	2,2	0,37	5,9	2,3	129	150
THGT/6/12-1000-9/-3/0,55	1000	3	0,55	7,4	2,7	147	168
THGT/6/12-1000-9/-4/0,65	1000	4	0,65	10,4	3,1	152	173
THGT/6/12-1000-9/-5,5/1	1000	5,5	1	14,1	5,4	160	181
THGT/6/12-1000-9/-7,5/1,3	1000	7,5	1,3	16,9	5,5	187	208
THGT/6/12-1120-3/-2,2/0,37	1120	2,2	0,37	5,9	2,3	135	167
THGT/6/12-1120-3/-3/0,55	1120	3	0,55	7,4	2,7	153	185
THGT/6/12-1120-3/-4/0,65	1120	4	0,65	10,4	3,1	158	190
THGT/6/12-1120-3/-5,5/1	1120	5,5	1	14,1	5,4	166	198
THGT/6/12-1120-6/-3/0,55	1120	3	0,55	7,4	2,7	158	195
THGT/6/12-1120-6/-4/0,65	1120	4	0,65	10,4	3,1	163	200
THGT/6/12-1120-6/-5,5/1	1120	5,5	1	14,1	5,4	171	208
THGT/6/12-1120-6/-7,5/1,3	1120	7,5	1,3	16,9	5,5	198	235
THGT/6/12-1120-6/-11/1,8	1120	11	1,8	25,4	8,9	238	275
THGT/6/12-1120-9/-5,5/1	1120	5,5	1	14,1	5,4	177	236
THGT/6/12-1120-9/-7,5/1,3	1120	7,5	1,3	16,9	5,5	204	263
THGT/6/12-1120-9/-11/1,8	1120	11	1,8	25,4	8,9	244	303
THGT/6/12-1120-9/-15/2,5	1120	15	2,5	33,6	11,1	266	325

Modèle	Diamètre (mm)	Puissance moteur (kW)		Intensité nominale à 400V (A)		Poids (kg)	
		GV	PV	GV	PV	Virole courte	Virole longue
THGT/6/12-1250-3/-2,2/0,37	1250	2,2	0,37	5,9	2,3	151	193
THGT/6/12-1250-3/-3/0,55	1250	3	0,55	7,4	2,7	169	211
THGT/6/12-1250-3/-4/0,65	1250	4	0,65	10,4	3,1	174	216
THGT/6/12-1250-3/-5,5/1	1250	5,5	1	14,1	5,4	182	224
THGT/6/12-1250-3/-7,5/1,3	1250	7,5	1,3	16,9	5,5	209	251
THGT/6/12-1250-3/-11/1,8	1250	11	1,8	25,4	8,9	249	291
THGT/6/12-1250-6/-3/0,55	1250	3	0,55	7,4	2,7	175	217
THGT/6/12-1250-6/-4/0,65	1250	4	0,65	10,4	3,1	180	222
THGT/6/12-1250-6/-5,5/1	1250	5,5	1	14,1	5,4	188	230
THGT/6/12-1250-6/-7,5/1,3	1250	7,5	1,3	16,9	5,5	215	257
THGT/6/12-1250-6/-11/1,8	1250	11	1,8	25,4	8,9	255	297
THGT/6/12-1250-6/-15/2,5	1250	15	2,5	33,6	11,1	277	319
THGT/6/12-1250-9/-4/0,65	1250	4	0,65	10,4	3,1	186	228
THGT/6/12-1250-9/-5,5/1	1250	5,5	1	14,1	5,4	194	236
THGT/6/12-1250-9/-7,5/1,3	1250	7,5	1,3	16,9	5,5	221	263
THGT/6/12-1250-9/-11/1,8	1250	11	1,8	25,4	8,9	261	303
THGT/6/12-1250-9/-15/2,5	1250	15	2,5	33,6	11,1	283	325
THGT/6/12-1250-9/-18,5/3	1250	18,5	3	38,4	10,6	331	373
THGT/6/12-1409-3/-7,5/1,3	1400	7,5	1,3	16,9	5,5	367	521
THGT/6/12-1409-3/-11/1,8	1400	11	1,8	25,4	8,9	407	561
THGT/6/12-1409-3/-15/2,5	1400	15	2,5	33,6	11,1	429	583
THGT/6/12-1409-3/-18,5/3	1400	18,5	3	38,4	10,6	477	631
THGT/6/12-1409-6/-11/1,8	1400	11	1,8	25,4	8,9	420	574
THGT/6/12-1409-6/-15/2,5	1400	15	2,5	33,6	11,1	442	596
THGT/6/12-1409-6/-18,5/3	1400	18,5	3	38,4	10,6	490	644
THGT/6/12-1409-6/-25/4,5	1400	25	4,5	52,6	15,6	520	674
THGT/6/12-1409-6/-28/6,5	1400	28	6,5	43,7	10,1	670	824
THGT/6/12-1409-9/-11/1,8	1400	11	1,8	25,4	8,9	433	587
THGT/6/12-1409-9/-15/2,5	1400	15	2,5	33,6	11,1	455	609
THGT/6/12-1409-9/-18,5/3	1400	18,5	3	38,4	10,6	503	657
THGT/6/12-1409-9/-25/4,5	1400	25	4,5	52,6	15,6	533	687
THGT/6/12-1409-9/-28/6,5	1400	28	6,5	43,7	10,1	683	837
THGT/6/12-1409-9/-35/8	1400	35	8	51,7	11,9	718	872
THGT/6/12-1409-12/-18,5/3	1400	18,5	3	38,4	10,6	516	670
THGT/6/12-1409-12/-25/4,5	1400	25	4,5	52,6	15,6	546	700
THGT/6/12-1409-12/-28/6,5	1400	28	6,5	43,7	10,1	696	850
THGT/6/12-1409-12/-35/8	1400	35	8	51,7	11,9	731	885

CARACTERISTIQUES TECHNIQUES - F200 120 - 6/12 pôles (suite)

Modèle	Diamètre (mm)	Puissance moteur (kW)		Intensité nominale à 400V (A)		Poids (kg)	
		GV	PV	GV	PV	Virole courte	Virole longue
THGT/6/12-1609-3/-11/1,8	1600	11	1,8	25,4	8,9	460	660
THGT/6/12-1609-3/-15/2,5	1600	15	2,5	33,6	11,1	482	682
THGT/6/12-1609-3/-18,5/3	1600	18,5	3	38,4	10,6	530	730
THGT/6/12-1609-3/-25/4,5	1600	25	4,5	52,6	15,6	560	760
THGT/6/12-1609-6/-15/2,5	1600	15	2,5	33,6	11,1	496	696
THGT/6/12-1609-6/-18,5/3	1600	18,5	3	38,4	10,6	544	744
THGT/6/12-1609-6/-25/4,5	1600	25	4,5	52,6	15,6	574	774
THGT/6/12-1609-6/-28/6,5	1600	28	6,5	43,7	10,1	724	924
THGT/6/12-1609-6/-35/8	1600	35	8	51,7	11,9	759	959
THGT/6/12-1609-6/-37/9,2	1600	37	9,2	57,5	14,4	807	1007
THGT/6/12-1609-6/-44/11	1600	44	11	68,7	17,3	847	1047
THGT/6/12-1609-6/-55/14,7	1600	55	14,7	86,3	22,9	1014	1214
THGT/6/12-1609-6/-68/17	1600	68	17	106,1	26,5	1096	1296
THGT/6/12-1609-9/-18,5/3	1600	18,5	3	38,4	10,6	558	758
THGT/6/12-1609-9/-25/4,5	1600	25	4,5	52,6	15,6	588	788
THGT/6/12-1609-9/-28/6,5	1600	28	6,5	43,7	10,1	738	938
THGT/6/12-1609-9/-35/8	1600	35	8	51,7	11,9	773	973
THGT/6/12-1609-9/-37/9,2	1600	37	9,2	57,5	14,4	821	1021
THGT/6/12-1609-9/-44/11	1600	44	11	68,7	17,3	861	1061
THGT/6/12-1609-9/-55/14,7	1600	55	14,7	86,3	22,9	1028	1228
THGT/6/12-1609-9/-68/17	1600	68	17	106,1	26,5	1110	1310
THGT/6/12-1609-9/-80/20	1600	80	20	125,3	31,1	1328	1528
THGT/6/12-1609-12/-25/4,5	1600	25	4,5	52,6	15,6	603	803
THGT/6/12-1609-12/-28/6,5	1600	28	6,5	43,7	10,1	753	953
THGT/6/12-1609-12/-35/8	1600	35	8	51,7	11,9	788	988
THGT/6/12-1609-12/-37/9,2	1600	37	9,2	57,5	14,4	836	1036
THGT/6/12-1609-12/-44/11	1600	44	11	68,7	17,3	876	1076
THGT/6/12-1609-12/-55/14,7	1600	55	14,7	86,3	22,9	1043	1243
THGT/6/12-1609-12/-68/17	1600	68	17	106,1	26,5	1125	1325
THGT/6/12-1609-12/-80/20	1600	80	20	125,3	31,1	1343	1543

DIMENSIONS (mm)

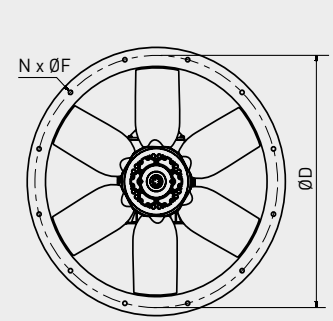

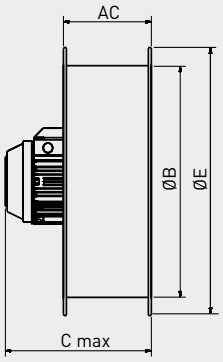

THGT virole courte

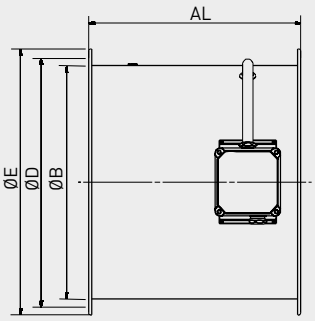

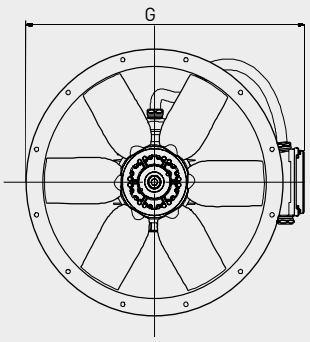

THGT jusqu'à 800
virole longue (LK)

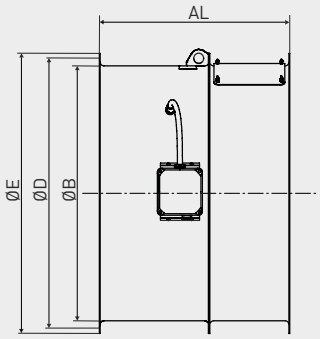

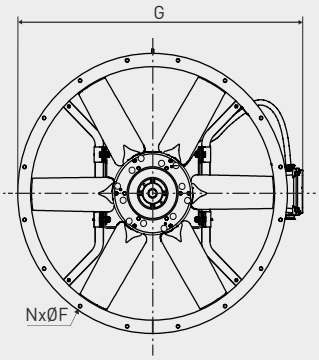

THGT 900 à 1250
virole longue (LPK)

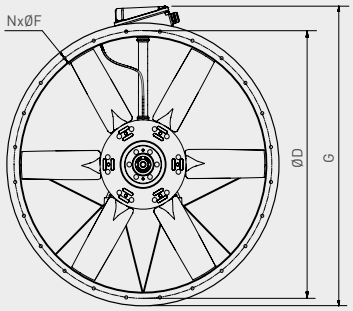

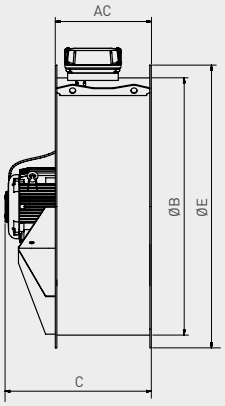

THGT 1400 et 1600
virole courte

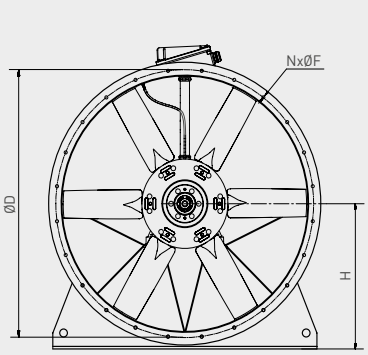

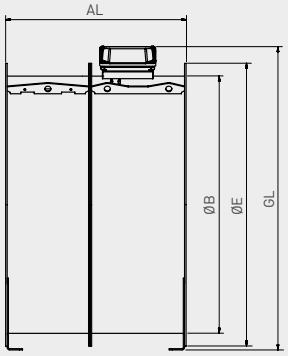

THGT 1400 et 1600
virole longue (LP)

Modèle	AC	AL	B	C	D	E	F	G	GL	N
400	250	380	400	402	450	487	12	558	-	8
450	250	480	450	457	500	537	12	613	-	8
500	250	480	500	467	560	595	12	662	-	12
560	280	600	560	564	620	655	12	726	-	12
630	280	700*	630	564	690	725	12	795	-	12
710	380	600	710	564	770	806	12	849	-	16
800	380	600	800	564	860	896	12	940	-	16
900	450	750	900	737	970	1005	15	1045	-	16
1000	450	780	1000	767	1070	1105	15	1145	-	16
1120	500	1150	1120	895	1190	1225	15	1268	-	20
1250	500	1150	1250	950	1320	1355	15	1421	-	20
1409	625*	1175	1400	1130	1470	1512	15	1663	1663	20
1609	625*	1275*	1600	1250	1680	1772	20	1900	1910	24

* Dimension correspondant au plus grand moteur disponible pour la gamme. Pour plus d'informations consulter Easyvent.

MONTAGE ACCESSOIRES

Modèle	Bride de raccordement	Pavillon avec grille	Manchette souple	Grille plate	Grille panier
400	ARO BRIDA TGT/THGT-400 N	EMB- 400T	ACOPEL F400-400/160 N	DEF.ASP.TGT/THGT-400 (côté hélice)	DEF.DES.TGT/THGT-400 (côté moteur)
450	ARO BRIDA TGT/THGT-450 N	EMB- 450T	ACOPEL F400-450/160 N	DEF.ASP.TGT/THGT-450 (côté hélice)	DEF.DES.TGT/THGT-450 (côté moteur)
500	ARO BRIDA TGT/THGT-500 N	EMB- 500T	ACOPEL F400-500/160 N	DEF.ASP.TGT/THGT-500 (côté hélice)	DEF.DES.TGT/THGT-500 (côté moteur)
560	ARO BRIDA TGT/THGT-560 N	EMB- 560T	ACOPEL F400-560/160 N	DEF.ASP.TGT/THGT-560 (côté hélice)	DEF.DES.TGT/THGT-560 (côté moteur)
630	ARO BRIDA TGT/THGT-630 N	EMB- 630T	ACOPEL F400-630/160 N	DEF.ASP.TGT/THGT-630 (côté hélice)	DEF.DES.TGT/THGT-630 (côté moteur)
710	ARO BRIDA TGT/THGT-710 N	EMB- 710T	ACOPEL F400-710/180 N	DEF.ASP.TGT/THGT-710 (côté hélice)	DEF.DES.TGT/THGT-710 (côté moteur)
800	ARO BRIDA TGT/THGT-800 N	EMB- 800T	ACOPEL F400-800/180 N	DEF.ASP.TGT/THGT-800 (côté hélice)	DEF.DES.TGT/THGT-800 (côté moteur)
900	ARO BRIDA TGT/THGT-900 N	EMB- 900T	ACOPEL F400-900/180 N	DEF.ASP.TGT/THGT-900 (côté hélice)	DEF.DES.TGT/THGT-900 (côté moteur)
1000	ARO BRIDA TGT/THGT-1000 N	EMB- 1000T	ACOPEL F400-1000/180 N	DEF.ASP.TGT/THGT-1000 (côté hélice)	DEF.DES.TGT/THGT-1000 (côté moteur)
1120	ARO BRIDA TGT/THGT-1120 N	EMB- 1120T	ACOPEL F400-1120/200 N	DEF.ASP.TGT/THGT-1120 (côté hélice)	DEF.DES.TGT/THGT-1120 (côté moteur)
1250	ARO BRIDA TGT/THGT-1250 N	EMB- 1250T	ACOPEL F400-1250/200 N	DEF.ASP.TGT/THGT-1250 (côté hélice)	DEF.DES.TGT/THGT-1250 (côté moteur)
1400	ARO BRIDA TGT/THGT-1400 N	EMB- 1400T	ACOPEL F400-1400/200 N	DEF.ASP.TGT/THGT-1400 (côté hélice)	DEF.DES.TGT/THGT-1400 (côté moteur)
1600	ARO BRIDA TGT/THGT-1600 N	EMB- 1600T	ACOPEL F400-1600/200 N	DEF.ASP.TGT/THGT-1600 (côté hélice)	DEF.DES.TGT/THGT-1600 (côté moteur)

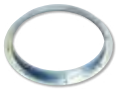





Modèle	Pieds supports (axe horizontal)	Pieds supports (axe vertical)	Clapet antiretour*	Silencieux	Silencieux avec noyau	Plots antivibratiles
400	PIE SOP.TGT/THGT-400	PIE SOP.TGT/THGT-400 V	CLAR-400	SIL CZ 400	SIL CZO 400	Diviser le poids total du ventilateur par 4 et sélectionner le modèle de plots antivibratiles correspondant le mieux à la charge. (Voir accessoires de montage)
450	PIE SOP.TGT/THGT-450	PIE SOP.TGT/THGT-450 V	CLAR-450	SIL CZ 450	SIL CZO 450	
500	PIE SOP.TGT/THGT-500	PIE SOP.TGT/THGT-500 V	CLAR-500	SIL CZ 500	SIL CZO 500	
560	PIE SOP.TGT/THGT-560	PIE SOP.TGT/THGT-560 V	CLAR 560	SIL CZ 560	SIL CZO 560	
630	PIE SOP.TGT/THGT-630	PIE SOP.TGT/THGT-630 V	CLAR 630	SIL CZ 630	SIL CZO 630	
710	PIE SOP.TGT/THGT-710	PIE SOP.TGT/THGT-710 V	CLAR 710	SIL CZ 710	SIL CZO 710	
800	PIE SOP.TGT/THGT-800	PIE SOP.TGT/THGT-800 V	CLAR 800	SIL CZ 800	SIL CZO 800	
900	PIE SOP.TGT/THGT-900	PIE SOP.TGT/THGT-900 V	CLAR 900	SIL CZ 900	SIL CZO 900	
1000	PIE SOP.TGT/THGT-1000	PIE SOP.TGT/THGT-1000 V	CLAR 1000	SIL CZ 1000	SIL CZO 1000	
1120	PIE SOP.TGT/THGT-1120	PIE SOP.TGT/THGT-1120 V	CLAR 1120	SIL CZ 1120	SIL CZO 1120	
1250	PIE SOP.TGT/THGT-1250	PIE SOP.TGT/THGT-1250 V	CLAR 1250	SIL CZ 1250	SIL CZO 1250	
1400	PIE SOP.TGT/THGT-1400	PIE SOP.TGT/THGT-1400 V	CLAR 1400	SIL CZ 1400	SIL CZO 1400	
1600	PIE SOP.TGT/THGT-1600	PIE SOP.TGT/THGT-1600 V	CLAR 1600	SIL CZ 1600	SIL CZO 1600	







Pour plus d'information voir accessoires de montage.
* Seulement en montage horizontal.

ACCESSOIRES DE MONTAGE

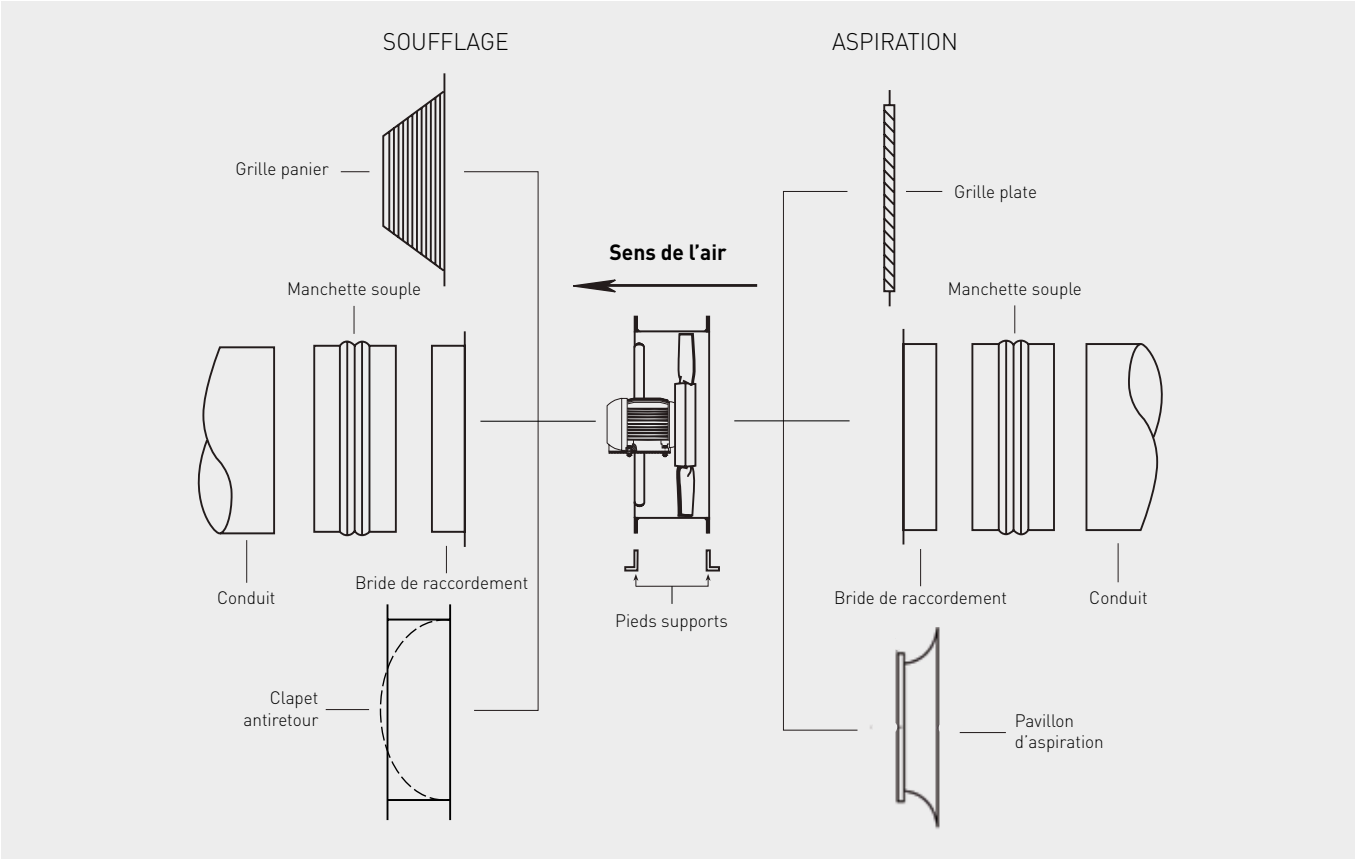

Pour plus d'information voir accessoires de montage.

INSTALLATION DES PLOTS ANTIVIBRATILES POUR LES MODELES EN VIROLE COURTE

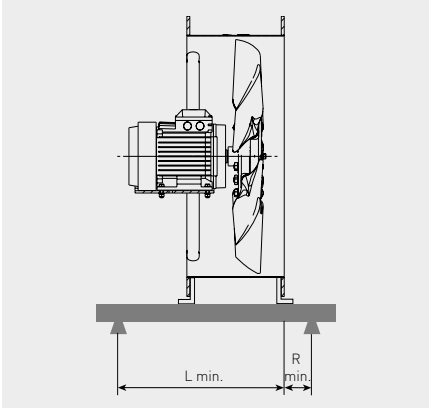

Pour l'installation d'un THGT en virole courte avec des plots antivibratiles, il est recommendé d'utiliser deux longerons (non fournis para S&P) correctement dimensionnés pour supporter le poids du ventilateur et ayant les dimensions minimales indiquées dans le tableau ci-joint.

Modèle THGT	L min.	R min.	Total
400	370	60	430
450	430	70	500
500	440	70	510
560	550	80	630
630	550	80	630
710	550	80	630
800	550	90	640
900	750	100	850
1000	750	100	850
1120	900	100	1000
1250	900	100	1000
1400	1230	100	1330
1600	1350	100	1450



Modèles 400 à 800



Modèles 900 à 1250

Gamme d'hélicoïdes de désenfumage, certifiée F400-120, prévus pour travailler immer-gés dans la zone à désenfumer. Equipés de moteurs triphasés certifiés F400-120, permettant de travailler en désenfumage seul ou en désenfumage et ventilation. Caisson fabriqué en tôle d'acier galvanisée avec isolation phonique 25 mm en laine de roche M0. Hélices en accouplement direct sur les moteurs, avec pales en aluminium injecté de type «aero-foil», à angle de calage variable (calé en usine au montage), montées sur un moyeu en aluminium injecté (diamètres 400 à 630) ou en acier (diamètres 710 à 1250) pour les autres vitesses.

Moteurs
Moteur asynchrone triphasé en accouplement direct avec l'hélice.
Selon le modèle:
- Moteurs triphasés en 4 et 6 pôles.
- Moteurs triphasés 2 vitesses en 4/8, 4/6 ou 6/12 pôles.

Moteur F400-120 à pattes B3, IP55, classe H.
Tension d'alimentation:
1 vitesse triphasée 230/400V-50Hz (jusqu'à 3kW).
1 vitesse triphasée 400V-50Hz (puissances supérieures).
2 vitesses triphasées 400V-50Hz.

Les moteurs triphasés 1 vitesse sont compatibles avec variateurs de fréquence.
IMPORTANT: Il est obligatoire d'insérer un dispositif électrique qui, en cas d'incendie, permet de basculer sur l'alimentation électrique de sécurité et de shunter le mode confort.
(Voir le tableau des caractéristiques).

Autres données
Sens de l'air en standard Moteur-Hélice (A).
Panneaux latéraux démontables des 2 côtés pour accès aisé.

Sur demande
Versions F300-120.

Applications spécifiques

F400-120
Homologués selon la norme EN12101-3, certification 0370-CPD-0420

F300-120
Homologués selon la norme EN12101-3, certification 0370-CPD-0955

P
Parkings



Moteur
Les moteurs F300-120 et F400-120 sont prévus pour fonction-ner de façon continue (S1) ou en cas d'urgence (S2).



Résistance à la corrosion
Caisson fabriqué en tôle d'acier galvanisé. Panneaux latéraux amovibles pour faciliter l'accès au ventilateur.



Facile à installer
Deux supports robustes assurent la rigidité de l'ensemble et permettent le passage d'élingues pour le levage (Modèles 900 à 1250).



Hélice équilibrée dynamiquement
Equilibrage selon la norme ISO 1940, pour un fonctionnement sans vibration.





Profil de pale large: pression élevée
Le dessin de la pale a été prévu pour obtenir les meilleures performances.
Configuration 1: modèles 400 à 630 (F400) ou 800/6 (F300).
Configuration 2: modèles 710 (F400) ou 800/9 (F300) à 1250.

DESIGNATION PRODUIT

C H G T	/	6	-	1 0 0 0	-	6	/	8	/	A	-	1,5 KW
1		2		3		4		5		6		7

1 - Nom de la gamme
2 - Nombre de pôles
3 - Diamètre en mm
4 - Nombre de pales
5 - Angle de calage des pales en degré
6 - Sens de l'air
7 - Puissance moteur en kW

CHGT 1 VITESSE

CARACTERISTIQUES TECHNIQUES - F400 - 4 pôles - 1450 rpm

Avant d'installer le ventilateur vérifier que les valeurs indiquées sur la plaque signalétique du moteur sont compatibles avec celles du réseau d'alimentation électrique.

Modèle	Diamètre (mm)	Puissance moteur (kW)	I. abs. maxi. 400V (A)	Poids (kg)
CHGT/4-400-6/-0,25	400	0,25	0,6	54
CHGT/4-450-6/-0,25	450	0,25	0,6	57
CHGT/4-450-6/-0,37	450	0,37	0,87	58
CHGT/4-450-6/-0,55	450	0,55	1,38	58
CHGT/4-500-6/-0,55	500	0,55	1,38	60
CHGT/4-500-6/-0,75	500	0,75	1,62	65
CHGT/4-500-6/-1,1	500	1,1	2,35	70
CHGT/4-560-6/-0,55	560	0,55	1,38	59
CHGT/4-560-6/-0,75	560	0,75	1,62	64
CHGT/4-560-6/-1,1	560	1,1	2,35	69
CHGT/4-560-6/-1,5	560	1,5	3,17	72
CHGT/4-560-6/-2,2	560	2,2	4,56	81
CHGT/4-630-6/-0,75	630	0,75	1,62	68
CHGT/4-630-6/-1,1	630	1,1	2,35	73
CHGT/4-630-6/-1,5	630	1,5	3,17	76
CHGT/4-630-6/-2,2	630	2,2	4,56	85
CHGT/4-630-6/-3	630	3	6,15	91
CHGT/4-710-5/-1,1	710	1,1	2,35	85
CHGT/4-710-5/-1,5	710	1,5	3,17	88
CHGT/4-710-5/-2,2	710	2,2	4,56	97
CHGT/4-710-5/-3	710	3	6,15	103
CHGT/4-710-5/-4	710	4	8,03	109
CHGT/4-710-5/-5,5	710	5,5	10,4	131
CHGT/4-710-7/-1,1	710	1,1	2,35	87
CHGT/4-710-7/-1,5	710	1,5	3,17	90
CHGT/4-710-7/-2,2	710	2,2	4,56	99
CHGT/4-710-7/-3	710	3	6,15	105
CHGT/4-710-7/-4	710	4	8,03	111
CHGT/4-710-7/-5,5	710	5,5	10,4	133
CHGT/4-800-3/-1,1	800	1,1	2,35	88
CHGT/4-800-3/-1,5	800	1,5	3,17	91
CHGT/4-800-3/-2,2	800	2,2	4,56	100
CHGT/4-800-3/-3	800	3	6,15	106
CHGT/4-800-3/-4	800	4	8,03	112
CHGT/4-800-3/-5,5	800	5,5	10,4	134

Modèle	Diamètre (mm)	Puissance moteur (kW)	I. abs. maxi. 400V (A)	Poids (kg)
CHGT/4-800-6/-1,5	800	1,5	3,17	95
CHGT/4-800-6/-2,2	800	2,2	4,56	104
CHGT/4-800-6/-3	800	3	6,15	110
CHGT/4-800-6/-4	800	4	8,03	116
CHGT/4-800-6/-5,5	800	5,5	10,4	138
CHGT/4-800-6/-7,5	800	7,5	13,9	146
CHGT/4-800-9/-2,2	800	2,2	4,56	107
CHGT/4-800-9/-3	800	3	6,15	113
CHGT/4-800-9/-4	800	4	8,03	119
CHGT/4-800-9/-5,5	800	5,5	10,4	141
CHGT/4-800-9/-7,5	800	7,5	13,9	149
CHGT/4-900-3/-2,2	900	2,2	4,56	163
CHGT/4-900-3/-3	900	3	6,15	169
CHGT/4-900-3/-4	900	4	8,03	175
CHGT/4-900-3/-5,5	900	5,5	10,4	197
CHGT/4-900-3/-7,5	900	7,5	13,9	205
CHGT/4-900-6/-3	900	3	6,15	173
CHGT/4-900-6/-4	900	4	8,03	179
CHGT/4-900-6/-5,5	900	5,5	10,4	201
CHGT/4-900-6/-7,5	900	7,5	13,9	209
CHGT/4-900-6/-11	900	11	20,9	248
CHGT/4-900-9/-5,5	900	5,5	10,4	205
CHGT/4-900-9/-7,5	900	7,5	13,9	213
CHGT/4-900-9/-11	900	11	20,9	252
CHGT/4-900-9/-15	900	15	27,9	274
CHGT/4-1000-3/-3	1000	3	6,15	166
CHGT/4-1000-3/-4	1000	4	8,03	172
CHGT/4-1000-3/-5,5	1000	5,5	10,4	194
CHGT/4-1000-3/-7,5	1000	7,5	13,9	202
CHGT/4-1000-3/-11	1000	11	20,9	241
CHGT/4-1000-6/-4	1000	4	8,03	177
CHGT/4-1000-6/-5,5	1000	5,5	10,4	199
CHGT/4-1000-6/-7,5	1000	7,5	13,9	207
CHGT/4-1000-6/-11	1000	11	20,9	246
CHGT/4-1000-6/-15	1000	15	27,9	268
CHGT/4-1000-6/-18,5	1000	18,5	35,1	301

CARACTERISTIQUES TECHNIQUES - F400 - 4 pôles - 1450 rpm (suite)

Modèle	Diamètre (mm)	Puissance moteur (kW)	I. abs. maxi. 400V (A)	Poids (kg)
CHGT/4-1000-9/-7,5	1000	7,5	13,9	212
CHGT/4-1000-9/-11	1000	11	20,9	251
CHGT/4-1000-9/-15	1000	15	27,9	273
CHGT/4-1000-9/-18,5	1000	18,5	35,1	306
CHGT/4-1000-9/-22	1000	22	41	323
CHGT/4-1250-3/-7,5	1250	7,5	13,9	359
CHGT/4-1250-3/-11	1250	11	20,9	398
CHGT/4-1250-3/-15	1250	15	27,9	420
CHGT/4-1250-3/-18,5	1250	18,5	35,1	453
CHGT/4-1250-3/-22	1250	22	41	470
CHGT/4-1250-3/-30	1250	30	57,1	513

Modèle	Diamètre (mm)	Puissance moteur (kW)	I. abs. maxi. 400V (A)	Poids (kg)
CHGT/4-1250-6/-15	1250	15	27,9	425
CHGT/4-1250-6/-18,5	1250	18,5	35,1	458
CHGT/4-1250-6/-22	1250	22	41	475
CHGT/4-1250-6/-30	1250	30	57,1	518
CHGT/4-1250-6/-37	1250	37	66,8	655
CHGT/4-1250-6/-45	1250	45	80,9	690
CHGT/4-1250-9/-15	1250	15	27,9	430
CHGT/4-1250-9/-18,5	1250	18,5	35,1	463
CHGT/4-1250-9/-22	1250	22	41	480
CHGT/4-1250-9/-30	1250	30	57,1	523
CHGT/4-1250-9/-37	1250	37	66,8	660
CHGT/4-1250-9/-45	1250	45	80,9	695

CARACTERISTIQUES TECHNIQUES - F400 - 6 pôles - 950 rpm

Modèle	Diamètre (mm)	Puissance moteur (kW)	I. abs. maxi. 400V (A)	Poids (kg)
CHGT/6-560-6/-0,55	560	0,55	1,62	65
CHGT/6-630-6/-0,55	630	0,55	1,62	69
CHGT/6-630-6/-0,75	630	0,75	1,93	75
CHGT/6-630-6/-1,1	630	1,1	2,69	82
CHGT/6-710-5/-0,55	710	0,55	1,62	81
CHGT/6-710-5/-0,75	710	0,75	1,93	87
CHGT/6-710-5/-1,1	710	1,1	2,69	94
CHGT/6-710-7/-0,55	710	0,55	1,62	83
CHGT/6-710-7/-0,75	710	0,75	1,93	89
CHGT/6-710-7/-1,1	710	1,1	2,69	96
CHGT/6-800-3/-0,75	800	0,75	1,93	90
CHGT/6-800-3/-1,1	800	1,1	2,69	97
CHGT/6-800-3/-1,5	800	1,5	3,7	100
CHGT/6-800-6/-0,75	800	0,75	1,93	94
CHGT/6-800-6/-1,1	800	1,1	2,69	101
CHGT/6-800-6/-1,5	800	1,5	3,7	104
CHGT/6-800-6/-2,2	800	2,2	5,22	118
CHGT/6-800-9/-0,75	800	0,75	1,93	97
CHGT/6-800-9/-1,1	800	1,1	2,69	104
CHGT/6-800-9/-1,5	800	1,5	3,7	107
CHGT/6-800-9/-2,2	800	2,2	5,22	121
CHGT/6-800-9/-3	800	3	6,91	140

Modèle	Diamètre (mm)	Puissance moteur (kW)	I. abs. maxi. 400V (A)	Poids (kg)
CHGT/6-900-3/-1,5	900	1,5	3,7	163
CHGT/6-900-3/-2,2	900	2,2	5,22	177
CHGT/6-900-6/-1,5	900	1,5	3,7	167
CHGT/6-900-6/-2,2	900	2,2	5,22	181
CHGT/6-900-6/-3	900	3	6,91	200
CHGT/6-900-9/-1,5	900	1,5	3,7	171
CHGT/6-900-9/-2,2	900	2,2	5,22	185
CHGT/6-900-9/-3	900	3	6,91	204
CHGT/6-900-9/-5,5	900	5,5	12,9	217
CHGT/6-1000-3/-1,5	1000	1,5	3,7	160
CHGT/6-1000-3/-2,2	1000	2,2	5,22	174
CHGT/6-1000-3/-3	1000	3	6,91	193
CHGT/6-1000-3/-4	1000	4	9,11	198
CHGT/6-1000-6/-1,5	1000	1,5	3,7	165
CHGT/6-1000-6/-2,2	1000	2,2	5,22	179
CHGT/6-1000-6/-3	1000	3	6,91	198
CHGT/6-1000-6/-4	1000	4	9,11	203
CHGT/6-1000-6/-5,5	1000	5,5	12,9	211
CHGT/6-1000-9/-2,2	1000	2,2	5,22	184
CHGT/6-1000-9/-3	1000	3	6,91	203
CHGT/6-1000-9/-4	1000	4	9,11	208
CHGT/6-1000-9/-5,5	1000	5,5	12,9	216
CHGT/6-1000-9/-7,5	1000	7,5	14,8	256

CARACTERISTIQUES TECHNIQUES - F400 - 6 pôles - 950 rpm (suite)

Modèle	Diamètre (mm)	Puissance moteur (kW)	I. abs. maxi. 400V (A)	Poids (kg)
CHGT/6-1250-3/-11	1250	11	21,9	425
CHGT/6-1250-3/-2,2	1250	2,2	5,22	331
CHGT/6-1250-3/-3	1250	3	6,91	350
CHGT/6-1250-3/-4	1250	4	9,11	355
CHGT/6-1250-3/-5,5	1250	5,5	12,9	363
CHGT/6-1250-3/-7,5	1250	7,5	14,8	403
CHGT/6-1250-6/-4	1250	4	9,11	360
CHGT/6-1250-6/-5,5	1250	5,5	12,9	368
CHGT/6-1250-6/-7,5	1250	7,5	14,8	408
CHGT/6-1250-6/-11	1250	11	21,9	430
CHGT/6-1250-6/-15	1250	15	28,2	475

Modèle	Diamètre (mm)	Puissance moteur (kW)	I. abs. maxi. 400V (A)	Poids (kg)
CHGT/6-1250-9/-5,5	1250	5,5	12,9	373
CHGT/6-1250-9/-7,5	1250	7,5	14,8	413
CHGT/6-1250-9/-11	1250	11	21,9	435
CHGT/6-1250-9/-15	1250	15	28,2	480
CHGT/6-1250-9/-18,5	1250	18,5	35,9	510
CHGT/6-1250-9/-22	1250	22	42,4	520

CARACTERISTIQUES TECHNIQUES - F400 - 4/8 pôles - 1450/730 rpm

Modèle	Diamètre (mm)	Puissance moteur (kW)		I. abs. maxi. 400V (A)		Poids (kg)
		V1	V2	V1	V2	
CHGT/4/8-400-6/-0,55/0,09	400	0,55	0,09	1,7	0,837	60
CHGT/4/8-450-6/-0,55/0,09	450	0,55	0,09	1,7	0,837	63
CHGT/4/8-500-6/-0,55/0,09	500	0,55	0,09	1,7	0,837	65
CHGT/4/8-500-6/-0,75/0,12	500	0,75	0,12	1,86	0,833	65
CHGT/4/8-500-6/-1,1/0,18	500	1,1	0,18	2,73	1,21	77
CHGT/4/8-560-6/-0,55/0,09	560	0,55	0,09	1,7	0,837	64
CHGT/4/8-560-6/-0,75/0,12	560	0,75	0,12	1,86	0,833	64
CHGT/4/8-560-6/-1,1/0,18	560	1,1	0,18	2,73	1,21	76
CHGT/4/8-560-6/-1,5/0,25	560	1,5	0,25	3,65	1,6	79
CHGT/4/8-560-6/-2,2/0,37	560	2,2	0,37	4,7	1,66	87
CHGT/4/8-630-6/-0,55/0,09	630	0,55	0,09	1,7	0,837	68
CHGT/4/8-630-6/-0,75/0,12	630	0,75	0,12	1,86	0,833	68
CHGT/4/8-630-6/-1,1/0,18	630	1,1	0,18	2,73	1,21	80
CHGT/4/8-630-6/-1,5/0,25	630	1,5	0,25	3,65	1,6	83
CHGT/4/8-630-6/-2,2/0,37	630	2,2	0,37	4,7	1,66	91
CHGT/4/8-630-6/-3/0,55	630	3	0,55	6,29	2,35	92
CHGT/4/8-630-6/-4/0,75	630	4	0,75	8,44	2,25	99
CHGT/4/8-710-5/-0,75/0,12	710	0,75	0,12	1,86	0,833	80
CHGT/4/8-710-5/-1,1/0,18	710	1,1	0,18	2,73	1,21	92
CHGT/4/8-710-5/-1,5/0,25	710	1,5	0,25	3,65	1,6	95
CHGT/4/8-710-5/-2,2/0,37	710	2,2	0,37	4,7	1,66	103
CHGT/4/8-710-5/-3/0,55	710	3	0,55	6,29	2,35	104
CHGT/4/8-710-5/-4/0,75	710	4	0,75	8,44	2,25	111
CHGT/4/8-710-5/-5,5/1,1	710	5,5	1,1	11,7	3,7	133

Modèle	Diamètre (mm)	Puissance moteur (kW)		I. abs. maxi. 400V (A)		Poids (kg)
		V1	V2	V1	V2	
CHGT/4/8-710-7/-1,1/0,18	710	1,1	0,18	2,73	1,21	94
CHGT/4/8-710-7/-1,5/0,25	710	1,5	0,25	3,65	1,6	97
CHGT/4/8-710-7/-2,2/0,37	710	2,2	0,37	4,7	1,66	105
CHGT/4/8-710-7/-3/0,55	710	3	0,55	6,29	2,35	106
CHGT/4/8-710-7/-4/0,75	710	4	0,75	8,44	2,25	113
CHGT/4/8-710-7/-5,5/1,1	710	5,5	1,1	11,7	3,7	135
CHGT/4/8-800-3/-1,1/0,18	800	1,1	0,18	2,73	1,21	95
CHGT/4/8-800-3/-1,5/0,25	800	1,5	0,25	3,65	1,6	98
CHGT/4/8-800-3/-2,2/0,37	800	2,2	0,37	4,7	1,66	106
CHGT/4/8-800-3/-3/0,55	800	3	0,55	6,29	2,35	107
CHGT/4/8-800-3/-4/0,75	800	4	0,75	8,44	2,25	114
CHGT/4/8-800-6/-1,5/0,25	800	1,5	0,25	3,65	1,6	102
CHGT/4/8-800-6/-2,2/0,37	800	2,2	0,37	4,7	1,66	110
CHGT/4/8-800-6/-3/0,55	800	3	0,55	6,29	2,35	111
CHGT/4/8-800-6/-4/0,75	800	4	0,75	8,44	2,25	118
CHGT/4/8-800-6/-5,5/1,1	800	5,5	1,1	11,7	3,7	140
CHGT/4/8-800-6/-7,5/1,5	800	7,5	1,5	15,9	4,72	153
CHGT/4/8-800-9/-2,2/0,37	800	2,2	0,37	4,7	1,66	113
CHGT/4/8-800-9/-3/0,55	800	3	0,55	6,29	2,35	114
CHGT/4/8-800-9/-4/0,75	800	4	0,75	8,44	2,25	121
CHGT/4/8-800-9/-5,5/1,1	800	5,5	1,1	11,7	3,7	143
CHGT/4/8-800-9/-7,5/1,5	800	7,5	1,5	15,9	4,72	156

CARACTERISTIQUES TECHNIQUES - F400 - 4/8 pôles - 1450/730 rpm (suite)

Modèle	Diamètre (mm)	Puissance moteur (kW)		I. abs. maxi. 400V (A)		Poids (kg)
		V1	V2	V1	V2	
CHGT/4/8-900-3/-2,2/0,37	900	2,2	0,37	4,7	1,66	169
CHGT/4/8-900-3/-3/0,55	900	3	0,55	6,29	2,35	170
CHGT/4/8-900-3/-4/0,75	900	4	0,75	8,44	2,25	177
CHGT/4/8-900-3/-5,5/1,1	900	5,5	1,1	11,7	3,7	199
CHGT/4/8-900-3/-7,5/1,5	900	7,5	1,5	15,9	4,72	212
CHGT/4/8-900-6/-2,2/0,37	900	2,2	0,37	4,7	1,66	173
CHGT/4/8-900-6/-3/0,55	900	3	0,55	6,29	2,35	174
CHGT/4/8-900-6/-4/0,75	900	4	0,75	8,44	2,25	181
CHGT/4/8-900-6/-5,5/1,1	900	5,5	1,1	11,7	3,7	203
CHGT/4/8-900-6/-7,5/1,5	900	7,5	1,5	15,9	4,72	216
CHGT/4/8-900-6/-11/3	900	11	3	21	7	247
CHGT/4/8-900-9/-4/0,75	900	4	0,75	8,44	2,25	185
CHGT/4/8-900-9/-5,5/1,1	900	5,5	1,1	11,7	3,7	207
CHGT/4/8-900-9/-7,5/1,5	900	7,5	1,5	15,9	4,72	220
CHGT/4/8-900-9/-11/3	900	11	3	21	7	251
CHGT/4/8-900-9/-14/3,5	900	14	3,5	26,5	8,45	270
CHGT/4/8-1000-3/-2,2/0,37	1000	2,2	0,37	4,7	1,66	166
CHGT/4/8-1000-3/-3/0,55	1000	3	0,55	6,29	2,35	167
CHGT/4/8-1000-3/-4/0,75	1000	4	0,75	8,44	2,25	174
CHGT/4/8-1000-3/-5,5/1,1	1000	5,5	1,1	11,7	3,7	196
CHGT/4/8-1000-3/-7,5/1,5	1000	7,5	1,5	15,9	4,72	209
CHGT/4/8-1000-3/-11/3	1000	11	3	21	7	240
CHGT/4/8-1000-6/-4/0,75	1000	4	0,75	8,44	2,25	179
CHGT/4/8-1000-6/-5,5/1,1	1000	5,5	1,1	11,7	3,7	201
CHGT/4/8-1000-6/-7,5/1,5	1000	7,5	1,5	15,9	4,72	214
CHGT/4/8-1000-6/-11/3	1000	11	3	21	7	245
CHGT/4/8-1000-6/-14/3,5	1000	14	3,5	26,5	8,45	264
CHGT/4/8-1000-6/-17/4,3	1000	17	4,3	33,4	12,7	295
CHGT/4/8-1000-6/-20/5	1000	20	5	38,6	14,1	310

Modèle	Diamètre (mm)	Puissance moteur (kW)		I. abs. maxi. 400V (A)		Poids (kg)
		V1	V2	V1	V2	
CHGT/4/8-1000-9/-5,5/1,1	1000	5,5	1,1	11,7	3,7	206
CHGT/4/8-1000-9/-7,5/1,5	1000	7,5	1,5	15,9	4,72	219
CHGT/4/8-1000-9/-11/3	1000	11	3	21	7	250
CHGT/4/8-1000-9/-14/3,5	1000	14	3,5	26,5	8,45	269
CHGT/4/8-1000-9/-17/4,3	1000	17	4,3	33,4	12,7	300
CHGT/4/8-1000-9/-20/5	1000	20	5	38,6	14,1	315
CHGT/4/8-1250-3/-5,5/1,1	1250	5,5	1,1	11,7	3,7	353
CHGT/4/8-1250-3/-7,5/1,5	1250	7,5	1,5	15,9	4,72	366
CHGT/4/8-1250-3/-11/3	1250	11	3	21	7	397
CHGT/4/8-1250-3/-14/3,5	1250	14	3,5	26,5	8,45	416
CHGT/4/8-1250-3/-17/4,3	1250	17	4,3	33,4	12,7	447
CHGT/4/8-1250-3/-20/5	1250	20	5	38,6	14,1	462
CHGT/4/8-1250-3/-28/6,5	1250	28	6,5	52	18	520
CHGT/4/8-1250-6/-11/3	1250	11	3	21	7	402
CHGT/4/8-1250-6/-14/3,5	1250	14	3,5	26,5	8,45	421
CHGT/4/8-1250-6/-17/4,3	1250	17	4,3	33,4	12,7	452
CHGT/4/8-1250-6/-20/5	1250	20	5	38,6	14,1	467
CHGT/4/8-1250-6/-28/6,5	1250	28	6,5	52	18	525
CHGT/4/8-1250-6/-30/8	1250	30	8	56,5	21,8	555
CHGT/4/8-1250-6/-37/9,2	1250	37	9,2	74,2	25,4	658
CHGT/4/8-1250-6/-44/11	1250	44	11	80,2	27,2	715
CHGT/4/8-1250-9/-14/3,5	1250	14	3,5	26,5	8,45	426
CHGT/4/8-1250-9/-17/4,3	1250	17	4,3	33,4	12,7	457
CHGT/4/8-1250-9/-20/5	1250	20	5	38,6	14,1	472
CHGT/4/8-1250-9/-28/6,5	1250	28	6,5	52	18	530
CHGT/4/8-1250-9/-30/8	1250	30	8	56,5	21,8	560
CHGT/4/8-1250-9/-37/9,2	1250	37	9,2	74,2	25,4	663
CHGT/4/8-1250-9/-44/11	1250	44	11	80,2	27,2	720

CARACTERISTIQUES TECHNIQUES - F400 - 4/6 pôles - 1450/950 rpm

Modèle	Diamètre (mm)	Puissance moteur (kW)		I. abs. maxi. 400V (A)		Poids (kg)
		V1	V2	V1	V2	
CHGT/4/6-400-6/-0,55/0,2	400	0,55	0,2	1,75	1,05	56
CHGT/4/6-450-6/-0,55/0,2	450	0,55	0,2	1,75	1,05	59

Modèle	Diamètre (mm)	Puissance moteur (kW)		I. abs. maxi. 400V (A)		Poids (kg)
		V1	V2	V1	V2	
CHGT/4/6-500-6/-0,55/0,2	500	0,55	0,2	1,75	1,05	61
CHGT/4/6-500-6/-0,75/0,25	500	0,75	0,25	1,94	1,32	62
CHGT/4/6-500-6/-1,1/0,3	500	1,1	0,3	2,84	1,49	66

CARACTERISTIQUES TECHNIQUES - F400 - 4/6 pôles - 1450/950 rpm (suite)

Modèle	Diamètre (mm)	Puissance moteur (kW)		I. abs. maxi. 400V (A)		Poids (kg)
		V1	V2	V1	V2	
CHGT/4/6-560-6/-0,55/0,2	560	0,55	0,2	1,75	1,05	60
CHGT/4/6-560-6/-0,75/0,25	560	0,75	0,25	1,94	1,32	61
CHGT/4/6-560-6/-1,1/0,3	560	1,1	0,3	2,84	1,49	65
CHGT/4/6-560-6/-1,5/0,37	560	1,5	0,37	3,65	1,62	69
CHGT/4/6-630-6/-0,55/0,2	630	0,55	0,2	1,75	1,05	64
CHGT/4/6-630-6/-0,75/0,25	630	0,75	0,25	1,94	1,32	65
CHGT/4/6-630-6/-1,1/0,3	630	1,1	0,3	2,84	1,49	69
CHGT/4/6-630-6/-1,5/0,37	630	1,5	0,37	3,65	1,62	73
CHGT/4/6-630-6/-2,2/0,7	630	2,2	0,7	4,91	2,48	80
CHGT/4/6-630-6/-3/1	630	3	1	6,85	3,86	89
CHGT/4/6-710-5/-0,75/0,25	710	0,75	0,25	1,94	1,32	77
CHGT/4/6-710-5/-1,1/0,3	710	1,1	0,3	2,84	1,49	81
CHGT/4/6-710-5/-1,5/0,37	710	1,5	0,37	3,65	1,62	85
CHGT/4/6-710-5/-2,2/0,7	710	2,2	0,7	4,91	2,48	92
CHGT/4/6-710-5/-3/1	710	3	1	6,85	3,86	101
CHGT/4/6-710-5/-4,5/1,5	710	4,5	1,5	10,2	5,38	133
CHGT/4/6-710-5/-6/2,2	710	6	2,2	13,7	6,96	144
CHGT/4/6-710-7/-1,1/0,3	710	1,1	0,3	2,84	1,49	83
CHGT/4/6-710-7/-1,5/0,37	710	1,5	0,37	3,65	1,62	87
CHGT/4/6-710-7/-2,2/0,7	710	2,2	0,7	4,91	2,48	94
CHGT/4/6-710-7/-3/1	710	3	1	6,85	3,86	103
CHGT/4/6-710-7/-4,5/1,5	710	4,5	1,5	10,2	5,38	135
CHGT/4/6-710-7/-6/2,2	710	6	2,2	13,7	6,96	146
CHGT/4/6-800-3/-1,1/0,3	800	1,1	0,3	2,84	1,49	84
CHGT/4/6-800-3/-1,5/0,37	800	1,5	0,37	3,65	1,62	88
CHGT/4/6-800-3/-2,2/0,7	800	2,2	0,7	4,91	2,48	95
CHGT/4/6-800-3/-3/1	800	3	1	6,85	3,86	104
CHGT/4/6-800-3/-4,5/1,5	800	4,5	1,5	10,2	5,38	136
CHGT/4/6-800-3/-6/2,2	800	6	2,2	13,7	6,96	147
CHGT/4/6-800-6/-1,5/0,37	800	1,5	0,37	3,65	1,62	92
CHGT/4/6-800-6/-2,2/0,7	800	2,2	0,7	4,91	2,48	99
CHGT/4/6-800-6/-3/1	800	3	1	6,85	3,86	108
CHGT/4/6-800-6/-4,5/1,5	800	4,5	1,5	10,2	5,38	140
CHGT/4/6-800-6/-6/2,2	800	6	2,2	13,7	6,96	151
CHGT/4/6-800-9/-2,2/0,7	800	2,2	0,7	4,91	2,48	102
CHGT/4/6-800-9/-3/1	800	3	1	6,85	3,86	111
CHGT/4/6-800-9/-4,5/1,5	800	4,5	1,5	10,2	5,38	143
CHGT/4/6-800-9/-6/2,2	800	6	2,2	13,7	6,96	154

Modèle	Diamètre (mm)	Puissance moteur (kW)		I. abs. maxi. 400V (A)		Poids (kg)
		V1	V2	V1	V2	
CHGT/4/6-900-3/-10/3,3	900	10	3,3	22	8,74	251
CHGT/4/6-900-3/-2,2/0,7	900	2,2	0,7	4,91	2,48	158
CHGT/4/6-900-3/-3/1	900	3	1	6,85	3,86	167
CHGT/4/6-900-3/-4,5/1,5	900	4,5	1,5	10,2	5,38	199
CHGT/4/6-900-3/-6/2,2	900	6	2,2	13,7	6,96	210
CHGT/4/6-900-6/-10/3,3	900	10	3,3	22	8,74	255
CHGT/4/6-900-6/-14/4,5	900	14	4,5	29,5	11,2	270
CHGT/4/6-900-6/-2,2/0,7	900	2,2	0,7	4,91	2,48	162
CHGT/4/6-900-6/-3/1	900	3	1	6,85	3,86	171
CHGT/4/6-900-6/-4,5/1,5	900	4,5	1,5	10,2	5,38	203
CHGT/4/6-900-6/-6/2,2	900	6	2,2	13,7	6,96	214
CHGT/4/6-900-9/-10/3,3	900	10	3,3	22	8,74	259
CHGT/4/6-900-9/-14/4,5	900	14	4,5	29,5	11,2	274
CHGT/4/6-900-9/-4,5/1,5	900	4,5	1,5	10,2	5,38	207
CHGT/4/6-900-9/-6/2,2	900	6	2,2	13,7	6,96	218
CHGT/4/6-1000-3/-10/3,3	1000	10	3,3	22	8,74	248
CHGT/4/6-1000-3/-14/4,5	1000	14	4,5	29,5	11,2	263
CHGT/4/6-1000-3/-2,2/0,7	1000	2,2	0,7	4,91	2,48	155
CHGT/4/6-1000-3/-3/1	1000	3	1	6,85	3,86	164
CHGT/4/6-1000-3/-4,5/1,5	1000	4,5	1,5	10,2	5,38	196
CHGT/4/6-1000-3/-6/2,2	1000	6	2,2	13,7	6,96	207
CHGT/4/6-1000-6/-10/3,3	1000	10	3,3	22	8,74	253
CHGT/4/6-1000-6/-14/4,5	1000	14	4,5	29,5	11,2	268
CHGT/4/6-1000-6/-16/6,5	1000	16	6,5	28,4	12,5	328
CHGT/4/6-1000-6/-20/8,5	1000	20	8,5	34,9	16,3	363
CHGT/4/6-1000-6/-4,5/1,5	1000	4,5	1,5	10,2	5,38	201
CHGT/4/6-1000-6/-6/2,2	1000	6	2,2	13,7	6,96	212
CHGT/4/6-1000-9/-10/3,3	1000	10	3,3	22	8,74	258
CHGT/4/6-1000-9/-14/4,5	1000	14	4,5	29,5	11,2	273
CHGT/4/6-1000-9/-16/6,5	1000	16	6,5	28,4	12,5	333
CHGT/4/6-1000-9/-20/8,5	1000	20	8,5	34,9	16,3	368
CHGT/4/6-1000-9/-6/2,2	1000	6	2,2	13,7	6,96	217
CHGT/4/6-1250-3/-10/3,3	1250	10	3,3	22	8,74	405
CHGT/4/6-1250-3/-14/4,5	1250	14	4,5	29,5	11,2	420
CHGT/4/6-1250-3/-16/6,5	1250	16	6,5	28,4	12,5	480
CHGT/4/6-1250-3/-20/8,5	1250	20	8,5	34,9	16,3	515
CHGT/4/6-1250-3/-26/9	1250	26	9	47,7	18,6	565
CHGT/4/6-1250-3/-34/12	1250	34	12	65,6	28	664
CHGT/4/6-1250-3/-6/2,2	1250	6	2,2	13,7	6,96	364

CARACTERISTIQUES TECHNIQUES - F400 - 4/6 pôles - 1450/950 rpm (suite)

Modèle	Diamètre (mm)	Puissance moteur (kW)		I. abs. maxi. 400V (A)		Poids (kg)
		V1	V2	V1	V2	
CHGT/4/6-1250-6/-10/3,3	1250	10	3,3	22	8,74	410
CHGT/4/6-1250-6/-14/4,5	1250	14	4,5	29,5	11,2	425
CHGT/4/6-1250-6/-16/6,5	1250	16	6,5	28,4	12,5	485
CHGT/4/6-1250-6/-20/8,5	1250	20	8,5	34,9	16,3	520
CHGT/4/6-1250-6/-26/9	1250	26	9	47,7	18,6	570
CHGT/4/6-1250-6/-34/12	1250	34	12	65,6	28	669
CHGT/4/6-1250-6/-40/14	1250	40	14	75,5	29	723

Modèle	Diamètre (mm)	Puissance moteur (kW)		I. abs. maxi. 400V (A)		Poids (kg)
		V1	V2	V1	V2	
CHGT/4/6-1250-9/-14/4,5	1250	14	4,5	29,5	11,2	430
CHGT/4/6-1250-9/-16/6,5	1250	16	6,5	28,4	12,5	490
CHGT/4/6-1250-9/-20/8,5	1250	20	8,5	34,9	16,3	525
CHGT/4/6-1250-9/-26/9	1250	26	9	47,7	18,6	575
CHGT/4/6-1250-9/-34/12	1250	34	12	65,6	28	674
CHGT/4/6-1250-9/-40/14	1250	40	14	75,5	29	728

CARACTERISTIQUES TECHNIQUES - F400 - 6/12 pôles - 950/475 rpm

Modèle	Diamètre (mm)	Puissance moteur (kW)		I. abs. maxi. 400V (A)		Poids (kg)
		V1	V2	V1	V2	
CHGT/6/12-630-6/-0,55/0,09	630	0,55	0,09	2,07	0,944	74
CHGT/6/12-630-6/-0,75/0,12	630	0,75	0,12	2,28	1,02	76
CHGT/6/12-710-5/-0,55/0,09	710	0,55	0,09	2,07	0,944	86
CHGT/6/12-710-5/-0,75/0,12	710	0,75	0,12	2,28	1,02	88
CHGT/6/12-710-5/-1,1/0,18	710	1,1	0,18	4,49	1,67	100
CHGT/6/12-710-7/-0,55/0,09	710	0,55	0,09	2,07	0,944	88
CHGT/6/12-710-7/-0,75/0,12	710	0,75	0,12	2,28	1,02	90
CHGT/6/12-710-7/-1,1/0,18	710	1,1	0,18	4,49	1,67	102
CHGT/6/12-800-3/-0,55/0,09	800	0,55	0,09	2,07	0,944	89
CHGT/6/12-800-3/-0,75/0,12	800	0,75	0,12	2,28	1,02	91
CHGT/6/12-800-3/-1,1/0,18	800	1,1	0,18	4,49	1,67	103
CHGT/6/12-800-3/-1,5/0,25	800	1,5	0,25	4,24	1,67	106
CHGT/6/12-800-6/-0,55/0,09	800	0,55	0,09	2,07	0,944	93
CHGT/6/12-800-6/-0,75/0,12	800	0,75	0,12	2,28	1,02	95
CHGT/6/12-800-6/-1,1/0,18	800	1,1	0,18	4,49	1,67	107
CHGT/6/12-800-6/-1,5/0,25	800	1,5	0,25	4,24	1,67	110
CHGT/6/12-800-6/-2,2/0,37	800	2,2	0,37	5,73	2,18	112
CHGT/6/12-800-9/-0,75/0,12	800	0,75	0,12	2,28	1,02	98
CHGT/6/12-800-9/-1,1/0,18	800	1,1	0,18	4,49	1,67	110
CHGT/6/12-800-9/-1,5/0,25	800	1,5	0,25	4,24	1,67	113
CHGT/6/12-800-9/-2,2/0,37	800	2,2	0,37	5,73	2,18	115
CHGT/6/12-800-9/-3/0,55	800	3	0,55	8,87	3,8	150
CHGT/6/12-900-3/-1,1/0,18	900	1,1	0,18	4,49	1,67	166
CHGT/6/12-900-3/-1,5/0,25	900	1,5	0,25	4,24	1,67	169

Modèle	Diamètre (mm)	Puissance moteur (kW)		I. abs. maxi. 400V (A)		Poids (kg)
		V1	V2	V1	V2	
CHGT/6/12-900-6/-1,1/0,18	900	1,1	0,18	4,49	1,67	170
CHGT/6/12-900-6/-1,5/0,25	900	1,5	0,25	4,24	1,67	173
CHGT/6/12-900-6/-2,2/0,37	900	2,2	0,37	5,73	2,18	175
CHGT/6/12-900-6/-3/0,55	900	3	0,55	8,87	3,8	210
CHGT/6/12-900-9/-1,1/0,18	900	1,1	0,18	4,49	1,67	174
CHGT/6/12-900-9/-1,5/0,25	900	1,5	0,25	4,24	1,67	177
CHGT/6/12-900-9/-2,2/0,37	900	2,2	0,37	5,73	2,18	179
CHGT/6/12-900-9/-3/0,55	900	3	0,55	8,87	3,8	214
CHGT/6/12-1000-3/-1,1/0,18	1000	1,1	0,18	4,49	1,67	163
CHGT/6/12-1000-3/-1,5/0,25	1000	1,5	0,25	4,24	1,67	166
CHGT/6/12-1000-3/-2,2/0,37	1000	2,2	0,37	5,73	2,18	168
CHGT/6/12-1000-3/-3/0,55	1000	3	0,55	8,87	3,8	203
CHGT/6/12-1000-3/-4/0,65	1000	4	0,65	9,31	2,94	203
CHGT/6/12-1000-6/-1,1/0,18	1000	1,1	0,18	4,49	1,67	168
CHGT/6/12-1000-6/-1,5/0,25	1000	1,5	0,25	4,24	1,67	171
CHGT/6/12-1000-6/-2,2/0,37	1000	2,2	0,37	5,73	2,18	173
CHGT/6/12-1000-6/-3/0,55	1000	3	0,55	8,87	3,8	208
CHGT/6/12-1000-6/-4/0,65	1000	4	0,65	9,31	2,94	208
CHGT/6/12-1000-6/-6/1,2	1000	6	1,2	13,4	5,58	256
CHGT/6/12-1000-9/-1,5/0,25	1000	1,5	0,25	4,24	1,67	176
CHGT/6/12-1000-9/-2,2/0,37	1000	2,2	0,37	5,73	2,18	178
CHGT/6/12-1000-9/-3/0,55	1000	3	0,55	8,87	3,8	213
CHGT/6/12-1000-9/-4/0,65	1000	4	0,65	9,31	2,94	213
CHGT/6/12-1000-9/-6/1,2	1000	6	1,2	13,4	5,58	261
CHGT/6/12-1000-9/-7,5/1,5	1000	7,5	1,5	16,4	6,49	268

CARACTERISTIQUES TECHNIQUES - F400 - 6/12 pôles - 950/475 rpm

Modèle	Diamètre (mm)	Puissance moteur (kW)		I. abs. maxi. 400V (A)		Poids (kg)
		V1	V2	V1	V2	
CHGT/6/12-1250-3/-1,5/0,25	1250	1,5	0,25	4,24	1,67	323
CHGT/6/12-1250-3/-2,2/0,37	1250	2,2	0,37	5,73	2,18	325
CHGT/6/12-1250-3/-3/0,55	1250	3	0,55	8,87	3,8	360
CHGT/6/12-1250-3/-4/0,65	1250	4	0,65	9,31	2,94	360
CHGT/6/12-1250-3/-6/1,2	1250	6	1,2	13,4	5,58	408
CHGT/6/12-1250-3/-7,5/1,5	1250	7,5	1,5	16,4	6,49	415
CHGT/6/12-1250-3/-12/2,4	1250	12	2,4	23,4	8,07	485
CHGT/6/12-1250-6/-3/0,55	1250	3	0,55	8,87	3,8	365
CHGT/6/12-1250-6/-4/0,65	1250	4	0,65	9,31	2,94	365
CHGT/6/12-1250-6/-6/1,2	1250	6	1,2	13,4	5,58	413
CHGT/6/12-1250-6/-7,5/1,5	1250	7,5	1,5	16,4	6,49	420
CHGT/6/12-1250-6/-12/2,4	1250	12	2,4	23,4	8,07	490
CHGT/6/12-1250-6/-17/4,3	1250	17	4,3	31	10,2	570

Modèle	Diamètre (mm)	Puissance moteur (kW)		I. abs. maxi. 400V (A)		Poids (kg)
		V1	V2	V1	V2	
CHGT/6/12-1250-9/-4/0,65	1250	4	0,65	9,31	2,94	370
CHGT/6/12-1250-9/-6/1,2	1250	6	1,2	13,4	5,58	418
CHGT/6/12-1250-9/-7,5/1,5	1250	7,5	1,5	16,4	6,49	425
CHGT/6/12-1250-9/-12/2,4	1250	12	2,4	23,4	8,07	495
CHGT/6/12-1250-9/-17/4,3	1250	17	4,3	31	10,2	575
CHGT/6/12-1250-9/-20/5	1250	20	5	39	14,3	610

DIMENSIONS (mm)

Modèles 400 à 800

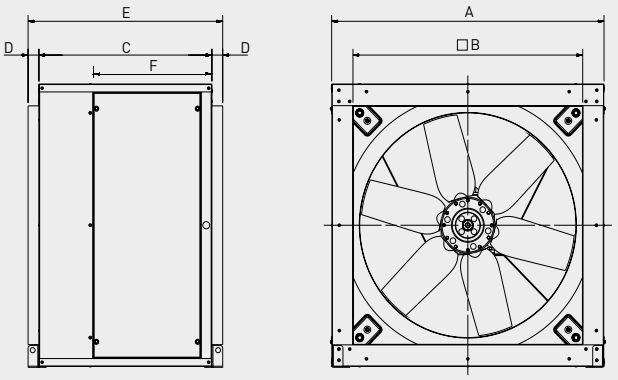

Modèle	A	⍁ B	C	D	E	F
400	509	423	440	40	520	304
450	567,6	473	483	40	563	317
500	638	523	525	40	605	331
560	718,6	583	570	40	650	370
630	808	653	570	40	650	370
710	907,6	750	640	40	720	438
800	1007,6	850	640	40	720	438

Modèles 900 à 1250

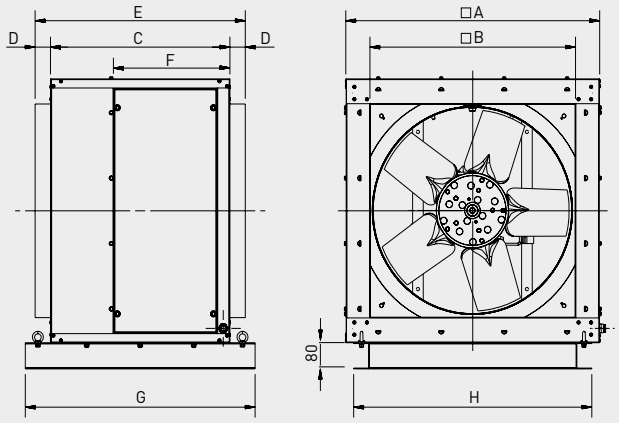

Modèle	⍁ A	⍁ B	C	D	E	F	G	H
900	1126,5	950	700	50	800	503	860	1076,5
1000	1256,5	1055	700	50	800	503	860	1206,5
1250	1476,5	1275	900	50	1000	310	1060	1426,5

ACCESSOIRES DE MONTAGE



PER-CR CHGT/CGT
Volet de surpression en aluminium et en acier galvanisé avec grillage anti-volatile.
Couleur RAL 7045.
À utiliser au soufflage des CHGT et CGT pour éviter les retours d'air quand le ventilateur est arrêté.

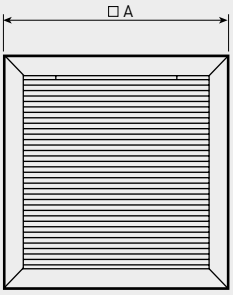

Modèle	□A
PER-CR CHGT/CGT-400	430
PER-CR CHGT/CGT-450	480
PER-CR CHGT/CGT-500	530
PER-CR CHGT/CGT-560	587
PER-CR CHGT/CGT-630	657
PER-CR CHGT/CGT-710	754
PER-CR CHGT/CGT-800	854
PER-CR CHGT/CGT-900	954
PER-CR CHGT/CGT-1000	1059
PER-CR CHGT/CGT-1250	1279

Dimensions en mm.

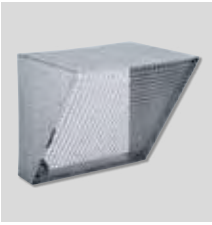

CVD CGT/CHGT
Auvent avec grillage anti-volatiles.

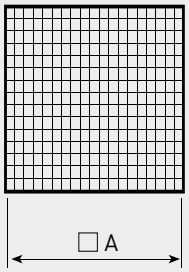

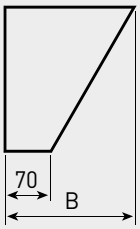

Modèle ventilateur	Bouche aspiration et souflage		
	Modèle auvent	□A	B
CHGT-400	CVD CHGT/CGT-400	424	313,5
CHGT-450	CVD CHGT/CGT-450	474	341,5
CHGT-500	CVD CHGT/CGT-500	524	369,5
CHGT-560	CVD CHGT/CGT-560	584	403,5
CHGT-630	CVD CHGT/CGT-630	654	422,5
CHGT-710	CVD CHGT/CGT-710	751	503,8
CHGT-800	CVD CHGT/CGT-800	851,5	560,2
CHGT-900	CVD CHGT/CGT-900	951,5	616,2
CHGT-1000	CVD CHGT/CGT-1000	1056,5	675
CHGT-1250	CVD CHGT/CGT-1250	1276,5	798,3

Dimensions en mm.

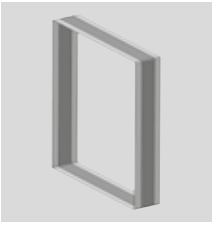

ACOP RECT CHGT/CGT F400
Manchette souple rectangulaire.

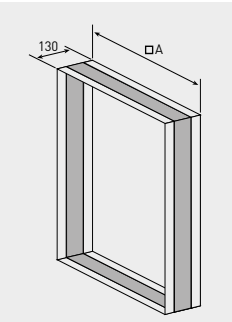

Modèle	□A
ACOP RECT CHGT/CGT 400 F400	424
ACOP RECT CHGT/CGT 450 F400	474
ACOP RECT CHGT/CGT 500 F400	524
ACOP RECT CHGT/CGT 560 F400	584
ACOP RECT CHGT/CGT 630 F400	654
ACOP RECT CHGT/CGT 710 F400	751
ACOP RECT CHGT/CGT 800 F400	851
ACOP RECT CHGT/CGT 900 F400	951
ACOP RECT CHGT/CGT 1000 F400	1056
ACOP RECT CHGT/CGT 1250 F400	1276

Dimensions en mm.

STANDARD



228 TJFT-TJFU
jusqu'à 36.000 m³/h



232 IFFT
jusqu'à 8.900 m³/h

DÉSENFUMAGE



234 TJHT-TJHU
jusqu'à 36.000 m³/h

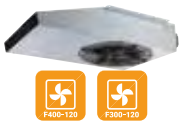

238 IFHT
jusqu'à 8.900 m³/h

Ventilateurs immergés
dans la zone à désenfumer



Ventilateurs axiaux du type Jet Fans permettant de déplacer de grands volumes d'air dans les parkings fermés, tunnels et autres locaux de grand volume.
Gamme adaptée á la ventilation seulement.
- TJFT: modèles réversibles.
- TJFU: modèles unidirectionnels.

Description
- TJFT: du diamètre 315 au diamètre 630.
- TJFU: du diamètre 315 au diamètre 400.

Hélices 6 pales (TJFT) ou 7 pales (TJFU) en aluminium injecté suivant EN 1706 et équilibrées suivant ISO 14694: G 6,3.
Virole et pieds supports en acier suivant EN 10130-99 et protection par galvanisation à chaud suivant EN 1461:1999.
Boite à bornes extérieure fixée sur la virole.
Deux silencieux circulaires en tôle d'acier galvanisé, avec pavillons d'aspiration.
Fournis avec grilles à l'aspiration et au soufflage.
Ventilateurs testés et certifiés suivant EN12101-3.
Pour le transport, les ventilateurs jusqu'à la taille 400 sont livrés assemblés. De la taille 450 à 630 ils sont livrés en 3 pièces à assembler sur site.

Moteurs
- TJFT: IEC 80 à 160, triphasés 400V-50Hz, IP55, classe F.
- TJFU: IEC 80 ou 90, triphasés 400V-50Hz, IP55, classe F.
- Deux vitesses 2/4 pôles Dahlander.
- Température de l'air: -20ºC à + 40ºC.

Sur demande
- Version une vitesse en 2 pôles.
- Version avec grille à l'aspiration et déflecteur au soufflage pour flux d'air unidirectionnel.
- Version avec déflecteur à l'aspiration et au soufflage pour modéles réversibles uniquement.
- Version avec interrupteur marche/arrêt IP65 monté en lieu et place de la boite à bornes (interrupteur aussi disponible comme accessoire séparé).
- Peinture extérieure suivant couleurs RAL.



Grilles de protection
Montées à l'aspiration et au soufflage.

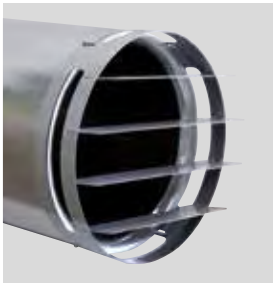

En option, déflecteur
Pour orienter le flux d'air.
A monter au soufflage.



Boite à bornes extérieure
Pour faciliter le raccordement électrique.



Interrupteur Marche/Arrêt
Interrupteur de securité monté sur la virole ou fourni comme accessoire séparé.

Applications spécifiques

Tunnels

REFERENCE

T J F T	/	2	-	4 0 0	C/I	1,5 kW	400 V	50 Hz
1		2		3	4	5	6	7

1 - Séries: TJFT réversible, TJFU unidirectionnelle, ventilation seule.
2 - Nombre de pôles
3 - Diamètre nominal
4 - C = Boîte à bornes (standard)
I = Interrupteur Marche/Arrêt (optionnel)
5 - Puissance du moteur en kW
6 - Tension nominale d'alimentation
7 - Fréquence (Hz)

CARACTERISTIQUES TECHNIQUES

Avant d'installer le ventilateur vérifier que les valeurs indiquées sur la plaque signalétique du moteur sont compatibles avec celles du réseau d'alimentation électrique.

Modèle	Vitesse (rpm)	Poussée (N)	Débit (m^3/h)	Vitesse d'aspiration (m/s)	Puissance moteur* (kW)	Intensité nominale (A)	Niveau sonore** (LpA)		Poids (kg)
							Flux A***	Flux B***	
TJFT REVERSIBLE - 1 vitesse 2 PÔLES									
TJFT/2-315-CN	2790	24	4.500	16	0,75	1,6	64	64	57
TJFT/2-355-CN	2810	40	6.500	18	1,1	2,3	67	66	76
TJFT/2-400-CN	2870	60	9.000	20	1,5	4,2	71	69	89
TJFT/2-450-C	2840	85	12.100	21	2,2	4,5	75	72	133
TJFT/2-500-C	2890	144	17.500	25	4	7,5	78	75	165
TJFT/2-560-C	2925	235	25.000	28	7,5	13,6	82	78	220
TJFT/2-630-C	2945	387	36.100	33	15	27	87	82	290
TJFT REVERSIBLE - 2 vitesses 2/4 PÔLES									
TJFT/2/4-315-CN	2820/1400	24	4.500	16	0,8/0,2	1,9/0,6	64/49	64/49	57
TJFT/2/4-355-CN	2810/1390	40	6.500	18	1,1/0,25	2,4/0,75	67/52	66/51	76
TJFT/2/4-400-CN	2900/1435	60	9.000	20	1,5/0,37	4,2/1,3	71/56	69/54	89
TJFT/2/4-450-C	2845/1420	85	12.100	21	2,2/0,5	4,6/1,5	75/60	72/57	134
TJFT/2/4-500-C	2890/1440	144	17.500	25	4,4/1,1	8,6/2,8	78/63	75/60	166
TJFT/2/4-560-C	2930/1470	235	25.000	28	8/2	15,3/4,8	82/67	78/63	223
TJFT/2/4-630-C	2950/1470	387	36.100	33	16/4	30,5/9,6	82/72	82/67	311
TJFU UNIDIRECTIONNEL - 1 vitesse 2 PÔLES									
TJFU/2-315-BC	2790	25	4.600	16	0,75	1,6	-	62	56
TJFU/2-355-BC	2810	43	6.800	19	1,1	2,3	-	66	75
TJFU/2-400-BC	2870	68	9.700	21	1,5	3	-	70	88
TJFU UNIDIRECTIONNEL - 2 vitesses 2/4 PÔLES									
TJFU/2/4-315-BC	2820/1400	25	4.600	16	0,8/0,2	1,9/0,6	-	62/46	56
TJFU/2/4-355-BC	2810/1390	43	6.800	19	1,1/0,25	2,4/0,75	-	66/49	75
TJFU/2/4-400-BC	2900/1435	68	9.700	21	1,5/0,37	3,5/1,3	-	70/55	88

* Les puissances de moteurs 2 vitesses, peuvent varier légèrement en fonction de la marque moteur utilisée.
** Mesuré a 3 metres en champ libre.
*** Série TJFT: Sens A: Moteur-hélice / Sens B: Hélice-Moteur. Série TJFU: uniquement disponibles en sens B).

DIMENSIONS (mm)

TJFT

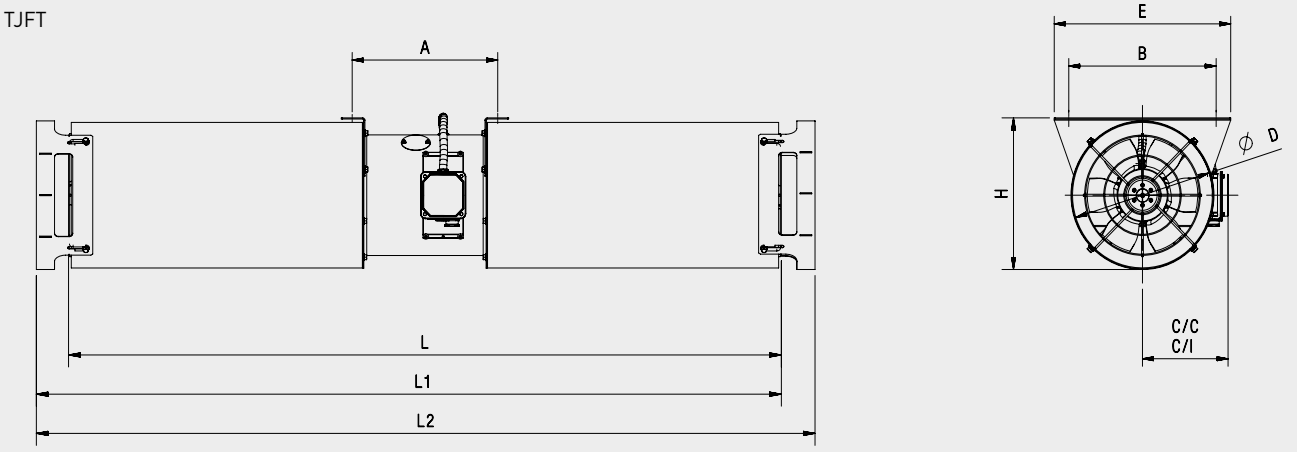

L: Version sans deflecteur; L1: Version unidirectionnel, avec 1 deflecteur; L2: Version reversible, avec 2 deflecteurs; C/C: Version avec boîte à bornes (standard);
C/I: version avec interrupteur de securité Marche/Arrêt (optionnel)

Modèle	A	B	C/C	C/I	D	E	H	L	L1	L2
315	310	405	236	279	385	485	397	1754	1810	1967
355	310	445	259	302	425	525	437	1754	1810	1967
400	310	506	283	326	486	586	498	1754	1810	1967
450	539	556	313,5	362,5	536	636	548	2499	2055	2712
500	549	620	343,5	392,5	600	700	612	2499	2055	2712
560	669	680	376	425	660	760	672	3019	3072	3232
630	769	750	422	480	730	830	742	3119	3175	3332

TJFU

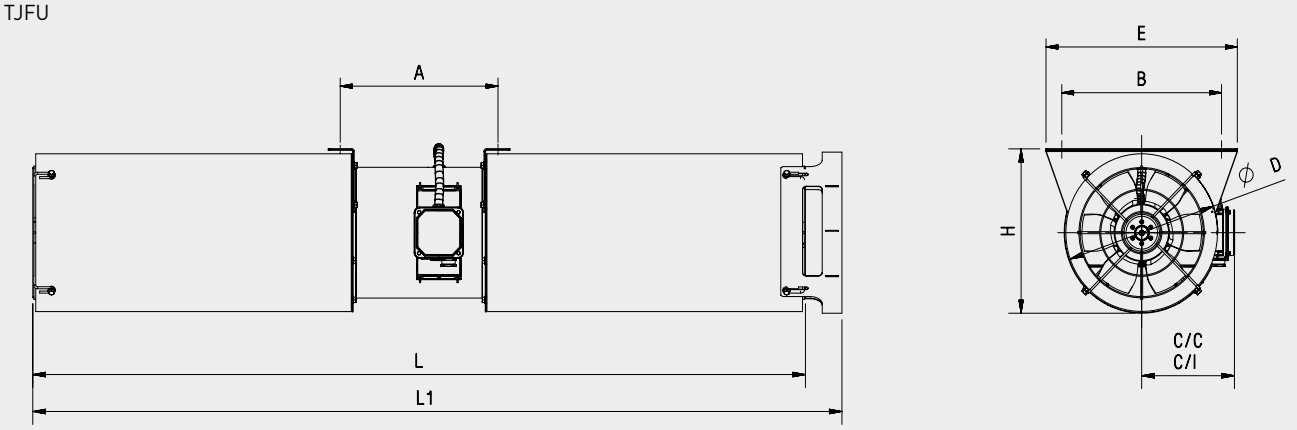

L: Version sans deflecteur; L1: Version unidirectionnel, avec 1 deflecteur; C/C: Version avec boîte à bornes (standard);
C/I: version avec interrupteur de securité Marche/Arrêt (optionnel)

Modèle	A	B	C/C	C/I	D	E	H	L	L1
315	310	405	236	279	385	485	397	1754	1810
355	310	445	259	302	425	525	437	1754	1810
400	310	506	283	326	486	586	498	1754	1810

CARATERISTIQUES ACOUSTIQUES

Niveaux de puissance acoustique ref. 10^{-12} selon la norme ISO 13347:2004.

TJFT (2 pôles)

Form A	63	125	250	500	1000	2000	4000	8000	LwA
315	58	67	77	78	71	68	64	56	81
355	61	70	81	80	75	73	70	47	85
400	64	73	85	82	80	78	75	67	88
450	68	76	89	84	84	83	80	73	92
500	71	79	93	86	88	87	84	78	96
560	74	82	97	89	92	92	89	83	100
630	77	85	101	91	96	97	94	88	104

Form B	63	125	250	500	1000	2000	4000	8000	LwA
315	56	65	77	78	70	68	65	57	81
355	60	68	79	80	74	73	69	48	84
400	64	72	82	81	78	77	73	67	87
450	68	75	85	83	81	82	78	72	89
500	71	78	87	84	85	86	82	76	92
560	75	81	90	85	88	90	86	81	96
630	79	84	92	87	92	94	90	86	99

TJFT (4 pôles)

Form A	63	125	250	500	1000	2000	4000	8000	LwA
315	43	52	62	63	56	53	49	41	66
355	46	55	66	65	60	58	54	32	70
400	49	58	70	67	65	63	60	52	73
450	53	61	74	69	69	68	65	58	77
500	56	64	78	71	73	72	69	63	81
560	59	67	82	73	77	77	74	68	85
630	62	70	86	76	81	82	79	73	89

Form B	63	125	250	500	1000	2000	4000	8000	LwA
315	41	50	62	63	55	53	49	42	66
355	45	53	64	65	59	58	54	33	69
400	49	57	67	66	63	62	58	52	72
450	53	60	70	68	66	67	63	57	74
500	56	63	72	69	70	71	67	61	77
560	60	66	75	70	73	75	71	66	81
630	63	69	77	71	77	79	75	71	84

TJFU (2 pôles)

Form B	63	125	250	500	1000	2000	4000	8000	LwA
315	61	63	71	72	75	72	66	61	79
355	64	66	75	75	78	76	70	64	83
400	67	71	76	77	82	81	76	70	86

TJFU (4 pôles)

Form B	63	125	250	500	1000	2000	4000	8000	LwA
315	40	56	54	58	56	50	45	38	63
355	44	59	58	60	61	54	49	42	66
400	46	63	62	69	62	60	55	46	72



Les ventilateurs centrifuges du type Jet Fans permettent de déplacer de grands volumes d'air dans les parkings fermés. Gamme ventilation pour air ambiant de -20ºC à + 40ºC.

Description
- Poussées nominales de 50, 75 et 100N.
- Turbines centrifuges à réaction en tôle d'acier galvanisé et équilibrées suivant ISO 14694: G 6,3.
- Caisson en tôle d'acier galvanisé.
- Boite à bornes extérieure fixée sur le caisson.
- Fournis avec une grille à l'aspiration.

Moteurs
- IEC 80 ou 90, triphasés 400V-50Hz, classe F.
- Deux vitesses 4/8 pôles Dahlander.
- Température de l'air: -20ºC à + 40ºC.

Sur demande
- Version avec interrupteur marche/arrêt IP65 monté en lieu et place de la boite à bornes (interrupteur aussi disponible comme accessoire séparé).
- Peinture extérieure suivant couleurs RAL.



Grille de protection
À l'aspiration en standard.



Profil extra-plat
Gain de place dans les parkings.



Boite à bornes extérieure
Pour faciliter le raccordement électrique.



Interrupteur de securité Marche/Arrêt IP65
Monté sur demande ou fourni comme accessoire.

RÉFÉRENCE

I F F T	/	4/8	-	1 0 0 N	C/I	2,3/0,37 kW	400 V	50 Hz
1		2		3	4	5	6	7

1 - Série IFFT, ventilation seule
2 - Nombre de pôles
3 - Diamètre nominal
4 - C = Boîte à bornes (standard)
I = Interrupteur Marche/Arrêt (optionnel)
5 - Puissance moteur en kW
6 - Tension nominale d'alimentation
7 - Fréquence (Hz)

CARACTERISTIQUES TECNIQUES

Avant d'installer le ventilateur vérifier que les valeurs indiquées sur la plaque signalétique du moteur sont compatibles avec celles du réseau d'alimentation électrique.

Modèle	Nº pôles	Vitesse (tr/mn)	Poussée (N)	Débit (m³/h)	Puissance moteur (kW)	Intensité nominale (A)	Intensité démarrage (A)	Niveau de pression sonore* (dB(A))	Poids (kg)
IFFT/4/8-50N-C	4/8	1420/710	50/13	5.800/2.880	1,1/0,18	3,0/1,1	9,8/2,4	75/59	76
IFFT/4/8-75N-C	4/8	1420/710	75/19	8.300/4.150	2,3/0,37	5,4/1,9	30/7,5	77/61	120
IFFT/4/8-100N-C	4/8	1420/710	95/24	8.900/4.450	2,3/0,37	6,0/2,0	30/7,5	78/63	120

* Pression sonore à 3 m en champ libre.

DIMENSIONS (mm)

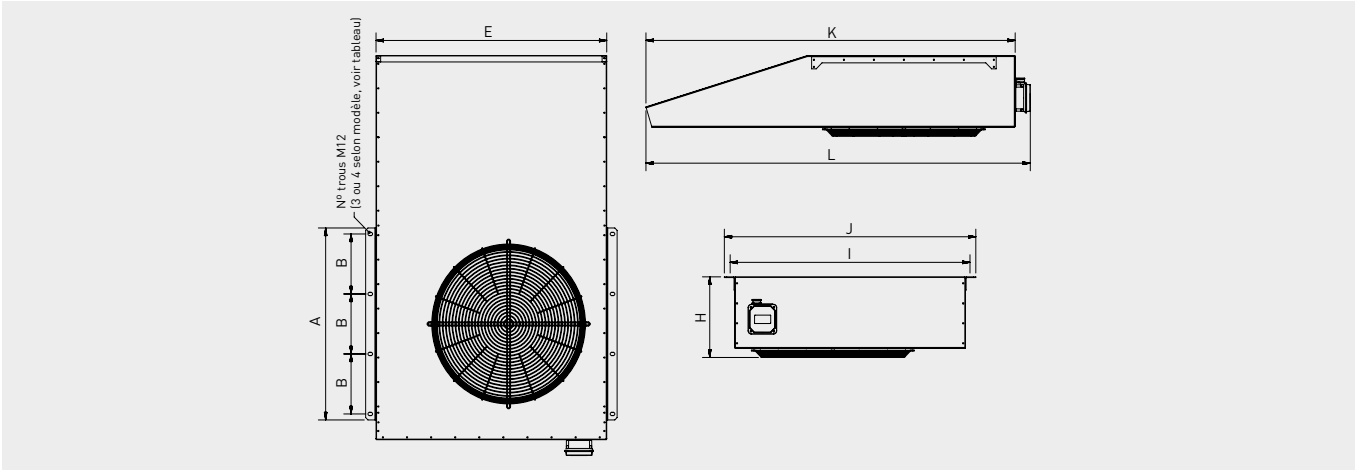

Modèle	A	B	E	H	I	J	K	L	N
50	600	275	800	272	844	890	1232	1298	3
75	800	250	1000	337	1044	1090	1600	1666	4
100	800	250	1000	337	1044	1090	1600	1666	4

CARATÉRISTIQUES ACOUSTIQUES

Niveaux de puissance acoustique ref. 10^{-12} selon la norme ISO 13347:2004.

IFFT (4 pôles)

Modèle	63	125	250	500	1000	2000	4000	8000	LwA
50	61	79	84	87	87	85	80	73	93
75	63	83	85	87	89	85	80	73	94
100	65	83	87	90	91	87	81	74	95

IFFT (8 pôles)

Modèle	63	125	250	500	1000	2000	4000	8000	LwA
50	46	64	69	72	72	70	65	58	76
75	48	68	70	72	74	70	65	58	78
100	50	68	72	75	76	72	66	59	80



Ventilateurs axiaux du type Jet Fans permettant de déplacer de grands volumes d'air dans les parkings fermés, tunnels et autres locaux de grand volume. Gamme adaptée en ventilation et désenfumage en F400 et F300.
- TJHT: modèles réversibles.
- THJU: modèles unidirectionnels.

Description
- TJHT: du diamètre 315 au diamètre 630.
- TJHU: du diamètre 315 au diamètre 400.

Hélices 6 pales (TJHT) ou 7 pales (TJHU) en aluminium injecté suivant EN 1706 et équilibrées suivant ISO 14694: G 6,3. Virole et pieds supports en acier suivant EN 10130-99 et protection par galvanisation à chaud suivant EN 1461:1999. Boite à bornes extérieure fixée sur la virole. Deux silencieux circulaires en tôle d'acier galvanisé, avec pavillons d'aspiration. Fournis avec grilles à l'aspiration et au soufflage. Ventilateurs testés et certifiés suivant EN12101-3. Pour le transport, les ventilateurs jusqu'à la taille 400 sont livrés assemblés. De la taille 450 à 630 ils sont livrés en 3 pièces à assembler sur site.

Moteurs
- TJHT: IEC 80 à 160, triphasés 400V-50Hz, IP55, classe H en F400 et F300.
- TJHU: IEC 80 ou 90, triphasés 400V-50Hz, IP55, classe H en F400 et F300, classe F en F200.
- Deux vitesses 2/4 pôles Dahlander.
- Température de l'air: -20ºC à + 40ºC.

Sur demande
- Version une vitesse en 2 pôles.
- Version avec grille à l'aspiration et déflecteur au soufflage pour flux d'air unidirectionnel.
- Version avec déflecteur à l'aspiration et au soufflage pour modéles réversibles uniquement.
- Version avec interrupteur marche/arrêt IP65 monté en lieu et place de la boite à bornes (interrupteur aussi disponible comme accessoire séparé).
- Peinture extérieure suivant couleurs RAL.



Grilles de protection
Montées à l'aspiration et au soufflage.

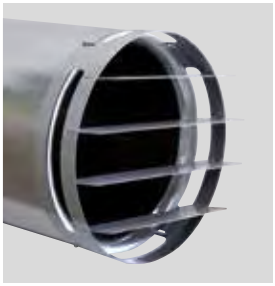

En option, déflecteur
Pour orienter le flux d'air. A monter au soufflage.



Boite à bornes extérieure
Pour faciliter le raccordement électrique.



Interrupteur Marche/Arrêt
Interrupteur de securité monté sur la virole ou fourni comme accessoire séparé.

Applications spécifiques

F400-120
Gamme certifiée suivant la norme EN12101-3 (Nº certificat 0370-CPD-0672)

F300-120
Gamme certifiée suivant la norme EN12101-3. 0370-CPD-0673 0370-CPD-1422. (testée F300-120)

F200-120
Gamme certifiée suivant la norme EN12101-3 (Nº certificat 0370-CPD-0775)

Parkings

Tunnels

REFERENCE

T J H T	/	2/4	-	6 3 0	C/I	16/4	F400	400 V	50 Hz
1		2		3	4	5	6	7	8

1 - Séries: TJHT réversible, TJHU unidirectionnelle, ventilation et désenfumage.
2 - Nombre de pôles
3 - Diamètre nominal
4 - C = Boîte à bornes (standard
I = Interrupteur Marche/Arrêt (optionnel)
5 - Puissance du moteur en kW
6 - Certification
7 - Tension nominale d'alimentation
8 - Fréquence (Hz)

CARACTERISTIQUES TECHNIQUES

Avant d'installer le ventilateur vérifier que les valeurs indiquées sur la plaque signalétique du moteur sont compatibles avec celles du réseau d'alimentation électrique.

Modèle	Vitesse (rpm)	Poussée (N)	Débit (m^3/h)	Vitesse d'aspiration (m/s)	Puissance moteur* (kW)	Intensité nominale (A)	Niveau sonore** (LpA)		Poids (kg)
							Flux A***	Flux B***	
TJHT REVERSIBLE - 1 vitesse 2 PÔLES									
TJHT/2-315-CN	2790	24	4.500	16	0,75	1,6	64	64	57
TJHT/2-355-CN	2810	40	6.500	18	1,1	2,3	67	66	76
TJHT/2-400-CN	2870	60	9.000	20	1,5	4,2	71	69	89
TJHT/2-450-C	2840	85	12.100	21	2,2	4,5	75	72	133
TJHT/2-500-C	2890	144	17.500	25	4	7,5	78	75	165
TJHT/2-560-C	2925	235	25.000	28	7,5	13,6	82	78	220
TJHT/2-630-C	2945	387	36.100	33	15	27	87	82	290
TJHT REVERSIBLE - 2 vitesses 2/4 PÔLES									
TJHT/2/4-315-CN	2820/1400	24	4.500	16	0,8/0,2	1,9/0,6	64/49	64/49	57
TJHT/2/4-355-CN	2810/1390	40	6.500	18	1,1/0,25	2,4/0,75	67/52	66/51	76
TJHT/2/4-400-CN	2900/1435	60	9.000	20	1,5/0,37	4,2/7,3	71/56	69/54	89
TJHT/2/4-450-C	2845/1420	85	12.100	21	2,2/0,5	4,6/1,5	75/60	72/57	134
TJHT/2/4-500-C	2890/1440	144	17.500	25	4,4/1,1	8,6/2,8	78/63	75/60	166
TJHT/2/4-560-C	2930/1470	235	25.000	28	8/2	15,3/4,8	82/67	78/63	223
TJHT/2/4-630-C	2950/1470	387	36.100	33	16/4	30,5/9,6	82/72	82/67	311
TJHU UNIDIRECTIONNEL - 1 vitesse 2 PÔLES									
TJHU/2-315-BC	2790	25	4.600	16	0,75	1,6	-	62	56
TJHU/2-355-BC	2810	43	6.800	19	1,1	2,3	-	66	75
TJHU/2-400-BC	2870	68	9.700	21	1,5	3	-	70	88
TJHU UNIDIRECTIONNEL - 2 vitesses 2/4 PÔLES									
TJHU/2/4-315-BC	2820/1400	25	4.600	16	0,8/0,2	1,9/0,6	-	62/46	56
TJHU/2/4-355-BC	2810/1390	43	6.800	19	1,1/0,25	2,4/0,75	-	66/49	75
TJHU/2/4-400-BC	2900/1435	68	9.700	21	1,5/0,37	3,5/1,3	-	70/55	88

* Les puissances de moteurs 2 vitesses, peuvent varier légèrement en fonction de la marque moteur utilisée.
** Mesuré a 3 metres en champ libre.
*** Série TJHT: Sens A: Moteur-hélice / Sens B: Hélice-Moteur. Série TJHU: uniquement disponibles en sens B).

DIMENSIONS (mm)

TJHT

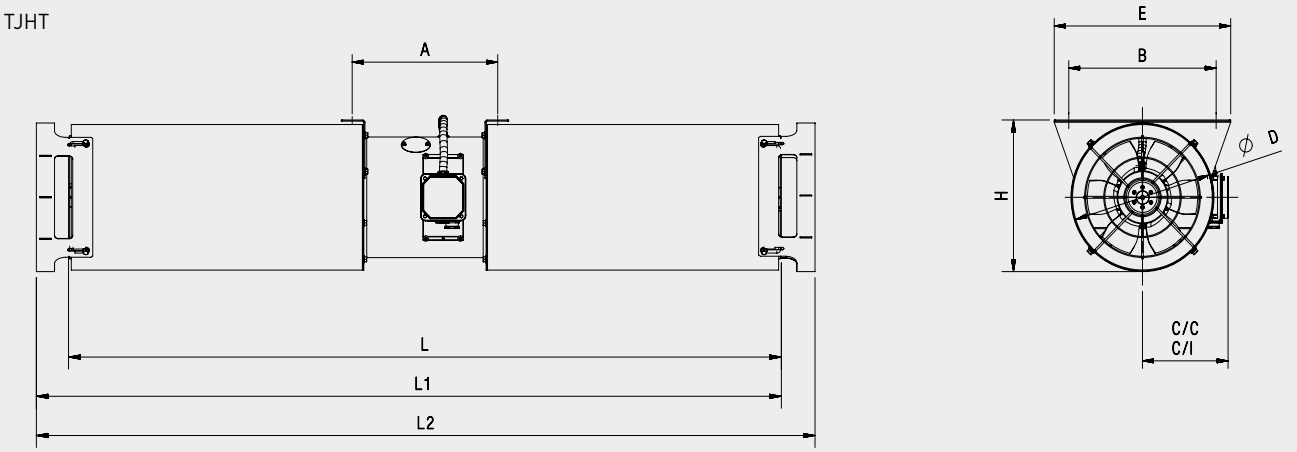

L: Version sans deflecteur; L1: Version unidirectionnel, avec 1 deflecteur; L2: Version reversible, avec 2 deflecteurs; C/C: Version avec boîte à bornes (standard);
C/I: version avec interrupteur de securité Marche/Arrêt (optionnel)

Modèle	A	B	C/C	C/I	D	E	H	L	L1	L2
315	310	405	236	279	385	485	397	1754	1810	1967
355	310	445	259	302	425	525	437	1754	1810	1967
400	310	506	283	326	486	586	498	1754	1810	1967
450	539	556	313,5	362,5	536	636	548	2499	2055	2712
500	549	620	343,5	392,5	600	700	612	2499	2055	2712
560	669	680	376	425	660	760	672	3019	3072	3232
630	769	750	422	480	730	830	742	3119	3175	3332

TJHU

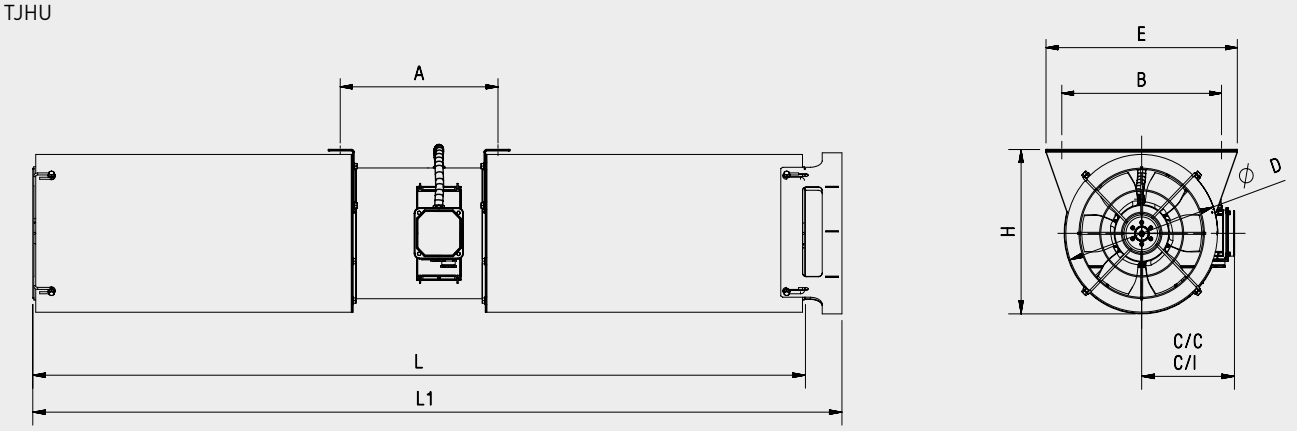

L: Version sans deflecteur; L1: Version unidirectionnel, avec 1 deflecteur; C/C: Version avec boîte à bornes (standard);
C/I: version avec interrupteur de securité Marche/Arrêt (optionnel)

Modèle	A	B	C/C	C/I	D	E	H	L	L1
315	310	405	236	279	385	485	397	1754	1810
355	310	445	259	302	425	525	437	1754	1810
400	310	506	283	326	486	586	498	1754	1810

CARATERISTIQUES ACOUSTIQUES

Niveaux de puissance acoustique ref. 10^{-12} selon la norme ISO 13347:2004.

TJHT (2 pôles)

Form A	63	125	250	500	1000	2000	4000	8000	LwA
315	58	67	77	78	71	68	64	56	81
355	61	70	81	80	75	73	70	47	85
400	64	73	85	82	80	78	75	67	88
450	68	76	89	84	84	83	80	73	92
500	71	79	93	86	88	87	84	78	96
560	74	82	97	89	92	92	89	83	100
630	77	85	101	91	96	97	94	88	104

Form B	63	125	250	500	1000	2000	4000	8000	LwA
315	56	65	77	78	70	68	65	57	81
355	60	68	79	80	74	73	69	48	84
400	64	72	82	81	78	77	73	67	87
450	68	75	85	83	81	82	78	72	89
500	71	78	87	84	85	86	82	76	92
560	75	81	90	85	88	90	86	81	96
630	79	84	92	87	92	94	90	86	99

TJHT (4 pôles)

Form A	63	125	250	500	1000	2000	4000	8000	LwA
315	43	52	62	63	56	53	49	41	66
355	46	55	66	65	60	58	54	32	70
400	49	58	70	67	65	63	60	52	73
450	53	61	74	69	69	68	65	58	77
500	56	64	78	71	73	72	69	63	81
560	59	67	82	73	77	77	74	68	85
630	62	70	86	76	81	82	79	73	89

Form B	63	125	250	500	1000	2000	4000	8000	LwA
315	41	50	62	63	55	53	49	42	66
355	45	53	64	65	59	58	54	33	69
400	49	57	67	66	63	62	58	52	72
450	53	60	70	68	66	67	63	57	74
500	56	63	72	69	70	71	67	61	77
560	60	66	75	70	73	75	71	66	81
630	63	69	77	71	77	79	75	71	84

TJHU (2 pôles)

Form B	63	125	250	500	1000	2000	4000	8000	LwA
315	61	63	71	72	75	72	66	61	79
355	64	66	75	75	78	76	70	64	83
400	67	71	76	77	82	81	76	70	86

TJHU (4 pôles)

Form B	63	125	250	500	1000	2000	4000	8000	LwA
315	40	56	54	58	56	50	45	38	63
355	44	59	58	60	61	54	49	42	66
400	46	63	62	69	62	60	55	46	72

ACCESSOIRES



INT-25/6P-F400 / INT-40/6P-F400
Marche/Arrêt ON / OFF
Homologués F400 - 120.
Boitier en aluminium.
Courant maximal:
25A (Modèle INT-25/6P-F400)
40A (Modèle INT-40/6P-F400)
Pour moteurs triphasés 380 - 420V.
Fréquence 50 – 60 Hz.
IP65.

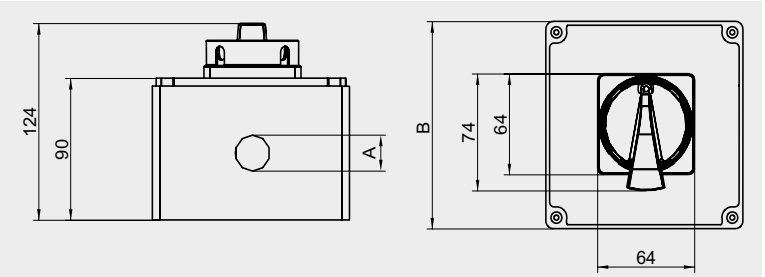

Modèle	A	B
INT-25/6P-F400	M25	130
INT-40/6P-F400	M32	160



Les ventilateurs centrifuges du type Jet Fans permettent de déplacer de grands volumes d'air dans les parkings fermés. Gamme pour ventilation et désenfumage, certifiée F400 et F300.

Description

- Poussées nominales de 50, 75 et 100N.
- Turbines centrifuges à réaction en tôle d'acier galvanisé et équilibrées suivant ISO 14694: G 6,3.
- Caisson en tôle d'acier galvanisé.
- Boite à bornes extérieure fixée sur le caisson.
- Fournis avec une grille à l'aspiration.
- Ventilateurs testés et certifiés F400-120 et F300-120 suivant EN12101-3.

Moteurs

- IEC 80 ou 90, triphasés 400V-50Hz, IP55, classe H en F400 et F300.
- Deux vitesses 4/8 pôles Dahlander.
- Température de l'air: -20ºC à + 40ºC.

Sur demande

- Version avec interrupteur marche/arrêt IP65 monté en lieu et place de la boite à bornes (interrupteur aussi disponible comme accessoire séparé).
- Peinture extérieure suivant couleurs RAL.



Grille de protection
À l'aspiration en standard.



Profil extra-plat
Gain de place dans les parkings.



Boite à bornes extérieure
Pour faciliter le raccordement électrique.



Interrupteur de securité Marche/Arrêt IP65
Monté sur demande ou fourni comme accessoire.

Applications spécifiques

F400-120
Gamme certifiée suivant la norme EN12101-3 (Nº certificat 0370-CPD-1250)

F300-120
Gamme certifiée suivant la norme EN12101-3 (Nº certificat 0370-CPD-1085)

P
Parkings

REFERENCE

I F H T	/	4/8	-	1 0 0 N	C/I	2,3/0,37 kW	F300	400 V	50 Hz
1		2		3	4	5	6	7	8

1 - Série IFHT
2 - Nombre de pôles
3 - Poussée nominal
4 - C = Boîte à bornes (standard)
I = Interrupteur Marche/Arrêt (optionnel)
5 - Puissance du moteur en kW
6 - Certification
7 - Tension nominale d'alimentation
8 - Fréquence (Hz)

CARACTERISTIQUES TECNIQUES

Avant d'installer le ventilateur vérifier que les valeurs indiquées sur la plaque signalétique du ventilateur sont compatibles avec celles du réseau d'alimentation électrique.

Modèle	Nº pôles	Vitesse (tr/mn)	Poussée (N)	Débit (m^3/h)	Puissance moteur (kW)	Intensité nominale (A)	Intensité démarrage (A)	Niveau de pression sonore* (dB(A))	Poids (kg)
IFHT/4/8-50N-C	4/8	1345/710	50/13	5.500/2.880	1,21/0,20	3,0/1,1	9,8/2,4	75/59	76
IFHT/4/8-75N-C	4/8	1420/710	75/19	8.300/4.150	2,3/0,37	5,4/1,9	30/7,5	77/61	120
IFHT/4/8-100N-C	4/8	1420/710	95/24	8.900/4.450	2,3/0,37	6,0/2,0	30/7,5	78/63	120

* Pression sonore à 3 m en champ libre.

DIMENSIONS (mm)

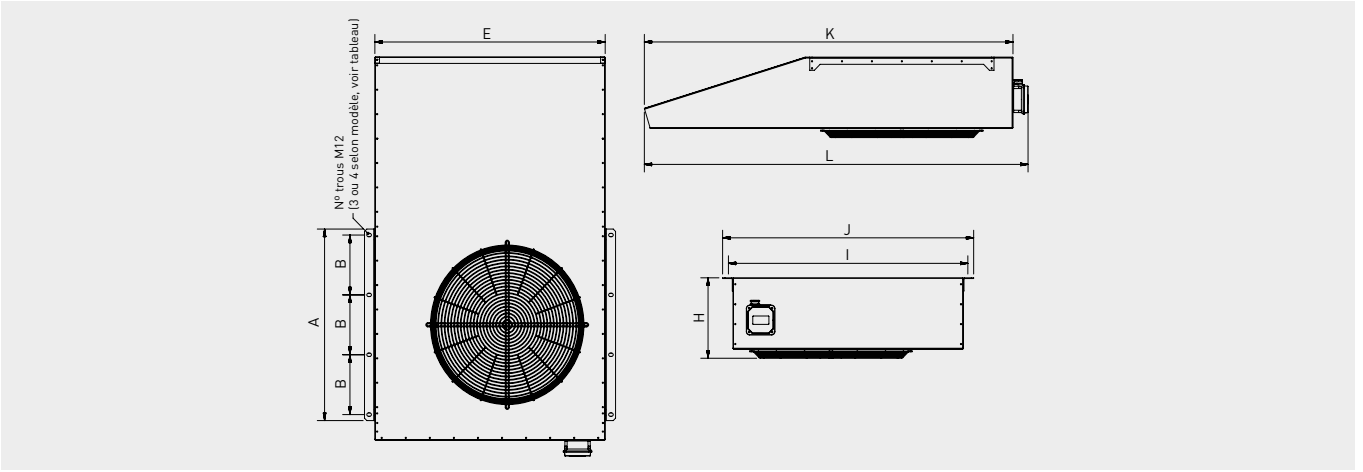

Modèle	A	B	E	H	I	J	K	L	N
50	600	275	800	272	844	890	1232	1298	3
75	800	250	1000	337	1044	1090	1600	1666	4
100	800	250	1000	337	1044	1090	1600	1666	4

CARATERISTIQUES ACOUSTIQUES

Niveaux de puissance acoustique ref. 10^{-12} selon la norme ISO 13347:2004.

IFHT (4 pôles)

Modèle	63	125	250	500	1000	2000	4000	8000	LwA
50	61	79	84	87	87	85	80	73	93
75	63	83	85	87	89	85	80	73	94
100	65	83	87	90	91	87	81	74	95

IFHT (8 pôles)

Modèle	63	125	250	500	1000	2000	4000	8000	LwA
50	46	64	69	72	72	70	65	58	76
75	48	68	70	72	74	70	65	58	78
100	50	68	72	75	76	72	66	59	80

ACCESSOIRES



INT-IPM 25/6P-F400
INT-IPM 40/6P-F400
Marche/Arrêt ON / OFF homologués F400-120.
Boitier en aluminium.
Courant maximal:
25A (Modèle INT-IPM 25/6P-F400)
40A (Modèle INT-IPM 40/6P-F400)
Pour moteurs triphasés 380 - 420V.
Fréquence 50 – 60 Hz.
IP65.

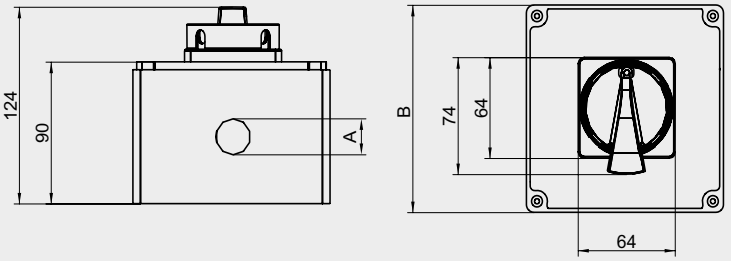

Modèle	A	B
INT-IPM 25/6P-F400	M25	130
INT-IPM 40/6P-F400	M32	160

AVEC MOTEUR EC SANS REGULATION



242 TH-ECOWATT
jusqu'à 1.530 m³/h



248 CTB ECOWATT
jusqu'à 1.490 m³/h

NOUVEAU



253 TPSB ECOWATT
jusqu'à 1.490 m³/h



259 CTBH ECOWATT
jusqu'à 1.300 m³/h



262 CRHB-N ECOWATT
jusqu'à 3.644 m³/h



263 CRVB-N ECOWATT
jusqu'à 3.388 m³/h

AVEC MOTEUR EC ET REGULATION



272 CTB ECOWATT PLUS
jusqu'à 1.490 m³/h



276 CRHB-N ECOWATT PLUS
jusqu'à 3.644 m³/h



277 CRVB-N ECOWATT PLUS
jusqu'à 3.388 m³/h

STANDARD



286 TH-MIXVENT
jusqu'à 1.570 m³/h



295 CTB
jusqu'à 1.400 m³/h

NOUVEAU



298 TPSB
jusqu'à 1.500 m³/h



304 HCTB/HCTT
jusqu'à 38.500 m³/h



315 CRHB-N/CRHT-N
jusqu'à 13.240 m³/h



316 CRVB-N/CRVT-N
jusqu'à 13.400 m³/h



354 HGTT-V
jusqu'à 115.000 m³/h

DESENFUMAGE



358 MAX-TEMP CTHB/CTHT
jusqu'à 38.120 m³/h



359 MAX-TEMP CTVB/CTVT
jusqu'à 32.820 m³/h

NOUVEAU



370 TNHB/TNHT
jusqu'à 34.000 m³/h

NOUVEAU



371 TNVB/TNVT
jusqu'à 34.000 m³/h



387 HGHT-V
jusqu'à 115.000 m³/h



393 CTVT HP
jusqu'à 50.900 m³/h

DESENFUMAGE AVEC MOTEUR EC

NOUVEAU



401 TNH/TNV ECOWATT
jusqu'à 34.000 m³/h

ATEX



412 TH ATEX
jusqu'à 1.150 m³/h



415 TCDH EXD
jusqu'à 25.500 m³/h

Ventilateurs de désenfumage certifiés à la température indiquée, hors zone à désenfumer

Ventilateurs pouvant transporter de l'air en continu à la température maximale indiquée

Séries énergétiquement efficaces

Ventilateurs pour atmosphères potentiellement explosives ATEX



Gamme de tourelles hélico-centrifuges basse consommation.

- Pour les tailles 500 et 800: Corps en plastique technique de couleur noire. Embase et bride de raccordement en tôle d'acier protégé par peinture polyester noire. Hélice en ABS. Calotte en tôle d'acier galvanisé protégé par cataphorèse et peinture polyester noire.
- Pour les tailles 1300 et 2000: Corps, embase et bride de raccordement en tôle d'acier et protégés peinture polyester noire. Hélice en tôle d'aluminium. Calotte en tôle d'aluminium repoussée et peinture polyester noire. Tous les modèles sont équipés de grillage antivolatiles.

Moteurs

- Pour les tailles 500 et 800: Moteur brushless DC à haut rendement et faible consommation, alimentation 90/260V - 50/60Hz, IP44, roulements à billes et protections intégrées.
- Pour les tailles 500 et 800: Moteur brushless EC à haut rendement et faible consommation, alimentation 230V±15% 50/60Hz, IP44, roulements à billes et protections intégrées.

Boite à bornes intégrant un potentiomètre de réglage de la vitesse et une entrée analogique pour pilotage de la vitesse par signal 0-10V.

Autres données

Températures limites d'utilisation: -20ºC à +60ºC.
Fonctionnement en extraction ou en insufflation par simple inversion du corps central de l'appareil.



Piquage circulaire
de raccordement facilitant la connexion au conduit rigide ou flexible.



Grillage anti-volatiles

CARACTERISTIQUES TECHNIQUES

Modèle	Tension (V)	Vitesse (tr/mn)	Puissance abs. maxi. (W)	Intensité abs. maxi. (A)	Débit maxi. (m^3/h)	Niveau de pression sonore à 4 m* (dB(A))		Poids (kg)
						Aspiration	Soufflage	
TH-500/150 ECOWATT	10	2670	45	0,4	470	46	52	3,8
	8	2275	31	0,2	410	44	48	
	6	1655	15	0,1	300	34	40	
	4	1135	7	0,1	200	29	30	
TH-500/160 ECOWATT	10	2695	48	0,4	490	47	51	3,8
	8	2280	32	0,2	430	43	47	
	6	1700	16	0,1	310	36	39	
	4	1130	8	0,1	210	27	30	
TH-800/200 ECOWATT	10	2490	98	0,6	750	47	51	5,6
	8	2190	68	0,4	650	43	47	
	6	1860	46	0,3	570	36	39	
	4	1520	28	0,2	470	27	30	
TH-1300/250 ECOWATT	10	2440	137	0,6	1.030	58	63	11,2
	8	2030	85	0,4	830	54	58	
	6	1620	51	0,3	670	50	51	
	4	1210	29	0,2	490	39	43	
TH-2000/315 ECOWATT	10	2460	230	1,0	1.530	60	65	17,2
	8	2000	131	0,6	1.230	54	58	
	6	1620	76	0,4	1.020	52	52	
	4	1215	39	0,2	740	43	45	

* Niveau de pression sonore mesuré à 4 m, tourelle installée sur un plan, aux points de fonctionnement 2 - 5 - 8 et 11 de la courbe caractéristique.

DIMENSIONS (mm)

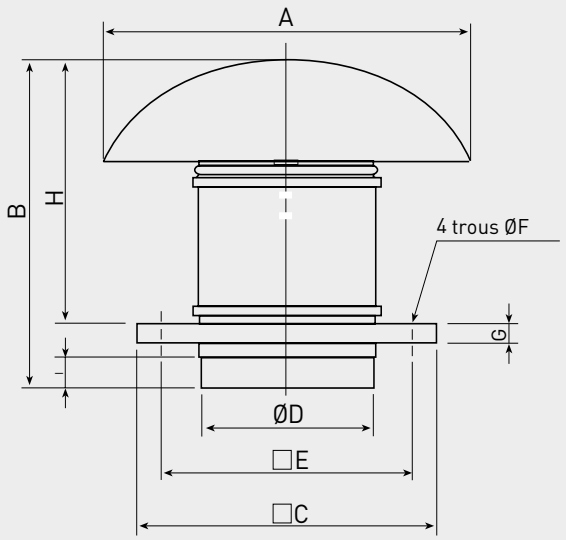

Modèle	A	B	C	D	E	F	G	H	I
TH-500/150 ECOWATT	400	349	300	150	245	10	20	274	33
TH-500/160 ECOWATT	400	339	300	160	245	10	20	274	33
TH-800/200 ECOWATT	400	371	300	198	245	10	20	306	36
TH-1300/250 ECOWATT	546	457	435	248	330	12	20	372	42
TH-2000/315 ECOWATT	735	544	560	312	450	12	20	450	50

COURBES CARACTERISTIQUES

- q_v: Débit en m^3/h.
- p_{sf}: Pression statique en Pa.
- SFP: Facteur spécifique de puissance en $W/m^3/s$ (courbes bleues).
- Air sec normal à 20ºC et 760 mmHg.
- Essais aérauliques selon les Normes ISO 5801 et AMCA 210-99.

TH-500/150 ECOWATT

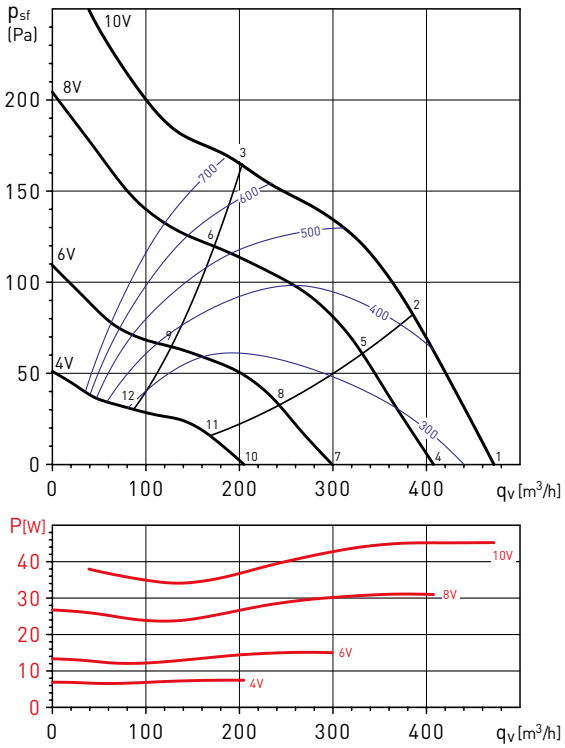

Spectre de puissance sonore en dB(A)

Point de fonctionnement		63	125	250	500	1000	2000	4000	8000	LwA
1	Aspiration	34	40	54	61	59	61	55	48	66
	Soufflage	38	45	60	69	68	65	58	49	73
2	Aspiration	36	45	58	62	58	60	56	49	66
	Soufflage	36	43	60	69	67	63	56	47	72
3	Aspiration	35	41	56	62	61	64	57	49	68
	Soufflage	36	45	58	67	64	61	55	48	70
4	Aspiration	33	43	55	57	54	55	51	43	62
	Soufflage	33	43	53	63	59	56	50	42	65
5	Aspiration	31	38	52	58	58	59	52	43	64
	Soufflage	33	41	57	65	63	58	51	41	68
6	Aspiration	31	39	51	58	55	56	50	42	62
	Soufflage	34	41	57	65	66	60	52	42	69
7	Aspiration	29	34	47	52	51	49	42	32	56
	Soufflage	29	37	52	58	57	52	42	31	61
8	Aspiration	27	36	47	50	48	47	41	31	54
	Soufflage	27	38	51	56	54	50	41	30	60
9	Aspiration	29	38	49	49	47	46	41	33	54
	Soufflage	29	38	54	54	50	48	41	31	58
10	Aspiration	25	32	35	44	37	35	29	25	46
	Soufflage	23	31	41	45	40	37	29	24	48
11	Aspiration	33	30	36	48	37	35	29	25	49
	Soufflage	22	33	40	48	42	38	29	23	50
12	Aspiration	29	30	36	49	39	36	29	25	50
	Soufflage	20	32	40	49	45	39	29	23	51

TH-500/160 ECOWATT

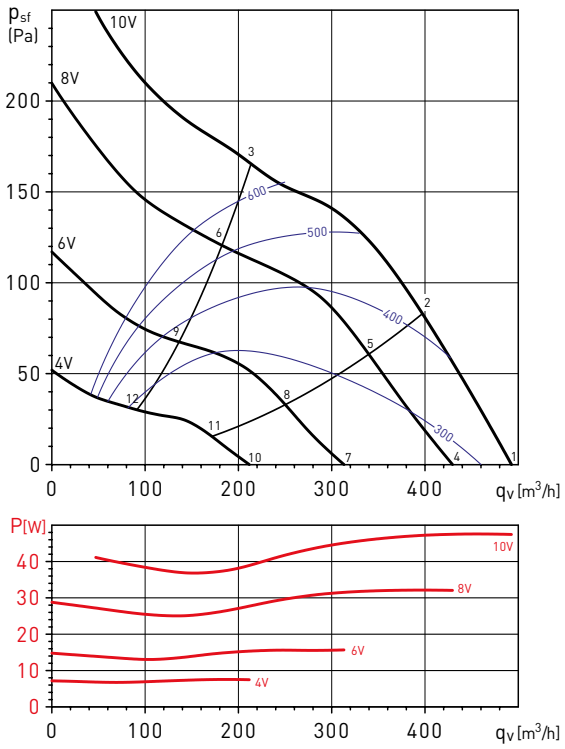

Spectre de puissance sonore en dB(A)

Point de fonctionnement		63	125	250	500	1000	2000	4000	8000	LwA
1	Aspiration	35	41	54	61	61	65	58	49	68
	Soufflage	37	44	57	67	67	66	58	48	72
2	Aspiration	35	40	54	61	61	63	57	48	67
	Soufflage	37	41	58	67	66	63	56	46	71
3	Aspiration	37	45	58	63	60	61	57	49	67
	Soufflage	37	45	59	67	65	62	56	48	70
4	Aspiration	32	37	51	58	58	60	52	44	64
	Soufflage	33	40	55	64	64	61	53	43	68
5	Aspiration	33	37	52	58	57	58	52	43	63
	Soufflage	33	38	55	63	62	59	51	41	67
6	Aspiration	34	43	54	58	56	57	52	44	63
	Soufflage	34	43	57	64	60	58	51	42	67
7	Aspiration	26	32	45	51	51	50	43	33	56
	Soufflage	26	34	48	56	56	52	42	31	60
8	Aspiration	29	34	46	51	50	49	42	32	56
	Soufflage	26	35	47	55	54	50	40	30	59
9	Aspiration	30	38	48	50	48	48	43	34	55
	Soufflage	30	39	49	55	52	49	41	32	58
10	Aspiration	20	29	36	46	41	37	30	25	48
	Soufflage	20	30	38	49	45	39	30	24	51
11	Aspiration	19	29	36	45	39	36	30	25	47
	Soufflage	20	30	38	48	43	38	29	24	50
12	Aspiration	21	32	36	43	37	36	31	25	45
	Soufflage	24	34	37	47	41	37	29	25	49

COURBES CARACTERISTIQUES

- q_v: Débit en m^3/h.
- p_{sf}: Pression statique en Pa.
- SFP: Facteur spécifique de puissance en $W/m^3/s$ (courbes bleues).
- Air sec normal à 20°C et 760 mmHg.
- Essais aérauliques selon les Normes ISO 5801 et AMCA 210-99.

TH-800/200 ECOWATT

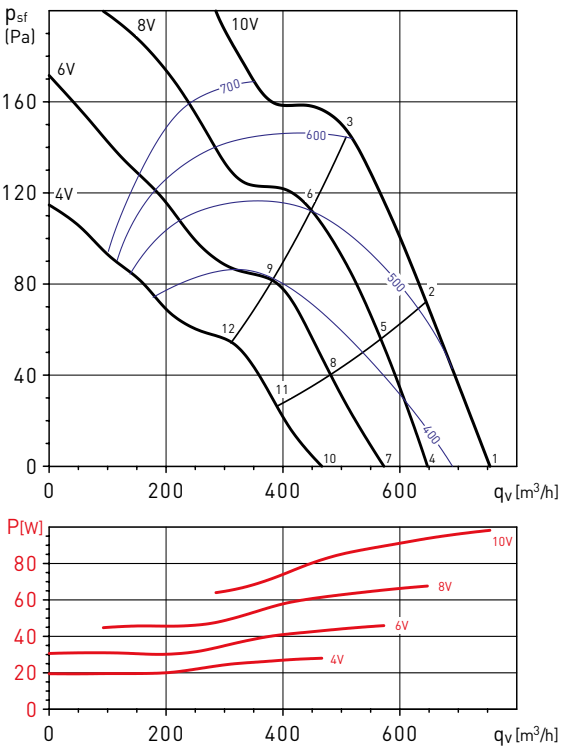

Spectre de puissance sonore en dB(A)

Point de fonctionnement		63	125	250	500	1000	2000	4000	8000	LwA
1	Aspiration	42	48	59	66	63	65	59	51	70
	Soufflage	43	51	64	71	70	67	62	52	75
2	Aspiration	38	45	57	66	62	65	59	51	70
	Soufflage	41	47	60	68	69	65	59	49	73
3	Aspiration	35	45	57	68	64	66	59	51	71
	Soufflage	37	45	58	71	70	65	58	47	74
4	Aspiration	39	45	57	63	59	62	55	47	67
	Soufflage	40	47	63	67	67	64	57	48	72
5	Aspiration	36	42	56	62	59	61	55	47	66
	Soufflage	38	45	60	65	66	63	55	44	70
6	Aspiration	32	46	56	65	61	62	55	47	68
	Soufflage	33	47	60	66	67	61	54	42	70
7	Aspiration	36	41	55	59	56	58	51	42	64
	Soufflage	37	44	60	63	63	60	53	42	68
8	Aspiration	34	39	53	58	56	57	50	42	63
	Soufflage	36	42	58	61	63	59	51	39	67
9	Aspiration	30	43	51	60	57	57	50	42	64
	Soufflage	32	42	57	62	63	57	50	38	67
10	Aspiration	32	36	50	56	52	52	45	35	59
	Soufflage	33	39	54	58	58	55	46	33	63
11	Aspiration	30	35	48	55	51	51	44	34	58
	Soufflage	30	37	52	56	57	52	44	31	61
12	Aspiration	25	37	48	55	51	51	43	35	58
	Soufflage	26	42	51	55	57	50	42	30	60

TH-1300/250 ECOWATT

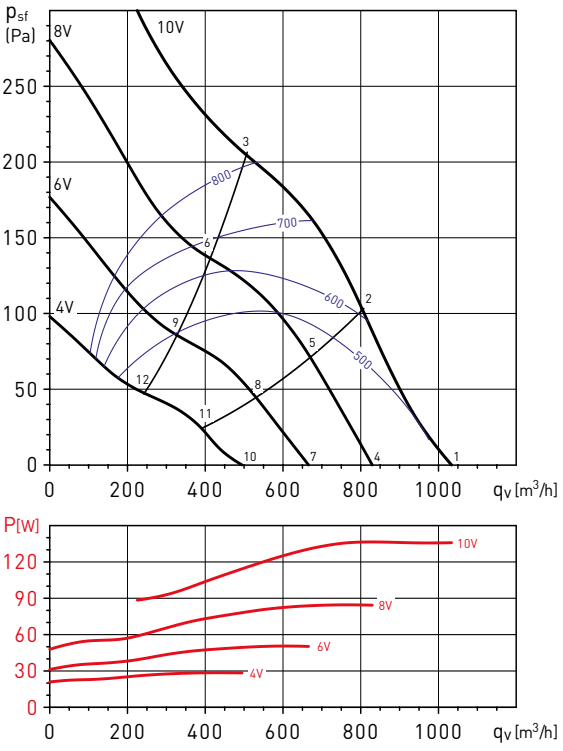

Spectre de puissance sonore en dB(A)

Point de fonctionnement		63	125	250	500	1000	2000	4000	8000	LwA
1	Aspiration	40	53	63	65	75	75	66	59	79
	Soufflage	43	54	70	75	81	78	70	59	84
2	Aspiration	41	55	65	65	74	73	65	57	78
	Soufflage	42	56	69	75	80	76	67	56	83
3	Aspiration	41	54	66	63	71	70	61	52	75
	Soufflage	41	55	70	73	78	73	64	52	80
4	Aspiration	37	51	59	60	71	75	61	53	77
	Soufflage	39	52	65	70	76	76	63	52	80
5	Aspiration	38	54	60	60	70	70	59	50	74
	Soufflage	39	54	65	70	75	72	61	49	78
6	Aspiration	38	52	62	58	65	64	55	45	69
	Soufflage	39	52	64	68	72	68	57	45	75
7	Aspiration	34	48	56	55	70	62	55	46	71
	Soufflage	35	47	60	65	70	66	57	44	73
8	Aspiration	34	49	56	54	68	61	53	43	70
	Soufflage	34	49	60	64	69	64	54	41	71
9	Aspiration	36	49	57	52	67	58	49	38	68
	Soufflage	36	48	59	62	66	61	50	37	69
10	Aspiration	30	42	50	50	59	53	45	34	61
	Soufflage	31	42	54	59	63	57	47	33	65
11	Aspiration	33	42	50	49	56	51	42	31	59
	Soufflage	33	41	54	57	60	55	44	30	63
12	Aspiration	32	42	49	48	52	48	38	28	56
	Soufflage	32	41	52	54	57	52	39	27	60

COURBES CARACTERISTIQUES

- q_v: Débit en m^3/h.
- p_{sf}: Pression statique en Pa.
- SFP: Facteur spécifique de puissance en $W/m^3/s$ (courbes bleues).
- Air sec normal à 20ºC et 760 mmHg.
- Essais aérauliques selon les Normes ISO 5801 et AMCA 210-99.

TH-2000/315 ECOWATT

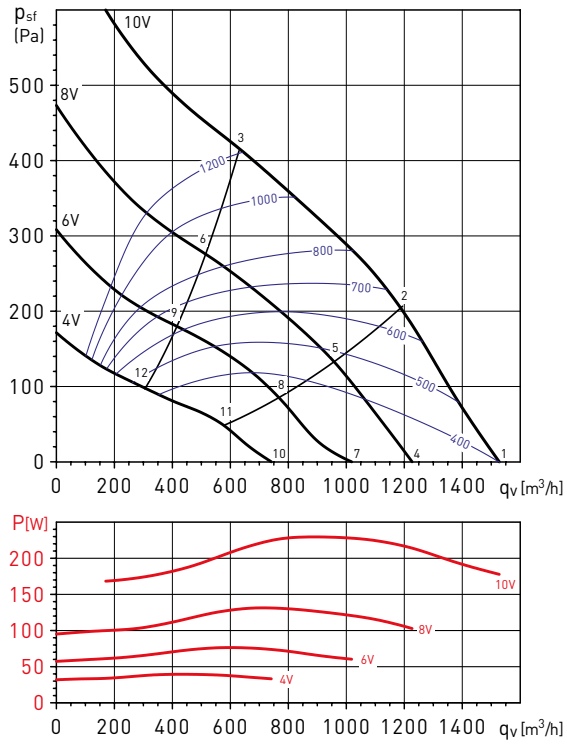

Spectre de puissance sonore en dB(A)

Point de fonctionnement		63	125	250	500	1000	2000	4000	8000	LwA
1	Aspiration	37	51	64	70	78	74	68	61	80
	Soufflage	40	55	71	76	87	78	69	62	88
2	Aspiration	37	54	69	71	78	74	68	60	80
	Soufflage	39	57	76	76	83	77	68	60	85
3	Aspiration	44	61	65	67	72	70	63	56	76
	Soufflage	45	64	72	74	76	73	65	59	80
4	Aspiration	33	49	59	64	71	68	61	51	74
	Soufflage	36	53	68	71	75	72	63	55	78
5	Aspiration	34	62	62	64	71	68	61	51	74
	Soufflage	36	63	69	71	74	71	62	53	78
6	Aspiration	40	55	60	61	66	64	57	49	70
	Soufflage	40	58	67	68	69	67	59	51	74
7	Aspiration	31	48	57	62	69	66	58	48	71
	Soufflage	33	48	63	67	69	66	57	46	73
8	Aspiration	33	57	59	63	69	67	59	49	72
	Soufflage	33	61	63	66	68	66	55	45	72
9	Aspiration	36	59	58	60	67	65	57	47	70
	Soufflage	40	53	61	63	64	62	53	44	69
10	Aspiration	28	42	50	54	59	56	46	33	62
	Soufflage	30	46	57	61	61	59	46	34	66
11	Aspiration	31	50	51	54	60	57	46	34	63
	Soufflage	32	51	57	59	60	58	45	33	65
12	Aspiration	45	45	50	52	56	55	43	32	60
	Soufflage	45	45	55	56	57	56	43	33	62

ACCESSOIRES DE MONTAGE

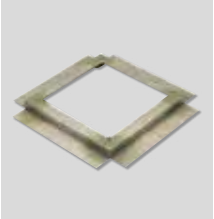

JMS
Cadre de scellement.

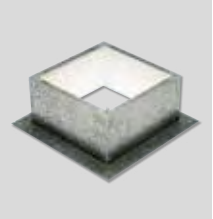

JBS
Souche isolée.

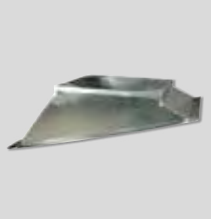

BI
Costière inclinée pour montage de la tourelle sur toit incliné.

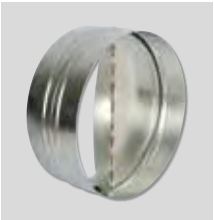

CAR
Clapet anti-retour.



GSA-M0
Conduit flexible alumimium.

GSI-M0
Conduit flexible isolé.



SIL
Silencieux circulaire.



CX
Colliers de serrage.

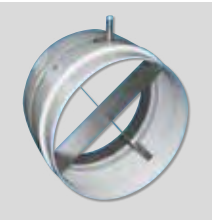

MPC
Croisillon de mesure de pression.

ACCESSOIRES ELECTRIQUES



REB-ECOWATT
Commande de vitesse à distance.



CONTROL ECOWATT AC/DC
CONTROL ECOWATT AC/4A
ElémentS de contrôle pour les systèmes de modulation des débits.



CPFL-S / CPFL-E
Capteurs de présence.



SCO2-A
Sonde de CO_2 et de température d'ambiance.
SCO2-AD
Sonde de CO_2 et de température d'ambiance avec affichage.
SCHT-AD
Sonde de CO_2, d'humidité relative et de température d'ambiance avec affichage.



TDP-S / TDP-D / TDP-PI
Sondes de pression.

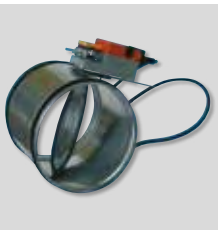

REMP
Registre motorisé proportionnel.



Gamme de tourelles de ventilation pour des applications en habitat collctif et renouvellement d'air des locaux tertiaires et commerciaux.
Montage simple et rapide directement sur un conduit circulaire.

Description
- Tourelles centrifuges en rejet horizontal.
- Encombrement réduit.
- Interrupteur marche/arrêt sur la boite à bornes IP55.
- Températures d'utilisation entre -20°C et +40°C.
- Réglage de la vitesse avec potentiomètre dans la boite à bornes.
- Possibilité de piloter la tourelle par un potentiomètre extérieur type REB-ECOWATT ou un signal analogique 0-10V à raccorder dans la boite à bornes.

Moteurs
Moteur EC à courant continu, haut rendement et faible consommation, rotor extérieur, IP44, avec protection contre les surcharges, à raccorder sur réseau monophasé 230V+/-15% 50-60Hz.

Construction
- Turbine centrifuge à réaction.
- Grillage anti-volatile.
- Structure en tôle d'acier protégée par peinture polyester noire.

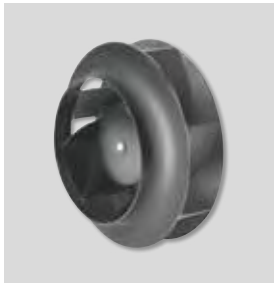

Turbine centrifuge à réaction en accouplement direct sur moteur EC



Grille anti-volatiles
Grille en acier pour protection des personnes.



Interrupteur marche/arrêt
Monté sur la boite à bornes, IP55

Applications spécifiques

VMC en habitat collectif

CARACTERISTIQUES TECHNIQUES

Avant d'installer le ventilateur vérifier que les valeurs indiquées sur la plaque signalétique du moteur sont compatibles avec celles du réseau d'alimentation électrique.

Modèle	Tension de régulation (V)	Vitesse (tr/mn)	Puissance absorbée (W)	Intensité absorbée maxi. (A)	Débit maxi. (m^3/h)	Niveau de pression sonore à 4 m* (dB(A))		Poids (kg)
						Aspiration	Soufflage	
CTB/4-400/160 ECOWATT	10	1485	21,5	0,17	400	34	40	6,0
	8	1365	18,0	0,15	360	32	39	
	6	1100	12,4	0,11	290	27	33	
	4	835	8,7	0,08	220	21	25	
CTB/4-500/200 ECOWATT	10	1490	26,5	0,19	560	36	41	7,0
	8	1395	22,7	0,17	520	34	39	
	6	1150	15,1	0,12	420	30	35	
	4	865	9,4	0,08	320	22	26	
CTB/4-800/250 ECOWATT	10	1430	45,0	0,32	840	38	44	8,5
	8	1260	33,9	0,25	730	36	42	
	6	1060	23,6	0,18	620	31	38	
	4	850	16,7	0,13	500	26	31	
CTB/4-1300/315 ECOWATT	10	1420	91,2	0,62	1490	41	48	10,0
	8	1250	64,7	0,46	1300	38	44	
	6	1050	41,6	0,30	1080	34	41	
	4	860	26,4	0,20	870	30	37	

* Niveau de pression sonore mesuré à 4 m, tourelle installée sur un plan, aux points de fonctionnement 2 - 5 - 8 et 11 de la courbe caractéristique.

DIMENSIONS (mm)

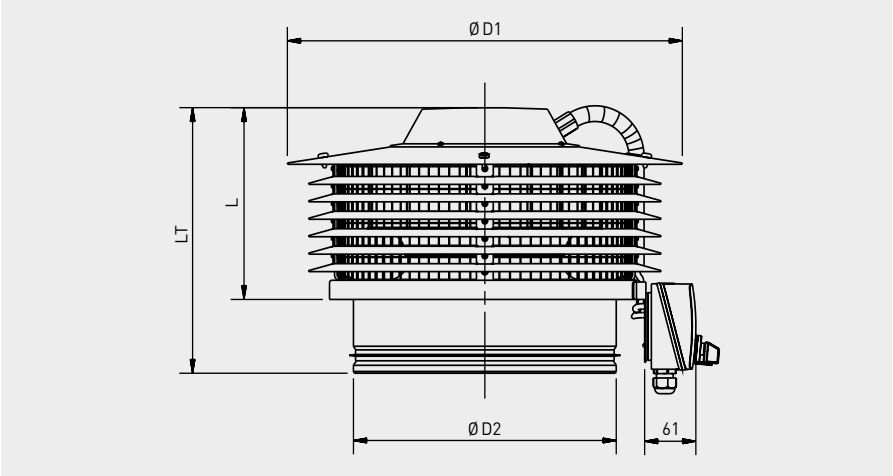

Modèle	D1	D2	L1	LT
CTB/4-400/160	410	159	143	229
CTB/4-500/200	410	199	156	242
CTB/4-800/250	470	249	179	266
CTB/4-1300/315	470	314	202	288

COURBES CARACTERISTIQUES - CARACTERISTIQUES ACOUSTIQUES

- q_v: Débit en m^3/h et m^3/s.
- p_{sf}: Pression statique en Pa.
- P: Puissance absorbée en W.
- SFP: Courbes bleues en $W/m^3/s$.
- Essais aérauliques selon les Normes ISO 5801 et AMCA 210-99.

CTB-400/160 ECOWATT

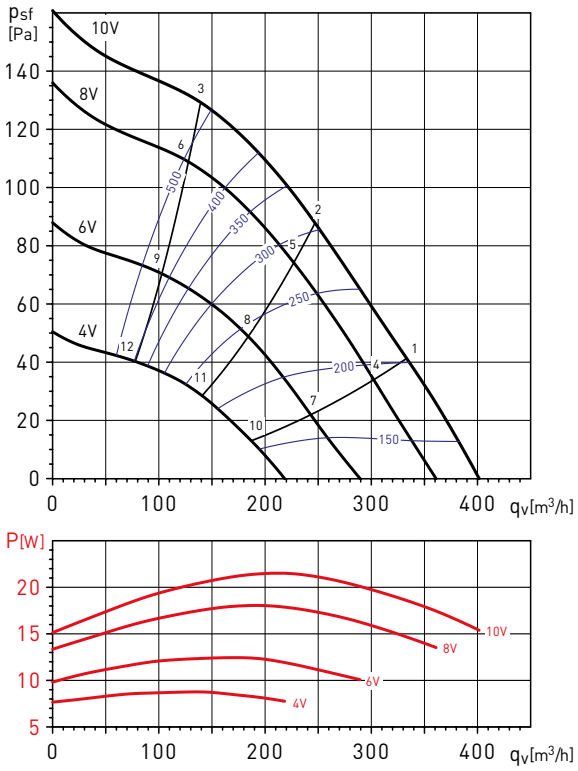

CTB-500/200 ECOWATT

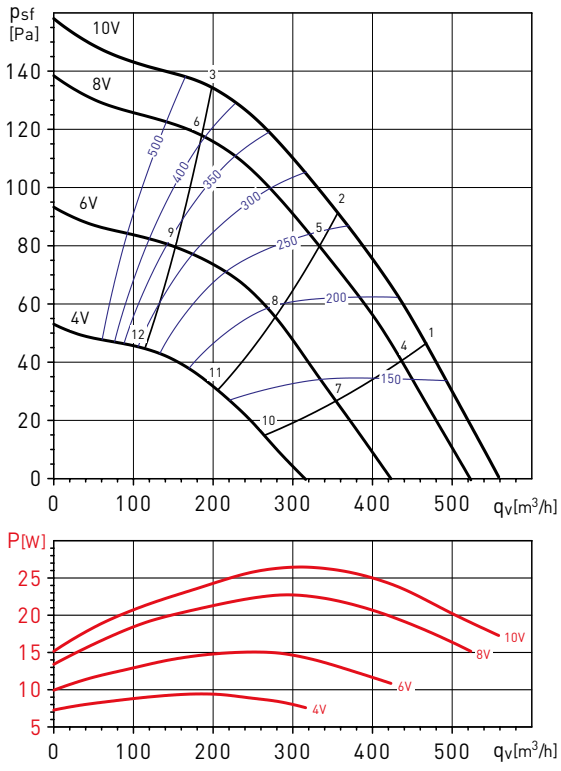

Point de fonctionnement		63	125	250	500	1.000	2.000	4.000	8.000	LwA
1	Aspiration	29	36	43	49	51	50	46	37	56
	Soufflage	29	37	46	53	57	58	51	38	62
2	Aspiration	26	34	42	48	48	48	44	38	54
	Soufflage	27	35	45	52	56	57	49	40	60
3	Aspiration	32	40	44	48	48	48	44	39	54
	Soufflage	35	41	46	52	55	56	48	40	60
4	Aspiration	28	36	42	48	49	48	43	34	54
	Soufflage	28	37	45	52	56	56	48	36	60
5	Aspiration	24	35	41	46	47	46	41	36	52
	Soufflage	25	35	43	50	54	55	46	37	59
6	Aspiration	29	38	42	46	47	46	42	37	52
	Soufflage	31	39	44	50	53	54	46	38	58
7	Aspiration	31	31	37	43	44	42	34	27	49
	Soufflage	30	32	41	47	50	50	39	27	54
8	Aspiration	31	30	36	42	42	41	33	28	47
	Soufflage	31	31	40	45	48	48	37	28	53
9	Aspiration	32	32	37	41	41	41	34	29	47
	Soufflage	32	32	39	45	48	48	38	30	52
10	Aspiration	25	30	32	37	36	32	25	24	41
	Soufflage	23	35	35	40	42	39	27	24	46
11	Aspiration	27	31	32	36	35	31	25	24	41
	Soufflage	25	35	35	39	41	38	28	24	45
12	Aspiration	23	31	31	35	34	31	26	24	40
	Soufflage	24	35	35	38	41	39	28	24	45

Point de fonctionnement		63	125	250	500	1.000	2.000	4.000	8.000	LwA
1	Aspiration	30	37	44	51	53	50	51	42	58
	Soufflage	31	43	48	54	57	59	55	44	63
2	Aspiration	28	37	43	50	51	48	46	41	56
	Soufflage	30	42	46	53	56	57	51	43	61
3	Aspiration	37	41	45	50	50	48	46	40	56
	Soufflage	39	46	49	53	56	57	51	42	61
4	Aspiration	29	43	43	49	51	48	49	39	56
	Soufflage	29	45	46	52	55	57	53	41	61
5	Aspiration	26	43	42	48	49	47	44	38	54
	Soufflage	26	45	45	51	54	56	48	40	59
6	Aspiration	34	43	43	47	48	46	43	38	54
	Soufflage	35	46	45	51	53	55	48	40	59
7	Aspiration	29	32	38	44	47	47	39	31	51
	Soufflage	27	36	42	48	51	55	44	33	57
8	Aspiration	28	33	38	44	45	43	37	30	50
	Soufflage	26	36	41	48	50	52	41	32	55
9	Aspiration	29	32	37	43	44	42	36	30	49
	Soufflage	27	37	41	46	49	50	40	31	54
10	Aspiration	25	31	34	37	38	34	26	24	43
	Soufflage	24	34	38	41	43	42	29	24	47
11	Aspiration	28	31	32	36	37	33	26	24	42
	Soufflage	24	34	37	40	41	40	29	25	46
12	Aspiration	24	32	31	35	36	33	26	24	41
	Soufflage	31	35	38	40	41	41	30	25	46

COURBES CARACTERISTIQUES - CARACTERISTIQUES ACOUSTIQUES

- q_v: Débit en m^3/h et m^3/s.
- p_{sf}: Pression statique en Pa.
- P: Puissance absorbée en W.
- SFP: Courbes bleues en $W/m^3/s$.
- Essais aérauliques selon les Normes ISO 5801 et AMCA 210-99.

CTB-800/250 ECOWATT

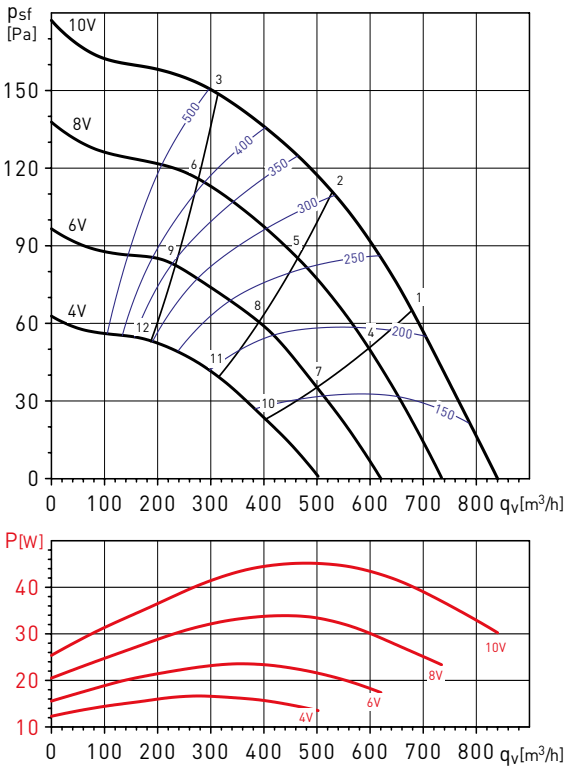

CTB/4-1300/315 ECOWATT

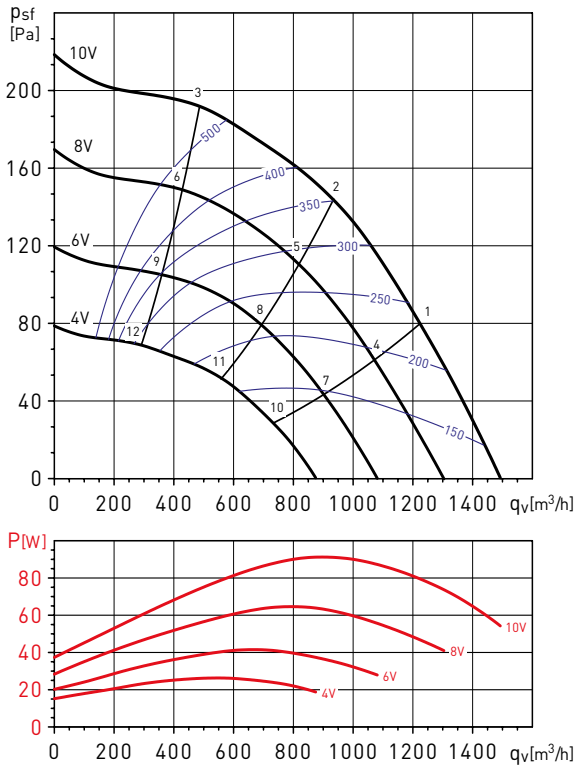

Point de fonctionnement		63	125	250	500	1.000	2.000	4.000	8.000	LwA
1	Aspiration	30	38	47	53	54	52	56	47	60
	Soufflage	31	42	52	57	61	62	59	50	66
2	Aspiration	29	38	46	52	53	51	51	45	58
	Soufflage	32	43	51	56	60	60	55	48	64
3	Aspiration	43	47	50	54	53	50	49	42	59
	Soufflage	44	51	54	58	60	61	55	46	65
4	Aspiration	28	40	45	51	52	50	53	43	58
	Soufflage	29	43	50	55	59	59	57	46	64
5	Aspiration	27	40	44	50	50	49	49	41	56
	Soufflage	28	43	48	53	57	58	52	44	62
6	Aspiration	40	46	47	50	50	48	46	39	56
	Soufflage	41	50	50	55	57	58	51	43	62
7	Aspiration	28	33	41	46	48	48	48	36	54
	Soufflage	28	36	45	51	54	57	52	40	60
8	Aspiration	28	33	40	46	46	45	44	34	51
	Soufflage	28	36	44	50	53	54	48	38	58
9	Aspiration	34	38	42	46	46	44	39	33	51
	Soufflage	35	43	45	50	53	53	44	35	58
10	Aspiration	25	34	37	41	41	43	35	30	47
	Soufflage	26	38	42	46	49	53	43	33	55
11	Aspiration	26	33	35	40	40	40	33	28	46
	Soufflage	25	35	38	44	46	47	37	30	51
12	Aspiration	30	35	36	39	40	36	31	26	45
	Soufflage	34	39	41	44	46	46	35	27	51

Point de fonctionnement		63	125	250	500	1.000	2.000	4.000	8.000	LwA
1	Aspiration	30	38	49	55	55	54	60	51	63
	Soufflage	31	40	56	60	65	64	63	55	70
2	Aspiration	30	39	48	53	54	53	56	49	61
	Soufflage	34	43	55	58	63	63	59	53	68
3	Aspiration	49	52	55	57	55	52	52	44	62
	Soufflage	48	56	59	62	64	64	58	50	69
4	Aspiration	27	36	47	52	52	51	57	46	60
	Soufflage	29	40	53	58	62	61	61	51	67
5	Aspiration	28	36	45	51	51	50	53	44	58
	Soufflage	30	40	51	55	60	60	56	48	64
6	Aspiration	45	48	50	53	52	49	48	40	58
	Soufflage	47	53	54	58	61	61	54	45	66
7	Aspiration	27	33	43	48	48	48	56	41	58
	Soufflage	28	36	48	54	57	58	59	46	63
8	Aspiration	28	33	41	47	47	46	50	38	54
	Soufflage	29	35	46	52	56	56	54	43	61
9	Aspiration	39	44	46	48	48	45	42	35	54
	Soufflage	42	48	49	53	57	56	48	38	61
10	Aspiration	25	36	40	44	44	51	44	35	54
	Soufflage	27	42	45	51	55	63	57	42	65
11	Aspiration	24	35	38	43	43	47	40	32	50
	Soufflage	25	36	39	47	51	54	44	35	57
12	Aspiration	36	38	40	43	43	39	36	28	49
	Soufflage	36	42	43	48	51	50	40	29	55

ACCESSOIRES ELECTRIQUES



CONTROL ECOWATT AC/DC
Elément de contrôle pour les systèmes de modulation des débits.



REB-ECOWATT
Commande de vitesse à distance.



BEAS
Boîtier électronique d'adaptation de signal.



TDP-S / TDP-D
Sondes de pression.



SCO2-A
Sonde de CO_2 et de température d'ambiance.
SCO2-AD
Sonde de CO_2 et de température d'ambiance avec affichage.
SCHT-AD
Sonde de CO_2, d'humidité relative et de température d'ambiance avec affichage.



CPFL-S / CPFL-E
Capteurs de présence.



Application
Gamme de tourelles centrifuges en rejet horizontal, pouvant être utilisée pour des installations de ventilation générale aussi bien sur des applications résidentielles que commerciales et tertiaires.

Description
- Profil très compact.
- Moto-ventilateur centrifuge à réaction haut rendement et support moteur en plastique injecté de couleur noire.
- Calotte en plastic injecté résistant aux intempéries.
- Embase en tôle d'acier protégée par cataphorèse et peinture polyester noire
- Fournie avec boite à bornes séparée IP65 et interrupteur marche-arrêt.
- Réglage de la vitesse avec potentiomètre dans la boite à bornes.
- Possibilité de piloter la tourelle par un potentiomètre extérieur type REB-ECOWATT ou un signal analogique 0-10V à raccorder dans la boite à bornes.

Moteurs
Moteur EC à courant continu, haut rendement et faible consommation, rotor extérieur, IP44, avec protection contre les surcharges, à raccorder sur réseau monophasé 230V±10% - 50/60Hz.



Boite à bornes IP55
Pour faciliter l'installation, la maintenance ou le raccordement à un système de contrôle.



Turbine centrifuge à réaction et à rendement élevé
Faible maintenance et faible consommation.



Dessin breveté
Pour obtenir les meilleures prestations.

CARACTERISTIQUES TECHNIQUES

Avant d'installer le ventilateur vérifier que les valeurs indiquées sur la plaque signalétique du moteur sont compatibles avec celles du réseau d'alimentation électrique.

Modèle	Input tension regul. (V)	Vitesse (tr/mn)	Puissance absorbée maxi. (W)	Intensité absorbée maxi. (A)	Débit maxi. (m^3/h)	Niveau de pression sonore* (dB(A))		Temp. min./max. (ºC)	Poids (Kg)
						Aspiration	Soufflage		
TPSB-190/060 ECOWATT	10	3270	99	0,7	760	57	61	-20/+60	3,2
	8	3030	77	0,5	700	55	60		
	6	2300	36	0,3	530	49	54		
	4	1570	15	0,1	360	41	45		
TPSB-225/088 ECOWATT	10	2900	168	1,1	1.270	58	64	-20/+50	6,0
	8	2490	111	0,7	1.090	55	60		
	6	1940	56	0,4	850	49	53		
	4	1370	24	0,2	590	39	44		
TPSB-250/084 ECOWATT	10	2650	202	1,3	1.490	59	63	-20/+50	6,2
	8	2300	140	1,0	1.290	55	59		
	6	1800	73	0,6	1.000	49	53		
	4	1290	33	0,3	720	40	44		

* Niveau de pression sonore à 3 m à un point intermédiaire de la courbe de fonctionnement, aux points 2, 5, 8 et 11.

DIMENSIONS (mm)

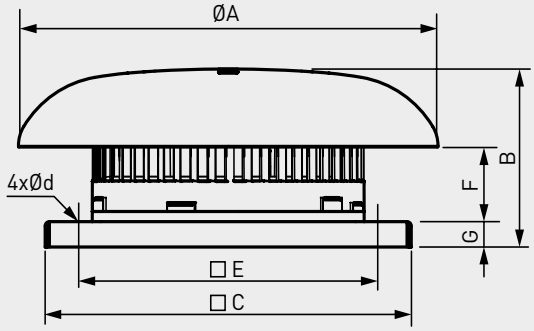

Modèle	A	B	C	D	E	F	G
TPSB-190/060 ECOWATT	344	141	300	10	245	59	20
TPSB-225/088 ECOWATT	452	186	435	10	330	87	20
TPSB-250/084 ECOWATT	452	182	435	10	330	83	20

COURBES CARACTERISTIQUES

- q_v: Débit en m^3/h.
- p_{sf}: Pression statique en Pa.
- SFP: Facteur spécifi que de puissance en $W/m^3/s$ (courbes bleues).
- Air sec normal à 20ºC et 760 mmHg.
- Essais réalisés en accord avec les Normes ISO 5801 et AMCA 210-99.

TPSB-190/060 ECOWATT

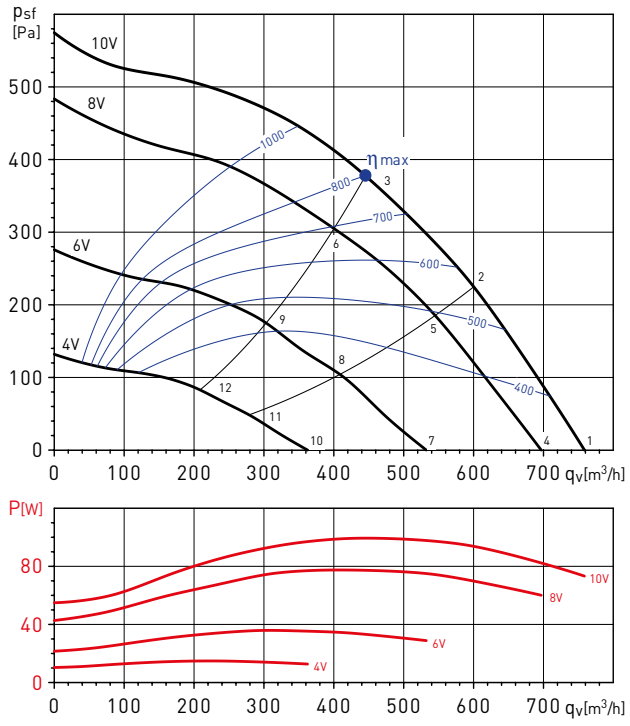

Spectre de puissance sonore en dB(A)

Point de fonctionnement		63	125	250	500	1000	2000	4000	8000	LwA
1	Aspiration	33	44	57	70	73	72	69	60	77
	Soufflage	41	45	59	71	76	79	72	64	82
2	Aspiration	33	43	55	67	69	69	67	55	74
	Soufflage	37	44	58	66	73	76	70	59	79
3	Aspiration	34	44	58	67	70	67	63	54	74
	Soufflage	36	47	60	69	74	74	66	55	78
4	Aspiration	31	42	55	68	71	70	67	58	76
	Soufflage	39	43	57	69	74	77	70	62	80
5	Aspiration	31	41	53	65	67	67	65	53	73
	Soufflage	35	42	56	64	71	74	68	57	77
6	Aspiration	32	42	56	65	68	65	61	52	72
	Soufflage	34	45	58	67	72	72	64	53	76
7	Aspiration	25	36	49	62	65	64	61	52	70
	Soufflage	33	37	51	63	68	71	64	56	74
8	Aspiration	25	35	47	59	61	61	59	47	67
	Soufflage	29	36	50	58	65	68	62	51	71
9	Aspiration	26	36	50	59	62	59	55	46	66
	Soufflage	28	39	52	61	66	66	58	47	70
10	Aspiration	17	28	41	54	57	56	53	44	62
	Soufflage	25	29	43	55	60	63	56	48	66
11	Aspiration	17	27	39	51	53	53	51	39	58
	Soufflage	21	28	42	50	57	60	54	43	63
12	Aspiration	18	28	42	51	54	51	47	38	58
	Soufflage	20	31	44	53	58	58	50	39	62

COURBES CARACTERISTIQUES

- q_v: Débit en m^3/h.
- p_{sf}: Pression statique en Pa.
- SFP: Facteur spécifi que de puissance en $W/m^3/s$ (courbes bleues).
- Air sec normal à 20ºC et 760 mmHg.
- Essais réalisés en accord avec les Normes ISO 5801 et AMCA 210-99.

TPSB-225/088 ECOWATT

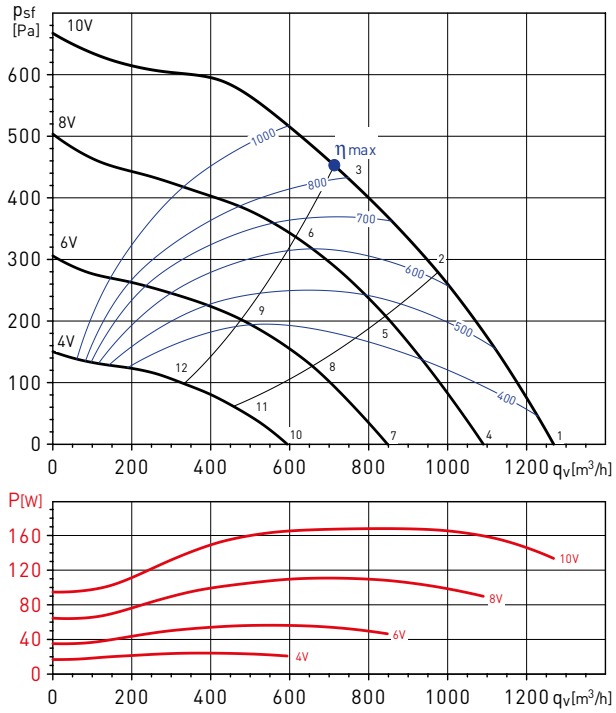

Spectre de puissance sonore en dB(A)

Point de fonctionnement		63	125	250	500	1000	2000	4000	8000	LwA
1	Aspiration	41	50	60	68	72	71	71	64	77
	Soufflage	50	54	71	73	80	82	76	71	85
2	Aspiration	43	50	62	69	72	69	66	57	76
	Soufflage	51	50	68	69	77	78	68	60	81
3	Aspiration	47	55	69	73	75	69	63	54	78
	Soufflage	52	57	71	74	79	78	68	61	83
4	Aspiration	39	50	61	68	73	71	70	60	77
	Soufflage	39	51	67	69	77	79	72	64	82
5	Aspiration	37	47	59	65	69	66	62	52	72
	Soufflage	37	47	64	65	74	74	64	55	78
6	Aspiration	42	54	65	69	71	64	58	49	74
	Soufflage	47	56	67	70	76	74	64	57	79
7	Aspiration	37	46	55	62	67	65	62	50	71
	Soufflage	36	47	59	63	71	73	65	54	76
8	Aspiration	32	43	53	59	63	59	55	42	66
	Soufflage	32	44	56	61	67	67	58	48	71
9	Aspiration	37	53	58	62	64	57	50	38	67
	Soufflage	39	55	60	63	68	66	55	49	71
10	Aspiration	31	43	48	55	60	57	49	37	63
	Soufflage	32	46	50	59	65	65	52	43	69
11	Aspiration	27	40	45	51	53	49	42	28	57
	Soufflage	27	43	46	53	58	58	43	41	62
12	Aspiration	33	46	49	53	54	47	40	26	58
	Soufflage	34	48	51	55	58	55	43	42	62

TPSB-250/084 ECOWATT

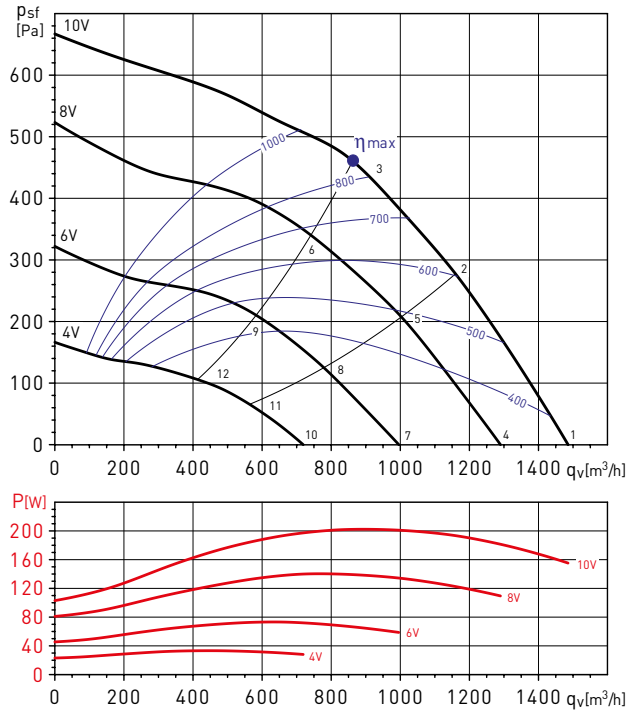

Spectre de puissance sonore en dB(A)

Point de fonctionnement		63	125	250	500	1000	2000	4000	8000	LwA
1	Aspiration	41	53	72	72	76	73	77	64	82
	Soufflage	44	54	72	73	81	80	76	68	85
2	Aspiration	38	49	68	70	71	71	67	58	77
	Soufflage	42	49	66	70	76	76	71	61	80
3	Aspiration	40	52	65	71	72	68	63	58	76
	Soufflage	42	53	66	70	77	75	66	59	80
4	Aspiration	39	50	69	68	72	70	68	59	77
	Soufflage	39	51	67	69	77	76	71	61	81
5	Aspiration	35	46	63	65	68	66	62	53	72
	Soufflage	36	47	62	65	73	72	66	56	77
6	Aspiration	38	50	63	65	69	63	58	53	72
	Soufflage	38	50	62	66	74	70	61	54	76
7	Aspiration	37	47	61	63	65	63	60	48	70
	Soufflage	37	49	60	63	70	70	63	52	74
8	Aspiration	31	42	57	60	61	60	54	44	66
	Soufflage	32	43	56	60	66	66	58	47	70
9	Aspiration	34	47	57	60	62	56	51	45	66
	Soufflage	35	48	57	61	66	62	53	45	69
10	Aspiration	34	51	48	54	57	57	45	36	62
	Soufflage	30	49	49	55	62	63	48	39	66
11	Aspiration	29	48	47	50	53	50	40	32	57
	Soufflage	27	49	46	51	58	58	43	34	62
12	Aspiration	29	48	48	52	52	47	39	34	57
	Soufflage	29	45	47	53	56	53	42	33	60

MONTAGE DES ACCESSOIRES

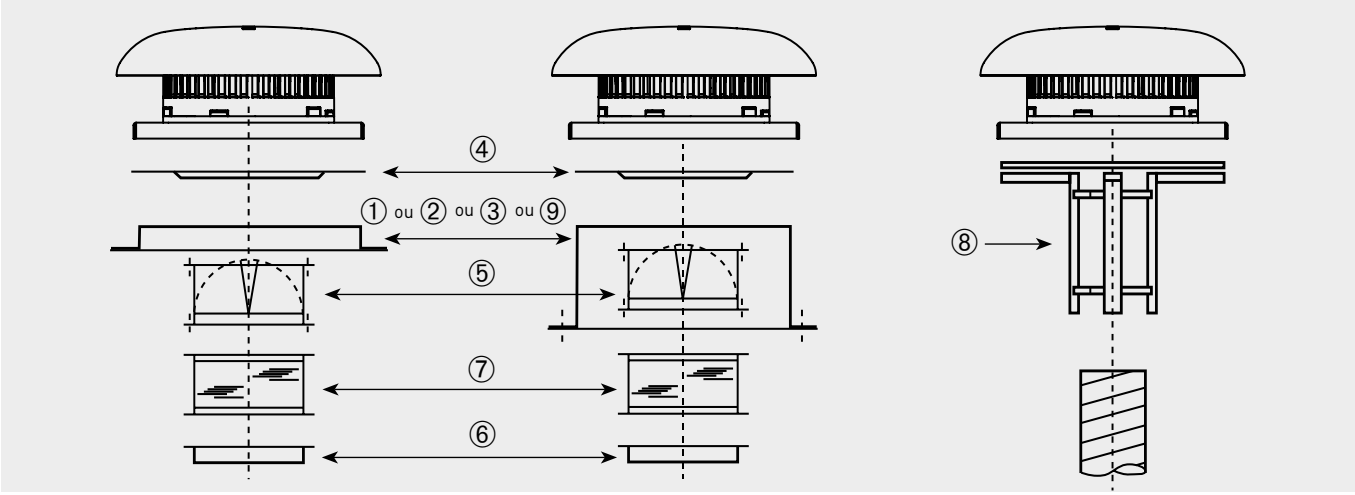

Modèle	① Cadre de scellement	② Souche isolée	③ Silencieux de souche	④ Plaque d'adaptation plate	⑤ Clapet anti-retour	⑥ Bride de raccordement	⑦ Manchette souple	⑧ Adaptation circulaire	⑨ Costière inclinée
TPSB-190/060 ECOWATT	JMS-300	JBS-300	JAA-300	JPA-300	JCA-300	JBR-300	JAE-300	JCC-300	BI-3
TPSB-225/088 ECOWATT	JMS-435	JBS-435	JAA-435	JPA-435	JCA-435	JBR-435	JAE-435	JCC-435	BI-4
TPSB-250/084 ECOWATT	JMS-435	JBS-435	JAA-435	JPA-435	JCA-435	JBR-435	JAE-435	JCC-435	BI-4

ACCESSOIRES DE MONTAGE

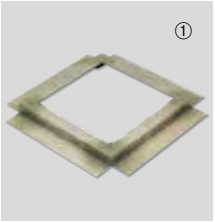

JMS
Cadre de scellement
- Pour montage de la tourelle sur une souche maçonnée.
- Fourni avec joint d'étanchéité et visserie.

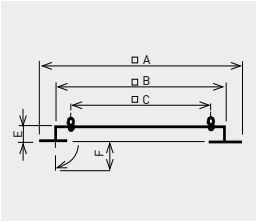

Mode	□A	□B	□C	E	F
JMS-300	470	290	245	50	70
JMS-435	600	420	330	50	70

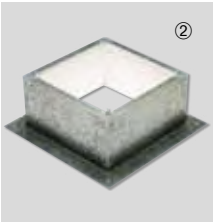

JBS
Souche isolée
- Pour montage de la tourelle quand aucune souche maçonnée n'est prévue.
- A monter sur terrasse horizontale.
- Isolation interne pour éviter la condensation.
- Fourni avec joint d´étanchéité et visserie.

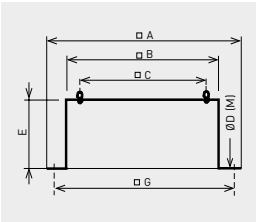

Modèle	□A	□B	□C	Ø D (M)	E	□G
JBS-300	470	289	245	10,5 (M8)	300	380
JBS-435	600	419	330	11 (M10)	300	510

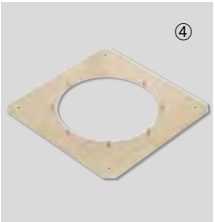

JPA
Plaque d'adaptation
- Utilisée pour le montage des accessoires (JCA, JBR, JAE) sur la tourelle.
- Elle permet de démonter la tourelle de son support sansqu'il soit nécessaire de démonter le conduit.

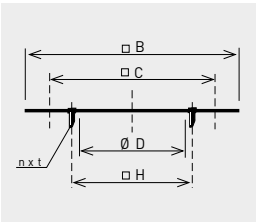

Modèle	□B	□C	Ø D	nxt	Ø H
JPA-300	289	245	182	4xM6	205
JPA-435	419	330	252	4xM8	280



JCA
Volet d'économie d'énergie
- Evite toute circulation d'air quand la tourelle est arrêtée.
- A monter à l'aspiration de la tourelle avec la plaque d'adaptation JPA.
- Perte de charge d'environ 30 Pa.

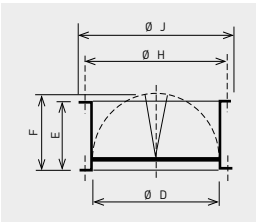

Modèle	Ø D	E	F	Ø H	Ø J
JCA-300	182	100	124	205	219
JCA-435	252	145	174	280	300

ACCESSOIRES DE MONTAGE



JBR N
Bride de raccordement
- Pour raccorder directement un conduit circulaire à la tourelle.
- A monter à l'aspiration de la tourelle avec la plaque d'adaptation JPA.

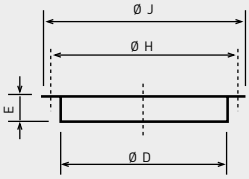

Modèle	Ø D	E	Ø H	Ø J
JBR-300 N	182	55	205	219
JBR-435 N	252	55	280	300



JAE N
Manchette souple
- Limite la transmission de vibrations quand le conduit estraccordé directement à latourelle.
- A monter à l'aspiration dela tourelle avec la plaqued'adaptation JPA.

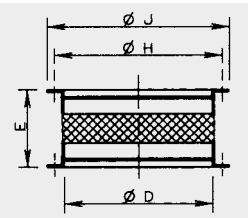

Modèle	Ø D	E	Ø H	Ø J
JAE-300 N	182	164	205	219
JAE-435 N	252	164	280	300



JCC
Adaptation pour conduits circulaires
- Pour monter les tourelles directement sur un conduit spiralé.

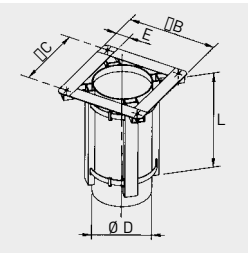

Modèle	Ø B	Ø C	Ø D	E	L
JCC-300	290	245	180	45	350
JCC-435	390	330	250	60	350

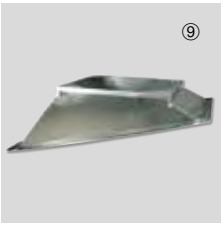

BI
Costière pour toiture inclinée
- Pour montage de la tourelle sur toit incliné lisse sans souche maçonnée.
- Fabriquées sur demande. Préciser l'angle d'inclinaison (a) et la distance entre les poutres de soutien (d).

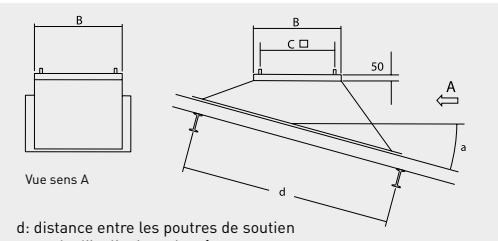

d: distance entre les poutres de soutien
a: angle d'inclinaison du toît

Modèle	B	C
BI-3	289	245
BI-4	419	330



JAA
Silencieux de souche
- Pour montage de la tourelle et atténuation du niveau sonore vers l'intérieur du local.
- A monter sur toiture horizontale.
- Fourni avec joint d´étanchéité et visserie.

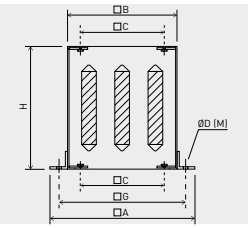

Modèle	□A	□B	□C	Ø D (M)	H	□G
JAA-300	470	290	245	13 (MI0)	750	380
JAA-435	600	419	330	15 (MI2)	750	510

Atténuation en dB(A), par bande de fréquence en (Hz).

Modèle	125	250	500	1000	2000	4000	8000
JAA-300	1	5	13	22	23	16	12
JAA-435	1	7	16	23	25	18	13

ACCESSOIRES ELECTRIQUES



AIRSENS-CO2
AIRSENS-VOC
AIRSENS-RH
Sonde de qualité d'air intelligente incorporant un capteur de CO2 ou d'HR ou de COV.



CONTROL ECOWATT AC/DC
Elément de contrôle pour les systèmes de modulation des débits.



CONTROL ECOWATT BASIC
Commande de vitesse et marche/ arrêt.



REB-ECOWATT
Commande de vitesse à distance.



CPFL-S / CPFL-E
Capteur de présence.



SCO2-AD
Sonde de CO_2 et de température d'ambiance avec affichage.
SCHT-AD
Sonde de CO_2, d'humidité relative et de température d'ambiance avec affichage.



TDP-S / TDP-D / TDP-PI
Sondes de pression.

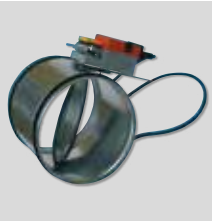

REMP
Registre motorisé proportionnel.



Tourelle hybride auto-régulée avec rejet horizontal. La régulation gère automatiquement la mise en route de la tourelle quand les conditions de températures ne permettent pas un fonctionnement en tirage naturel.
Montage direct sur le conduit vertical circulaire. Destinée aux logements collectifs ou aux locaux tertiaires.
Grillage anti-volatiles. Structure en tôle d'acier galvanisé protégée par peinture polyester noire.
Bride de raccordement avec joint d'étanchéité.

Moteurs
Roue a reaction equipe d'un moteur EC haut rendement, faible consommation, rotor exterieur.
IP44, a raccorder sur reseau monophase 230V±15% 50-60Hz.
Le module de regulation equipe de l'interrupteur marche/arret cadenassable peut etre deporte.

DÉBIT CONSTANT

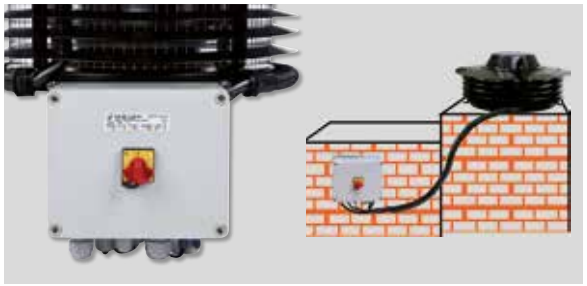

Interrupteur Marche/Arrêt IP55
Peut être déporté par rapport à la tourelle.



CTBH ECOWATT monté directement sur conduit circulaire

Applications spécifiques

VMC en habitat collectif



Grille anti-volatiles
Grille pour protection des personnes en acier.



Boîtier de programmation PROSYS CTBH
Commande externe permettant de régler les différents paramètres de fonctionnement de la tourelle.

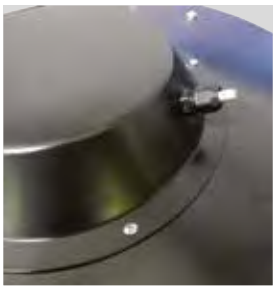

Capteur de température

CARACTERISTIQUES TECHNIQUES

Modèle	Intensité absorbée maxi. (A)	Puissance absorbée maxi. (W)	Débit maxi. à 40 Pa (m^3/h)	Poids (kg)	Niveau de pression sonore à 70% du débit maximum et 40Pa (dB(A))	
					Aspiration	Rejet
CTBH/4-500/200 ECOWATT	0,19	27	500	7	51	57
CTBH/4-800/250 ECOWATT	0,32	47	800	8,5	58	64
CTBH/4-1300/315 ECOWATT	0,62	91	1.300	10	58	63

Température de mise en route suivant le nombre de niveaux

Nombre de niveaux	Température de mise en route
1 à 5	→ 0ºC
6 à 10	→ 5ºC
11 à 15	→ 10ºC
↗ 16	→ 15ºC

DIMENSIONS (mm)

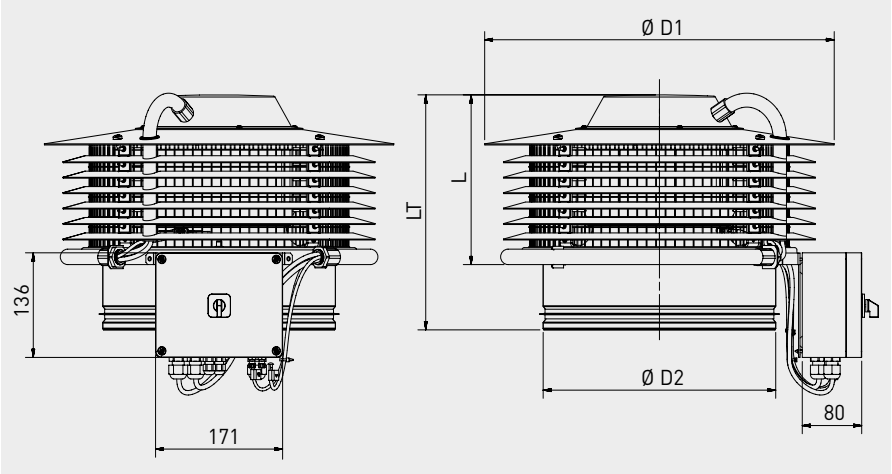

Modèle	D1	D2	L1	L2
CTBH-500 ECOWATT	410	200	156	242
CTBH-800 ECOWATT	470	250	179	266
CTBH-1300 ECOWATT	470	315	202	288

COURBES CARACTERISTIQUES

- q_v: Débit en m^3/h.
- p_{sf}: Pression statique en Pa.
- P: Puissance absorbée en W.
- Performances selon les Normes ISO 5801 et AMCA 210-99.

CTBH 500 ECOWATT

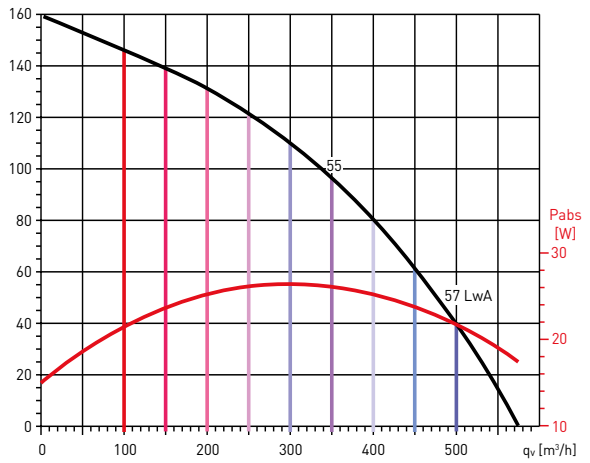

CTBH 800 ECOWATT

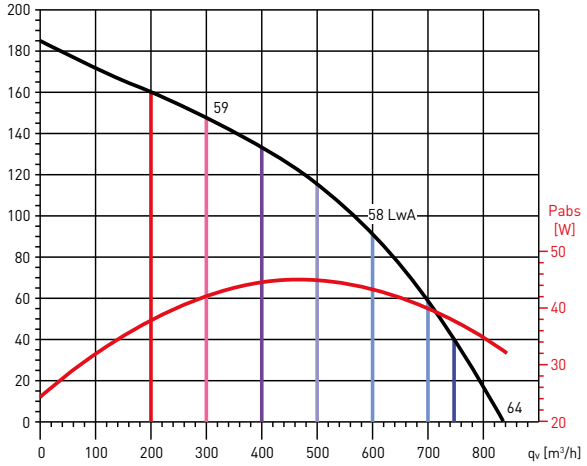

CTBH 1300 ECOWATT

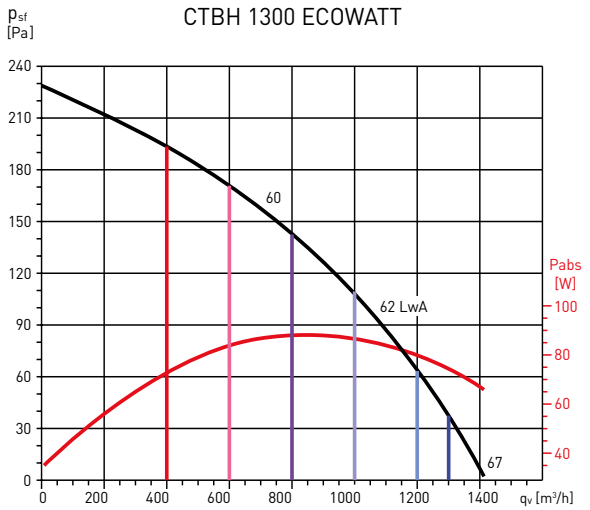



Gamme de tourelle en rejet horizontal, adaptée pour de nombreuses applications de ventilation où le contrôle du débit est indispensable comme pour les locaux d'habitations, les bureaux et les commerces, etc...

- Encombrement réduit en hauteur.
- Embase en tôle d'acier galvanisé.
- Turbine centrifuge à réaction.
- Grillage anti volatiles.
- Capot en tôle d'aluminium repoussée.
- Interrupteur marche/arrêt monté sur boite à bornes.
- Température d'utilisation entre -20°C et +40°C.
- Vitesse réglable soit par le potentiomètre placé dans la boite à bornes, soit par un contrôle externe type REB-ECOWATT.
- Entrée analogique dans la boite à bornes pour piloter la tourelle par un signal 0-10V.

Moteurs
Moteurs EC à courant continu, IP44, avec protection contre les surcharges, prévus pour une alimentation monophasée 230V ± 15% 50/60Hz.



Design compact
Moteur à rotor extérieur réduisant la hauteur de la tourelle.



Turbine centrifuge à réaction
Montée en accouplement direct sur moteur EC.



Grille anti-volatiles
Grille en acier pour protection des personnes.



Interrupteur marche/arrêt
Sur boite à bornes.



Gamme de tourelle en rejet vertical, adaptée pour de nombreuses applications de ventilation où le contrôle du débit est indispensable comme pour les locaux d'habitations, les bureaux et les commerces, etc...

- Encombrement réduit en hauteur.
- Embase en tôle d'acier galvanisé.
- Turbine centrifuge à réaction.
- Grillage anti volatiles.
- Capot en tôle d'aluminium repoussée
- Interrupteur marche/arrêt monté sur boite à bornes.
- Température d'utilisation entre -20°C et +40°C.
- Vitesse réglable soit par le potentiomètre placé dans la boite à bornes, soit par un contrôle externe type REB-ECOWATT.
- Entrée analogique dans la boite à bornes pour piloter la tourelle par un signal 0-10V.

Moteurs
Moteurs EC à courant continu, IP44, avec protection contre les surcharges, prévus pour une alimentation monophasée 230V ± 15% 50/60Hz.



Turbine centrifuge à réaction
Montée en accouplement direct sur moteur EC.



Grille anti-volatiles
Grille en acier pour protection des personnes.



Interrupteur marche/arrêt
Sur boite à bornes.

CARACTERISTIQUES TECHNIQUES

Avant d'installer le ventilateur vérifier que les valeurs indiquées sur la plaque signalétique du moteur sont compatibles avec celles du réseau d'alimentation électrique.

Modèle	Tension de régulation (V)	Vitesse (tr/mn)	Puissance absorbée maxi. (W)	Intensité absorbée maxi. (W)	Débit maxi. (m^3/h)	Niveau de pression sonore à 4 m* (dB(A))		Poids (kg)
						Aspiration	Refoulement	
REJET HORIZONTAL								
CRHB-280 N ECOWATT	10	1800	180	0,8	2.026	44	51	16
	8	1592	131	0,6	1.593	42	49	
	6	1288	75	0,4	1.439	37	44	
	4	979	39	0,2	1.093	31	38	
CRHB-315 N ECOWATT	10	1700	276	0,8	2.812	49	52	18
	8	1493	200	0,6	2.498	47	50	
	6	1295	127	0,3	2.204	44	48	
	4	1091	78	0,3	1.826	39	43	
CRHB-355 N ECOWATT	10	1499	338	1,4	3.456	46	54	22
	8	1332	238	1,0	3.082	43	51	
	6	1098	143	0,6	3.644	39	47	
		859	73	0,3	2.024	34	42	
REJET VERTICAL								
CRVB-280 N ECOWATT	10	1799	183	0,8	1.823	46	55	18
	8	1576	129	0,6	1.593	43	52	
	6	1273	74	0,4	1.283	38	47	
	4	967	30	0,3	988	32	41	
CRVB-315 N ECOWATT	10	1700	270	0,8	2.703	51	58	20
	8	1468	183	0,6	2.411	47	55	
	6	1276	124	0,3	2.087	43	50	
	4	1078	81	0,2	1.756	38	44	
CRVB-355 N ECOWATT	10	1499	348	1,5	3.388	43	49	25
	8	1332	242	1,0	3.016	40	46	
	6	1105	143	0,6	2.530	36	43	
	4	862	74	0,4	2.051	31	37	

* Niveau de pression sonore mesuré à 4 m, tourelle instalée sur une surface plane, aux points de fonctionnement 2, 5, 8 et 11 de la courbe caractéristique.

COURBES CARACTERISTIQUES - CARACTERISTIQUES ACOUSTIQUES

- q_v: Débit en m^3/h.
- p_{sf}: Pression statique en Pa.
- P: Puissance absorbée en W.
- SFP: Facteur spécifique de puissance en $W/m^3/s$ (courbes bleues).
- Essais aérauliques selon les Normes ISO 5801 et AMCA 210-99.

CRHB-280 N ECOWATT

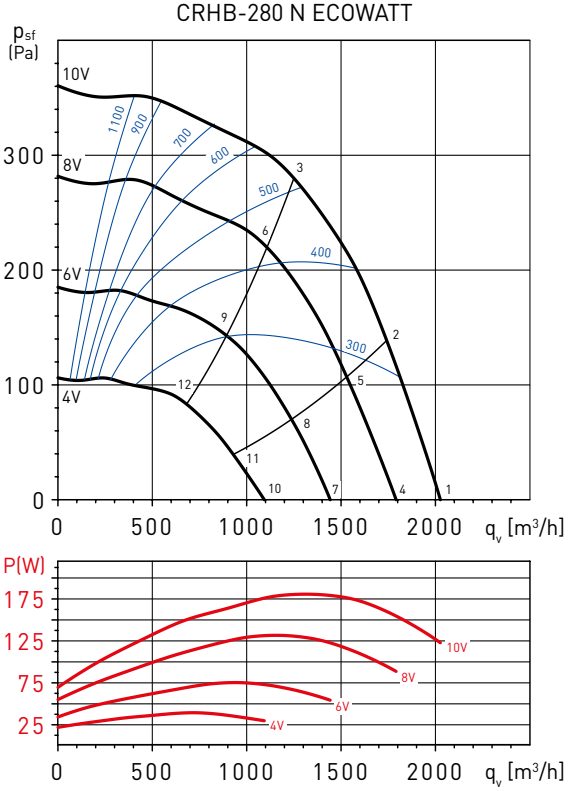

CRHB-315 N ECOWATT

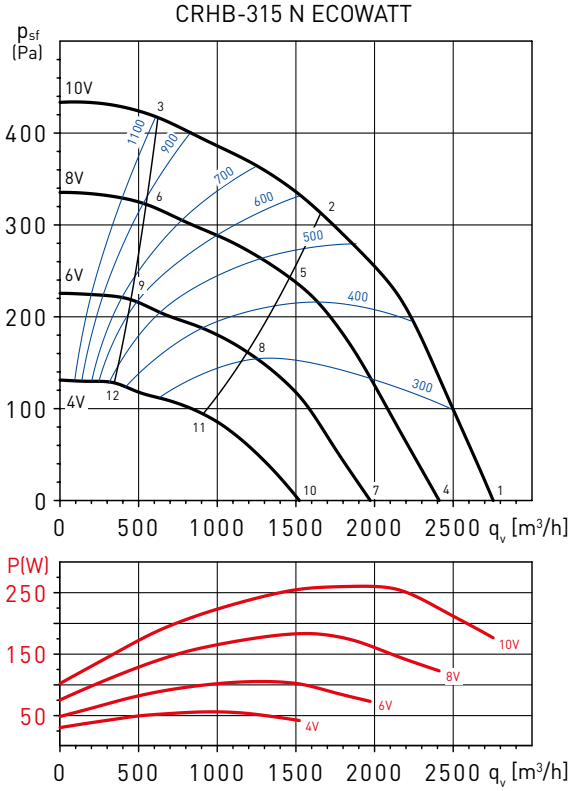

Point de fonctionnement		63	125	250	500	1000	2000	4000	8000	LwA
1	Aspiration	37,0	51,0	59,0	64,0	62,0	62,0	63,0	53,0	69,4
	Refoulement	38,0	53,0	64,0	68,0	72,0	70,0	68,0	58,0	76,2
2	Aspiration	35,0	46,0	56,0	61,0	61,0	61,0	60,0	51,0	67,3
	Refoulement	35,0	47,0	62,0	66,0	71,0	68,0	65,0	55,0	74,5
3	Aspiration	33,0	43,0	55,0	61,0	61,0	61,0	58,0	49,0	66,8
	Refoulement	33,0	45,0	59,0	64,0	71,0	68,0	63,0	54,0	73,9
4	Aspiration	34,3	48,3	56,3	61,3	59,3	59,3	60,3	50,3	66,8
	Refoulement	35,3	50,3	61,3	65,3	69,3	67,3	65,3	55,3	73,5
5	Aspiration	32,3	43,3	53,3	58,3	58,3	58,3	57,3	48,3	64,6
	Refoulement	32,3	44,3	59,3	63,3	68,3	65,3	62,3	52,3	71,8
6	Aspiration	30,3	40,3	52,3	58,3	58,3	58,3	55,3	46,3	64,2
	Refoulement	30,3	42,3	56,3	61,3	68,3	65,3	60,3	51,3	71,2
7	Aspiration	27,1	41,1	49,1	54,1	52,1	52,1	53,1	43,1	59,5
	Refoulement	30,7	45,7	56,7	60,7	64,7	62,7	60,7	50,7	68,9
8	Aspiration	27,7	38,7	48,7	53,7	53,7	53,7	52,7	43,7	60,0
	Refoulement	27,7	39,7	54,7	58,7	63,7	60,7	57,7	47,7	67,2
9	Aspiration	25,7	35,7	47,7	53,7	53,7	53,7	50,7	41,7	59,6
	Refoulement	25,7	37,7	51,7	56,7	63,7	60,7	55,7	46,7	66,6
10	Aspiration	23,8	37,8	45,8	50,8	48,8	48,8	49,8	39,8	56,2
	Refoulement	24,8	39,8	50,8	54,8	58,8	56,8	54,8	44,8	63,0
11	Aspiration	21,8	32,8	42,8	47,8	47,8	47,8	46,8	37,8	54,1
	Refoulement	21,8	33,8	48,8	52,8	57,8	54,8	51,8	41,8	61,2
12	Aspiration	19,8	29,8	41,8	47,8	47,8	47,8	44,8	35,8	53,6
	Refoulement	19,8	31,8	45,8	50,8	57,8	54,8	49,8	40,8	60,7

Point de fonctionnement		63	125	250	500	1000	2000	4000	8000	LwA
1	Aspiration	39,0	53,0	64,0	65,0	65,0	65,0	66,0	56,0	72,2
	Refoulement	41,0	56,0	68,0	72,0	74,0	70,0	70,0	59,0	78,4
2	Aspiration	33,0	45,0	59,0	60,0	61,0	62,0	58,0	50,0	67,3
	Refoulement	39,0	47,0	63,0	67,0	72,0	67,0	62,0	54,0	74,7
3	Aspiration	51,0	59,0	63,0	62,0	63,0	63,0	60,0	52,0	69,8
	Refoulement	52,0	61,0	66,0	69,0	73,0	70,0	66,0	59,0	76,8
4	Aspiration	36,2	50,2	61,2	62,2	62,2	62,2	63,2	53,2	69,4
	Refoulement	38,2	53,2	65,2	69,2	71,2	67,2	67,2	56,2	75,6
5	Aspiration	30,2	42,2	56,2	57,2	58,2	59,2	55,2	47,2	64,5
	Refoulement	36,2	44,2	60,2	64,2	69,2	64,2	59,2	51,2	72,0
6	Aspiration	48,2	56,2	60,2	59,2	60,2	60,2	57,2	49,2	67,1
	Refoulement	49,2	58,2	63,2	66,2	70,2	67,2	63,2	56,2	74,0
7	Aspiration	28,6	42,6	53,6	54,6	54,6	54,6	55,6	45,6	61,8
	Refoulement	33,4	48,4	60,4	64,4	66,4	62,4	62,4	51,4	70,7
8	Aspiration	25,4	37,4	51,4	52,4	53,4	54,4	50,4	42,4	59,7
	Refoulement	31,4	39,4	55,4	59,4	64,4	59,4	54,4	46,4	67,1
9	Aspiration	43,4	51,4	55,4	54,4	55,4	55,4	52,4	44,4	62,2
	Refoulement	44,4	53,4	58,4	61,4	65,4	62,4	58,4	51,4	69,2
10	Aspiration	25,5	39,5	50,5	51,5	51,5	51,5	52,5	42,5	58,7
	Refoulement	27,5	42,5	54,5	58,5	60,5	56,5	56,5	45,5	64,8
11	Aspiration	19,5	31,5	45,5	46,5	47,5	48,5	44,5	36,5	53,8
	Refoulement	25,5	33,5	49,5	53,5	58,5	53,5	48,5	40,5	61,2
12	Aspiration	37,5	45,5	49,5	48,5	49,5	49,5	46,5	38,5	56,3
	Refoulement	38,5	47,5	52,5	55,5	59,5	56,5	52,5	45,5	63,3

COURBES CARACTERISTIQUES - CARACTERISTIQUES ACOUSTIQUES

- q_v: Débit en m^3/h.
- p_{sf}: Pression statique en Pa.
- P: Puissance absorbée en W.
- SFP: Facteur spécifique de puissance en $W/m^3/s$ (courbes bleues).
- Essais aérauliques selon les Normes ISO 5801 et AMCA 210-99.

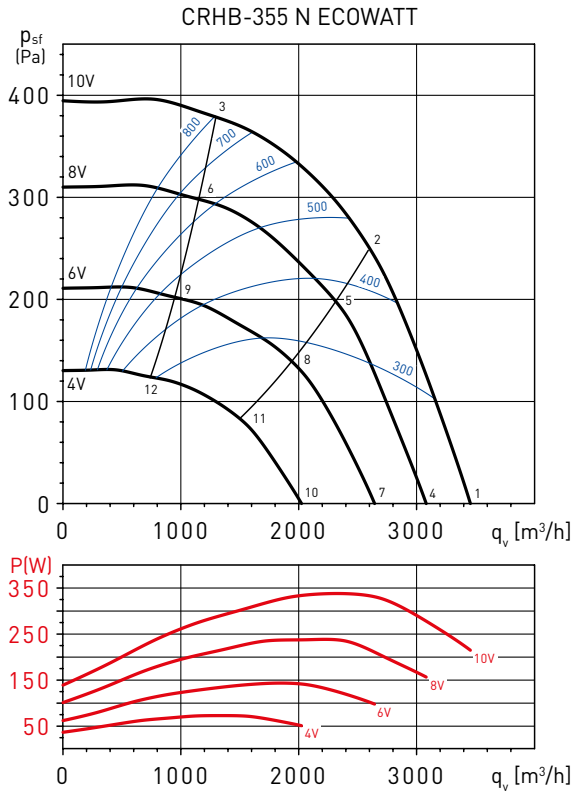

Point de fonctionnement		63	125	250	500	1000	2000	4000	8000	LwA
1	Aspiration	40,0	57,0	65,0	65,0	65,0	65,0	65,0	56,0	72,2
	Refoulement	41,0	63,0	67,0	72,0	76,0	73,0	71,0	62,0	79,9
2	Aspiration	35,0	52,0	57,0	58,0	61,0	65,0	63,0	55,0	69,0
	Refoulement	36,0	58,0	62,0	68,0	73,0	71,0	68,0	60,0	76,8
3	Aspiration	42,0	55,0	60,0	60,0	63,0	63,0	59,0	52,0	68,6
	Refoulement	42,0	58,0	61,0	68,0	74,0	72,0	68,0	61,0	77,5
4	Aspiration	37,4	54,4	62,4	62,4	62,4	62,4	62,4	53,4	69,7
	Refoulement	38,4	60,4	64,4	69,4	73,4	70,4	68,4	59,4	77,3
5	Aspiration	32,4	49,4	54,4	55,4	58,4	62,4	60,4	52,4	66,5
	Refoulement	33,4	55,4	59,4	65,4	70,4	68,4	65,4	57,4	74,3
6	Aspiration	39,4	52,4	57,4	57,4	60,4	60,4	56,4	49,4	66,1
	Refoulement	39,4	55,4	58,4	65,4	71,4	69,4	65,4	58,4	75,0
7	Aspiration	30,7	47,7	55,7	55,7	55,7	55,7	55,7	46,7	62,9
	Refoulement	34,2	56,2	60,2	65,2	69,2	66,2	64,2	55,2	73,1
8	Aspiration	28,2	45,2	50,2	51,2	54,2	58,2	56,2	48,2	62,3
	Refoulement	29,2	51,2	55,2	61,2	66,2	64,2	61,2	53,2	70,1
9	Aspiration	35,2	48,2	53,2	53,2	56,2	56,2	52,2	45,2	61,9
	Refoulement	35,2	51,2	54,2	61,2	67,2	65,2	61,2	54,2	70,8
10	Aspiration	27,9	44,9	52,9	52,9	52,9	52,9	52,9	43,9	60,1
	Refoulement	28,9	50,9	54,9	59,9	63,9	60,9	58,9	49,9	67,8
11	Aspiration	22,9	39,9	44,9	45,9	48,9	52,9	50,9	42,9	57,0
	Refoulement	23,9	45,9	49,9	55,9	60,9	58,9	55,9	47,9	64,8
12	Aspiration	29,9	42,9	47,9	47,9	50,9	50,9	46,9	39,9	56,5
	Refoulement	29,9	45,9	48,9	55,9	61,9	59,9	55,9	48,9	65,4

COURBES CARACTERISTIQUES - CARACTERISTIQUES ACOUSTIQUES

- q_v: Débit en m^3/h.
- p_{sf}: Pression statique en Pa.
- P: Puissance absorbée en W.
- SFP: Facteur spécifique de puissance en $W/m^3/s$ (courbes bleues).
- Essais aérauliques selon les Normes ISO 5801 et AMCA 210-99.

CRVB-280 N ECOWATT

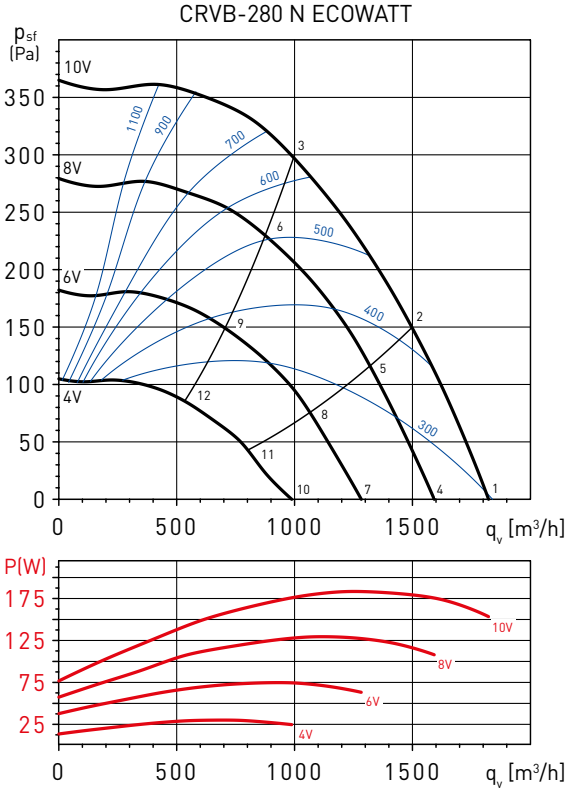

CRVB-315 N ECOWATT

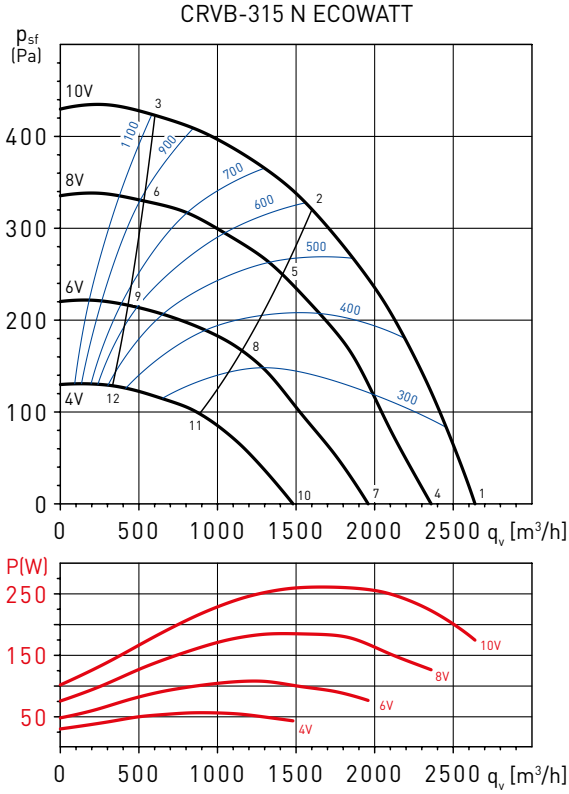

Point de fonctionnement		63	125	250	500	1000	2000	4000	8000	LwA
1	Aspiration	37,0	48,0	60,0	64,0	63,0	64,0	61,0	53,0	69,8
	Refoulement	41,0	51,0	71,0	71,0	75,0	72,0	65,0	55,0	78,8
2	Aspiration	34,0	44,0	58,0	63,0	62,0	63,0	59,0	51,0	68,5
	Refoulement	37,0	46,0	68,0	72,0	74,0	71,0	62,0	52,0	77,9
3	Aspiration	33,0	43,0	55,0	61,0	61,0	61,0	58,0	49,0	66,8
	Refoulement	33,0	45,0	59,0	64,0	71,0	68,0	63,0	54,0	73,9
4	Aspiration	34,1	45,1	57,1	61,1	60,1	61,1	58,1	50,1	66,9
	Refoulement	38,1	48,1	68,1	68,1	72,1	69,1	62,1	52,1	75,9
5	Aspiration	31,1	41,1	55,1	60,1	59,1	60,1	56,1	48,1	65,7
	Refoulement	34,1	43,1	65,1	69,1	71,1	68,1	59,1	49,1	75,0
6	Aspiration	30,1	40,1	55,1	59,1	59,1	60,1	54,1	47,1	65,2
	Refoulement	33,1	43,1	59,1	68,1	70,1	66,1	58,1	49,1	73,5
7	Aspiration	26,6	37,6	49,6	53,6	52,6	53,6	50,6	42,6	59,4
	Refoulement	33,5	43,5	63,5	63,5	67,5	64,5	57,5	47,5	71,3
8	Aspiration	26,5	36,5	50,5	55,5	54,5	55,5	51,5	43,5	61,0
	Refoulement	29,5	38,5	60,5	64,5	66,5	63,5	54,5	44,5	70,4
9	Aspiration	25,5	35,5	50,5	54,5	54,5	55,5	49,5	42,5	60,6
	Refoulement	28,5	38,5	54,5	63,5	65,5	61,5	53,5	44,5	68,9
10	Aspiration	23,5	34,5	46,5	50,5	49,5	50,5	47,5	39,5	56,3
	Refoulement	27,5	37,5	57,5	57,5	61,5	58,5	51,5	41,5	65,3
11	Aspiration	20,5	30,5	44,5	49,5	48,5	49,5	45,5	37,5	55,1
	Refoulement	23,5	32,5	54,5	58,5	60,5	57,5	48,5	38,5	64,4
12	Aspiration	19,5	29,5	44,5	48,5	48,5	49,5	43,5	36,5	54,6
	Refoulement	22,5	32,5	48,5	57,5	59,5	55,5	47,5	38,5	62,9

Point de fonctionnement		63	125	250	500	1000	2000	4000	8000	LwA
1	Aspiration	41,0	55,0	74,0	68,0	67,0	65,0	65,0	57,0	76,4
	Refoulement	41,0	53,0	65,0	59,0	67,0	66,0	64,0	57,0	72,1
2	Aspiration	39,0	51,0	73,0	68,0	65,0	64,0	61,0	53,0	75,3
	Refoulement	39,0	51,0	63,0	58,0	65,0	65,0	60,0	53,0	70,1
3	Aspiration	37,0	49,0	68,0	68,0	65,0	62,0	59,0	53,0	72,7
	Refoulement	36,0	47,0	58,0	56,0	65,0	64,0	60,0	53,0	69,0
4	Aspiration	38,2	52,2	71,2	65,2	64,2	62,2	62,2	54,2	73,6
	Refoulement	38,2	50,2	62,2	56,2	64,2	63,2	61,2	54,2	69,3
5	Aspiration	36,2	48,2	70,2	65,2	62,2	61,2	58,2	50,2	72,5
	Refoulement	36,2	48,2	60,2	55,2	62,2	62,2	57,2	50,2	67,3
6	Aspiration	34,2	46,2	65,2	65,2	62,2	59,2	56,2	50,2	69,9
	Refoulement	33,2	44,2	55,2	53,2	62,2	61,2	57,2	50,2	66,2
7	Aspiration	30,6	44,6	63,6	57,6	56,6	54,6	54,6	46,6	66,0
	Refoulement	33,4	45,4	57,4	51,4	59,4	58,4	56,4	49,4	64,5
8	Aspiration	31,4	43,4	65,4	60,4	57,4	56,4	53,4	45,4	67,6
	Refoulement	31,4	43,4	55,4	50,4	57,4	57,4	52,4	45,4	62,5
9	Aspiration	29,4	41,4	60,4	60,4	57,4	54,4	51,4	45,4	65,0
	Refoulement	28,4	39,4	50,4	48,4	57,4	56,4	52,4	45,4	61,4
10	Aspiration	27,5	41,5	60,5	54,5	53,5	51,5	51,5	43,5	62,9
	Refoulement	27,5	39,5	51,5	45,5	53,5	52,5	50,5	43,5	58,6
11	Aspiration	25,5	37,5	59,5	54,5	51,5	50,5	47,5	39,5	61,7
	Refoulement	25,5	37,5	49,5	44,5	51,5	51,5	46,5	39,5	56,6
12	Aspiration	23,5	35,5	54,5	54,5	51,5	48,5	45,5	39,5	59,1
	Refoulement	22,5	33,5	44,5	42,5	51,5	50,5	46,5	39,5	55,5

COURBES CARACTERISTIQUES - CARACTERISTIQUES ACOUSTIQUES

- q_v: Débit en m^3/h.
- p_{sf}: Pression statique en Pa.
- P: Puissance absorbée en W.
- SFP: Facteur spécifique de puissance en $W/m^3/s$ (courbes bleues).
- Essais aérauliques selon les Normes ISO 5801 et AMCA 210-99.

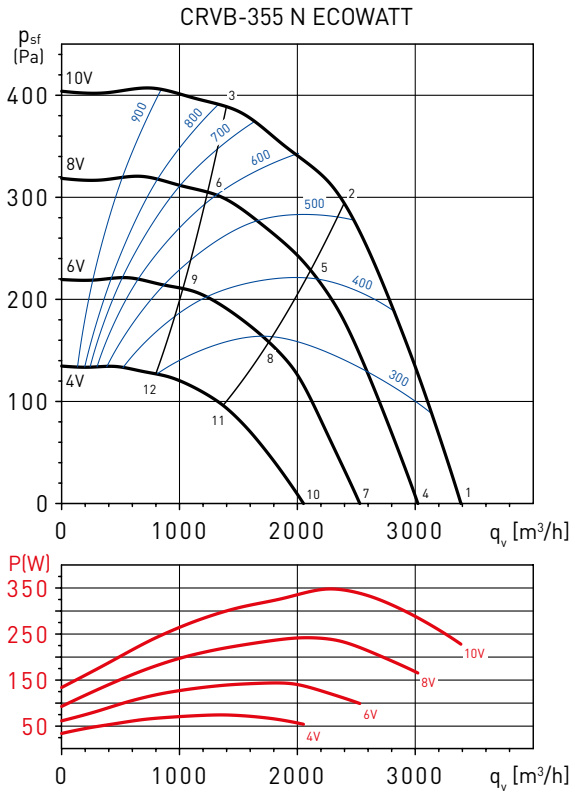

Point de fonctionnement		63	125	250	500	1000	2000	4000	8000	LwA
1	Aspiration	37,0	50,0	59,0	61,0	62,0	64,0	62,0	50,0	69,0
	Refoulement	37,0	58,0	65,0	68,0	69,0	67,0	65,0	53,0	74,2
2	Aspiration	31,0	45,0	56,0	60,0	60,0	61,0	55,0	46,0	66,1
	Refoulement	32,0	57,0	63,0	67,0	67,0	65,0	58,0	49,0	72,1
3	Aspiration	44,0	53,0	61,0	62,0	62,0	59,0	53,0	46,0	67,5
	Refoulement	44,0	55,0	62,0	68,0	69,0	66,0	59,0	51,0	73,2
4	Aspiration	34,3	47,3	56,3	58,3	59,3	61,3	59,3	47,3	66,3
	Refoulement	34,3	55,3	62,3	65,3	66,3	64,3	62,3	50,3	71,5
5	Aspiration	28,3	42,3	53,3	57,3	57,3	58,3	52,3	43,3	63,3
	Refoulement	29,3	54,3	60,3	64,3	64,3	62,3	55,3	46,3	69,4
6	Aspiration	41,3	50,3	58,3	59,3	59,3	56,3	50,3	43,3	64,8
	Refoulement	41,3	52,3	59,3	65,3	66,3	63,3	56,3	48,3	70,5
7	Aspiration	27,6	40,6	49,6	51,6	52,6	54,6	52,6	40,6	59,6
	Refoulement	30,4	51,4	58,4	61,4	62,4	60,4	58,4	46,4	67,6
8	Aspiration	24,4	38,4	49,4	53,4	53,4	54,4	48,4	39,4	59,4
	Refoulement	25,4	50,4	56,4	60,4	60,4	58,4	51,4	42,4	65,5
9	Aspiration	37,4	46,4	54,4	55,4	55,4	52,4	46,4	39,4	60,9
	Refoulement	37,4	48,4	55,4	61,4	62,4	59,4	52,4	44,4	66,6
10	Aspiration	25,0	38,0	47,0	49,0	50,0	52,0	50,0	38,0	57,0
	Refoulement	25,0	46,0	53,0	56,0	57,0	55,0	53,0	41,0	62,2
11	Aspiration	19,0	33,0	44,0	48,0	48,0	49,0	43,0	34,0	54,1
	Refoulement	20,0	45,0	51,0	55,0	55,0	53,0	46,0	37,0	60,1
12	Aspiration	32,0	41,0	49,0	50,0	50,0	47,0	41,0	34,0	55,5
	Refoulement	32,0	43,0	50,0	56,0	57,0	54,0	47,0	39,0	61,2

DIMENSIONS (mm)

CRHB-N ECOWATT

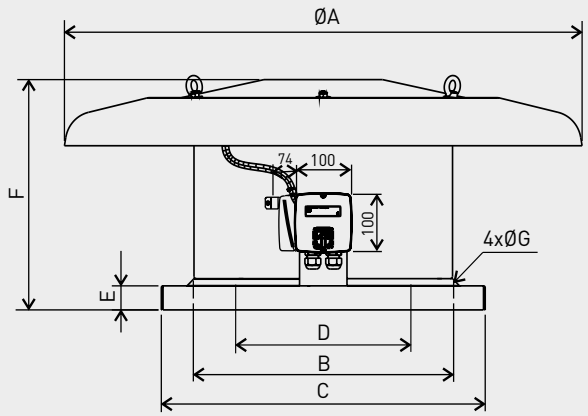

Modèle	ØA	⍁B	⍁C	ØD	E	F	G	H	I	J
280	640	330	435	228	40	273,5	12	100	100	74
315	895	450	560	257	40	324	12	100	100	74
355	895	450	560	289	40	367	12	100	100	74

CRVB-N ECOWATT

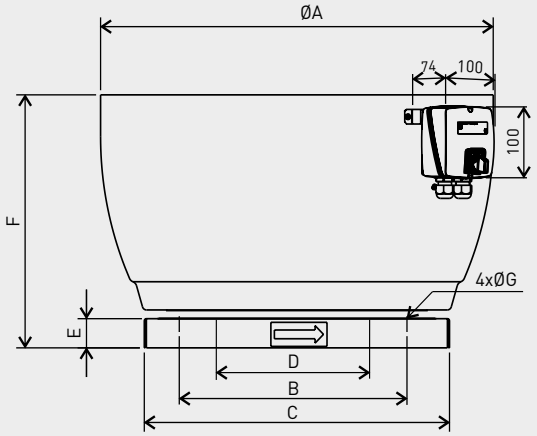

Modèle	ØA	⍁B	⍁C	ØD	E	F	G	H	I	J
280	560	330	435	228	40	305	12	100	100	74
315	754	450	560	257	40	395	12	100	100	74
355	754	450	560	289	40	395	12	100	100	74

INSTALLATION CRHB-N / CRVB-N ECOWATT - ACCESSOIRES DE MONTAGE

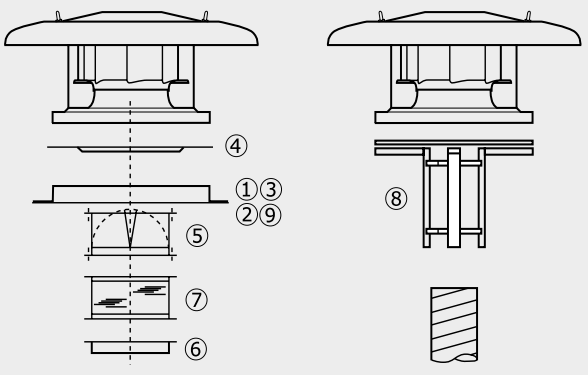

Modèle	① Cadre de scellement	② Souche isolée	③ Silencieux de souche	④ Plaque d'adaptation	⑤ Volet d'économie d'energie	⑥ Bride de raccordement	⑦ Manchette souple	⑧ Adaptation conduit circulaire	⑨ Costière pour toit incliné
315	JMS-435	JBS-435	JAA-435	JPA-435	JCA-435	JBR-43	JAE-435	JCC-435	BI-4
355	JBS-560	JBS-560	JAA-560	JPA-560	JCA-560	JBR-560	JAE-560	JCC-560	BI-5
400	JBS-560	JBS-560	JAA-560	JPA-560	JCA-560	JBR-560	JAE-560	JCC-560	BI-5

ACCESSOIRES DE MONTAGE

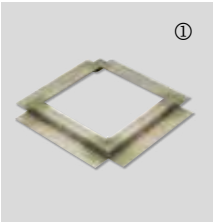

JMS
Cadre de scellement
- Pour montage de la tourelle sur une souche maçonnée.
- Fourni avec joint d'étanchéité et visserie.

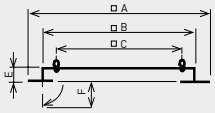

Modèle	□A	□B	□C	E	F
JMS-435	600	420	330	50	70
JMS-560	725	545	450	50	70



JBS
Souche isolée
- Pour montage de la tourelle quand aucune souche maçonnée n'est prévue.
- A monter sur terrasse horizontale.
- Isolation interne pour éviter la condensation.
- Fourni avec joint d'étanchéité et visserie.

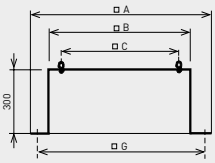

Modèle	□A	□B	□C	Ø D (M)	E	□G
JBS-435	600	419	330	11 (M10)	300	510
JBS-560	725	544	450	11 (M10)	300	635



JPA
Plaque d'adaptation
- Utilisée pour le montage des accessoires (JCA, JBR, JAE) sur la tourelle.
- Elle permet de démonter la tourelle de son support sans qu'il soit nécessaire de démonter le conduit.

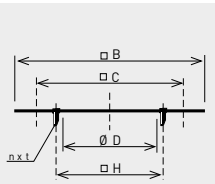

Modèle	□B	□C	Ø D	nxt	Ø H
JPA-435	419	330	252	4xM8	280
JPA-560	544	450	358	8xM8	395



JCA / JCA N
Volet d'économie d'énergie
- Evite toute circulation d'air quand la tourelle est arrêtée.
- A monter à l'aspiration de la tourelle avec la plaque d'adaptation JPA.
- Perte de charge d'environ 30 Pa.

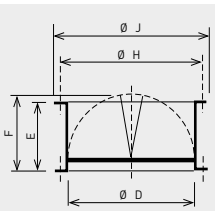

Modèle	Ø D	E	F	Ø H	Ø J
JCA-435	252	145	174	280	300
JCA-560 N	358	210	227	395	415



JBR N
Bride de raccordement
- Pour raccorder directement un conduit circulaire à la tourelle.
- A monter à l'aspiration de la tourelle avec la plaque d'adaptation JPA ou à fixerdirectement sur l'embase (rivets ou vis non fournis).

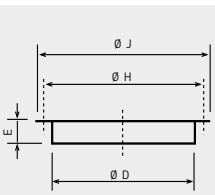

Modèle	Ø D	E	Ø H	Ø J
JBR-435 N	252	55	280	300
JBR-560 N	358	55	395	415



JAE N
Manchette souple
- Limite la transmission de vibrations quand le conduit estraccordé directement à latourelle.
- A monter à l'aspiration dela tourelle avec la plaque d'adaptation JPA.

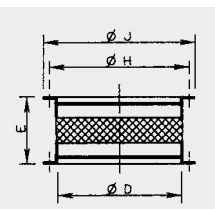

Modèle	Ø D	E	Ø H	Ø J
JAE-435 N	252	164	280	300
JAE-560 N	358	164	395	415

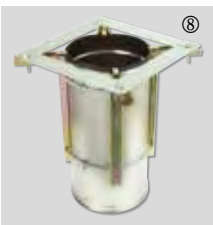

JCC
Adaptation pour conduits circulaires
- Pour monter les tourelles jusqu'à la taille 400 directement sur un conduit spiralé.

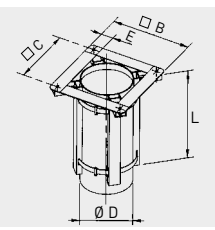

Modèle	Ø B	Ø C	Ø D	E	L
JCC-435	390	330	250	60	350
JCC-560	520	450	355	70	350

ACCESSOIRES DE MONTAGE

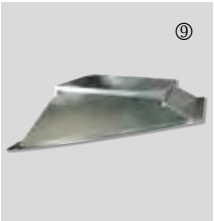

BI
Costière inclinée
- Fabriquée sur demande. Préciser l'angle d'inclinaison (a) et la distance entre les poutres de soutien (d).

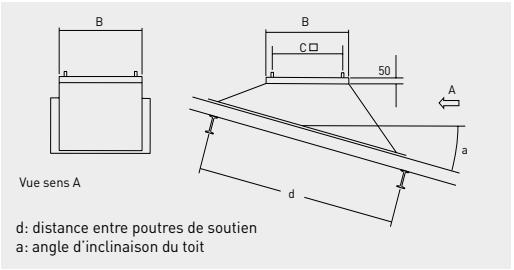

d: distance entre poutres de soutien
a: angle d'inclinaison du toit

Modèle	B	C
BI-4	419	330
BI-5	544	450



JAA
Silencieux de souche
- Pour montage de la tourelle et atténuation du niveau sonore vers l'intérieur du local.
- A monter sur toiture horizontale.
- Fourni avec joint d´étanchéité et visserie.

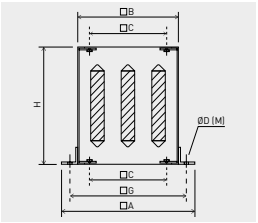

Modèle	□A	□B	□C	Ø D (MI)	H	□G
JAA-435	600	419	330	15 (MI2)	750	510
JAA-560	725	545	450	15 (MI2)	750	635

Silencieux de souche JAA
Atténuation en dB(A), par bande de fréquence en (Hz).

Modèle	125	250	500	1000	2000	4000	8000
JAA-435	1	7	16	23	25	18	13
JAA-560	2	8	16	29	32	26	17

Silencieux de souche JAA
Perte de charge des siliencieux de souche JAA.

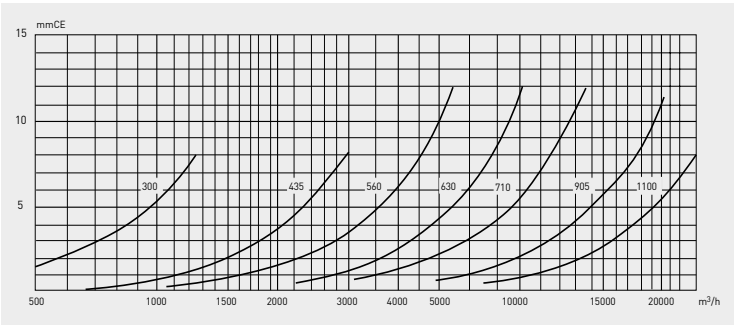

ACCESSOIRES ELECTRIQUES



AIRSENS-CO2
AIRSENS-VOC
AIRSENS-RH
Sonde de qualité d'air intelligente incorporant un capteur de CO_2 ou d'HR ou de COV.



CONTROL ECOWATT AC/DC
Elément de contrôle pour les systèmes de modulation des débits.



REB-ECOWATT
Commande de vitesse à distance.



TDP-S / TDP-D
Sondes de pression.



CPFL-S / CPFL-E
Capteurs de présence.



CONTROL ECOWATT BASIC
Commande de vitesse et marche/arrêt.



CTB ECOWATT PLUS montée directement sur un conduit circulaire

Tourelles de ventilation pour des applications en habitat collectif et renouvellement d'air des locaux tertiaires. Montage simple et rapide directement sur un conduit circulaire.
- Turbine à réaction en tôle d'acier galvanisé.
- Grillage anti-volatiles.
- Structure en tôle d'acier protégée par peinture polyester noire.
- Bride de raccordement avec joint d'étanchéité.
- Boitier de contrôle avec interrupteur Marche/Arrêt IP55.
- Moteur à rotor extérieur et à courant continu (EC).

Boitier de contrôle monté et câblé, permettant d'utiliser la tourelle suivant un des 4 modes de fonctionnement prévus:
- Pression constante
- Débit constant
- Proportionnel
- Mini-Maxi

Commande extérieure pour le réglage des paramètres de fonctionnement fournie comme accessoire (PROSYS).

Boîtier de programmation
- Possibilité de raccorder jusqu'à 32 tourelles en réseau et de régler les paramètres de fonctionnement avec une seule commande à distance.
- 2 entrées analogiques, 0-10V ou 4-20mA.
- 1 entrée digitale (Position "nuit" – Mode minimaxi).
- Alimentation: 1~230V±15% 50/60Hz.
- Cette série permet la visualisation et le contrôle de tous les paramètres par le réseau Modbus-RTU.

Mode en pression constante
- Vitesse minimale du ventilateur entre 0 et 50%.
- Vitesse maximale du ventilateur entre 50 et 100%.
- Position "nuit" réglable entre 25 et 100% de la pression en grande vitesse.

Mode en débit constant
- Ce mode n'est pas possible avec la CTB-400/160 ECOWATT PLUS.
- Vitesse minimale du ventilateur entre 0 et 50%.
- Vitesse maximale du ventilateur entre 50 et 100%.
- Position "nuit" réglable entre 50 et 100% du débit de la grande vitesse.

Mode proportionnel
- 2 entrées analogiques 0-10V ou 4-20mA.
- La régulation est faite en fonction du paramètre ayant la demande maximale.
- Vitesse minimale du ventilateur entre 0 et 50%.
- Vitesse maximale du ventilateur entre 50 et 100%.
- Relais d'alarme avec sortie sur bornier.

Mode MINI-MAXI
- En fonction de la position du contact raccordé sur l'entrée digitale, le ventilateur fonctionne en grande vitesse ou en petite vitesse.
- Vitesse minimale du ventilateur entre 0 et 50%.
- Vitesse maximale du ventilateur entre 50 et 100%.



Interrupteur Marche/Arrêt IP55



Grille anti-volatiles
Grille en acier pour protection des personnes.



Boîtier de programmation PROSYS ECOWATT
Commande externe permettant de régler les différents paramètres de fonctionnement de la tourelle.



TIMER RTC ECOWATT (accessoire)
Platine électronique additionnelle permettant, avec la console de programmation PROSYS ECOWATT, de faire travailler la tourelle suivant une programmation horaire. Jusqu'à trois plages horaires journalières. Période de vacances.

Applications spécifiques

VMC
habitat collectif

CARACTERISTIQUES TECHNIQUES

Avant d'installer le ventilateur vérifier que les valeurs indiquées sur la plaque signalétique du moteur sont compatibles avec celles du réseau d'alimentation électrique.

Modèle	Tension de régulation (V)	Vitesse (tr/mn)	Puissance absorbée (W)	Intensité absorbée maxi. (A)	Débit maxi. (m^3/h)	Niveau de pression sonore à 4 m* (dB(A))		Poids (kg)
						Aspiration	Soufflage	
CTB/4-400/160 ECOWATT PLUS	10	1485	21,5	0,17	400	34	40	6,0
	8	1365	18,0	0,15	360	32	39	
	6	1100	12,4	0,11	290	27	33	
	4	835	8,7	0,08	220	21	25	
CTB/4-500/200 ECOWATT PLUS	10	1490	26,5	0,19	560	36	41	7,0
	8	1395	22,7	0,17	520	34	39	
	6	1150	15,1	0,12	420	30	35	
	4	865	9,4	0,08	320	22	26	
CTB/4-800/250 ECOWATT PLUS	10	1430	45,0	0,32	840	38	44	8,5
	8	1260	33,9	0,25	730	36	42	
	6	1060	23,6	0,18	620	31	38	
	4	850	16,7	0,13	500	26	31	
CTB/4-1300/315 ECOWATT PLUS	10	1420	91,2	0,62	1490	41	48	10,0
	8	1250	64,7	0,46	1300	38	44	
	6	1050	41,6	0,30	1080	34	41	
	4	860	26,4	0,20	870	30	37	

* Niveau de pression sonore mesuré à 4 m, tourelle installée sur un plan, aux points de fonctionnement 2 - 5 - 8 et 11 de la courbe caractéristique.

DIMENSIONS (mm)

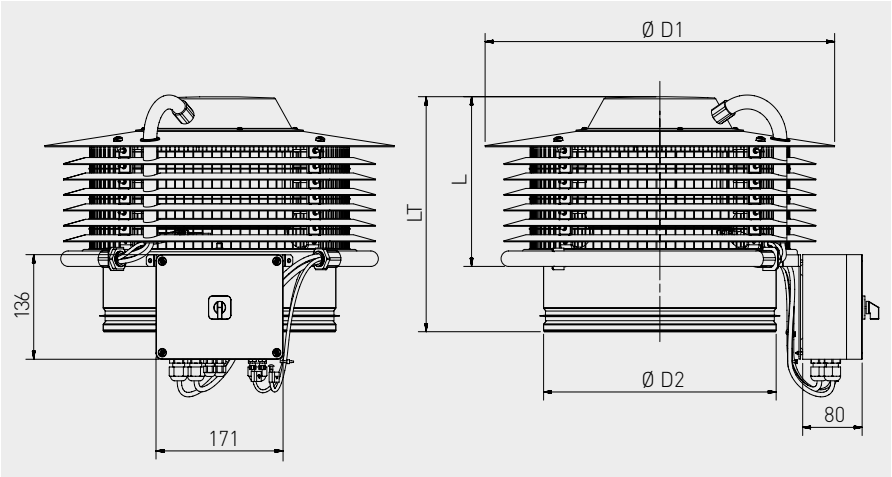

Modèle	D1	D2	L	LT
CTB/4-400/160	410	159	143	229
CTB/4-500/200	410	199	156	242
CTB/4-800/250	470	249	179	266
CTB/4-1300/315	470	314	202	288

COURBES CARACTERISTIQUES - CARACTERISTIQUES ACOUSTIQUES

- q_v: Débit en m^3/h.
- p_{sf}: Pression statique en Pa.
- P: Puissance absorbée en W.
- SFP: Puissance Spécifique de la tourelle en $W/m^3/s$.
- Performances selon les Normes ISO 5801 et AMCA 210-99.

CTB/4-400/160 ECOWATT PLUS

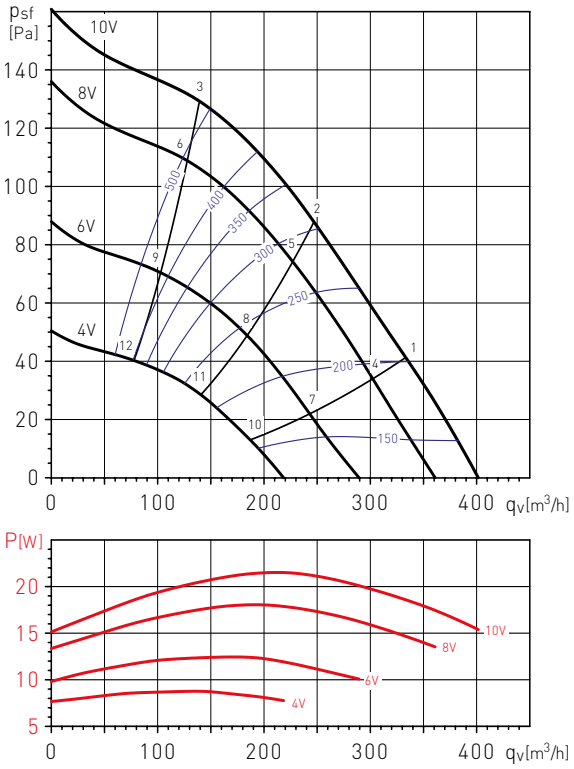

CTB/4-500/200 ECOWATT PLUS

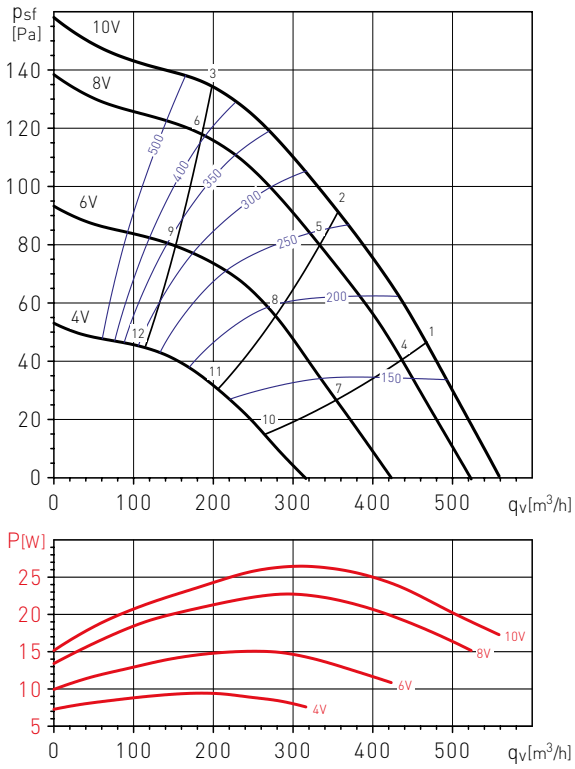

Point de fonctionnement		63	125	250	500	1.000	2.000	4.000	8.000	LwA
1	Aspiration	29	36	43	49	51	50	46	37	56
	Soufflage	29	37	46	53	57	58	51	38	62
2	Aspiration	26	34	42	48	48	48	44	38	54
	Soufflage	27	35	45	52	56	57	49	40	60
3	Aspiration	32	40	44	48	48	48	44	39	54
	Soufflage	35	41	46	52	55	56	48	40	60
4	Aspiration	28	36	42	48	49	48	43	34	54
	Soufflage	28	37	45	52	56	56	48	36	60
5	Aspiration	24	35	41	46	47	46	41	36	52
	Soufflage	25	35	43	50	54	55	46	37	59
6	Aspiration	29	38	42	46	47	46	42	37	52
	Soufflage	31	39	44	50	53	54	46	38	58
7	Aspiration	31	31	37	43	44	42	34	27	49
	Soufflage	30	32	41	47	50	50	39	27	54
8	Aspiration	31	30	36	42	42	41	33	28	47
	Soufflage	31	31	40	45	48	48	37	28	53
9	Aspiration	32	32	37	41	41	41	34	29	47
	Soufflage	32	32	39	45	48	48	38	30	52
10	Aspiration	25	30	32	37	36	32	25	24	41
	Soufflage	23	35	35	40	42	39	27	24	46
11	Aspiration	27	31	32	36	35	31	25	24	41
	Soufflage	25	35	35	39	41	38	28	24	45
12	Aspiration	23	31	31	35	34	31	26	24	40
	Soufflage	24	35	35	38	41	39	28	24	45

Point de fonctionnement		63	125	250	500	1.000	2.000	4.000	8.000	LwA
1	Aspiration	30	37	44	51	53	50	51	42	58
	Soufflage	31	43	48	54	57	59	55	44	63
2	Aspiration	28	37	43	50	51	48	46	41	56
	Soufflage	30	42	46	53	56	57	51	43	61
3	Aspiration	37	41	45	50	50	48	46	40	56
	Soufflage	39	46	49	53	56	57	51	42	61
4	Aspiration	29	43	43	49	51	48	49	39	56
	Soufflage	29	45	46	52	55	57	53	41	61
5	Aspiration	26	43	42	48	49	47	44	38	54
	Soufflage	26	45	45	51	54	56	48	40	59
6	Aspiration	34	43	43	47	48	46	43	38	54
	Soufflage	35	46	45	51	53	55	48	40	59
7	Aspiration	29	32	38	44	47	47	39	31	51
	Soufflage	27	36	42	48	51	55	44	33	57
8	Aspiration	28	33	38	44	45	43	37	30	50
	Soufflage	26	36	41	48	50	52	41	32	55
9	Aspiration	29	32	37	43	44	42	36	30	49
	Soufflage	27	37	41	46	49	50	40	31	54
10	Aspiration	25	31	34	37	38	34	26	24	43
	Soufflage	24	34	38	41	43	42	29	24	47
11	Aspiration	28	31	32	36	37	33	26	24	42
	Soufflage	24	34	37	40	41	40	29	25	46
12	Aspiration	24	32	31	35	36	33	26	24	41
	Soufflage	31	35	38	40	41	41	30	25	46

COURBES CARACTERISTIQUES - CARACTERISTIQUES ACOUSTIQUES

- q_v: Débit en m^3/h.
- p_{sf}: Pression statique en Pa.
- P: Puissance absorbée en W.
- SFP: Puissance Spécifique de la tourelle en $W/m^3/s$.
- Performances selon les Normes ISO 5801 et AMCA 210-99.

CTB/4-800/250 ECOWATT PLUS

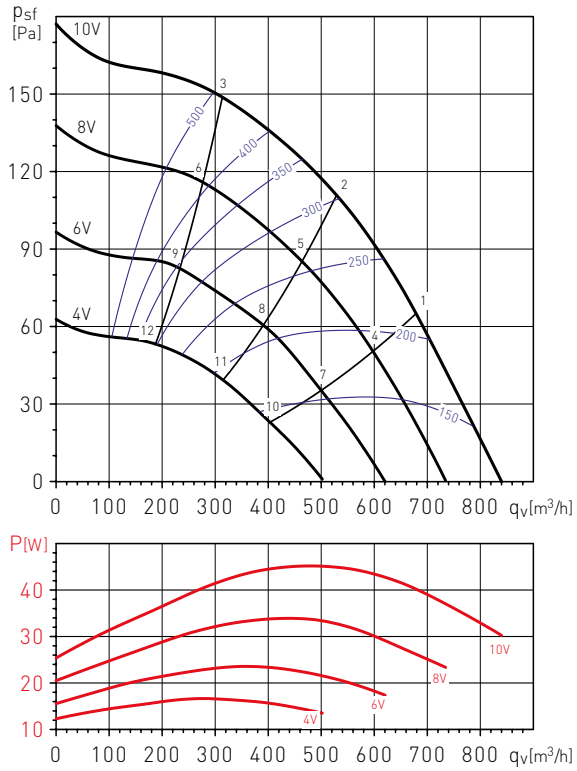

CTB/4-1300/315 ECOWATT PLUS

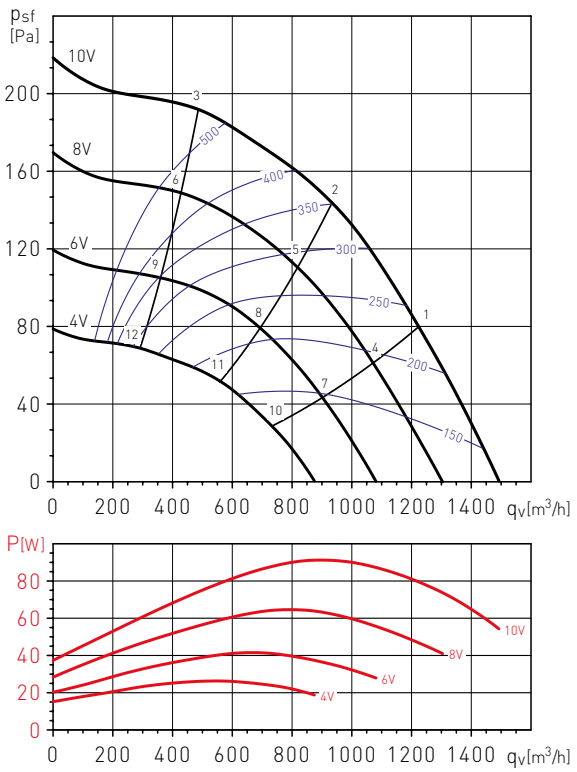

Point de fonctionnement		63	125	250	500	1.000	2.000	4.000	8.000	LwA
1	Aspiration	30	37	46	53	54	52	55	46	60
	Soufflage	31	42	52	57	61	61	59	49	66
2	Aspiration	29	38	45	51	52	50	51	45	58
	Soufflage	32	42	50	55	59	60	55	48	64
3	Aspiration	43	46	50	53	52	50	49	42	59
	Soufflage	43	51	54	57	60	60	54	46	65
4	Aspiration	28	40	45	50	51	49	53	42	58
	Soufflage	29	43	49	55	58	59	57	46	64
5	Aspiration	27	40	43	49	50	48	48	41	56
	Soufflage	28	43	48	53	57	58	52	44	61
6	Aspiration	39	45	46	50	50	47	45	39	56
	Soufflage	41	49	49	54	57	58	51	42	62
7	Aspiration	28	32	40	46	47	47	47	36	54
	Soufflage	27	36	45	51	54	56	51	39	60
8	Aspiration	28	33	39	45	46	44	43	34	52
	Soufflage	27	36	43	50	53	54	47	37	58
9	Aspiration	34	38	41	45	46	43	39	32	51
	Soufflage	34	42	45	49	53	53	44	34	57
10	Aspiration	25	33	37	40	41	42	35	29	48
	Soufflage	25	38	41	46	49	52	42	33	56
11	Aspiration	26	33	35	39	40	40	33	28	46
	Soufflage	24	35	38	43	46	47	36	30	51
12	Aspiration	30	35	35	39	39	36	31	26	45
	Soufflage	33	38	40	44	46	45	35	27	50

Point de fonctionnement		63	125	250	500	1.000	2.000	4.000	8.000	LwA
1	Aspiration	30	38	49	55	55	54	60	51	63
	Soufflage	31	40	56	60	65	64	63	55	70
2	Aspiration	30	39	48	53	54	53	56	49	61
	Soufflage	34	43	55	58	63	63	59	53	68
3	Aspiration	49	52	55	57	55	52	52	44	62
	Soufflage	48	56	59	62	64	64	58	50	69
4	Aspiration	27	36	47	52	52	51	57	46	60
	Soufflage	29	40	53	58	62	61	61	51	67
5	Aspiration	28	36	45	51	51	50	53	44	58
	Soufflage	30	40	51	55	60	60	56	48	64
6	Aspiration	45	48	50	53	52	49	48	40	58
	Soufflage	47	53	54	58	61	61	54	45	66
7	Aspiration	27	33	43	48	48	48	56	41	58
	Soufflage	28	36	48	54	57	58	59	46	63
8	Aspiration	28	33	41	47	47	46	50	38	54
	Soufflage	29	35	46	52	56	56	54	43	61
9	Aspiration	39	44	46	48	48	45	42	35	54
	Soufflage	42	48	49	53	57	56	48	38	61
10	Aspiration	25	36	40	44	44	51	44	35	54
	Soufflage	27	42	45	51	55	63	57	42	65
11	Aspiration	24	35	38	43	43	47	40	32	50
	Soufflage	25	36	39	47	51	54	44	35	57
12	Aspiration	36	38	40	43	43	39	36	28	49
	Soufflage	36	42	43	48	51	50	40	29	55



PRESSION CONSTANTE

DÉBIT CONSTANT

Tourelles centrifuges de toiture très compactes, à rejet horizontal:
- Moteur à rotor extérieur et à courant continu (EC).
- Turbine centrifuge à réaction.
- Grille de protection anti-volatiles.
- Embase en tôle d'acier galvanisé et capot en aluminium repoussé.
- Interrupteur marche-arrêt intégré.

Fournies avec un boitier de contrôle monté et câblé, permettant d'utiliser la tourelle suivant un des 4 modes de fonctionnement prévus:
- Pression constante
- Débit constant
- Proportionnel
- Mini-Maxi

Boîtier de programmation
- Possibilité de raccorder jusqu'à 32 tourelles en réseau et de régler les paramètres de fonctionnement avec une seule commande à distance.
- 2 entrées analogiques, 0-10V ou 4-20mA.
- 1 entrée digitale (Position "nuit" – Mode mini-maxi).
- Alimentation: 1~230V±15% 50/60Hz.
- Commande à distance (PROSYS), pour régler les paramètres de fonctionnement, fournie comme un accessoire.
- Cette série permet la visualisation et le contrôle de tous les paramètres par le réseau Modbus-RTU.

Mode en pression constante
- Vitesse minimale du ventilateur entre 0 et 50%.
- Vitesse maximale du ventilateur entre 50 et 100%.
- Position "nuit" réglable entre 25 et 100% de la pression en grande vitesse.

Mode en débit constant
- Vitesse minimale du ventilateur entre 0 et 50%.
- Vitesse maximale du ventilateur entre 50 et 100%.
- Position "nuit" réglable entre 50 et 100% du débit de la grande vitesse.

Mode proportionnel
- 2 entrées analogiques 0-10V ou 4-20mA.
- La régulation est faite en fonction du paramètre ayant la demande maximale.
- Vitesse minimale du ventilateur entre 0 et 50%.
- Vitesse maximale du ventilateur entre 50 et 100%.
- Relais d'alarme avec sortie sur bornier.

Mode MINI-MAXI
- En fonction de la position du contact raccordé sur l'entrée digitale, le ventilateur fonctionne en grande vitesse ou en petite vitesse.
- Vitesse minimale du ventilateur entre 0 et 50%.
- Vitesse maximale du ventilateur entre 50 et 100%.



Design compact
Moteur à rotor extérieur réduisant la hauteur de la tourelle.



Grille anti-volatiles
Grille en acier pour protection des personnes.



Boîtier de programmation PROSYS ECOWATT PLUS (Vendue séparément comme accessoire)
Commande externe permettant de régler les différents paramètres de fonctionnement de la tourelle.



TIMER RTC ECOWATT (Accessoire)
Platine électronique additionnelle permettant, avec la console de programmation PROSYS ECOWATT, de faire travailler la tourelle suivant une programmation horaire. Jusqu'à trois plages horaires journalières. Période de vacances.



PRESSION CONSTANTE

DÉBIT CONSTANT

Tourelles centrifuges de toiture très compactes, à rejet vertical:
- Moteur à rotor extérieur et à courant continu (EC).
- Turbine centrifuge à réaction.
- Grille de protection anti-volatiles.
- Embase en tôle d'acier galvanisé et capot en aluminium repoussé.
- Interrupteur marche-arrêt intégré.

Fournies avec un boitier de contrôle monté et câblé, permettant d'utiliser la tourelle suivant un des 4 modes de fonctionnement prévus:
- Pression constante
- Débit constant
- Proportionnel
- Mini-Maxi

Boîtier de programmation
- Possibilité de raccorder jusqu'à 32 tourelles en réseau et de régler les paramètres de fonctionnement avec une seule commande à distance.
- 2 entrées analogiques, 0-10V ou 4-20mA.
- 1 entrée digitale (Position "nuit" – Mode mini-maxi).
- Alimentation: 1~230V±15% 50/60Hz.
- Commande à distance (PROSYS), pour régler les paramètres de fonctionnement, fournie comme un accessoire.
- Cette série permet la visualisation et le contrôle de tous les paramètres par le réseau Modbus-RTU.

Mode en pression constante
- Vitesse minimale du ventilateur entre 0 et 50%.
- Vitesse maximale du ventilateur entre 50 et 100%.
- Position "nuit" réglable entre 25 et 100% de la pression en grande vitesse.

Mode en débit constant
- Vitesse minimale du ventilateur entre 0 et 50%.
- Vitesse maximale du ventilateur entre 50 et 100%.
- Position "nuit" réglable entre 50 et 100% du débit de la grande vitesse.

Mode proportionnel
- 2 entrées analogiques 0-10V ou 4-20mA.
- La régulation est faite en fonction du paramètre ayant la demande maximale.
- Vitesse minimale du ventilateur entre 0 et 50%.
- Vitesse maximale du ventilateur entre 50 et 100%.
- Relais d'alarme avec sortie sur bornier.

Mode MINI-MAXI
- En fonction de la position du contact raccordé sur l'entrée digitale, le ventilateur fonctionne en grande vitesse ou en petite vitesse.
- Vitesse minimale du ventilateur entre 0 et 50%.
- Vitesse maximale du ventilateur entre 50 et 100%.



Roue centrifuge à réaction
Eviter l'accumulation de poussière.



Grille anti-volatiles
Grille en acier pour protection des personnes.



Boîtier de programmation PROSYS ECOWATT PLUS (Vendue séparément comme accessoire)
Commande externe permettant de régler les différents paramètres de fonctionnement de la tourelle.



TIMER RTC ECOWATT (Accessoire)
Platine électronique additionnelle permettant, avec la console de programmation PROSYS ECOWATT, de faire travailler la tourelle suivant une programmation horaire. Jusqu'à trois plages horaires journalières. Période de vacances.

CARACTERISTIQUES TECHNIQUES

Avant d'installer le ventilateur vérifier que les valeurs indiquées sur la plaque signalétique du moteur sont compatibles avec celles du réseau d'alimentation électrique.

Modèle	Tension de régulation (V)	Vitesse (tr/mn)	Puissance absorbée maxi. (W)	Intensité absorbée maxi. (W)	Débit maxi. (m^3/h)	Niveau de pression sonore à 4 m* (dB(A))		Poids (kg)
						Aspiration	Refoulement	
REJET HORIZONTAL								
CRHB-280 N ECOWATT PLUS	10	1800	180	0,8	2.026	44	51	16
	8	1592	131	0,6	1.593	42	49	
	6	1288	75	0,4	1.439	37	44	
	4	979	39	0,2	1.093	31	38	
CRHB-315 N ECOWATT PLUS	10	1700	276	0,8	2.812	49	52	18
	8	1493	200	0,6	2.498	47	50	
	6	1295	127	0,3	2.204	44	48	
	4	1091	78	0,3	1.826	39	43	
CRHB-355 N ECOWATT PLUS	10	1499	338	1,4	3.456	46	54	22
	8	1332	238	1,0	3.082	43	51	
	6	1098	143	0,6	3.644	39	47	
	4	859	73	0,3	2.024	34	42	
REJET VERTICAL								
CRVB-280 N ECOWATT PLUS	10	1799	183	0,8	1.823	46	55	18
	8	1576	129	0,6	1.593	43	52	
	6	1273	74	0,4	1.283	38	47	
	4	967	30	0,3	988	32	41	
CRVB-315 N ECOWATT PLUS	10	1700	270	0,8	2.703	51	58	20
	8	1468	183	0,6	2.411	47	55	
	6	1276	124	0,3	2.087	43	50	
	4	1078	81	0,2	1.756	38	44	
CRVB-355 N ECOWATT PLUS	10	1499	348	1,5	3.388	43	49	25
	8	1332	242	1,0	3.016	40	46	
	6	1105	143	0,6	2.530	36	43	
	4	862	74	0,4	2.051	31	37	

* Niveau de pression sonore mesuré à 4 m, tourelle instalée sur une surface plane, aux points de fonctionnement 3-7-11-15 et 19 de la courbe caractéristique.

COURBES CARACTERISTIQUES - CARACTERISTIQUES ACOUSTIQUES

- q_v: Débit en m^3/h.
- p_{sf}: Pression statique en Pa.
- P: Puissance absorbée en W.
- SFP: Facteur spécifique de puissance en $W/m^3/s$ (courbes bleues).
- Essais aérauliques selon les Normes ISO 5801 et AMCA 210-99.

CRHB-280 N ECOWATT PLUS

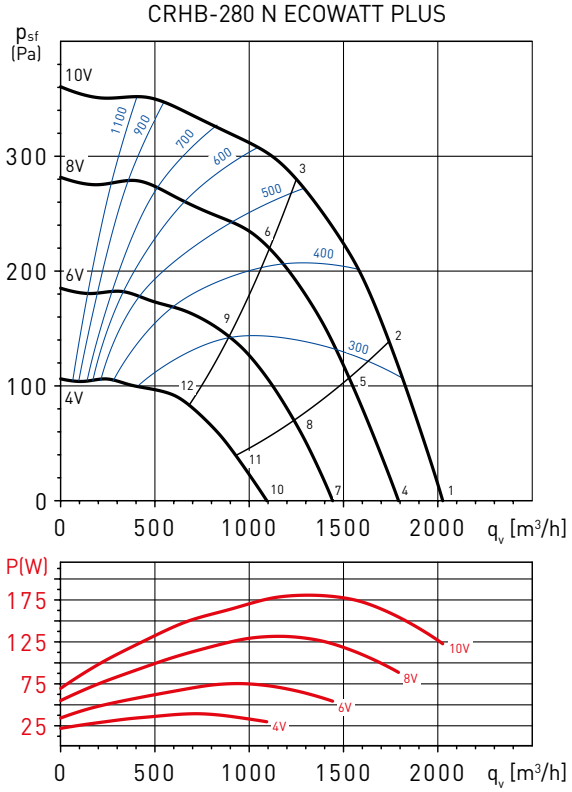

CRHB-315 N ECOWATT PLUS

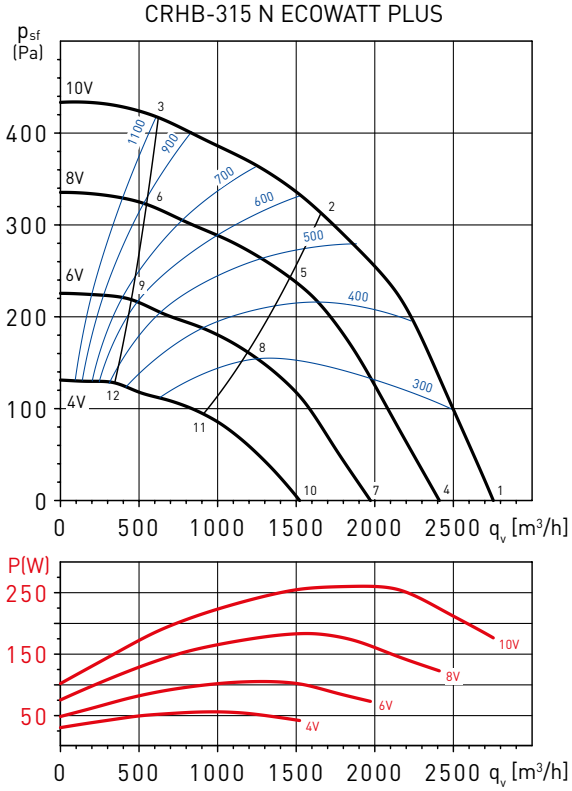

Point de fonctionnement		63	125	250	500	1000	2000	4000	8000	LwA
1	Aspiration	37,0	51,0	59,0	64,0	62,0	62,0	63,0	53,0	69,4
	Refoulement	38,0	53,0	64,0	68,0	72,0	70,0	68,0	58,0	76,2
2	Aspiration	35,0	46,0	56,0	61,0	61,0	61,0	60,0	51,0	67,3
	Refoulement	35,0	47,0	62,0	66,0	71,0	68,0	65,0	55,0	74,5
3	Aspiration	33,0	43,0	55,0	61,0	61,0	61,0	58,0	49,0	66,8
	Refoulement	33,0	45,0	59,0	64,0	71,0	68,0	63,0	54,0	73,9
4	Aspiration	34,3	48,3	56,3	61,3	59,3	59,3	60,3	50,3	66,8
	Refoulement	35,3	50,3	61,3	65,3	69,3	67,3	65,3	55,3	73,5
5	Aspiration	32,3	43,3	53,3	58,3	58,3	58,3	57,3	48,3	64,6
	Refoulement	32,3	44,3	59,3	63,3	68,3	65,3	62,3	52,3	71,8
6	Aspiration	30,3	40,3	52,3	58,3	58,3	58,3	55,3	46,3	64,2
	Refoulement	30,3	42,3	56,3	61,3	68,3	65,3	60,3	51,3	71,2
7	Aspiration	27,1	41,1	49,1	54,1	52,1	52,1	53,1	43,1	59,5
	Refoulement	30,7	45,7	56,7	60,7	64,7	62,7	60,7	50,7	68,9
8	Aspiration	27,7	38,7	48,7	53,7	53,7	53,7	52,7	43,7	60,0
	Refoulement	27,7	39,7	54,7	58,7	63,7	60,7	57,7	47,7	67,2
9	Aspiration	25,7	35,7	47,7	53,7	53,7	53,7	50,7	41,7	59,6
	Refoulement	25,7	37,7	51,7	56,7	63,7	60,7	55,7	46,7	66,6
10	Aspiration	23,8	37,8	45,8	50,8	48,8	48,8	49,8	39,8	56,2
	Refoulement	24,8	39,8	50,8	54,8	58,8	56,8	54,8	44,8	63,0
11	Aspiration	21,8	32,8	42,8	47,8	47,8	47,8	46,8	37,8	54,1
	Refoulement	21,8	33,8	48,8	52,8	57,8	54,8	51,8	41,8	61,2
12	Aspiration	19,8	29,8	41,8	47,8	47,8	47,8	44,8	35,8	53,6
	Refoulement	19,8	31,8	45,8	50,8	57,8	54,8	49,8	40,8	60,7

Point de fonctionnement		63	125	250	500	1000	2000	4000	8000	LwA
1	Aspiration	39,0	53,0	64,0	65,0	65,0	65,0	66,0	56,0	72,2
	Refoulement	41,0	56,0	68,0	72,0	74,0	70,0	70,0	59,0	78,4
2	Aspiration	33,0	45,0	59,0	60,0	61,0	62,0	58,0	50,0	67,3
	Refoulement	39,0	47,0	63,0	67,0	72,0	67,0	62,0	54,0	74,7
3	Aspiration	51,0	59,0	63,0	62,0	63,0	63,0	60,0	52,0	69,8
	Refoulement	52,0	61,0	66,0	69,0	73,0	70,0	66,0	59,0	76,8
4	Aspiration	36,2	50,2	61,2	62,2	62,2	62,2	63,2	53,2	69,4
	Refoulement	38,2	53,2	65,2	69,2	71,2	67,2	67,2	56,2	75,6
5	Aspiration	30,2	42,2	56,2	57,2	58,2	59,2	55,2	47,2	64,5
	Refoulement	36,2	44,2	60,2	64,2	69,2	64,2	59,2	51,2	72,0
6	Aspiration	48,2	56,2	60,2	59,2	60,2	60,2	57,2	49,2	67,1
	Refoulement	49,2	58,2	63,2	66,2	70,2	67,2	63,2	56,2	74,0
7	Aspiration	28,6	42,6	53,6	54,6	54,6	54,6	55,6	45,6	61,8
	Refoulement	33,4	48,4	60,4	64,4	66,4	62,4	62,4	51,4	70,7
8	Aspiration	25,4	37,4	51,4	52,4	53,4	54,4	50,4	42,4	59,7
	Refoulement	31,4	39,4	55,4	59,4	64,4	59,4	54,4	46,4	67,1
9	Aspiration	43,4	51,4	55,4	54,4	55,4	55,4	52,4	44,4	62,2
	Refoulement	44,4	53,4	58,4	61,4	65,4	62,4	58,4	51,4	69,2
10	Aspiration	25,5	39,5	50,5	51,5	51,5	51,5	52,5	42,5	58,7
	Refoulement	27,5	42,5	54,5	58,5	60,5	56,5	56,5	45,5	64,8
11	Aspiration	19,5	31,5	45,5	46,5	47,5	48,5	44,5	36,5	53,8
	Refoulement	25,5	33,5	49,5	53,5	58,5	53,5	48,5	40,5	61,2
12	Aspiration	37,5	45,5	49,5	48,5	49,5	49,5	46,5	38,5	56,3
	Refoulement	38,5	47,5	52,5	55,5	59,5	56,5	52,5	45,5	63,3

COURBES CARACTERISTIQUES - CARACTERISTIQUES ACOUSTIQUES

– q_v: Débit en m^3/h.
– p_{sf}: Pression statique en Pa.
– P: Puissance absorbée en W.
– SFP: Facteur spécifique de puissance en $W/m^3/s$ (courbes bleues).
– Essais aérauliques selon les Normes ISO 5801 et AMCA 210-99.

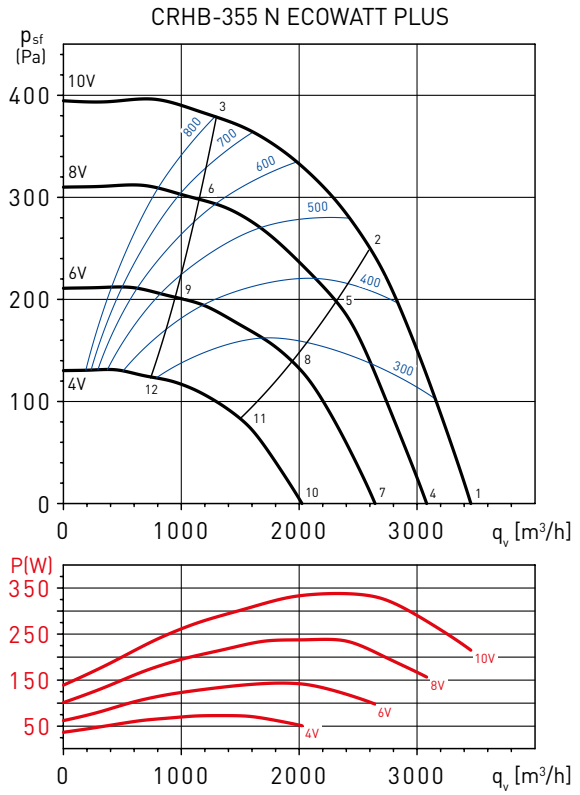

Point de fonctionnement		63	125	250	500	1000	2000	4000	8000	LwA
1	Aspiration	40,0	57,0	65,0	65,0	65,0	65,0	65,0	56,0	72,2
	Refoulement	41,0	63,0	67,0	72,0	76,0	73,0	71,0	62,0	79,9
2	Aspiration	35,0	52,0	57,0	58,0	61,0	65,0	63,0	55,0	69,0
	Refoulement	36,0	58,0	62,0	68,0	73,0	71,0	68,0	60,0	76,8
3	Aspiration	42,0	55,0	60,0	60,0	63,0	63,0	59,0	52,0	68,6
	Refoulement	42,0	58,0	61,0	68,0	74,0	72,0	68,0	61,0	77,5
4	Aspiration	37,4	54,4	62,4	62,4	62,4	62,4	62,4	53,4	69,7
	Refoulement	38,4	60,4	64,4	69,4	73,4	70,4	68,4	59,4	77,3
5	Aspiration	32,4	49,4	54,4	55,4	58,4	62,4	60,4	52,4	66,5
	Refoulement	33,4	55,4	59,4	65,4	70,4	68,4	65,4	57,4	74,3
6	Aspiration	39,4	52,4	57,4	57,4	60,4	60,4	56,4	49,4	66,1
	Refoulement	39,4	55,4	58,4	65,4	71,4	69,4	65,4	58,4	75,0
7	Aspiration	30,7	47,7	55,7	55,7	55,7	55,7	55,7	46,7	62,9
	Refoulement	34,2	56,2	60,2	65,2	69,2	66,2	64,2	55,2	73,1
8	Aspiration	28,2	45,2	50,2	51,2	54,2	58,2	56,2	48,2	62,3
	Refoulement	29,2	51,2	55,2	61,2	66,2	64,2	61,2	53,2	70,1
9	Aspiration	35,2	48,2	53,2	53,2	56,2	56,2	52,2	45,2	61,9
	Refoulement	35,2	51,2	54,2	61,2	67,2	65,2	61,2	54,2	70,8
10	Aspiration	27,9	44,9	52,9	52,9	52,9	52,9	52,9	43,9	60,1
	Refoulement	28,9	50,9	54,9	59,9	63,9	60,9	58,9	49,9	67,8
11	Aspiration	22,9	39,9	44,9	45,9	48,9	52,9	50,9	42,9	57,0
	Refoulement	23,9	45,9	49,9	55,9	60,9	58,9	55,9	47,9	64,8
12	Aspiration	29,9	42,9	47,9	47,9	50,9	50,9	46,9	39,9	56,5
	Refoulement	29,9	45,9	48,9	55,9	61,9	59,9	55,9	48,9	65,4

COURBES CARACTERISTIQUES - CARACTERISTIQUES ACOUSTIQUES

- q_v: Débit en m^3/h.
- p_{sf}: Pression statique en Pa.
- P: Puissance absorbée en W.
- SFP: Facteur spécifique de puissance en $W/m^3/s$ (courbes bleues).
- Essais aérauliques selon les Normes ISO 5801 et AMCA 210-99.

CRVB-280 N ECOWATT PLUS

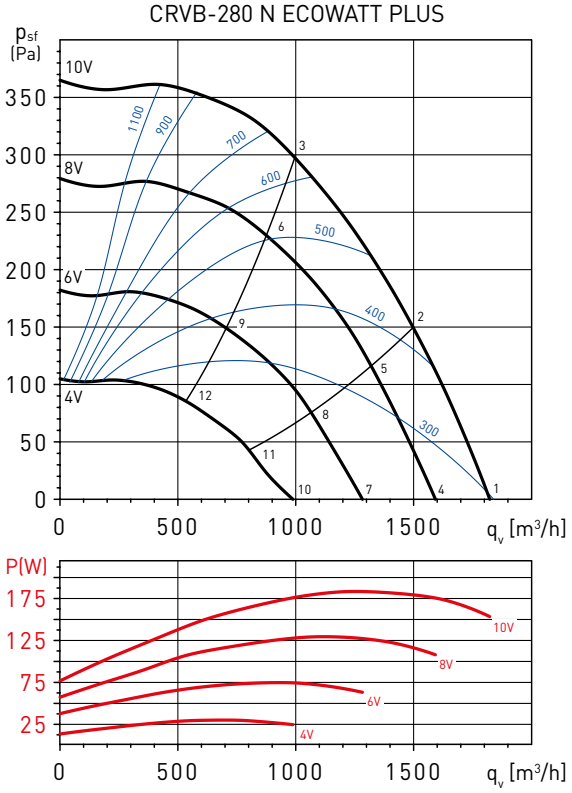

CRVB-315 N ECOWATT PLUS

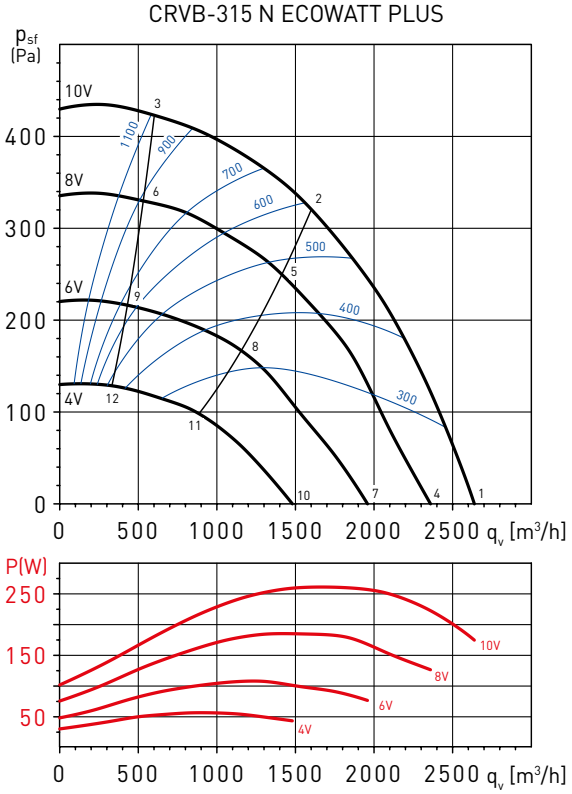

Point de fonctionnement		63	125	250	500	1000	2000	4000	8000	LwA
1	Aspiration	37,0	48,0	60,0	64,0	63,0	64,0	61,0	53,0	69,8
	Refoulement	41,0	51,0	71,0	71,0	75,0	72,0	65,0	55,0	78,8
2	Aspiration	34,0	44,0	58,0	63,0	62,0	63,0	59,0	51,0	68,5
	Refoulement	37,0	46,0	68,0	72,0	74,0	71,0	62,0	52,0	77,9
3	Aspiration	33,0	43,0	55,0	61,0	61,0	61,0	58,0	49,0	66,8
	Refoulement	33,0	45,0	59,0	64,0	71,0	68,0	63,0	54,0	73,9
4	Aspiration	34,1	45,1	57,1	61,1	60,1	61,1	58,1	50,1	66,9
	Refoulement	38,1	48,1	68,1	68,1	72,1	69,1	62,1	52,1	75,9
5	Aspiration	31,1	41,1	55,1	60,1	59,1	60,1	56,1	48,1	65,7
	Refoulement	34,1	43,1	65,1	69,1	71,1	68,1	59,1	49,1	75,0
6	Aspiration	30,1	40,1	55,1	59,1	59,1	60,1	54,1	47,1	65,2
	Refoulement	33,1	43,1	59,1	68,1	70,1	66,1	58,1	49,1	73,5
7	Aspiration	26,6	37,6	49,6	53,6	52,6	53,6	50,6	42,6	59,4
	Refoulement	33,5	43,5	63,5	63,5	67,5	64,5	57,5	47,5	71,3
8	Aspiration	26,5	36,5	50,5	55,5	54,5	55,5	51,5	43,5	61,0
	Refoulement	29,5	38,5	60,5	64,5	66,5	63,5	54,5	44,5	70,4
9	Aspiration	25,5	35,5	50,5	54,5	54,5	55,5	49,5	42,5	60,6
	Refoulement	28,5	38,5	54,5	63,5	65,5	61,5	53,5	44,5	68,9
10	Aspiration	23,5	34,5	46,5	50,5	49,5	50,5	47,5	39,5	56,3
	Refoulement	27,5	37,5	57,5	57,5	61,5	58,5	51,5	41,5	65,3
11	Aspiration	20,5	30,5	44,5	49,5	48,5	49,5	45,5	37,5	55,1
	Refoulement	23,5	32,5	54,5	58,5	60,5	57,5	48,5	38,5	64,4
12	Aspiration	19,5	29,5	44,5	48,5	48,5	49,5	43,5	36,5	54,6
	Refoulement	22,5	32,5	48,5	57,5	59,5	55,5	47,5	38,5	62,9

Point de fonctionnement		63	125	250	500	1000	2000	4000	8000	LwA
1	Aspiration	41,0	55,0	74,0	68,0	67,0	65,0	65,0	57,0	76,4
	Refoulement	41,0	53,0	65,0	59,0	67,0	66,0	64,0	57,0	72,1
2	Aspiration	39,0	51,0	73,0	68,0	65,0	64,0	61,0	53,0	75,3
	Refoulement	39,0	51,0	63,0	58,0	65,0	65,0	60,0	53,0	70,1
3	Aspiration	37,0	49,0	68,0	68,0	65,0	62,0	59,0	53,0	72,7
	Refoulement	36,0	47,0	58,0	56,0	65,0	64,0	60,0	53,0	69,0
4	Aspiration	38,2	52,2	71,2	65,2	64,2	62,2	62,2	54,2	73,6
	Refoulement	38,2	50,2	62,2	56,2	64,2	63,2	61,2	54,2	69,3
5	Aspiration	36,2	48,2	70,2	65,2	62,2	61,2	58,2	50,2	72,5
	Refoulement	36,2	48,2	60,2	55,2	62,2	62,2	57,2	50,2	67,3
6	Aspiration	34,2	46,2	65,2	65,2	62,2	59,2	56,2	50,2	69,9
	Refoulement	33,2	44,2	55,2	53,2	62,2	61,2	57,2	50,2	66,2
7	Aspiration	30,6	44,6	63,6	57,6	56,6	54,6	54,6	46,6	66,0
	Refoulement	33,4	45,4	57,4	51,4	59,4	58,4	56,4	49,4	64,5
8	Aspiration	31,4	43,4	65,4	60,4	57,4	56,4	53,4	45,4	67,6
	Refoulement	31,4	43,4	55,4	50,4	57,4	57,4	52,4	45,4	62,5
9	Aspiration	29,4	41,4	60,4	60,4	57,4	54,4	51,4	45,4	65,0
	Refoulement	28,4	39,4	50,4	48,4	57,4	56,4	52,4	45,4	61,4
10	Aspiration	27,5	41,5	60,5	54,5	53,5	51,5	51,5	43,5	62,9
	Refoulement	27,5	39,5	51,5	45,5	53,5	52,5	50,5	43,5	58,6
11	Aspiration	25,5	37,5	59,5	54,5	51,5	50,5	47,5	39,5	61,7
	Refoulement	25,5	37,5	49,5	44,5	51,5	51,5	46,5	39,5	56,6
12	Aspiration	23,5	35,5	54,5	54,5	51,5	48,5	45,5	39,5	59,1
	Refoulement	22,5	33,5	44,5	42,5	51,5	50,5	46,5	39,5	55,5

COURBES CARACTERISTIQUES - CARACTERISTIQUES ACOUSTIQUES

- q_v: Débit en m^3/h.
- p_{sf}: Pression statique en Pa.
- P: Puissance absorbée en W.
- SFP: Facteur spécifique de puissance en $W/m^3/s$ (courbes bleues).
- Essais aérauliques selon les Normes ISO 5801 et AMCA 210-99.

CRVB-355 N ECOWATT PLUS

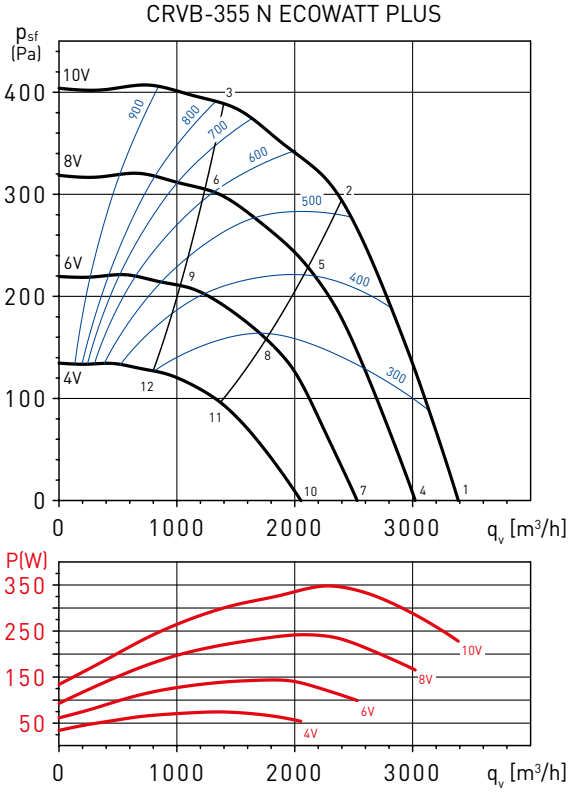

Point de fonctionnement		63	125	250	500	1000	2000	4000	8000	LwA
1	Aspiration	37,0	50,0	59,0	61,0	62,0	64,0	62,0	50,0	69,0
	Refoulement	37,0	58,0	65,0	68,0	69,0	67,0	65,0	53,0	74,2
2	Aspiration	31,0	45,0	56,0	60,0	60,0	61,0	55,0	46,0	66,1
	Refoulement	32,0	57,0	63,0	67,0	67,0	65,0	58,0	49,0	72,1
3	Aspiration	44,0	53,0	61,0	62,0	62,0	59,0	53,0	46,0	67,5
	Refoulement	44,0	55,0	62,0	68,0	69,0	66,0	59,0	51,0	73,2
4	Aspiration	34,3	47,3	56,3	58,3	59,3	61,3	59,3	47,3	66,3
	Refoulement	34,3	55,3	62,3	65,3	66,3	64,3	62,3	50,3	71,5
5	Aspiration	28,3	42,3	53,3	57,3	57,3	58,3	52,3	43,3	63,3
	Refoulement	29,3	54,3	60,3	64,3	64,3	62,3	55,3	46,3	69,4
6	Aspiration	41,3	50,3	58,3	59,3	59,3	56,3	50,3	43,3	64,8
	Refoulement	41,3	52,3	59,3	65,3	66,3	63,3	56,3	48,3	70,5
7	Aspiration	27,6	40,6	49,6	51,6	52,6	54,6	52,6	40,6	59,6
	Refoulement	30,4	51,4	58,4	61,4	62,4	60,4	58,4	46,4	67,6
8	Aspiration	24,4	38,4	49,4	53,4	53,4	54,4	48,4	39,4	59,4
	Refoulement	25,4	50,4	56,4	60,4	60,4	58,4	51,4	42,4	65,5
9	Aspiration	37,4	46,4	54,4	55,4	55,4	52,4	46,4	39,4	60,9
	Refoulement	37,4	48,4	55,4	61,4	62,4	59,4	52,4	44,4	66,6
10	Aspiration	25,0	38,0	47,0	49,0	50,0	52,0	50,0	38,0	57,0
	Refoulement	25,0	46,0	53,0	56,0	57,0	55,0	53,0	41,0	62,2
11	Aspiration	19,0	33,0	44,0	48,0	48,0	49,0	43,0	34,0	54,1
	Refoulement	20,0	45,0	51,0	55,0	55,0	53,0	46,0	37,0	60,1
12	Aspiration	32,0	41,0	49,0	50,0	50,0	47,0	41,0	34,0	55,5
	Refoulement	32,0	43,0	50,0	56,0	57,0	54,0	47,0	39,0	61,2

DIMENSIONS (mm)

CRHB-N ECOWATT PLUS

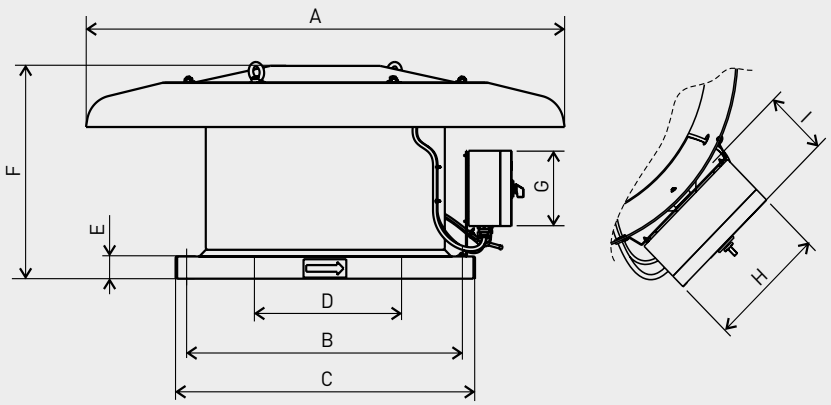

Modèle	ØA	⍁B	⍁C	ØD	E	F	G	H	I
280	640	330	435	228	40	273,5	136	171	92
315	895	450	560	257	40	324	136	171	92
355	895	450	560	289	40	367	136	171	92

CRVB-N ECOWATT PLUS

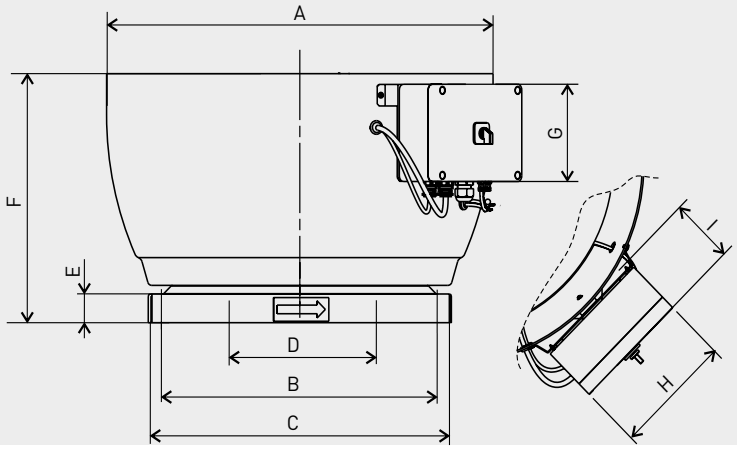

Modèle	ØA	⍁B	⍁C	ØD	E	F	G	H	I
280	560	330	435	228	40	305	136	171	92
315	754	450	560	257	40	395	136	171	92
355	754	450	560	289	40	395	136	171	92

INSTALLATION CRHB-N / CRVB-N ECOWATT PLUS - ACCESSOIRES DE MONTAGE

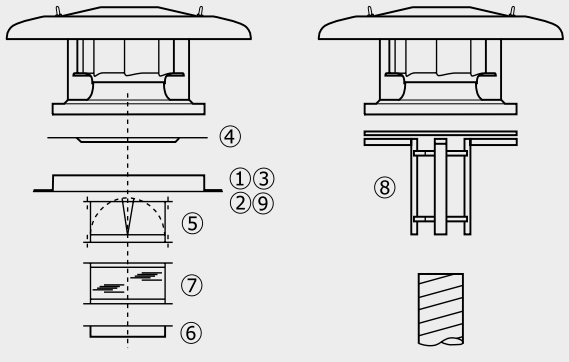

Modèle	① Cadre de scellement	② Souche isolée	③ Silencieux de souche	④ Plaque d'adaptation	⑤ Volet d'économie d'energie	⑥ Bride de raccordement	⑦ Manchette souple	⑧ Adaptation conduit circulaire	⑨ Costière pour toit incliné
315	JMS-435	JBS-435	JAA-435	JPA-435	JCA-435	JBR-43	JAE-435	JCC-435	BI-4
355	JBS-560	JBS-560	JAA-560	JPA-560	JCA-560	JBR-560	JAE-560	JCC-560	BI-5
400	JBS-560	JBS-560	JAA-560	JPA-560	JCA-560	JBR-560	JAE-560	JCC-560	BI-5

ACCESSOIRES DE MONTAGE

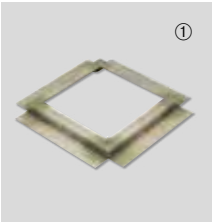

JMS
Cadre de scellement
- Pour montage de la tourelle sur une souche maçonnée.
- Fourni avec joint d'étanchéité et visserie.

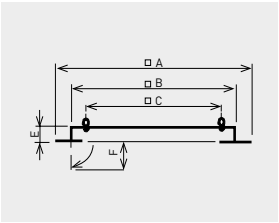

Modèle	□A	□B	□C	E	F
JMS-300	600	420	330	50	70
JMS-435	725	545	450	50	70



JBS
Souche isolée
- Pour montage de la tourelle quand aucune souche maçonnée n'est prévue.
- A monter sur terrasse horizontale.
- Isolation interne pour éviter la condensation.
- Fourni avec joint d´étanchéité et visserie.

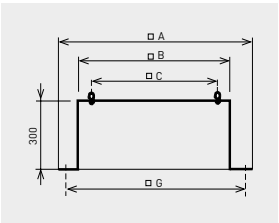

Modèle	□A	□B	□C	Ø D (M)	E	□G
JBS-435	600	419	330	11 (M10)	300	510
JBS-560	725	544	450	11 (M10)	300	635



JPA
Plaque d'adaptation
- Utilisée pour le montage des accessoires (JCA, JBR, JAE) sur la tourelle.
- Elle permet de démonter la tourelle de son support sans qu'il soit nécessaire de démonter le conduit.

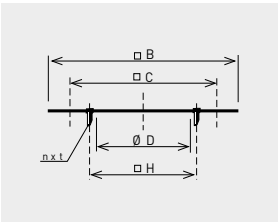

Modèle	□B	□C	Ø D	nxt	Ø H
JPA-435	419	330	252	4xM8	280
JPA-560	544	450	358	8xM8	395



JCA / JCA N
Volet d'économie d'énergie
- Evite toute circulation d'air quand la tourelle est arrêtée.
- A monter à l'aspiration de la tourelle avec la plaque d'adaptation JPA.
- Perte de charge d'environ 30 Pa.

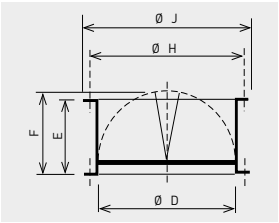

Modèle	Ø D	E	F	Ø H	Ø J
JCA-435	252	145	174	280	300
JCA-560 N	358	210	227	395	415



JBR N
Bride de raccordement
- Pour raccorder directement un conduit circulaire à la tourelle.
- A monter à l'aspiration de la tourelle avec la plaque d'adaptation JPA ou à fixerdirectement sur l'embase (rivets ou vis non fournis).

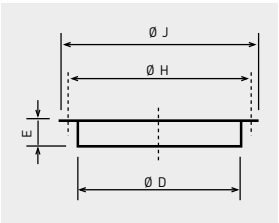

Modèle	Ø D	E	Ø H	Ø J
JBR-435 N	252	55	280	300
JBR-560 N	358	55	395	415



JAE N
Manchette souple
- Limite la transmission de vibrations quand le conduit estraccordé directement à latourelle.
- A monter à l'aspiration dela tourelle avec la plaque d'adaptation JPA.

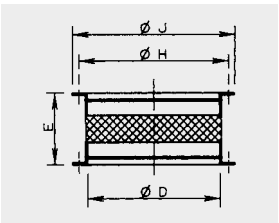

Modèle	Ø D	E	Ø H	Ø J
JAE-435 N	252	164	280	300
JAE-560 N	358	164	395	415

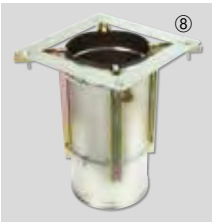

JCC
Adaptation pour conduits circulaires
- Pour monter les tourelles jusqu'à la taille 400 directement sur un conduit spiralé.

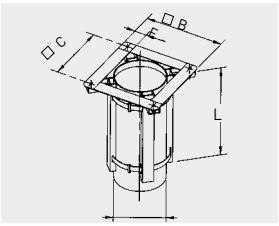

Modèle	Ø B	Ø C	Ø D	E	L
JCC-435	390	330	250	60	350
JCC-560	520	450	355	70	350

ACCESSOIRES DE MONTAGE

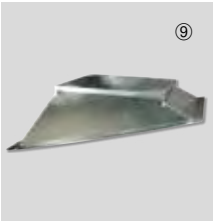

BI
Costière inclinée
- Fabriquée sur demande. Préciser l'angle d'inclinaison (a) et la distance entre les poutres de soutien (d).

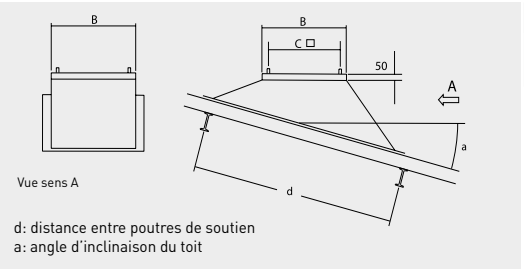

d: distance entre poutres de soutien
a: angle d'inclinaison du toit

Modèle	B	C
BI-4	419	330
BI-5	544	450



JAA
Silencieux de souche
- Pour montage de la tourelle et atténuation du niveau sonore vers l'intérieur du local.
- A monter sur toiture horizontale.
- Fourni avec joint d´étanchéité et visserie.

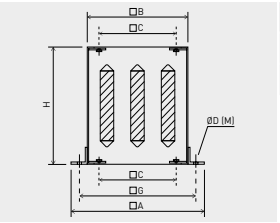

Modèle	□A	□B	□C	Ø D (M)	H	□G
JAA-435	600	419	330	15 (MI2)	750	510
JAA-560	725	545	450	15 (MI2)	750	635

Silencieux de souche JAA
Atténuation en dB(A), par bande de fréquence en (Hz).

Modèle	125	250	500	1000	2000	4000	8000
JAA-435	1	7	16	23	25	18	13
JAA-560	2	8	16	29	32	26	17

Silencieux de souche JAA
Perte de charge des siliencieux de souche JAA.

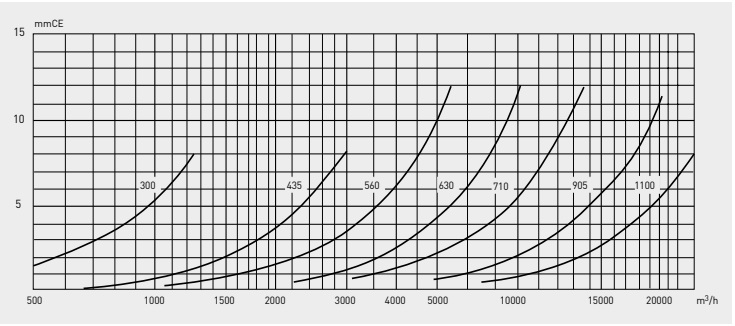



Tourelles hélico-centrifuges pouvant fonctionner soit en Extractionion soit en insufflation d'air et fournies en standard en version «Extractionion d'air».
Embase et bride de raccordement en tôle d'acier.

Pour les tailles 500 et 800:
- Corps en plastique technique de couleur noire.
- Hélice en ABS.
- Calotte en tôle d'acier galvanisé.

Pour les tailles 1300 et 2000:
- Corps en tôle d'acier peint en noire.
- Hélice en tôle d'acier.
- Calotte en tôle d'aluminium repoussée.

Tous les modèles sont équipés de grillage anti-volatiles.
Peinture polyester noire anticorrosion sur toutes les parties métalliques.
Le moteur et l'hélice peuvent être facilement enlevées à l'aide de 2 colliers de fixation.

Moteurs
Moteur à rotor extérieure, IP 44, classe B, protection thermique intégrée à réarmement automatique.
Roulements à billes graissés à vie.
Tension d'alimentation:
Monophasée 230V-50Hz (condensateur incorporé dans la boîte à borne).
Tous les moteurs sont connectés à 2 vitesses et sont variables en tension.

Autres données
Fonctionnement en Extractionion ou en insufflation par simple inversion du corps central de l'appareil.



Boîte à bornes
très accessible, contenant le condensateur.



Piquage circulaire
de raccordement facilitant la connexion au conduit rigide ou flexible.



Grillage anti-volatiles

CARACTERISTIQUES TECHNIQUES

Avant d'installer le ventilateur vérifier que les valeurs indiquées sur la plaque signalétique du moteur sont compatibles avec celles du réseau d'alimentation électrique.

Modèle		Vitesse (tr/mn)	Puissance abs. maxi. (W)	Intensité abs. maxi. (A)	Débit maxi. (m^3/h)	Niveau de pression sonore* (dB(A))		Temp. min./max. (°C)	Poids (kg)	Commutateur 3 positions	Régulateur de vitesse
						Aspiration	Soufflage				
TH-500/150 3V TH-500/160 3V	EXTRACT	2560	54	0,23	500	46	50	-20/+60	3,8	COM-3 INTER 4P	RMB-1,5 REB-1
		2120	43	0,19	420	43	46				
		1790	41	0,18	360	38	42				
	SUPPLY	2540	63	0,27	530	48	47				
		2170	53	0,22	460	44	43				
		1750	49	0,2	360	39	39				
TH-800N 3V	EXTRACT	2210	101	0,49	720	47	52	-20/+60	5,6	COM-3 INTER 4P	RMB-1,5 REB-1
		1900	94	0,47	620	44	49				
		1720	92	0,46	540	42	46				
	SUPPLY	2220	105	0,45	830	50	52				
		1920	93	0,42	710	47	49				
		1710	90	0,41	630	45	46				
TH-800 3V	EXTRACT	2380	117	0,51	790	48	52	-20/+60	5,6	COM-3 INTER 4P	RMB-1,5 REB-1
		2110	108	0,49	680	46	50				
		1940	105	0,47	610	44	48				
	SUPPLY	2390	136	0,56	890	52	54				
		2110	129	0,53	780	49	51				
		1880	126	0,52	690	47	49				
TH-1300 3V	EXTRACT	2480	192	0,81	1.060	54	60	-40/+60	11,2	COM-3 INTER 4P	RMB-1,5 REB-1
		2140	152	0,63	910	51	57				
		1920	133	0,55	800	49	55				
TH-2000 3V	EXTRACT	2530	301	1,14	1.570	57	67	-40/+60	17,2	COM-3 INTER 4P	RMB-1,5 REB-2,5
		2250	231	0,89	1.390	55	65				
		1960	183	0,71	1.220	51	62				

* Niveau de pression sonore à 3 m à un point intermédiaire de la courbe de fonctionnement.

DIMENSIONS (mm)

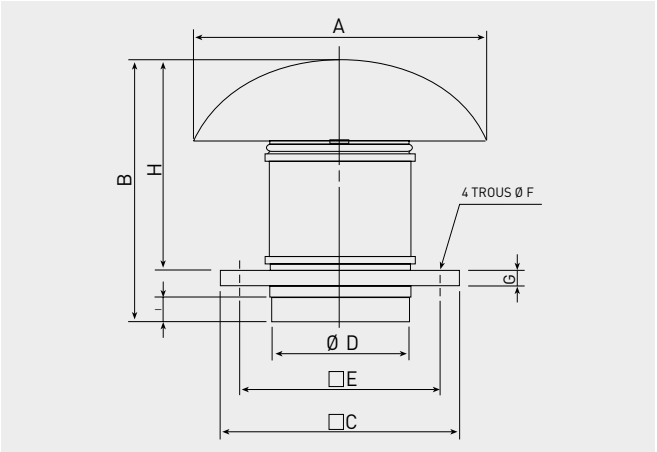

Modèle	A	B	C	D	E	F	G	H	I
TH-500/150	400	349	300	150	245	10	20	274	33
TH-500/160	400	339	300	160	245	10	20	274	33
TH-800 N	400	371	300	198	245	10	20	306	36
TH-800	400	371	300	198	245	10	20	306	36
TH-1300	546	457	435	248	330	12	20	372	42
TH-2000	735	544	560	312	450	12	20	450	50

COURBES CARACTERISTIQUES – EXTRACTION

- q_v: Débit en m^3/h
- p_{sf}: Pression statique en Pa.
- Air sec normal à 20°C et 760 mmHg.
- Essais aérauliques selon les Normes ISO 5801 et AMCA 210-99.
- SFP: Facteur spécifique de puissance en $W/m^3/s$ (courbes bleues).

GV: Grande vitesse
MS: Moyenne vitesse
PV: Petite vitesse

TH-500/150 3V
TH-500/160 3V

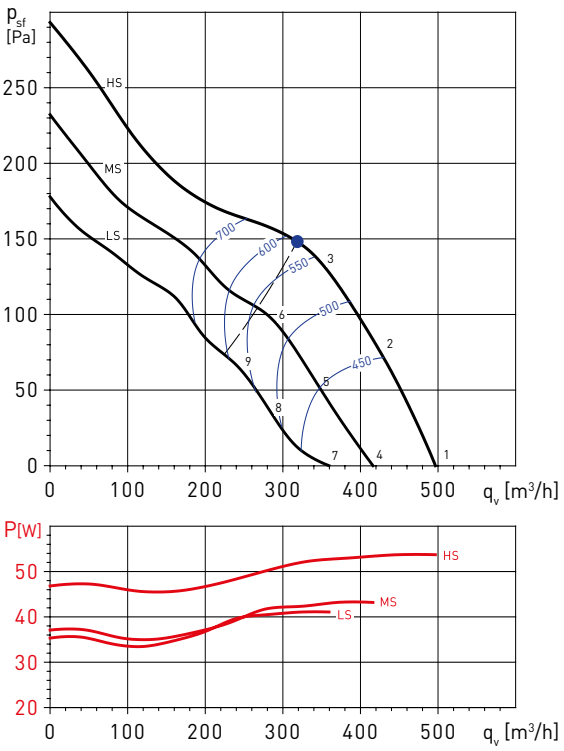

TH-800 N 3V

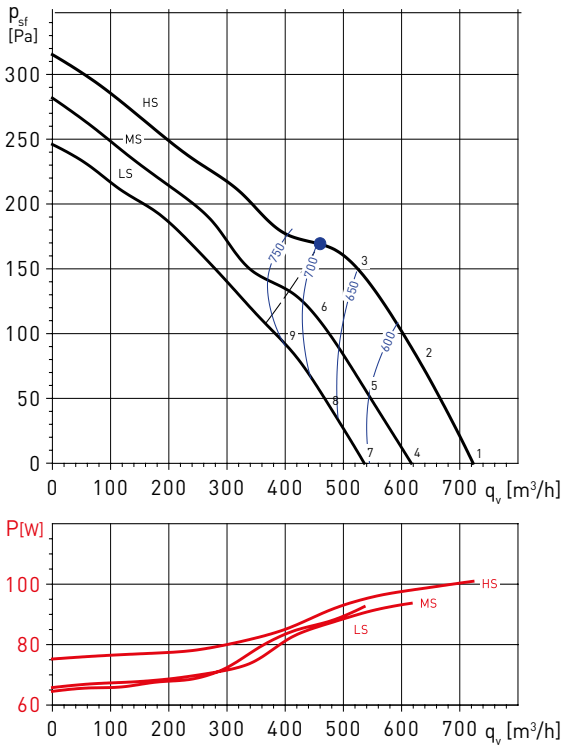

Spectres de puissance en dB(A)

Point de fonctionnement		63	125	250	500	1000	2000	4000	8000	LwA
1	Soufflage	35	42	58	64	63	62	57	48	69
	Aspiration	36	44	60	68	68	64	58	48	72
2	Soufflage	35	41	55	63	61	60	55	47	67
	Aspiration	36	42	60	67	66	62	55	46	71
3	Soufflage	35	41	61	64	61	59	55	47	68
	Aspiration	35	42	61	68	65	61	55	46	71
4	Soufflage	31	38	54	60	59	58	53	44	65
	Aspiration	32	40	56	64	64	60	54	44	68
5	Soufflage	31	37	51	59	57	56	51	43	63
	Aspiration	32	38	56	63	62	58	51	42	67
6	Soufflage	31	37	57	60	57	55	51	43	64
	Aspiration	31	38	57	64	61	57	51	42	67
7	Soufflage	27	34	50	56	55	54	49	40	61
	Aspiration	28	36	52	60	60	56	50	40	65
8	Soufflage	27	33	47	55	53	52	47	39	59
	Aspiration	28	34	52	59	58	54	47	38	63
9	Soufflage	27	33	53	56	53	51	47	39	60
	Aspiration	27	34	53	60	57	53	47	38	63

Spectres de puissance en dB(A)

Point de fonctionnement		63	125	250	500	1000	2000	4000	8000	LwA
1	Soufflage	40	46	58	65	60	62	57	49	68
	Aspiration	41	50	62	68	68	66	60	51	73
2	Soufflage	37	44	55	62	60	63	57	50	67
	Aspiration	38	47	60	68	68	64	58	49	72
3	Soufflage	34	44	57	67	63	65	58	51	71
	Aspiration	34	45	57	69	70	63	57	47	73
4	Soufflage	37	43	55	62	57	59	54	46	65
	Aspiration	38	47	59	65	65	63	57	48	69
5	Soufflage	34	41	52	59	57	60	54	47	64
	Aspiration	35	44	57	65	65	61	55	46	69
6	Soufflage	31	41	54	64	60	62	55	48	68
	Aspiration	31	42	54	66	67	60	54	44	70
7	Soufflage	34	40	52	59	54	56	51	43	63
	Aspiration	35	44	56	62	62	60	54	45	67
8	Soufflage	32	39	50	57	55	58	52	45	62
	Aspiration	33	42	55	63	63	59	53	44	67
9	Soufflage	29	39	52	62	58	60	53	46	66
	Aspiration	29	40	52	64	65	58	52	42	68

COURBES CARACTERISTIQUES – EXTRACTION

- q_v: Débit en m^3/h
- p_{sf}: Pression statique en Pa.
- Air sec normal à 20°C et 760 mmHg.
- Essais aérauliques selon les Normes ISO 5801 et AMCA 210-99.
- SFP: Facteur spécifique de puissance en $W/m^3/s$ (courbes bleues).

GV: Grande vitesse
MS: Moyenne vitesse
PV: Petite vitesse

TH-800 3V

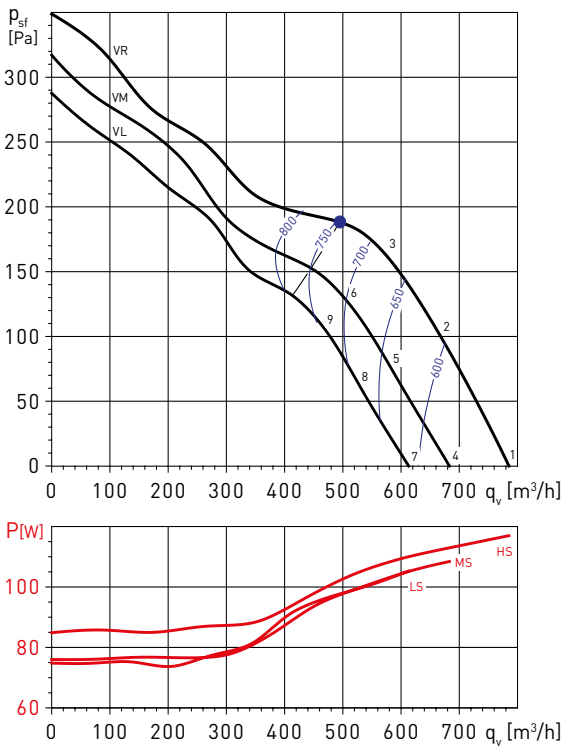

TH-1300 3V

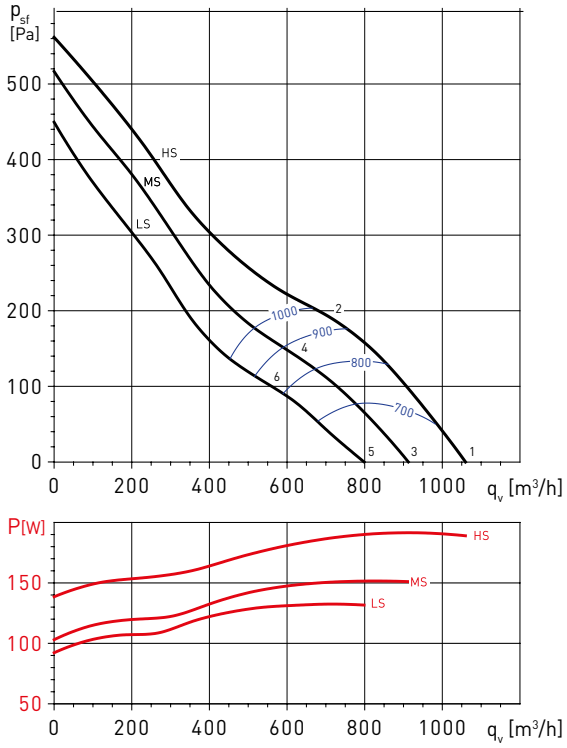

Spectres de puissance en dB(A)

Point de fonctionnement		63	125	250	500	1000	2000	4000	8000	LwA
1	Soufflage	41	50	60	66	61	64	60	52	70
	Aspiration	43	52	64	71	70	66	63	54	75
2	Soufflage	38	49	56	63	62	64	59	52	69
	Aspiration	39	49	61	68	69	65	60	51	73
3	Soufflage	34	48	55	67	63	65	59	53	71
	Aspiration	35	48	57	70	71	64	59	49	74
4	Soufflage	38	47	57	63	58	61	57	49	67
	Aspiration	40	49	61	68	67	63	60	51	72
5	Soufflage	35	46	53	60	59	61	56	49	66
	Aspiration	36	46	58	65	66	62	57	48	70
6	Soufflage	32	46	53	65	61	63	57	51	68
	Aspiration	33	46	55	68	69	62	57	47	72
7	Soufflage	36	45	55	61	56	59	55	47	65
	Aspiration	38	47	59	66	65	61	58	49	70
8	Soufflage	34	45	52	59	58	60	55	48	64
	Aspiration	35	45	57	64	65	61	56	47	69
9	Soufflage	30	44	51	63	59	61	55	49	67
	Aspiration	31	44	53	66	67	60	55	45	70

Spectres de puissance en dB(A)

Point de fonctionnement		63	125	250	500	1000	2000	4000	8000	LwA
1	Soufflage	38	46	59	60	71	69	63	59	74
	Aspiration	42	49	65	71	77	75	66	59	80
2	Soufflage	38	48	63	60	69	67	61	57	72
	Aspiration	39	49	67	71	74	72	64	56	78
3	Soufflage	35	43	56	57	68	66	60	56	71
	Aspiration	39	46	62	68	74	72	63	56	77
4	Soufflage	36	46	61	58	67	65	59	55	70
	Aspiration	37	47	65	69	72	70	62	54	75
5	Soufflage	33	41	54	55	66	64	58	54	69
	Aspiration	37	44	60	66	72	70	61	54	75
6	Soufflage	33	43	58	55	64	62	56	52	68
	Aspiration	34	44	62	66	69	67	59	51	73

COURBES CARACTERISTIQUES – EXTRACTION

- q_v: Débit en m^3/h
- p_{sf}: Pression statique en Pa.
- Air sec normal à 20ºC et 760 mmHg.
- Essais aérauliques selon les Normes ISO 5801 et AMCA 210-99.
- SFP: Facteur spécifique de puissance en $W/m^3/s$ (courbes bleues).

GV: Grande vitesse
MS: Moyenne vitesse
PV: Petite vitesse

TH-2000 3V

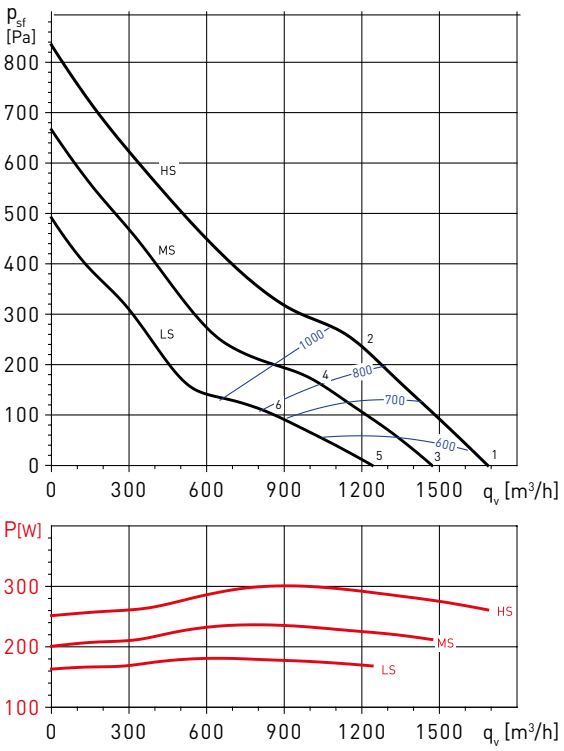

Spectres de puissance en dB(A)

Point de fonctionnement		63	125	250	500	1000	2000	4000	8000	LwA
1	Soufflage	38	47	60	64	74	73	65	59	77
	Aspiration	42	52	70	74	87	74	68	59	88
2	Soufflage	37	51	70	62	71	71	63	57	76
	Aspiration	38	55	74	72	74	74	65	57	80
3	Soufflage	36	45	58	62	72	71	63	57	75
	Aspiration	40	50	68	72	85	72	66	57	86
4	Soufflage	33	47	66	58	67	67	59	53	72
	Aspiration	34	51	70	68	70	70	61	53	76
5	Soufflage	33	42	55	59	69	68	60	54	72
	Aspiration	37	47	65	69	82	69	63	54	82
6	Soufflage	29	43	62	54	63	63	55	49	68
	Aspiration	30	47	66	64	66	66	57	49	72

COURBES CARACTERISTIQUES – INSUFFLATION

- q_v: Débit en m^3/h
- p_{sf}: Pression statique en Pa.
- Air sec normal à 20°C et 760 mmHg.
- Essais aérauliques selon les Normes ISO 5801 et AMCA 210-99.
- SFP: Facteur spécifique de puissance en $W/m^3/s$ (courbes bleues).

GV: Grande vitesse
MS: Moyenne vitesse
PV: Petite vitesse

TH-500/150 3V
TH-500/160 3V

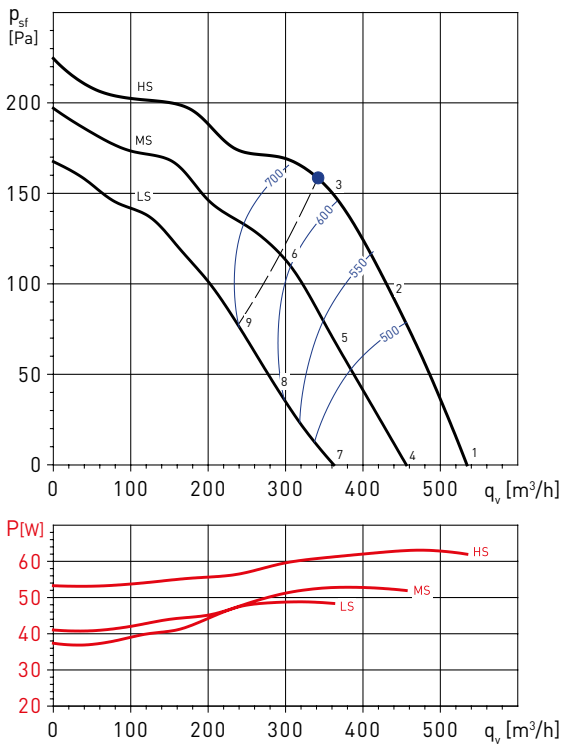

TH-800 N 3V

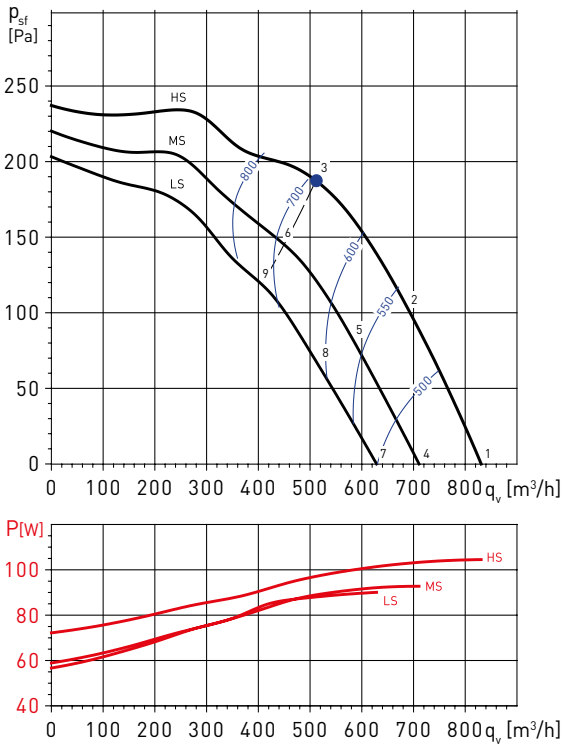

Spectres de puissance en dB(A)

Point de fonctionnement		63	125	250	500	1000	2000	4000	8000	LwA
1	Soufflage	30	41	60	66	67	63	55	46	71
	Aspiration	34	41	59	64	65	62	58	51	69
2	Soufflage	32	40	59	63	64	60	52	43	68
	Aspiration	34	39	58	62	63	58	56	48	67
3	Soufflage	33	40	58	63	64	60	57	44	68
	Aspiration	34	39	58	63	63	58	57	48	68
4	Soufflage	26	37	56	62	63	59	51	42	67
	Aspiration	31	38	56	61	62	59	55	48	66
5	Soufflage	28	36	55	59	60	56	48	39	64
	Aspiration	30	35	54	58	59	54	52	44	64
6	Soufflage	29	36	54	59	60	56	53	40	64
	Aspiration	30	35	54	59	59	54	53	44	64
7	Soufflage	22	33	52	58	59	55	47	38	63
	Aspiration	26	33	51	56	57	54	50	43	61
8	Soufflage	24	32	51	55	56	52	44	35	60
	Aspiration	26	31	50	54	55	50	48	40	59
9	Soufflage	25	32	50	55	56	52	49	36	61
	Aspiration	27	32	51	56	56	51	50	41	60

Spectres de puissance en dB(A)

Point de fonctionnement		63	125	250	500	1000	2000	4000	8000	LwA
1	Soufflage	35	43	55	65	68	62	56	45	71
	Aspiration	36	44	59	68	69	67	61	51	73
2	Soufflage	32	40	54	65	68	60	54	45	70
	Aspiration	33	41	57	67	68	65	60	50	72
3	Soufflage	33	43	56	67	69	61	54	45	72
	Aspiration	43	50	61	72	71	66	61	52	75
4	Soufflage	32	40	52	62	65	59	53	42	67
	Aspiration	33	41	56	65	66	64	58	48	70
5	Soufflage	29	37	51	62	65	57	51	42	67
	Aspiration	30	38	54	64	65	62	57	47	69
6	Soufflage	30	40	53	64	66	58	51	42	69
	Aspiration	41	48	59	70	69	64	59	50	73
7	Soufflage	29	37	49	59	62	56	50	39	65
	Aspiration	31	39	54	63	64	62	56	46	68
8	Soufflage	27	35	49	60	63	55	49	40	65
	Aspiration	28	36	52	62	63	60	55	45	67
9	Soufflage	29	39	52	63	65	57	50	41	67
	Aspiration	39	46	57	68	67	62	57	48	71

COURBES CARACTERISTIQUES – INSUFFLATION

- q_v: Débit en m^3/h
- p_{sf}: Pression statique en Pa.
- Air sec normal à 20°C et 760 mmHg.
- Essais aérauliques selon les Normes ISO 5801 et AMCA 210-99.
- SFP: Facteur spécifique de puissance en $W/m^3/s$ (courbes bleues).

GV: Grande vitesse
MS: Moyenne vitesse
PV: Petite vitesse

TH-800 3V

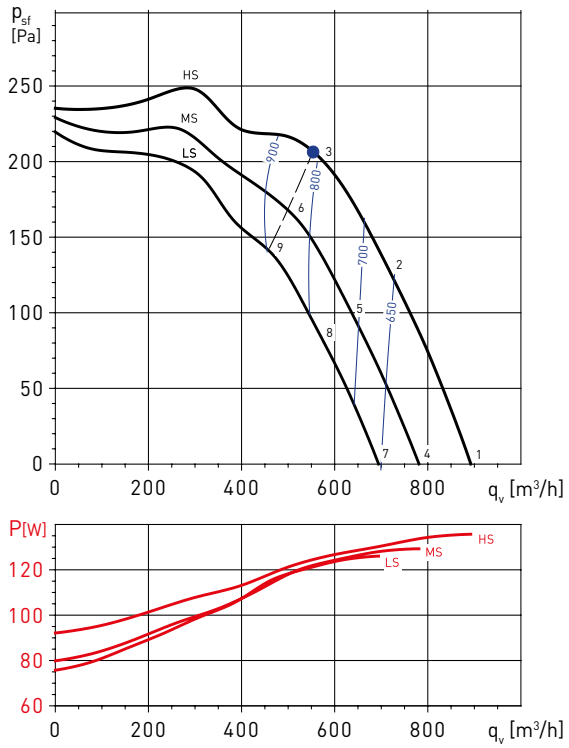

Spectres de puissance en dB(A)

Point de fonctionnement		63	125	250	500	1000	2000	4000	8000	LwA
1	Soufflage	37	48	56	67	70	63	58	47	73
	Aspiration	37	47	58	72	72	69	64	54	76
2	Soufflage	33	48	54	66	70	62	56	46	72
	Aspiration	34	45	56	69	71	67	62	53	74
3	Soufflage	32	48	56	67	71	62	56	47	73
	Aspiration	33	47	56	69	72	67	61	53	75
4	Soufflage	34	45	53	64	67	60	55	44	70
	Aspiration	34	44	55	69	69	66	61	51	74
5	Soufflage	30	45	51	63	67	59	53	43	69
	Aspiration	31	42	53	66	68	64	59	50	72
6	Soufflage	30	46	54	65	69	60	54	45	71
	Aspiration	31	45	54	67	70	65	59	51	73
7	Soufflage	32	43	51	62	65	58	53	42	67
	Aspiration	32	42	53	67	67	64	59	49	71
8	Soufflage	28	43	49	61	65	57	51	41	67
	Aspiration	29	40	51	64	66	62	57	48	70
9	Soufflage	28	44	52	63	67	58	52	43	69
	Aspiration	29	43	52	65	68	63	57	49	71

ACCESSOIRES DE MONTAGE

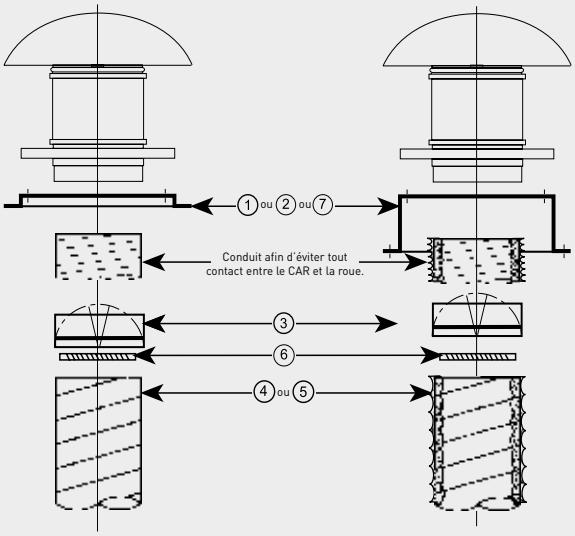

Modèle	① Cadre de scellement	② Souche isolée	③ Clapet anti-retour	④ Conduit flexible	⑤ Conduit flexible isolé	⑥ Collier de serrage	⑦ Costière pour pente inclinée
TH-500/150	JMS-300	JBS-300	CAR-150	GSA-M0 150	GSI-M0 160	CX-215	BI-3
TH-500/160	JMS-300	JBS-300	CAR-160	GSA-M0 160	GSI-M0 160	CX-215	BI-3
TH-800 N	JMS-300	JBS-300	CAR-200	GSA-M0 200	GSI-M0 200	CX-250	BI-3
TH-800	JMS-300	JBS-300	CAR-200	GSA-M0 200	GSI-M0 200	CX-250	BI-3
TH-1300	JMS-435	JBS-435	CAR-250	GSA-M0 250	GSI-M0 250	CX-315	BI-4
TH-2000	JMS-560	JBS-560	CAR-315	GSA-M0 315	GSI-M0 315	CX-315	BI-5

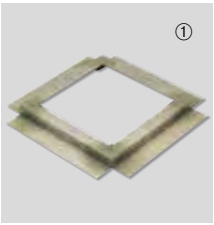

JMS
Cadre de scellement
- Pour montage de la tourelle sur une souche maçonnée.
- Fourni avec joint d'étanchéité et visserie.

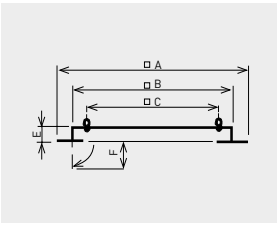

Modèle	A	B	C	E	F
JMS-300	470	290	245	50	70
JMS-435	600	420	330	50	70
JMS-560	725	545	450	50	70

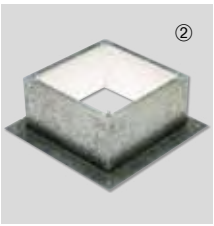

JBS
Souche isolée
- Pour montage de la tourelle quand aucune souche maçonnée n'est prévue.
- A monter sur terrasse horizontale.
- Isolation interne pour éviter la condensation.
- Fourni avec joint d'étanchéité et visserie.

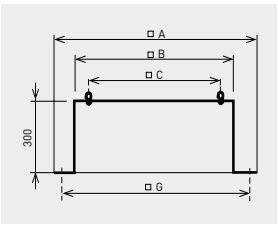

Modèle	A	B	C	E	G
JBS-300	470	289	245	300	380
JBS-435	600	419	330	300	510
JBS-560	725	544	450	300	635

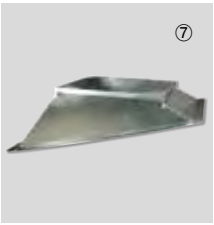

BI
Costière pour pente inclinée
- Pour montage de la tourelle sur toit incliné lisse sans souche maçonnée.
- Fabriquées sur demande. Préciser l'angle d'inclinaison (a) et la distance entre les poutres de soutien (d).

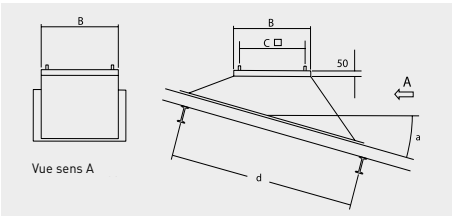

Modèle	B	C
BI-3	289	245
BI-4	419	330
BI-5	544	450

d: Distance entre les poutres de soutien
A: Angle d'inclinaison du toît

ACCESSOIRES DE MONTAGE

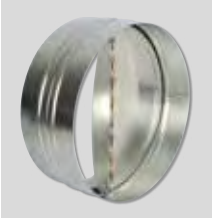

CAR
Clapet anti-retour.



GSA-M0
Conduit flexible.

GSI-M0
Conduit flexible isolé.



CX
Colliers de serrage.



SIL
Silencieux.

ACCESSOIRES ELECTRIQUES



REGUL-2 et COM-2
Commutateur
2 vitesses.



REB
Variateurs électroniques monophasés.



RMB
Variateurs de vitesse auto-transfo.



Tourelles centrifuges d'extraction pour la ventilation en habitat collectif et renouvellement d'air des locaux tertiaires. Montage simple et rapide directement dans les conduits circulaires. Corps et bride de raccordement en tôle d'acier. Hélice à réaction en tôle d'acier. Tous les modèles sont équipés de grillage anti-volatiles. Protection contre la corrosion par peinture polyester noire sur toutes les parties métalliques et protecteur thermique.

Moteurs
Moteur à rotor extérieure, IP54, classe F.
Roulements à billes graissés à vie.
Tension d'alimentation:
Monophasée 230V-50Hz.
Variables en tension.
Température de fonctionnement:
-40ºC/+70ºC.

Information complémentaire
Interrupteur de proximité monté sur la tourelle en standard.



Interrupteur de proximité
Interrupteur "marche-arrêt" monté en standard.



Grille anti-volatiles
Grille en acier pour protection des personnes.

Applications spécifiques

VMC en habitat collectif

CARACTERISTIQUES TECHNIQUES

Avant d'installer le ventilateur vérifier que les valeurs indiquées sur la plaque signalétique du moteur sont compatibles avec celles du réseau d'alimentation électrique.

Modèle	Vitesse (tr/mn)	Puissance absorbée maxi. (W)	Intensité absorbée maxi. (A)	Débit maxi. (m^3/h)	Niveau de pression sonore à 3 m* (dB(A))		Poids (kg)
					Aspiration	Soufflage	
CTB/4-400/160	1425	23	0,13	450	34	41	5,5
CTB/4-500/200	1450	47	0,21	570	38	44	6,5
CTB/4-800/250	1430	55	0,24	840	36	42	8,0
CTB/4-1300/315	1410	110	0,48	1.400	42	48	9,0

* Mesuré à un point moyen de la courbe.

DIMENSIONS (mm)

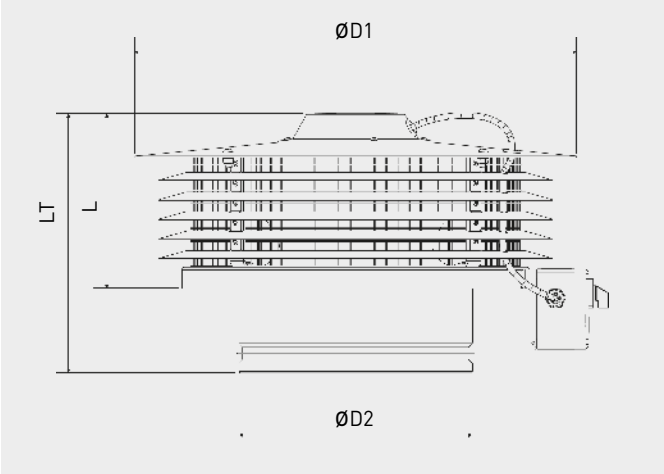

Modèle	D1	D2	L1	LT
CTB/4-400/160	410	159	143	229
CTB/4-500/200	410	199	156	242
CTB/4-800/250	470	249	179	266
CTB/4-1300/315	470	314	202	288

CARACTERISTIQUES ACOUSTIQUES

Spectre des puissances sonores. Les niveaux sonores indiqués dans les tableaux ci-dessous sont les niveaux de puissances sonores à l'aspiration et au soufflage en dB(A), par fréquence, en 3 points de la courbe A: refoulement libre, B: pression moyenne, C: pression maxi.

CTB/4-400/160		63	125	250	500	1000	2000	4000	8000	LwA	LpA*
Aspiration	A	31	39	44	50	51	52	53	39	58	37
	B	29	37	42	47	48	48	44	34	53	33
	C	34	40	44	47	46	45	40	32	52	32
Soufflage	A	32	41	48	54	59	60	56	42	64	43
	B	31	39	45	51	55	57	48	37	60	39
	C	34	41	47	50	53	54	44	36	58	37

CTB/4-500/200		63	125	250	500	1000	2000	4000	8000	LwA	LpA*
Aspiration	A	33	45	47	51	53	53	57	44	60	40
	B	32	45	45	49	51	50	51	41	57	36
	C	31	46	44	47	48	48	47	39	55	34
Soufflage	A	32	45	50	56	60	61	61	47	66	45
	B	32	44	48	53	58	59	56	44	63	43
	C	32	44	46	51	56	57	51	42	60	40

CTB/4-800/250		63	125	250	500	1000	2000	4000	8000	LwA	LpA*
Aspiration	A	32	45	50	56	56	55	61	49	64	43
	B	29	41	46	52	52	51	52	45	58	38
	C	42	51	52	53	53	51	49	43	59	39
Soufflage	A	31	44	54	60	63	64	63	51	69	48
	B	29	42	48	55	59	60	55	47	64	43
	C	42	51	53	57	60	60	54	46	65	44

CTB/4-1300/315		63	125	250	500	1000	2000	4000	8000	LwA	LpA*
Aspiration	A	42	51	56	60	60	58	62	53	67	46
	B	37	46	52	56	56	55	56	48	62	42
	C	41	48	51	54	55	53	52	47	60	40
Soufflage	A	42	52	61	65	68	68	66	58	73	53
	B	40	47	56	60	64	64	60	52	69	48
	C	43	49	55	59	63	62	57	51	67	47

* Pression sonore en dB(A), mesurée à 3 m, en champ libre.

COURBES CARACTERISTIQUES

- q_v: Débit en m^3/h et m^3/s.
- p_{sf}: Pression statique en mmCE and Pa.
- Air sec normal à 20ºC et 760 mmHg.
- Caractéristiques aérauliques selon les Normes ISO 5801 et AMCA 210-99.
- Les niveaux sonores indiqués sur la courbe sont des pressions mesurées à 3 mètres, en champ libre, à l'aspiration (noire) et au refoulement (bleu).

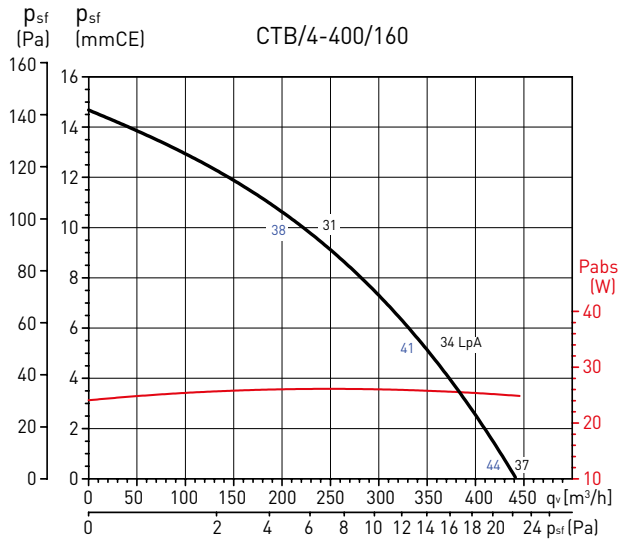

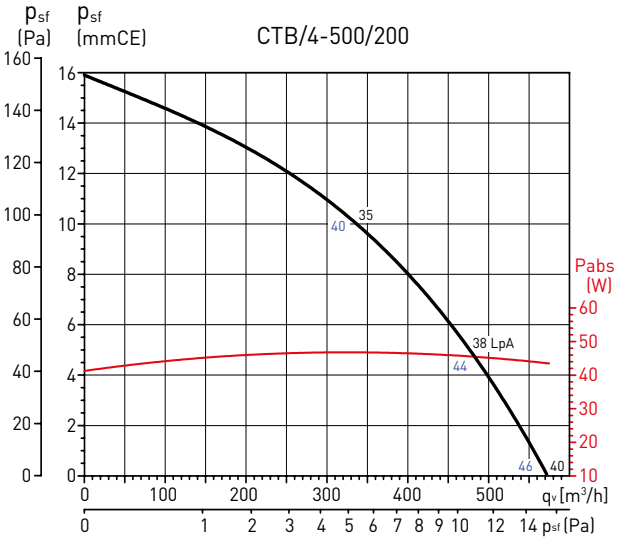

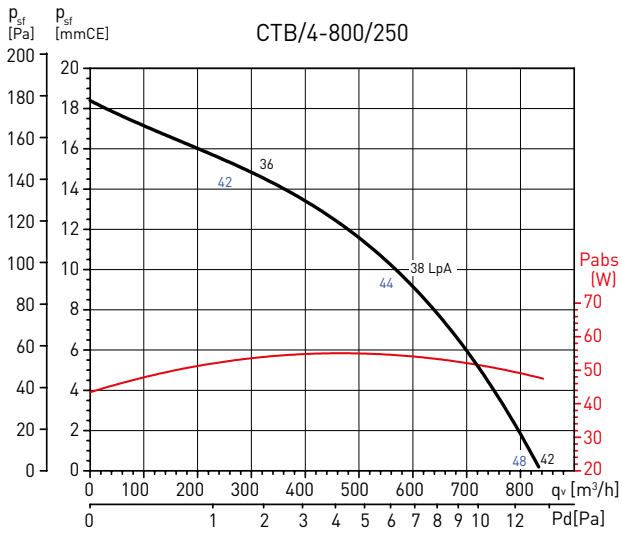

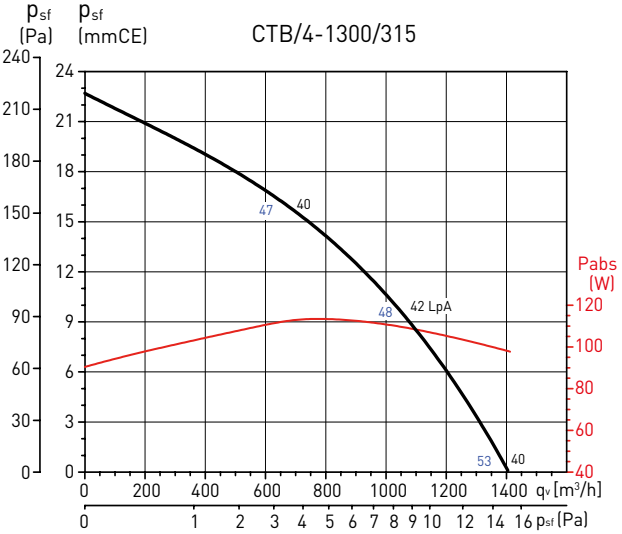

ACCESSOIRES ELECTRIQUES



REB
Variateurs
électroniques
monophasés.



Application
Gamme de tourelles centrifuges en rejet horizontal, pouvant être utilisée pour des installations de ventilation générale aussi bien sur des applications résidentielles que commerciales et tertiaires.

Description
- Profil très compact.
- Moto-ventilateur centrifuge à réaction haut rendement et support moteur en plastique injecté de couleur noire.
- Calotte en plastic résistant aux intempéries.
- Embase en tôle d'acier protégée par cataphorèse et peinture polyester noire.
- Moteur à rotor extérieur, 2 pôles, IP44, Classe B (190) ou F (225 and 250), avec protection thermique.
- Alimentation: monophasée 230V-50/60Hz.
- Vitesse variable en tension.
- Fourni avec boite à bornes séparée et câblée.



Boite à bornes IP55
Pour faciliter l'installation, la maintenance ou le raccordement à un système de contrôle.



Turbine centrifuge à réaction et à rendement élevé
Faible maintenance et faible consommation.



Dessin breveté
Pour obtenir les meilleures prestations.

CARACTERISTIQUES TECHNIQUES

Avant d'installer le ventilateur vérifier que les valeurs indiquées sur la plaque signalétique du moteur sont compatibles avec celles du réseau d'alimentation électrique.

Modèle	Vitesse (tr/mn)	Puissance absorbée maxi. (W)	Intensité absorbée maxi. à 230V (A)	Débit maxi. (m^3/h)	Niveau de pression sonore* (dB(A))		Temp. min./max. (°C)	Poids (Kg)	Variateur de vitesse	
					Aspiration	Soufflage			REB	RMB
TPSB/2-190/060	2520	61	0,3	600	50	53	-40/+70	3,4	REB-1 N	RMB-1,5
TPSB/2-225/088	2670	151	0,6	1.170	56	60	-40/+60	6,4	REB-1 N	RMB-1,5
TPSB/2-250/084	2650	222	1,0	1.500	57	61	-40/+60	6,4	REB-2,5 N	RMB-1,5

* Niveau de pression sonore à 3 m à un point intermédiaire de la courbe de fonctionnement, aux points 2, 5 et 8.

DIMENSIONS (mm)

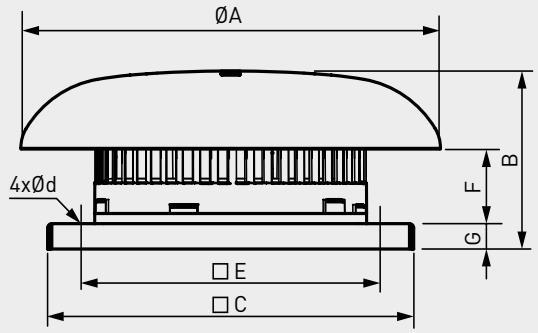

Modèle	A	B	C	D	E	F	G
TPSB/2-190/060	344	141	300	10	245	59	20
TPSB/2-225/088	452	186	435	10	330	87	20
TPSB/2-250/084	452	182	435	10	330	83	20

COURBES CARACTERISTIQUES

- q_v: Débit en m^3/h.
- p_{sf}: Pression statique en Pa.
- Air sec normal à 20ºC et 760 mmHg.
- Essais réalisés en accord avec les Normes ISO 5801 et AMCA 210-99.

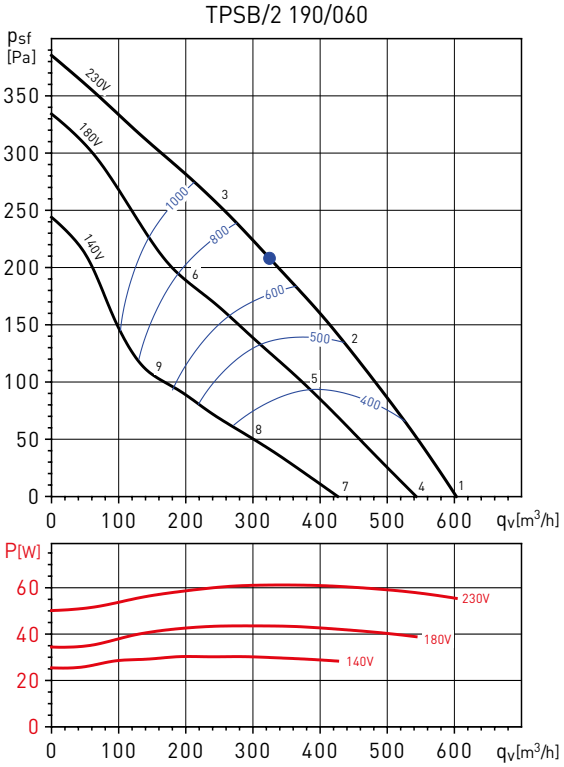

Spectre de puissance sonore en dB(A)

Point de fonctionnement		63	125	250	500	1000	2000	4000	8000	LwA
1	Aspiration	30	41	60	60	67	67	65	51	72
	Soufflage	33	43	64	63	69	73	67	54	76
2	Aspiration	27	38	58	56	62	63	58	44	67
	Soufflage	29	40	60	59	64	68	61	46	71
3	Aspiration	32	45	58	59	64	60	53	41	67
	Soufflage	32	45	59	60	66	65	55	43	70
4	Aspiration	28	39	58	58	65	65	63	49	70
	Soufflage	31	41	62	61	67	71	65	52	74
5	Aspiration	24	35	55	53	59	60	55	41	64
	Soufflage	26	37	57	56	61	65	58	43	67
6	Aspiration	28	41	54	55	60	56	49	37	64
	Soufflage	28	41	55	56	62	61	51	39	66
7	Aspiration	23	34	53	53	60	60	58	44	65
	Soufflage	26	36	57	56	62	66	60	47	69
8	Aspiration	18	29	49	47	53	54	49	35	58
	Soufflage	20	31	51	50	55	59	52	37	61
9	Aspiration	22	35	48	49	54	50	43	31	57
	Soufflage	22	35	49	50	56	55	45	33	60

COURBES CARACTERISTIQUES

- q_v: Débit en m^3/h.
- p_{sf}: Pression statique en Pa.
- Air sec normal à 20°C et 760 mmHg.
- Essais réalisés en accord avec les Normes ISO 5801 et AMCA 210-99.

TPSB/2 225/088

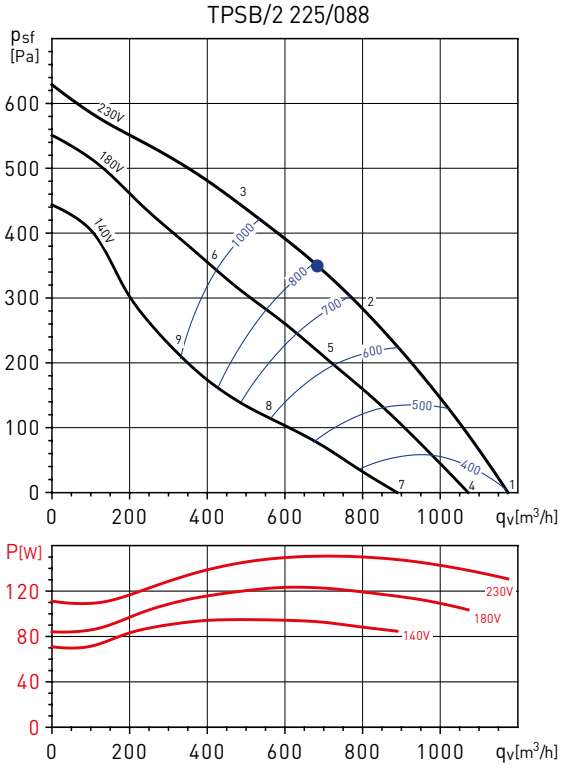

Spectre de puissance sonore en dB(A)

Point de fonctionnement		63	125	250	500	1000	2000	4000	8000	LwA
1	Aspiration	35	46	61	69	74	73	71	51	78
	Soufflage	36	47	66	71	78	80	73	67	83
2	Aspiration	35	44	58	66	70	66	62	53	73
	Soufflage	34	45	63	67	74	74	65	57	78
3	Aspiration	44	53	66	70	72	65	59	52	75
	Soufflage	45	55	68	72	77	74	65	58	80
4	Aspiration	33	44	59	67	72	71	69	49	76
	Soufflage	34	45	64	69	76	78	71	65	81
5	Aspiration	32	41	55	63	67	63	59	50	70
	Soufflage	31	42	60	64	71	71	62	54	75
6	Aspiration	41	50	63	67	69	62	56	49	72
	Soufflage	42	52	65	69	74	71	62	55	77
7	Aspiration	29	40	55	63	68	67	65	45	72
	Soufflage	30	41	60	65	72	74	67	61	77
8	Aspiration	26	35	49	57	61	57	53	44	64
	Soufflage	25	36	54	58	65	65	56	48	69
9	Aspiration	36	45	58	62	64	57	51	44	67
	Soufflage	37	47	60	64	69	66	57	50	72

TPSB/2 250/084

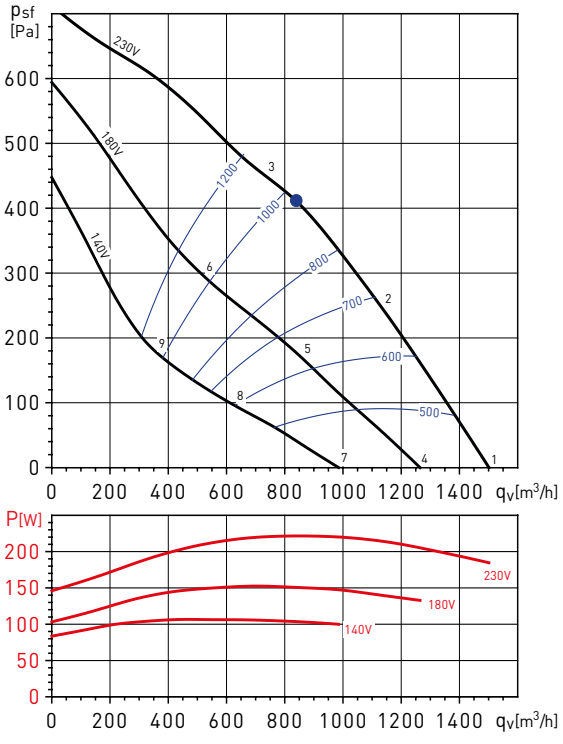

Spectre de puissance sonore en dB(A)

Point de fonctionnement		63	125	250	500	1000	2000	4000	8000	LwA
1	Aspiration	38	49	70	71	75	72	78	63	81
	Soufflage	40	50	71	73	80	79	77	66	84
2	Aspiration	34	46	66	68	69	68	64	55	74
	Soufflage	35	46	66	69	75	74	67	57	79
3	Aspiration	42	53	66	70	72	67	60	53	76
	Soufflage	45	55	70	73	77	74	64	56	80
4	Aspiration	35	46	67	68	72	69	75	60	79
	Soufflage	37	47	68	70	77	76	74	63	82
5	Aspiration	30	42	62	64	65	64	60	51	71
	Soufflage	31	42	62	65	71	70	63	53	75
6	Aspiration	37	48	61	65	67	62	55	48	71
	Soufflage	40	50	65	68	72	69	59	51	76
7	Aspiration	30	41	62	63	67	64	70	55	73
	Soufflage	32	42	63	65	72	71	69	58	76
8	Aspiration	24	36	56	58	59	58	54	45	64
	Soufflage	25	36	56	59	65	64	57	47	69
9	Aspiration	31	42	55	59	61	56	49	42	65
	Soufflage	34	44	59	62	66	63	53	45	69

MONTAGE DES ACCESSOIRES

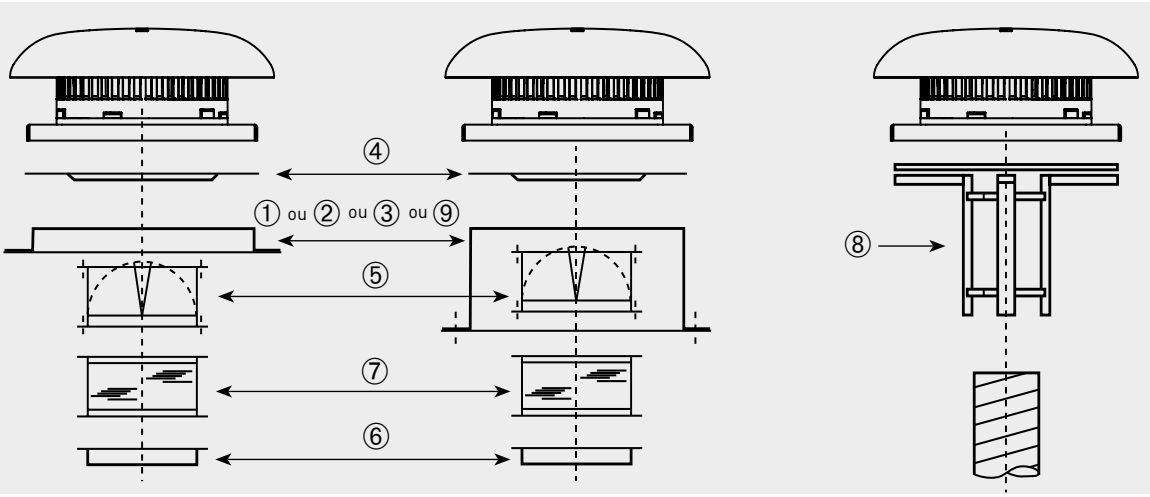

Modèle	① Cadre de scellement	② Souche isolée	③ Silencieux de souche	④ Plaque d'adaptation plate	⑤ Clapet anti-retour	⑥ Bride de raccordement	⑦ Manchette souple	⑧ Adaptation circulaire	⑨ Costière inclinée
TPSB/2-190/060	JMS-300	JBS-300	JAA-300	JPA-300	JCA-300	JBR-300	JAE-300	JCC-300	BI-3
TPSB/2-225/088	JMS-435	JBS-435	JAA-435	JPA-435	JCA-435	JBR-435	JAE-435	JCC-435	BI-4
TPSB/2-250/084	JMS-435	JBS-435	JAA-435	JPA-435	JCA-435	JBR-435	JAE-435	JCC-435	BI-4

ACCESSOIRES DE MONTAGE

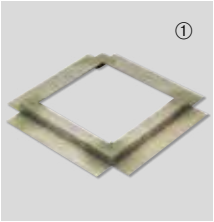

JMS
Cadre de scellement
- Pour montage de la tourelle sur une souche maçonnée.
- Fourni avec joint d'étanchéité et visserie.

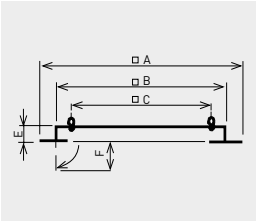

Mode	□A	□B	□C	E	F
JMS-300	470	290	245	50	70
JMS-435	600	420	330	50	70

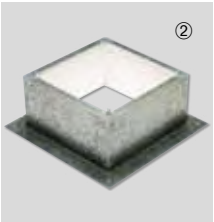

JBS
Souche isolée
- Pour montage de la tourelle quand aucune souche maçonnée n'est prévue.
- A monter sur terrasse horizontale.
- Isolation interne pour éviter la condensation.
- Fourni avec joint d´étanchéité et visserie.

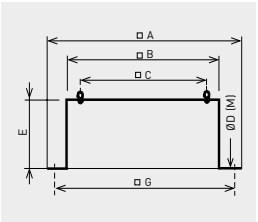

Modèle	□A	□B	□C	Ø D (M)	E	□G
JBS-300	470	289	245	10,5 (M8)	300	380
JBS-435	600	419	330	11 (M10)	300	510

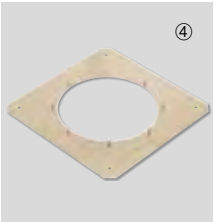

JPA
Plaque d'adaptation
- Utilisée pour le montage des accessoires (JCA, JBR, JAE) sur la tourelle.
- Elle permet de démonter la tourelle de son support sansqu'il soit nécessaire de démonter le conduit.

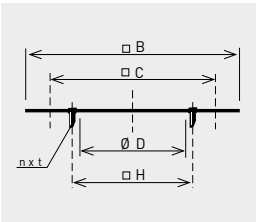

Modèle	□B	□C	Ø D	nxt	Ø H
JPA-300	289	245	182	4xM6	205
JPA-435	419	330	252	4xM8	280



JCA
Volet d'économie d'énergie
- Evite toute circulation d'air quand la tourelle est arrêtée.
- A monter à l'aspiration de la tourelle avec la plaque d'adaptation JPA.
- Perte de charge d'environ 30 Pa.

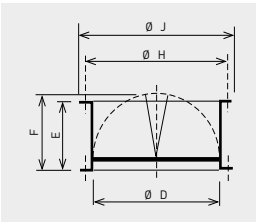

Modèle	Ø D	E	F	Ø H	Ø J
JCA-300	182	100	124	205	219
JCA-435	252	145	174	280	300

ACCESSOIRES DE MONTAGE



JBR N
Bride de raccordement
- Pour raccorder directement un conduit circulaire à la tourelle.
- A monter à l'aspiration de la tourelle avec la plaque d'adaptation JPA.

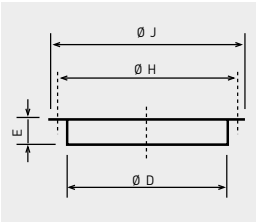

Modèle	Ø D	E	Ø H	Ø J
JBR-300 N	182	55	205	219
JBR-435 N	252	55	280	300



JAE N
Manchette souple
- Limite la transmission de vibrations quand le conduit estraccordé directement à latourelle.
- A monter à l'aspiration dela tourelle avec la plaqued'adaptation JPA.

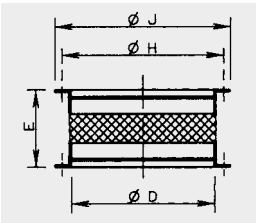

Modèle	Ø D	E	Ø H	Ø J
JAE-300 N	182	164	205	219
JAE-435 N	252	164	280	300

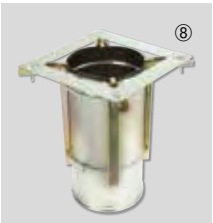

JCC
Adaptation pour conduits circulaires
- Pour monter les tourelles directement sur un conduit spiralé.

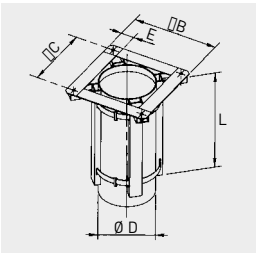

Modèle	Ø B	Ø C	Ø D	E	L
JCC-300	290	245	180	45	350
JCC-435	390	330	250	60	350

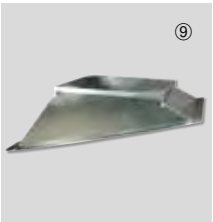

BI
Costière pour toiture inclinée
- Pour montage de la tourelle sur toit incliné lisse sans souche maçonnée.
- Fabriquées sur demande. Préciser l'angle d'inclinaison (a) et la distance entre les poutres de soutien (d).

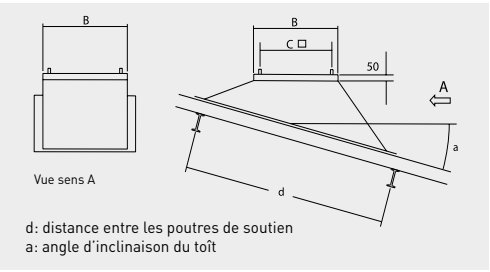

Modèle	B	C
BI-3	289	245
BI-4	419	330



JAA
Silencieux de souche
- Pour montage de la tourelle et atténuation du niveau sonore vers l'intérieur du local.
- A monter sur toiture horizontale.
- Fourni avec joint d´étanchéité et visserie.

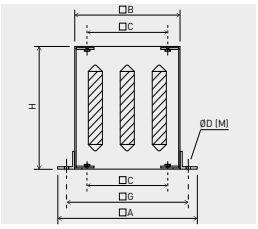

Modèle	□A	□B	□C	Ø D (M)	H	□G
JAA-300	470	290	245	13 (MI0)	750	380
JAA-435	600	419	330	15 (MI2)	750	510

Atténuation en dB(A), par bande de fréquence en (Hz).

Modèle	125	250	500	1000	2000	4000	8000
JAA-300	1	5	13	22	23	16	12
JAA-435	1	7	16	23	25	18	13

ACCESSOIRES ELECTRIQUES



REB
Variateurs électroniques monophasés.



RMB
Variateurs auto-transfo monophasés.



CPFL-S / CPFL-E
Capteur de présence.



VAPZ
Variateur électronique de tension monophasé pilotable. Permet la variation de vitesse d'un ventilateur monophasé 230V50Hz par variation de tension.



TDP-S / TDP-D / TDP-PI
Sondes de pression.



VRPZ
Variateur électronique de tension monophasé avec afficheur et pilotable. Permet la variation de vitesse d'un ventilateur monophasé 230V50/60Hz par variation de tension ou d'un moteur EC par signal 3-10Vdc.



SCO2-A
Sonde de CO_2 et de température d'ambiance.
SCO2-AD
Sonde de CO_2 et de température d'ambiance avec affichage.
SCHT-AD
Sonde de CO_2, d'humidité relative et de température d'ambiance avec affichage.

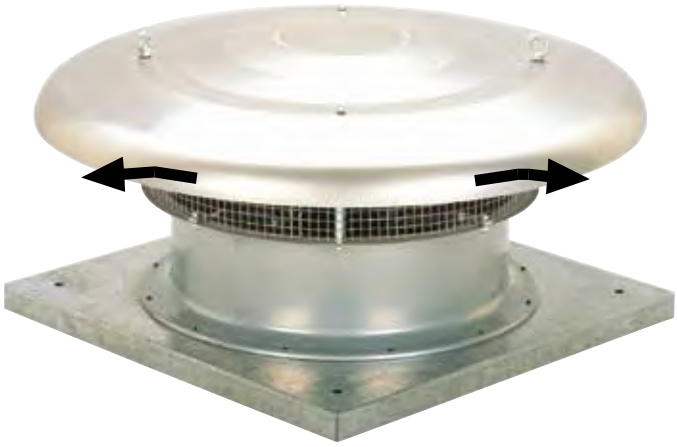

EXTRACTION (type B)

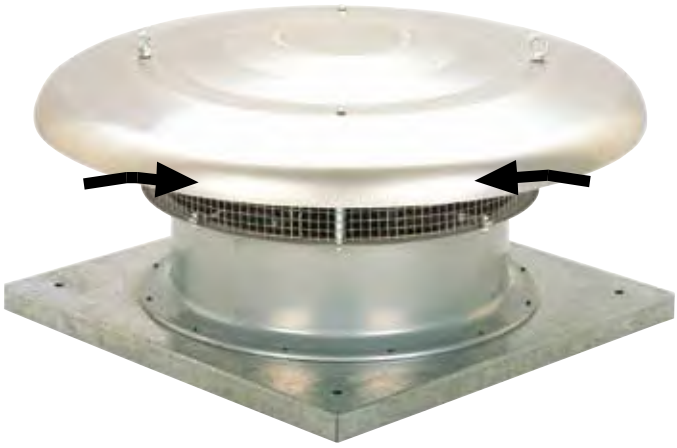

INSUFFLATION (type A)

Ventilateurs hélicoïdes de toiture avec refoulement horizontal disponibles en 2 versions: extraction (B) et insufflation (A). Virole, embase, et grillage anti-volatiles en acier galvanisé. Calotte en tôle d'aluminium repousée. Hélice thermo-plastique renforcé fibre de verre pour les modèles 315 à 400, et avec moyeu aluminium et pales plastiques pour les tailles supérieures.

Moteurs
Moteur asynchrone avec rotor à cage injectée en aluminium, IP 65 (1), classe F (2), protection thermique intégrée (3) et roulements à billes graissé à vie.
Tension d'alimentation:
Monophasée 230V-50Hz (condensateur incorporé dans la boîte à borne).
Triphasée 230/400V-50 Hz ou 400V-50Hz
(voir tableau des caractéristiques).
Modèles variables en tension excepté les modèles /4-560, /4-630, 710, 800, 900 et 1000.
Les modèles triphasés 1 vitesse sont variables par variateurs de fréquence.

(1) Les moteurs des modèles 800 à 1000 sont IP55.
(2) Température d'utilisation de -40°C à +70°C sauf pour les modèles 800 à 1000 (-30°C à +40°C).
(3) Les moteurs des modèles 800 à 1000 ne sont pas équippés de protection thermique.

Applications
Ventilation des process industriels, installations agricoles, piscines et centres de données.

Sur demande
Modèles 315 à 710, avec moteur triphasé acceptant la variation de vitesse par variateur de fréquence (version E22). 60Hz. Version TF (peinture téflon).

Versions ATEX
Sur demande, versions pour ambiances explosives selon la directive ATEX pour les modèles avec moteur triphasé:
- Moteur: température de fonctionnement entre -20°C et +40°C. Moteurs IP55, classe F.
- ATEX Antidéflagrant - Gaz
  En version ATEX standard, les moteurs antidéflagrants sont livrés sans protection thermique.
  Pour une utilisation avec un convertisseur de fréquence, commander des moteurs antidéflagrants avec une protection thermique de type PTC.
  Pour les modèles 800 à 1000:
  Ⓔx II 2G Ex d IIB T4
  Ⓔx II 2G Ex d IIB+H2 T4 (avec moteur Ex d IIC T4).
- ATEX Sécurité augmentée - Gaz
  Ⓔx II 2G Ex e II T3
- ATEX - Poussière
  En version ATEX standard, les moteurs



Facilité d'installation
Supports facilitant la manutention.



Douille en acier de haute qualité
Assurant une longue longévité.



Hélice équilibrée dynamiquement
Selon la norme ISO 1940, pour réduire le bruit et éviter les vibrations.



Grillage anti-volatile

Applications spécifiques

Versions | Installations agricoles | Piscines | Centres de données

ATEX poussières sont livrés sans protection thermique.
Pour une utilisation avec un convertisseur de fréquence, commander des moteurs ATEX poussières avec une protection thermique de type PTC.

Pour les modèles 800 à 1000.
Particules en suspension inflammables et poussière non-conductrice:
Ⓔx II 3D Ex tc IIIB T125°C
Pourssière conductrice:
Ⓔx II 3D Ex tc IIIC T125°C (avec moteur IP65)

Pour sélectionner HCTT ATEX voir Easyvent.
Données électriques peuvent varier pour les moteurs ATEX.
Consulter la disponibilité pour les autres versions de moteurs ATEX.

CARACTERISTIQUES TECHNIQUES – EXTRACTION

Avant d'installer le ventilateur vérifier que les valeurs indiquées sur la plaque signalétique du moteur sont compatibles avec celles du réseau d'alimentation électrique.

Modèle	Vitesse (tr/mn)	Puissance absorbée maxi. (W)	Intensité absorbée maxi. (A)		Débit maxi. (m^3/h)		Niveau de pression sonore à 1,5m* (dB(A))		Poids (kg)	Régulateur de tension		Variateur de vitesse possible		Coffrets pour moteurs 2 vitesses
			à 230 V	à 400 V	Grande vitesse	Petite vitesse***	Aspiration	Soufflage		REB	RMB/T ****	VFTM ****	VFKB ****	
MONOPHASE 4 pôles														
HCTB/4-315-B	1300	100	0,59	–	1.930	–	59	58	14,4	REB-1	RMB-1,5	–	–	–
HCTB/4-355-B	1225	200	0,96	–	2.680	–	56	55	15,8	REB-1	RMB-1,5	–	–	–
HCTB/4-400-B	1290	340	1,64	–	3.700	–	59	58	16,5	REB-2,5	RMB-3,5	–	–	–
HCTB/4-450-B	1290	480	2,30	–	5.600	–	62	61	23,5	REB-2,5	RMB-3,5	–	–	–
HCTB/4-500-B	1290	650	3,00	–	7.100	–	69	67	25,4	REB-5	RMB-3,5	–	–	–
HCTB/4-560-B	1200	980	4,90	–	9.820	–	73	69	40,0	–	–	–	–	–
HCTB/4-630-B	1290	1700	7,60	–	13.000	–	74	70	42,6	–	–	–	–	–
MONOPHASE 6 pôles														
HCTB/6-450-B	835	220	1,15	–	3.900	–	53	52	23,5	REB-1	RMB-1,5	–	–	–
HCTB/6-500-B	840	290	1,60	–	4.600	–	56	54	25,4	REB-2,5	RMB-3,5	–	–	–
HCTB/6-560-B	900	420	2,40	–	6.850	–	60	58	40,0	REB-5	RMB-3,5	–	–	–
HCTB/6-630-B	800	510	2,56	–	8.400	–	64	61	42,6	REB-5	RMB-3,5	–	–	–
TRIPHASE 4 pôles														
HCTT/4-315-B	1300	150	–	0,34	1.930	1.500	59	58	14,4	–	RMT-1,5	VFTM TRI-0,37	VFKB-45	–
HCTT/4-355-B	1260	200	–	0,46	2.680	2.000	56	55	15,8	–	RMT-1,5	VFTM TRI-0,37	VFKB-45	–
HCTT/4-400-B	1350	300	–	0,80	3.700	2.900	59	58	16,5	–	RMT-1,5	VFTM TRI-0,37	VFKB-45	–
HCTT/4-450-B	1230	500	–	1,00	5.600	4.500	63	61	23,5	–	RMT-1,5	VFTM TRI-0,37	VFKB-45	–
HCTT/4-500-B	1350	660	–	1,60	7.100	5.850	69	67	25,4	–	RMT-2,5	VFTM TRI-0,55	VFKB-45	–
HCTT/4-560-B	1320	1210	–	2,30	9.820	7.600	73	69	40,0	–	–	VFTM TRI-1,1	VFKB-45	–
HCTT/4-630-B	1290	1600	–	3,20	13.000	–	74	70	42,6	–	–	VFTM TRI-1,5	VFKB-45	–
HCTT/4-710-B	1300	2200	–	4,00	18.400	–	82	80	60,0	–	–	VFTM TRI-1,5	VFKB-45	–
HCTT/4-800-B	1400	3 kW**	–	7,30	23.800	–	89	86	67,0	–	–	VFTM TRI-4	VFKB-48	–
HCTT/4-900-B	1400	4 kW**	–	9,50	30.000	–	92	89	77,0	–	–	VFTM TRI-5,5	–	–
HCTT/4-1000-B	1450	5,5 kW**	–	12,00	38.500	–	93	90	123,0	–	–	VFTM TRI-5,5	–	–
TRIPHASE 4/8 pôles														
HCTT/4/8-400-B	1300/700	250/150	–	0,55/0,35	3.700	1.850	59	58	18,6	–	–	–	–	–
HCTT/4/8-450-B	1360/700	400/170	–	0,80/0,50	5.600	2.800	63	61	26	–	–	–	–	DEMZ 0,55/1 DH
HCTT/4/8-500-B	1370/700	550/230	–	1,2/0,8	7.100	3.550	69	67	28	–	–	–	–	DEMZ 1/1,3 DH
HCTT/4/8-560-B	1300/700	1100/300	–	2/1	9.820	4.910	73	69	60	–	–	–	–	DEMZ 1/2,3 DH
HCTT/4/8-630-B	1400/720	1300/400	–	2,5/1,7	13.000	6.500	74	70	65	–	–	–	–	–
HCTT/4/8-710-B	1300/670	2200/500	–	4,00/1,5	18.400	9.200	82	80	80	–	–	–	–	–
HCTT/4/8-800-B	1430/720	3/0,65 kW**	–	6,8/2,5	23.800	11.900	89	86	85	–	–	–	–	DEMZ 3,1/7,6 DH
HCTT/4/8-900-B	1455/730	4/0,75 kW**	–	8,9/3,2	30.000	15.000	92	89	90	–	–	–	–	DEMZ 4,2/10 DH
HCTT/4/8-1000-B	1425/715	5,5/1,1 kW**	–	11/3,7	38.500	19.250	93	90	125	–	–	–	–	DEMZ 4,2/13 DH
TRIPHASE 6 pôles														
HCTT/6-450-B	835	190	–	0,48	3.900	3.000	53	52	23,5	–	RMT-1,5	VFTM TRI-0,37	VFKB-45	–
HCTT/6-500-B	830	250	–	0,57	4.600	3.500	56	54	25,4	–	RMT-1,5	VFTM TRI-0,37	VFKB-45	–
HCTT/6-560-B	850	410	–	0,93	6.850	5.400	60	58	40,0	–	RMT-1,5	VFTM TRI-0,37	VFKB-45	–
HCTT/6-630-B	810	600	–	1,18	8.400	6.400	64	61	42,6	–	RMT-1,5	VFTM TRI-0,37	VFKB-45	–
HCTT/6-710-B	900	1100	–	3,30	12.700	–	72	70	54,0	–	RMT-5	VFTM TRI-1,5	VFKB-45	–
HCTT/6-800-B	930	0,75 kW**	–	2,50	15.800	–	79	76	57,0	–	–	VFTM TRI-1,1	VFKB-45	–
HCTT/6-900-B	930	1,1 kW**	–	3,50	20.000	–	82	79	67,0	–	–	VFTM TRI-1,5	VFKB-45	–
HCTT/6-1000-B	930	1,5 kW**	–	4,50	24.700	–	83	80	108,0	–	–	VFTM TRI-2,2	VFKB-48	–
TRIPHASE 8 pôles														
HCTT/8-710-B	670	370	–	1,20	9.500	–	64	62	52,0	–	–	VFTM TRI-0,37	VFKB-45	–
HCTT/8-800-B	700	370	–	1,90	11.900	–	71	68	57,0	–	–	VFTM TRI-0,75	VFKB-45	–
HCTT/8-900-B	700	550	–	2,30	15.000	–	74	71	67,0	–	–	VFTM TRI-1,1	VFKB-45	–
HCTT/8-1000-B	700	750	–	2,80	18.600	–	75	72	108,0	–	–	VFTM TRI-1,1	VFKB-45	–

* Pression sonore mesurée en champ libre.
** Puissance nominal du moteur.
*** Petite vitesse au travers du commutateur étoile/triangle.
**** Les variateurs auto-transfo triphasés (RMT) et les variateurs de fréquence (VFKB/VFTM) s'utilisent en 400V.

CARACTERISTIQUES TECHNIQUES – INSUFFLATION

Avant d'installer le ventilateur vérifier que les valeurs indiquées sur la plaque signalétique du moteur sont compatibles avec celles du réseau d'alimentation électrique.

Modèle	Vitesse (tr/mn)	Puissance absorbée maxi. (W)	Intensité absorbée maxi. (A)		Débit maxi. (m^3/h)		Niveau de pression sonore à 1,5m * (dB(A))		Poids (kg)	Régulateur de tension		Variateur de vitesse possible*		Coffrets pour moteurs 2 vitesses
			à 230 V	à 400 V	Grande vitesse	Petite vitesse***	Aspiration	Soufflage		REB	RMB/T ****	VFTM ****	VFKB ****	
MONOPHASE 4 pôles														
HCTB/4-315-A	1300	100	0,54	–	2.150	–	58	64	14,4	REB-1	RMB-1,5	–	–	–
HCTB/4-355-A	1225	200	0,96	–	3.250	–	59	61	15,8	REB-1	RMB-1,5	–	–	–
HCTB/4-400-A	1200	340	1,64	–	4.720	–	64	68	16,5	REB-2,5	RMB-3,5	–	–	–
HCTB/4-450-A	1290	480	2,30	–	6.670	–	68	73	23,5	REB-2,5	RMB-3,5	–	–	–
HCTB/4-500-A	1290	650	3,10	–	8.440	–	72	76	25,4	REB-5	RMB-3,5	–	–	–
HCTB/4-560-A	1250	980	4,90	–	11.400	–	75	80	40,0	–	–	–	–	–
HCTB/4-630-A	1200	1700	7,60	–	15.300	–	79	84	42,6	–	–	–	–	–
MONOPHASE 6 pôles														
HCTB/6-450-A	835	220	1,10	–	4.400	–	56	60	23,5	REB-1	RMB-1,5	–	–	–
HCTB/6-500-A	840	290	1,50	–	5.500	–	60	63	25,4	REB-2,5	RMB-1,5	–	–	–
HCTB/6-560-A	900	420	2,30	–	7.900	–	64	68	40,0	REB-2,5	RMB-3,5	–	–	–
HCTB/6-630-A	900	510	2,50	–	9.900	–	66	70	42,6	REB-5	RMB-3,5	–	–	–
TRIPHASE 4 pôles														
HCTT/4-315-A	1360	150	–	0,34	2.150	1.820	58	64	14,4	–	RMT-1,5	VFTM TRI-0,37	VFKB-45	–
HCTT/4-355-A	1350	200	–	0,46	3.250	2.520	59	61	15,8	–	RMT-1,5	VFTM TRI-0,37	VFKB-45	–
HCTT/4-400-A	1380	300	–	0,80	4.720	3.900	64	68	16,5	–	RMT-1,5	VFTM TRI-0,37	VFKB-45	–
HCTT/4-450-A	1350	500	–	0,95	6.670	5.250	68	71	23,5	–	RMT-1,5	VFTM TRI-0,37	VFKB-45	–
HCTT/4-500-A	1380	660	–	1,60	8.440	7.000	72	76	25,4	–	RMT-2,5	VFTM TRI-0,55	VFKB-45	–
HCTT/4-560-A	1380	1210	–	2,30	11.400	9.800	75	80	40,0	–	–	VFTM TRI-1,1	VFKB-45	–
HCTT/4-630-A	1360	1600	–	3,00	15.300	–	79	84	42,6	–	–	VFTM TRI-1,5	VFKB-45	–
HCTT/4-710-A	1300	2200	–	4,00	20.500	–	80	85	60,0	–	–	VFTM TRI-1,5	VFKB-45	–
HCTT/4-800-A	1400	3 kW **	–	7,30	26.600	–	85	90	67,0	–	–	VFTM TRI-4	VFKB-48	–
HCTT/4-900-A	1400	4 kW **	–	9,50	35.900	–	88	94	77,0	–	–	VFTM TRI-5,5	–	–
HCTT/4-1000-A	1400	5,5 kW **	–	12,00	44.900	–	89	95	123,0	–	–	VFTM TRI-5,5	–	–
TRIPHASE 4/8 pôles														
HCTT/4/8-400-A	1300/700	250/150	–	0,55/035	4.720	2.360	59	58	18,6	–	–	–	–	–
HCTT/4/8-450-A	1360/700	400/170	–	0,80/0,50	6.670	3.335	63	61	26	–	–	–	–	DEMZ 0,55/1 DH
HCTT/4/8-500-A	1370/700	550/230	–	1,2/0,8	8.440	4.220	69	67	28	–	–	–	–	DEMZ 1/1,3 DH
HCTT/4/8-560-A	1300/700	1100/300	–	2/1	11.400	5.700	73	69	60	–	–	–	–	DEMZ 1/2,3 DH
HCTT/4/8-630-A	1400/720	1300/400	–	2,5/1,7	15.300	7.650	74	70	65	–	–	–	–	–
HCTT/4/8-710-A	1300/670	2200/500	–	4,00/1,5	20.500	10.250	82	80	80	–	–	–	–	–
HCTT/4/8-800-A	1430/720	3/0,65 kW**	–	6,8/2,5	26.600	13.300	89	86	85	–	–	–	–	DEMZ 3,1/7,6 DH
HCTT/4/8-900-A	1455/730	4/0,75 kW**	–	8,9/3,2	35.900	17.950	92	89	90	–	–	–	–	DEMZ 4,2/10 DH
HCTT/4/8-1000-A	1425/715	5,5/1,1 kW**	–	11/3,7	44.900	22.450	93	90	125	–	–	–	–	DEMZ 4,2/13 DH
TRIPHASE 6 pôles														
HCTT/6-450-A	835	190	–	0,48	4.400	3.600	56	60	23,5	–	RMT-1,5	VFTM TRI-0,37	VFKB-45	–
HCTT/6-500-A	830	250	–	0,57	5.500	4.500	60	63	25,4	–	RMT-1,5	VFTM TRI-0,37	VFKB-45	–
HCTT/6-560-A	850	410	–	0,93	7.900	6.700	64	68	40,0	–	RMT-1,5	VFTM TRI-0,37	VFKB-45	–
HCTT/6-630-A	810	600	–	1,18	9.900	7.800	66	70	42,6	–	RMT-1,5	VFTM TRI-0,37	VFKB-45	–
HCTT/6-710-A	900	1100	–	3,30	14.200	–	69	75	54,0	–	–	VFTM TRI-1,5	VFKB-45	–
HCTT/6-800-A	930	0,75 kW**	–	2,50	17.700	–	75	80	57,0	–	–	VFTM TRI-1,1	VFKB-45	–
HCTT/6-900-A	930	1,1 kW**	–	3,50	23.800	–	78	84	67,0	–	–	VFTM TRI-1,5	VFKB-45	–
HCTT/6-1000-A	930	1,5 kW**	–	4,50	28.800	–	79	85	108,0	–	–	VFTM TRI-2,2	VFKB-48	–
TRIPHASE 8 pôles														
HCTT/8-710-A	670	370	–	1,20	10.600	–	61	67	52,0	–	–	VFTM TRI-0,37	VFKB-45	–
HCTT/8-800-A	700	0,37 kW**	–	1,90	13.300	–	67	72	57,0	–	–	VFTM TRI-0,75	VFKB-45	–
HCTT/8-900-A	700	0,55 kW**	–	2,30	18.000	–	70	76	67,0	–	–	VFTM TRI-1,1	VFKB-45	–
HCTT/8-1000-A	700	0,75 kW**	–	2,80	21.700	–	71	77	105,0	–	–	VFTM TRI-1,1	VFKB-45	–

* Pression sonore mesurée en champ libre.
** Puissance nominal du moteur.
*** Petite vitesse au travers du commutateur étoile/triangle.
**** Les variateurs auto-transfo triphasés (RMT) et les variateurs de fréquence (VFKB/VFTM) s'utilisent en 400V.

COURBES CARACTERISTIQUES – EXTRACTION (type B)

- q_v: Débit en m^3/h et m^3/s.
- p_{sf}: Pression statique en mmCE et Pa.
- Air sec normal à 20°C et 760 mmHg.
- Essais aérauliques selon les Normes ISO 5801 et AMCA 210-99.

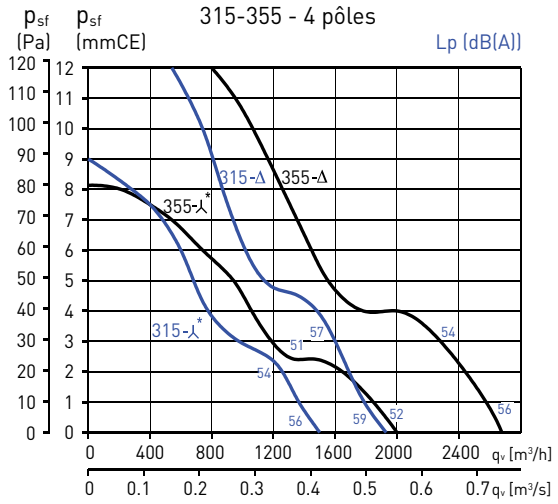

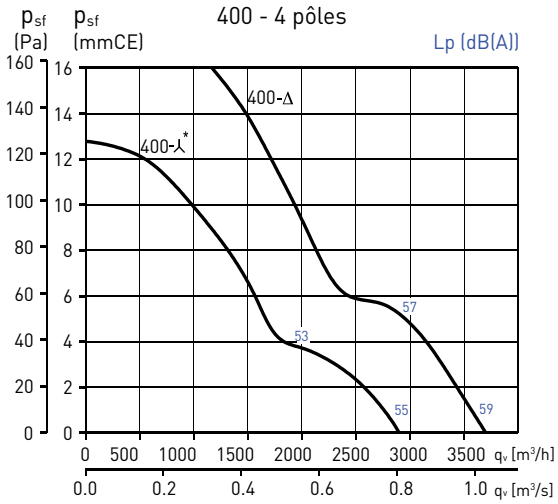

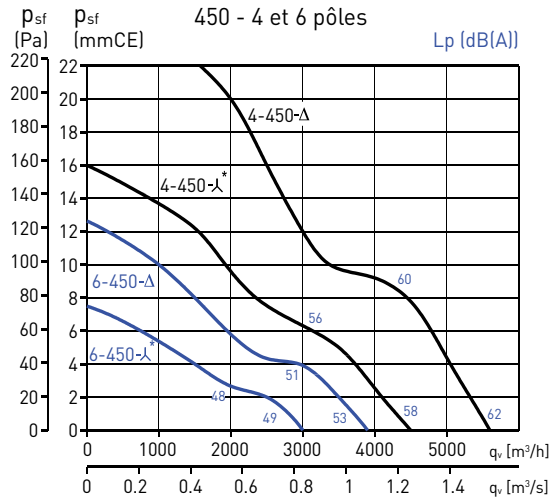

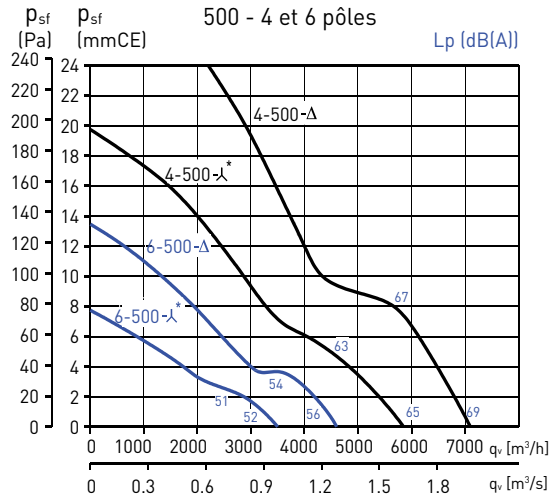

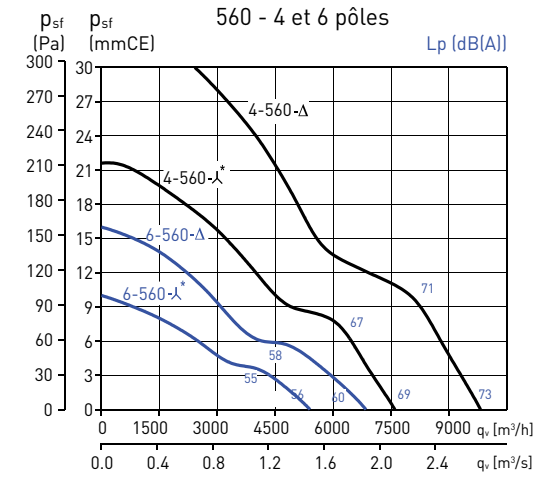

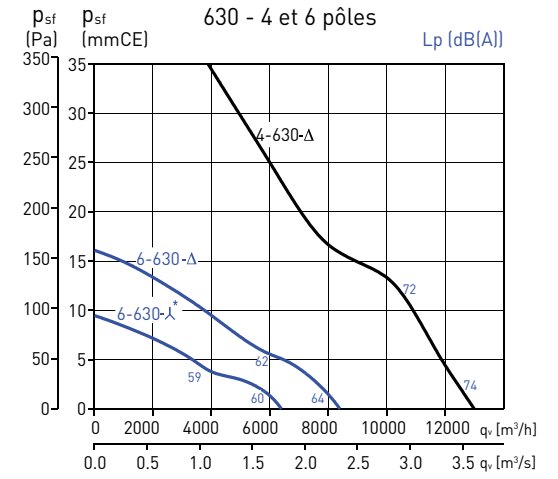

* Petite vitesse: uniquement en triphasée.

Les données concernant le bruit correspondent à la pression sonore à 1,5 m, à l'aspiration et en champ libre.

COURBES CARACTERISTIQUES – EXTRACTION (type B)

- q_v: Débit en m^3/h et m^3/s.
- p_{sf}: Pression statique en mmCE et Pa.
- Air sec normal à 20°C et 760 mmHg.
- Essais aérauliques selon les Normes ISO 5801 et AMCA 210-99.

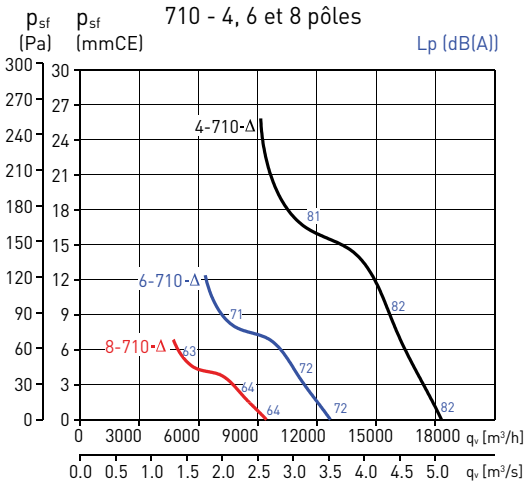

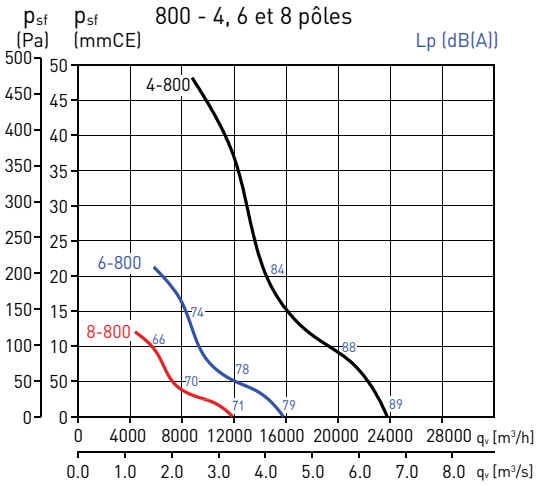

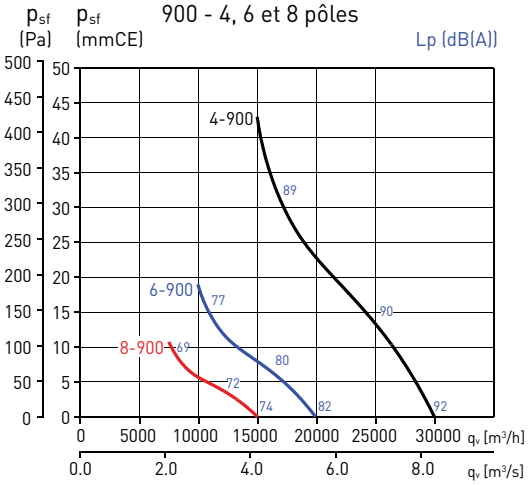

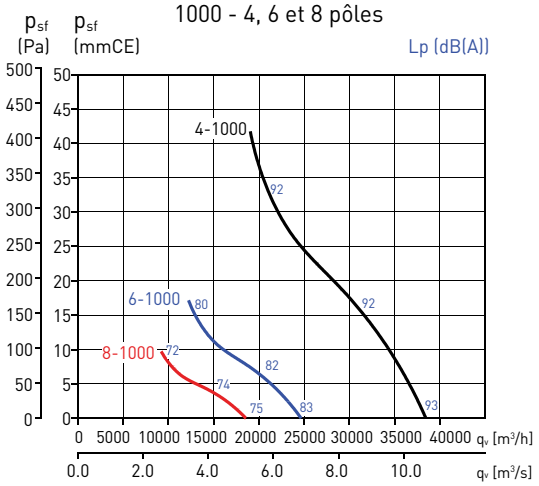

* Petite vitesse: uniquement en triphasée.

Les données concernant le bruit correspondent à la pression sonore à 1,5 m, à l'aspiration et en champ libre.

COURBES CARACTERISTIQUES – INSUFFLATION (type A)

- q_v: Débit en m^3/h et m^3/s.
- p_{sf}: Pression statique en mmCE et Pa.
- Air sec normal à 20°C et 760 mmHg.
- Essais aérauliques selon les Normes ISO 5801 et AMCA 210-99.

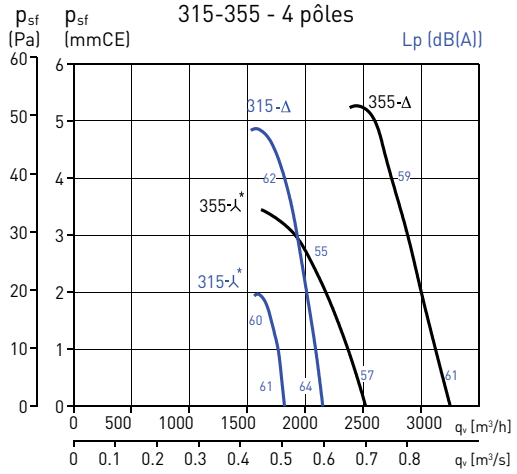

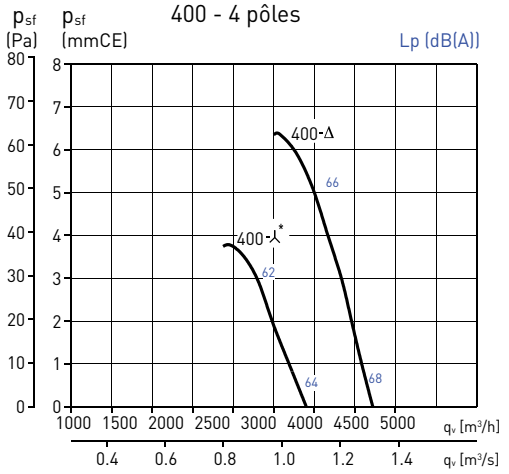

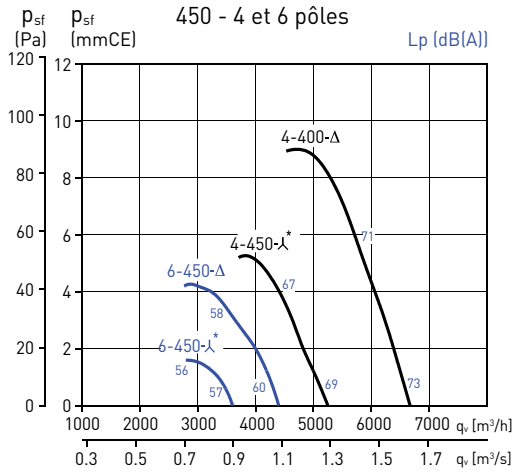

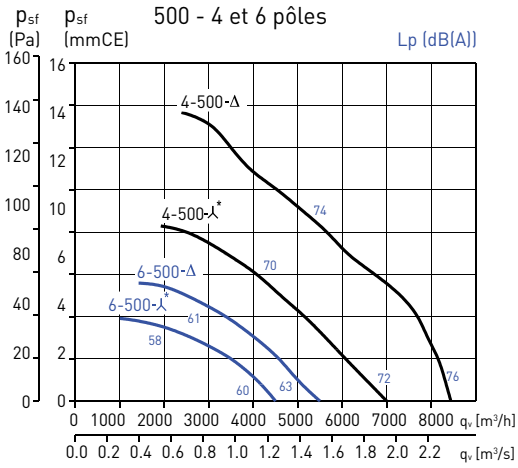

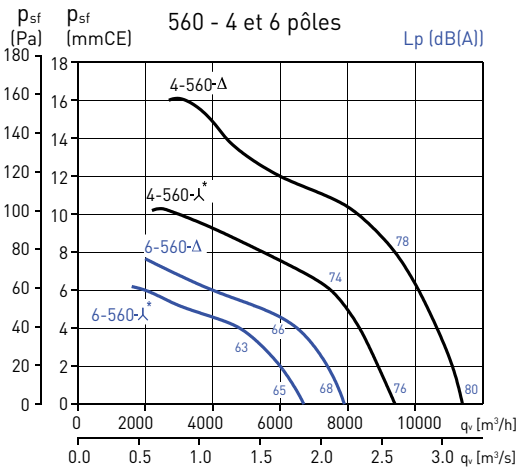

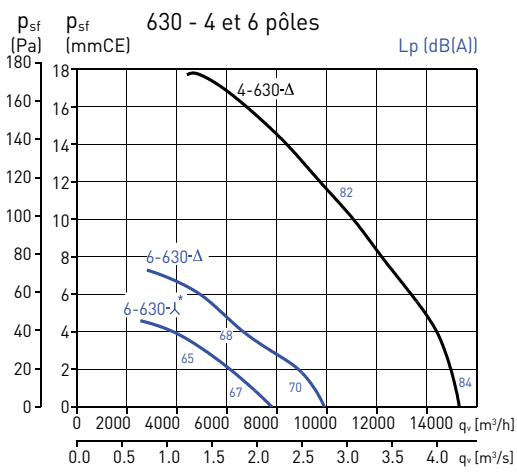

* Petite vitesse: uniquement en triphasée.

Les données concernant le bruit correspondent à la pression sonore à 1,5 m, à l'aspiration et en champ libre.

COURBES CARACTERISTIQUES – INSUFFLATION (type A)

- q_v: Débit en m^3/h et m^3/s.
- p_{sf}: Pression statique en mmCE et Pa.
- Air sec normal à 20°C et 760 mmHg.
- Essais aérauliques selon les Normes ISO 5801 et AMCA 210-99.

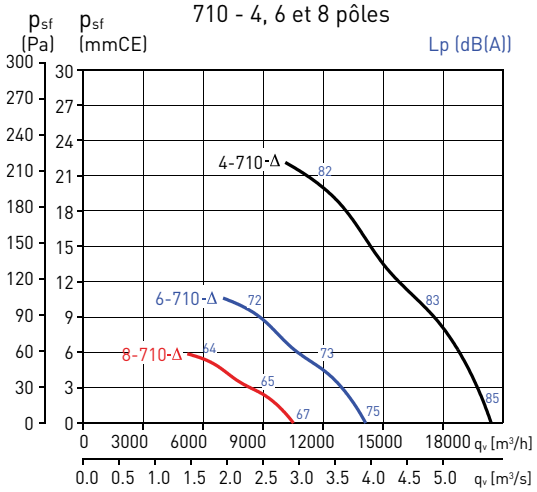

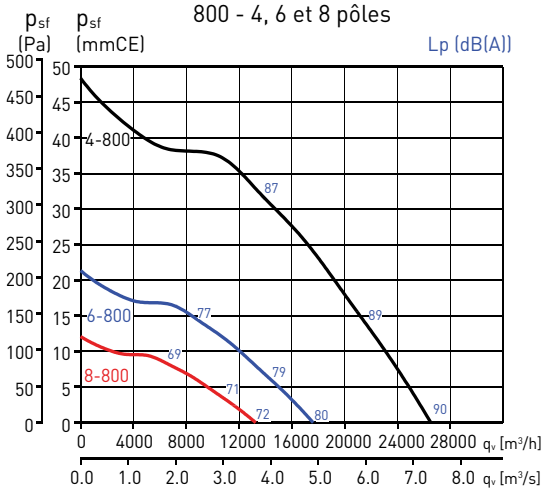

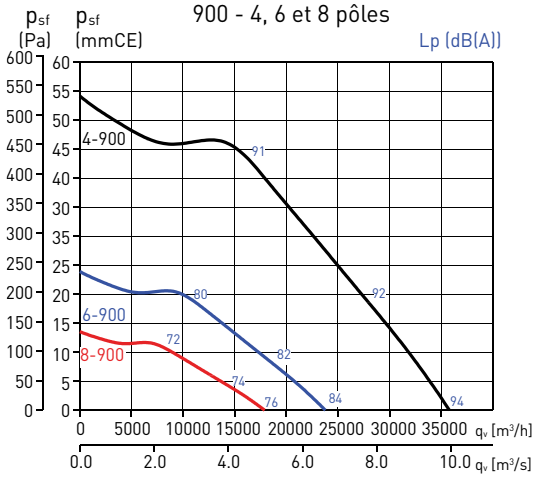

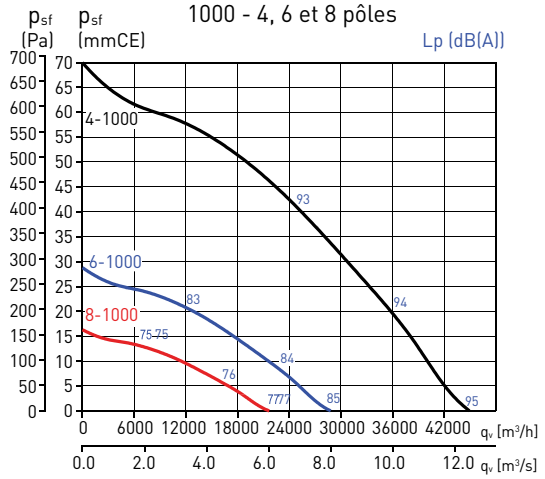

* Petite vitesse: uniquement en triphasée.

Les données concernant le bruit correspondent à la pression sonore à 1,5 m, à l'aspiration et en champ libre.

CARACTERISTIQUES ACOUSTIQUES

Spectre de puissance sonore: Pour obtenir le niveau du spectre de puissance, appliquer la correction indiquée dans le tableau ci-dessous:

		EXTRACTION	63	125	250	500	1000	2000	4000	8000
4 pôles	315	Aspiration	41	57	51	73	64	63	58	51
		Soufflage	41	53	54	72	62	60	56	50
	355	Aspiration	45	56	56	60	65	66	63	56
		Soufflage	46	56	63	61	63	64	61	54
	400	Aspiration	50	59	58	65	66	69	68	59
		Soufflage	51	60	63	65	65	66	66	57
	450	Aspiration	52	60	60	67	72	71	69	61
		Soufflage	52	63	64	68	70	70	68	61
	500	Aspiration	55	64	71	74	80	79	74	66
		Soufflage	55	65	72	74	76	75	71	64
	560	Aspiration	57	65	75	81	82	81	76	69
		Soufflage	57	69	73	76	78	78	75	67
	630	Aspiration	63	70	72	79	83	83	81	73
		Soufflage	62	73	75	77	80	78	76	71
	710	Aspiration	71	82	90	89	93	89	82	73
		Soufflage	72	86	89	87	89	86	80	72
	800	Aspiration	76	91	96	99	99	95	87	79
		Soufflage	77	93	95	94	94	92	86	77
	900	Aspiration	77	94	98	102	102	98	91	83
		Soufflage	77	96	98	97	97	95	89	80
	1000	Aspiration	76	93	97	103	103	101	94	86
		Soufflage	78	94	96	97	100	99	93	85

		INSUFFLATION	63	125	250	500	1000	2000	4000	8000
4 pôles	315	Soufflage	39	61	62	77	68	66	58	52
		Aspiration	38	59	65	69	65	60	55	50
	355	Soufflage	41	61	64	69	72	71	64	56
		Aspiration	40	62	66	67	69	66	61	52
	400	Soufflage	47	67	71	75	78	76	69	59
		Aspiration	46	66	68	72	74	71	65	54
	450	Soufflage	50	71	75	79	82	79	72	64
		Aspiration	47	72	72	77	78	73	67	59
	500	Soufflage	57	75	80	84	86	83	76	68
		Aspiration	56	74	79	81	82	78	71	65
	560	Soufflage	58	85	84	87	90	87	79	71
		Aspiration	58	80	84	82	85	82	75	66
	630	Soufflage	63	86	90	91	94	91	83	73
		Aspiration	64	83	89	87	88	85	77	68
	710	Soufflage	73	89	92	93	96	92	84	76
		Aspiration	71	88	89	87	88	85	78	70
	800	Soufflage	73	89	95	100	100	97	91	84
		Aspiration	70	91	94	94	93	90	83	75
	900	Soufflage	85	93	99	104	104	101	95	88
		Aspiration	73	95	97	97	96	94	88	80
	1000	Soufflage	78	92	99	104	105	104	98	90
		Aspiration	72	94	95	97	99	97	91	83

6 pôles	450	Aspiration	42	48	54	58	62	64	58	50
		Soufflage	44	50	56	58	60	61	57	49
	500	Aspiration	45	52	57	60	65	66	62	53
		Soufflage	46	53	59	61	63	63	59	52
	560	Aspiration	48	56	62	64	70	70	65	57
		Soufflage	49	59	63	64	66	67	63	55
	630	Aspiration	51	57	65	68	73	74	70	60
		Soufflage	53	61	66	67	69	70	68	59
	710	Aspiration	61	72	80	79	83	79	72	63
		Soufflage	62	76	79	77	79	76	70	62
	800	Aspiration	66	81	86	89	89	85	77	69
		Soufflage	67	83	85	84	84	82	76	67
	900	Aspiration	67	84	88	92	92	88	81	73
		Soufflage	67	86	88	87	87	85	79	70
	1000	Aspiration	66	83	87	93	93	91	84	76
		Soufflage	68	84	86	87	90	89	83	75

6 pôles	450	Soufflage	49	60	65	67	70	67	60	52
		Aspiration	44	58	66	65	65	62	55	47
	500	Soufflage	54	65	69	71	74	71	62	54
		Aspiration	52	63	68	69	69	66	59	50
	560	Soufflage	56	70	74	75	78	75	67	59
		Aspiration	54	70	72	71	73	70	63	54
	630	Soufflage	59	73	78	77	80	77	68	59
		Aspiration	57	72	76	73	75	72	64	54
	710	Soufflage	63	79	82	83	86	82	74	66
		Aspiration	60	77	78	76	77	74	67	59
	800	Soufflage	63	79	85	90	90	87	81	74
		Aspiration	60	81	84	84	83	80	73	65
	900	Soufflage	75	83	89	94	94	91	85	78
		Aspiration	63	85	87	87	86	84	78	70
	1000	Soufflage	68	82	89	94	95	94	88	80
		Aspiration	62	84	85	87	89	87	81	73

8 pôles	710	Aspiration	53	64	72	71	75	71	64	55
		Soufflage	54	68	71	69	71	68	62	54
	800	Aspiration	58	73	78	81	81	77	69	61
		Soufflage	59	75	77	76	76	74	68	59
	900	Aspiration	59	76	80	84	84	80	73	65
		Soufflage	59	78	80	79	79	77	71	62
	1000	Aspiration	58	75	79	85	85	83	76	68
		Soufflage	60	76	78	79	82	81	75	67

8 pôles	710	Soufflage	55	71	74	75	78	74	66	58
		Aspiration	52	69	70	68	69	66	59	51
	800	Soufflage	55	71	77	82	82	79	73	66
		Aspiration	52	73	76	76	75	72	65	57
	900	Soufflage	67	75	81	86	86	83	77	70
		Aspiration	55	77	79	79	78	76	70	62
	1000	Soufflage	60	74	81	86	87	86	80	72
		Aspiration	54	76	77	79	81	79	73	65

DIMENSIONS (mm)

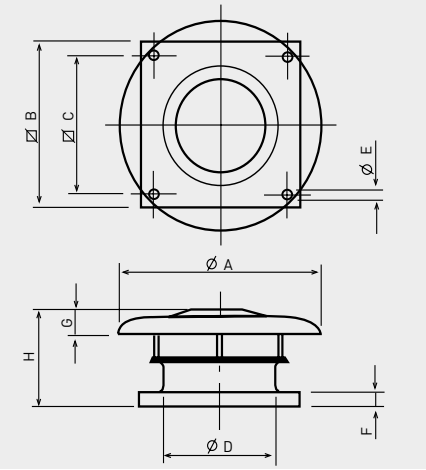

Modèle	Ø A	☐ B	☐ C	Ø D	Ø E	F	G	H
315	640	560	450	315	12	40	70	352
355	760	630	535	355	12	40	80	372
400	760	630	535	400	12	40	80	372
450	895	710	590	450	14	40	110	416
500	895	710	590	500	14	40	110	436
560	1150	905	750	560	14	50	165	508
630	1150	905	750	630	14	50	165	508
710	1350	1100	840	710	14	50	200	549
800	1350	1100	840	800	14	50	200	729
900	1580	1250	950	900	14	50	200	763
1000	1580	1250	950	1000	14	50	200	763

ACCESSOIRES DE MONTAGE

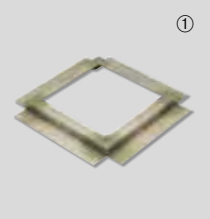

JMS
Cadre de scellement
- Pour montage de la tourelle sur une souche maçonnée.
- Fourni avec joint d'étanchéité et visserie.

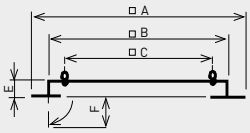

Modèle	☐A	☐B	☐C	E	F
JMS-560	725	545	450	50	70
JMS-630	795	615	535	50	70
JMS-710	875	695	590	50	70
JMS-905	1065	885	750	60	70
JMS-1100	1260	1080	840	60	70
JMS-1250	1410	1230	950	60	70



JBS
Souche isolée
- Pour montage de la tourelle quand aucune souche maçonnée n'est prévue.
- A monter sur terrasse horizontale.
- Isolation interne pour éviter la condensation.
- Fourni avec joint d´étanchéité et visserie.

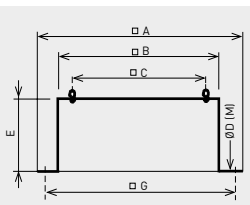

Modèle	☐A	☐B	☐C	Ø D (M)	E	☐G
JBS-560	725	544	450	11 (M10)	300	635
JBS-630	795	614	535	11 (M10)	300	705
JBS-710	875	694	590	16 (M10)	300	785
JBS-905	1065	884	750	16 (M10)	400	975
JBS-1100	1260	1079	840	16 (M10)	400	1170
JBS-1250	1410	1230	950	16 (M10)	300	1320



JPA
Plaque d'adaptation
- Utilisée pour le montage des accessoires (JCA, JBR, JAE) sur la tourelle.
- Elle permet de démonter la tourelle de son support sans qu'il soit nécessaire de démonter le conduit.

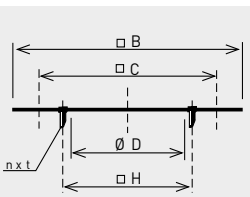

Modèle	☐B	☐C	Ø D	nxt	Ø H
JPA-560	544	450	358	8xM8	395
JPA-630	614	535	403	8xM10	450
JPA-710	694	590	503	12xM10	560
JPA-905	884	750	633	12xM10	690
JPA-1100	1079	840	713	16xM10	770
JPA-1250	1230	950	1000	8xM12	1070



JCA / JCA N
Volet d'économie d'énergie
- Evite toute circulation d'air quand la tourelle est arrêtée.
- A monter à l'aspiration de la tourelle avec la plaque d'adaptation JPA ou à fixer directement sur l'embase (rivets ou vis).
- Perte de charge d'environ 30 Pa.

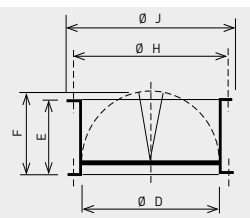

Modèle	Ø D	E	F	Ø H	Ø J
JCA-560 N	358	210	227	395	415
JCA-630 N	403	240	250	450	474
JCA-710 N	503	285	300	560	581
JCA-905 N	633	345	365	690	714
JCA-1100 N	713	390	410	770	806
JCA-1250 N	1004	560	560	1070	1110



JBR N
Bride de raccordement
- Pour raccorder directement un conduit circulaire à la tourelle.
- A monter à l'aspiration de la tourelle avec la plaque d'adaptation JPA ou à fixerdirectement sur l'embase (rivets ou vis).

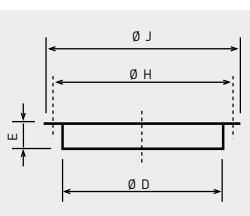

Modèle	Ø D	E	Ø H	Ø J
JBR-560 N	358	55	395	415
JBR-630 N	403	63	450	474
JBR-710 N	503	69	560	581
JBR-905 N	633	69	690	714
JBR-1100 N	713	69	770	797
JBR-1250 N	1004	105	1070	1110

ACCESSOIRES DE MONTAGE



JAE N
Manchette souple
- Limite la transmission de vibrations quand le conduit estraccordé directement à latourelle.
- A monter à l'aspiration dela tourelle avec la plaque d'adaptation JPA ou à fixer directement sur l'embase (rivets ou vis).

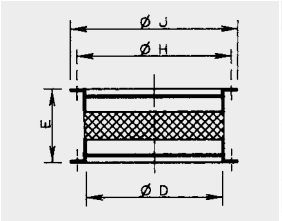

Modèle	Ø D	E	Ø H	Ø J
JAE-560 N	358	164	395	415
JAE-630 N	403	164	450	474
JAE-710 N	503	164	560	581
JAE-905 N	633	164	690	714
JAE-1100 N	713	185	770	797
JAE-1250 N	1000	185	1070	1110



JCC
Adaptation pour conduits circulaires
- Pour monter les tourelles jusqu'à la taille 400 directement sur un conduit spiralé.

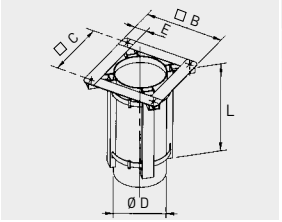

Modèle	Ø B	Ø C	Ø D	E	L
JCC-560	520	450	355	70	350
JCC-630	605	535	400	70	350

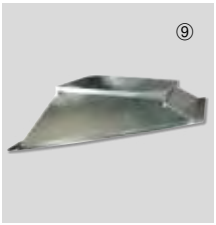

BI
Costière inclinée
- Pour montage de la tourelle sur toit incliné lisse sans souche maçonnée.
- Fabriquées sur demande. Préciser l'angle d'inclinaison (a) et la distance entre les poutres de soutien (d).

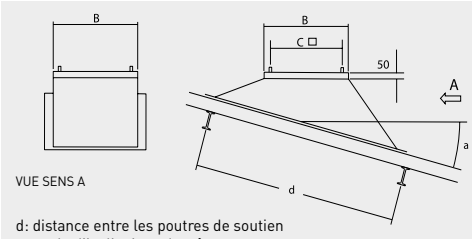

d: distance entre les poutres de soutien
a: angle d'inclinaison du toît

Modèle	B	C
BI-5	544	450
BI-6	614	535
BI-7	694	590
BI-9	884	750
BI-11	1079	840
BI-12	1230	950



JAA
Silencieux de souche
- Pour montage de la tourelle et atténuation du niveau sonore vers l'intérieur du local.
- A monter sur toiture horizontale.
- Fourni avec joint d´étanchéité et visserie.

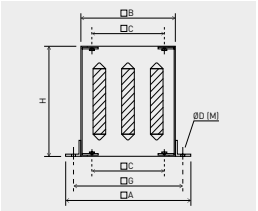

Modèle	□A	□B	□C	Ø D (M)	H	□G
JAA-560	725	545	450	15 (MI2)	750	635
JAA-630	795	615	535	15 (MI2)	750	705
JAA-710	875	695	590	18 (MI4)	1000	785
JAA-905	1065	885	750	18 (MI4)	1000	975
JAA-1100	1260	1080	840	18 (MI4)	1000	1170
JAA-1250	1410	1230	950	18 (MI4)	1000	1320

Atténuation en dB(A), par bande de fréquence en (Hz).

Modèle	125	250	500	1000	2000	4000	8000
JAA-560	2	8	16	29	32	26	17
JAA-630	2	8	14	24	27	19	13
JAA-710	2	8	14	24	28	16	11
JAA-905	2	7	14	26	30	19	12
JAA-1100	2	7	16	27	32	20	13
JAA-1250	2	7	16	24	21	11	6

Perte de charge des siliencieux de souche JAA.

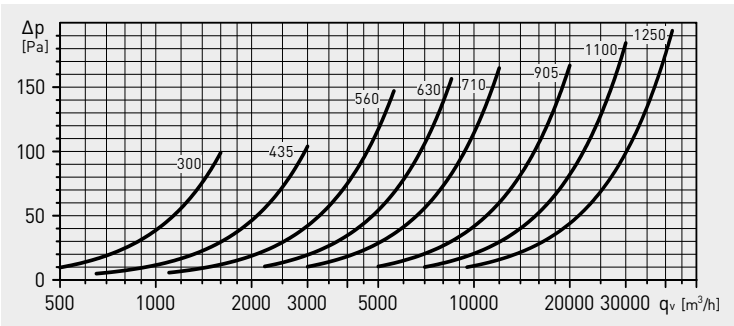

INSTALLATION

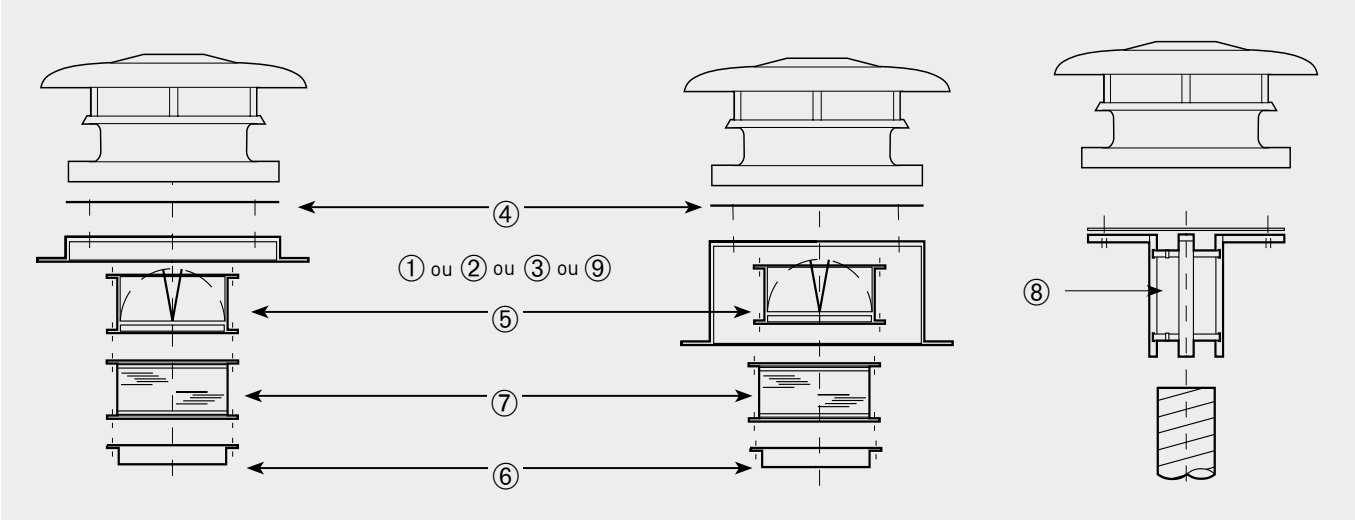

Modèle	① Cadre de scellement	② Souche isolée	③ Silencieux de souche	④ Plaque d'adaptation plate	⑤ Volet d'économie d'energie	⑥ Bride de raccordement	⑦ Manchette souple	⑧ Adaptation conduit circulaire	⑨ Costière incliné
315	JMS-560	JBS-560	JAA-560	JPA-560	JCA-560 N	JBR-560 N	JAE-560 N	JCC-560	BI-5
355 400	JMS-630	JBS-630	JAA-630	JPA-630	JCA-630 N	JBR-630 N	JAE-630 N	JCC-630	BI-6
450 500	JMS-710	JBS-710	JAA-710	JPA-710	JCA-710 N	JBR-710 N	JAE-710 N	–	BI-7
560 630	JMS-905	JBS-905	JAA-905	JPA-905	JCA-905 N	JBR-905 N	JAE-905 N	–	BI-9
710 800	JMS-1100	JBS-1100	JAA-1100	JPA-1100	JCA-1100 N	JBR-1100 N	JAE-1100 N	–	BI-11
900 1000	JMS-1250	JBS-1250	JAA-1250	JPA-1250	JCA-1250 N	JBR-1250 N	JAE-1250 N	–	BI-12

ACCESSOIRES ELECTRIQUES



REB
Variateurs électroniques monophasés.



RMB / RMT
Variateurs auto-transfo monophasés et triphasés.



Interrupteur de proximité cadenassable Marche/Arrêt
- 5P pour moteurs 1 vitesse.
- 8P pour moteurs 2 vitesses.



COM D/S Commutateur ⅄ / △
Permet d'obtenir une seconde vitesse quand il est raccordé à un moteur 3~400 ou 3~400/690, 1 vitesse, acceptant la variation de tension et raccordé à un réseau 3~400V.



VFTM IP54
Variateur de fréquence programmable. Pour moteurs triphasés de 0,37 à 15 kW.



VFKB IP65
Variateur de fréquence autonome pour moteurs triphasés de 0,37 à 4 kW.



DEMZ DH
Coffrets pour moteurs 2 vitesses en couplage Dahlander.

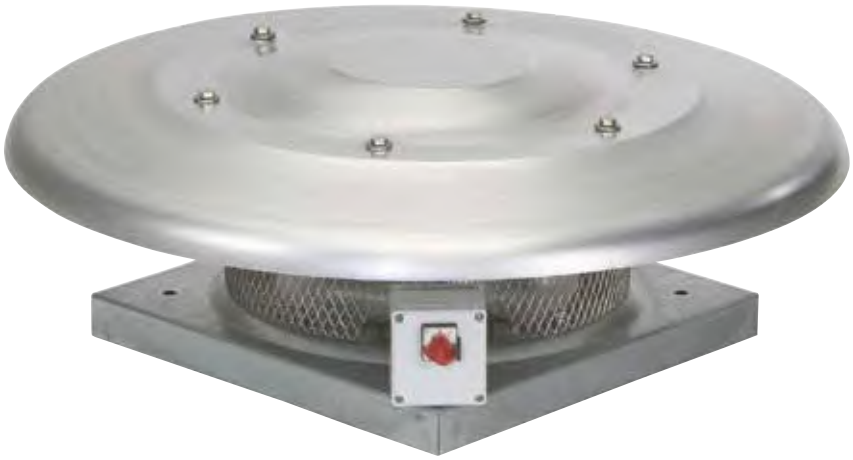

Gamme de tourelles centrifuges à rejet horizontal:
- Design très compact.
- Embase en acier galvanisé.
- Roue centrifuge à réaction en plastique injecté, pour les modèles 225 et 250, et en tôle d'aluminium, pour les modèles 280 à 630.
- Grille de protection en acier inoxydable.
- Capot en aluminium repoussé.
- Interrupteur de proximité monté et cablé.
- Moteurs à rotor extérieur avec protection thermique intégrée. Disponibles selon les modèles en 2, 4 ou 6 pôles.

Moteurs

Moteurs à rotor extérieur, IP 54, classe F.
Alimentation monophasée:
(CRHB-N) 230V-50/60Hz (1), IP 54, classe F, variables en tension.
Alimentation triphasée:
(CRHT-N) 230/400V-50/60Hz (2)IP 54, classe F, variables en fréquence et en tension (sauf modèles /4-450N et /4-560N, uniquement en fréquence).

(1) Modèles /4-500 et 6/630, 230V-50Hz uniquement.
(2) Modèles /4-450, 4/560 et 6/630 en 230/400V-50Hz uniquement.



Design compact
Moteur à rotor extérieur réduisant la hauteur de la tourelle.



Turbine centrifuge à réaction à haut rendement
Faible consommation. Maintenance réduite.



Grille anti-volatiles
Grille en acier pour protection des personnes.

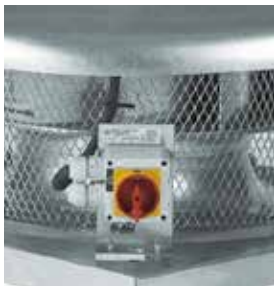

Interrupteur de proximité
Interrupteur "marche-arrêt" monté et cablé en standard.



Gamme de tourelles centrifuges à rejet vertical:
- Design très compact.
- Embase en acier galvanisé.
- Roue centrifuge à réaction en plastique injecté, pour les modèles 225 et 250, et en tôle d'aluminium, pour les modèles 280 à 630.
- Grille de protection en acier inoxydable.
- Capot en aluminium repoussé.
- Interrupteur de proximité monté et cablé.
- Moteurs à rotor extérieur avec protection thermique intégrée. Disponibles selon les modèles en 2, 4 ou 6 pôles.

Moteurs

Moteurs à rotor extérieur, IP 54, classe F.
Alimentation monophasée:
(CRVB-N) 230V-50/60Hz (1), IP 54, classe F, variables en tension.
Alimentation triphasée:
(CRVT-N) 230/400V-50/60Hz (2)IP 54, classe F, variables en fréquence et en tension (sauf modèles /4-450N et /4-560N, uniquement en fréquence).

(1) Modèles /4-500 et 6/630, 230V-50Hz uniquement.
(2) Modèles /4-450, 4/560 et 6/630 en 230/400V-50Hz uniquement.



Design compact
Moteur à rotor extérieur réduisant la hauteur de la tourelle.



Turbines centrifuges à réaction haut rendement
Maintenance réduite et faible consommation.



Grille anti-volatiles
Grille en acier pour protection des personnes.



Interrupteur de proximité
Interrupteur "marche - arrêt" monté et cablé en standard.

CARACTERISTIQUES TECHNIQUES

Avant d'installer le ventilateur vérifier que les valeurs indiquées sur la plaque signalétique du moteur sont compatibles avec celles du réseau d'alimentation électrique.

Modèle	Vitesse (rpm)	Puissance absorbée maxi. (W)	Intensité absorbée maxi. (A-230V)**	Débit maxi. (m^3/h)	Niveau de pression sonore* (dB(A))		Températures maxi. (ºC at 50Hz)	Poids (kg)	Variateur de vitesse	
					Aspiration	Soufflage			REB	RMB
MONOPHASE 2 POLES										
CRHB/2-225N	2640	160	0,7	1.160	44	50	-40/+70	11	REB-1N	RMB-1,5
CRHB/2-250N	2630	236	1,0(1,1)	1.390	52	58	-40/+70	11,5	REB-2,5N	RMB-1,5
MONOPHASE 4 POLES										
CRHB/4-225N	1400	41	0,2	600	36	42	-40/+70	10	REB-1N	RMB-1,5
CRHB/4-250N	1320	46	0,2	740	38	44	-40/+70	10,5	REB-1N	RMB-1,5
CRHB/4-280N	1280	101	0,4	1.530	41	47	-40/+70	17	REB-1N	RMB-1,5
CRHB/4-315N	1370	157	0,7(0,8)	2.110	45	52	-40/+70	25,5	REB-1N	RMB-1,5
CRHB/4-355N	1370	302	1,3(1,5)	3.090	50	58	-40/+70	27	REB-2,5N	RMB-3,5
CRHB/4-400N	1380	544	2,3(2,7)	4.540	53	60	-40/+55	30,5	REB-5	RMB-3,5
CRHB/4-450N	1410	925	3,8(5,5)	6.310	60	68	-40/+70	42	REB-10	RMB-8
CRHB/4-500N	1410	1.588	6,6(9,1)	8.770	63	71	-40/+40	60	REB-10	RMB-10
MONOPHASE 6 POLES										
CRHB/6-315N	880	60	0,3	1.420	36	44	-40/+70	24	REB-1N	RMB-1,5
CRHB/6-355N	890	116	0,6	2.130	38	45	-40/+70	24,5	REB-1N	RMB-1,5
CRHB/6-400N	910	171	0,7	2.950	45	51	-40/+70	30,5	REB-1N	RMB-1,5
CRHB/6-450N	900	306	1,3	4.220	49	56	-40/+60	32	REB-2,5N	RMB-1,5
CRHB/6-500N	910	445	1,9(2,5)	5.930	51	58	-40/+70	47	REB-2,5N	RMB-3,5
CRHB/6-560N	930	917	4,4(5,1)	9.350	56	64	-40/+70	60	REB-10	RMB-8
CRHB/6-630N	890	1.533	5,7(7,1)	13.240	59	67	-40/+50	68	REB-10	RMB-8

* Niveau de pression sonore mesuré à 3 m en champ hémisphérique, au point 2 de la courbe caractéristique.
** Intensité maximale quand la vitesse est variée par tension.

Modèle	Vitesse (rpm)	Puissance absorbée maxi. (W)	Intensité absorbée maxi.** (A)		Débit maxi. (m^3/h)	Niveau de pression sonore* (dB(A))		Températures maxi. (ºC at 50Hz)	Poids (kg)	Convertisseur de fréquence			
										VFKB		VFTM	
			230V	400V		Aspiration	Soufflage			1-230V	3-400V	1-230V	3-400V
TRIPHASE 4 POLES													
CRHT/4-315N	1370	162	0,7	0,4	2.200	44	51	-40/+70	24,5	24	45	0,18	0,37
CRHT/4-355N	1390	305	1,2	0,7	3.190	44	51	-40/+65	26	24	45	0,18	0,37
CRHT/4-400N	1370	517	1,9	1,1	4.630	54	60	-40/+70	29,5	24	45	0,37	0,37
CRHT/4-450N	1400	893	3,3	1,9	6.180	58	66	-40/+60	40	24	45	0,55	0,75
CRHT/4-500N	1420	1.552	5,4	3,1	8.680	64	71	-40/+70	53	27	45	1,1	1,5
CRHT/4-560N	1350	2.619	7,8	4,5	13.220	66	75	-40/+60	64,5	–	45	1,5	2,2
TRIPHASE 6 POLES													
CRHT/6-315N	920	67	0,3	0,2	1.450	35	43	-40/+70	24,5	24	45	0,18	0,37
CRHT/6-355N	900	119	0,5	0,3	2.140	38	49	-40/+70	25	24	45	0,18	0,37
CRHT/6-400N	910	155	0,5	0,3	2.940	45	51	-40/+70	29	24	45	0,18	0,37
CRHT/6-450N	890	269	0,9	0,5	4.080	47	53	-40/+70	29,5	24	45	0,18	0,37
CRHT/6-500N	910	500	1,7	1,0	6.030	49	57	-40/+70	40	24	45	0,37	0,37
CRHT/6-560N	930	889	3,5	2,0	9.420	55	64	-40/+70	58	24	45	0,75	0,75
CRHT/6-630N	910	1.519	6,3	3,6	13.400	58	66	-40/+55	65	27	45	1,1	1,5

* Niveau de pression sonore mesuré à 3m en champ hémisphérique, au point 2 de la courbe caractéristique.
** A 50Hz sans VSD.

DIMENSIONS CRHB-N / CRHT-N (mm)

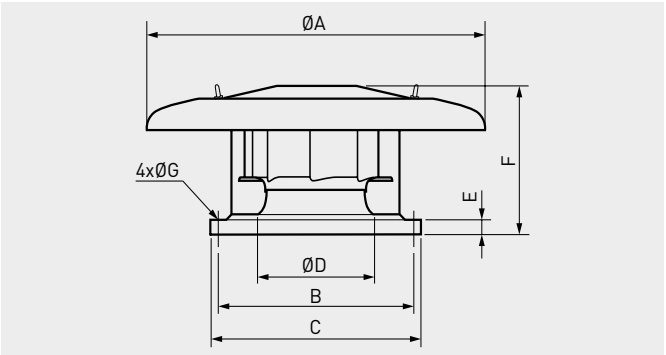

Modèle	ØA	B	C	ØD	E	F	ØG
225N	570	245	326	183	35	209	10
250N	570	245	326	204	35	209	10
280N	640	330	435	228	40	273,5	12
315N	895	450	560	257	40	324	12
355N	895	450	560	289	40	349	12
400N	1150	535	630	326	40	363	12
450N	1150	535	630	367	40	409/397*	12
500N	1150	590	710	407	40	435/424*	14
560N	1150	750	900	455	40	486	14
630N	1150	750	900	513	40	548	14

* 4p / 6p

CARACTERISTIQUES TECHNIQUES

Avant d'installer le ventilateur vérifier que les valeurs indiquées sur la plaque signalétique du moteur sont compatibles avec celles du réseau d'alimentation électrique.

Modèle	Vitesse (rpm)	Puissance absorbée maxi. (W)	Intensité absorbée maxi. (A-230V)**	Débit maxi. (m^3/h)	Niveau de pression sonore* (dB(A))		Températures maxi. (°C at 50Hz)	Poids (kg)	Variateur de vitesse	
					Aspiration	Soufflage			REB	RMB
MONOPHASE 2 POLES										
CRVB/2-225N	2660	157	0,7	1.080	49	54	-40/+70	11	REB-1N	RMB-1,5
CRVB/2-250N	2640	231	1,0(1,1)	1.320	52	58	-40/+70	11,5	REB-2,5N	RMB-1,5
MONOPHASE 4 POLES										
CRVB/4-225N	1410	41	0,2	570	36	40	-40/+70	10	REB-1N	RMB-1,5
CRVB/4-250N	1370	46	0,2	690	38	44	-40/+70	10,5	REB-1N	RMB-1,5
CRVB/4-280N	1280	99	0,4	1.350	43	48	-40/+70	17,5	REB-1N	RMB-1,5
CRVB/4-315N	1380	156	0,7(0,8)	2.050	48	53	-40/+70	27	REB-1N	RMB-1,5
CRVB/4-355N	1370	296	1,2	2.960	51	57	-40/+70	29,5	REB-2,5N	RMB-1,5
CRVB/4-400N	1380	570	2,4(2,8)	4.530	55	59	-40/+55	29	REB-5	RMB-3,5
CRVB/4-450N	1410	904	3,7(5,6)	6.280	61	65	-40/+70	40,5	REB-10	RMB-8
CRVB/4-500N	1410	1.587	6,5(9,1)	8.550	63	67	-40/+40	61,5	REB-10	RMB-10
MONOPHASE 6 POLES										
CRVB/6-315N	880	60	0,3	1.380	36	43	-40/+70	25,5	REB-1N	RMB-1,5
CRVB/6-355N	890	116	0,6	2.030	39	45	-40/+70	26,5	REB-1N	RMB-1,5
CRVB/6-400N	910	166	0,7	2.900	46	48	-40/+70	27,5	REB-1N	RMB-1,5
CRVB/6-450N	890	310	1,3	4.070	49	53	-40/+60	30	REB-2,5N	RMB-1,5
CRVB/6-500N	910	444	1,9(2,4)	5.750	51	56	-40/+70	48,5	REB-2,5N	RMB-3,5
CRVB/6-560N	930	930	4,4(5,1)	8.920	56	61	-40/+70	65	REB-10	RMB-8
CRVB/6-630N	900	1.550	6,6(6,9)	12.410	58	65	-40/+50	73	REB-10	RMB-8

* Niveau de pression sonore mesuré à 3 m en champ hémisphérique, au point 2 de la courbe caractéristique.
** Intensité maximale quand la vitesse est variée par tension.

Modèle	Vitesse (rpm)	Puissance absorbée maxi. (W)	Intensité absorbée maxi.** (A)		Débit maxi. (m^3/h)	Niveau de pression sonore* (dB(A))		Températures maxi. (°C at 50Hz)	Poids (kg)	Convertisseur de fréquence			
										VFKB		VFTM	
			230V	400V		Aspiration	Soufflage			1-230V	3-400V	1-230V	3-400V
TRIPHASE 4 POLES													
CRVT/4-315N	1370	160	0,7	0,4	2.130	46	51	-40/+70	26	24	45	0,18	0,37
CRVT/4-355N	1390	296	1,2	0,7	3.030	47	53	-40/+65	27	24	45	0,18	0,37
CRVT/4-400N	1380	504	1,9	1,1	4.540	54	58	-40/+70	28	24	45	0,37	0,37
CRVT/4-450N	1390	900	3,1	1,8	6.080	58	63	-40/+70	38,5	24	45	0,55	0,75
CRVT/4-500N	1420	1.588	5,4	3,1	8.530	64	68	-40/+70	54,5	27	45	1,1	1,5
CRVT/4-560N	1350	2.639	8,0	4,6	12.710	65	71	-40/+60	70	–	45	1,5	2,2
TRIPHASE 6 POLES													
CRVT/6-315N	920	66	0,3	0,2	1.410	36	43	-40/+70	26	24	45	0,18	0,37
CRVT/6-355N	900	118	0,5	0,3	2.080	39	54	-40/+70	27	24	45	0,18	0,37
CRVT/6-400N	920	153	0,5	0,3	2.830	44	49	-40/+70	27,5	24	45	0,18	0,37
CRVT/6-450N	890	267	0,9	0,5	3.800	48	51	-40/+70	28	24	45	0,18	0,37
CRVT/6-500N	920	498	1,9	1,1	5.940	50	55	-40/+70	41	24	45	0,37	0,37
CRVT/6-560N	930	882	3,5	2,0	9.010	57	60	-40/+70	63,5	24	45	0,75	0,75
CRVT/6-630N	900	1.521	6,4	3,7	12.550	58	64	-40/+55	70	27	45	1,1	1,5

* Niveau de pression sonore mesuré à 3m en champ hémisphérique, au point 2 de la courbe caractéristique.
** A 50Hz sans VSD.

DIMENSIONS CRVB-N / CRVT-N (mm)

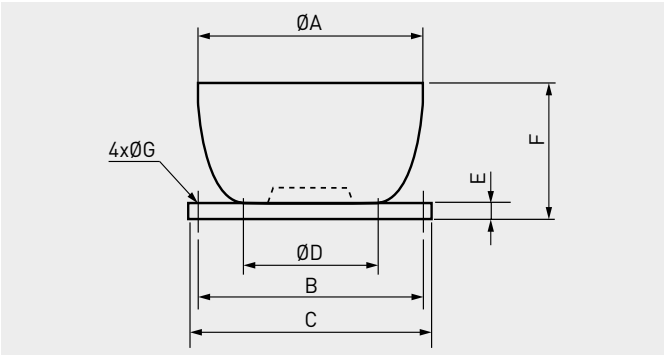

Modèle	ØA	B	C	ØD	E	F	ØG
225N	434	245	326	183	35	260	10
250N	434	245	326	204	35	260	10
280N	560	330	435	228	40	305	12
315N	754	450	560	257	40	395	12
355N	754	450	560	289	40	395	12
400N	857	535	630	326	40	459	12
450N	857	535	630	367	40	459	12
500N	950	590	710	407	40	530	14
560N	1216	750	900	455	40	580	14
630N	1216	750	900	513	40	580	14

COURBES CARACTERISTIQUES - CRHB 2 POLES

- q_v: Débit en m^3/h
- p_{sf}: Pression statique en Pa.
- P: Puissance absorbée en W.
- SFP: Puissance spécifique en $W/m^3/s$ (courbes bleues)
- Air sec normal à 20°C et 760mmHg.
- Essais aérauliques selon les Normes ISO 5801 et AMCA 210-99.

CRHB/2-225N

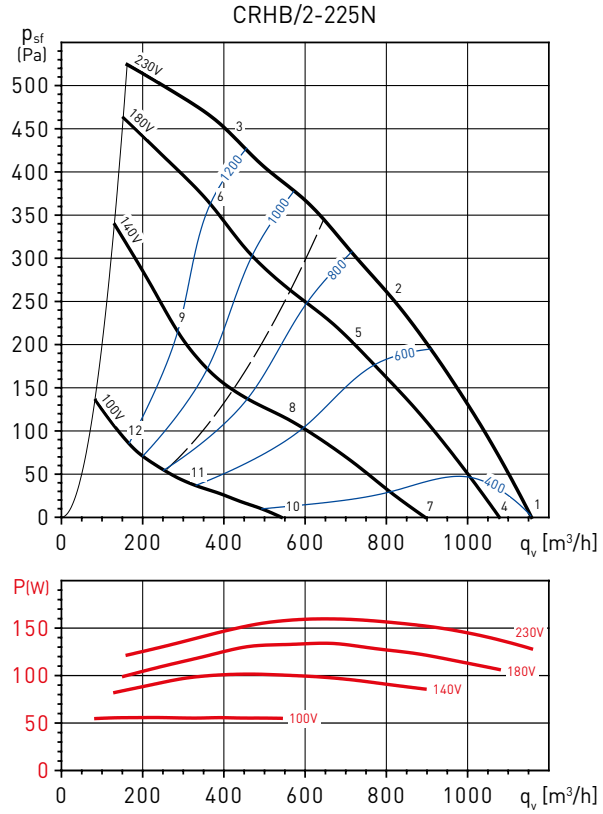

CRHB/2-250N

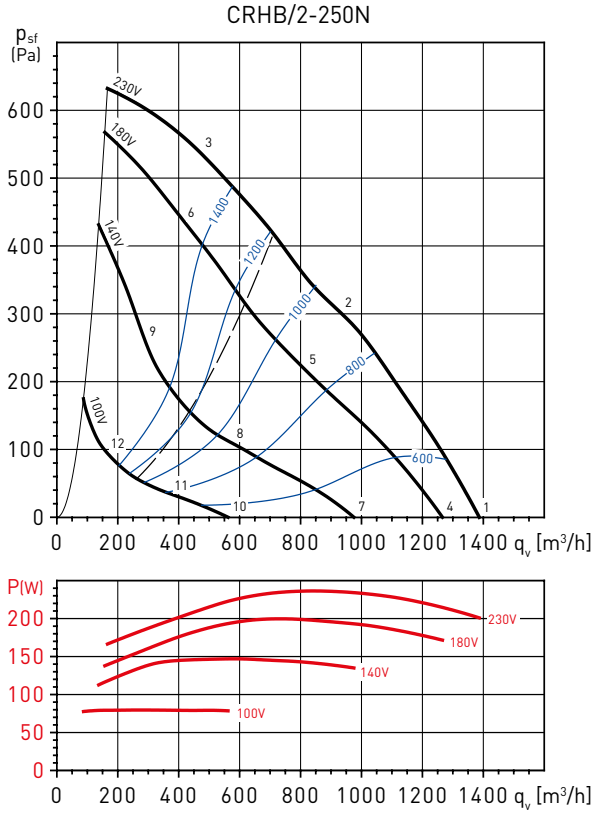

Point de fonctionnement		63	125	250	500	1000	2000	4000	8000	LwA
1	ASPIRATION	39	50	61	68	71	69	69	67	76
	SOUFFLAGE	40	50	63	71	77	76	72	70	81
2	ASPIRATION	34	43	56	59	61	60	62	56	67
	SOUFFLAGE	38	44	60	62	69	68	64	59	73
3	ASPIRATION	38	49	62	64	62	62	61	55	70
	SOUFFLAGE	40	50	64	67	70	70	65	59	75
4	ASPIRATION	37	48	59	66	69	67	67	65	75
	SOUFFLAGE	38	48	61	69	75	74	70	68	80
5	ASPIRATION	31	40	53	56	58	57	59	53	65
	SOUFFLAGE	35	41	57	59	66	65	61	56	70
6	ASPIRATION	36	47	60	62	60	60	59	53	67
	SOUFFLAGE	38	48	62	65	68	68	63	57	73
7	ASPIRATION	34	45	56	63	66	64	64	62	71
	SOUFFLAGE	35	45	58	66	72	71	67	65	76
8	ASPIRATION	25	34	47	50	52	51	53	47	59
	SOUFFLAGE	29	35	51	53	60	59	55	50	65
9	ASPIRATION	30	41	54	56	54	54	53	47	62
	SOUFFLAGE	32	42	56	59	62	62	57	51	67
10	ASPIRATION	23	34	45	52	55	53	53	51	60
	SOUFFLAGE	24	34	47	55	61	60	56	54	65
11	ASPIRATION	14	23	36	39	41	40	42	36	48
	SOUFFLAGE	18	24	40	42	49	48	44	39	53
12	ASPIRATION	20	31	44	46	44	44	43	37	51
	SOUFFLAGE	22	32	46	49	52	52	47	41	57

Point de fonctionnement		63	125	250	500	1000	2000	4000	8000	LwA
1	ASPIRATION	37	49	65	68	69	68	71	66	76
	SOUFFLAGE	40	50	68	72	76	76	74	69	81
2	ASPIRATION	32	45	59	62	64	62	62	58	69
	SOUFFLAGE	33	44	64	66	70	70	66	61	75
3	ASPIRATION	37	49	60	64	67	66	64	59	72
	SOUFFLAGE	39	50	64	68	74	74	69	63	78
4	ASPIRATION	35	47	63	66	67	66	69	64	74
	SOUFFLAGE	38	48	66	70	74	74	72	67	79
5	ASPIRATION	29	42	56	59	61	59	59	55	66
	SOUFFLAGE	30	41	61	63	67	67	63	58	72
6	ASPIRATION	35	47	58	62	65	64	62	57	70
	SOUFFLAGE	37	48	62	66	72	72	67	61	76
7	ASPIRATION	29	41	57	60	61	60	63	58	68
	SOUFFLAGE	32	42	60	64	68	68	66	61	74
8	ASPIRATION	21	34	48	51	53	51	51	47	59
	SOUFFLAGE	22	33	53	55	59	59	55	50	64
9	ASPIRATION	29	41	52	56	59	58	56	51	64
	SOUFFLAGE	31	42	56	60	66	66	61	55	70
10	ASPIRATION	18	30	46	49	50	49	52	47	57
	SOUFFLAGE	21	31	49	53	57	57	55	50	62
11	ASPIRATION	10	23	37	40	42	40	40	36	48
	SOUFFLAGE	11	22	42	44	48	48	44	39	53
12	ASPIRATION	17	29	40	44	47	46	44	39	52
	SOUFFLAGE	19	30	44	48	54	54	49	43	59

COURBES CARACTERISTIQUES - CRHB 4 POLES

- q_v: Débit en m^3/h
- p_{sf}: Pression statique en Pa.
- P: Puissance absorbée en W.
- SFP: Puissance spécifique en $W/m^3/s$ (courbes bleues)
- Air sec normal à 20°C et 760mmHg.
- Essais aérauliques selon les Normes ISO 5801 et AMCA 210-99.

CRHB/4-225N

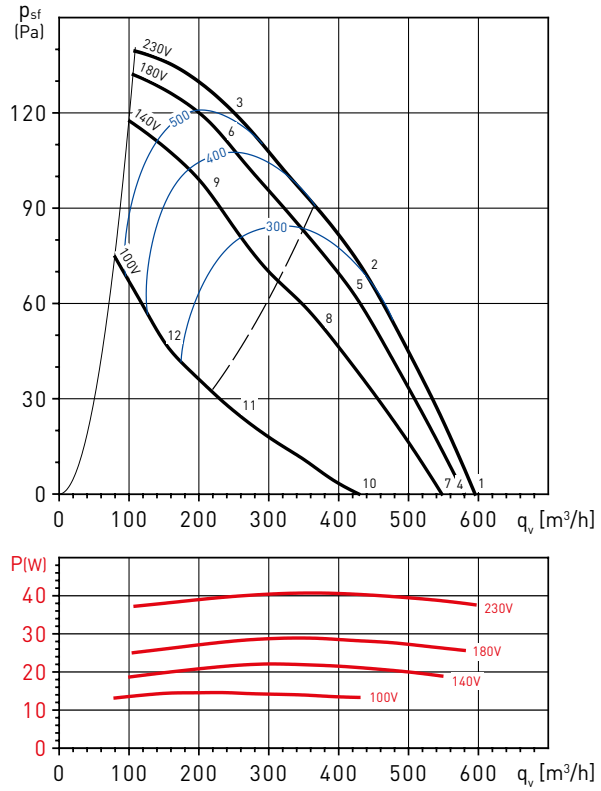

CRHB/4-250N

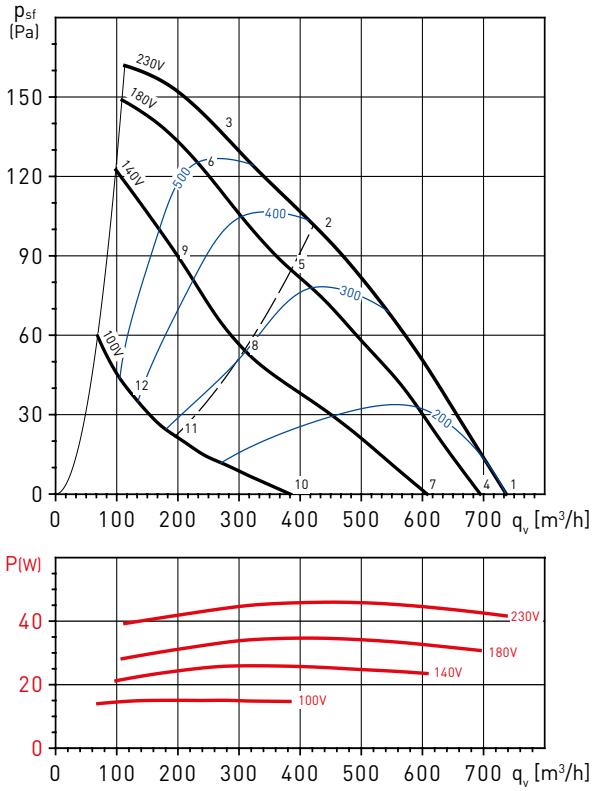

Point de fonctionnement		63	125	250	500	1000	2000	4000	8000	LwA
1	ASPIRATION	25	43	45	53	55	58	50	38	61
	SOUFFLAGE	26	44	48	56	61	63	52	40	66
2	ASPIRATION	20	43	41	46	46	51	45	35	54
	SOUFFLAGE	20	41	43	51	54	56	44	36	59
3	ASPIRATION	22	43	42	46	46	46	42	33	52
	SOUFFLAGE	23	42	45	51	56	54	43	35	59
4	ASPIRATION	24	42	44	52	54	57	49	37	61
	SOUFFLAGE	25	43	47	55	60	62	51	39	65
5	ASPIRATION	19	42	40	45	45	50	44	34	53
	SOUFFLAGE	19	40	42	50	53	55	43	35	58
6	ASPIRATION	21	42	41	45	45	45	41	32	52
	SOUFFLAGE	22	41	44	50	55	53	42	34	58
7	ASPIRATION	23	41	43	51	53	56	48	36	59
	SOUFFLAGE	24	42	46	54	59	61	50	38	64
8	ASPIRATION	17	40	38	43	43	48	42	32	51
	SOUFFLAGE	17	38	40	48	51	53	41	33	56
9	ASPIRATION	19	40	39	43	43	43	39	30	50
	SOUFFLAGE	20	39	42	48	53	51	40	32	57
10	ASPIRATION	18	36	38	46	48	51	43	31	54
	SOUFFLAGE	19	37	41	49	54	56	45	33	59
11	ASPIRATION	9	32	30	35	35	40	34	24	43
	SOUFFLAGE	9	30	32	40	43	45	33	25	48
12	ASPIRATION	12	33	32	36	36	36	32	23	42
	SOUFFLAGE	13	32	35	41	46	44	33	25	49

Point de fonctionnement		63	125	250	500	1000	2000	4000	8000	LwA
1	ASPIRATION	29	45	45	52	52	59	49	39	61
	SOUFFLAGE	27	46	48	56	61	64	51	42	66
2	ASPIRATION	24	43	40	47	46	48	44	35	53
	SOUFFLAGE	27	43	44	56	56	56	46	37	61
3	ASPIRATION	26	44	42	49	48	47	44	36	54
	SOUFFLAGE	25	43	44	54	58	55	47	38	61
4	ASPIRATION	28	44	44	51	51	58	48	38	60
	SOUFFLAGE	26	45	47	55	60	63	50	41	66
5	ASPIRATION	23	42	39	46	45	47	43	34	52
	SOUFFLAGE	26	42	43	55	55	55	45	36	60
6	ASPIRATION	25	43	41	48	47	46	43	35	54
	SOUFFLAGE	24	42	43	53	57	54	46	37	60
7	ASPIRATION	25	41	41	48	48	55	45	35	57
	SOUFFLAGE	23	42	44	52	57	60	47	38	63
8	ASPIRATION	18	37	34	41	40	42	38	29	48
	SOUFFLAGE	21	37	38	50	50	50	40	31	55
9	ASPIRATION	21	39	37	44	43	42	39	31	50
	SOUFFLAGE	20	38	39	49	53	50	42	33	57
10	ASPIRATION	16	32	32	39	39	46	36	26	48
	SOUFFLAGE	14	33	35	43	48	51	38	29	53
11	ASPIRATION	8	27	24	31	30	32	28	19	38
	SOUFFLAGE	11	27	28	40	40	40	30	21	46
12	ASPIRATION	12	30	28	35	34	33	30	22	40
	SOUFFLAGE	11	29	30	40	44	41	33	24	47

COURBES CARACTERISTIQUES - CRHB 4 POLES

- q_v: Débit en m^3/h
- p_{sf}: Pression statique en Pa.
- P: Puissance absorbée en W.
- SFP: Puissance spécifique en $W/m^3/s$ (courbes bleues)
- Air sec normal à 20°C et 760mmHg.
- Essais aérauliques selon les Normes ISO 5801 et AMCA 210-99.

CRHB/4-280N

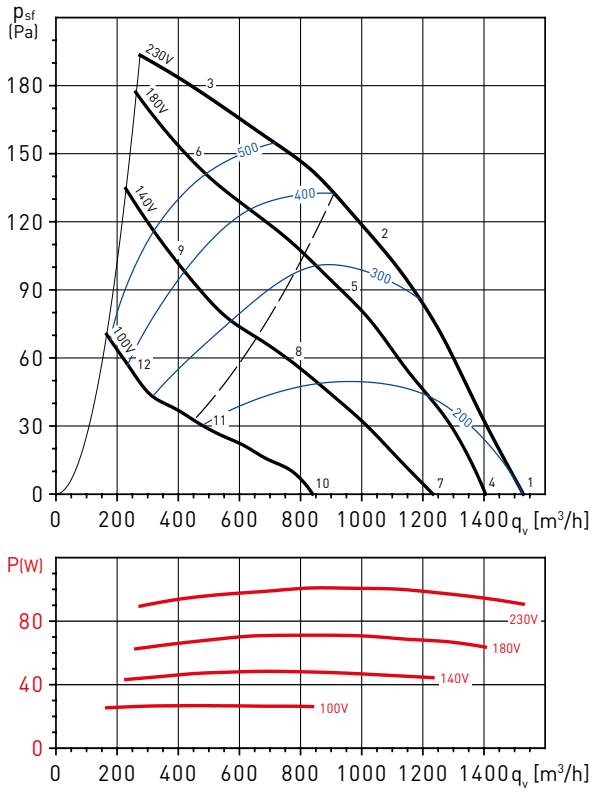

CRHB/4-315N

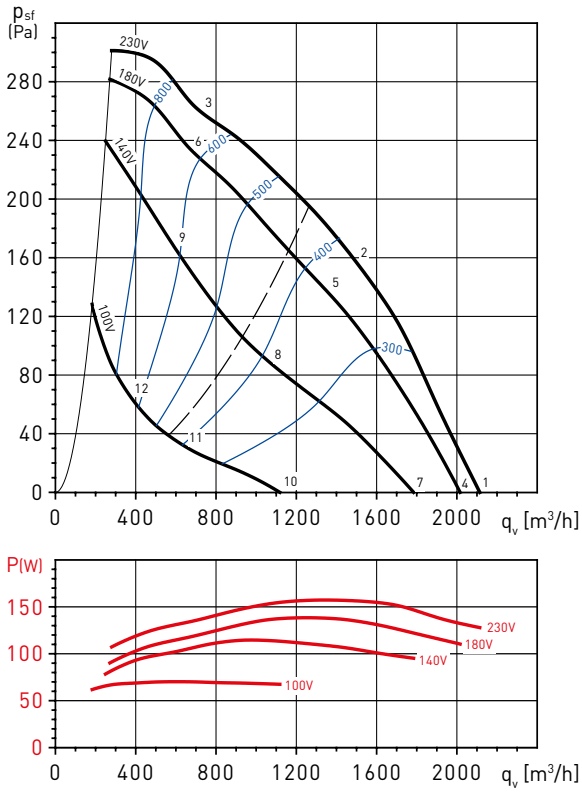

Point de fonctionnement		63	125	250	500	1000	2000	4000	8000	LwA
1	ASPIRATION	35	48	53	58	54	58	55	40	63
	SOUFFLAGE	36	55	56	60	64	65	60	46	69
2	ASPIRATION	30	43	49	56	50	51	47	37	59
	SOUFFLAGE	32	50	51	58	61	58	51	41	65
3	ASPIRATION	39	48	52	60	52	50	44	36	62
	SOUFFLAGE	40	50	53	59	63	59	53	44	66
4	ASPIRATION	33	46	51	56	52	56	53	38	62
	SOUFFLAGE	34	53	54	58	62	63	58	44	68
5	ASPIRATION	28	41	47	54	48	49	45	35	56
	SOUFFLAGE	30	48	49	56	59	56	49	39	62
6	ASPIRATION	37	46	50	58	50	48	42	34	60
	SOUFFLAGE	38	48	51	57	61	57	51	42	64
7	ASPIRATION	30	43	48	53	49	53	50	35	59
	SOUFFLAGE	31	50	51	55	59	60	55	41	65
8	ASPIRATION	23	36	42	49	43	44	40	30	52
	SOUFFLAGE	25	43	44	51	54	51	44	34	58
9	ASPIRATION	33	42	46	54	46	44	38	30	56
	SOUFFLAGE	34	44	47	53	57	53	47	38	60
10	ASPIRATION	23	36	41	46	42	46	43	28	51
	SOUFFLAGE	24	43	44	48	52	53	48	34	57
11	ASPIRATION	15	28	34	41	35	36	32	22	44
	SOUFFLAGE	17	35	36	43	46	43	36	26	50
12	ASPIRATION	26	35	39	47	39	37	31	23	48
	SOUFFLAGE	27	37	40	46	50	46	40	31	53

Point de fonctionnement		63	125	250	500	1000	2000	4000	8000	LwA
1	ASPIRATION	42	54	61	61	61	60	62	48	68
	SOUFFLAGE	43	59	63	69	71	68	66	54	75
2	ASPIRATION	35	49	54	55	56	56	51	42	62
	SOUFFLAGE	36	56	58	63	66	63	56	47	70
3	ASPIRATION	41	54	57	56	56	54	48	40	63
	SOUFFLAGE	42	55	58	63	67	64	57	49	70
4	ASPIRATION	41	53	60	60	60	59	61	47	67
	SOUFFLAGE	42	58	62	68	70	67	65	53	74
5	ASPIRATION	33	47	52	53	54	54	49	40	60
	SOUFFLAGE	34	54	56	61	64	61	54	45	68
6	ASPIRATION	40	53	56	55	55	53	47	39	61
	SOUFFLAGE	41	54	57	62	66	63	56	48	69
7	ASPIRATION	38	50	57	57	57	56	58	44	64
	SOUFFLAGE	39	55	59	65	67	64	62	50	72
8	ASPIRATION	28	42	47	48	49	49	44	35	55
	SOUFFLAGE	29	49	51	56	59	56	49	40	63
9	ASPIRATION	36	49	52	51	51	49	43	35	58
	SOUFFLAGE	37	50	53	58	62	59	52	44	65
10	ASPIRATION	28	40	47	47	47	46	48	34	54
	SOUFFLAGE	29	45	49	55	57	54	52	40	61
11	ASPIRATION	17	31	36	37	38	38	33	24	44
	SOUFFLAGE	18	38	40	45	48	45	38	29	52
12	ASPIRATION	26	39	42	41	41	39	33	25	47
	SOUFFLAGE	27	40	43	48	52	49	42	34	55

COURBES CARACTERISTIQUES - CRHB 4 POLES

- q_v: Débit en m^3/h
- p_{sf}: Pression statique en Pa.
- P: Puissance absorbée en W.
- SFP: Puissance spécifique en $W/m^3/s$ (courbes bleues)
- Air sec normal à 20°C et 760mmHg.
- Essais aérauliques selon les Normes ISO 5801 et AMCA 210-99.

CRHB/4-355N

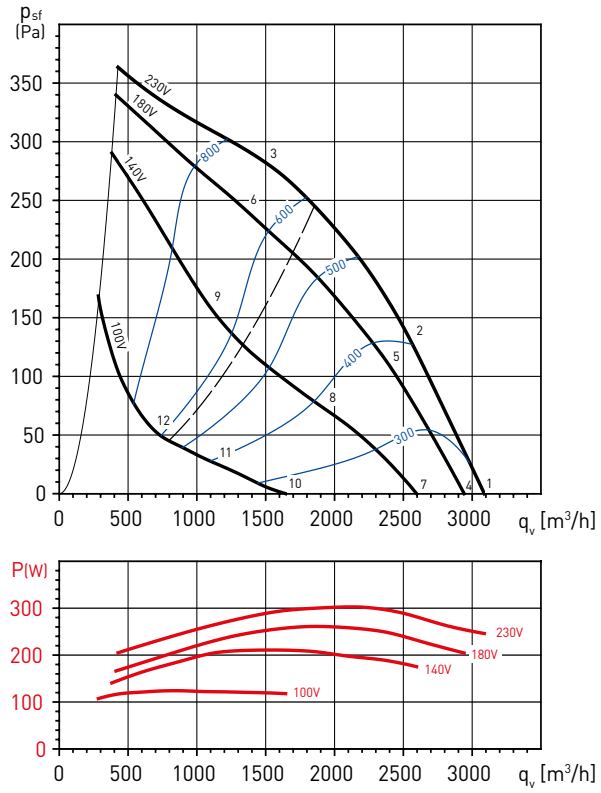

CRHB/4-400N

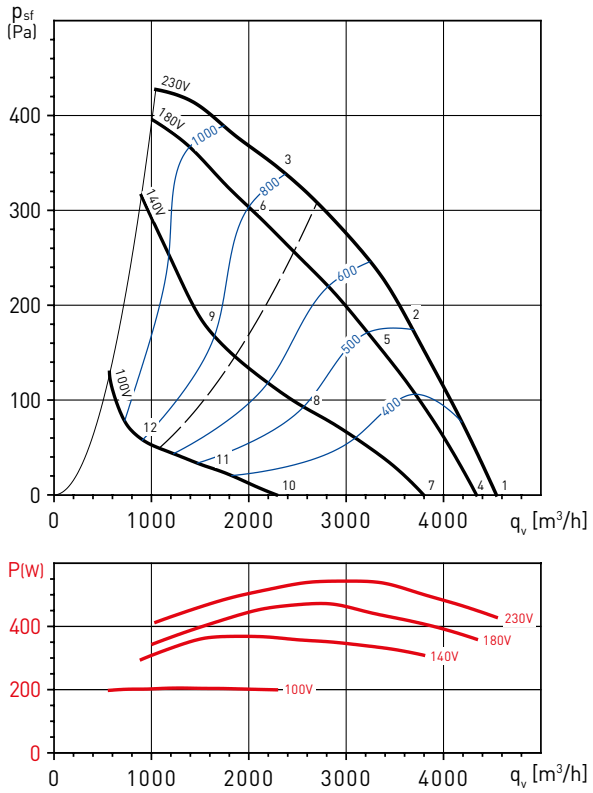

Point de fonctionnement		63	125	250	500	1000	2000	4000	8000	LwA
1	ASPIRATION	47	59	66	64	65	63	62	55	72
	SOUFFLAGE	48	63	67	73	76	72	69	60	80
2	ASPIRATION	43	54	61	59	61	61	58	50	67
	SOUFFLAGE	43	59	62	69	72	69	66	56	76
3	ASPIRATION	38	50	56	56	60	59	55	47	65
	SOUFFLAGE	40	57	60	67	71	69	63	54	75
4	ASPIRATION	46	58	65	63	64	62	61	54	70
	SOUFFLAGE	47	62	66	72	75	71	68	59	79
5	ASPIRATION	41	52	59	57	59	59	56	48	66
	SOUFFLAGE	41	57	60	67	70	67	64	54	74
6	ASPIRATION	36	48	54	54	58	57	53	45	63
	SOUFFLAGE	38	55	58	65	69	67	61	52	73
7	ASPIRATION	43	55	62	60	61	59	58	51	68
	SOUFFLAGE	44	59	63	69	72	68	65	56	76
8	ASPIRATION	37	48	55	53	55	55	52	44	61
	SOUFFLAGE	37	53	56	63	66	63	60	50	70
9	ASPIRATION	32	44	50	50	54	53	49	41	59
	SOUFFLAGE	34	51	54	61	65	63	57	48	68
10	ASPIRATION	33	45	52	50	51	49	48	41	58
	SOUFFLAGE	34	49	53	59	62	58	55	46	66
11	ASPIRATION	25	36	43	41	43	43	40	32	50
	SOUFFLAGE	25	41	44	51	54	51	48	38	58
12	ASPIRATION	21	33	39	39	43	42	38	30	48
	SOUFFLAGE	23	40	43	50	54	52	46	37	57

Point de fonctionnement		63	125	250	500	1000	2000	4000	8000	LwA
1	ASPIRATION	41	60	66	68	68	68	67	56	75
	SOUFFLAGE	45	65	69	76	78	75	72	61	82
2	ASPIRATION	39	57	61	63	64	65	61	51	70
	SOUFFLAGE	41	61	65	71	74	71	65	57	78
3	ASPIRATION	39	51	58	60	62	60	55	48	67
	SOUFFLAGE	40	56	62	66	70	68	64	56	74
4	ASPIRATION	40	59	65	67	67	67	66	55	74
	SOUFFLAGE	44	64	68	75	77	74	71	60	81
5	ASPIRATION	37	55	59	61	62	63	59	49	69
	SOUFFLAGE	39	59	63	69	72	69	63	55	76
6	ASPIRATION	37	49	56	58	60	58	53	46	65
	SOUFFLAGE	38	54	60	64	68	66	62	54	72
7	ASPIRATION	37	56	62	64	64	64	63	52	71
	SOUFFLAGE	41	61	65	72	74	71	68	57	78
8	ASPIRATION	32	50	54	56	57	58	54	44	63
	SOUFFLAGE	34	54	58	64	67	64	58	50	71
9	ASPIRATION	32	44	51	53	55	53	48	41	59
	SOUFFLAGE	33	49	55	59	63	61	57	49	67
10	ASPIRATION	26	45	51	53	53	53	52	41	60
	SOUFFLAGE	30	50	54	61	63	60	57	46	67
11	ASPIRATION	21	39	43	45	46	47	43	33	52
	SOUFFLAGE	23	43	47	53	56	53	47	39	59
12	ASPIRATION	20	32	39	41	43	41	36	29	48
	SOUFFLAGE	21	37	43	47	51	49	45	37	55

COURBES CARACTERISTIQUES - CRHB 4 POLES

- q_v: Débit en m^3/h
- p_{sf}: Pression statique en Pa.
- P: Puissance absorbée en W.
- SFP: Puissance spécifique en $W/m^3/s$ (courbes bleues)
- Air sec normal à 20°C et 760mmHg.
- Essais aérauliques selon les Normes ISO 5801 et AMCA 210-99.

CRHB/4-450N

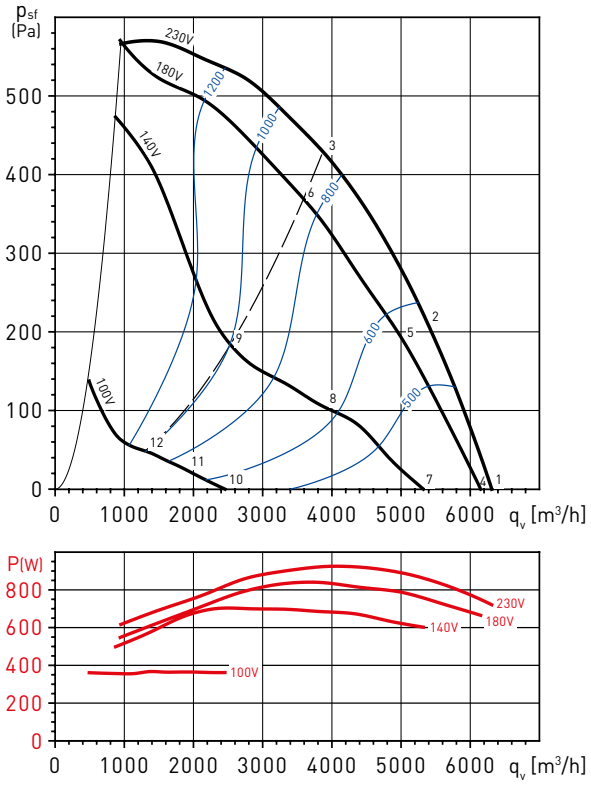

CRHB/4-500N

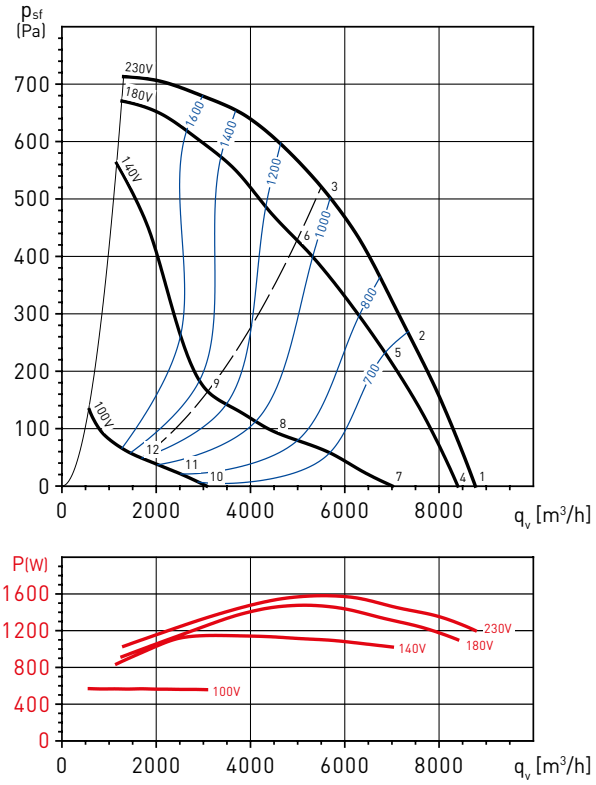

Point de fonctionnement		63	125	250	500	1000	2000	4000	8000	LwA
1	ASPIRATION	50	67	74	76	74	73	72	66	81
	SOUFFLAGE	54	71	76	82	85	82	79	75	89
2	ASPIRATION	46	62	69	71	70	71	68	62	77
	SOUFFLAGE	50	67	72	78	81	79	75	70	85
3	ASPIRATION	40	57	63	68	68	71	66	60	75
	SOUFFLAGE	42	63	67	73	79	79	74	69	83
4	ASPIRATION	49	66	73	75	73	72	71	65	80
	SOUFFLAGE	53	70	75	81	84	81	78	74	88
5	ASPIRATION	45	61	68	70	69	70	67	61	76
	SOUFFLAGE	49	66	71	77	80	78	74	69	84
6	ASPIRATION	38	55	61	66	66	69	64	58	74
	SOUFFLAGE	40	61	65	71	77	77	72	67	82
7	ASPIRATION	46	63	70	72	70	69	68	62	77
	SOUFFLAGE	50	67	72	78	81	78	75	71	85
8	ASPIRATION	39	55	62	64	63	64	61	55	70
	SOUFFLAGE	43	60	65	71	74	72	68	63	78
9	ASPIRATION	31	48	54	59	59	62	57	51	66
	SOUFFLAGE	33	54	58	64	70	70	65	60	74
10	ASPIRATION	29	46	53	55	53	52	51	45	60
	SOUFFLAGE	33	50	55	61	64	61	58	54	68
11	ASPIRATION	23	39	46	48	47	48	45	39	54
	SOUFFLAGE	27	44	49	55	58	56	52	47	62
12	ASPIRATION	16	33	39	44	44	47	42	36	51
	SOUFFLAGE	18	39	43	49	55	55	50	45	60

Point de fonctionnement		63	125	250	500	1000	2000	4000	8000	LwA
1	ASPIRATION	53	68	77	78	77	76	75	75	84
	SOUFFLAGE	56	76	80	86	88	84	82	80	92
2	ASPIRATION	50	65	72	73	74	73	71	67	80
	SOUFFLAGE	53	73	77	82	84	81	77	73	88
3	ASPIRATION	45	61	67	67	72	73	70	65	78
	SOUFFLAGE	47	69	73	77	81	81	77	71	86
4	ASPIRATION	52	67	76	77	76	75	74	74	83
	SOUFFLAGE	55	75	79	85	87	83	81	79	91
5	ASPIRATION	49	64	71	72	73	72	70	66	79
	SOUFFLAGE	52	72	76	81	83	80	76	72	87
6	ASPIRATION	43	59	65	65	70	71	68	63	76
	SOUFFLAGE	45	67	71	75	79	79	75	69	84
7	ASPIRATION	48	63	72	73	72	71	70	70	79
	SOUFFLAGE	51	71	75	81	83	79	77	75	87
8	ASPIRATION	39	54	61	62	63	62	60	56	70
	SOUFFLAGE	42	62	66	71	73	70	66	62	78
9	ASPIRATION	33	49	55	55	60	61	58	53	66
	SOUFFLAGE	35	57	61	65	69	69	65	59	74
10	ASPIRATION	30	45	54	55	54	53	52	52	61
	SOUFFLAGE	33	53	57	63	65	61	59	57	69
11	ASPIRATION	25	40	47	48	49	48	46	42	55
	SOUFFLAGE	28	48	52	57	59	56	52	48	63
12	ASPIRATION	20	36	42	42	47	48	45	40	52
	SOUFFLAGE	22	44	48	52	56	56	52	46	60

COURBES CARACTERISTIQUES - CRHB 6 POLES

- q_v: Débit en m^3/h
- p_{sf}: Pression statique en Pa.
- P: Puissance absorbée en W.
- SFP: Puissance spécifique en $W/m^3/s$ (courbes bleues)
- Air sec normal à 20°C et 760mmHg.
- Essais aérauliques selon les Normes ISO 5801 et AMCA 210-99.

CRHB/6-315N

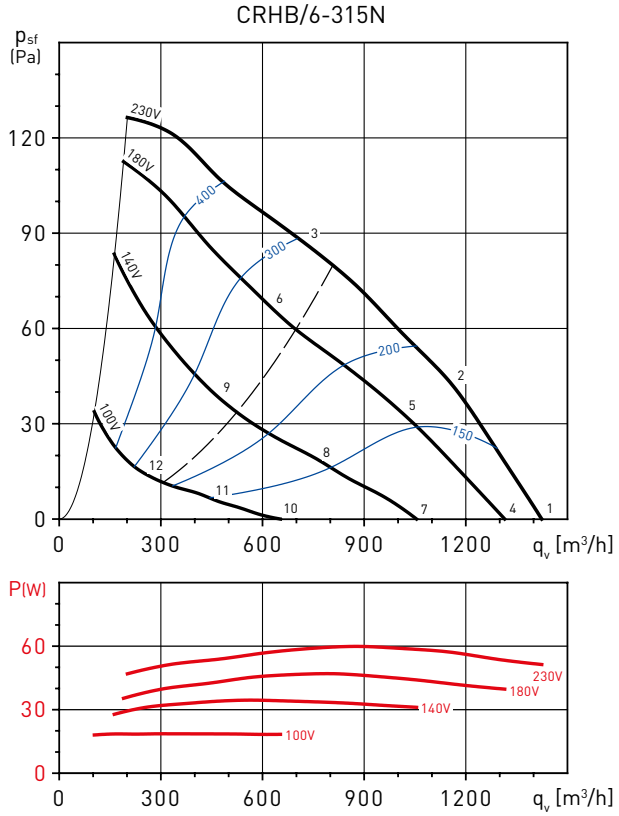

CRHB/6-355N

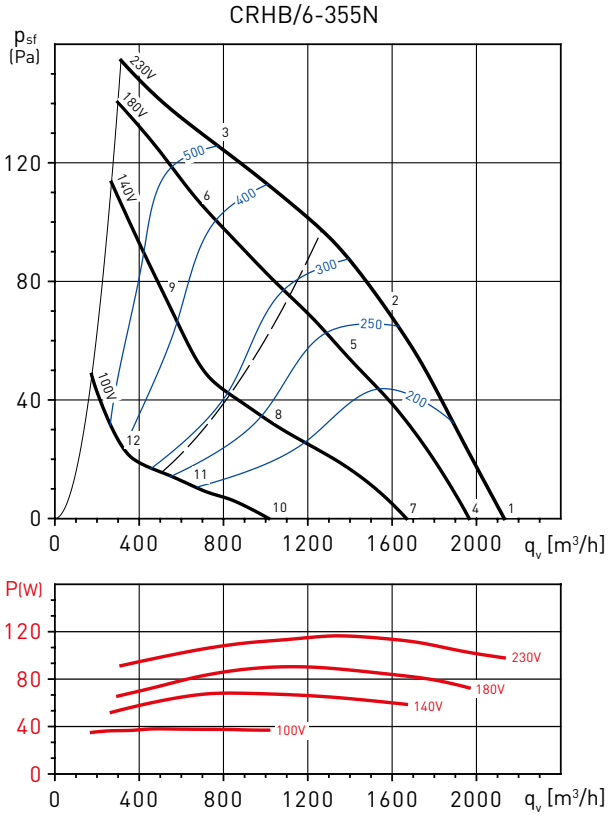

Point de fonctionnement		63	125	250	500	1000	2000	4000	8000	LwA
1	ASPIRATION	34	43	49	49	51	54	44	33	58
	SOUFFLAGE	41	53	53	59	59	60	48	37	65
2	ASPIRATION	30	40	46	48	49	48	39	31	54
	SOUFFLAGE	38	52	52	58	56	54	44	34	62
3	ASPIRATION	28	37	43	47	48	41	35	29	52
	SOUFFLAGE	36	50	51	58	54	47	40	31	61
4	ASPIRATION	32	41	47	47	49	52	42	31	56
	SOUFFLAGE	39	51	51	57	57	58	46	35	63
5	ASPIRATION	27	37	43	45	46	45	36	28	51
	SOUFFLAGE	35	49	49	55	53	51	41	31	59
6	ASPIRATION	26	35	41	45	46	39	33	27	49
	SOUFFLAGE	34	48	49	56	52	45	38	29	58
7	ASPIRATION	28	37	43	43	45	48	38	27	51
	SOUFFLAGE	35	47	47	53	53	54	42	31	59
8	ASPIRATION	21	31	37	39	40	39	30	22	45
	SOUFFLAGE	29	43	43	49	47	45	35	25	53
9	ASPIRATION	19	28	34	38	39	32	26	20	43
	SOUFFLAGE	27	41	42	49	45	38	31	22	52
10	ASPIRATION	17	26	32	32	34	37	27	16	41
	SOUFFLAGE	24	36	36	42	42	43	31	20	48
11	ASPIRATION	10	20	26	28	29	28	19	11	34
	SOUFFLAGE	18	32	32	38	36	34	24	14	42
12	ASPIRATION	8	17	23	27	28	21	15	9	32
	SOUFFLAGE	16	30	31	38	34	27	20	11	41

Point de fonctionnement		63	125	250	500	1000	2000	4000	8000	LwA
1	ASPIRATION	34	45	51	50	52	56	48	36	59
	SOUFFLAGE	36	50	54	59	62	63	53	42	67
2	ASPIRATION	32	42	47	47	49	52	43	34	56
	SOUFFLAGE	33	46	50	56	59	57	48	38	63
3	ASPIRATION	34	43	49	49	51	47	40	32	56
	SOUFFLAGE	34	44	49	56	62	56	49	39	64
4	ASPIRATION	33	44	50	49	51	55	47	35	58
	SOUFFLAGE	35	49	53	58	61	62	52	41	66
5	ASPIRATION	30	40	45	45	47	50	41	32	53
	SOUFFLAGE	31	44	48	54	57	55	46	36	60
6	ASPIRATION	32	41	47	47	49	45	38	30	54
	SOUFFLAGE	32	42	47	54	60	54	47	37	62
7	ASPIRATION	29	40	46	45	47	51	43	31	55
	SOUFFLAGE	31	45	49	54	57	58	48	37	62
8	ASPIRATION	24	34	39	39	41	44	35	26	47
	SOUFFLAGE	25	38	42	48	51	49	40	30	54
9	ASPIRATION	28	37	43	43	45	41	34	26	49
	SOUFFLAGE	28	38	43	50	56	50	43	33	58
10	ASPIRATION	19	30	36	35	37	41	33	21	44
	SOUFFLAGE	21	35	39	44	47	48	38	27	52
11	ASPIRATION	13	23	28	28	30	33	24	15	37
	SOUFFLAGE	14	27	31	37	40	38	29	19	44
12	ASPIRATION	16	25	31	31	33	29	22	14	38
	SOUFFLAGE	16	26	31	38	44	38	31	21	46

COURBES CARACTERISTIQUES - CRHB 6 POLES

- q_v: Débit en m^3/h
- p_{sf}: Pression statique en Pa.
- P: Puissance absorbée en W.
- SFP: Puissance spécifique en $W/m^3/s$ (courbes bleues)
- Air sec normal à 20°C et 760mmHg.
- Essais aérauliques selon les Normes ISO 5801 et AMCA 210-99.

CRHB/6-400N

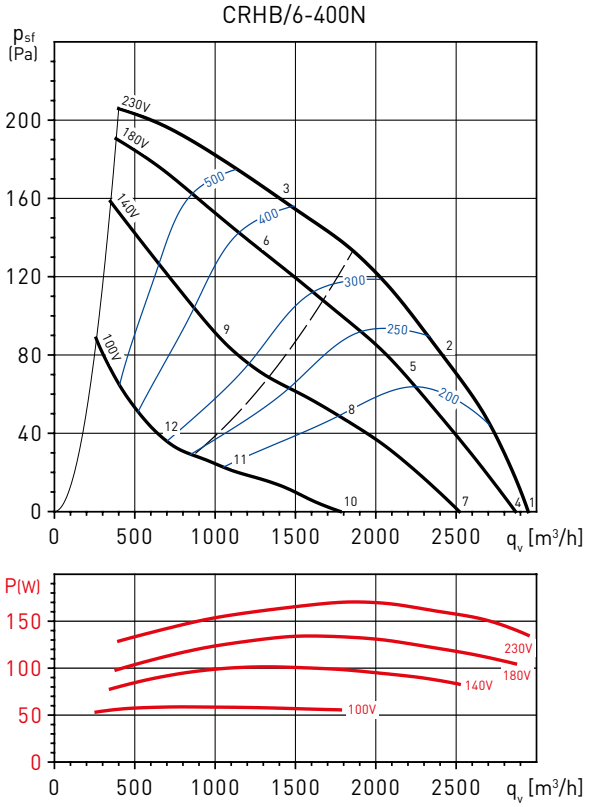

CRHB/6-450N

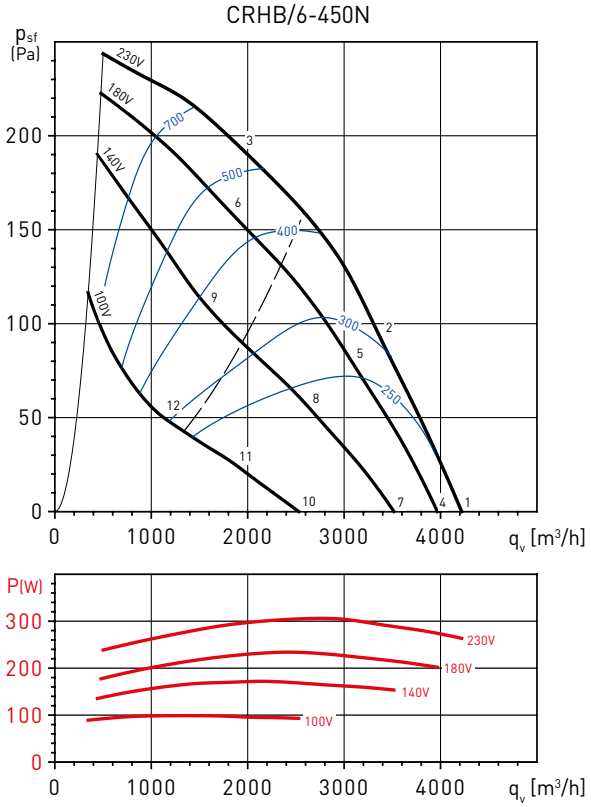

Point de fonctionnement		63	125	250	500	1000	2000	4000	8000	LwA
1	ASPIRATION	37	48	57	58	62	64	52	42	67
	SOUFFLAGE	39	54	59	64	68	68	57	47	72
2	ASPIRATION	33	43	51	55	59	58	48	39	63
	SOUFFLAGE	37	50	55	61	65	62	53	43	68
3	ASPIRATION	33	42	49	54	53	53	46	37	59
	SOUFFLAGE	37	48	53	60	63	59	51	42	66
4	ASPIRATION	36	47	56	57	61	63	51	41	66
	SOUFFLAGE	38	53	58	63	67	67	56	46	71
5	ASPIRATION	31	41	49	53	57	56	46	37	61
	SOUFFLAGE	35	48	53	59	63	60	51	41	66
6	ASPIRATION	31	40	47	52	51	51	44	35	57
	SOUFFLAGE	35	46	51	58	61	57	49	40	64
7	ASPIRATION	33	44	53	54	58	60	48	38	64
	SOUFFLAGE	35	50	55	60	64	64	53	43	69
8	ASPIRATION	27	37	45	49	53	52	42	33	57
	SOUFFLAGE	31	44	49	55	59	56	47	37	62
9	ASPIRATION	27	36	43	48	47	47	40	31	53
	SOUFFLAGE	31	42	47	54	57	53	45	36	60
10	ASPIRATION	26	37	46	47	51	53	41	31	56
	SOUFFLAGE	28	43	48	53	57	57	46	36	61
11	ASPIRATION	18	28	36	40	44	43	33	24	48
	SOUFFLAGE	22	35	40	46	50	47	38	28	53
12	ASPIRATION	17	26	33	38	37	37	30	21	43
	SOUFFLAGE	21	32	37	44	47	43	35	26	51

Point de fonctionnement		63	125	250	500	1000	2000	4000	8000	LwA
1	ASPIRATION	40	52	60	61	63	66	58	49	70
	SOUFFLAGE	43	59	65	70	72	72	64	56	77
2	ASPIRATION	40	49	55	57	63	61	55	46	67
	SOUFFLAGE	40	56	62	68	70	67	61	53	74
3	ASPIRATION	40	46	52	56	57	58	53	44	63
	SOUFFLAGE	40	55	64	69	70	66	60	53	74
4	ASPIRATION	39	51	59	60	62	65	57	48	68
	SOUFFLAGE	42	58	64	69	71	71	63	55	76
5	ASPIRATION	38	47	53	55	61	59	53	44	65
	SOUFFLAGE	38	54	60	66	68	65	59	51	72
6	ASPIRATION	38	44	50	54	55	56	51	42	61
	SOUFFLAGE	38	53	62	67	68	64	58	51	72
7	ASPIRATION	36	48	56	57	59	62	54	45	66
	SOUFFLAGE	39	55	61	66	68	68	60	52	73
8	ASPIRATION	35	44	50	52	58	56	50	41	61
	SOUFFLAGE	35	51	57	63	65	62	56	48	69
9	ASPIRATION	34	40	46	50	51	52	47	38	57
	SOUFFLAGE	34	49	58	63	64	60	54	47	68
10	ASPIRATION	29	41	49	50	52	55	47	38	59
	SOUFFLAGE	32	48	54	59	61	61	53	45	66
11	ASPIRATION	27	36	42	44	50	48	42	33	53
	SOUFFLAGE	27	43	49	55	57	54	48	40	60
12	ASPIRATION	26	32	38	42	43	44	39	30	49
	SOUFFLAGE	26	41	50	55	56	52	46	39	60

COURBES CARACTERISTIQUES - CRHB 6 POLES

- q_v: Débit en m^3/h
- p_{sf}: Pression statique en Pa.
- P: Puissance absorbée en W.
- SFP: Puissance spécifique en $W/m^3/s$ (courbes bleues)
- Air sec normal à 20°C et 760mmHg.
- Essais aérauliques selon les Normes ISO 5801 et AMCA 210-99.

CRHB/6-500N

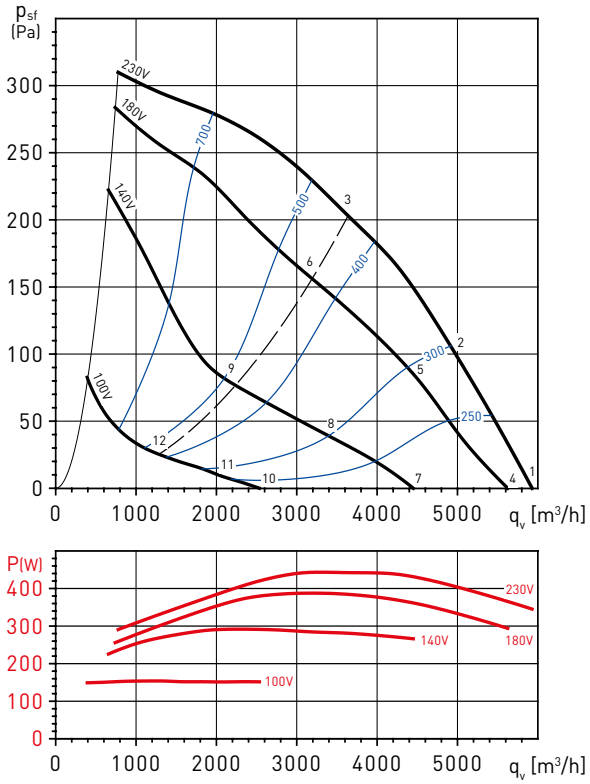

CRHB/6-560N

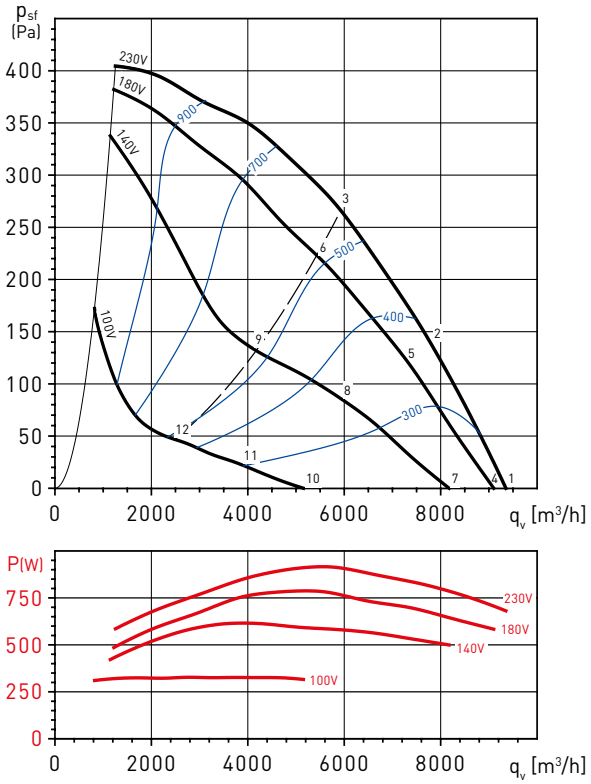

Point de fonctionnement		63	125	250	500	1000	2000	4000	8000	LwA
1	ASPIRATION	45	56	64	63	64	66	62	53	71
	SOUFFLAGE	47	61	67	72	74	73	69	59	79
2	ASPIRATION	41	52	60	60	62	63	59	51	68
	SOUFFLAGE	43	58	64	69	71	69	65	57	75
3	ASPIRATION	37	49	56	58	60	62	57	50	66
	SOUFFLAGE	42	54	60	67	71	69	64	56	75
4	ASPIRATION	44	55	63	62	63	65	61	52	70
	SOUFFLAGE	46	60	66	71	73	72	68	58	78
5	ASPIRATION	39	50	58	58	60	61	57	49	66
	SOUFFLAGE	41	56	62	67	69	67	63	55	73
6	ASPIRATION	34	46	53	55	57	59	54	47	64
	SOUFFLAGE	39	51	57	64	68	66	61	53	72
7	ASPIRATION	39	50	58	57	58	60	56	47	65
	SOUFFLAGE	41	55	61	66	68	67	63	53	72
8	ASPIRATION	32	43	51	51	53	54	50	42	59
	SOUFFLAGE	34	49	55	60	62	60	56	48	66
9	ASPIRATION	26	38	45	47	49	51	46	39	56
	SOUFFLAGE	31	43	49	56	60	58	53	45	64
10	ASPIRATION	27	38	46	45	46	48	44	35	53
	SOUFFLAGE	29	43	49	54	56	55	51	41	60
11	ASPIRATION	20	31	39	39	41	42	38	30	47
	SOUFFLAGE	22	37	43	48	50	48	44	36	54
12	ASPIRATION	14	26	33	35	37	39	34	27	44
	SOUFFLAGE	19	31	37	44	48	46	41	33	52

Point de fonctionnement		63	125	250	500	1000	2000	4000	8000	LwA
1	ASPIRATION	50	65	70	70	70	71	67	63	77
	SOUFFLAGE	53	70	75	80	80	76	73	66	85
2	ASPIRATION	46	61	67	68	66	65	62	57	73
	SOUFFLAGE	49	68	72	77	76	70	67	61	81
3	ASPIRATION	42	57	65	65	65	63	60	55	71
	SOUFFLAGE	43	63	68	72	73	69	65	61	78
4	ASPIRATION	49	64	69	69	69	70	66	62	76
	SOUFFLAGE	52	69	74	79	79	75	72	65	84
5	ASPIRATION	45	60	66	67	65	64	61	56	72
	SOUFFLAGE	48	67	71	76	75	69	66	60	80
6	ASPIRATION	40	55	63	63	63	61	58	53	69
	SOUFFLAGE	41	61	66	70	71	67	63	59	76
7	ASPIRATION	47	62	67	67	67	68	64	60	74
	SOUFFLAGE	50	67	72	77	77	73	70	63	82
8	ASPIRATION	41	56	62	63	61	60	57	52	68
	SOUFFLAGE	44	63	67	72	71	65	62	56	76
9	ASPIRATION	35	50	58	58	58	56	53	48	64
	SOUFFLAGE	36	56	61	65	66	62	58	54	70
10	ASPIRATION	37	52	57	57	57	58	54	50	64
	SOUFFLAGE	40	57	62	67	67	63	60	53	72
11	ASPIRATION	29	44	50	51	49	48	45	40	56
	SOUFFLAGE	32	51	55	60	59	53	50	44	64
12	ASPIRATION	23	38	46	46	46	44	41	36	53
	SOUFFLAGE	24	44	49	53	54	50	46	42	59

COURBES CARACTERISTIQUES - CRHB 6 POLES

- q_v: Débit en m^3/h
- p_{sf}: Pression statique en Pa.
- P: Puissance absorbée en W.
- SFP: Puissance spécifique en $W/m^3/s$ (courbes bleues)
- Air sec normal à 20°C et 760mmHg.
- Essais aérauliques selon les Normes ISO 5801 et AMCA 210-99.

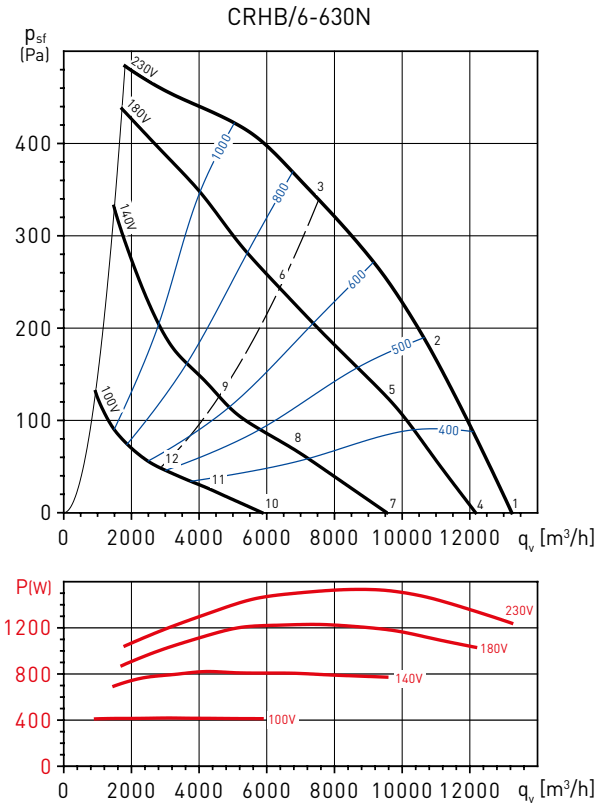

Point de fonctionnement		63	125	250	500	1000	2000	4000	8000	LwA
1	ASPIRATION	54	71	74	72	74	75	67	63	81
	SOUFFLAGE	58	77	79	84	83	81	75	68	89
2	ASPIRATION	50	67	71	67	70	68	64	58	76
	SOUFFLAGE	55	74	76	79	78	75	71	64	84
3	ASPIRATION	48	64	69	64	68	66	62	56	74
	SOUFFLAGE	51	69	72	74	76	75	70	64	81
4	ASPIRATION	52	69	72	70	72	73	65	61	79
	SOUFFLAGE	56	75	77	82	81	79	73	66	87
5	ASPIRATION	47	64	68	64	67	65	61	55	73
	SOUFFLAGE	52	71	73	76	75	72	68	61	81
6	ASPIRATION	44	60	65	60	64	62	58	52	70
	SOUFFLAGE	47	65	68	70	72	71	66	60	77
7	ASPIRATION	47	64	67	65	67	68	60	56	74
	SOUFFLAGE	51	70	72	77	76	74	68	61	82
8	ASPIRATION	40	57	61	57	60	58	54	48	66
	SOUFFLAGE	45	64	66	69	68	65	61	54	74
9	ASPIRATION	37	53	58	53	57	55	51	45	63
	SOUFFLAGE	40	58	61	63	65	64	59	53	70
10	ASPIRATION	36	53	56	54	56	57	49	45	63
	SOUFFLAGE	40	59	61	66	65	63	57	50	71
11	ASPIRATION	29	46	50	46	49	47	43	37	56
	SOUFFLAGE	34	53	55	58	57	54	50	43	64
12	ASPIRATION	27	43	48	43	47	45	41	35	53
	SOUFFLAGE	30	48	51	53	55	54	49	43	60

COURBES CARACTERISTIQUES - CRHT 4 POLES

- q_v: Débit en m^3/h
- p_{sf}: Pression statique en Pa.
- P: Puissance absorbée en W.
- SFP: Puissance spécifique en $W/m^3/s$ (courbes bleues)
- Air sec normal à 20°C et 760mmHg.
- Essais aérauliques selon les Normes ISO 5801 et AMCA 210-99.

CRHT/4-315N

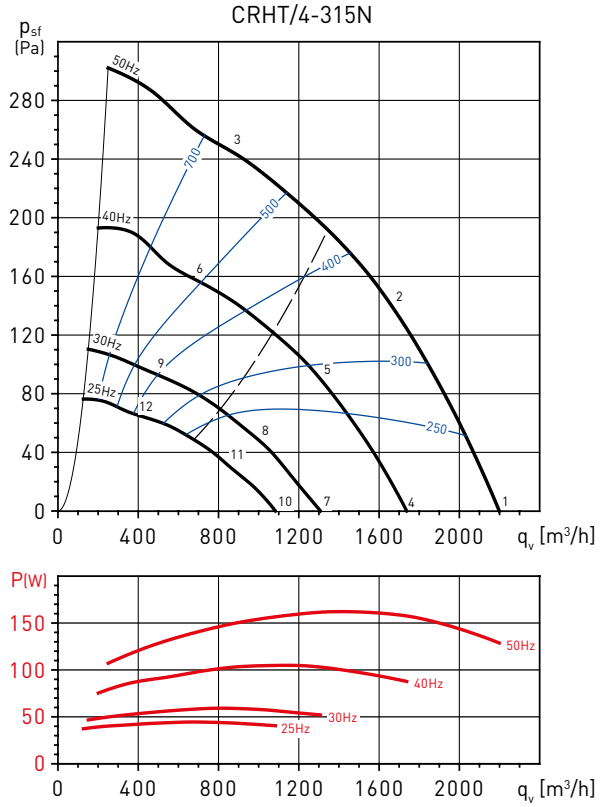

CRHT/4-355N

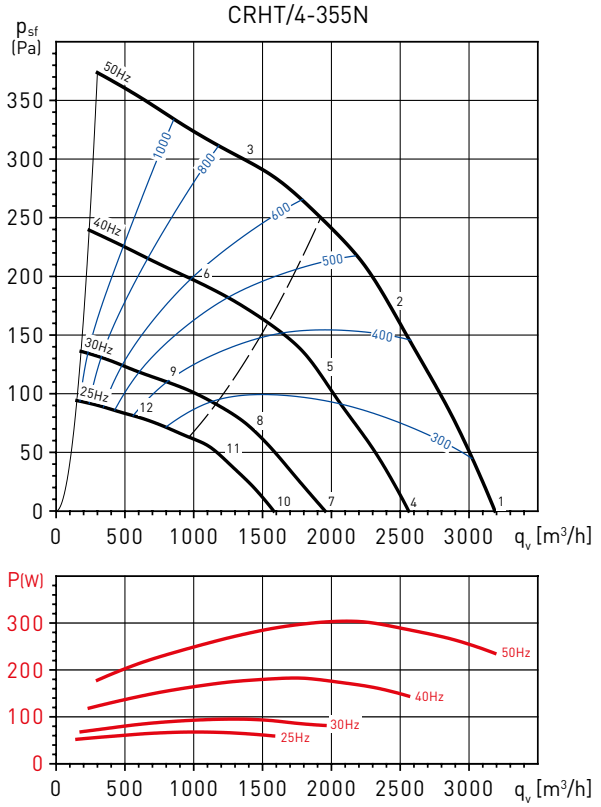

Point de fonctionnement		63	125	250	500	1000	2000	4000	8000	LwA
1	ASPIRATION	39	55	60	59	60	61	60	46	67
	SOUFFLAGE	40	58	61	67	69	67	65	52	74
2	ASPIRATION	34	50	54	54	54	56	51	41	61
	SOUFFLAGE	35	54	56	62	65	63	55	46	69
3	ASPIRATION	39	51	55	54	55	52	46	38	61
	SOUFFLAGE	40	53	56	61	66	62	55	47	69
4	ASPIRATION	34	50	55	54	55	56	55	41	63
	SOUFFLAGE	35	53	56	62	64	62	60	47	69
5	ASPIRATION	29	45	49	49	49	51	46	36	57
	SOUFFLAGE	30	49	51	57	60	58	50	41	64
6	ASPIRATION	34	46	50	49	50	47	41	33	56
	SOUFFLAGE	35	48	51	56	61	57	50	42	64
7	ASPIRATION	28	44	49	48	49	50	49	35	57
	SOUFFLAGE	29	47	50	56	58	56	54	41	63
8	ASPIRATION	23	39	43	43	43	45	40	30	51
	SOUFFLAGE	24	43	45	51	54	52	44	35	58
9	ASPIRATION	28	40	44	43	44	41	35	27	50
	SOUFFLAGE	29	42	45	50	55	51	44	36	58
10	ASPIRATION	24	40	45	44	45	46	45	31	53
	SOUFFLAGE	25	43	46	52	54	52	50	37	59
11	ASPIRATION	19	35	39	39	39	41	36	26	47
	SOUFFLAGE	20	39	41	47	50	48	40	31	54
12	ASPIRATION	24	36	40	39	40	37	31	23	46
	SOUFFLAGE	25	38	41	46	51	47	40	32	54

Point de fonctionnement		63	125	250	500	1000	2000	4000	8000	LwA
1	ASPIRATION	41	57	62	61	62	63	62	48	69
	SOUFFLAGE	42	60	63	69	71	69	67	54	75
2	ASPIRATION	36	52	56	56	56	58	53	43	64
	SOUFFLAGE	37	56	58	64	67	65	57	48	71
3	ASPIRATION	41	53	57	56	57	54	48	40	63
	SOUFFLAGE	42	55	58	63	68	64	57	49	71
4	ASPIRATION	36	52	57	56	57	58	57	43	64
	SOUFFLAGE	37	55	58	64	66	64	62	49	71
5	ASPIRATION	32	48	52	52	52	54	49	39	59
	SOUFFLAGE	33	52	54	60	63	61	53	44	66
6	ASPIRATION	36	48	52	51	52	49	43	35	58
	SOUFFLAGE	37	50	53	58	63	59	52	44	66
7	ASPIRATION	30	46	51	50	51	52	51	37	58
	SOUFFLAGE	31	49	52	58	60	58	56	43	64
8	ASPIRATION	26	42	46	46	46	48	43	33	53
	SOUFFLAGE	27	46	48	54	57	55	47	38	60
9	ASPIRATION	30	42	46	45	46	43	37	29	52
	SOUFFLAGE	31	44	47	52	57	53	46	38	60
10	ASPIRATION	26	42	47	46	47	48	47	33	54
	SOUFFLAGE	27	45	48	54	56	54	52	39	61
11	ASPIRATION	22	38	42	42	42	44	39	29	49
	SOUFFLAGE	23	42	44	50	53	51	43	34	57
12	ASPIRATION	26	38	42	41	42	39	33	25	48
	SOUFFLAGE	27	40	43	48	53	49	42	34	56

COURBES CARACTERISTIQUES - CRHT 4 POLES

- q_v: Débit en m^3/h
- p_{sf}: Pression statique en Pa.
- P: Puissance absorbée en W.
- SFP: Puissance spécifique en $W/m^3/s$ (courbes bleues)
- Air sec normal à 20°C et 760mmHg.
- Essais aérauliques selon les Normes ISO 5801 et AMCA 210-99.

CRHT/4-400N

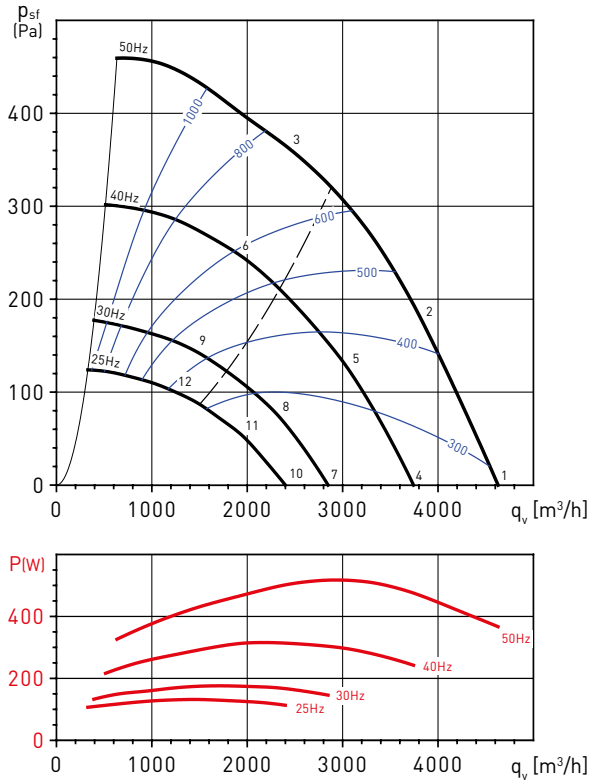

CRHT/4-450N

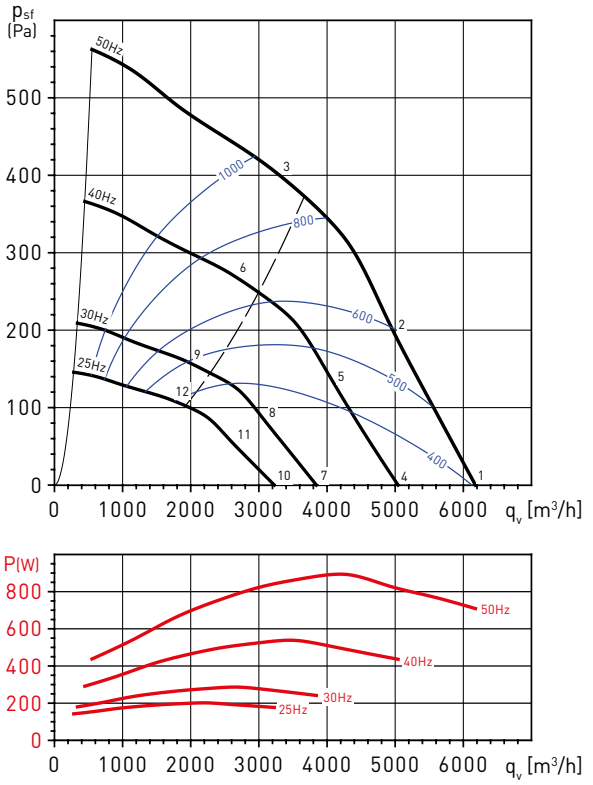

Point de fonctionnement		63	125	250	500	1000	2000	4000	8000	LwA
1	ASPIRATION	40	60	67	69	67	69	68	58	75
	SOUFFLAGE	44	65	69	75	78	75	73	63	82
2	ASPIRATION	38	56	60	63	64	67	64	56	71
	SOUFFLAGE	40	61	64	70	74	72	68	61	78
3	ASPIRATION	37	52	58	60	63	65	62	54	69
	SOUFFLAGE	38	57	62	68	73	71	67	60	77
4	ASPIRATION	35	55	62	64	62	64	63	53	71
	SOUFFLAGE	39	60	64	70	73	70	68	58	78
5	ASPIRATION	34	52	56	59	60	63	60	52	67
	SOUFFLAGE	36	57	60	66	70	68	64	57	74
6	ASPIRATION	33	48	54	56	59	61	58	50	65
	SOUFFLAGE	34	53	58	64	69	67	63	56	72
7	ASPIRATION	30	50	57	59	57	59	58	48	65
	SOUFFLAGE	34	55	59	65	68	65	63	53	72
8	ASPIRATION	28	46	50	53	54	57	54	46	61
	SOUFFLAGE	30	51	54	60	64	62	58	51	68
9	ASPIRATION	27	42	48	50	53	55	52	44	59
	SOUFFLAGE	28	47	52	58	63	61	57	50	67
10	ASPIRATION	26	46	53	55	53	55	54	44	61
	SOUFFLAGE	30	51	55	61	64	61	59	49	68
11	ASPIRATION	24	42	46	49	50	53	50	42	57
	SOUFFLAGE	26	47	50	56	60	58	54	47	64
12	ASPIRATION	23	38	44	46	49	51	48	40	56
	SOUFFLAGE	24	43	48	54	59	57	53	46	63

Point de fonctionnement		63	125	250	500	1000	2000	4000	8000	LwA
1	ASPIRATION	44	64	69	72	72	72	71	62	79
	SOUFFLAGE	48	70	73	80	83	80	78	71	87
2	ASPIRATION	41	60	66	68	68	70	66	58	75
	SOUFFLAGE	45	67	70	76	79	77	73	67	83
3	ASPIRATION	43	55	63	65	66	67	63	56	72
	SOUFFLAGE	46	62	67	72	77	76	71	65	81
4	ASPIRATION	40	60	65	68	68	68	67	58	74
	SOUFFLAGE	44	66	69	76	79	76	74	67	83
5	ASPIRATION	37	56	62	64	64	66	62	54	71
	SOUFFLAGE	41	63	66	72	75	73	69	63	79
6	ASPIRATION	39	51	59	61	62	63	59	52	68
	SOUFFLAGE	42	58	63	68	73	72	67	61	77
7	ASPIRATION	34	54	59	62	62	62	61	52	68
	SOUFFLAGE	38	60	63	70	73	70	68	61	77
8	ASPIRATION	31	50	56	58	58	60	56	48	65
	SOUFFLAGE	35	57	60	66	69	67	63	57	73
9	ASPIRATION	33	45	53	55	56	57	53	46	62
	SOUFFLAGE	36	52	57	62	67	66	61	55	71
10	ASPIRATION	30	50	55	58	58	58	57	48	64
	SOUFFLAGE	34	56	59	66	69	66	64	57	73
11	ASPIRATION	27	46	52	54	54	56	52	44	61
	SOUFFLAGE	31	53	56	62	65	63	59	53	69
12	ASPIRATION	29	41	49	51	52	53	49	42	58
	SOUFFLAGE	32	48	53	58	63	62	57	51	67

COURBES CARACTERISTIQUES - CRHT 4 POLES

- q_v: Débit en m^3/h
- p_{sf}: Pression statique en Pa.
- P: Puissance absorbée en W.
- SFP: Puissance spécifique en $W/m^3/s$ (courbes bleues)
- Air sec normal à 20°C et 760mmHg.
- Essais aérauliques selon les Normes ISO 5801 et AMCA 210-99.

CRHT/4-500N

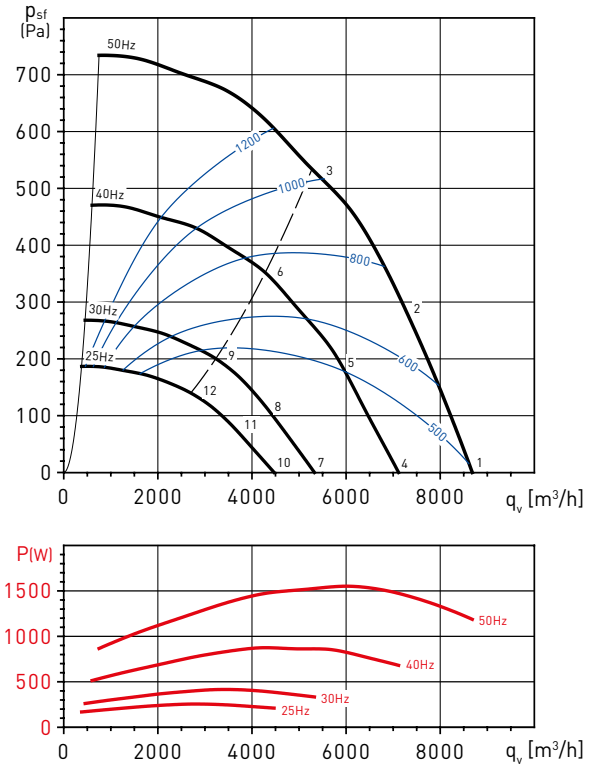

CRHT/4-560N

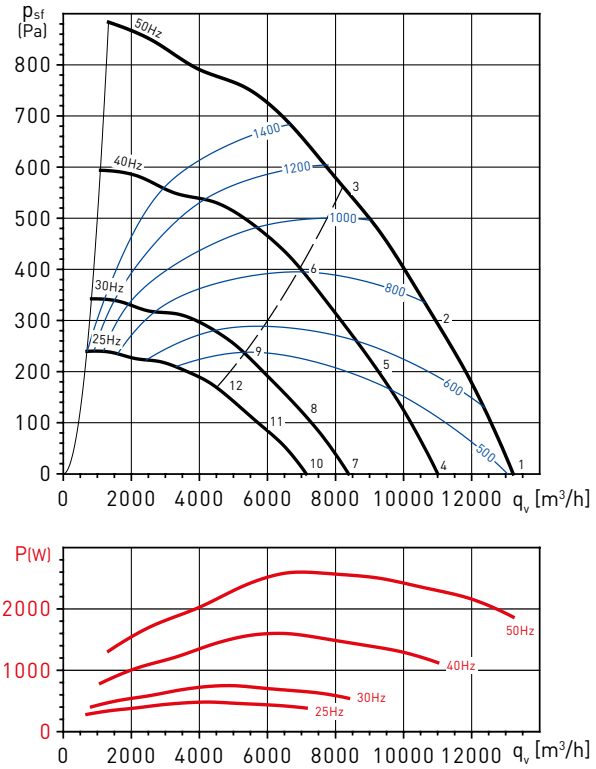

Point de fonctionnement		63	125	250	500	1000	2000	4000	8000	LwA
1	ASPIRATION	52	68	77	78	77	77	76	75	85
	SOUFFLAGE	58	75	80	86	88	85	83	81	93
2	ASPIRATION	50	65	73	72	74	75	74	67	81
	SOUFFLAGE	53	71	76	81	84	82	79	74	88
3	ASPIRATION	44	60	67	67	72	75	73	66	79
	SOUFFLAGE	47	66	71	77	81	82	78	72	86
4	ASPIRATION	47	63	72	73	72	72	71	70	80
	SOUFFLAGE	53	70	75	81	83	80	78	76	88
5	ASPIRATION	45	60	68	67	69	70	69	62	76
	SOUFFLAGE	48	66	71	76	79	77	74	69	84
6	ASPIRATION	39	55	62	62	67	70	68	61	74
	SOUFFLAGE	42	61	66	72	76	77	73	67	82
7	ASPIRATION	41	57	66	67	66	66	65	64	74
	SOUFFLAGE	47	64	69	75	77	74	72	70	82
8	ASPIRATION	39	54	62	61	63	64	63	56	70
	SOUFFLAGE	42	60	65	70	73	71	68	63	78
9	ASPIRATION	33	49	56	56	61	64	62	55	68
	SOUFFLAGE	36	55	60	66	70	71	67	61	75
10	ASPIRATION	37	53	62	63	62	62	61	60	70
	SOUFFLAGE	43	60	65	71	73	70	68	66	78
11	ASPIRATION	35	50	58	57	59	60	59	52	66
	SOUFFLAGE	38	56	61	66	69	67	64	59	74
12	ASPIRATION	29	45	52	52	57	60	58	51	64
	SOUFFLAGE	32	51	56	62	66	67	63	57	72

Point de fonctionnement		63	125	250	500	1000	2000	4000	8000	LwA
1	ASPIRATION	55	72	81	80	81	79	78	77	87
	SOUFFLAGE	59	76	86	91	92	86	85	81	96
2	ASPIRATION	52	71	77	76	77	75	71	69	83
	SOUFFLAGE	56	75	83	87	88	82	77	75	92
3	ASPIRATION	48	67	71	70	72	72	69	66	79
	SOUFFLAGE	51	71	77	81	83	79	76	71	87
4	ASPIRATION	51	68	77	76	77	75	74	73	83
	SOUFFLAGE	55	72	82	87	88	82	81	77	92
5	ASPIRATION	48	67	73	72	73	71	67	65	79
	SOUFFLAGE	52	71	79	83	84	78	73	71	88
6	ASPIRATION	44	63	67	66	68	68	65	62	75
	SOUFFLAGE	47	67	73	77	79	75	72	67	83
7	ASPIRATION	45	62	71	70	71	69	68	67	77
	SOUFFLAGE	49	66	76	81	82	76	75	71	86
8	ASPIRATION	42	61	67	66	67	65	61	59	73
	SOUFFLAGE	46	65	73	77	78	72	67	65	82
9	ASPIRATION	38	57	61	60	62	62	59	56	69
	SOUFFLAGE	41	61	67	71	73	69	66	61	78
10	ASPIRATION	41	58	67	66	67	65	64	63	74
	SOUFFLAGE	45	62	72	77	78	72	71	67	82
11	ASPIRATION	38	57	63	62	63	61	57	55	70
	SOUFFLAGE	42	61	69	73	74	68	63	61	79
12	ASPIRATION	35	54	58	57	59	59	56	53	65
	SOUFFLAGE	38	58	64	68	70	66	63	58	74

COURBES CARACTERISTIQUES - CRHT 6 POLES

- q_v: Débit en m^3/h
- p_{sf}: Pression statique en Pa.
- P: Puissance absorbée en W.
- SFP: Puissance spécifique en $W/m^3/s$ (courbes bleues)
- Air sec normal à 20°C et 760mmHg.
- Essais aérauliques selon les Normes ISO 5801 et AMCA 210-99.

CRHT/6-315N

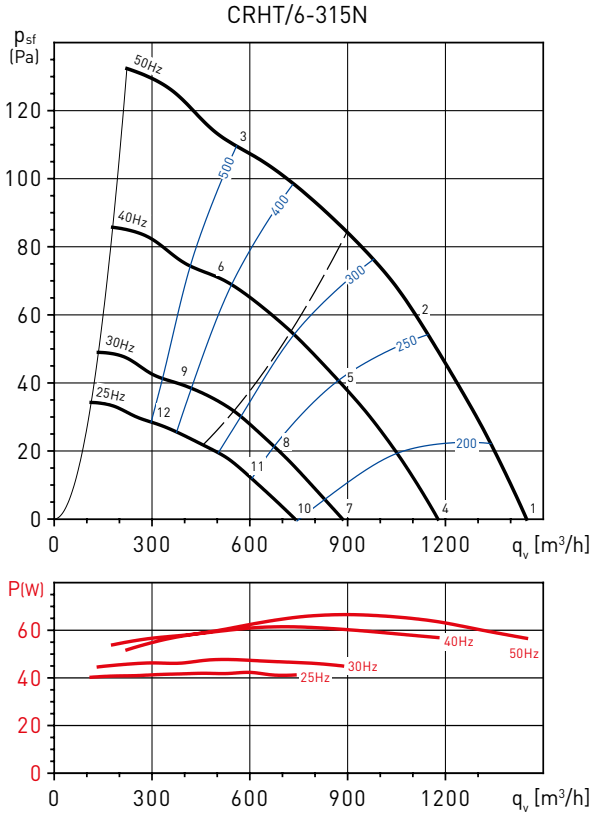

CRHT/6-355N

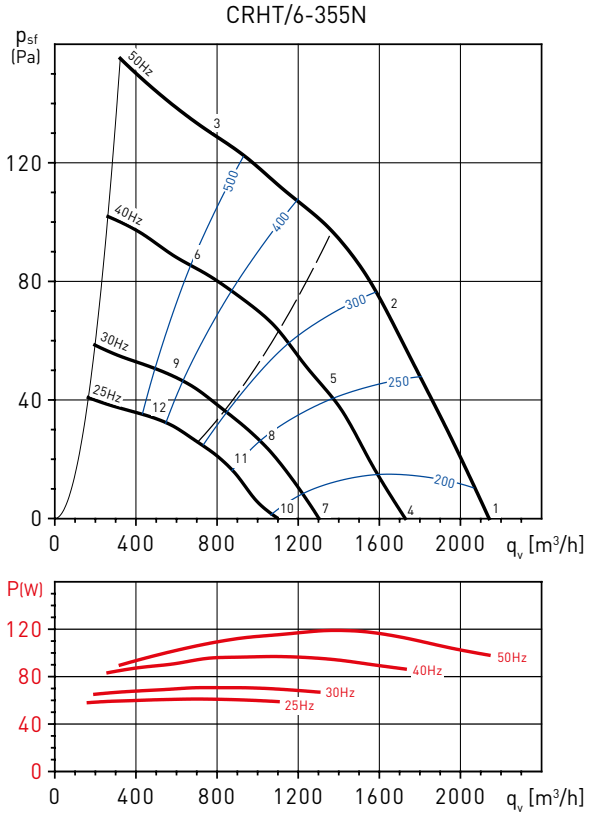

Point de fonctionnement		63	125	250	500	1000	2000	4000	8000	LwA
1	ASPIRATION	35	46	49	48	52	60	41	33	61
	SOUFFLAGE	38	50	51	56	61	65	46	36	67
2	ASPIRATION	33	45	44	44	49	46	35	28	53
	SOUFFLAGE	41	45	47	52	58	52	40	34	60
3	ASPIRATION	34	45	45	45	46	39	32	27	51
	SOUFFLAGE	38	44	47	54	56	48	39	34	59
4	ASPIRATION	30	41	44	43	47	55	36	28	57
	SOUFFLAGE	33	45	46	51	56	60	41	31	62
5	ASPIRATION	28	40	39	39	44	41	30	23	48
	SOUFFLAGE	36	40	42	47	53	47	35	29	56
6	ASPIRATION	29	40	40	40	41	34	27	22	47
	SOUFFLAGE	33	39	42	49	51	43	34	29	54
7	ASPIRATION	24	35	38	37	41	49	30	22	51
	SOUFFLAGE	27	39	40	45	50	54	35	25	56
8	ASPIRATION	22	34	33	33	38	35	24	17	43
	SOUFFLAGE	30	34	36	41	47	41	29	23	50
9	ASPIRATION	23	34	34	34	35	28	21	16	41
	SOUFFLAGE	27	33	36	43	45	37	28	23	48
10	ASPIRATION	20	31	34	33	37	45	26	18	47
	SOUFFLAGE	23	35	36	41	46	50	31	21	53
11	ASPIRATION	19	31	30	30	35	32	21	14	39
	SOUFFLAGE	27	31	33	38	44	38	26	20	46
12	ASPIRATION	19	30	30	30	31	24	17	12	37
	SOUFFLAGE	23	29	32	39	41	33	24	19	44

Point de fonctionnement		63	125	250	500	1000	2000	4000	8000	LwA
1	ASPIRATION	37	47	52	50	53	56	46	35	60
	SOUFFLAGE	42	52	54	61	63	63	50	40	68
2	ASPIRATION	38	44	47	47	49	49	40	30	55
	SOUFFLAGE	45	50	52	62	61	57	46	37	66
3	ASPIRATION	36	45	48	49	48	44	37	29	54
	SOUFFLAGE	40	49	52	64	62	54	45	37	67
4	ASPIRATION	33	43	48	46	49	52	42	31	56
	SOUFFLAGE	38	48	50	57	59	59	46	36	63
5	ASPIRATION	34	40	43	43	45	45	36	26	51
	SOUFFLAGE	41	46	48	58	57	53	42	33	62
6	ASPIRATION	32	41	44	45	44	40	33	25	50
	SOUFFLAGE	36	45	48	60	58	50	41	33	62
7	ASPIRATION	27	37	42	40	43	46	36	25	50
	SOUFFLAGE	32	42	44	51	53	53	40	30	57
8	ASPIRATION	28	34	37	37	39	39	30	20	45
	SOUFFLAGE	35	40	42	52	51	47	36	27	56
9	ASPIRATION	26	35	38	39	38	34	27	19	44
	SOUFFLAGE	30	39	42	54	52	44	35	27	56
10	ASPIRATION	23	33	38	36	39	42	32	21	46
	SOUFFLAGE	28	38	40	47	49	49	36	26	54
11	ASPIRATION	24	30	33	33	35	35	26	16	41
	SOUFFLAGE	31	36	38	48	47	43	32	23	52
12	ASPIRATION	22	31	34	35	34	30	23	15	40
	SOUFFLAGE	26	35	38	50	48	40	31	23	53

COURBES CARACTERISTIQUES - CRHT 6 POLES

- q_v: Débit en m^3/h
- p_{sf}: Pression statique en Pa.
- P: Puissance absorbée en W.
- SFP: Puissance spécifique en $W/m^3/s$ (courbes bleues)
- Air sec normal à 20°C et 760mmHg.
- Essais aérauliques selon les Normes ISO 5801 et AMCA 210-99.

CRHT/6-400N

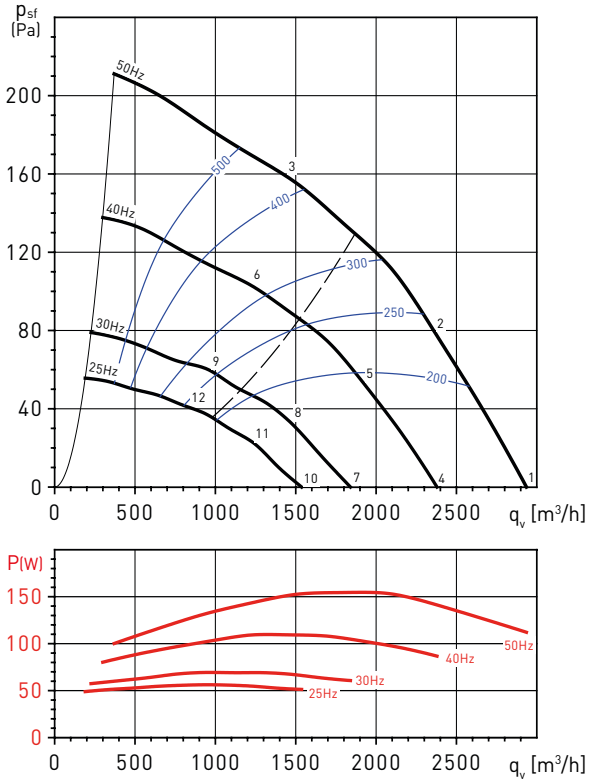

CRHT/6-450N

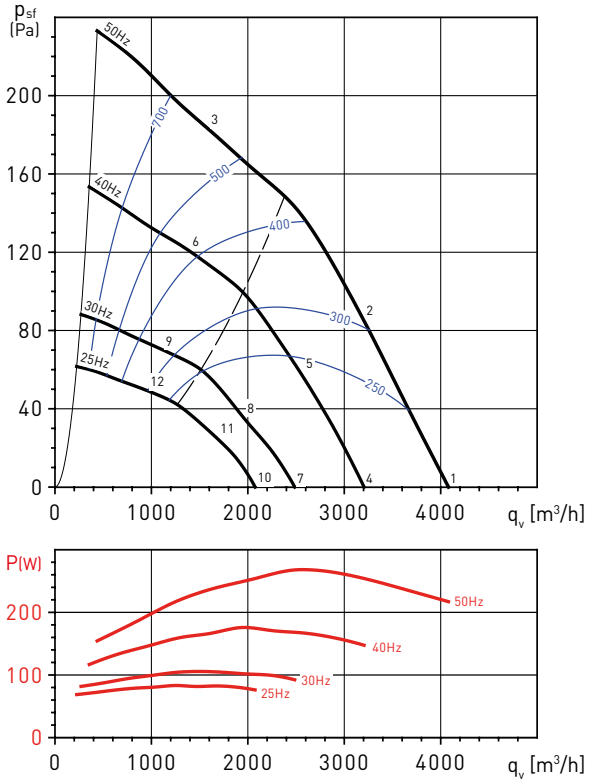

Point de fonctionnement		63	125	250	500	1000	2000	4000	8000	LwA
1	ASPIRATION	38	50	57	58	63	64	52	42	68
	SOUFFLAGE	41	55	60	65	68	68	56	48	72
2	ASPIRATION	34	46	52	54	58	58	48	38	63
	SOUFFLAGE	35	50	55	61	65	62	52	43	68
3	ASPIRATION	33	43	50	53	53	52	45	37	59
	SOUFFLAGE	36	49	53	60	63	58	51	42	66
4	ASPIRATION	33	45	52	53	58	59	47	37	63
	SOUFFLAGE	36	50	55	60	63	63	51	43	68
5	ASPIRATION	30	42	48	50	54	54	44	34	58
	SOUFFLAGE	31	46	51	57	61	58	48	39	64
6	ASPIRATION	29	39	46	49	49	48	41	33	54
	SOUFFLAGE	32	45	49	56	59	54	47	38	62
7	ASPIRATION	27	39	46	47	52	53	41	31	57
	SOUFFLAGE	30	44	49	54	57	57	45	37	62
8	ASPIRATION	24	36	42	44	48	48	38	28	52
	SOUFFLAGE	25	40	45	51	55	52	42	33	58
9	ASPIRATION	23	33	40	43	43	42	35	27	48
	SOUFFLAGE	26	39	43	50	53	48	41	32	56
10	ASPIRATION	24	36	43	44	49	50	38	28	53
	SOUFFLAGE	27	41	46	51	54	54	42	34	58
11	ASPIRATION	20	32	38	40	44	44	34	24	48
	SOUFFLAGE	21	36	41	47	51	48	38	29	54
12	ASPIRATION	19	29	36	39	39	38	31	23	45
	SOUFFLAGE	22	35	39	46	49	44	37	28	52

Point de fonctionnement		63	125	250	500	1000	2000	4000	8000	LwA
1	ASPIRATION	43	49	57	59	64	64	55	46	68
	SOUFFLAGE	40	55	61	66	70	70	61	53	74
2	ASPIRATION	45	46	54	55	62	58	49	40	65
	SOUFFLAGE	41	51	57	63	67	64	56	48	70
3	ASPIRATION	46	47	53	54	55	54	48	39	61
	SOUFFLAGE	40	50	55	61	67	64	58	50	70
4	ASPIRATION	39	45	53	55	60	60	51	42	64
	SOUFFLAGE	36	51	57	62	66	66	57	49	70
5	ASPIRATION	41	42	50	51	58	54	45	36	60
	SOUFFLAGE	37	47	53	59	63	60	52	44	66
6	ASPIRATION	42	43	49	50	51	50	44	35	56
	SOUFFLAGE	36	46	51	57	63	60	54	46	66
7	ASPIRATION	33	39	47	49	54	54	45	36	58
	SOUFFLAGE	30	45	51	56	60	60	51	43	64
8	ASPIRATION	34	35	43	44	51	47	38	29	54
	SOUFFLAGE	30	40	46	52	56	53	45	37	59
9	ASPIRATION	36	37	43	44	45	44	38	29	51
	SOUFFLAGE	30	40	45	51	57	54	48	40	60
10	ASPIRATION	29	35	43	45	50	50	41	32	54
	SOUFFLAGE	26	41	47	52	56	56	47	39	60
11	ASPIRATION	30	31	39	40	47	43	34	25	50
	SOUFFLAGE	26	36	42	48	52	49	41	33	56
12	ASPIRATION	32	33	39	40	41	40	34	25	47
	SOUFFLAGE	26	36	41	47	53	50	44	36	56

COURBES CARACTERISTIQUES - CRHT 6 POLES

- q_v: Débit en m^3/h
- p_{sf}: Pression statique en Pa.
- P: Puissance absorbée en W.
- SFP: Puissance spécifique en $W/m^3/s$ (courbes bleues)
- Air sec normal à 20°C et 760mmHg.
- Essais aérauliques selon les Normes ISO 5801 et AMCA 210-99.

CRHT/6-500N

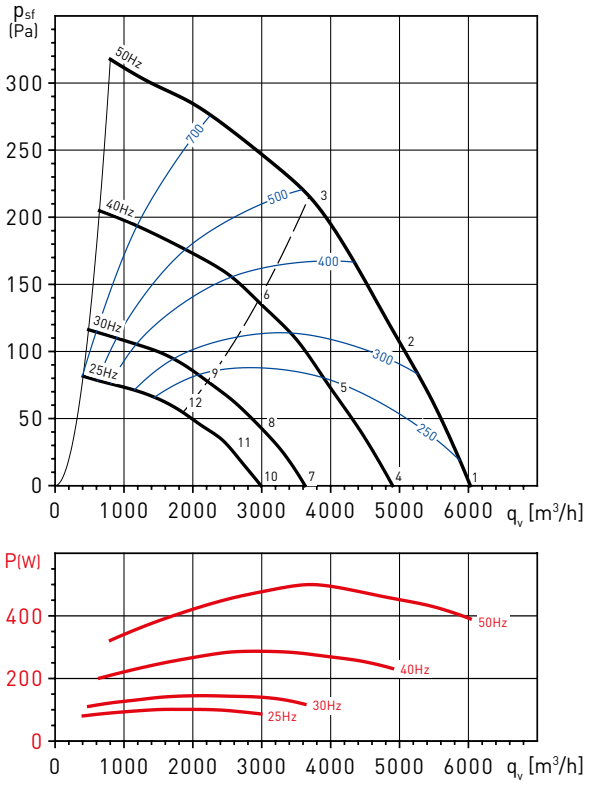

CRHT/6-560N

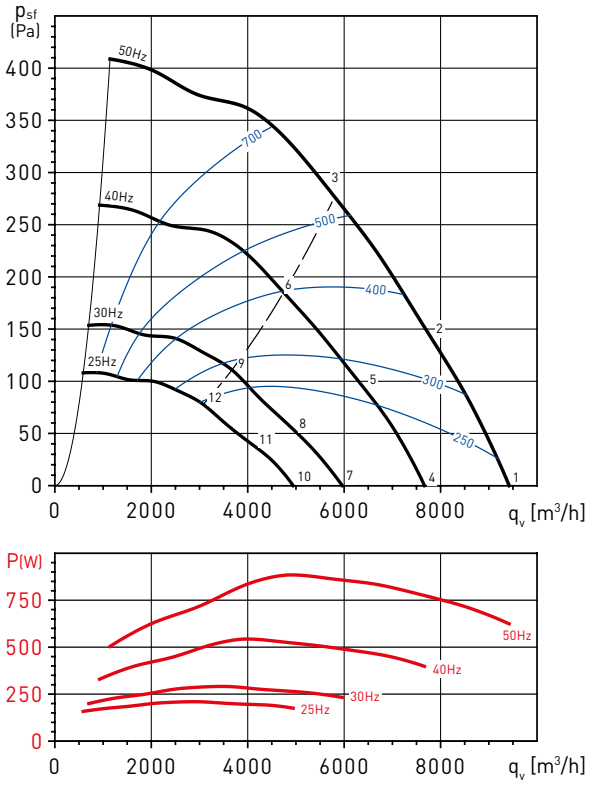

Point de fonctionnement		63	125	250	500	1000	2000	4000	8000	LwA
1	ASPIRATION	43	56	63	61	62	65	61	53	70
	SOUFFLAGE	45	62	66	72	73	72	68	61	78
2	ASPIRATION	38	53	58	57	59	61	58	51	66
	SOUFFLAGE	41	59	63	68	70	68	64	58	75
3	ASPIRATION	34	49	55	56	59	60	57	50	65
	SOUFFLAGE	38	55	60	67	70	68	63	56	74
4	ASPIRATION	38	51	58	56	57	60	56	48	65
	SOUFFLAGE	40	57	61	67	68	67	63	56	73
5	ASPIRATION	33	48	53	52	54	56	53	46	61
	SOUFFLAGE	36	54	58	63	65	63	59	53	70
6	ASPIRATION	29	44	50	51	54	55	52	45	60
	SOUFFLAGE	33	50	55	62	65	63	58	51	69
7	ASPIRATION	32	45	52	50	51	54	50	42	59
	SOUFFLAGE	34	51	55	61	62	61	57	50	67
8	ASPIRATION	27	42	47	46	48	50	47	40	55
	SOUFFLAGE	30	48	52	57	59	57	53	47	64
9	ASPIRATION	23	38	44	45	48	49	46	39	54
	SOUFFLAGE	27	44	49	56	59	57	52	45	63
10	ASPIRATION	28	41	48	46	47	50	46	38	55
	SOUFFLAGE	30	47	51	57	58	57	53	46	63
11	ASPIRATION	23	38	43	42	44	46	43	36	52
	SOUFFLAGE	26	44	48	53	55	53	49	43	60
12	ASPIRATION	19	34	40	41	44	45	42	35	51
	SOUFFLAGE	23	40	45	52	55	53	48	41	59

Point de fonctionnement		63	125	250	500	1000	2000	4000	8000	LwA
1	ASPIRATION	49	65	70	69	70	71	68	62	77
	SOUFFLAGE	53	74	76	80	80	77	73	65	85
2	ASPIRATION	45	62	67	65	66	65	63	57	73
	SOUFFLAGE	49	72	73	77	76	70	66	58	81
3	ASPIRATION	40	57	62	61	63	64	61	56	70
	SOUFFLAGE	44	65	69	72	72	70	66	60	78
4	ASPIRATION	44	60	65	64	65	66	63	57	73
	SOUFFLAGE	48	69	71	75	75	72	68	60	81
5	ASPIRATION	41	58	63	61	62	61	59	53	68
	SOUFFLAGE	45	68	69	73	72	66	62	54	77
6	ASPIRATION	36	53	58	57	59	60	57	52	65
	SOUFFLAGE	40	61	65	68	68	66	62	56	73
7	ASPIRATION	38	54	59	58	59	60	57	51	67
	SOUFFLAGE	42	63	65	69	69	66	62	54	75
8	ASPIRATION	35	52	57	55	56	55	53	47	63
	SOUFFLAGE	39	62	63	67	66	60	56	48	71
9	ASPIRATION	30	47	52	51	53	54	51	46	60
	SOUFFLAGE	34	55	59	62	62	60	56	50	67
10	ASPIRATION	35	51	56	55	56	57	54	48	63
	SOUFFLAGE	39	60	62	66	66	63	59	51	71
11	ASPIRATION	31	48	53	51	52	51	49	43	59
	SOUFFLAGE	35	58	59	63	62	56	52	44	67
12	ASPIRATION	26	43	48	47	49	50	47	42	56
	SOUFFLAGE	30	51	55	58	58	56	52	46	64

COURBES CARACTERISTIQUES - CRHT 6 POLES

- q_v: Débit en m^3/h
- p_{sf}: Pression statique en Pa.
- P: Puissance absorbée en W.
- SFP: Puissance spécifique en $W/m^3/s$ (courbes bleues)
- Air sec normal à 20°C et 760mmHg.
- Essais aérauliques selon les Normes ISO 5801 et AMCA 210-99.

CRHT/6-630N

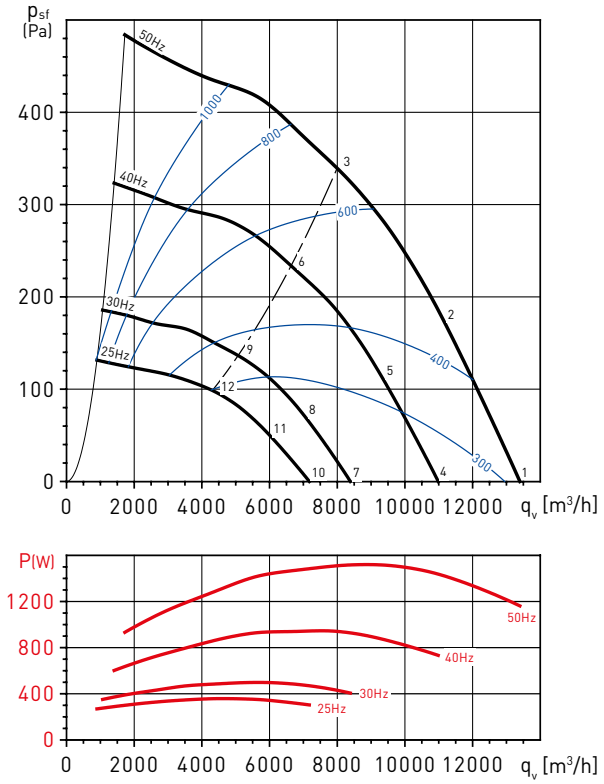

Point de fonctionnement		63	125	250	500	1000	2000	4000	8000	LwA
1	ASPIRATION	53	69	74	71	73	75	67	62	80
	SOUFFLAGE	57	73	78	83	82	81	74	68	88
2	ASPIRATION	49	66	70	67	69	68	64	58	76
	SOUFFLAGE	52	69	75	79	78	75	70	64	84
3	ASPIRATION	46	62	66	63	67	66	62	56	73
	SOUFFLAGE	49	64	70	75	77	75	70	64	81
4	ASPIRATION	49	65	70	67	69	71	63	58	76
	SOUFFLAGE	53	69	74	79	78	77	70	64	83
5	ASPIRATION	45	62	66	63	65	64	60	54	71
	SOUFFLAGE	48	65	71	75	74	71	66	60	79
6	ASPIRATION	42	58	62	59	63	62	58	52	69
	SOUFFLAGE	45	60	66	71	73	71	66	60	77
7	ASPIRATION	43	59	64	61	63	65	57	52	70
	SOUFFLAGE	47	63	68	73	72	71	64	58	78
8	ASPIRATION	39	56	60	57	59	58	54	48	66
	SOUFFLAGE	42	59	65	69	68	65	60	54	74
9	ASPIRATION	36	52	56	53	57	56	52	46	63
	SOUFFLAGE	39	54	60	65	67	65	60	54	72
10	ASPIRATION	39	55	60	57	59	61	53	48	66
	SOUFFLAGE	43	59	64	69	68	67	60	54	74
11	ASPIRATION	35	52	56	53	55	54	50	44	62
	SOUFFLAGE	38	55	61	65	64	61	56	50	70
12	ASPIRATION	32	48	52	49	53	52	48	42	59
	SOUFFLAGE	35	50	56	61	63	61	56	50	68

COURBES CARACTERISTIQUES - CRVB 2 POLES

- q_v: Débit en m^3/h
- p_{sf}: Pression statique en Pa.
- P: Puissance absorbée en W.
- SFP: Puissance spécifique en $W/m^3/s$ (courbes bleues)
- Air sec normal à 20°C et 760mmHg.
- Essais aérauliques selon les Normes ISO 5801 et AMCA 210-99.

CRVB/2-225N

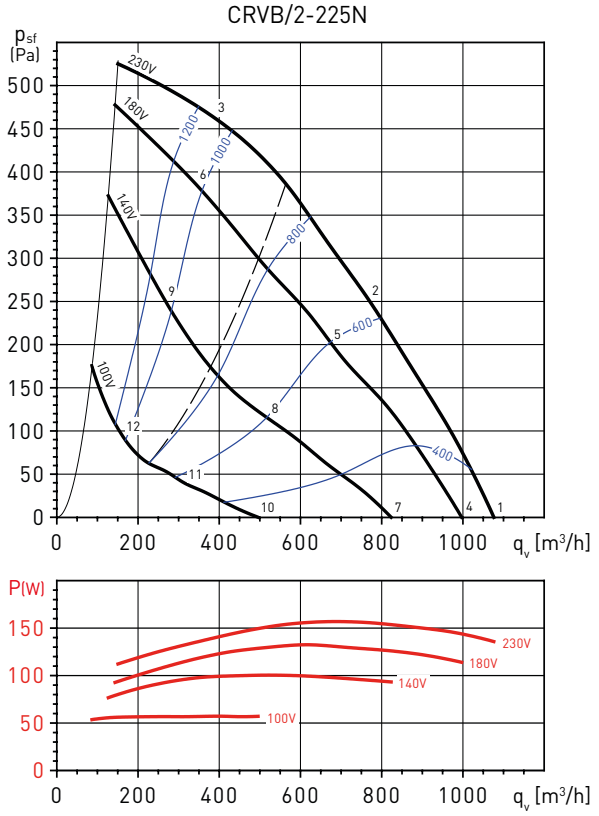

CRVB/2-250N

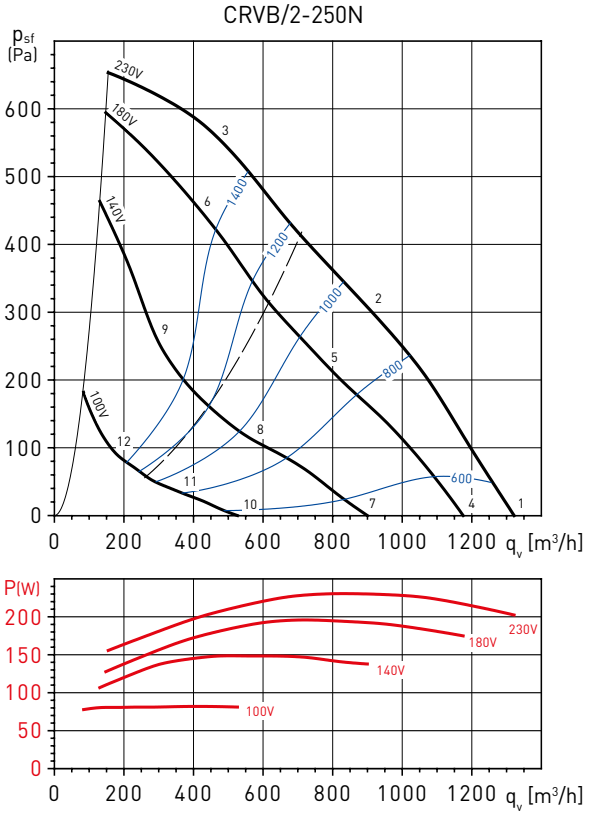

Point de fonctionnement		63	125	250	500	1000	2000	4000	8000	LwA
1	ASPIRATION	35	48	61	67	70	69	69	62	75
	SOUFFLAGE	37	48	62	70	74	74	71	64	79
2	ASPIRATION	32	39	55	60	60	60	61	53	67
	SOUFFLAGE	32	40	61	64	66	66	62	55	71
3	ASPIRATION	35	46	58	62	60	61	59	53	67
	SOUFFLAGE	35	47	61	64	68	68	62	57	73
4	ASPIRATION	33	46	59	65	68	67	67	60	74
	SOUFFLAGE	35	46	60	68	72	72	69	62	77
5	ASPIRATION	29	36	52	57	57	57	58	50	64
	SOUFFLAGE	29	37	58	61	63	63	59	52	69
6	ASPIRATION	33	44	56	60	58	59	57	51	65
	SOUFFLAGE	33	45	59	62	66	66	60	55	71
7	ASPIRATION	29	42	55	61	64	63	63	56	69
	SOUFFLAGE	31	42	56	64	68	68	65	58	73
8	ASPIRATION	23	30	46	51	51	51	52	44	58
	SOUFFLAGE	23	31	52	55	57	57	53	46	63
9	ASPIRATION	28	39	51	55	53	54	52	46	60
	SOUFFLAGE	28	40	54	57	61	61	55	50	66
10	ASPIRATION	18	31	44	50	53	52	52	45	58
	SOUFFLAGE	20	31	45	53	57	57	54	47	62
11	ASPIRATION	13	20	36	41	41	41	42	34	47
	SOUFFLAGE	13	21	42	45	47	47	43	36	52
12	ASPIRATION	17	28	40	44	42	43	41	35	50
	SOUFFLAGE	17	29	43	46	50	50	44	39	55

Point de fonctionnement		63	125	250	500	1000	2000	4000	8000	LwA
1	ASPIRATION	36	47	64	68	69	69	69	62	75
	SOUFFLAGE	39	49	68	71	74	76	73	66	80
2	ASPIRATION	33	43	58	62	62	64	62	56	69
	SOUFFLAGE	33	43	61	66	70	72	66	60	76
3	ASPIRATION	36	49	59	63	64	68	64	59	72
	SOUFFLAGE	36	50	60	66	71	76	70	64	78
4	ASPIRATION	34	45	62	66	67	67	67	60	73
	SOUFFLAGE	37	47	66	69	72	74	71	64	78
5	ASPIRATION	30	40	55	59	59	61	59	53	66
	SOUFFLAGE	30	40	58	63	67	69	63	57	72
6	ASPIRATION	34	47	57	61	62	66	62	57	70
	SOUFFLAGE	34	48	58	64	69	74	68	62	76
7	ASPIRATION	28	39	56	60	61	61	61	54	67
	SOUFFLAGE	31	41	60	63	66	68	65	58	72
8	ASPIRATION	23	33	48	52	52	54	52	46	59
	SOUFFLAGE	23	33	51	56	60	62	56	50	65
9	ASPIRATION	28	41	51	55	56	60	56	51	64
	SOUFFLAGE	28	42	52	58	63	68	62	56	70
10	ASPIRATION	16	27	44	48	49	49	49	42	56
	SOUFFLAGE	19	29	48	51	54	56	53	46	60
11	ASPIRATION	12	22	37	41	41	43	41	35	48
	SOUFFLAGE	12	22	40	45	49	51	45	39	54
12	ASPIRATION	16	29	39	43	44	48	44	39	52
	SOUFFLAGE	16	30	40	46	51	56	50	44	59

COURBES CARACTERISTIQUES - CRVB 4 POLES

- q_v: Débit en m^3/h
- p_{sf}: Pression statique en Pa.
- P: Puissance absorbée en W.
- SFP: Puissance spécifique en $W/m^3/s$ (courbes bleues)
- Air sec normal à 20°C et 760mmHg.
- Essais aérauliques selon les Normes ISO 5801 et AMCA 210-99.

CRVB/4-225N

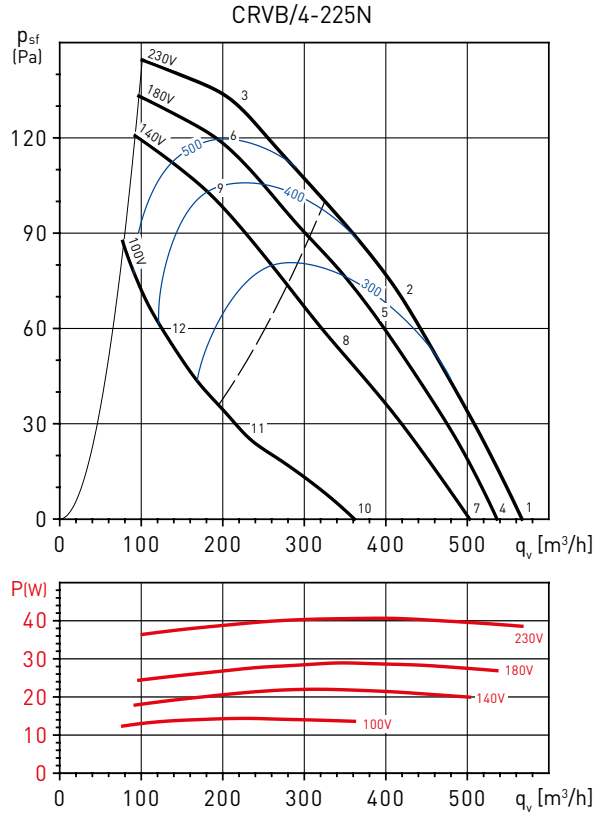

CRVB/4-250N

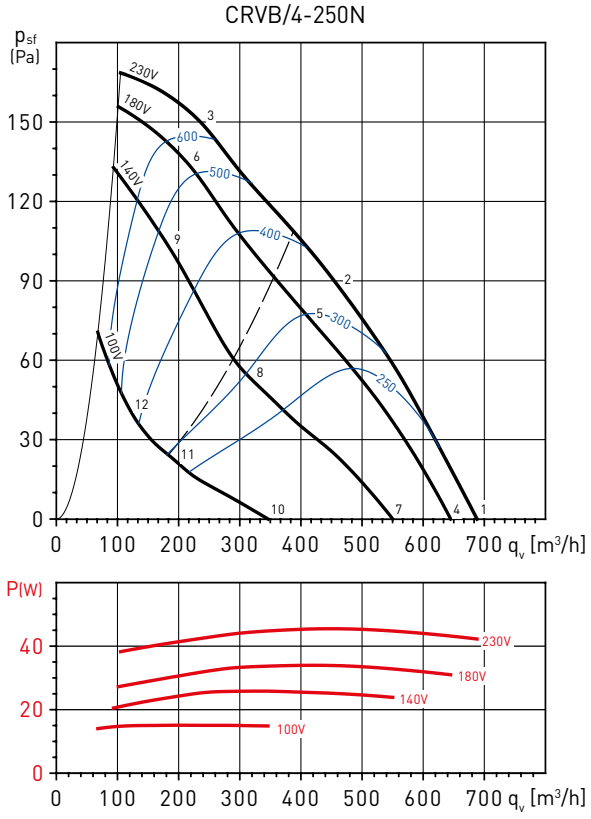

Point de fonctionnement		63	125	250	500	1000	2000	4000	8000	LwA
1	ASPIRATION	27	42	46	51	55	56	48	37	60
	SOUFFLAGE	27	44	48	54	58	61	49	38	64
2	ASPIRATION	25	42	43	45	47	49	43	35	53
	SOUFFLAGE	25	42	46	50	52	55	42	35	58
3	ASPIRATION	35	43	45	46	47	45	40	33	53
	SOUFFLAGE	27	43	46	51	54	51	41	34	58
4	ASPIRATION	26	41	45	50	54	55	47	36	59
	SOUFFLAGE	26	43	47	53	57	60	48	37	63
5	ASPIRATION	24	41	42	44	46	48	42	34	53
	SOUFFLAGE	24	41	45	49	51	54	41	34	57
6	ASPIRATION	34	42	44	45	46	44	39	32	52
	SOUFFLAGE	26	42	45	50	53	50	40	33	57
7	ASPIRATION	25	40	44	49	53	54	46	35	58
	SOUFFLAGE	25	42	46	52	56	59	47	36	61
8	ASPIRATION	22	39	40	42	44	46	40	32	50
	SOUFFLAGE	22	39	43	47	49	52	39	32	55
9	ASPIRATION	33	41	43	44	45	43	38	31	50
	SOUFFLAGE	25	41	44	49	52	49	39	32	55
10	ASPIRATION	18	33	37	42	46	47	39	28	51
	SOUFFLAGE	18	35	39	45	49	52	40	29	55
11	ASPIRATION	14	31	32	34	36	38	32	24	43
	SOUFFLAGE	14	31	35	39	41	44	31	24	47
12	ASPIRATION	26	34	36	37	38	36	31	24	44
	SOUFFLAGE	18	34	37	42	45	42	32	25	49

Point de fonctionnement		63	125	250	500	1000	2000	4000	8000	LwA
1	ASPIRATION	27	47	44	49	53	56	47	38	59
	SOUFFLAGE	29	46	48	53	58	62	49	40	64
2	ASPIRATION	26	45	41	45	47	50	42	35	54
	SOUFFLAGE	30	44	47	50	54	58	45	38	60
3	ASPIRATION	30	47	44	50	50	49	43	36	56
	SOUFFLAGE	32	46	49	54	58	57	48	39	62
4	ASPIRATION	26	46	43	48	52	55	46	37	58
	SOUFFLAGE	28	45	47	52	57	61	48	39	63
5	ASPIRATION	24	43	39	43	45	48	40	33	52
	SOUFFLAGE	28	42	45	48	52	56	43	36	59
6	ASPIRATION	29	46	43	49	49	48	42	35	55
	SOUFFLAGE	31	45	48	53	57	56	47	38	61
7	ASPIRATION	22	42	39	44	48	51	42	33	55
	SOUFFLAGE	24	41	43	48	53	57	44	35	60
8	ASPIRATION	20	39	35	39	41	44	36	29	47
	SOUFFLAGE	24	38	41	44	48	52	39	32	54
9	ASPIRATION	26	43	40	46	46	45	39	32	51
	SOUFFLAGE	28	42	45	50	54	53	44	35	58
10	ASPIRATION	13	33	30	35	39	42	33	24	45
	SOUFFLAGE	15	32	34	39	44	48	35	26	50
11	ASPIRATION	9	28	24	28	30	33	25	18	37
	SOUFFLAGE	13	27	30	33	37	41	28	21	44
12	ASPIRATION	16	33	30	36	36	35	29	22	42
	SOUFFLAGE	18	32	35	40	44	43	34	25	48

COURBES CARACTERISTIQUES - CRVB 4 POLES

- q_v: Débit en m³/h
- p_{sf}: Pression statique en Pa.
- P: Puissance absorbée en W.
- SFP: Puissance spécifique en W/m³/s (courbes bleues)
- Air sec normal à 20°C et 760mmHg.
- Essais aérauliques selon les Normes ISO 5801 et AMCA 210-99.

CRVB/4-280N

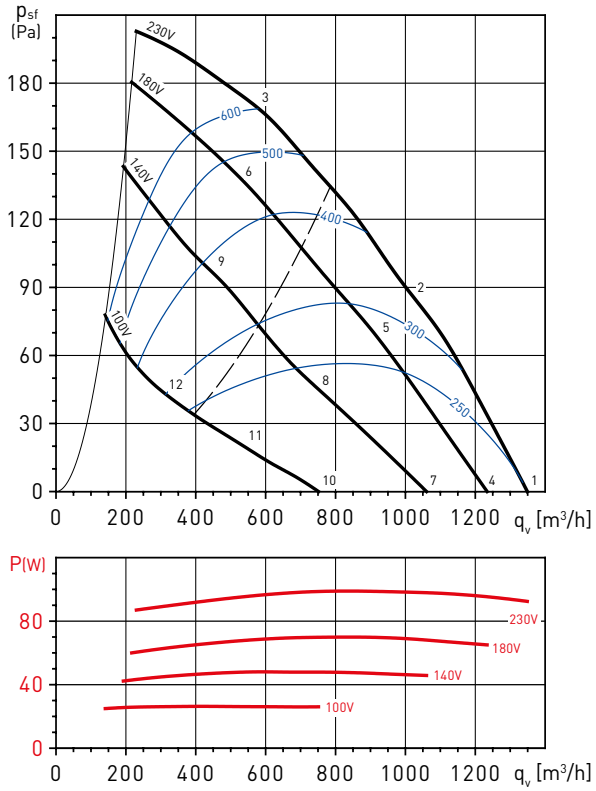

CRVB/4-315N

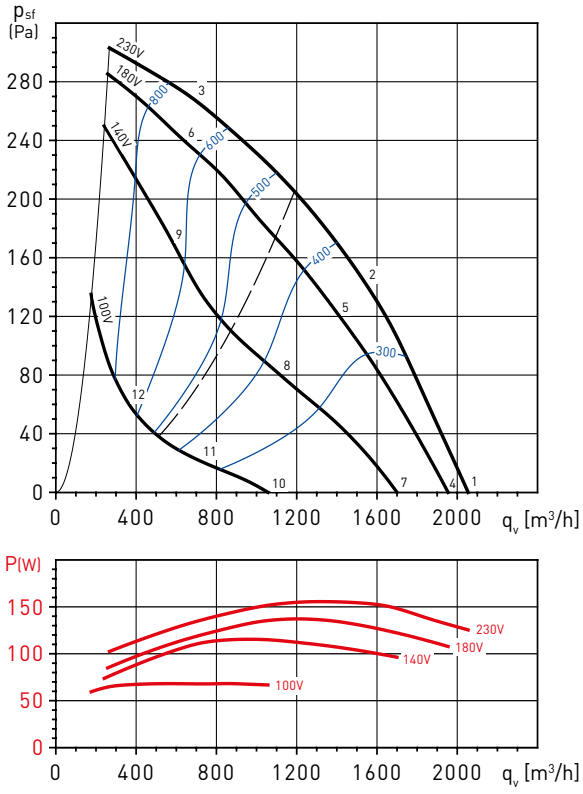

Point de fonctionnement		63	125	250	500	1000	2000	4000	8000	LwA
1	ASPIRATION	37	49	53	57	61	65	54	42	67
	SOUFFLAGE	43	53	54	62	66	65	54	43	70
2	ASPIRATION	37	48	52	55	53	53	48	38	60
	SOUFFLAGE	43	52	52	60	62	58	50	39	66
3	ASPIRATION	41	49	54	56	52	52	47	39	60
	SOUFFLAGE	43	51	53	61	62	59	51	42	66
4	ASPIRATION	35	47	51	55	59	63	52	40	65
	SOUFFLAGE	41	51	52	60	64	63	52	41	68
5	ASPIRATION	35	46	50	53	51	51	46	36	58
	SOUFFLAGE	41	50	50	58	60	56	48	37	63
6	ASPIRATION	39	47	52	54	50	50	45	37	58
	SOUFFLAGE	41	49	51	59	60	57	49	40	64
7	ASPIRATION	32	44	48	52	56	60	49	37	62
	SOUFFLAGE	38	48	49	57	61	60	49	38	65
8	ASPIRATION	30	41	45	48	46	46	41	31	53
	SOUFFLAGE	36	45	45	53	55	51	43	32	59
9	ASPIRATION	35	43	48	50	46	46	41	33	55
	SOUFFLAGE	37	45	47	55	56	53	45	36	60
10	ASPIRATION	24	36	40	44	48	52	41	29	55
	SOUFFLAGE	30	40	41	49	53	52	41	30	57
11	ASPIRATION	22	33	37	40	38	38	33	23	45
	SOUFFLAGE	28	37	37	45	47	43	35	24	51
12	ASPIRATION	27	35	40	42	38	38	33	25	46
	SOUFFLAGE	29	37	39	47	48	45	37	28	52

Point de fonctionnement		63	125	250	500	1000	2000	4000	8000	LwA
1	ASPIRATION	42	55	62	63	64	62	64	49	70
	SOUFFLAGE	41	60	66	69	70	68	66	52	75
2	ASPIRATION	35	50	57	58	60	59	56	44	65
	SOUFFLAGE	36	55	62	64	66	64	58	47	71
3	ASPIRATION	41	51	59	59	60	57	52	43	65
	SOUFFLAGE	42	55	60	63	68	64	57	48	71
4	ASPIRATION	41	54	61	62	63	61	63	48	69
	SOUFFLAGE	40	59	65	68	69	67	65	51	74
5	ASPIRATION	33	48	55	56	58	57	54	42	64
	SOUFFLAGE	34	53	60	62	64	62	56	45	69
6	ASPIRATION	40	50	58	58	59	56	51	42	64
	SOUFFLAGE	41	54	59	62	67	63	56	47	70
7	ASPIRATION	38	51	58	59	60	58	60	45	66
	SOUFFLAGE	37	56	62	65	66	64	62	48	71
8	ASPIRATION	28	43	50	51	53	52	49	37	59
	SOUFFLAGE	29	48	55	57	59	57	51	40	64
9	ASPIRATION	36	46	54	54	55	52	47	38	60
	SOUFFLAGE	37	50	55	58	63	59	52	43	66
10	ASPIRATION	28	41	48	49	50	48	50	35	56
	SOUFFLAGE	27	46	52	55	56	54	52	38	61
11	ASPIRATION	17	32	39	40	42	41	38	26	47
	SOUFFLAGE	18	37	44	46	48	46	40	29	52
12	ASPIRATION	25	35	43	43	44	41	36	27	49
	SOUFFLAGE	26	39	44	47	52	48	41	32	55

COURBES CARACTERISTIQUES - CRVB 4 POLES

- q_v: Débit en m^3/h
- p_{sf}: Pression statique en Pa.
- P: Puissance absorbée en W.
- SFP: Puissance spécifique en $W/m^3/s$ (courbes bleues)
- Air sec normal à 20°C et 760mmHg.
- Essais aérauliques selon les Normes ISO 5801 et AMCA 210-99.

CRVB/4-355N

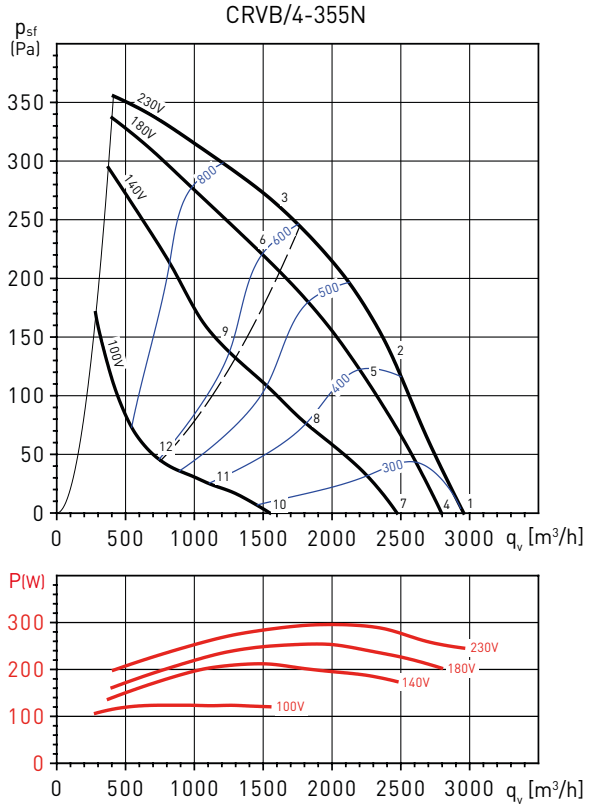

CRVB/4-400N

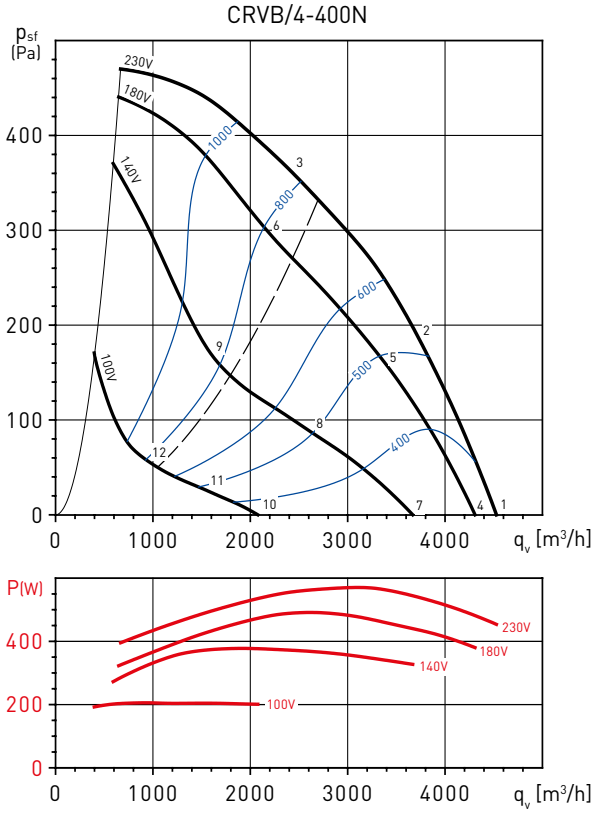

Point de fonctionnement		63	125	250	500	1000	2000	4000	8000	LwA
1	ASPIRATION	45	56	65	66	65	64	62	53	72
	SOUFFLAGE	45	61	68	71	74	70	66	57	78
2	ASPIRATION	41	53	61	61	62	62	59	50	68
	SOUFFLAGE	41	58	64	67	70	67	63	54	74
3	ASPIRATION	35	48	58	58	61	60	56	48	66
	SOUFFLAGE	36	56	61	65	70	66	61	52	73
4	ASPIRATION	44	55	64	65	64	63	61	52	71
	SOUFFLAGE	44	60	67	70	73	69	65	56	77
5	ASPIRATION	39	51	59	59	60	60	57	48	67
	SOUFFLAGE	39	56	62	65	68	65	61	52	72
6	ASPIRATION	33	46	56	56	59	58	54	46	64
	SOUFFLAGE	34	54	59	63	68	64	59	50	71
7	ASPIRATION	41	52	61	62	61	60	58	49	68
	SOUFFLAGE	41	57	64	67	70	66	62	53	74
8	ASPIRATION	35	47	55	55	56	56	53	44	62
	SOUFFLAGE	35	52	58	61	64	61	57	48	68
9	ASPIRATION	29	42	52	52	55	54	50	42	60
	SOUFFLAGE	30	50	55	59	64	60	55	46	67
10	ASPIRATION	31	42	51	52	51	50	48	39	58
	SOUFFLAGE	31	47	54	57	60	56	52	43	64
11	ASPIRATION	24	36	44	44	45	45	42	33	51
	SOUFFLAGE	24	41	47	50	53	50	46	37	57
12	ASPIRATION	17	30	40	40	43	42	38	30	48
	SOUFFLAGE	18	38	43	47	52	48	43	34	55

Point de fonctionnement		63	125	250	500	1000	2000	4000	8000	LwA
1	ASPIRATION	40	61	66	69	69	71	68	58	76
	SOUFFLAGE	43	66	70	74	75	74	71	61	80
2	ASPIRATION	37	56	62	64	66	68	64	56	72
	SOUFFLAGE	40	65	66	69	72	70	67	59	77
3	ASPIRATION	37	52	60	61	65	65	62	55	70
	SOUFFLAGE	39	60	64	67	71	69	65	58	75
4	ASPIRATION	39	60	65	68	68	70	67	57	75
	SOUFFLAGE	42	65	69	73	74	73	70	60	79
5	ASPIRATION	35	54	60	62	64	66	62	54	71
	SOUFFLAGE	38	63	64	67	70	68	65	57	75
6	ASPIRATION	35	50	58	59	63	63	60	53	68
	SOUFFLAGE	37	58	62	65	69	67	63	56	73
7	ASPIRATION	35	56	61	64	64	66	63	53	72
	SOUFFLAGE	38	61	65	69	70	69	66	56	76
8	ASPIRATION	29	48	54	56	58	60	56	48	65
	SOUFFLAGE	32	57	58	61	64	62	59	51	69
9	ASPIRATION	29	44	52	53	57	57	54	47	62
	SOUFFLAGE	31	52	56	59	63	61	57	50	67
10	ASPIRATION	23	44	49	52	52	54	51	41	59
	SOUFFLAGE	26	49	53	57	58	57	54	44	64
11	ASPIRATION	17	36	42	44	46	48	44	36	53
	SOUFFLAGE	20	45	46	49	52	50	47	39	57
12	ASPIRATION	17	32	40	41	45	45	42	35	50
	SOUFFLAGE	19	40	44	47	51	49	45	38	55

COURBES CARACTERISTIQUES - CRVB 4 POLES

- q_v: Débit en m^3/h
- p_{sf}: Pression statique en Pa.
- P: Puissance absorbée en W.
- SFP: Puissance spécifique en $W/m^3/s$ (courbes bleues)
- Air sec normal à 20°C et 760mmHg.
- Essais aérauliques selon les Normes ISO 5801 et AMCA 210-99.

CRVB/4-450N

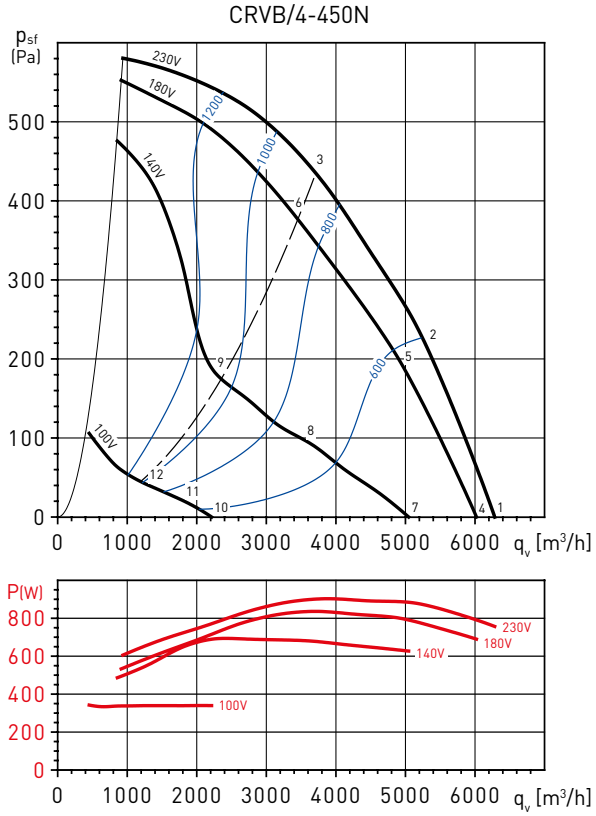

CRVB/4-500N

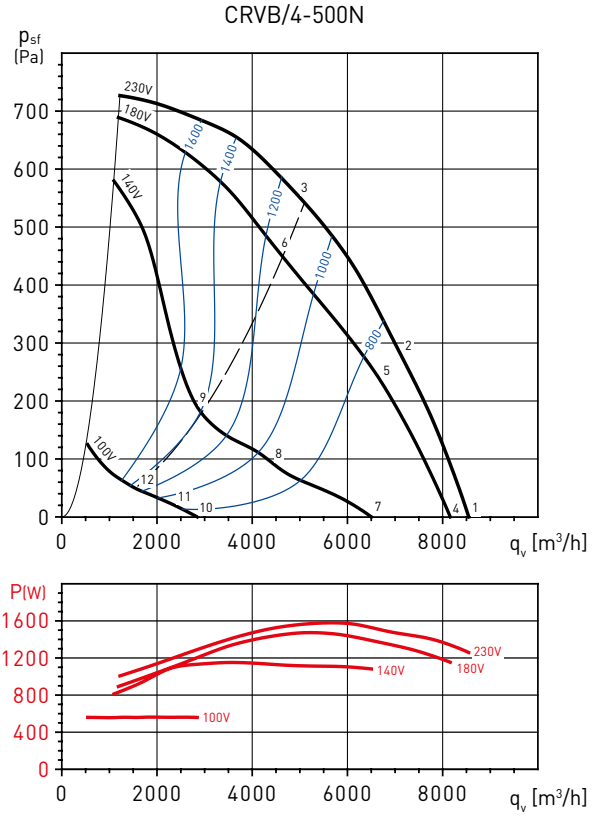

Point de fonctionnement		63	125	250	500	1000	2000	4000	8000	LwA
1	ASPIRATION	49	65	73	76	75	74	73	65	82
	SOUFFLAGE	53	71	75	79	83	79	76	69	87
2	ASPIRATION	46	63	69	72	71	72	69	62	78
	SOUFFLAGE	48	69	71	74	79	76	73	67	83
3	ASPIRATION	41	58	65	67	69	71	67	61	76
	SOUFFLAGE	42	63	66	70	77	77	73	68	82
4	ASPIRATION	48	64	72	75	74	73	72	64	81
	SOUFFLAGE	52	70	74	78	82	78	75	68	86
5	ASPIRATION	45	62	68	71	70	71	68	61	77
	SOUFFLAGE	47	68	70	73	78	75	72	66	81
6	ASPIRATION	39	56	63	65	67	69	65	59	74
	SOUFFLAGE	40	61	64	68	75	75	71	66	80
7	ASPIRATION	44	60	68	71	70	69	68	60	77
	SOUFFLAGE	48	66	70	74	78	74	71	64	82
8	ASPIRATION	37	54	60	63	62	63	60	53	69
	SOUFFLAGE	39	60	62	65	70	67	64	58	74
9	ASPIRATION	32	49	56	58	60	62	58	52	66
	SOUFFLAGE	33	54	57	61	68	68	64	59	72
10	ASPIRATION	27	43	51	54	53	52	51	43	59
	SOUFFLAGE	31	49	53	57	61	57	54	47	64
11	ASPIRATION	22	39	45	48	47	48	45	38	54
	SOUFFLAGE	24	45	47	50	55	52	49	43	59
12	ASPIRATION	17	34	41	43	45	47	43	37	51
	SOUFFLAGE	18	39	42	46	53	53	49	44	57

Point de fonctionnement		63	125	250	500	1000	2000	4000	8000	LwA
1	ASPIRATION	52	71	77	78	78	77	75	72	85
	SOUFFLAGE	56	72	77	82	84	82	79	75	89
2	ASPIRATION	50	68	73	73	74	74	72	67	81
	SOUFFLAGE	52	69	73	77	80	78	75	70	85
3	ASPIRATION	45	64	67	68	73	74	71	66	79
	SOUFFLAGE	48	65	68	73	78	79	75	70	83
4	ASPIRATION	51	70	76	77	77	76	74	71	84
	SOUFFLAGE	55	71	76	81	83	81	78	74	88
5	ASPIRATION	48	66	71	71	72	72	70	65	79
	SOUFFLAGE	50	67	71	75	78	76	73	68	83
6	ASPIRATION	43	62	65	66	71	72	69	64	77
	SOUFFLAGE	46	63	66	71	76	77	73	68	81
7	ASPIRATION	46	65	71	72	72	71	69	66	78
	SOUFFLAGE	50	66	71	76	78	76	73	69	82
8	ASPIRATION	39	57	62	62	63	63	61	56	70
	SOUFFLAGE	41	58	62	66	69	67	64	59	73
9	ASPIRATION	34	53	56	57	62	63	60	55	67
	SOUFFLAGE	37	54	57	62	67	68	64	59	72
10	ASPIRATION	28	47	53	54	54	53	51	48	60
	SOUFFLAGE	32	48	53	58	60	58	55	51	65
11	ASPIRATION	24	42	47	47	48	48	46	41	55
	SOUFFLAGE	26	43	47	51	54	52	49	44	59
12	ASPIRATION	19	38	41	42	47	48	45	40	53
	SOUFFLAGE	22	39	42	47	52	53	49	44	58

COURBES CARACTERISTIQUES - CRVB 6 POLES

- q_v: Débit en m^3/h
- p_{sf}: Pression statique en Pa.
- P: Puissance absorbée en W.
- SFP: Puissance spécifique en $W/m^3/s$ (courbes bleues)
- Air sec normal à 20°C et 760mmHg.
- Essais aérauliques selon les Normes ISO 5801 et AMCA 210-99.

CRVB/6-315N

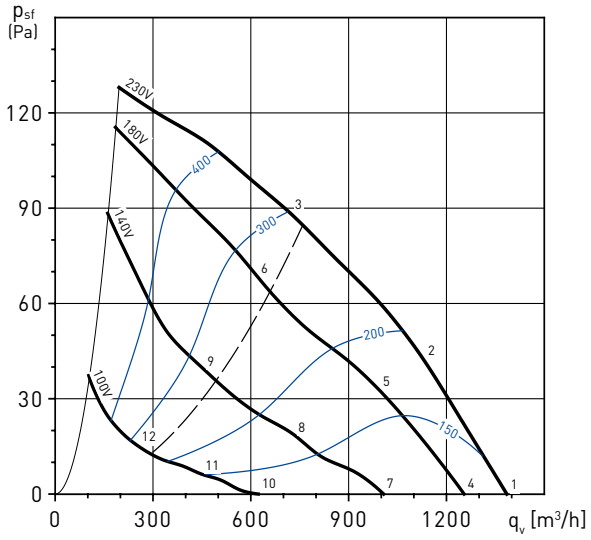

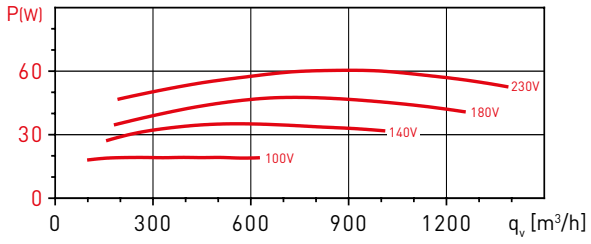

CRVB/6-355N

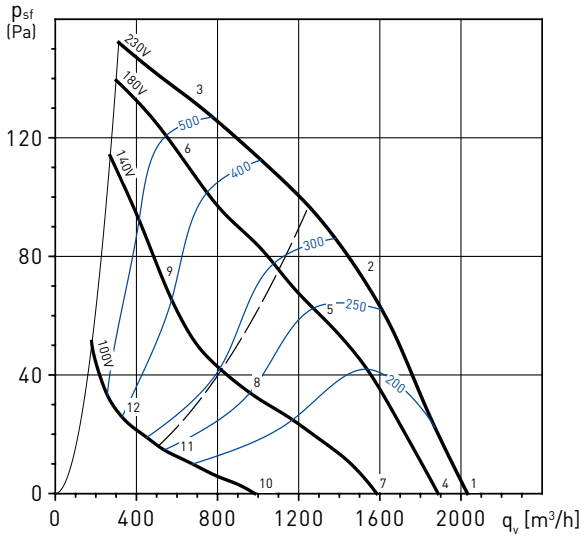

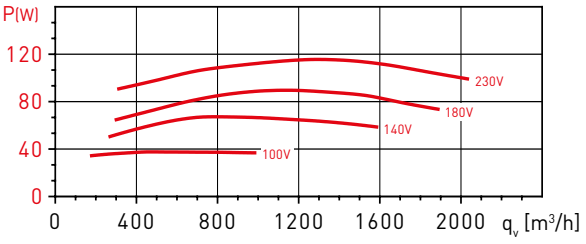

Point de fonctionnement		63	125	250	500	1000	2000	4000	8000	LwA
1	ASPIRATION	34	44	50	50	51	54	43	33	58
	SOUFFLAGE	34	50	54	56	58	61	47	37	64
2	ASPIRATION	30	41	48	47	48	49	39	30	54
	SOUFFLAGE	30	49	53	54	56	55	42	33	61
3	ASPIRATION	29	38	47	45	45	42	34	28	52
	SOUFFLAGE	29	48	49	51	53	47	37	30	58
4	ASPIRATION	32	42	48	48	49	52	41	31	56
	SOUFFLAGE	32	48	52	54	56	59	45	35	62
5	ASPIRATION	27	38	45	44	45	46	36	27	51
	SOUFFLAGE	27	46	50	51	53	52	39	30	58
6	ASPIRATION	26	35	44	42	42	39	31	25	49
	SOUFFLAGE	26	45	46	48	50	44	34	27	55
7	ASPIRATION	27	37	43	43	44	47	36	26	51
	SOUFFLAGE	27	43	47	49	51	54	40	30	58
8	ASPIRATION	21	32	39	38	39	40	30	21	45
	SOUFFLAGE	21	40	44	45	47	46	33	24	52
9	ASPIRATION	20	29	38	36	36	33	25	19	42
	SOUFFLAGE	20	39	40	42	44	38	28	21	48
10	ASPIRATION	17	27	33	33	34	37	26	16	41
	SOUFFLAGE	17	33	37	39	41	44	30	20	47
11	ASPIRATION	10	21	28	27	28	29	19	10	34
	SOUFFLAGE	10	29	33	34	36	35	22	13	41
12	ASPIRATION	9	18	27	25	25	22	14	8	32
	SOUFFLAGE	9	28	29	31	33	27	17	10	37

Point de fonctionnement		63	125	250	500	1000	2000	4000	8000	LwA
1	ASPIRATION	36	44	51	52	53	57	48	37	60
	SOUFFLAGE	36	50	55	58	61	61	51	40	66
2	ASPIRATION	31	40	48	48	50	53	45	36	57
	SOUFFLAGE	32	47	52	54	59	56	48	38	62
3	ASPIRATION	35	42	48	49	52	50	43	35	56
	SOUFFLAGE	35	46	51	54	61	55	48	39	63
4	ASPIRATION	35	43	50	51	52	56	47	36	59
	SOUFFLAGE	35	49	54	57	60	60	50	39	64
5	ASPIRATION	29	38	46	46	48	51	43	34	54
	SOUFFLAGE	30	45	50	52	57	54	46	36	60
6	ASPIRATION	33	40	46	47	50	48	41	33	54
	SOUFFLAGE	33	44	49	52	59	53	46	37	61
7	ASPIRATION	31	39	46	47	48	52	43	32	55
	SOUFFLAGE	31	45	50	53	56	56	46	35	60
8	ASPIRATION	23	32	40	40	42	45	37	28	49
	SOUFFLAGE	24	39	44	46	51	48	40	30	54
9	ASPIRATION	28	35	41	42	45	43	36	28	49
	SOUFFLAGE	28	39	44	47	54	48	41	32	56
10	ASPIRATION	21	29	36	37	38	42	33	22	45
	SOUFFLAGE	21	35	40	43	46	46	36	25	50
11	ASPIRATION	12	21	29	29	31	34	26	17	38
	SOUFFLAGE	13	28	33	35	40	37	29	19	43
12	ASPIRATION	17	24	30	31	34	32	25	17	38
	SOUFFLAGE	17	28	33	36	43	37	30	21	45

COURBES CARACTERISTIQUES - CRVB 6 POLES

- q_v: Débit en m^3/h
- p_{sf}: Pression statique en Pa.
- P: Puissance absorbée en W.
- SFP: Puissance spécifique en $W/m^3/s$ (courbes bleues)
- Air sec normal à 20°C et 760mmHg.
- Essais aérauliques selon les Normes ISO 5801 et AMCA 210-99.

CRVB/6-400N

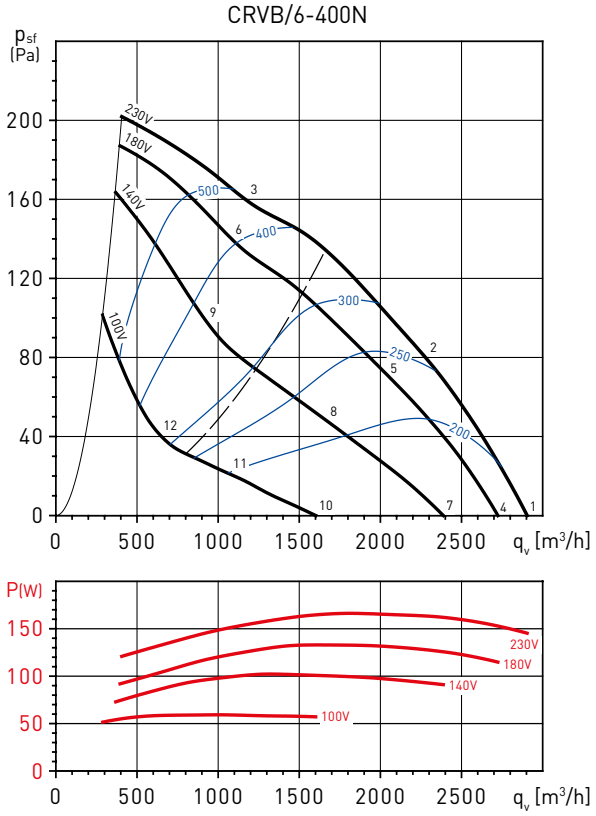

CRVB/6-450N

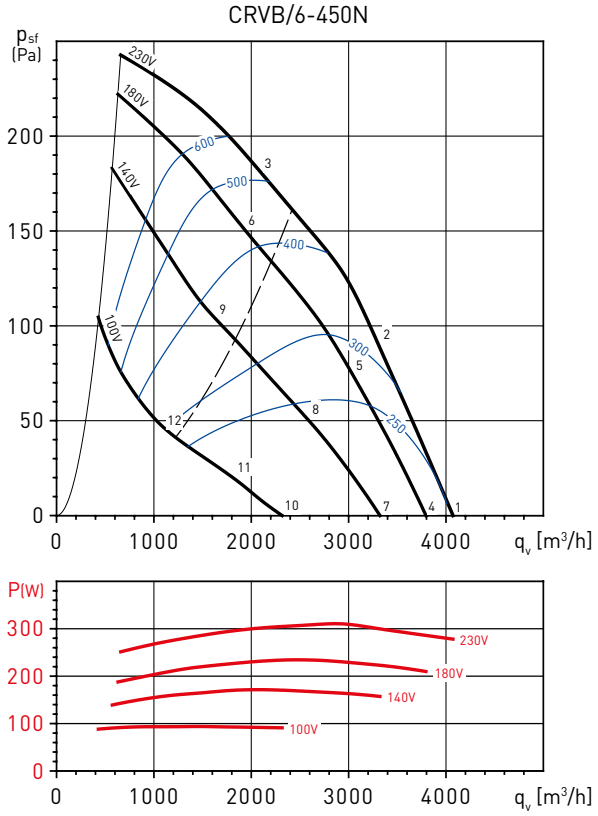

Point de fonctionnement		63	125	250	500	1000	2000	4000	8000	LwA
1	ASPIRATION	35	46	55	58	65	63	51	41	68
	SOUFFLAGE	37	53	58	61	66	65	53	44	70
2	ASPIRATION	31	44	51	55	61	54	46	36	63
	SOUFFLAGE	31	49	55	59	63	57	49	39	66
3	ASPIRATION	38	45	52	55	55	50	45	37	60
	SOUFFLAGE	36	50	55	59	63	57	51	41	66
4	ASPIRATION	34	45	54	57	64	62	50	40	67
	SOUFFLAGE	36	52	57	60	65	64	52	43	68
5	ASPIRATION	29	42	49	53	59	52	44	34	61
	SOUFFLAGE	29	47	53	57	61	55	47	37	64
6	ASPIRATION	36	43	50	53	53	48	43	35	58
	SOUFFLAGE	34	48	53	57	61	55	49	39	64
7	ASPIRATION	31	42	51	54	61	59	47	37	64
	SOUFFLAGE	33	49	54	57	62	61	49	40	65
8	ASPIRATION	25	38	45	49	55	48	40	30	57
	SOUFFLAGE	25	43	49	53	57	51	43	33	60
9	ASPIRATION	33	40	47	50	50	45	40	32	54
	SOUFFLAGE	31	45	50	54	58	52	46	36	60
10	ASPIRATION	23	34	43	46	53	51	39	29	56
	SOUFFLAGE	25	41	46	49	54	53	41	32	58
11	ASPIRATION	16	29	36	40	46	39	31	21	48
	SOUFFLAGE	16	34	40	44	48	42	34	24	51
12	ASPIRATION	24	31	38	41	41	36	31	23	46
	SOUFFLAGE	22	36	41	45	49	43	37	27	52

Point de fonctionnement		63	125	250	500	1000	2000	4000	8000	LwA
1	ASPIRATION	37	52	58	60	65	67	57	48	70
	SOUFFLAGE	40	56	62	65	70	68	61	53	74
2	ASPIRATION	34	50	55	57	63	61	54	45	66
	SOUFFLAGE	36	53	60	62	67	64	57	48	70
3	ASPIRATION	32	46	53	56	59	58	53	45	64
	SOUFFLAGE	34	52	58	61	67	63	57	49	70
4	ASPIRATION	36	51	57	59	64	66	56	47	69
	SOUFFLAGE	39	55	61	64	69	67	60	52	72
5	ASPIRATION	32	48	53	55	61	59	52	43	65
	SOUFFLAGE	34	51	58	60	65	62	55	46	68
6	ASPIRATION	30	44	51	54	57	56	51	43	62
	SOUFFLAGE	32	50	56	59	65	61	55	47	68
7	ASPIRATION	33	48	54	56	61	63	53	44	66
	SOUFFLAGE	36	52	58	61	66	64	57	49	69
8	ASPIRATION	28	44	49	51	57	55	48	39	61
	SOUFFLAGE	30	47	54	56	61	58	51	42	65
9	ASPIRATION	26	40	47	50	53	52	47	39	58
	SOUFFLAGE	28	46	52	55	61	57	51	43	64
10	ASPIRATION	25	40	46	48	53	55	45	36	58
	SOUFFLAGE	28	44	50	53	58	56	49	41	62
11	ASPIRATION	20	36	41	43	49	47	40	31	52
	SOUFFLAGE	22	39	46	48	53	50	43	34	56
12	ASPIRATION	17	31	38	41	44	43	38	30	49
	SOUFFLAGE	19	37	43	46	52	48	42	34	55

COURBES CARACTERISTIQUES - CRVB 6 POLES

- q_v: Débit en m^3/h
- p_{sf}: Pression statique en Pa.
- P: Puissance absorbée en W.
- SFP: Puissance spécifique en $W/m^3/s$ (courbes bleues)
- Air sec normal à 20°C et 760mmHg.
- Essais aérauliques selon les Normes ISO 5801 et AMCA 210-99.

CRVB/6-500N

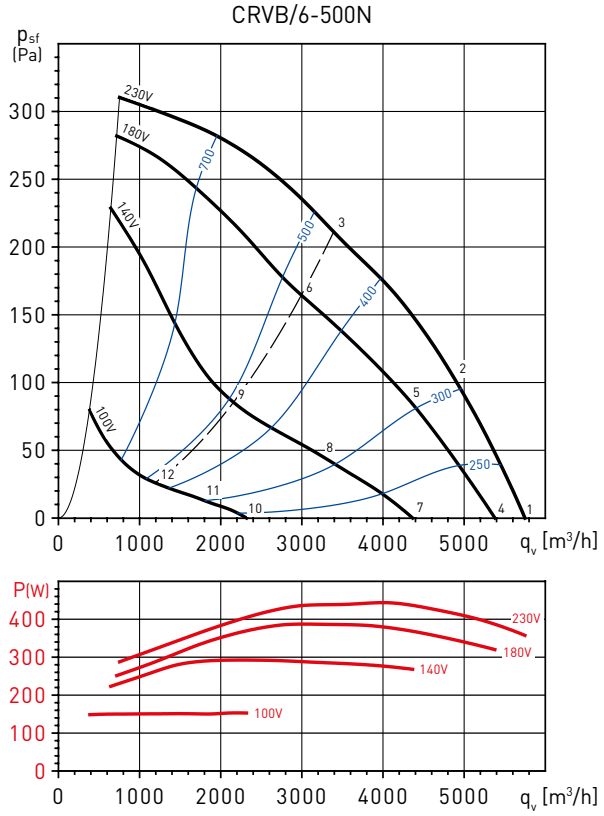

CRVB/6-560N

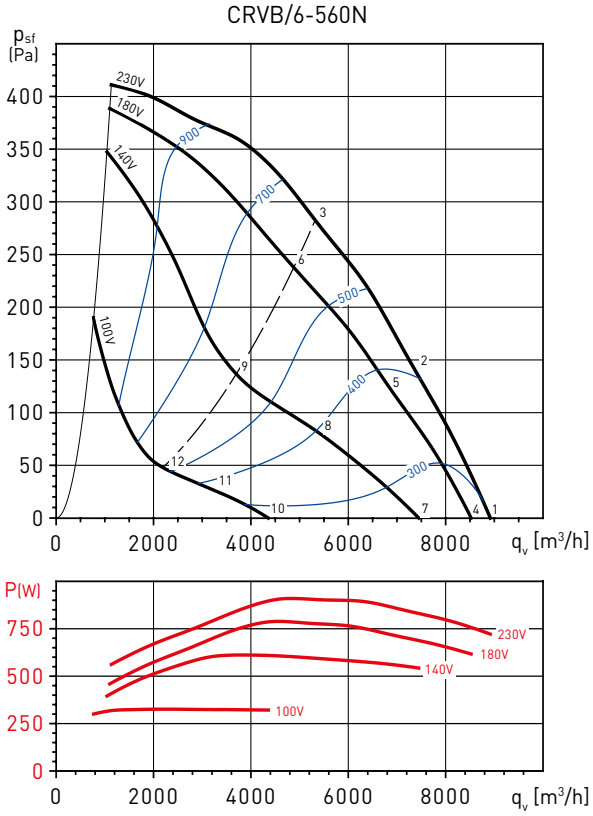

Point de fonctionnement		63	125	250	500	1000	2000	4000	8000	LwA
1	ASPIRATION	44	56	63	63	65	66	63	54	71
	SOUFFLAGE	46	61	66	69	71	70	65	56	76
2	ASPIRATION	40	53	59	60	62	63	60	52	68
	SOUFFLAGE	44	59	62	65	69	67	62	54	73
3	ASPIRATION	37	51	56	59	62	62	58	51	67
	SOUFFLAGE	43	58	57	64	69	67	61	54	73
4	ASPIRATION	42	54	61	61	63	64	61	52	70
	SOUFFLAGE	44	59	64	67	69	68	63	54	74
5	ASPIRATION	38	51	57	58	60	61	58	50	66
	SOUFFLAGE	42	57	60	63	67	65	60	52	71
6	ASPIRATION	34	48	53	56	59	59	55	48	64
	SOUFFLAGE	40	55	54	61	66	64	58	51	70
7	ASPIRATION	38	50	57	57	59	60	57	48	65
	SOUFFLAGE	40	55	60	63	65	64	59	50	70
8	ASPIRATION	31	44	50	51	53	54	51	43	60
	SOUFFLAGE	35	50	53	56	60	58	53	45	64
9	ASPIRATION	27	41	46	49	52	52	48	41	57
	SOUFFLAGE	33	48	47	54	59	57	51	44	63
10	ASPIRATION	24	36	43	43	45	46	43	34	52
	SOUFFLAGE	26	41	46	49	51	50	45	36	56
11	ASPIRATION	18	31	37	38	40	41	38	30	46
	SOUFFLAGE	22	37	40	43	47	45	40	32	51
12	ASPIRATION	14	28	33	36	39	39	35	28	44
	SOUFFLAGE	20	35	34	41	46	44	38	31	50

Point de fonctionnement		63	125	250	500	1000	2000	4000	8000	LwA
1	ASPIRATION	48	65	69	70	69	71	65	62	77
	SOUFFLAGE	52	72	74	75	77	73	67	65	82
2	ASPIRATION	46	62	66	67	66	66	61	54	73
	SOUFFLAGE	47	69	71	73	74	69	64	59	79
3	ASPIRATION	40	58	61	64	67	64	60	55	71
	SOUFFLAGE	42	64	67	69	71	68	64	59	76
4	ASPIRATION	47	64	68	69	68	70	64	61	76
	SOUFFLAGE	51	71	73	74	76	72	66	64	81
5	ASPIRATION	45	61	65	66	65	65	60	53	72
	SOUFFLAGE	46	68	70	72	73	68	63	58	77
6	ASPIRATION	38	56	59	62	65	62	58	53	69
	SOUFFLAGE	40	62	65	67	69	66	62	57	74
7	ASPIRATION	44	61	65	66	65	67	61	58	72
	SOUFFLAGE	48	68	70	71	73	69	63	61	77
8	ASPIRATION	40	56	60	61	60	60	55	48	67
	SOUFFLAGE	41	63	65	67	68	63	58	53	72
9	ASPIRATION	32	50	53	56	59	56	52	47	63
	SOUFFLAGE	34	56	59	61	63	60	56	51	68
10	ASPIRATION	32	49	53	54	53	55	49	46	61
	SOUFFLAGE	36	56	58	59	61	57	51	49	66
11	ASPIRATION	28	44	48	49	48	48	43	36	55
	SOUFFLAGE	29	51	53	55	56	51	46	41	61
12	ASPIRATION	21	39	42	45	48	45	41	36	52
	SOUFFLAGE	23	45	48	50	52	49	45	40	56

COURBES CARACTERISTIQUES - CRVB 6 POLES

- q_v: Débit en m^3/h
- p_{sf}: Pression statique en Pa.
- P: Puissance absorbée en W.
- SFP: Puissance spécifique en $W/m^3/s$ (courbes bleues)
- Air sec normal à 20ºC et 760mmHg.
- Essais aérauliques selon les Normes ISO 5801 et AMCA 210-99.

CRVB/6-630N

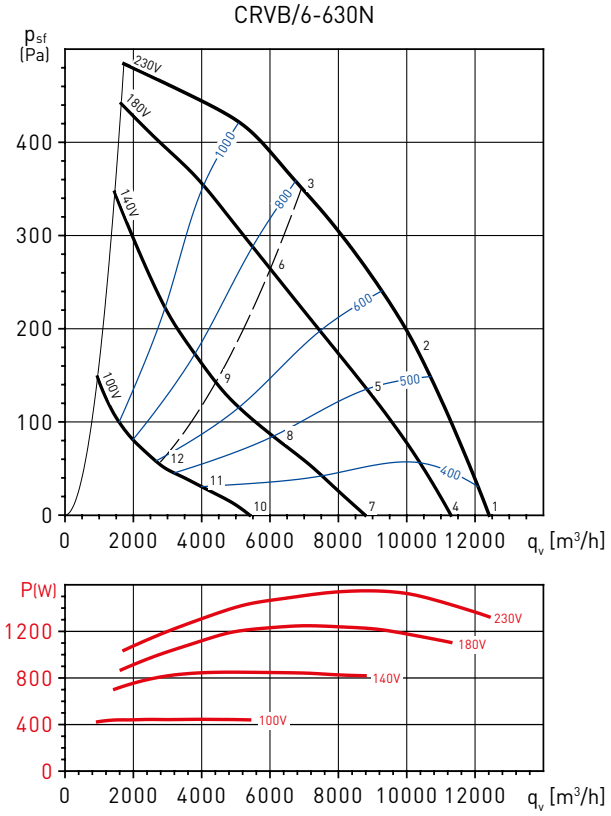

Point de fonctionnement		63	125	250	500	1000	2000	4000	8000	LwA
1	ASPIRATION	53	67	73	72	74	73	68	63	80
	SOUFFLAGE	57	75	78	79	79	78	72	67	85
2	ASPIRATION	49	65	70	68	70	68	64	59	76
	SOUFFLAGE	52	73	76	75	76	73	69	64	82
3	ASPIRATION	49	62	68	67	69	69	65	59	75
	SOUFFLAGE	49	67	74	74	75	75	70	65	81
4	ASPIRATION	51	65	71	70	72	71	66	61	78
	SOUFFLAGE	55	73	76	77	77	76	70	65	83
5	ASPIRATION	46	62	67	65	67	65	61	56	73
	SOUFFLAGE	49	70	73	72	73	70	66	61	79
6	ASPIRATION	46	59	65	64	66	66	62	56	72
	SOUFFLAGE	46	64	71	71	72	72	67	62	78
7	ASPIRATION	45	59	65	64	66	65	60	55	72
	SOUFFLAGE	49	67	70	71	71	70	64	59	78
8	ASPIRATION	40	56	61	59	61	59	55	50	66
	SOUFFLAGE	43	64	67	66	67	64	60	55	73
9	ASPIRATION	39	52	58	57	59	59	55	49	65
	SOUFFLAGE	39	57	64	64	65	65	60	55	71
10	ASPIRATION	35	49	55	54	56	55	50	45	62
	SOUFFLAGE	39	57	60	61	61	60	54	49	67
11	ASPIRATION	29	45	50	48	50	48	44	39	56
	SOUFFLAGE	32	53	56	55	56	53	49	44	63
12	ASPIRATION	29	42	48	47	49	49	45	39	55
	SOUFFLAGE	29	47	54	54	55	55	50	45	61

COURBES CARACTERISTIQUES - CRVT 4 POLES

- q_v: Débit en m^3/h
- p_{sf}: Pression statique en Pa.
- P: Puissance absorbée en W.
- SFP: Puissance spécifique en $W/m^3/s$ (courbes bleues)
- Air sec normal à 20°C et 760mmHg.
- Essais aérauliques selon les Normes ISO 5801 et AMCA 210-99.

CRVT/4-315N

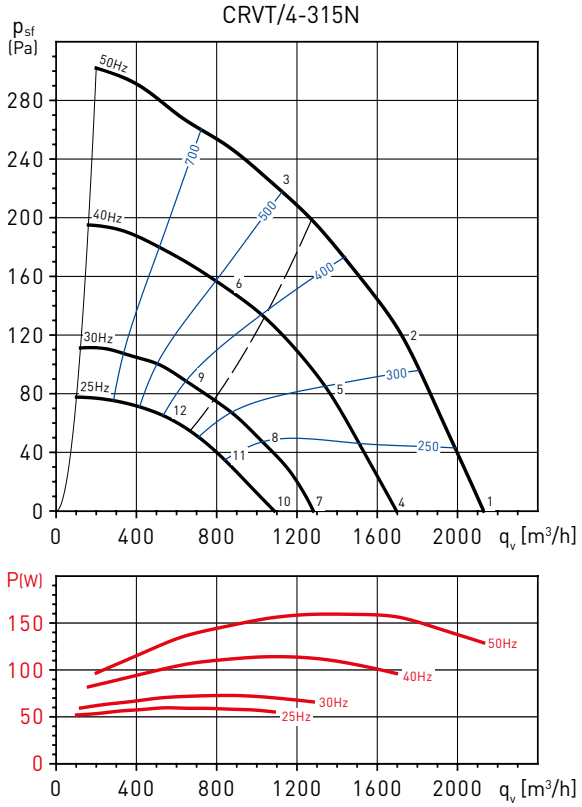

CRVT/4-355N

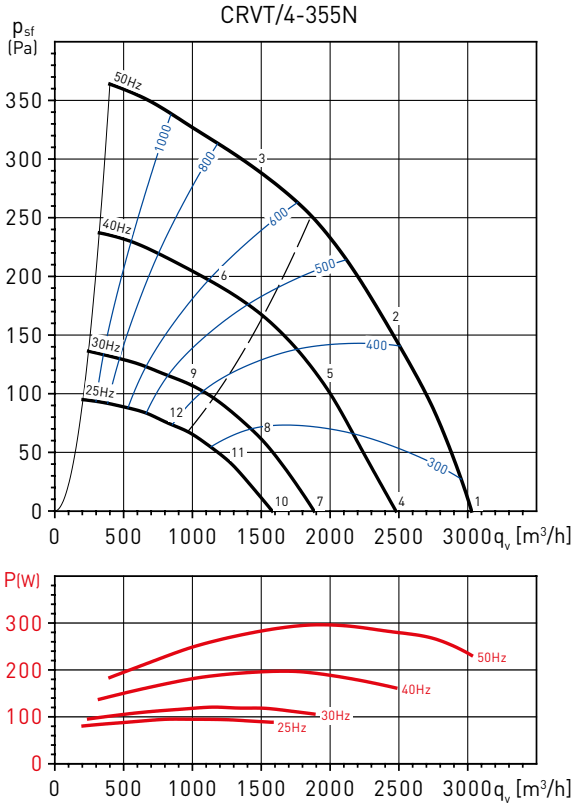

Point de fonctionnement		63	125	250	500	1000	2000	4000	8000	LwA
1	ASPIRATION	39	52	59	61	61	62	60	47	68
	SOUFFLAGE	38	56	63	66	67	66	64	50	73
2	ASPIRATION	33	47	55	57	57	59	53	43	64
	SOUFFLAGE	34	53	58	62	64	63	56	46	69
3	ASPIRATION	31	43	53	55	57	54	48	40	61
	SOUFFLAGE	33	53	56	60	65	60	53	43	68
4	ASPIRATION	35	48	55	57	57	58	56	43	63
	SOUFFLAGE	34	52	59	62	63	62	60	46	68
5	ASPIRATION	28	42	50	52	52	54	48	38	59
	SOUFFLAGE	29	48	53	57	59	58	51	41	64
6	ASPIRATION	27	39	49	51	53	50	44	36	57
	SOUFFLAGE	29	49	52	56	61	56	49	39	63
7	ASPIRATION	29	42	49	51	51	52	50	37	57
	SOUFFLAGE	28	46	53	56	57	56	54	40	62
8	ASPIRATION	23	37	45	47	47	49	43	33	53
	SOUFFLAGE	24	43	48	52	54	53	46	36	58
9	ASPIRATION	21	33	43	45	47	44	38	30	51
	SOUFFLAGE	23	43	46	50	55	50	43	33	58
10	ASPIRATION	25	38	45	47	47	48	46	33	54
	SOUFFLAGE	24	42	49	52	53	52	50	36	58
11	ASPIRATION	19	33	41	43	43	45	39	29	50
	SOUFFLAGE	20	39	44	48	50	49	42	32	54
12	ASPIRATION	17	29	39	41	43	40	34	26	47
	SOUFFLAGE	19	39	42	46	51	46	39	29	54

Point de fonctionnement		63	125	250	500	1000	2000	4000	8000	LwA
1	ASPIRATION	45	58	65	66	65	64	63	52	72
	SOUFFLAGE	44	63	67	70	73	70	67	56	77
2	ASPIRATION	40	54	59	60	60	61	58	48	67
	SOUFFLAGE	39	61	61	65	69	66	62	52	73
3	ASPIRATION	37	50	57	58	62	59	55	46	66
	SOUFFLAGE	38	58	59	65	71	66	60	52	74
4	ASPIRATION	40	53	60	61	60	59	58	47	67
	SOUFFLAGE	39	58	62	65	68	65	62	51	72
5	ASPIRATION	36	50	55	56	56	57	54	44	63
	SOUFFLAGE	35	57	57	61	65	62	58	48	69
6	ASPIRATION	33	46	53	54	58	55	51	42	62
	SOUFFLAGE	34	54	55	61	67	62	56	48	69
7	ASPIRATION	34	47	54	55	54	53	52	41	61
	SOUFFLAGE	33	52	56	59	62	59	56	45	66
8	ASPIRATION	29	43	48	49	49	50	47	37	56
	SOUFFLAGE	28	50	50	54	58	55	51	41	62
9	ASPIRATION	26	39	46	47	51	48	44	35	55
	SOUFFLAGE	27	47	48	54	60	55	49	41	63
10	ASPIRATION	30	43	50	51	50	49	48	37	57
	SOUFFLAGE	29	48	52	55	58	55	52	41	63
11	ASPIRATION	26	40	45	46	46	47	44	34	53
	SOUFFLAGE	25	47	47	51	55	52	48	38	58
12	ASPIRATION	22	35	42	43	47	44	40	31	51
	SOUFFLAGE	23	43	44	50	56	51	45	37	59

COURBES CARACTERISTIQUES - CRVT 4 POLES

- q_v: Débit en m^3/h
- p_{sf}: Pression statique en Pa.
- P: Puissance absorbée en W.
- SFP: Puissance spécifique en $W/m^3/s$ (courbes bleues)
- Air sec normal à 20°C et 760mmHg.
- Essais aérauliques selon les Normes ISO 5801 et AMCA 210-99.

CRVT/4-400N

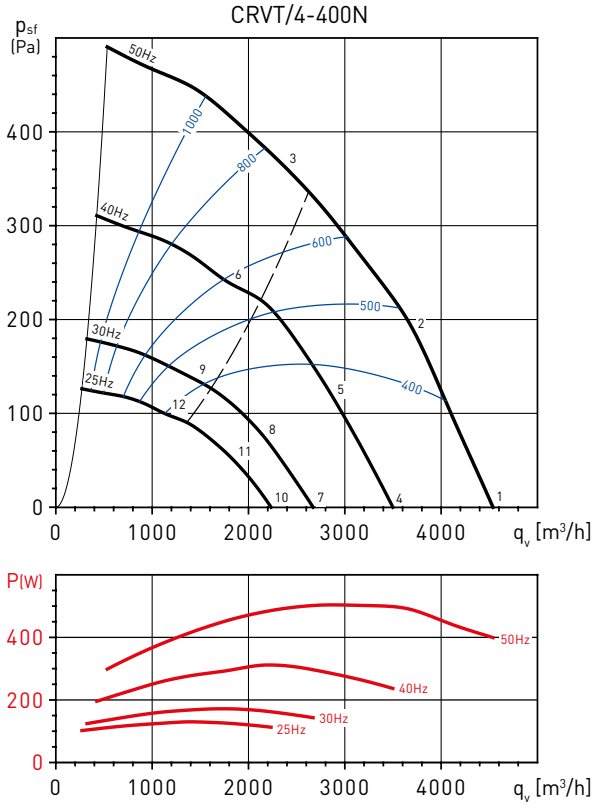

CRVT/4-450N

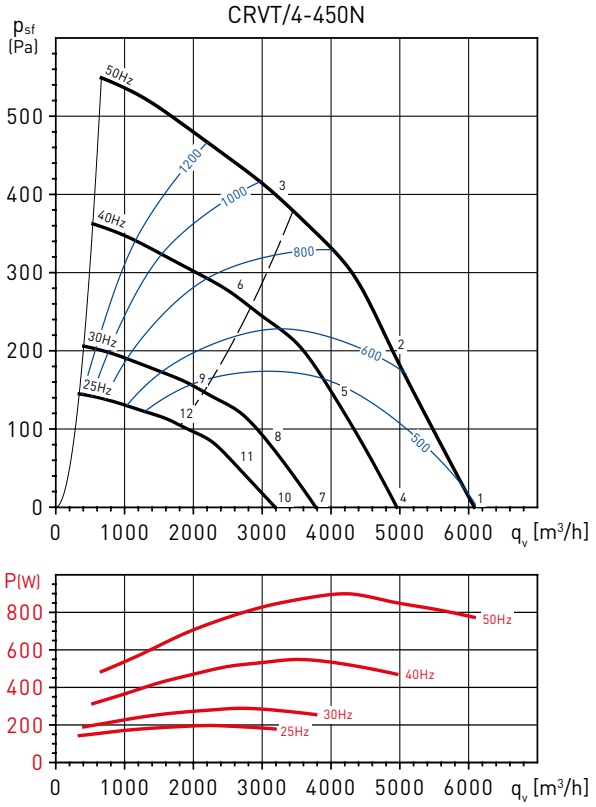

Point de fonctionnement		63	125	250	500	1000	2000	4000	8000	LwA
1	ASPIRATION	39	60	66	68	67	68	67	57	74
	SOUFFLAGE	45	66	69	73	74	73	70	61	79
2	ASPIRATION	36	55	61	62	65	67	63	56	71
	SOUFFLAGE	39	64	65	68	71	70	66	58	76
3	ASPIRATION	38	51	60	61	64	64	61	54	70
	SOUFFLAGE	39	60	63	67	72	69	65	58	76
4	ASPIRATION	35	56	62	64	63	64	63	53	70
	SOUFFLAGE	41	62	65	69	70	69	66	57	75
5	ASPIRATION	32	51	57	58	61	63	59	52	67
	SOUFFLAGE	35	60	61	64	67	66	62	54	72
6	ASPIRATION	34	47	56	57	60	60	57	50	65
	SOUFFLAGE	35	56	59	63	68	65	61	54	71
7	ASPIRATION	29	50	56	58	57	58	57	47	64
	SOUFFLAGE	35	56	59	63	64	63	60	51	69
8	ASPIRATION	26	45	51	52	55	57	53	46	61
	SOUFFLAGE	29	54	55	58	61	60	56	48	66
9	ASPIRATION	28	41	50	51	54	54	51	44	59
	SOUFFLAGE	29	50	53	57	62	59	55	48	65
10	ASPIRATION	25	46	52	54	53	54	53	43	60
	SOUFFLAGE	31	52	55	59	60	59	56	47	65
11	ASPIRATION	22	41	47	48	51	53	49	42	57
	SOUFFLAGE	25	50	51	54	57	56	52	44	62
12	ASPIRATION	24	37	46	47	50	50	47	40	56
	SOUFFLAGE	25	46	49	53	58	55	51	44	62

Point de fonctionnement		63	125	250	500	1000	2000	4000	8000	LwA
1	ASPIRATION	43	62	68	71	70	73	71	63	78
	SOUFFLAGE	52	69	71	75	79	78	75	67	84
2	ASPIRATION	39	61	66	67	67	71	66	59	75
	SOUFFLAGE	44	67	69	72	76	75	70	64	81
3	ASPIRATION	40	57	64	65	68	69	64	58	74
	SOUFFLAGE	45	63	66	69	76	75	70	64	80
4	ASPIRATION	39	58	64	67	66	69	67	59	74
	SOUFFLAGE	48	65	67	71	75	74	71	63	79
5	ASPIRATION	35	57	62	63	63	67	62	55	71
	SOUFFLAGE	40	63	65	68	72	71	66	60	76
6	ASPIRATION	36	53	60	61	64	65	60	54	69
	SOUFFLAGE	41	59	62	65	72	71	66	60	76
7	ASPIRATION	33	52	58	61	60	63	61	53	68
	SOUFFLAGE	42	59	61	65	69	68	65	57	73
8	ASPIRATION	29	51	56	57	57	61	56	49	65
	SOUFFLAGE	34	57	59	62	66	65	60	54	70
9	ASPIRATION	30	47	54	55	58	59	54	48	64
	SOUFFLAGE	35	53	56	59	66	65	60	54	70
10	ASPIRATION	29	48	54	57	56	59	57	49	64
	SOUFFLAGE	38	55	57	61	65	64	61	53	70
11	ASPIRATION	25	47	52	53	53	57	52	45	61
	SOUFFLAGE	30	53	55	58	62	61	56	50	67
12	ASPIRATION	26	43	50	51	54	55	50	44	60
	SOUFFLAGE	31	49	52	55	62	61	56	50	66

COURBES CARACTERISTIQUES - CRVT 4 POLES

- q_v: Débit en m^3/h
- p_{sf}: Pression statique en Pa.
- P: Puissance absorbée en W.
- SFP: Puissance spécifique en $W/m^3/s$ (courbes bleues)
- Air sec normal à 20°C et 760mmHg.
- Essais aérauliques selon les Normes ISO 5801 et AMCA 210-99.

CRVT/4-500N

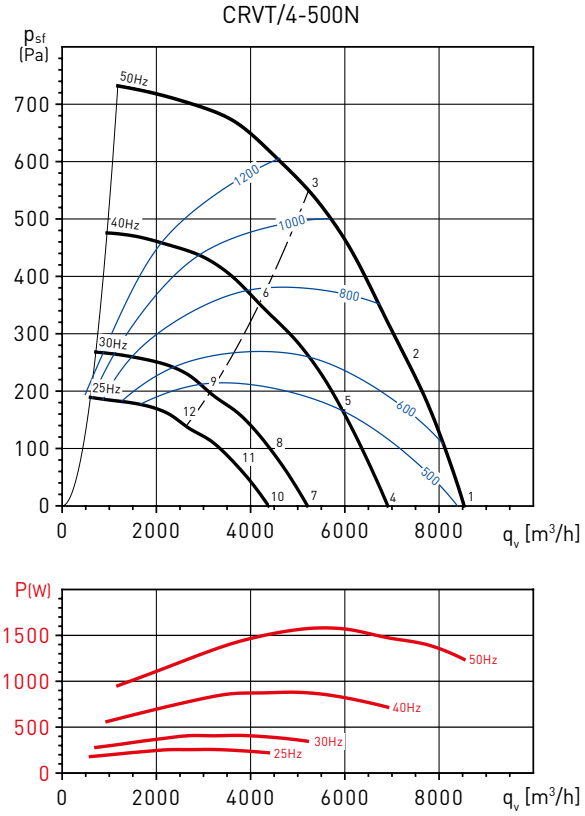

CRVT/4-560N

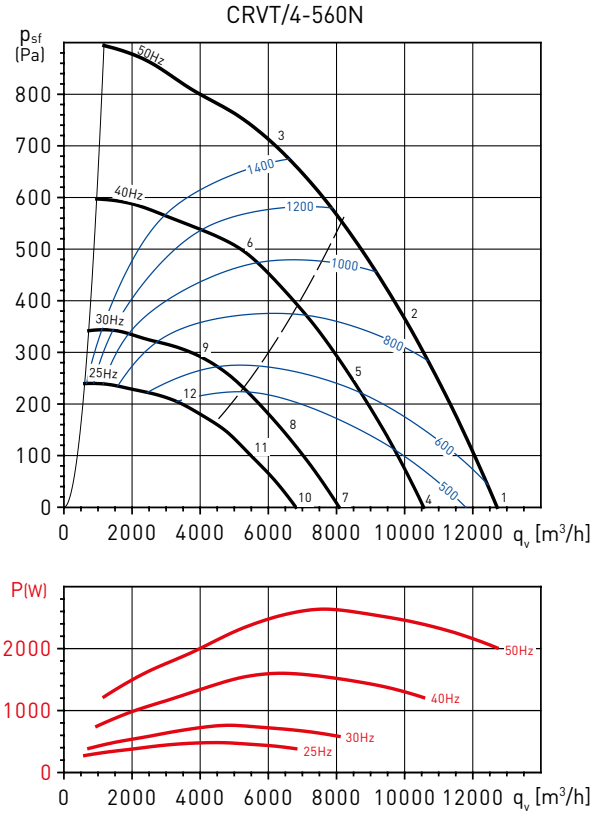

Point de fonctionnement		63	125	250	500	1000	2000	4000	8000	LwA
1	ASPIRATION	51	70	77	77	78	77	76	72	84
	SOUFFLAGE	57	72	78	82	84	82	79	75	89
2	ASPIRATION	50	67	73	73	75	75	73	68	81
	SOUFFLAGE	53	69	74	78	81	80	76	70	86
3	ASPIRATION	42	64	69	68	73	75	72	67	80
	SOUFFLAGE	45	63	69	74	78	80	76	70	84
4	ASPIRATION	46	65	72	72	73	72	71	67	80
	SOUFFLAGE	52	67	73	77	79	77	74	70	84
5	ASPIRATION	45	62	68	68	70	70	68	63	77
	SOUFFLAGE	48	64	69	73	76	75	71	65	81
6	ASPIRATION	37	59	64	63	68	70	67	62	75
	SOUFFLAGE	40	58	64	69	73	75	71	65	79
7	ASPIRATION	40	59	66	66	67	66	65	61	74
	SOUFFLAGE	46	61	67	71	73	71	68	64	78
8	ASPIRATION	39	56	62	62	64	64	62	57	70
	SOUFFLAGE	42	58	63	67	70	69	65	59	75
9	ASPIRATION	31	53	58	57	62	64	61	56	69
	SOUFFLAGE	34	52	58	63	67	69	65	59	73
10	ASPIRATION	36	55	62	62	63	62	61	57	70
	SOUFFLAGE	42	57	63	67	69	67	64	60	74
11	ASPIRATION	35	52	58	58	60	60	58	53	67
	SOUFFLAGE	38	54	59	63	66	65	61	55	71
12	ASPIRATION	27	49	54	53	58	60	57	52	65
	SOUFFLAGE	30	48	54	59	63	65	61	55	69

Point de fonctionnement		63	125	250	500	1000	2000	4000	8000	LwA
1	ASPIRATION	54	72	80	81	80	79	78	72	87
	SOUFFLAGE	63	78	88	86	88	83	81	76	93
2	ASPIRATION	51	71	76	76	76	75	71	67	83
	SOUFFLAGE	54	76	82	81	83	79	75	70	88
3	ASPIRATION	63	74	87	81	79	78	72	67	89
	SOUFFLAGE	64	74	83	82	85	82	77	72	90
4	ASPIRATION	50	68	76	77	76	75	74	68	83
	SOUFFLAGE	59	74	84	82	84	79	77	72	89
5	ASPIRATION	47	67	72	72	72	71	67	63	79
	SOUFFLAGE	50	72	78	77	79	75	71	66	84
6	ASPIRATION	59	70	83	77	75	74	68	63	85
	SOUFFLAGE	60	70	79	78	81	78	73	68	86
7	ASPIRATION	44	62	70	71	70	69	68	62	77
	SOUFFLAGE	53	68	78	76	78	73	71	66	83
8	ASPIRATION	41	61	66	66	66	65	61	57	73
	SOUFFLAGE	44	66	72	71	73	69	65	60	79
9	ASPIRATION	53	64	77	71	69	68	62	57	80
	SOUFFLAGE	54	64	73	72	75	72	67	62	80
10	ASPIRATION	40	58	66	67	66	65	64	58	73
	SOUFFLAGE	49	64	74	72	74	69	67	62	79
11	ASPIRATION	38	58	63	63	63	62	58	54	69
	SOUFFLAGE	41	63	69	68	70	66	62	57	75
12	ASPIRATION	50	61	74	68	66	65	59	54	76
	SOUFFLAGE	51	61	70	69	72	69	64	59	76

COURBES CARACTERISTIQUES - CRVT 6 POLES

- q_v: Débit en m^3/h
- p_{sf}: Pression statique en Pa.
- P: Puissance absorbée en W.
- SFP: Puissance spécifique en $W/m^3/s$ (courbes bleues)
- Air sec normal à 20°C et 760mmHg.
- Essais aérauliques selon les Normes ISO 5801 et AMCA 210-99.

CRVT/6-315N

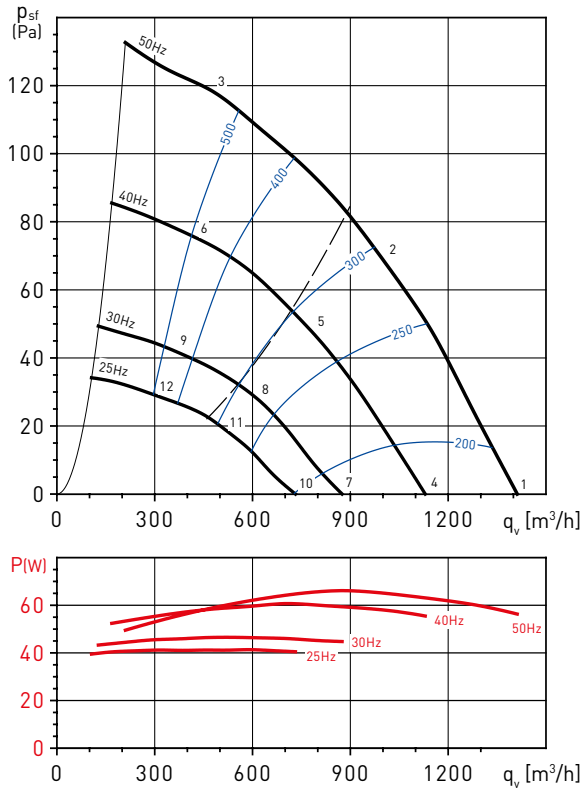

CRVT/6-355N

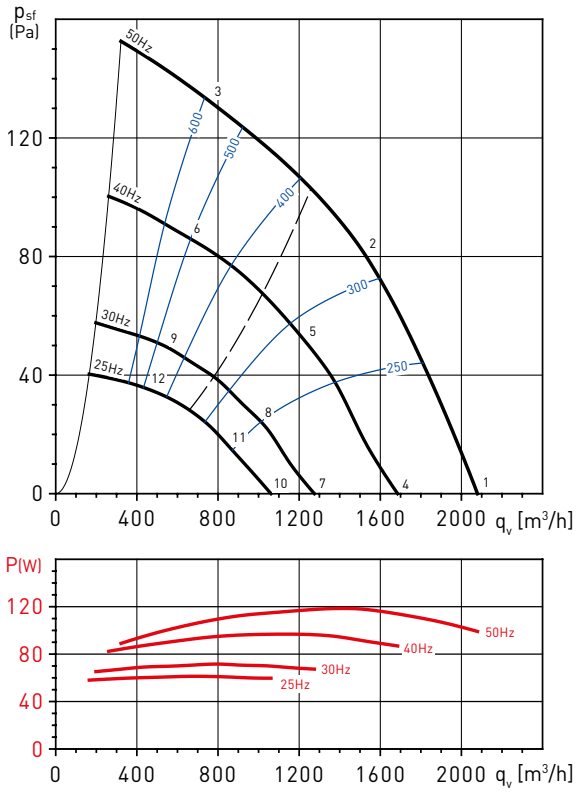

Point de fonctionnement		63	125	250	500	1000	2000	4000	8000	LwA
1	ASPIRATION	36	46	47	49	52	55	40	33	58
	SOUFFLAGE	37	47	51	54	57	58	43	35	62
2	ASPIRATION	37	46	45	46	48	43	36	33	53
	SOUFFLAGE	39	47	49	52	54	47	39	34	58
3	ASPIRATION	37	45	47	47	48	42	36	32	54
	SOUFFLAGE	38	47	49	53	56	48	39	33	59
4	ASPIRATION	31	41	42	44	47	50	35	28	53
	SOUFFLAGE	32	42	46	49	52	53	38	30	57
5	ASPIRATION	32	41	40	41	43	38	31	28	48
	SOUFFLAGE	34	42	44	47	49	42	34	29	53
6	ASPIRATION	33	41	43	43	44	38	32	28	49
	SOUFFLAGE	34	43	45	49	52	44	35	29	55
7	ASPIRATION	25	35	36	38	41	44	29	22	47
	SOUFFLAGE	26	36	40	43	46	47	32	24	51
8	ASPIRATION	27	36	35	36	38	33	26	23	43
	SOUFFLAGE	29	37	39	42	44	37	29	24	47
9	ASPIRATION	27	35	37	37	38	32	26	22	43
	SOUFFLAGE	28	37	39	43	46	38	29	23	49
10	ASPIRATION	21	31	32	34	37	40	25	18	44
	SOUFFLAGE	22	32	36	39	42	43	28	20	47
11	ASPIRATION	23	32	31	32	34	29	22	19	39
	SOUFFLAGE	25	33	35	38	40	33	25	20	44
12	ASPIRATION	23	31	33	33	34	28	22	18	39
	SOUFFLAGE	24	33	35	39	42	34	25	19	45

Point de fonctionnement		63	125	250	500	1000	2000	4000	8000	LwA
1	ASPIRATION	37	46	50	51	53	56	44	35	60
	SOUFFLAGE	41	50	56	67	63	61	48	38	70
2	ASPIRATION	36	47	48	49	51	51	43	36	56
	SOUFFLAGE	43	49	56	70	65	56	46	37	71
3	ASPIRATION	37	45	47	50	52	48	41	35	56
	SOUFFLAGE	39	48	54	68	68	59	53	44	71
4	ASPIRATION	33	42	46	47	49	52	40	31	55
	SOUFFLAGE	37	46	52	63	59	57	44	34	65
5	ASPIRATION	31	42	43	44	46	46	38	31	52
	SOUFFLAGE	38	44	51	65	60	51	41	32	67
6	ASPIRATION	32	40	42	45	47	43	36	30	52
	SOUFFLAGE	34	43	49	63	63	54	48	39	67
7	ASPIRATION	27	36	40	41	43	46	34	25	49
	SOUFFLAGE	31	40	46	57	53	51	38	28	59
8	ASPIRATION	25	36	37	38	40	40	32	25	46
	SOUFFLAGE	32	38	45	59	54	45	35	26	61
9	ASPIRATION	26	34	36	39	41	37	30	24	46
	SOUFFLAGE	28	37	43	57	57	48	42	33	61
10	ASPIRATION	23	32	36	37	39	42	30	21	46
	SOUFFLAGE	27	36	42	53	49	47	34	24	56
11	ASPIRATION	22	33	34	35	37	37	29	22	42
	SOUFFLAGE	29	35	42	56	51	42	32	23	57
12	ASPIRATION	23	31	33	36	38	34	27	21	42
	SOUFFLAGE	25	34	40	54	54	45	39	30	57

COURBES CARACTERISTIQUES - CRVT 6 POLES

- q_v: Débit en m^3/h
- p_{sf}: Pression statique en Pa.
- P: Puissance absorbée en W.
- SFP: Puissance spécifique en $W/m^3/s$ (courbes bleues)
- Air sec normal à 20°C et 760mmHg.
- Essais aérauliques selon les Normes ISO 5801 et AMCA 210-99.

CRVT/6-400N

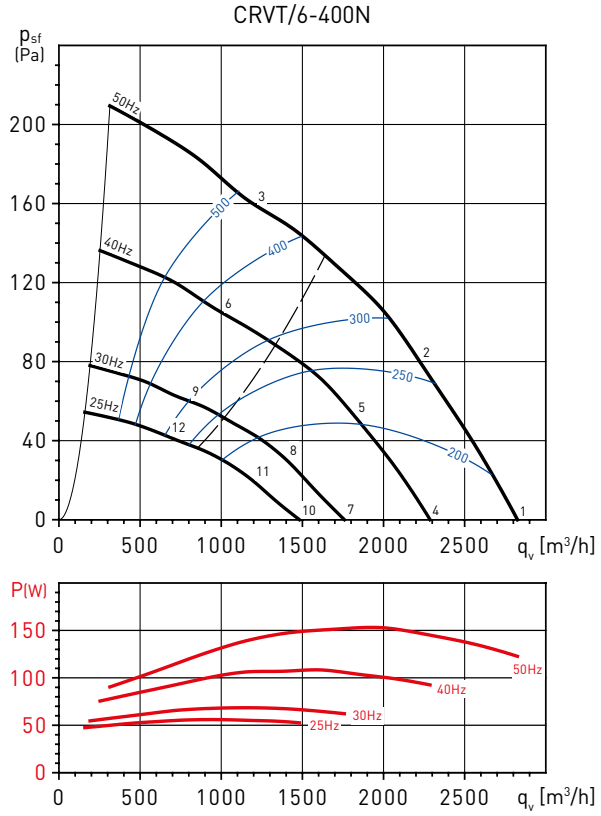

CRVT/6-450N

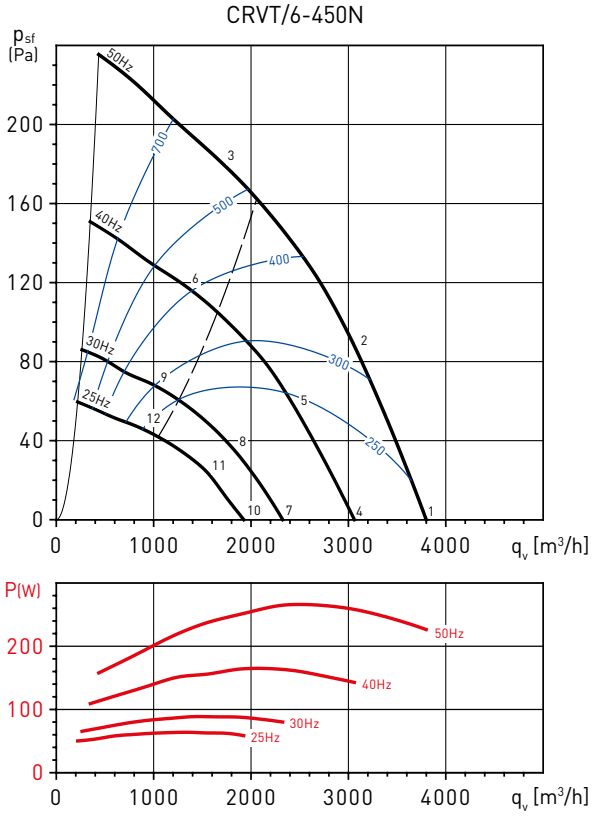

Point de fonctionnement		63	125	250	500	1000	2000	4000	8000	LwA
1	ASPIRATION	36	46	56	57	62	61	51	43	66
	SOUFFLAGE	38	52	59	63	67	65	54	47	71
2	ASPIRATION	32	43	52	54	59	54	46	37	62
	SOUFFLAGE	35	48	55	60	63	58	49	40	66
3	ASPIRATION	36	44	51	51	53	49	44	35	58
	SOUFFLAGE	38	49	55	57	60	56	49	40	64
4	ASPIRATION	31	41	51	52	57	56	46	38	61
	SOUFFLAGE	33	47	54	58	62	60	49	42	66
5	ASPIRATION	28	39	48	50	55	50	42	33	57
	SOUFFLAGE	31	44	51	56	59	54	45	36	62
6	ASPIRATION	32	40	47	47	49	45	40	31	53
	SOUFFLAGE	34	45	51	53	56	52	45	36	59
7	ASPIRATION	26	36	46	47	52	51	41	33	55
	SOUFFLAGE	28	42	49	53	57	55	44	37	60
8	ASPIRATION	22	33	42	44	49	44	36	27	52
	SOUFFLAGE	25	38	45	50	53	48	39	30	56
9	ASPIRATION	26	34	41	41	43	39	34	25	47
	SOUFFLAGE	28	39	45	47	50	46	39	30	54
10	ASPIRATION	22	32	42	43	48	47	37	29	52
	SOUFFLAGE	24	38	45	49	53	51	40	33	56
11	ASPIRATION	18	29	38	40	45	40	32	23	48
	SOUFFLAGE	21	34	41	46	49	44	35	26	52
12	ASPIRATION	22	30	37	37	39	35	30	21	44
	SOUFFLAGE	24	35	41	43	46	42	35	26	50

Point de fonctionnement		63	125	250	500	1000	2000	4000	8000	LwA
1	ASPIRATION	35	48	56	59	64	64	56	47	68
	SOUFFLAGE	39	54	60	64	70	67	60	52	73
2	ASPIRATION	31	47	54	57	63	59	52	42	66
	SOUFFLAGE	34	51	57	61	66	62	56	47	69
3	ASPIRATION	36	47	54	57	58	57	51	43	63
	SOUFFLAGE	42	50	57	60	67	63	57	49	70
4	ASPIRATION	30	43	51	54	59	59	51	42	64
	SOUFFLAGE	34	49	55	59	65	62	55	47	68
5	ASPIRATION	26	42	49	52	58	54	47	37	61
	SOUFFLAGE	29	46	52	56	61	57	51	42	64
6	ASPIRATION	31	42	49	52	53	52	46	38	58
	SOUFFLAGE	37	45	52	55	62	58	52	44	65
7	ASPIRATION	24	37	45	48	53	53	45	36	58
	SOUFFLAGE	28	43	49	53	59	56	49	41	62
8	ASPIRATION	20	36	43	46	52	48	41	31	55
	SOUFFLAGE	23	40	46	50	55	51	45	36	58
9	ASPIRATION	25	36	43	46	47	46	40	32	52
	SOUFFLAGE	31	39	46	49	56	52	46	38	59
10	ASPIRATION	20	33	41	44	49	49	41	32	54
	SOUFFLAGE	24	39	45	49	55	52	45	37	58
11	ASPIRATION	16	32	39	42	48	44	37	27	51
	SOUFFLAGE	19	36	42	46	51	47	41	32	54
12	ASPIRATION	21	32	39	42	43	42	36	28	49
	SOUFFLAGE	27	35	42	45	52	48	42	34	55

COURBES CARACTERISTIQUES - CRVT 6 POLES

- q_v: Débit en m^3/h
- p_{sf}: Pression statique en Pa.
- P: Puissance absorbée en W.
- SFP: Puissance spécifique en $W/m^3/s$ (courbes bleues)
- Air sec normal à 20°C et 760mmHg.
- Essais aérauliques selon les Normes ISO 5801 et AMCA 210-99.

CRVT/6-500N

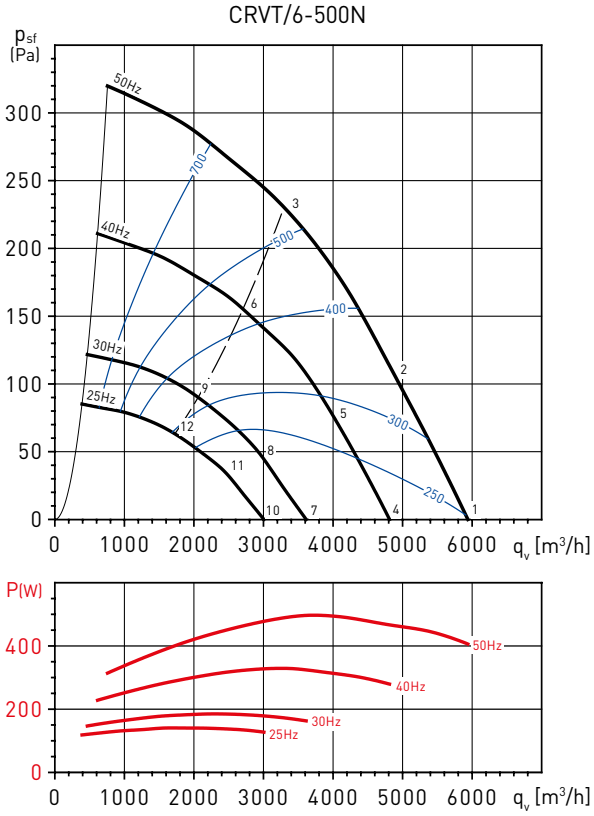

CRVT/6-560N

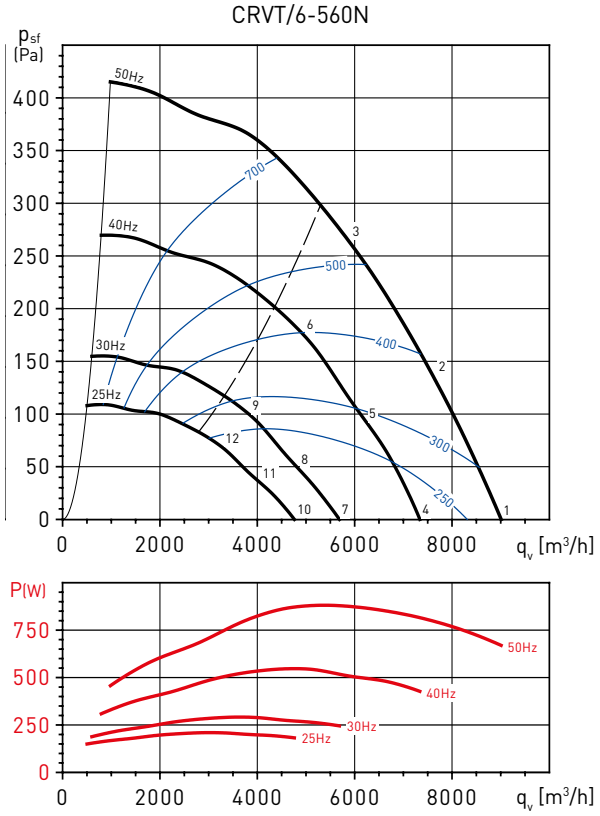

Point de fonctionnement		63	125	250	500	1000	2000	4000	8000	LwA
1	ASPIRATION	40	53	61	61	63	66	62	55	70
	SOUFFLAGE	43	61	64	68	70	69	65	57	75
2	ASPIRATION	35	48	57	57	61	62	60	52	67
	SOUFFLAGE	38	59	61	65	67	66	62	54	72
3	ASPIRATION	36	46	56	59	62	62	58	52	67
	SOUFFLAGE	35	54	58	65	68	67	61	54	72
4	ASPIRATION	36	49	57	57	59	62	58	51	66
	SOUFFLAGE	39	57	60	64	66	65	61	53	71
5	ASPIRATION	31	44	53	53	57	58	56	48	63
	SOUFFLAGE	34	55	57	61	63	62	58	50	68
6	ASPIRATION	32	42	52	55	58	58	54	48	63
	SOUFFLAGE	31	50	54	61	64	63	57	50	68
7	ASPIRATION	30	43	51	51	53	56	52	45	60
	SOUFFLAGE	33	51	54	58	60	59	55	47	65
8	ASPIRATION	25	38	47	47	51	52	50	42	57
	SOUFFLAGE	28	49	51	55	57	56	52	44	62
9	ASPIRATION	26	36	46	49	52	52	48	42	57
	SOUFFLAGE	25	44	48	55	58	57	51	44	62
10	ASPIRATION	26	39	47	47	49	52	48	41	56
	SOUFFLAGE	29	47	50	54	56	55	51	43	61
11	ASPIRATION	21	34	43	43	47	48	46	38	53
	SOUFFLAGE	24	45	47	51	53	52	48	40	58
12	ASPIRATION	22	32	42	45	48	48	44	38	53
	SOUFFLAGE	21	40	44	51	54	53	47	40	58

Point de fonctionnement		63	125	250	500	1000	2000	4000	8000	LwA
1	ASPIRATION	47	64	72	70	69	71	66	63	77
	SOUFFLAGE	53	70	74	74	76	73	69	65	81
2	ASPIRATION	45	64	69	67	66	67	62	55	74
	SOUFFLAGE	47	65	70	72	73	69	65	59	78
3	ASPIRATION	39	60	65	64	65	65	61	56	72
	SOUFFLAGE	42	60	66	69	71	68	65	59	76
4	ASPIRATION	43	60	68	66	65	67	62	59	73
	SOUFFLAGE	49	66	70	70	72	69	65	61	77
5	ASPIRATION	41	60	65	63	62	63	58	51	70
	SOUFFLAGE	43	61	66	68	69	65	61	55	73
6	ASPIRATION	35	56	61	60	61	61	57	52	67
	SOUFFLAGE	38	56	62	65	67	64	61	55	71
7	ASPIRATION	37	54	62	60	59	61	56	53	67
	SOUFFLAGE	43	60	64	64	66	63	59	55	71
8	ASPIRATION	35	54	59	57	56	57	52	45	64
	SOUFFLAGE	37	55	60	62	63	59	55	49	68
9	ASPIRATION	29	50	55	54	55	55	51	46	61
	SOUFFLAGE	32	50	56	59	61	58	55	49	65
10	ASPIRATION	33	50	58	56	55	57	52	49	63
	SOUFFLAGE	39	56	60	60	62	59	55	51	67
11	ASPIRATION	31	50	55	53	52	53	48	41	60
	SOUFFLAGE	33	51	56	58	59	55	51	45	64
12	ASPIRATION	25	46	51	50	51	51	47	42	58
	SOUFFLAGE	28	46	52	55	57	54	51	45	62

COURBES CARACTERISTIQUES - CRVT 6 POLES

- q_v: Débit en m^3/h
- p_{sf}: Pression statique en Pa.
- P: Puissance absorbée en W.
- SFP: Puissance spécifique en $W/m^3/s$ (courbes bleues)
- Air sec normal à 20°C et 760mmHg.
- Essais aérauliques selon les Normes ISO 5801 et AMCA 210-99.

CRVT/6-630N

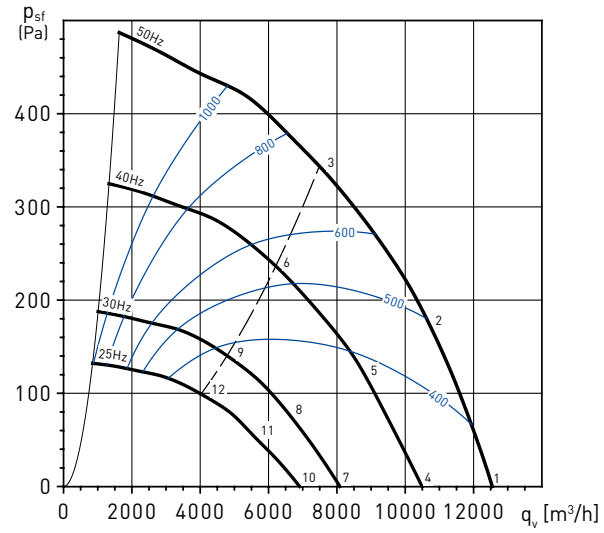

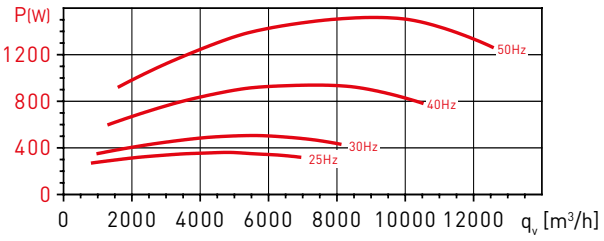

Point de fonctionnement		63	125	250	500	1000	2000	4000	8000	LwA
1	ASPIRATION	52	66	72	71	73	74	68	64	79
	SOUFFLAGE	58	71	76	78	78	78	72	67	84
2	ASPIRATION	47	63	69	68	70	69	65	60	76
	SOUFFLAGE	51	69	74	75	75	73	69	63	81
3	ASPIRATION	47	60	66	66	69	69	65	59	75
	SOUFFLAGE	50	66	72	73	75	74	69	64	80
4	ASPIRATION	48	62	68	67	69	70	64	60	75
	SOUFFLAGE	54	67	72	74	74	74	68	63	80
5	ASPIRATION	43	59	65	64	66	65	61	56	72
	SOUFFLAGE	47	65	70	71	71	69	65	59	77
6	ASPIRATION	43	56	62	62	65	65	61	55	71
	SOUFFLAGE	46	62	68	69	71	70	65	60	76
7	ASPIRATION	42	56	62	61	63	64	58	54	69
	SOUFFLAGE	48	61	66	68	68	68	62	57	74
8	ASPIRATION	37	53	59	58	60	59	55	50	66
	SOUFFLAGE	41	59	64	65	65	63	59	53	71
9	ASPIRATION	37	50	56	56	59	59	55	49	65
	SOUFFLAGE	40	56	62	63	65	64	59	54	70
10	ASPIRATION	38	52	58	57	59	60	54	50	66
	SOUFFLAGE	44	57	62	64	64	64	58	53	70
11	ASPIRATION	33	49	55	54	56	55	51	46	62
	SOUFFLAGE	37	55	60	61	61	59	55	49	67
12	ASPIRATION	34	47	53	53	56	56	52	46	61
	SOUFFLAGE	37	53	59	60	62	61	56	51	67

INSTALLATION - ACCESSOIRES DE MONTAGE

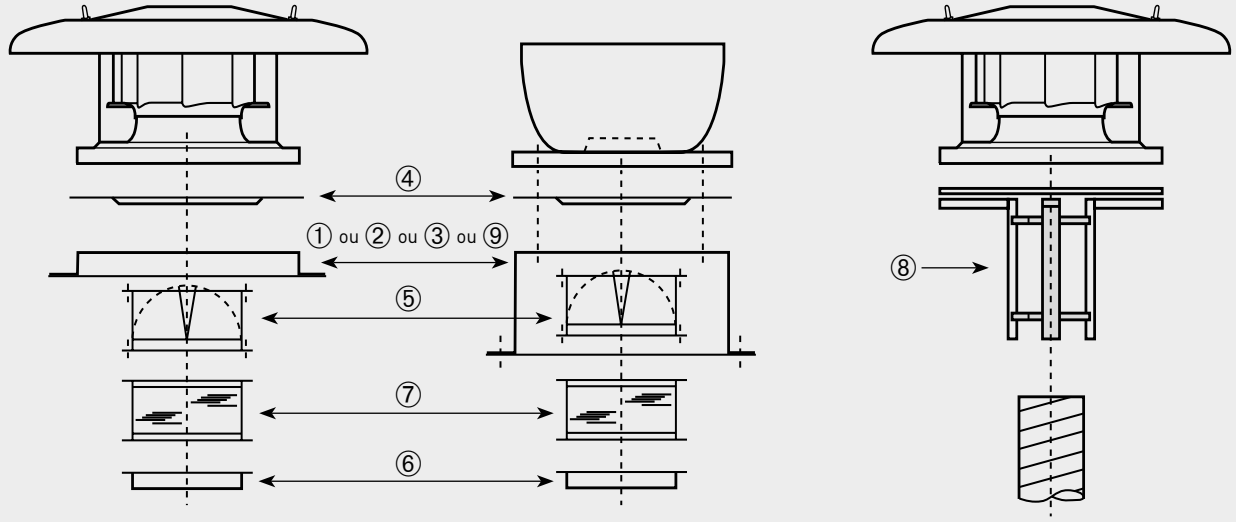

Modèle	① Cadre de scellement	② Souche isolée	③ Silencieux de souche	④ Plaque d'adaptation	⑤ Volet d'économie d'énergie	⑥ Bride de raccordement	⑦ Manchette souple	⑧ Adaptation conduit circulaire	⑨ Costière pour toit incliné
225N	JMS-300	JBS-300	JAA-300	JPA-300	JCA-300	JBR-300	JAE-300	JCC-300	BI-3
250N	JMS-300	JBS-300	JAA-300	JPA-300	JCA-300	JBR-300	JAE-300	JCC-300	BI-3
280N	JMS-435	JBS-435	JAA-435	JPA-435	JCA-435	JBR-435	JAE-435	JCC-435	BI-4
315N	JMS-560	JBS-560	JAA-560	JPA-560	JCA-560	JBR-560	JAE-560	JCC-560	BI-5
355N	JMS-560	JBS-560	JAA-560	JPA-560	JCA-560	JBR-560	JAE-560	JCC-560	BI-5
400N	JMS-630	JBS-630	JAA-630	JPA-630	JCA-630	JBR-630	JAE-630	JCC-630	BI-6
450N	JMS-630	JBS-630	JAA-630	JPA-630	JCA-630	JBR-630	JAE-630	JCC-630	BI-6
500N	JMS-710	JBS-710	JAA-710	JPA-710	JCA-710	JBR-710	JAE-710	-	BI-7
560N	JMS-905	JBS-905	JAA-905	JPA-905	JCA-905	JBR-905	JAE-905	-	BI-9

ACCESSOIRES DE MONTAGE

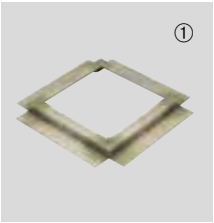

JMS
Cadre de scellement
- Pour montage de la tourelle sur une souche maçonnée.
- Fourni avec joint d'étanchéité et visserie.

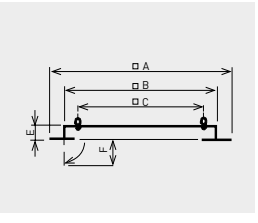

Modèle	□A	□B	□C	E	F
JMS-300	470	290	245	50	70
JMS-435	600	420	330	50	70
JMS-560	725	545	450	50	70
JMS-630	795	615	535	50	70
JMS-710	875	695	590	50	70
JMS-905	1065	885	750	60	70



JBS
Souche isolée
- Pour montage de la tourelle quand aucune souche maçonnée n'est prévue.
- A monter sur terrasse horizontale.
- Isolation interne pour éviter la condensation.
- Fourni avec joint d´étanchéité et visserie.

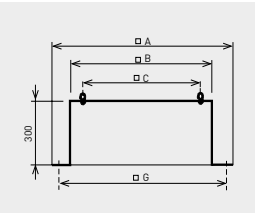

Modèle	□A	□B	□C	E	□G
JBS-300	470	289	245	300	380
JBS-435	600	419	330	300	510
JBS-560	725	544	450	300	635
JBS-630	795	614	535	300	705
JBS-710	875	694	590	300	785
JBS-905	1065	884	750	400	975

ACCESSOIRES DE MONTAGE

④

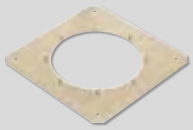

JPA
Plaque d'adaptation
- Utilisée pour le montage des accessoires (JCA, JBR, JAE) sur la tourelle.
- Elle permet de démonter la tourelle de son support sans qu'il soit nécessaire de démonter le conduit.

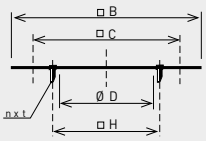

Modèle	□B	□C	Ø D	nxt	Ø H
JPA-300	289	245	182	4xM6	205
JPA-435	419	330	252	4xM8	280
JPA-560	544	450	358	8xM8	395
JPA-630	614	535	403	8xM10	450
JPA-710	694	590	503	12xM10	560
JPA-905	884	750	633	12xM10	690

⑤



JCA / JCA N
Volet d'économie d'énergie
- Evite toute circulation d'air quand la tourelle est arrêtée.
- A monter à l'aspiration de la tourelle avec la plaque d'adaptation JPA.
- Perte de charge d'environ 30 Pa.

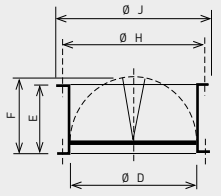

Modèle	Ø D	E	F	Ø H	Ø J
JCA-300	182	100	124	205	219
JCA-435	252	145	174	280	300
JCA-560 N	358	210	227	395	415
JCA-630 N	403	240	250	450	474
JCA-710 N	503	285	300	560	581
JCA-905 N	633	345	365	690	714

⑥



JBR N
Bride de raccordement
- Pour raccorder directement un conduit circulaire à la tourelle.
- A monter à l'aspiration de la tourelle avec la plaque d'adaptation JPA ou à fixer directement sur l'embase (rivets ou vis non fournis).

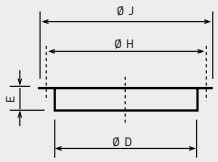

Modèle	Ø D	E	Ø H	Ø J
JBR-300 N	182	55	205	219
JBR-435 N	252	55	280	300
JBR-560 N	358	55	395	415
JBR-630 N	403	63	450	474
JBR-710 N	503	69	560	581
JBR-905 N	633	69	690	714

⑦



JAE N
Manchette souple
- Limite la transmission de vibrations quand le conduit est raccordé directement à la tourelle.
- A monter à l'aspiration de la tourelle avec la plaque d'adaptation JPA.

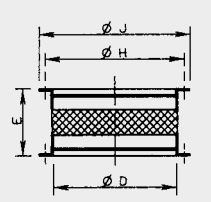

Modèle	Ø D	E	Ø H	Ø J
JAE-300 N	182	164	205	219
JAE-435 N	252	164	280	300
JAE-560 N	358	164	395	415
JAE-630 N	403	164	450	474
JAE-710 N	503	164	560	581
JAE-905 N	633	164	690	714

⑧



JCC
Adaptation pour conduits circulaires
- Pour monter les tourelles jusqu'à la taille 400 directement sur un conduit spiralé.

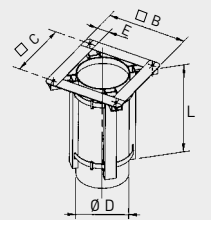

Modèle	Ø B	Ø C	Ø D	E	L
JCC-300	290	245	180	45	350
JCC-435	390	330	250	60	350
JCC-560	520	450	355	70	350
JCC-630	605	535	400	70	350

⑨

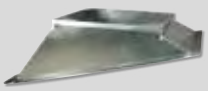

BI
Costière inclinée
- Fabriquée sur demande. Préciser l'angle d'inclinaison (a) et la distance entre les poutres de soutien (d).

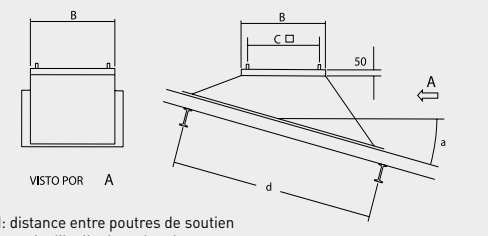

d: distance entre poutres de soutien
a: angle d'inclinaison du toit

Mod.	B	C
BI-3	289	245
BI-4	419	330
BI-5	544	450
BI-6	614	535
BI-7	694	590
BI-9	884	750

ACCESSOIRES DE MONTAGE



JAA
Silencieux de souche
- Pour montage de la tourelle et atténuation du niveau sonore vers l'intérieur du local.
- A monter sur toiture horizontale.
- Fourni avec joint d´étanchéité et visserie.

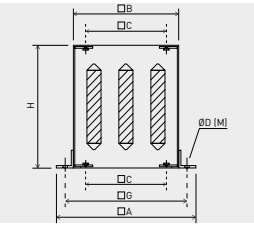

Modèle	□A	□B	□C	Ø D (M)	H	□G
JAA-300	470	290	245	13 (MI0)	750	380
JAA-435	600	419	330	15 (MI2)	750	510
JAA-560	725	545	450	15 (MI2)	750	635
JAA-630	795	615	535	15 (MI2)	750	705
JAA-710	875	695	590	18 (MI4)	1000	785
JAA-905	1065	885	750	18 (MI4)	1000	975

Silencieux de souche JAA
Atténuation en dB(A), par bande de fréquence en (Hz).

Modèle	125	250	500	1000	2000	4000	8000
JAA-300	1	5	13	22	23	16	12
JAA-435	1	7	16	23	25	18	13
JAA-560	2	8	16	29	32	26	17
JAA-630	2	8	14	24	27	19	13
JAA-710	2	8	14	24	28	16	11
JAA-905	2	7	14	26	30	19	12

Silencieux de souche JAA
Perte de charge des siliencieux de souche JAA.

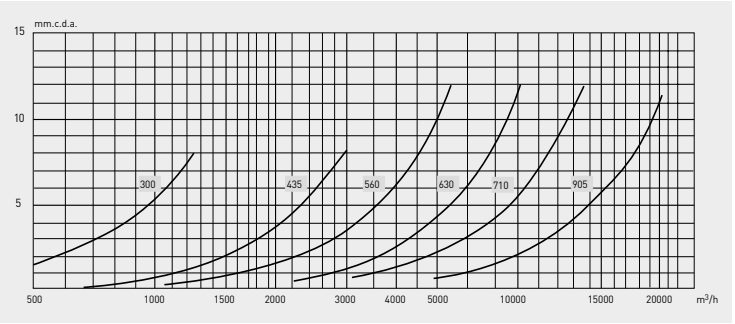

ELECTRICAL ACCESSORIES



REB
Variateurs électroniques monophasés.



REB-5 / REB-10
Variateurs électroniques monophasés.



RMB / RMT
Variateurs de vitesse auto-transfo monophasés et triphasés.



VAPZ
Variateur électronique de tension monophasé pilotable. Entrée analogique ou tout ou peu (contact sec) réglable à l'installation. 2 types de signaux possibles pour l'entrée analogique: signal courant 0-20mA ou signal tension 0-10V DC. Particulièrement adapté pour la modulation des débits à l'aide d'un capteur (sonde C02, hygrométrie, température, etc...).



VRPU
Variateur électronique de tension avec afficheur, pour moteur monophasé 230V50/60Hz avec fonction régulation. Entrée configurable pour sonde analogique 0-10V ou 4-20mA. Sortie proportionnelle ou régulée pour maintenir une valeur de consigne.



VFTM IP21
Convertisseurs de fréquence pour moteurs triphasés. Montage en armoire sur rail DIN.



VFKB IP65
Convertisseurs de fréquence pour moteurs triphasés. Boitier IP65.



VFTM IP55
Convertisseurs de fréquence pour moteurs triphasés. Boitier IP55.



Gamme de ventilateurs hélicoïdes d'extraction d'air en rejet vertical pour montage en toiture, conçues pour l'extraction d'air de locaux industriels. Virole en tôle d'acier roulée et soudée sur une embase de forte épaisseur.
A l'aspiration une large bride est de même soudée sur l'embase. L'ensemble est protégé par galvanisation à chaud.
Au soufflage est monté un clapet anti retour évitant les entrées d'eau quand le ventilateur est à l'arrêt et une virole en tôle d'acier protégée par peinture polyester grise et grillage anti-volatiles.
Hélices en accouplement direct sur les moteurs, avec pales en aluminium injecté, à angle de calage variable (calé en usine au montage), montées sur un moyeu en acier.

Moteurs
- HGTT-V: Moteur triphasé 4 pôles, IP55, classe F:
  – 220-240/380-415V-50Hz jusqu'à 3kW
  – 380-415V-50Hz pour les puissances supérieures et les moteurs 2 vitesses. (voir caractéristiques techniques)
- Les moteurs triphasés 1 vitesse sont compatibles avec variateurs de fréquence.

Information additionnelle
Sens de l'air: Moteur-Hélice (sens A).
Interrupteur marche-arrêt cadenassable monté de série.

Sur demande
- Moteurs 6 pôles.
- Moteurs 2 vitesses 4/6 ou 4/8 pôles.

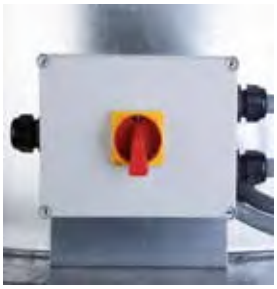

Interrupteur marche-arrêt
Maintenance sécurisée.



Grillage au soufflage
Grille anti-volatiles.

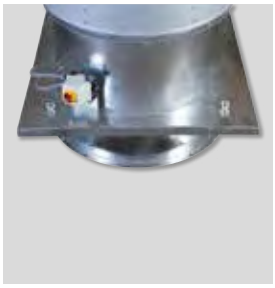

Embase
Embase de forte épaisseur pour montage en toiture.



Bride à l'aspiration
Bride pour raccordement d'un conduit ou d'un pavillon d'aspiration.

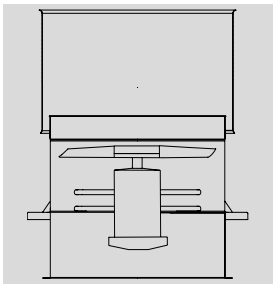

Direction du flux d'air: A (moteur-hélice)

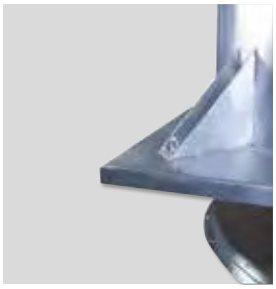

Renforts
4 renforts pour l'embase des tailles 1250.



Clapet anti-retour
Evite la circulation d'air et l'entrée d'eau quand le ventilateur est à l'arrêt.

CARACTERISTIQUES TECHNIQUES

Avant d'installer le ventilateur vérifier que les valeurs indiquées sur la plaque signalétique du moteur sont compatibles avec celles du réseau d'alimentation électrique.

CARACTERISTIQUES TECHNIQUES - 4 pôles

Model	Diamètre (mm)	Puissance moteur (kW)	Intensité absorbée maxi. à 400V (A)	Poids (kg)
HGTT-V/4-800-6/-1,5	800	1,5	3,15	167
HGTT-V/4-800-6/-2,2	800	2,2	4,56	174
HGTT-V/4-800-6/-3	800	3	6,15	180
HGTT-V/4-800-6/-4	800	4	8,2	181
HGTT-V/4-800-6/-5,5	800	5,5	10,3	210
HGTT-V/4-800-6/-7,5	800	7,5	13,9	217
HGTT-V/4-800-9/-4	800	4	8,2	186
HGTT-V/4-800-9/-5,5	800	5,5	10,3	215
HGTT-V/4-800-9/-7,5	800	7,5	13,9	222
HGTT-V/4-900-6/-4	900	4	8,2	223
HGTT-V/4-900-6/-5,5	900	5,5	10,3	252
HGTT-V/4-900-6/-7,5	900	7,5	13,9	259
HGTT-V/4-900-6/-11	900	11	20,7	312
HGTT-V/4-900-6/-15	900	15	28,4	334
HGTT-V/4-900-9/-5,5	900	5,5	10,3	258
HGTT-V/4-900-9/-7,5	900	7,5	13,9	265
HGTT-V/4-900-9/-11	900	11	20,7	318
HGTT-V/4-900-9/-15	900	15	28,4	340
HGTT-V/4-1000-6/-4	1000	4	8,2	238
HGTT-V/4-1000-6/-5,5	1000	5,5	10,3	267
HGTT-V/4-1000-6/-7,5	1000	7,5	13,9	274
HGTT-V/4-1000-6/-11	1000	11	20,7	327
HGTT-V/4-1000-6/-15	1000	15	28,4	349
HGTT-V/4-1000-6/-18,5	1000	18,5	34,9	381
HGTT-V/4-1000-6/-22	1000	22	40,9	402

Model	Diamètre (mm)	Puissance moteur (kW)	Intensité absorbée maxi. à 400V (A)	Poids (kg)
HGTT-V/4-1000-9/-5,5	1000	5,5	10,3	274
HGTT-V/4-1000-9/-7,5	1000	7,5	13,9	281
HGTT-V/4-1000-9/-11	1000	11	20,7	334
HGTT-V/4-1000-9/-15	1000	15	28,4	356
HGTT-V/4-1000-9/-18,5	1000	18,5	34,9	388
HGTT-V/4-1000-9/-22	1000	22	40,9	409
HGTT-V/4-1250-6/-15	1250	15	28,4	473
HGTT-V/4-1250-6/-18,5	1250	18,5	34,9	505
HGTT-V/4-1250-6/-22	1250	22	40,9	526
HGTT-V/4-1250-6/-30	1250	30	54,6	574
HGTT-V/4-1250-6/-37	1250	37	65,6	720
HGTT-V/4-1250-6/-45	1250	45	79,4	748
HGTT-V/4-1250-9/-15	1250	15	28,4	483
HGTT-V/4-1250-9/-18,5	1250	18,5	34,9	515
HGTT-V/4-1250-9/-22	1250	22	40,9	536
HGTT-V/4-1250-9/-30	1250	30	54,6	584
HGTT-V/4-1250-9/-37	1250	37	65,6	730
HGTT-V/4-1250-9/-45	1250	45	79,4	758

CARACTERISTIQUES TECHNIQUES - 4/8 pôles

Modèle	Diamètre (mm)	Puissance moteur (kW)		Intensité absorbée maxi. à 400V (A)		Poids (kg)
		GV	PV	GV	PV	
HGTT-V/4/8-800-6/-1,7/0,35	800	1,7	0,35	4	1,6	163
HGTT-V/4/8-800-6/-2,3/0,5	800	2,3	0,5	5,2	1,9	167
HGTT-V/4/8-800-6/-3/0,65	800	3	0,65	6,8	2,5	173
HGTT-V/4/8-800-6/-4/0,75	800	4	0,75	8,7	3,5	184
HGTT-V/4/8-800-6/-5/1	800	5	1	9,9	3,3	195
HGTT-V/4/8-800-6/-6,8/1,4	800	6,8	1,4	13,7	5,1	206
HGTT-V/4/8-800-6/-8,4/2,05	800	8,4	2,05	16,6	6,2	222
HGTT-V/4/8-800-9/-3/0,65	800	3	0,65	6,8	2,5	178
HGTT-V/4/8-800-9/-4/0,75	800	4	0,75	8,7	3,5	189
HGTT-V/4/8-800-9/-5/1	800	5	1	9,9	3,3	200
HGTT-V/4/8-800-9/-6,8/1,4	800	6,8	1,4	13,7	5,1	211
HGTT-V/4/8-800-9/-8,4/2,05	800	8,4	2,05	16,6	6,2	227

Modèle	Diamètre (mm)	Puissance moteur (kW)		Intensité absorbée maxi. à 400V (A)		Poids (kg)
		GV	PV	GV	PV	
HGTT-V/4/8-900-6/-3/0,65	900	3	0,65	6,8	2,5	215
HGTT-V/4/8-900-6/-4/0,75	900	4	0,75	8,7	3,5	226
HGTT-V/4/8-900-6/-5/1	900	5	1	9,9	3,3	237
HGTT-V/4/8-900-6/-6,8/1,4	900	6,8	1,4	13,7	5,1	248
HGTT-V/4/8-900-6/-8,4/2,05	900	8,4	2,05	16,6	6,2	264
HGTT-V/4/8-900-6/-10,5/2,2	900	10,5	2,2	21	7,4	283
HGTT-V/4/8-900-6/-15,5/2,7	900	15,5	2,7	30	9,5	306
HGTT-V/4/8-900-9/-4/0,75	900	4	0,75	8,7	3,5	232
HGTT-V/4/8-900-9/-5/1	900	5	1	9,9	3,3	243
HGTT-V/4/8-900-9/-6,8/1,4	900	6,8	1,4	13,7	5,1	254
HGTT-V/4/8-900-9/-8,4/2,05	900	8,4	2,05	16,6	6,2	270
HGTT-V/4/8-900-9/-10,5/2,2	900	10,5	2,2	21	7,4	289
HGTT-V/4/8-900-9/-15,5/2,7	900	15,5	2,7	30	9,5	312

CARACTERISTIQUES TECHNIQUES - 4/8 pôles (suite)

Modèle	Diamètre (mm)	Puissance moteur (kW)		Intensité absorbée maxi. à 400V (A)		Poids (kg)
		GV	PV	GV	PV	
HGTT-V/4/8-1000-6/-4/0,75	1000	4	0,75	8,7	3,5	241
HGTT-V/4/8-1000-6/-5/1	1000	5	1	9,9	3,3	252
HGTT-V/4/8-1000-6/-6,8/1,4	1000	6,8	1,4	13,7	5,1	263
HGTT-V/4/8-1000-6/-8,4/2,05	1000	8,4	2,05	16,6	6,2	279
HGTT-V/4/8-1000-6/-10,5/2,2	1000	10,5	2,2	21	7,4	298
HGTT-V/4/8-1000-6/-15,5/2,7	1000	15,5	2,7	30	9,5	321
HGTT-V/4/8-1000-6/-17/3,4	1000	17	3,4	33	11	341
HGTT-V/4/8-1000-6/-22/4,4	1000	22	4,4	43	15	365
HGTT-V/4/8-1000-9/-6,8/1,4	1000	6,8	1,4	13,7	5,1	270
HGTT-V/4/8-1000-9/-8,4/2,05	1000	8,4	2,05	16,6	6,2	286
HGTT-V/4/8-1000-9/-10,5/2,2	1000	10,5	2,2	21	7,4	305
HGTT-V/4/8-1000-9/-15,5/2,7	1000	15,5	2,7	30	9,5	328
HGTT-V/4/8-1000-9/-17/3,4	1000	17	3,4	33	11	348
HGTT-V/4/8-1000-9/-22/4,4	1000	22	4,4	43	15	372

Modèle	Diamètre (mm)	Puissance moteur (kW)		Intensité absorbée maxi. à 400V (A)		Poids (kg)
		GV	PV	GV	PV	
HGTT-V/4/8-1250-6/-10,5/2,2	1250	10,5	2,2	21	7,4	422
HGTT-V/4/8-1250-6/-15,5/2,7	1250	15,5	2,7	30	9,5	445
HGTT-V/4/8-1250-6/-17/3,4	1250	17	3,4	33	11	465
HGTT-V/4/8-1250-6/-22/4,4	1250	22	4,4	43	15	489
HGTT-V/4/8-1250-6/-33/8	1250	33	8	61	21	533
HGTT-V/4/8-1250-6/-42/10	1250	42	10	85	27	593
HGTT-V/4/8-1250-9/-15,5/2,7	1250	15,5	2,7	30	9,5	455
HGTT-V/4/8-1250-9/-17/3,4	1250	17	3,4	33	11	475
HGTT-V/4/8-1250-9/-22/4,4	1250	22	4,4	43	15	499
HGTT-V/4/8-1250-9/-33/8	1250	33	8	61	21	543
HGTT-V/4/8-1250-9/-42/10	1250	42	10	85	27	603
HGTT-V/4/8-1250-9/-50/11	1250	50	11	91	28	603

CARACTERISTIQUES TECHNIQUES - 4/6 pôles

Modèle	Diamètre (mm)	Puissance moteur (kW)		Intensité absorbée maxi. à 400V (A)		Poids (kg)
		GV	PV	GV	PV	
HGTT-V/4/6-800-6/-1,5/0,45	800	1,5	0,45	3,5	1,6	163
HGTT-V/4/6-800-6/-2,5/0,8	800	2,5	0,8	5,5	2,5	170
HGTT-V/4/6-800-6/-3/1	800	3	1	6,85	3,86	193
HGTT-V/4/6-800-6/-4,5/1,5	800	4,5	1,5	9,2	5,1	195
HGTT-V/4/6-800-6/-6/2	800	6	2	12	5,6	206
HGTT-V/4/6-800-9/-4,5/1,5	800	4,5	1,5	9,2	5,1	200
HGTT-V/4/6-800-9/-6/2	800	6	2	12	5,6	211
HGTT-V/4/6-900-6/-3/1	900	3	1	6,85	3,86	235
HGTT-V/4/6-900-6/-4,5/1,5	900	4,5	1,5	9,2	5,1	237
HGTT-V/4/6-900-6/-6/2	900	6	2	12	5,6	248
HGTT-V/4/6-900-6/-10,5/3,5	900	10,5	3,5	21	8,6	282
HGTT-V/4/6-900-6/-14/4,5	900	14	4,5	28	11	306
HGTT-V/4/6-900-9/-4,5/1,5	900	4,5	1,5	9,2	5,1	243
HGTT-V/4/6-900-9/-6/2	900	6	2	12	5,6	254
HGTT-V/4/6-900-9/-10,5/3,5	900	10,5	3,5	21	8,6	288
HGTT-V/4/6-900-9/-14/4,5	900	14	4,5	28	11	312
HGTT-V/4/6-1000-6/-4,5/1,5	1000	4,5	1,5	9,2	5,1	252
HGTT-V/4/6-1000-6/-6/2	1000	6	2	12	5,6	263
HGTT-V/4/6-1000-6/-10,5/3,5	1000	10,5	3,5	21	8,6	297
HGTT-V/4/6-1000-6/-14/4,5	1000	14	4,5	28	11	321
HGTT-V/4/6-1000-6/-16/5	1000	16	5	31	12,5	335
HGTT-V/4/6-1000-6/-20/6,5	1000	20	6,5	39	16	363

Modèle	Diamètre (mm)	Puissance moteur (kW)		Intensité absorbée maxi. à 400V (A)		Poids (kg)
		GV	PV	GV	PV	
HGTT-V/4/6-1000-9/-6/2	1000	6	2	12	5,6	270
HGTT-V/4/6-1000-9/-10,5/3,5	1000	10,5	3,5	21	8,6	304
HGTT-V/4/6-1000-9/-14/4,5	1000	14	4,5	28	11	328
HGTT-V/4/6-1000-9/-16/5	1000	16	5	31	12,5	342
HGTT-V/4/6-1000-9/-20/6,5	1000	20	6,5	39	16	370
HGTT-V/4/6-1250-6/-10,5/3,5	1250	10,5	3,5	21	8,6	421
HGTT-V/4/6-1250-6/-14/4,5	1250	14	4,5	28	11	445
HGTT-V/4/6-1250-6/-16/5	1250	16	5	31	12,5	459
HGTT-V/4/6-1250-6/-20/6,5	1250	20	6,5	39	16	487
HGTT-V/4/6-1250-6/-23/7,2	1250	23	7,2	43	15	503
HGTT-V/4/6-1250-6/-30/9	1250	30	9	54	18,2	528
HGTT-V/4/6-1250-6/-34/11	1250	34	11	60	21	553
HGTT-V/4/6-1250-6/-42/14	1250	42	14	75	27	583
HGTT-V/4/6-1250-9/-14/4,5	1250	14	4,5	28	11	455
HGTT-V/4/6-1250-9/-16/5	1250	16	5	31	12,5	469
HGTT-V/4/6-1250-9/-20/6,5	1250	20	6,5	39	16	497
HGTT-V/4/6-1250-9/-23/7,2	1250	23	7,2	43	15	513
HGTT-V/4/6-1250-9/-30/9	1250	30	9	54	18,2	538
HGTT-V/4/6-1250-9/-34/11	1250	34	11	60	21	563
HGTT-V/4/6-1250-9/-42/14	1250	42	14	75	27	593

DIMENSIONS (mm)

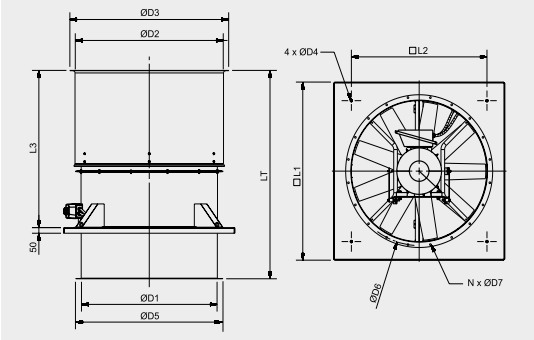

HGTT-V	D1	D2	D3	D4	D5	D6	D7	N	L1	L2	L3	LT
800	800	912	1012	14	890	860	12	16	1100	840	1015	1198
900	900	1013	1113	14	1005	970	15	16	1250	950	1135	1463
1000	1000	1113	1213	14	1105	1070	15	16	1270	950	1215	1543
1250	1250	1364	1464	16	1355	1320	15	20	1580	1250	1394	1848

ACCESSOIRES DE MONTAGE

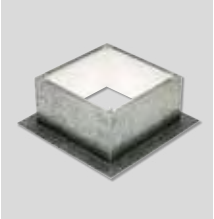

JBS -V
Souche isolée
- Pour montage du ventilateur axial de toiture quand aucune souche maçonnée n'est prévue.
- A monter sur terrasse horizontale.
- Isolation interne pour éviter la condensation.
- Fournie avec joint d´étanchéité et visserie.

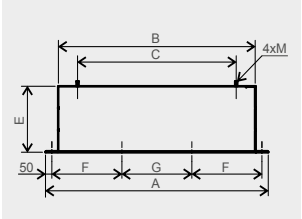

Modèle	A	B	C	E	F	G	M
JBS-V-800	1279	1079	840	300	393	393	M12
JBS-V-900	1430	1230	950	400	443	444	M12
JBS-V-1000	1447	1247	950	400	449	449	M12
JBS-V-1250	1755	1555	1250	500	552	551	M16

Modèle	Bride de raccordement	Pavillon avec grille	Manchette souple	Grille plate	Silencieux	Silencieux avec noyau
800	ARO BRIDA TGT/ THGT- 800 N	EMB- 800T	ACOPEL F400-800/300 N	DEF.ASP.TGT/THGT- 800	SIL CZ 800	SIL CZO 800
900	ARO BRIDA TGT/ THGT- 900 N	EMB- 900T	ACOPEL F400-900/300 N	DEF.ASP.TGT/THGT- 900	SIL CZ 900	SIL CZO 900
1000	ARO BRIDA TGT/ THGT- 1000 N	EMB- 1000T	ACOPEL F400-1000/300 N	DEF.ASP.TGT/THGT- 1000	SIL CZ 1000	SIL CZO 1000
1250	ARO BRIDA TGT/ THGT- 1250 N	EMB- 1250T	ACOPEL F400-1250/300 N	DEF.ASP.TGT/THGT- 1250	SIL CZ 1250	SIL CZO 1250

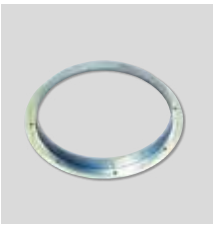

ARO BRIDA TGT/THGT N
Bride de raccordement.



DEF.ASP.TGT/THGT
Grille plate.



SIL CZ
Silencieux.



ACOPEL F400 N
Manchette souple.



EMB
Pavillon d'aspiration.

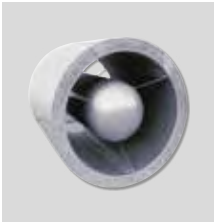

SIL CZO
Silencieux avec noyau.

Pour plus de détails voir les pages des accessoires de montage.

COURBES CARACTERISTIQUES

Les courbes caractéristiques sont disponible sur:
- La page web Soler & Palau.
- Le programme de sélection EASYVENT.



Gamme de tourelles centrifuges de désenfumage à rejet d'air horizontal, certifiée F400 120 (marquage CE), permettant de travailler en désenfumage seul ou en désenfumage et ventilation. Pour tous les modèles, la température maxi de l'air extrait en régime permanent est de 120°C. Turbine à réaction en acier galvanisé, montée en accouplement direct avec le moteur. Moyeu en alliage d'aluminium. Platine d'aspiration, bras et support moteur en tôle d'acier galvanisée. Calotte en aluminium. Grillage de protection anti-volatiles.

Moteurs

Moteurs IP55, classe F, roulements à billes graissés à vie.
Tension d'alimentation:
Monophasée 230V 50Hz.
Triphasée 400V 50Hz
(voir tableau des caractéristiques).
Vitesse variable en tension jusqu'au modèle 400. Les modèles triphasés acceptent la variation de vitesse par variateurs de fréquence.
IMPORTANT: Il est obligatoire d'insérer undispositif électrique qui, en cas d'incendie, permet de basculer sur l'alimentation électrique de sécurité et de shunter le mode confort.

Autres données

Les modèles 140, 180, 200 et 225 sont spécialement conçu pour l'extraction des fumées.

Homologué F400-120
à la grande vitesse uniquement



Facilité d'installation
Anneaux de levage pour faciliter la manipulation des tourelles.

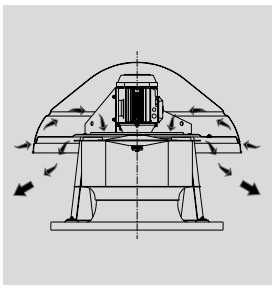

Auto-refroidissement
Système d'amener d'air autour du moteur permettant d'optimiser son refroidissement.

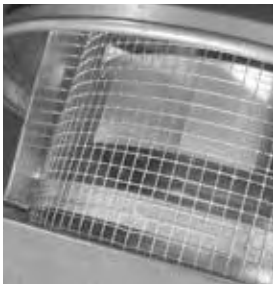

Grillage de protection anti-volatiles



Turbine à réaction
Turbine à réaction permettant d'éviter l'accumulation des poussières. Les modèles 450 à 710 sont fabriqés en tôle d'acier galvanisé et traités para cataphorèse et protégés par une peinture polyester noire.

Applications spécifiques



Homologuées selon la norme européenne EN12101-3 Certification 0370-CPD-0347
Continu
Parkings
Cuisines professionnelles

Applications additionnelles pour les modèles 140, 180, 200 et 225



Continu
Extraction de fumée



Configuration modèles 140 à 400



Configuration modèles 450 à 710

Gamme de tourelles centrifuges de désenfumage à rejet d'air vertical, certifiée F400 120 (marquage CE), permettant de travailler en désenfumage seul ou en désenfumage et ventilation. Pour tous les modèles, la température maxi de l'air extrait en régime permanent est de 120°C. Turbine à réaction en acier galvanisé, montée en accouplement direct avec le moteur. Moyeu en alliage d'aluminium. Platine d'aspiration, bras et support moteur en tôle d'acier galvanisée. Calotte en aluminium. Grillage de protection anti-volatiles.

Moteurs

Moteurs IP55, classe F, roulements à billes graissés à vie.
Tension d'alimentation:
Monophasée 230V 50Hz.
Triphasée 400V 50Hz
(voir tableau des caractéristiques).
Vitesse variable en tension jusqu'au modèle 400. Les modèles triphasés acceptent la variation de vitesse par variateurs de fréquence.
IMPORTANT: Il est obligatoire d'insérer un dis-positif électrique qui, en cas d'incendie, permet de basculer sur l'alimentation électrique de sécurité et de shunter le mode confort.

Autres données

Les modèles 140, 180, 200 et 225 sont spécialement conçu pour l'extraction des fumées.

Homologué F400-120
à la grande vitesse uniquement

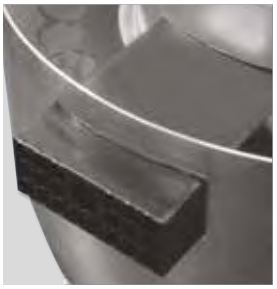

Conduit de refroidissement
Permet le refroidissement du moteur lorsque la tourelle évacue de l'air extrêmement chaud.

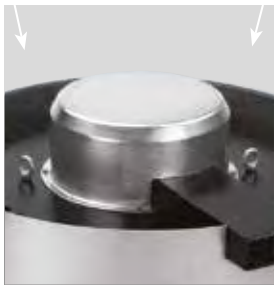

Facilité d'installation
Anneaux de levage pour faciliter la manipulation des tourelles.

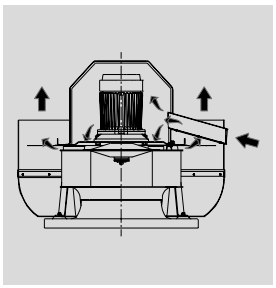

Auto-refroidissement
Système d'amener d'air autour du moteur permettant d'optimiser son refroidissement.



Turbine à réaction
Turbine à aubes arrière permettant d'éviter l'accumulation des poussières. Les modèles 450 à 710 sont fabriqés en tôle d'acier galvanisé et traités para cataphorèse et protégés par une peinture polyester noire.



Grillage de protection anti-volatiles

Applications spécifiques

F400-120
Homologuées selon la norme européenne EN12101-3 Certification 0370-CPD-0347

120°C
Continu

P
Parkings

Cuisines professionnelles

Applications additionnelles pour les modèles 140, 180, 200 et 225

120°C
Continu

Extraction de fumée

CARACTERISTIQUES TECHNIQUES DES TOURELLES A REJET HORIZONTAL CTHB/CTHT

Avant d'installer le ventilateur vérifier que les valeurs indiquées sur la plaque signalétique du moteur sont compatibles avec celles du réseau d'alimentation électrique.

Modèle		Vitesse (tr/mn)	Puissance absorbée maxi. (W)	Intensité absorbée maxi. (A)		Débit maxi. (m^3/h)	Niveau de pression* maxi à 2/3 du Qmax (dB(A))		Poids (kg)	Variateur de vitesse possible**	Coffret pour moteurs 2 vitesses
				à 230 V	à 400 V		Aspiration	Soufflage			
4 POLES MONOPHASE	CTHB/4-140	1370	60	0,32	–	800	46	52	7,5	REB-1N	–
	CTHB/4-180	1330	70	0,33	–	990	46	52	8	REB-1N	–
	CTHB/4-200	1320	120	0,60	–	1.450	49	55	14,2	REB-1N	–
	CTHB/4-225	1350	170	0,90	–	2.100	53	59	17	REB-2,5N	–
	CTHB/4-250	1320	280	1,40	–	3.100	57	62	28	REB-2,5N	–
	CTHB/4-315	1375	590	2,70	–	4.900	60	66	32	REB-5	–
	CTHB/4-400	1380	1100	5,30	–	7.000	67	73	42,5	REB-10	–
6 POLES MONOPHASE	CTHB/6-200	940	80	0,40	–	970	38	45	14,2	REB-1N	–
	CTHB/6-225	890	90	0,40	–	1.400	42	48	17	REB-1N	–
	CTHB/6-250	940	100	0,57	–	2.000	45	52	28	REB-1N	–
	CTHB/6-315	840	170	0,81	–	3.200	49	55	32	REB-1N	–
	CTHB/6-400	950	350	1,60	–	4.500	56	62	42,5	REB-2,5N	–
4 POLES TRIPHASE	CTHT/4-140	1375	60	–	0,17	800	46	52	7,5	RMT-1,5	–
	CTHT/4-180	1350	70	–	0,17	990	46	52	8	RMT-1,5	–
	CTHT/4-200	1340	130	–	0,35	1.450	49	55	14,2	RMT-1,5	–
	CTHT/4-225	1360	170	–	0,50	2.100	53	59	17	RMT-1,5	–
	CTHT/4-250	1400	300	–	0,80	3.100	57	62	28	RMT-1,5	–
	CTHT/4-315	1410	620	–	1,50	4.900	60	66	32	RMT-2,5	–
	CTHT/4-400	1350	920	–	1,80	7.000	67	73	42,5	RMT-2,5	–
	CTHT/4-450	1440	2300	–	4,60	10.200	71	76	67	VFKB-48	–
6 POLES TRIPHASE	CTHT/6-200	950	80	–	0,24	970	38	45	14,2	RMT-1,5	–
	CTHT/6-225	900	90	–	0,23	1.400	42	48	17	RMT-1,5	–
	CTHT/6-250	950	100	–	0,41	2.000	45	52	28	RMT-1,5	–
	CTHT/6-315	900	180	–	0,50	3.200	49	55	32	RMT-1,5	–
	CTHT/6-400	925	350	–	1,00	4.500	56	62	42,5	RMT-1,5	–
	CTHT/6-450	940	850	–	3,50	6.900	59	66	67	VFKB-45	–
	CTHT/6-500	965	1400	–	4,30	10.500	63	69	104	VFKB-45	–
	CTHT/6-560	950	2400	–	5,30	16.000	66	73	118	VFKB-48	–
	CTHT/6-630	950	3900	–	8,30	21.000	70	76	156	VFTM-TRI 4	–
	CTHT/6-630H	970	5500	-	12,6	31.090	75	81	210	VFTM-TRI5,5	-
	CTHT/6-710	980	6800	–	13,80	28.900	77	83	217	VFTM-TRI 7,5	–
	CTHT/6-710H	970	7500	-	15,8	38.120	77	83	228	VFTM-TRI 7,5	-
8 POLES TRIPHASE	CTHT/8-450	700	700	–	2,10	5.000	55	61	67	VFKB-45	–
	CTHT/8-500	725	770	–	2,40	7.500	55	62	104	VFKB-45	–
	CTHT/8-560	730	1100	–	3,60	11.500	58	65	118	VFKB-45	–
	CTHT/8-630	735	1650	–	4,90	15.000	62	69	156	VFKB-48	–
	CTHT/8-710	730	2900	–	7,20	21.700	70	76	226	VFKB-48	–
	CTHT/4/8-225	1300/700	180/70	–	0,3/0,2	2100/1050	53/38	59/44	17	–	–
	CTHT/4/8-315	1400/700	370/230	–	1,1/0,9	4900/2400	60/45	66/51	33	–	DEMA 1/1,3 DH
	CTHT/4/8-400	1400/700	1000/260	–	1,8/1,0	7000/3500	67/52	73/58	44	–	DEMA 1/2,3 DH
	CTHT/4/8-450	1400/700	2400/600	–	6,1/2,5	10200/5100	71/55	76/61	69	–	DEMA 3,1/7,6 DH
2 VITESSES TRIPHASE	CTHT/6/12-450	960/490	500/190	–	2/1	6900/3400	59/44	66/51	72	–	DEMA 1/2,3 DH
	CTHT/6/12-500	980/490	1520/430	–	4,5/2,2	10500/5300	63/48	69/54	109	–	DEMA 2,3/5,7 DH
	CTHT/6/12-560	950/480	2400/640	–	5,6/2,2	16000/7000	66/51	73/58	124	–	DEMA 2,3/5,7 DH
	CTHT/6/12-630	960/480	4100/730	–	8,1/2,6	21000/10500	70/55	76/61	161	–	DEMA 3,1/10 DH
	CTHT/6/12-710	950/450	6700/850	–	14,1/5,4	28900/15000	77/62	83/68	226	–	DEMA 5,7/15,5 DH

* Les valeurs des niveaux sonores, correspondent à la pression mesurée en dB(A) à 1,5m et à 2/3 du débit maximum (Qmax).
** L'alimentation des variateurs auto-transfo triphasés (RMT) et des variateurs de fréquence (VFKB/VFTM): triphasés 400V.

CARACTERISTIQUES TECHNIQUES DES TOURELLES A REJET VERTICAL CTVB/CTVT

Avant d'installer le ventilateur vérifier que les valeurs indiquées sur la plaque signalétique du moteur sont compatibles avec celles du réseau d'alimentation électrique.

Modèle		Vitesse (tr/mn)	Puissance absorbée maxi. (W)	Intensité absorbée maxi. (A)		Débit maxi. (m^3/h)	Niveau de pression* maxi à 2/3 du Qmax (dB(A))		Poids (kg)	Variateur de vitesse possible**	Coffret pour moteurs 2 vitesses
				à 230 V	à 400 V		Aspiration	Soufflage			
4 POLES MONOPHASE	CTVB/4-140	1375	60	0,3	–	725	46	49	10	REB-1N	–
	CTVB/4-180	1330	60	0,3	–	830	46	49	10,5	REB-1N	–
	CTVB/4-200	1330	100	0,60	–	1.320	49	53	17	REB-1N	–
	CTVB/4-225	1350	130	0,71	–	1.900	53	56	19,8	REB-1N	–
	CTVB/4-250	1325	325	1,6	–	2.800	56	60	35	REB-2,5N	–
	CTVB/4-315	1390	570	2,70	–	4.200	60	64	39	REB-5	–
	CTVB/4-400	1390	1100	5,30	–	6.250	67	70	50	REB-10	–
6 POLES MONOPHASE	CTVB/6-200	940	80	0,40	–	900	38	42	17	REB-1N	–
	CTVB/6-225	890	90	0,40	–	1.300	41	45	19,8	REB-1N	–
	CTVB/6-250	940	100	0,57	–	1.850	45	49	35	REB-1N	–
	CTVB/6-315	870	160	0,80	–	2.800	48	53	39	REB-1N	–
	CTVB/6-400	960	340	1,60	–	4.300	55	59	50	REB-2,5N	–
4 POLES TRIPHASE	CTVT/4-140	1400	60	–	0,18	725	46	49	10	RMT-1,5	–
	CTVT/4-180	1350	60	–	0,18	830	46	49	10,5	RMT-1,5	–
	CTVT/4-200	1340	130	–	0,44	1.200	49	53	17	RMT-1,5	–
	CTVT/4-225	1360	180	–	0,47	1.900	53	56	19,8	RMT-1,5	–
	CTVT/4-250	1400	300	–	0,80	2.800	56	60	35	RMT-1,5	–
	CTVT/4-315	1410	650	–	1,70	4.200	60	64	39	RMT-2,5	–
	CTVT/4-400	1330	1000	–	1,80	6.250	67	70	50	RMT-2,5	–
	CTVT/4-450	1440	2100	–	4,30	8.850	70	74	75	VFKB-45	–
6 POLES TRIPHASE	CTVT/6-200	950	80	–	0,24	900	38	42	17	RMT-1,5	–
	CTVT/6-225	900	90	–	0,23	1.300	41	45	19,8	RMT-1,5	–
	CTVT/6-250	950	100	–	0,41	1.850	45	49	35	RMT-1,5	–
	CTVT/6-315	910	160	–	0,44	2.800	48	53	39	RMT-1,5	–
	CTVT/6-400	930	350	–	1,00	4.300	55	59	50	RMT-1,5	–
	CTVT/6-450	950	800	–	3,50	5.900	59	63	75	VFKB-45	–
	CTVT/6-500	975	1500	–	3,70	9.500	62	66	115	VFKB-45	–
	CTVT/6-560	950	2400	–	5,20	13.000	66	70	129	VFKB-48	–
	CTVT/6-630	950	3900	–	8,30	19.500	70	74	168	VFTM-TRI 4	–
	CTVT/6-630H	970	5500	-	12,7	24.540	74	80	215	VFTM-TRI 5,5	-
	CTVT/6-710	980	7250	–	13,60	25.200	77	82	229	VFTM-TRI 7,5	–
	CTVT/6-710H	980	7500	-	16,2	32.820	77	82	240	VFTM-TRI 7,5	-
8 POLES TRIPHASE	CTVT/8-450	690	700	–	1,50	4.400	55	59	75	VFKB-45	–
	CTVT/8-500	700	770	–	2,40	7.100	54	58	115	VFKB-45	–
	CTVT/8-560	730	1100	–	3,30	10.000	58	62	129	VFKB-45	–
	CTVT/8-630	735	1650	–	4,90	14.500	61	66	168	VFKB-45	–
	CTVT/8-710	730	3160	–	7,10	19.100	71	76	238	VFKB-48	–
	CTVT/4/8-225	1300/700	180/70	–	0,3/0,2	2100/1050	53/38	59/44	17	–	–
	CTVT/4/8-315	1400/700	370/230	–	1,1/0,9	4200/2100	60/45	64/49	40	–	DEMA 1/1,3 DH
	CTVT/4/8-400	1400/700	560/260	–	1,3/1,0	6250/3200	67/52	70/55	52	–	DEMA 1/2,3 DH
	CTVT/4/8-450	1400/700	2400/600	–	6,1/2,5	9850/4500	70/55	74/59	77	–	DEMA 3,1/7,6 DH
2 VITESSES TRIPHASE	CTVT/6/12-450	960/490	500/190	–	2/1	5900/2800	59/44	63/48	80	–	DEMA 1/2,3 DH
	CTVT/6/12-500	980/490	1520/430	–	4,5/2,2	9500/4800	62/47	66/51	134	–	DEMA 2,3/5,7 DH
	CTVT/6/12-560	960/480	2400/640	–	5,6/2,2	13000/6400	66/51	70/55	134	–	DEMA 2,3/5,7 DH
	CTVT/6/12-630	960/480	4100/730	–	8,1/2,6	19500/9500	70/54	74/59	173	–	DEMA 3,1/10 DH
	CTVT/6/12-710	950/450	7300/435	–	14/5,4	25200/12700	77/63	82/67	238	–	DEMA 5,7/15,5 DH

* Les valeurs des niveaux sonores, correspondent à la pression mesurée en dB(A) à 1,5m et à 2/3 du débit maximum (Qmax).
** L'alimentation des variateurs auto-transfo triphasés (RMT) et des variateurs de fréquence (VFKB/VFTM): triphasés 400V.

COURBES CARACTERISTIQUES – REJET HORIZONTAL

- q_v: Débit en m^3/h et m^3/s.
- p_{sf}: Pression statique en mmCE et Pa.
- Air sec normal à 20°C et 760 mmHg.
- Caractéristiques aérauliques selon les Normes ISO 5801 et AMCA 210-99.
- Caractéristiques acoustiques selon la Norme British Standard, BS 848 part 2: 1985.
- Les valeurs indiquées sur les courbes correspondent aux pressions sonore mesurées à 1,5m, en champ libre et à l'aspiration.

CTHT/CTHB - 4 pôle

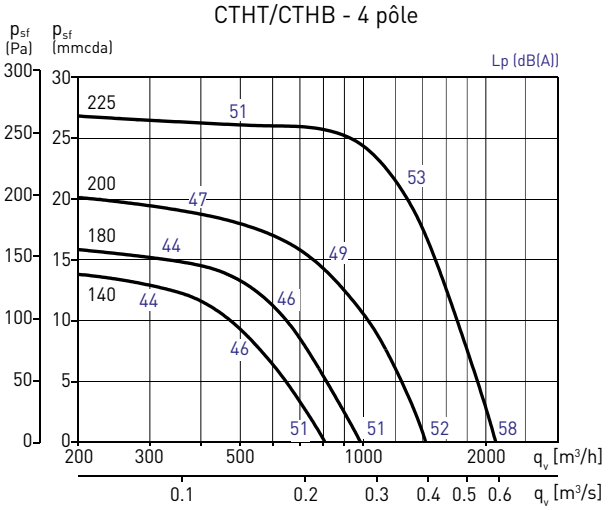

CTHT/CTHB - 4 pôle

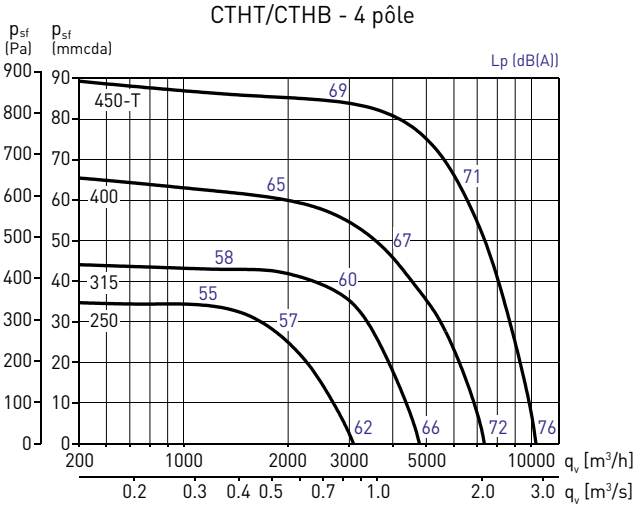

CTHT/CTHB - 6 pôle

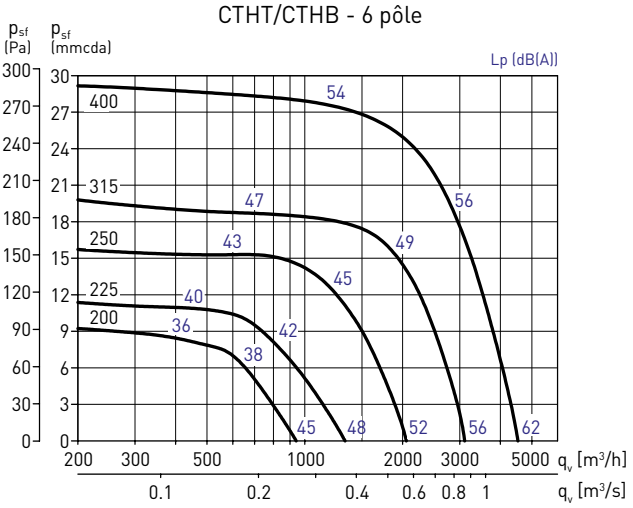

CTHT - 6 pôle

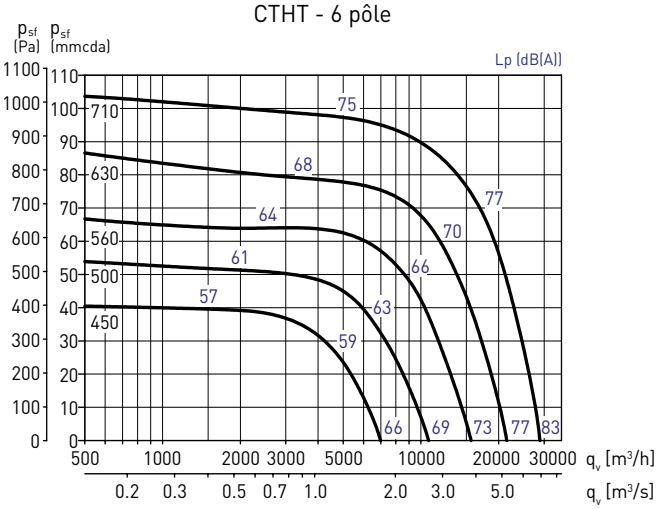

CTHT/CTHB - 8 pôle

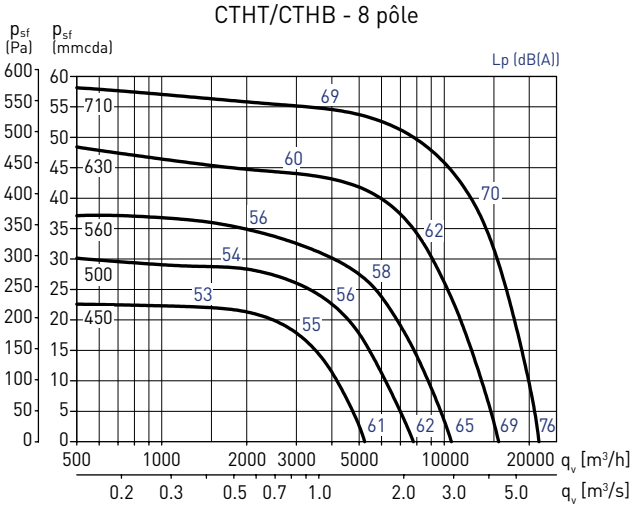

CTHT - 12 pôle (moteur 2 vitesses 6/12)

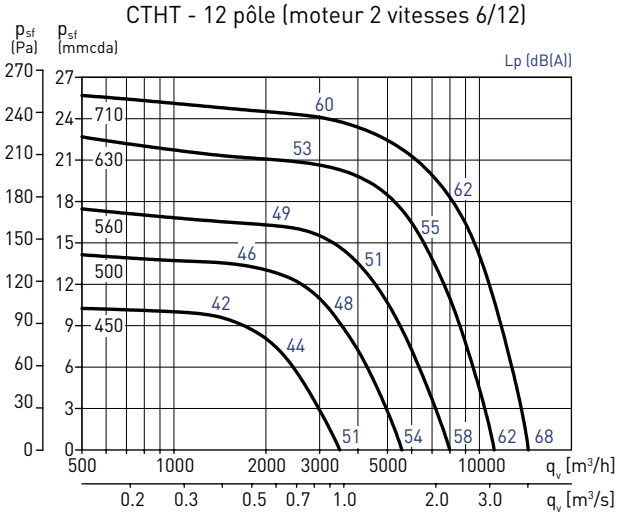

COURBES CARACTERISTIQUES – REJET HORIZONTAL

- q_v: Débit en m^3/h et m^3/s.
- p_{sf}: Pression statique en mmCE et Pa.
- Air sec normal à 20ºC et 760 mmHg.
- Caractéristiques aérauliques selon les Normes ISO 5801 et AMCA 210-99.
- Caractéristiques acoustiques selon la Norme British Standard, BS 848 part 2: 1985.
- Les valeurs indiquées sur les courbes correspondent aux pressions sonore mesurées à 1,5m, en champ libre et à l'aspiration.

CTHT/6-630H 5,5kW

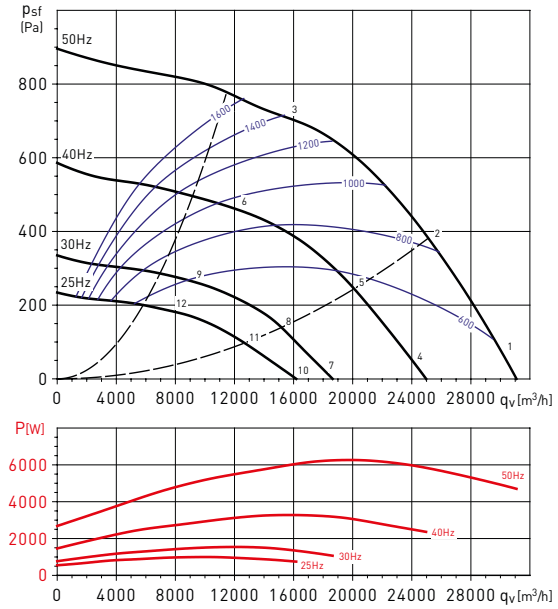

CTHT/6-710H 7,5kW

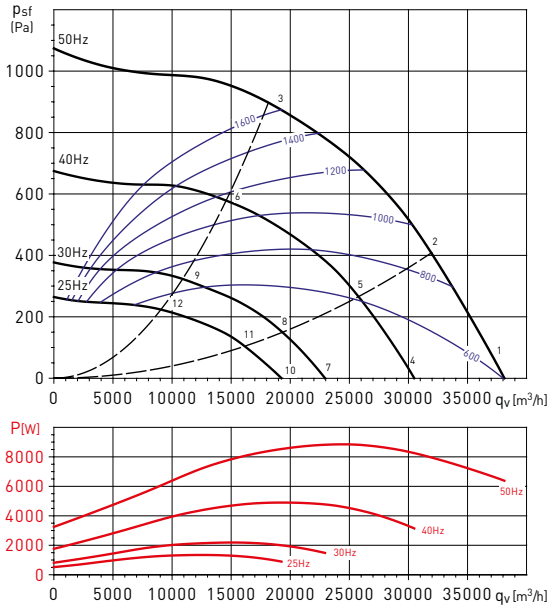

Spectre de puissance sonore en dB(A)

Point de fonctionnement		63	125	250	500	1000	2000	4000	8000	LwA
1	Soufflage	66	85	90	90	92	89	85	79	97
2	Soufflage	63	82	87	87	89	87	81	75	94
3	Soufflage	69	80	85	85	87	83	84	79	92
4	Soufflage	61	80	85	85	87	84	80	74	92
5	Soufflage	58	77	82	82	84	82	76	70	89
6	Soufflage	64	75	80	80	82	78	79	74	88
7	Soufflage	55	74	79	79	81	78	74	68	86
8	Soufflage	52	71	76	76	78	76	70	64	83
9	Soufflage	58	69	74	74	76	72	73	68	81
10	Soufflage	51	70	75	75	77	74	70	64	82
11	Soufflage	48	67	72	72	74	72	66	60	79
12	Soufflage	54	65	70	70	72	68	69	64	77

Spectre de puissance sonore en dB(A)

Point de fonctionnement		63	125	250	500	1000	2000	4000	8000	LwA
1	Soufflage	82	86	92	92	95	89	87	77	99
2	Soufflage	79	83	89	89	90	86	85	75	96
3	Soufflage	77	81	88	88	90	83	84	72	94
4	Soufflage	76	80	86	86	89	83	81	71	93
5	Soufflage	74	78	84	84	85	81	80	70	90
6	Soufflage	71	75	82	82	84	77	78	66	89
7	Soufflage	67	71	77	77	80	74	72	62	84
8	Soufflage	66	70	76	76	77	73	72	62	83
9	Soufflage	64	68	75	75	77	70	71	59	82
10	Soufflage	62	66	72	72	75	69	67	57	79
11	Soufflage	61	65	71	71	72	68	67	57	77
12	Soufflage	59	63	70	70	72	65	66	54	76

COURBES CARACTERISTIQUES – REJET VERTICAL

- q_v: Débit en m^3/h et m^3/s.
- p_{sf}: Pression statique en mmCE et Pa.
- Air sec normal à 20°C et 760 mmHg.
- Caractéristiques aérauliques selon les Normes ISO 5801 et AMCA 210-99.
- Caractéristiques acoustiques selon la Norme British Standard, BS 848 part 2: 1985.
- Les valeurs indiquées sur les courbes correspondent aux pressions sonore mesurées à 1,5m, en champ libre et à l'aspiration.

CTVT/CTVB - 4 pôle

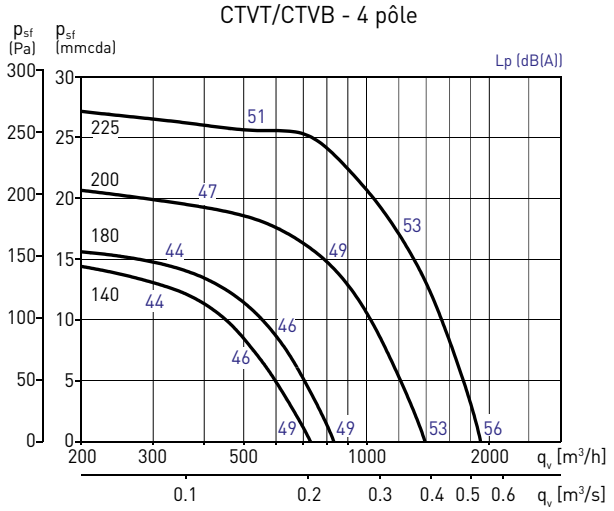

CTVT/CTVB - 4 pôle

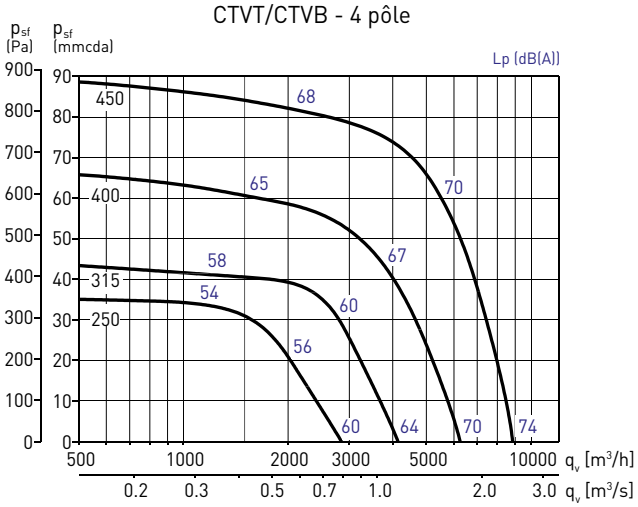

CTVT/CTVB - 6 pôle

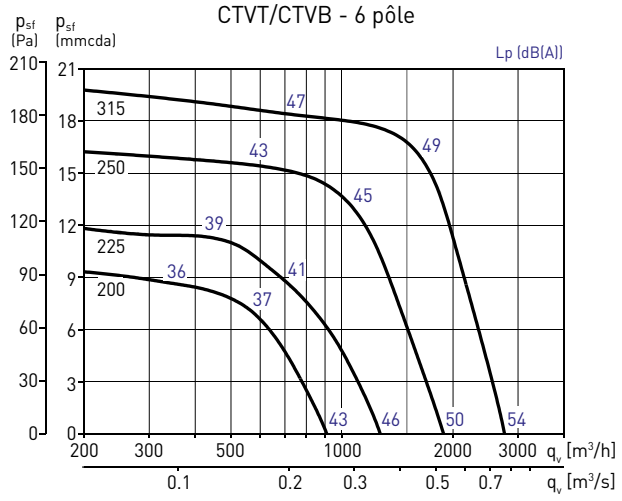

CTVT/CTVB - 6 pôle

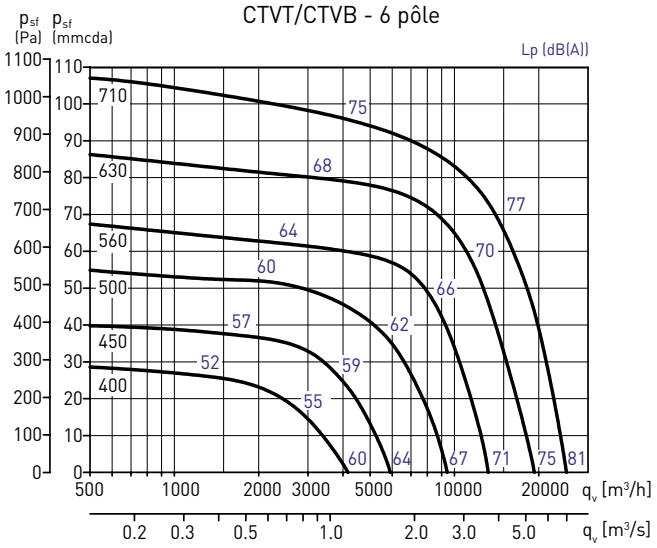

CTVT/CTVB - 8 pôle

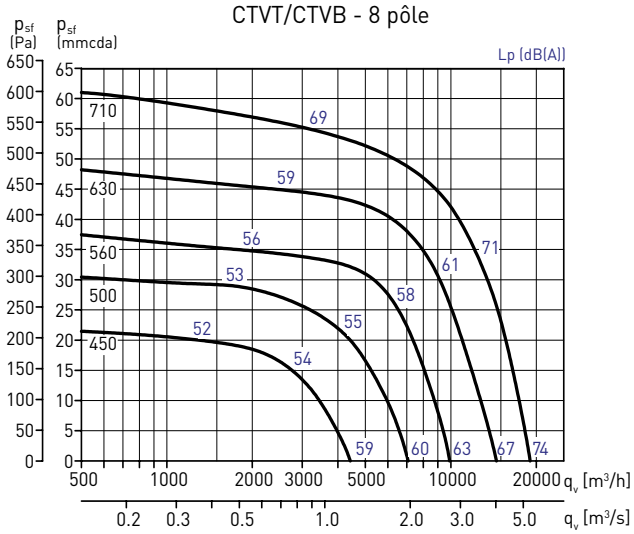

CTVT - 12 pôle (moteur 2 vitesses 6/12)

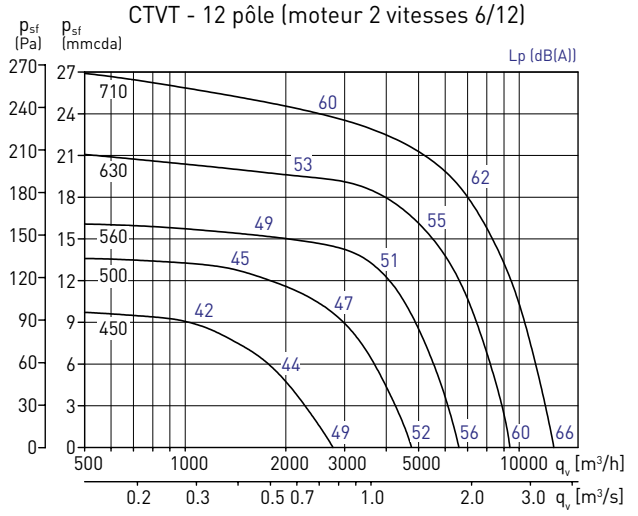

COURBES CARACTERISTIQUES – REJET HORIZONTAL

- q_v: Débit en m^3/h et m^3/s.
- p_{sf}: Pression statique en mmCE et Pa.
- Air sec normal à 20°C et 760 mmHg.
- Caractéristiques aérauliques selon les Normes ISO 5801 et AMCA 210-99.
- Caractéristiques acoustiques selon la Norme British Standard, BS 848 part 2: 1985.
- Les valeurs indiquées sur les courbes correspondent aux pressions sonore mesurées à 1,5m, en champ libre et à l'aspiration.

CTVT/6-630H 5,5kW

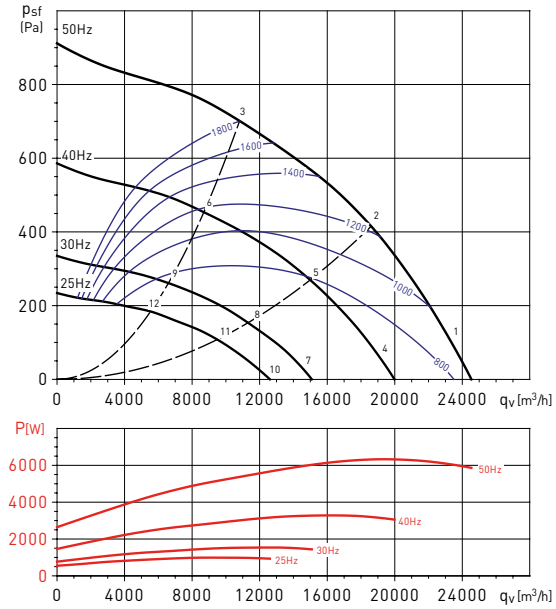

CTVT/6-710H 7,5kW

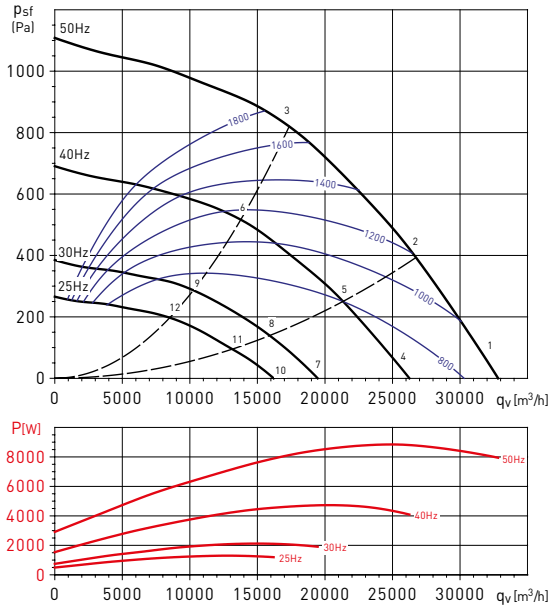

Spectre de puissance sonore en dB(A)

Point de fonctionnement		63	125	250	500	1000	2000	4000	8000	LwA
1	Soufflage	69	80	83	87	87	83	77	72	92
2	Soufflage	67	79	82	86	86	81	75	69	91
3	Soufflage	72	81	84	87	86	81	75	68	92
4	Soufflage	64	75	78	82	82	78	72	67	87
5	Soufflage	62	74	77	81	81	76	70	64	86
6	Soufflage	67	76	79	82	81	76	70	63	87
7	Soufflage	53	64	67	71	71	67	61	56	76
8	Soufflage	51	63	66	70	70	65	59	53	75
9	Soufflage	56	65	68	71	70	65	59	52	76
10	Soufflage	38	49	52	56	56	52	46	41	61
11	Soufflage	36	48	51	55	55	50	44	38	60
12	Soufflage	41	50	53	56	55	50	44	37	61

Spectre de puissance sonore en dB(A)

Point de fonctionnement		63	125	250	500	1000	2000	4000	8000	LwA
1	Soufflage	72	85	91	91	89	86	81	75	96
2	Soufflage	69	83	88	89	87	84	79	73	94
3	Soufflage	72	84	90	90	87	83	78	73	95
4	Soufflage	67	81	86	87	85	81	76	71	92
5	Soufflage	64	78	83	84	82	79	74	68	89
6	Soufflage	67	79	85	85	82	78	73	68	90
7	Soufflage	56	70	75	76	74	70	65	60	81
8	Soufflage	53	67	72	73	71	68	63	57	78
9	Soufflage	56	68	74	74	71	67	62	57	79
10	Soufflage	41	54	60	60	58	55	50	44	65
11	Soufflage	38	52	57	58	56	53	48	42	63
12	Soufflage	41	53	59	59	56	52	47	42	64

CARACTERISTIQUES ACOUSTIQUES

Spectre de puissance sonore
Pour obtenir le spectre de puissance acoustique, soustraire aux valeurs des tableaux des caractéristiques techniques, les valeurs de correction indiquées dans les tableaux ci-dessous:

REFOULEMENT HORIZONTAL

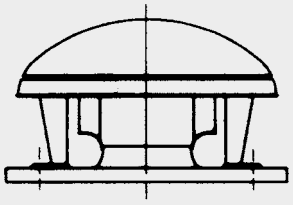

Modèle		Bande de fréquence en Hz						
		125	250	500	1000	2000	4000	8000
Au soufflage	Qmax	2,0	7,5	11,0	11,0	9,0	6,0	0,5
	2/3 Qmax	-0,5	3,5	5,5	5,5	3,5	0,5	-4,5
	1/3 Qmax	-2,5	1,5	3,5	3,5	1,5	-1,5	-6,5
A l'aspiration	Qmax	5,5	9,0	11,5	11,0	10,0	7,5	3,5
	2/3 Qmax	2,5	5,0	6,0	4,5	1,5	-2,5	-8,6
	1/3 Qmax	0,5	3,0	4,0	2,5	-0,5	-4,5	-10,5

REFOULEMENT VERTICAL

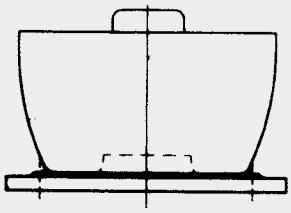

Modèle		Bande de fréquence en Hz						
		125	250	500	1000	2000	4000	8000
Au soufflage	Qmax	3,0	8,0	11,5	11,5	8,0	1,5	-8,0
	2/3 Qmax	0,5	4,5	6,5	5,0	1,5	-3,0	-10,0
	1/3 Qmax	-1,5	2,5	4,5	3,0	-0,5	-5,0	-12,0
A l'aspiration	Qmax	4,5	9,0	10,5	8,5	6,5	5,5	3,0
	2/3 Qmax	3,0	5,0	6,0	4,5	1,0	-3,0	-9,5
	1/3 Qmax	1,0	3,0	4,0	2,5	-1,0	-5,0	-11,5

Spectre des puissances sonore
Le spectre des pressions sonores, à une distance "d", est obtenu en soustrayant à chaque bande de fréquence du spectre de puissance, la valeur de correction indiquée dans le tableau suivant:

Distance (d)	1m	1,5m	4m	6m	10m	15m	20m	30m
Correction (dB)	11,00	14,50	23,00	26,00	31,00	34,00	37,00	40,00

DIMENSIONS (mm)

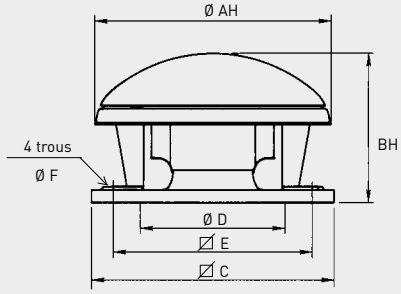

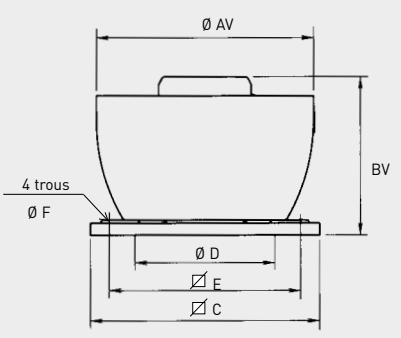

Modèle	Ø AH	Ø AV	BH	BV	□C	Ø D*	□E	Ø F
140	415	421	277	359	300	180	245	10
180	415	421	292	374	300	180	245	10
200	561	556	340	404	435	250	330	12
225	561	570	383	452	435	250	330	12
250	762	750	425	522	560	355	450	12
315	762	750	469	564	560	355	450	12
400	850	850	532	608	630	400	535	12
450	962	950	713	741	710	500	590	14
500	1214	1216	824	832	905	630	750	14
560	1214	1216	874	832	905	630	750	14
630	1336	1327	1029	1053	1100	710	840	14
630H	1336	1332	1044	1067	1100	710	840	14
710	1336	1485	1127	1161	1100	710	840	14
710H	1336	1490	1139	1162	1100	710	840	14

* Diamètre nominal des accessoires

ACCESSOIRES DE MONTAGE



JMS
Cadre de scellement
- Pour montage de la tourelle sur une souche maçonnée.
- Fourni avec joint d'étanchéité et visserie.

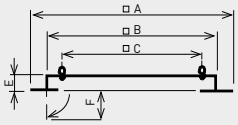

Modèle	□A	□B	□C	E	F
JMS-300	470	290	245	50	70
JMS-435	600	420	330	50	70
JMS-560	725	545	450	50	70
JMS-630	795	615	535	50	70
JMS-710	875	695	590	50	70
JMS-905	1065	885	750	60	70
JMS-1100	1260	1080	840	60	70



JBS
Souche isolée
- Pour montage de la tourelle quand aucune souche maçonnée n'est prévue.
- A monter sur terrasse horizontale.
- Isolation interne pour éviter la condensation.
- Fourni avec joint d´étanchéité et visserie.

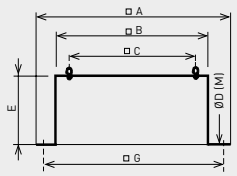

Modèle	□A	□B	□C	Ø D (M)	E	□G
JBS-300	470	289	245	10,5 (M8)	300	380
JBS-435	600	419	330	11 (M10)	300	510
JBS-560	725	544	450	11 (M10)	300	635
JBS-630	795	614	535	11 (M10)	300	705
JBS-710	875	694	590	16 (M14)	300	785
JBS-905	1065	884	750	16 (M14)	400	975
JBS-1100	1260	1079	840	16 (M14)	400	1170

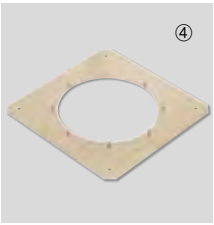

JPA
Plaque d'adaptation
- Utilisée pour le montage des accessoires (JCA, JBR, JAE) sur la tourelle.
- Elle permet de démonter la tourelle de son support sansqu'il soit nécessaire de démonter le conduit.

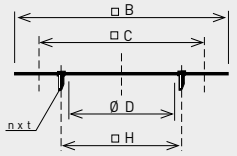

Modèle	□B	□C	Ø D	nxt	Ø H
JPA-300	289	245	182	4xM6	205
JPA-435	419	330	252	4xM8	280
JPA-560	544	450	358	8xM8	395
JPA-630	614	535	403	8xM10	450
JPA-710	694	590	503	12xM10	560
JPA-905	884	750	633	12xM10	690
JPA-1100	1079	840	713	16xM10	770



JCA / JCA N
Volet d'économie d'énergie
- Evite toute circulation d'air quand la tourelle est arrêtée.
- A monter à l'aspiration de la tourelle avec la plaque d'adaptation JPA ou à fixer directement sur l'embase (rivetsou vis).
- Perte de charge d'environ 30 Pa.

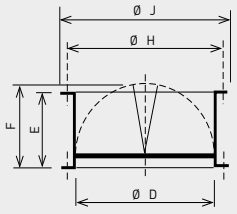

Modèle	Ø D	E	F	Ø H	Ø J
JCA-300	182	100	124	205	219
JCA-435	252	145	174	280	300
JCA-560-N	358	210	227	395	415
JCA-630-N	403	240	250	450	474
JCA-710-N	503	285	300	560	581
JCA-905-N	633	345	365	690	714
JCA-1100-N	713	390	410	770	806



JBR N
Bride de raccordement
- Pour raccorder directement un conduit circulaire à la tourelle.
- A monter à l'aspiration de la tourelle avec la plaque d'adaptation JPA ou à fixerdirectement sur l'embase (rivets ou vis).

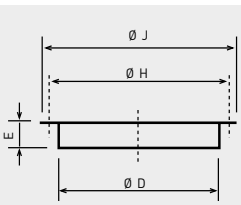

Modèle	Ø D	E	Ø H	Ø J
JBR-300 N	182	55	205	219
JBR-435 N	252	55	280	300
JBR-560 N	358	55	395	415
JBR-630 N	403	63	450	474
JBR-710 N	503	69	560	581
JBR-905 N	633	69	690	714
JBR-1100 N	713	69	770	797



JAE N
Manchette souple
- Limite la transmission de vibrations quand le conduit estraccordé directement à latourelle.
- A monter à l'aspiration dela tourelle avec la plaqued'adaptation JPA ou à fixerdirectement sur l'embase (rivetsou vis).

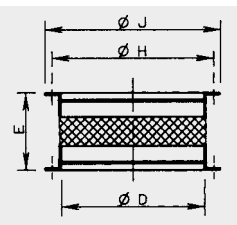

Modèle	Ø D	E	Ø H	Ø J
JAE-300 N	182	55	205	219
JAE-435 N	252	55	280	300
JAE-560 N	358	55	395	415
JAE-630 N	403	55	450	474
JAE-710 N	503	55	560	581
JAE-905 N	633	55	690	714
JAE-1100 N	713	60	770	797

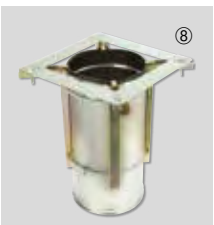

JCC
Adaptation pour conduits circulaires
- Pour monter les tourelles jusqu'à la taille 400 directement sur un conduit spiralé.

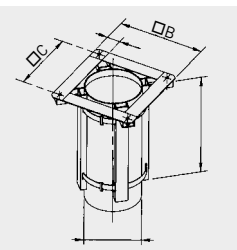

Modèle	Ø B	Ø C	Ø D	E	L
JCC-300	290	245	180	45	350
JCC-435	390	330	250	60	350
JCC-560	520	450	355	70	350
JCC-630	605	535	400	70	350

ACCESSOIRES DE MONTAGE

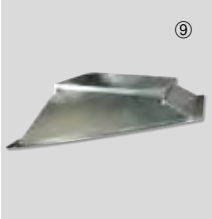

BI
Costière pour pente inclinée
- Pour montage de la tourelle sur toit incliné lisse sans souche maçonnée.
- Fabriquées sur demande. Préciser l'angle d'inclinaison (a) et la distance entre les poutres de soutien (d).

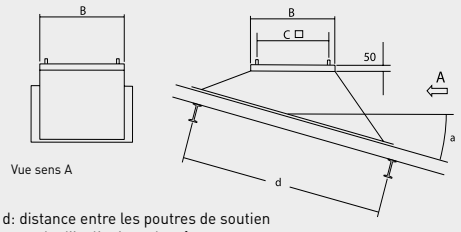

d: distance entre les poutres de soutien
a: angle d'inclinaison du toît

Modèle	B	C
BI-3	289	245
BI-4	419	330
BI-5	544	450
BI-6	614	535
BI-7	694	590
BI-9	884	750
BI-11	1079	840



JAA
Silencieux de souche
- Pour montage de la tourelle et atténuation du niveau sonore vers l'intérieur du local.
- A monter sur toiture horizontale.
- Fourni avec joint d´étanchéité et visserie.

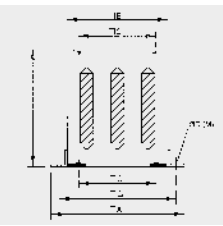

Modèle	□A	□B	□C	Ø D (M)	H	□G
JAA-300	470	290	245	13 (MI0)	750	380
JAA-435	600	419	330	15 (MI2)	750	510
JAA-560	725	545	450	15 (MI2)	750	635
JAA-630	795	615	535	15 (MI2)	750	705
JAA-710	875	695	590	18 (MI4)	1000	785
JAA-905	1065	885	750	18 (MI4)	1000	975
JAA-1100	1260	1080	840	18 (MI4)	1000	1170

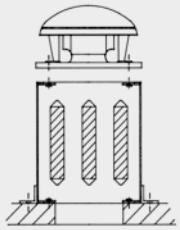

MONTAGE STANDARD

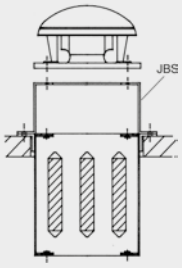

MOTAGE INVERSE

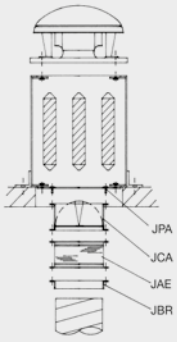

MONTAGE STANDARD
AVEC ACCESSOIRES

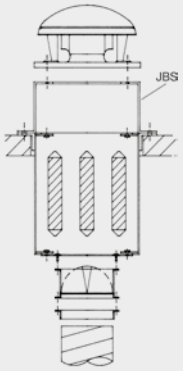

MONTAGE INVERSE
AVEC ACCESSOIRES

Atténuation en dB(A), par bande de fréquence en (Hz).

Modèle	125	250	500	1000	2000	4000	8000
JAA-300	1	5	13	22	23	16	12
JAA-435	1	7	16	23	25	18	13
JAA-560	2	8	16	29	32	26	17
JAA-630	2	8	14	24	27	19	13
JAA-710	2	8	14	24	28	16	11
JAA-905	2	7	14	26	30	19	12
JAA-1100	2	7	16	27	32	20	13

Perte de charge des siliencieux de souche JAA.

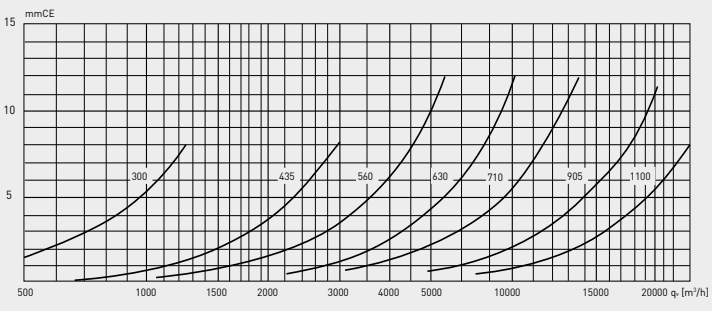

MONTAGE DES ACCESSOIRES

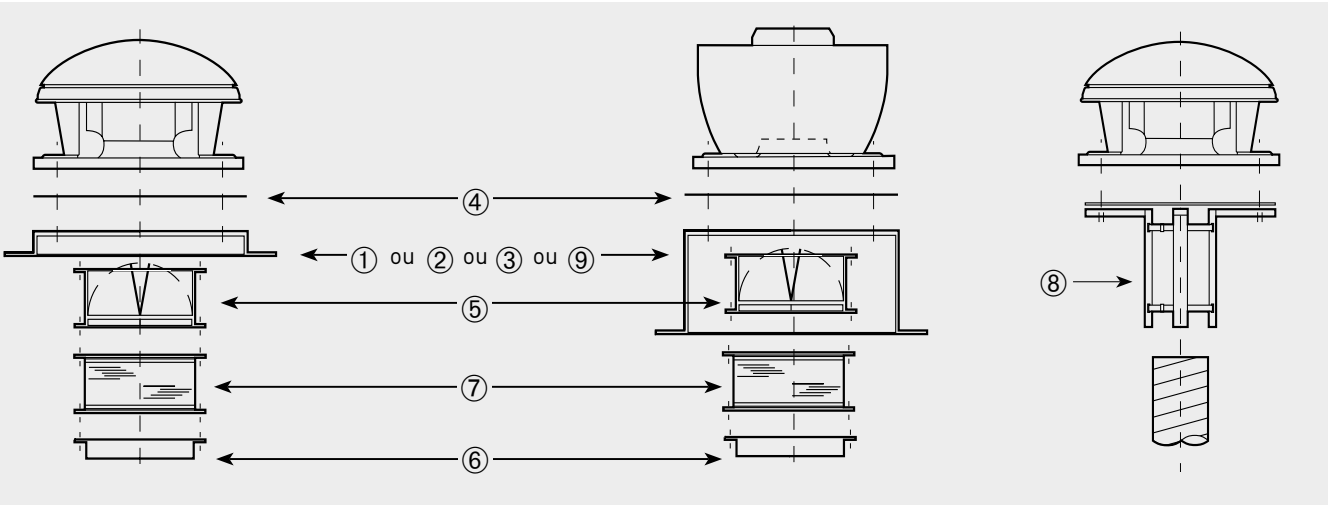

Modèle de tourelles	① Cadre de scellement	② Souche isolée	③ Silencieux de souche	④ Plaque d'adaptation plate	⑤ Clapet anti-retour	⑥ Bride de raccordement	⑦ Manchette souple	⑧ Adaptation circulaire	⑨ Costière inclinée
140 180	JMS-300	JBS-300	JAA-300	JPA-300	JCA-300	JBR-300 N	JAE-300 N	JCC-300	BI-3
200 225	JMS-435	JBS-435	JAA-435	JPA-435	JCA-435	JBR-435 N	JAE-435 N	JCC-435	BI-4
250 315	JMS-560	JBS-560	JAA-560	JPA-560	JCA-560-N	JBR-560 N	JAE-560 N	JCC-560	BI-5
400	JMS-630	JBS-630	JAA-630	JPA-630	JCA-630-N	JBR-630 N	JAE-630 N	JCC-630	BI-6
450	JMS-710	JBS-710	JAA-710	JPA-710	JCA-710-N	JBR-710 N	JAE-710 N	–	BI-7
500 560	JMS-905	JBS-905	JAA-905	JPA-905	JCA-905-N	JBR-905 N	JAE-905 N	–	BI-9
630 710	JMS-1100	JBS-1100	JAA-1100	JPA-1100	JCA-1100-N	JBR-1100 N	JAE-1100 N	–	BI-11

ACCESSOIRES ELECTRIQUES



REB
Variateurs électroniques monophasés.



REB-5 / REB-10
Variateurs électroniques monophasés.



RMB / RMT
Variateurs auto-transfo monophasés et triphasés.



Interrupteur de proximité cadenassable Marche/Arrêt
- 5P pour moteurs 1 vitesse.
- 8P pour moteurs 2 vitesses.



DEMA DH
Coffrets pour moteurs 2 vitesses en couplage Dahlander.



COM D/S Commutateur ⅄ / △
Permet d'obtenir une seconde vitesse quand il est raccordé à un moteur 3~400 △ ou 3~400/690, 1 vitesse, acceptant la variation de tension et raccordé à un réseau 3~400V.



VFTM IP54
Variateur de fréquence programmable pour moteurs triphasés de 0,37 à 15 kW 400V.



VFKB IP65
Variateur de fréquence autonome pour moteurs triphasés de 0,37 à 4 kW 400V.





Applications
- Extraction des fumées et des gaz chauds en cas d'incendie.
- Extraction de l'air vicie des locaux tertiaires et industriels.
- Extraction des polluants dans les cuisines professionnelles.
- Température maximum de l'air extrait en régime permanent: 120°C.

Gamme
- 15 tailles du modèle 250 au modèle 900
- Débits de 200 à 34.000 m^3/h.
- Rejet horizontal avec moteur monophasé TNHB ou triphasé TNHT.
- Rejet vertical avec moteur monophasé TNVB ou triphasé TNVT.
- Agréées F400 120 (400°C 120 min) selon la norme européenne EN12101-3.
- Certificat de conformité CE: 1812-CPR-1085.

Construction
- Turbine à réaction haute performance en acier galvanisé.
- Pavillon d'aspiration du type convergent/divergent pour une optimisation aéraulique de la turbine et un rendement accru de la tourelle (sauf taille 695/760/810).
- Accouplement direct sur l'arbre moteur.
- Platine, bras et support moteur en acier galvanisé.
- Enjoliveurs de bras en tôle prélaquée gris RAL 7024:
  - Finition soignée de la tourelle.
  - Démontage sans outil pour accéder aux points de fixation de la tourelle.
  - Câble d'alimentation de la tourelle dissimulé et protégé.
- Grillage anti-volatiles en métal déployé galvanisé.
- Calotte en ABS PMMA gris RAL 7024:
  - Esthétisme valorisant.
  - Intégration harmonieuse de l'interrupteur de proximité.
  - Protection du moteur et du depressostat.
  - Excellente tenue aux UV et aux intempéries.
  - Très bonne résistance aux chocs.
- Version rejet vertical: ajout de 4 déflecteurs en tole prélaquée RAL 7024 livrés montés d'usine (modèle TNV F400) ou disponible en kit pour un montage sur chantier (KRVT).

Les essais en laboratoire ont permis de vérifier que le kit rejet vertical et la plaque d'obturation d'une face n'ont pas d'incidence sur les performances aérauliques, acoustiques et électriques de la tourelle.

Applications spécifiques


Cuisines


ERP et IGH


Locaux tertiaires


Parkings

- Ventilation générale
- Ventilation industrielle
- Désenfumage pour ERP, IGH, VMC
- Grandes cuisines professionnelles

Motorisation
- Moteur B5, IP 55 classe F.
- Protection thermique PTO en option.
- Monophasé 230V 50Hz 1 vitesse 2, 4 ou 6 poles, accepte la variation de tension.
- Triphasé 230/400V 50Hz 1 vitesse 2, 4, 6 ou 8 poles, IE2 ou IE3, accepte la variation de frequence.
- Triphasé 400V 50Hz 2 vitesses, 4/6, 4/8, 6/8 ou 6/12 poles, bobinages Dahlander ou independants.
- Option motorisation:
  - Moteur triphase 1 vitesse IE4: utilisation confort uniquement, nous consulter.
  - Alimentation 60Hz: agrée F400 120 option VFTM monté et cablé d'usine. Alimentation du variateur par le réseau en 60Hz et sortie du variateur pour alimentation du moteur de la tourelle en 50Hz.

Équipements électriques montés d'usine et agréés F400-120

Câble C-CR1 protégé par gaine externe souple avec une excellente tenue aux UV.
- INTER PROX: Interrupteur de proximité en standard: intégration discrète sous calotte, visibilité uniquement du bouton rotatif et protection accrue aux intempéries.
- DEPRESSOSTAT: Depressostat monté sous la calotte et raccordé aérauliquement pour un gain de temps lors de l'installation.
- PYRODIS 3: Coffret de relayage: monté et câblé sur une plaque d'obturation d'une face rejet avec visière de protection. Intégration discrète et harmonieuse du coffret et une protection accrue aux intempéries (disponible sur les TNH F400 et TNV F400).
- VFTM et VFTM-PR: Variateur de fréquence avec ou sans option «Pression régulée» monté et câblé sur une plaque d'obturation d'une face rejet (disponible sur les TNH F400 et et TNV F400).

CARACTERISTIQUES TECHNIQUES

Avant d'installer le ventilateur vérifier que les valeurs indiquées sur la plaque signalétique du moteur sont compatibles avec celles du réseau d'alimentation électrique.

Moteur 1 vitesse monophasé

Modèle	P. Nom (kW)	I. Nom 230V (A)	Id / In	Temps de démarrage (s)	Poids (kg)	Calibre Coffret de relayage 230V (A)	Variateur de tension 230V (A)
MOTEUR 1 VITESSE MONOPHASÉ 2 PÔLES							
250	0,37	3,0	2,0	3	20	6	REB-5
MOTEUR 1 VITESSE MONOPHASÉ 4 PÔLES							
250	0,25	2,5	2,7	1	20	6	REB-5
315	0,25	2,5	2,7	3	24	6	REB-5
355	0,25	2,5	2,7	4	30	6	REB-5
400	0,55	3,9	3,2	3	36	6	REB-5
MOTEUR 1 VITESSE MONOPHASÉ 6 PÔLES							
315	0,18	1,6	1,8	2	26	6	REB-2,5
355	0,18	1,6	1,8	3	33	6	REB-2,5
400	0,25	2,3	2,0	2	34	6	REB-5
450	0,25	2,3	2,0	6	47	6	REB-5
500	0,37	3,0	2,0	6	53	6	REB-5

CARACTERISTIQUES TECHNIQUES

Avant d'installer le ventilateur vérifier que les valeurs indiquées sur la plaque signalétique du moteur sont compatibles avec celles du réseau d'alimentation électrique.

Moteur 1 vitesse triphasé

Modèle	P. Nom (kW)	Classe d'efficacité	I. Nom 230V (A)	I. Nom 400V (A)	Id / In	Temps de démarrage (s)	Poids (kg)	Calibre Coffret de relayage 400V (A)	Variateur de fréquence 1-230V	Variateur de fréquence 3-400V
MOTEUR 1 VITESSE TRIPHASÉ 2 PÔLES										
250	0,37	IE2	1,6	0,89	5,8	2	22	6	VFTM MONO 0,37	VFTM TRI 0,37
MOTEUR 1 VITESSE TRIPHASÉ 4 PÔLES										
250	0,25	IE2	1,4	0,78	4,5	1	22	6	VFTM MONO 0,18	VFTM TRI 0,37
315	0,25	IE2	1,4	0,78	4,5	2	26	6	VFTM MONO 0,18	VFTM TRI 0,37
355	0,25	IE2	1,4	0,78	4,5	3	33	6	VFTM MONO 0,18	VFTM TRI 0,37
400	0,55	IE2	2,3	1,31	6,0	2	39	6	VFTM MONO 0,37	VFTM TRI 0,37
450	1,10	IE3	4,1	2,34	7,6	2	59	6	VFTM MONO 0,75	VFTM TRI 1,1
500	1,50	IE3	5,5	3,15	7,4	3	65	6	VFTM MONO 1,1	VFTM TRI 1,5
560	2,20	IE3	7,9	4,56	7,4	3	87	6	VFTM MONO 2,2	VFTM TRI 2,2
MOTEUR 1 VITESSE TRIPHASÉ 6 PÔLES										
315	0,18	IE2	1,3	0,72	3,2	2	27	6	VFTM MONO 0,18	VFTM TRI 0,37
355	0,18	IE2	1,3	0,72	3,2	2	34	6	VFTM MONO 0,18	VFTM TRI 0,37
400	0,37	IE2	1,8	1,05	3,9	2	39	6	VFTM MONO 0,37	VFTM TRI 0,37
450	0,37	IE2	1,8	1,05	3,9	4	52	6	VFTM MONO 0,37	VFTM TRI 0,37
500	0,55	IE2	2,6	1,49	4,1	4	56	6	VFTM MONO 0,37	VFTM TRI 0,55
560	0,75	IE3	3,4	1,93	5,2	5	76	6	VFTM MONO 0,55	VFTM TRI 0,75
630	1,10	IE3	4,7	2,69	4,9	5	88	6	VFTM MONO 0,75	VFTM TRI 1,1
695	2,20	IE3	9,1	5,22	6,0	3	106	6	VFTM MONO 2,2	VFTM TRI 2,2
710	3,00	IE3	12,0	6,91	6,0	6	158	11	-	VFTM TRI 3
760	3,00	IE3	12,0	6,91	6,0	4	125	11	-	VFTM TRI 3
800B	4,00	IE3	15,6	8,99	6,5	7	196	11	-	VFTM TRI 4
800H	5,50	IE3	21,7	12,5	7,0	5	208	17	-	VFTM TRI 5,5
810	5,50	IE3	21,7	12,5	7,0	2	147	17	-	VFTM TRI 5,5
900	7,50	IE3	25,6	14,7	6,5	6	331	17	-	VFTM TRI 7,5
MOTEUR 1 VITESSE TRIPHASÉ 8 PÔLES										
450	0,18	IE2	1,3	0,73	3,1	4	51	6	VFTM MONO 0,18	VFTM TRI 0,37
500	0,18	IE2	1,3	0,73	3,1	6	55	6	VFTM MONO 0,18	VFTM TRI 0,37
560	0,37	IE2	2,4	1,39	3,5	6	77	6	VFTM MONO 0,37	VFTM TRI 0,37
630	0,55	IE2	3,3	1,88	3,5	3	91	6	VFTM MONO 0,55	VFTM TRI 0,75
695	1,10	IE2	5,9	3,41	4,6	4	100	6	VFTM MONO 1,1	VFTM TRI 1,5
710	2,20	IE2	9,5	5,44	5,5	4	162	6	VFTM MONO 2,2	VFTM TRI 3
760	1,50	IE2	7,1	4,09	4,7	3	112	6	VFTM MONO 1,5	VFTM TRI 2,2
800B	2,20	IE2	9,5	5,44	5,5	7	186	6	VFTM MONO 2,2	VFTM TRI 3
800H	2,20	IE2	9,5	5,44	5,5	8	194	6	VFTM MONO 2,2	VFTM TRI 3
810	3,00	IE2	12,6	7,23	5,5	2	144	11	-	VFTM TRI 4
900	4,00	IE2	16,4	9,43	4,7	7	325	11	-	VFTM TRI 5,5

CARACTERISTIQUES TECHNIQUES

Avant d'installer le ventilateur vérifier que les valeurs indiquées sur la plaque signalétique du moteur sont compatibles avec celles du réseau d'alimentation électrique.

Moteur 2 vitesses triphasé

Modèle	P. Nom GV/PV (kW)	I. Nom GV 400V (A)	I. Nom PV 400V (A)	Id / In GV/PV	Temps de démarrage (s)	Poids (kg)	Calibre Coffret de relayage 400V (A)
MOTEUR 2 VITESSES TRIPHASÉ - BOBINAGES INDÉPENDANTS 4/6 PÔLES							
355	0,3/0,1	0,99	0,72	5/3,5	2/2	31	6
400	0,55/0,2	1,75	1,05	5/3,7	3/3	36	6
450	1,1/0,3	2,84	1,49	5,4/5,1	3/4	53	6
500	1,5/0,37	3,65	1,62	5,5/4,5	4/6	65	6
560	2,2/0,7	4,91	2,48	6/5,5	5/4	87	6
MOTEUR 2 VITESSES TRIPHASÉ - BOBINAGES INDÉPENDANTS 6/8 PÔLES							
450	0,37/0,2	1,40	0,99	3,6/3,3	5/5	52	6
500	0,55/0,37	1,89	1,79	3,8/3,3	6/7	68	6
560	0,75/0,37	2,42	1,44	4,1/3,2	6/6	82	6
630	1,1/0,55	3,54	2,63	5,8/5,1	6/4	95	6
695	3/0,75	8,04	3,78	6,6/5	3/3	133	10,6
710	3/0,75	8,04	3,78	6,6/5	5/7	176	10,6
760	4/1,1	16,2	4,45	6,5/5	2/3	152	16,6
800B	4/1,1	16,2	4,45	6,5/5	5/9	263	16,6
800H	5,5/2,75	11,9	8,68	6,5/6,2	6/5	272	16,6
810	5,5/2,75	11,9	8,68	6,5/6,2	6/5	211	16,6
MOTEUR 2 VITESSES TRIPHASÉ - BOBINAGE DAHLANDER 4/8 PÔLES							
355	0,6/0,15	1,82	0,81	5,5/3,1	1/1	33	6
400	0,6/0,15	1,82	0,81	5,5/3,1	2/2	34	6
450	1,2/0,3	2,92	1,29	5,5/3,1	3/3	53	6
500	1,6/0,4	3,85	1,45	5,7/3,2	3/3	66	6
560	2,2/0,55	4,84	2,0	6,9/3,5	3/3	85	6
MOTEUR 2 VITESSES TRIPHASÉ - BOBINAGE DAHLANDER 6/12 PÔLES							
630	1,1/0,22	4,00	1,36	6/2,4	5/2	99	6
695	4/1	12,6	5,13	6/2,5	2/2	196	16,6
710	4/1	12,6	5,13	6/2,5	3/4	172	16,6
760	4/1	12,6	5,13	6/2,5	2/3	131	16,6
800B	4/1	12,6	5,13	6/2,5	6/7	195	16,6
800H	5,5/1,1	12,8	7,2	6,1/3,6	6/8	272	16,6
810	5,5/1,1	12,8	7,2	6,1/3,6	3/3	211	16,6
900	7,5/2	16,3	7,16	6,4/3	6/6	355	16,6

DIMENSIONS (mm)

TNHB/T

Rejet horizontal

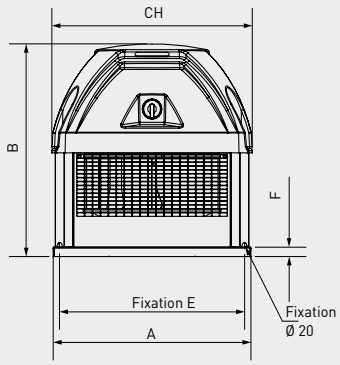

Rejet vertical
Coffret de relayage
PYRODIS 3 monté

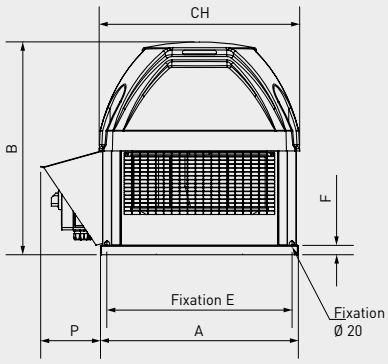

Modèle	A	B	CH	E	F	P	Poids (kg)
250	430	446	436	344	30	105	18
315	430	483	436	344	30	125	21
355	540	570	553	450	30	146	28
400	540	609	553	450	30	169	33
450	660	684	669	570	30	190	55
500	660	698	669	570	30	198	60
560	800	762	817	668	30	209	81
630	800	805	917	668	30	234	83
695	946	918	957	830	30	173	105
710	946	1096	957	830	30	273	156
760	946	940	957	830	30	187	125
810	946	983	957	830	40	204	145
800B	946	1114	957	830	40	284	193
800H	946	1172	957	830	40	317	203
900	1250	1253	1262	1100	62	315	316

TNVB/T

Rejet horizontal

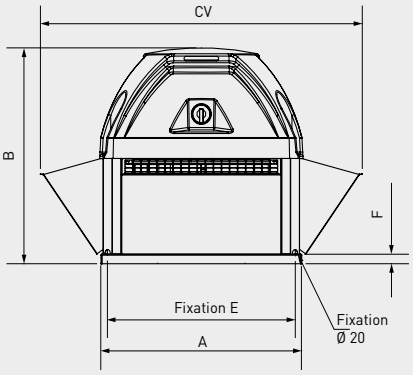

Rejet vertical
Coffret de relayage
PYRODIS 3 monté

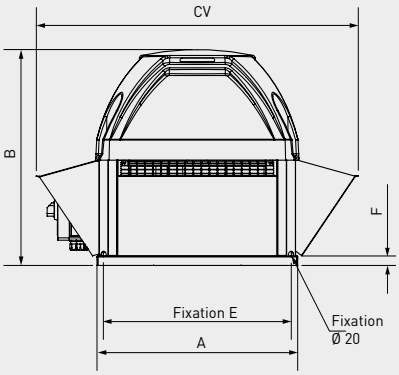

Modèle	A	B	CV	E	F	Poids (kg)
250	430	446	635	344	30	20
315	430	483	680	344	30	24
355	540	570	832	450	30	34
400	540	609	878	450	30	40
450	660	684	1038	570	30	64
500	660	698	1055	570	30	74
560	800	762	1219	668	30	92
630	800	805	1268	668	30	96
695	946	918	1291	830	30	124
710	946	1096	1492	830	30	174
760	946	940	1319	830	30	146
810	946	983	1352	830	40	169
800B	946	1114	1512	830	40	215
800H	946	1172	1580	830	40	224
900	1250	1253	1874,8	1100	62	342

COURBES CARACTERISTIQUES

Conforme à la norme ISO 5801, densité de l'air de 1,2 kg/m³.
NOTA: pour les tourelles avec volets d'économie d'énergie (AJCA), prévoir une perte de charge de 50 Pa.
○ Niveau de pression acoustique mesuré en champ libre hémisphérique; sur une surface réfléchissante; le micro placé à 6 m de la source sonore, Aspiration raccordée; Lp en dB (A)
□ Niveau de puissance acoustique rayonné dans le conduit cylindrique amont; Lw en dB (A).

$$SFP = \frac{P}{Q_v}$$ P: puissance absorbée en W; Q_v: débit en m3/s; SFP: W/m³,s⁻¹

Reference
N°1: Niveaux de puissance acoustique rayonnés Lw en dB dans le conduit à l'aspiration conforme à la norme NF EN ISO 5136.
N°2: Niveaux de puissance acoustique rayonnée Lw en dB à l'extérieur par le ventilateur conforme à la norme NF EN ISO 3746.

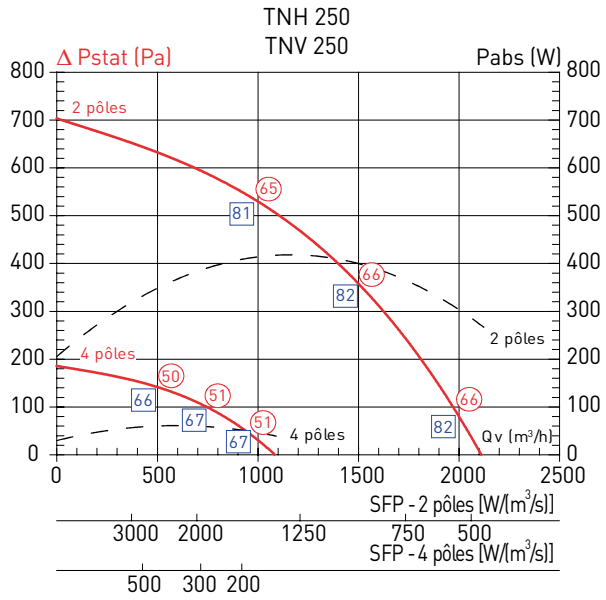

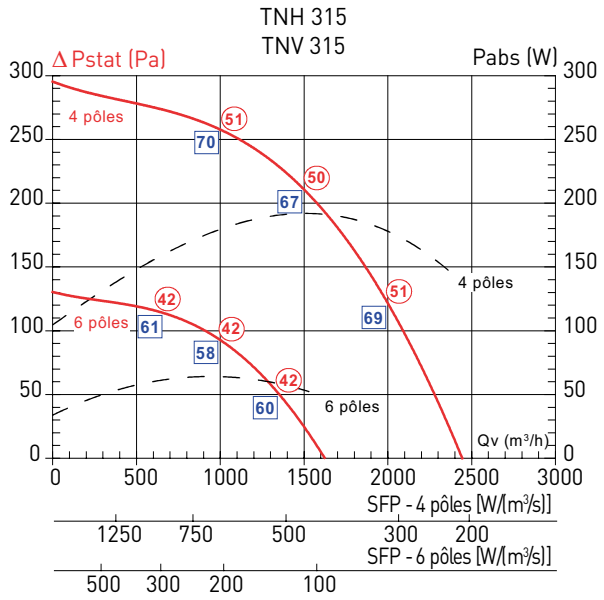

Fréquence (Hz)			63	125	250	500	1K	2K	4K	8K
Courbe	Débits (m³/h)	Réf.	Spectre en dB							
2 pôles	2050	N°1	73	74	81	79	74	75	75	71
		N°2	74	76	82	86	84	84	80	75
	1500	N°1	71	73	80	79	74	75	74	70
		N°2	72	75	80	85	84	83	79	74
	1000	N°1	68	72	79	80	74	74	73	69
		N°2	70	74	81	85	84	83	79	73
4 pôles	1000	N°1	58	59	66	64	59	60	60	56
		N°2	59	61	67	71	69	69	65	60
	750	N°1	56	58	65	64	59	60	59	55
		N°2	57	60	65	70	69	68	64	59
	500	N°1	53	57	64	65	59	59	58	54
		N°2	55	59	66	70	69	68	64	58

Fréquence (Hz)			63	125	250	500	1K	2K	4K	8K
Courbe	Débits (m³/h)	Réf.	Spectre en dB							
4 pôles	2050	N°1	55	64	63	63	61	66	58	51
		N°2	56	73	68	68	69	69	63	55
	1500	N°1	55	66	64	64	61	61	57	51
		N°2	58	73	68	68	70	67	61	55
	1000	N°1	68	73	70	69	62	60	56	50
		N°2	69	75	70	70	71	67	60	53
6 pôles	1000	N°1	46	55	54	54	52	57	49	42
		N°2	47	64	59	59	60	60	54	46
	750	N°1	46	57	55	55	52	52	48	42
		N°2	49	64	59	59	62	58	52	46
	500	N°1	59	64	61	60	53	51	47	41
		N°2	60	66	61	61	62	58	51	44

○ Lp en dB (A) champ libre 6 m
□ Lw en dB (A) rayonné conduit
N°1: Lw en dB rayonné conduit
N°2: Lw en dB champ libre

COURBES CARACTERISTIQUES

Conforme à la norme ISO 5801, densité de l'air de 1,2 kg/m³.
NOTA: pour les tourelles avec volets d'économie d'énergie (AJCA), prévoir une perte de charge de 50 Pa.
○ Niveau de pression acoustique mesuré en champ libre hémisphérique; sur une surface réfléchissante; le micro placé à 6 m de la source sonore, Aspiration raccordée; Lp en dB (A)
□ Niveau de puissance acoustique rayonné dans le conduit cylindrique amont; Lw en dB (A).

$SFP = \frac{P}{Q_v}$ P: puissance absorbée en W; Q_v: débit en m3/s; SFP: W/m³,s⁻¹

Reference
N°1: Niveaux de puissance acoustique rayonnés Lw en dB dans le conduit à l'aspiration conforme à la norme NF EN ISO 5136.
N°2: Niveaux de puissance acoustique rayonnée Lw en dB à l'extérieur par le ventilateur conforme à la norme NF EN ISO 3746.

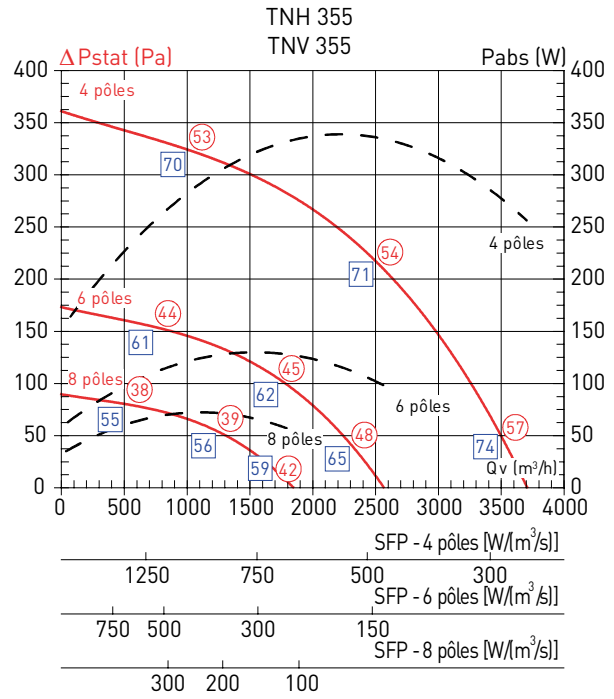

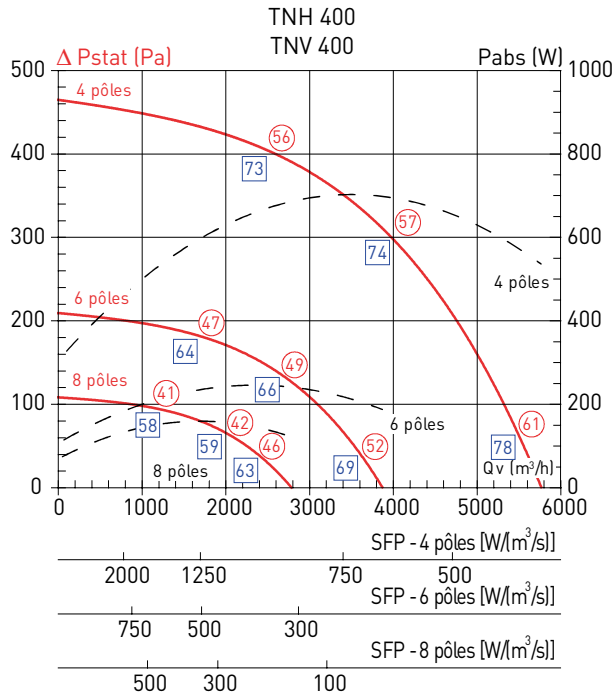

Fréquence (Hz)			63	125	250	500	1K	2K	4K	8K
Courbe	Débits (m³/h)	Réf.	Spectre en dB							
4 pôles	3500	N°1	59	68	68	67	65	71	63	55
		N°2	63	78	73	74	73	77	70	60
	2500	N°1	59	70	68	68	65	65	61	54
		N°2	60	76	71	71	75	70	64	57
	1000	N°1	68	73	70	69	62	60	56	50
		N°2	79	82	76	74	72	68	62	55
6 pôles	2250	N°1	50	59	59	58	56	62	54	46
		N°2	54	69	64	65	64	68	61	51
	1750	N°1	50	61	59	59	56	56	52	45
		N°2	51	67	62	62	66	61	55	48
	600	N°1	59	64	61	60	53	51	47	41
		N°2	70	73	67	65	63	59	53	46
8 pôles	1750	N°1	44	53	53	52	50	56	48	40
		N°2	48	63	58	59	58	62	55	45
	1250	N°1	44	55	53	53	50	50	46	39
		N°2	45	61	56	56	60	55	49	42
	500	N°1	53	58	55	54	47	45	41	35
		N°2	64	67	61	59	57	53	47	40

Fréquence (Hz)			63	125	250	500	1K	2K	4K	8K
Courbe	Débits (m³/h)	Réf.	Spectre en dB							
4 pôles	5500	N°1	62	77	73	67	67	75	71	61
		N°2	68	82	79	77	76	81	76	66
	4000	N°1	69	75	74	68	67	69	65	58
		N°2	66	80	76	74	74	76	72	63
	2500	N°1	81	82	76	71	66	64	59	55
		N°2	76	85	79	76	74	72	67	61
6 pôles	3750	N°1	53	68	64	58	58	66	62	52
		N°2	59	73	70	68	67	72	67	57
	2750	N°1	61	67	66	60	59	61	57	50
		N°2	57	71	67	65	65	68	63	55
	1750	N°1	72	73	67	62	57	55	50	46
		N°2	68	76	71	67	65	63	58	52
8 pôles	2500	N°1	47	62	58	52	52	60	56	46
		N°2	53	67	64	62	61	66	61	51
	2000	N°1	54	60	59	53	52	54	50	43
		N°2	51	65	61	59	59	61	57	48
	1000	N°1	66	67	61	56	51	49	44	40
		N°2	62	70	65	61	59	57	52	46

○ Lp en dB (A) champ libre 6 m
□ Lw en dB (A) rayonné conduit
N°1: Lw en dB rayonné conduit
N°2: Lw en dB champ libre

COURBES CARACTERISTIQUES

Conforme à la norme ISO 5801, densité de l'air de 1,2 kg/m³.
NOTA: pour les tourelles avec volets d'économie d'énergie (AJCA), prévoir une perte de charge de 50 Pa.
○ Niveau de pression acoustique mesuré en champ libre hémisphérique; sur une surface réfléchissante; le micro placé à 6 m de la source sonore, Aspiration raccordée; Lp en dB (A)
□ Niveau de puissance acoustique rayonné dans le conduit cylindrique amont; Lw en dB (A).

$SFP = \frac{P}{Q_v}$ P: puissance absorbée en W; Q_v: débit en m3/s; SFP: W/m³,s⁻¹

Reference
N°1: Niveaux de puissance acoustique rayonnés Lw en dB dans le conduit à l'aspiration conforme à la norme NF EN ISO 5136.
N°2: Niveaux de puissance acoustique rayonnée Lw en dB à l'extérieur par le ventilateur conforme à la norme NF EN ISO 3746.

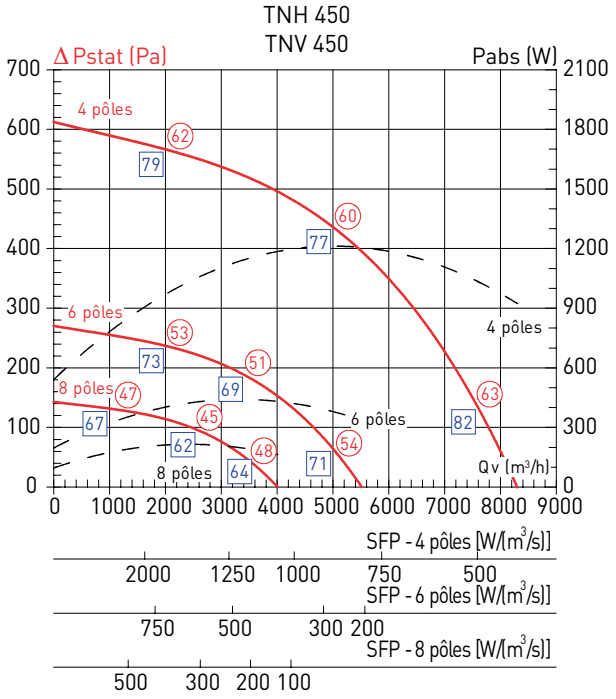

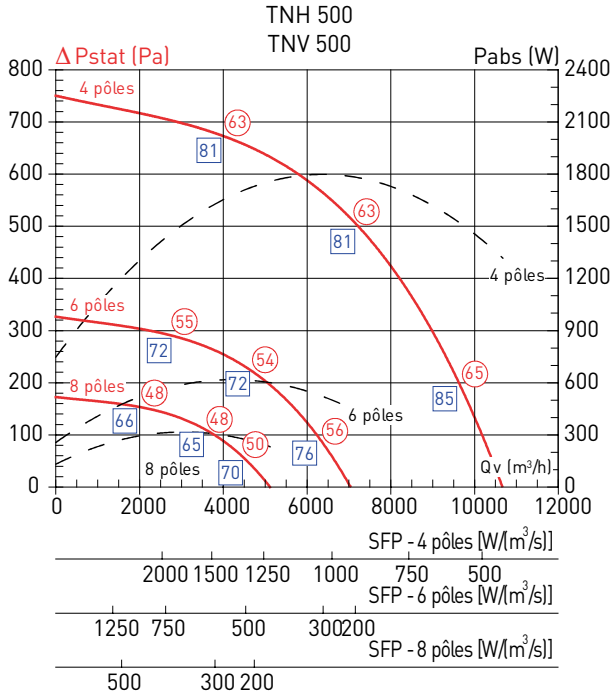

Fréquence (Hz)			63	125	250	500	1K	2K	4K	8K
Courbe	Débits (m³/h)	Réf.	Spectre en dB							
4 pôles	7500	N°1	65	80	76	71	70	78	75	65
		N°2	69	86	83	81	79	81	78	70
	5000	N°1	72	79	77	71	70	72	68	62
		N°2	72	84	82	79	78	77	73	67
	2000	N°1	87	88	82	77	71	70	65	61
		N°2	88	91	86	82	81	76	71	66
6 pôles	5000	N°1	56	71	67	62	61	69	66	56
		N°2	60	77	74	72	70	72	69	61
	3000	N°1	63	70	68	62	61	63	59	53
		N°2	63	75	73	70	69	68	64	58
	2000	N°1	78	79	73	68	62	61	56	52
		N°2	79	82	77	73	72	67	62	57
8 pôles	3500	N°1	50	65	61	56	55	63	60	50
		N°2	54	71	68	66	64	66	63	55
	2500	N°1	57	64	62	56	55	57	53	47
		N°2	57	69	67	64	63	62	58	52
	1000	N°1	72	73	67	62	56	55	50	46
		N°2	73	76	71	67	66	61	56	51

Fréquence (Hz)			63	125	250	500	1K	2K	4K	8K
Courbe	Débits (m³/h)	Réf.	Spectre en dB							
4 pôles	9500	N°1	70	84	82	75	75	81	73	66
		N°2	75	90	88	84	83	81	78	71
	7000	N°1	67	82	81	73	74	75	71	65
		N°2	74	90	86	83	81	79	75	70
	4000	N°1	81	88	84	75	74	72	68	63
		N°2	83	92	88	83	82	78	73	68
6 pôles	6000	N°1	61	75	73	66	66	72	64	57
		N°2	66	81	79	75	74	72	69	62
	4500	N°1	58	73	72	64	65	66	62	56
		N°2	65	81	77	74	72	70	66	61
	3000	N°1	72	79	75	66	65	63	59	54
		N°2	74	83	79	74	73	69	64	59
8 pôles	4500	N°1	55	69	67	60	60	66	58	51
		N°2	60	75	73	69	68	66	63	56
	3500	N°1	52	67	65	58	59	60	55	50
		N°2	59	75	71	68	66	64	60	55
	2000	N°1	66	73	69	60	59	57	53	48
		N°2	68	77	73	68	67	63	58	53

○ Lp en dB (A) champ libre 6 m
□ Lw en dB (A) rayonné conduit
N°1: Lw en dB rayonné conduit
N°2: Lw en dB champ libre

COURBES CARACTERISTIQUES

Conforme à la norme ISO 5801, densité de l'air de 1,2 kg/m^3.
NOTA: pour les tourelles avec volets d'économie d'énergie (AJCA), prévoir une perte de charge de 50 Pa.
○ Niveau de pression acoustique mesuré en champ libre hémisphérique; sur une surface réfléchissante; le micro placé à 6 m de la source sonore, Aspiration raccordée; Lp en dB (A)
□ Niveau de puissance acoustique rayonné dans le conduit cylindrique amont; Lw en dB (A).

$$SFP = \frac{P}{Q_v}$$ P: puissance absorbée en W; Q_v: débit en m3/s; SFP: W/m^3,s^{-1}

Reference
N°1: Niveaux de puissance acoustique rayonnés Lw en dB dans le conduit à l'aspiration conforme à la norme NF EN ISO 5136.
N°2: Niveaux de puissance acoustique rayonnée Lw en dB à l'extérieur par le ventilateur conforme à la norme NF EN ISO 3746.

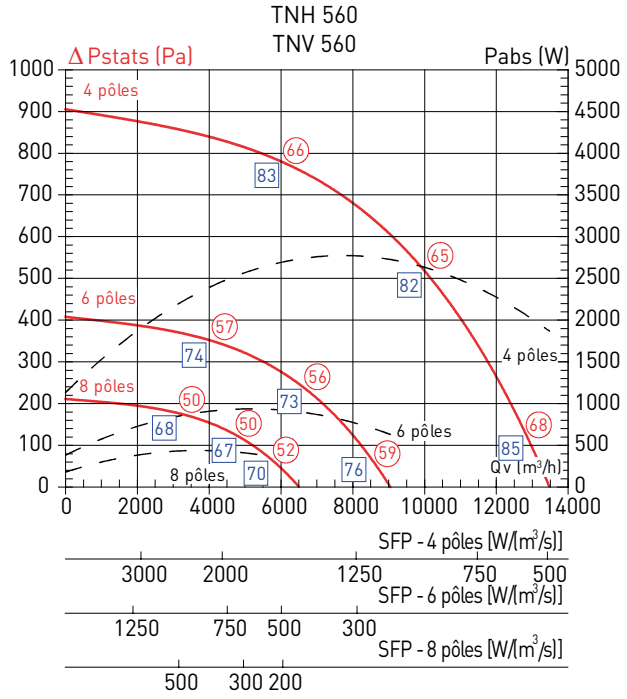

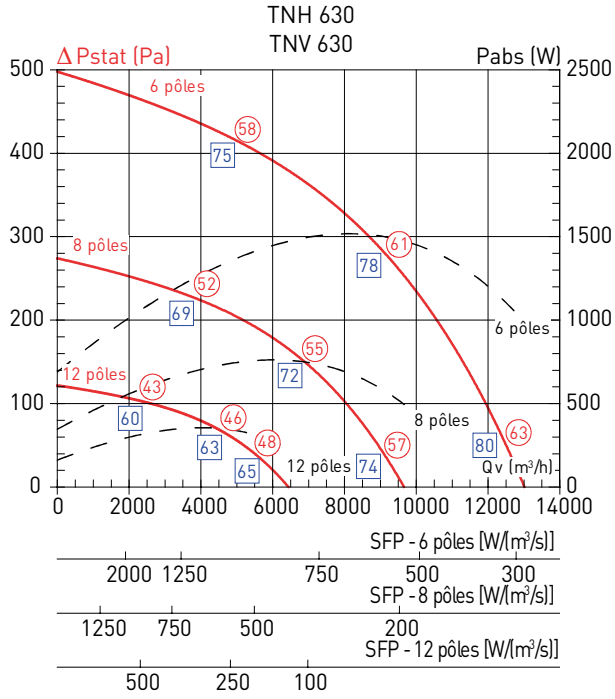

Fréquence (Hz)			63	125	250	500	1K	2K	4K	8K
Courbe	Débits (m³/h)	Réf.	Spectre en dB							
4 pôles	13000	N°1	70	85	83	76	75	82	74	67
		N°2	76	93	90	87	85	82	83	73
	10000	N°1	69	84	82	75	76	77	72	67
		N°2	72	90	87	84	83	80	77	72
	6000	N°1	83	90	86	77	76	74	70	65
		N°2	83	93	91	85	84	80	75	71
6 pôles	8500	N°1	61	76	74	67	66	73	65	58
		N°2	67	84	81	78	76	73	74	64
	7000	N°1	60	75	73	66	67	68	63	58
		N°2	63	81	78	75	74	71	68	63
	4000	N°1	74	81	77	68	67	65	61	56
		N°2	74	84	82	76	75	71	66	62
8 pôles	6000	N°1	55	70	68	61	60	67	59	52
		N°2	60	78	75	72	70	67	68	57
	4500	N°1	54	69	67	60	61	62	57	52
		N°2	57	75	72	69	68	65	62	57
	3000	N°1	68	75	71	62	61	59	55	50
		N°2	68	78	76	70	69	65	60	55

Fréquence (Hz)			63	125	250	500	1K	2K	4K	8K
Courbe	Débits (m³/h)	Réf.	Spectre en dB							
6 pôles	13000	N°1	65	79	77	70	70	76	68	61
		N°2	81	90	85	81	81	82	75	65
	9000	N°1	64	79	78	70	71	72	68	62
		N°2	71	87	83	79	78	80	71	63
	5000	N°1	75	82	78	69	68	66	62	57
		N°2	82	84	81	78	77	73	68	63
8 pôles	9000	N°1	59	73	71	64	64	70	62	55
		N°2	75	84	79	75	75	76	69	59
	7000	N°1	58	73	72	64	65	66	62	56
		N°2	65	81	77	73	72	74	65	57
	4000	N°1	69	76	72	63	62	60	56	51
		N°2	76	79	76	72	71	68	62	57
12 pôles	6000	N°1	50	64	62	55	55	61	53	46
		N°2	66	75	70	66	66	67	60	50
	4500	N°1	49	64	63	55	56	57	53	47
		N°2	56	72	68	64	63	65	56	48
	2500	N°1	60	67	63	54	53	51	47	42
		N°2	67	70	67	63	62	59	53	48

○ Lp en dB (A) champ libre 6 m
□ Lw en dB (A) rayonné conduit
N°1: Lw en dB rayonné conduit
N°2: Lw en dB champ libre

COURBES CARACTERISTIQUES

Conforme à la norme ISO 5801, densité de l'air de 1,2 kg/m³.
NOTA: pour les tourelles avec volets d'économie d'énergie (AJCA), prévoir une perte de charge de 50 Pa.
○ Niveau de pression acoustique mesuré en champ libre hémisphérique; sur une surface réfléchissante; le micro placé à 6 m de la source sonore, Aspiration raccordée; Lp en dB (A)
□ Niveau de puissance acoustique rayonné dans le conduit cylindrique amont; Lw en dB (A).

$SFP = \frac{P}{Q_v}$ P: puissance absorbée en W; Q_v: débit en m3/s; SFP: W/m³,s⁻¹

Reference
N°1: Niveaux de puissance acoustique rayonnés Lw en dB dans le conduit à l'aspiration conforme à la norme NF EN ISO 5136.
N°2: Niveaux de puissance acoustique rayonnée Lw en dB à l'extérieur par le ventilateur conforme à la norme NF EN ISO 3746.

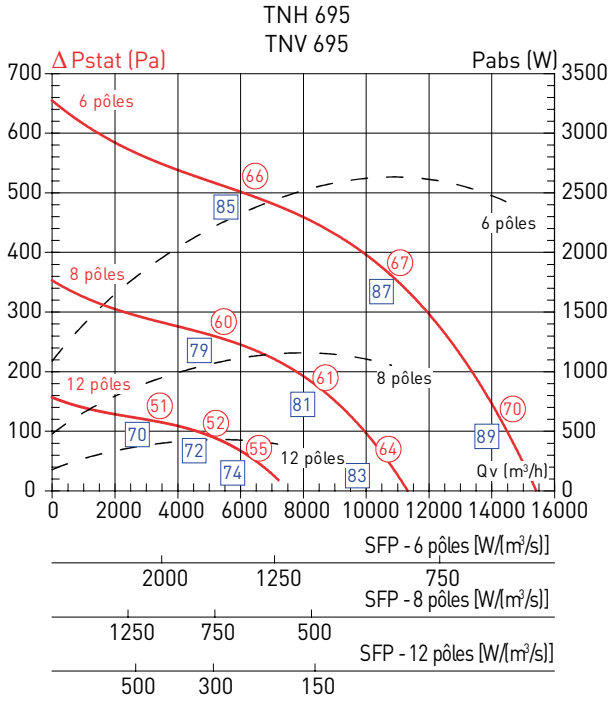

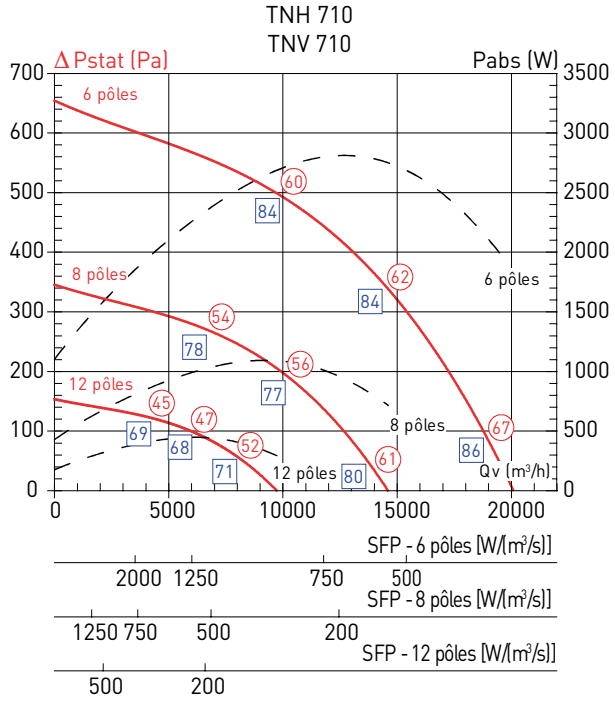

Fréquence (Hz)			63	125	250	500	1K	2K	4K	8K
Courbe	Débits (m³/h)	Réf.	Spectre en dB							
6 pôles	15000	N°1	93	92	92	85	82	80	79	78
		N°2	93	96	93	91	88	86	83	79
	11000	N°1	91	88	88	83	81	78	76	73
		N°2	87	89	89	88	86	84	80	73
	6000	N°1	90	87	87	82	78	75	72	68
		N°2	89	89	87	86	85	83	78	72
8 pôles	10000	N°1	87	86	86	79	76	74	73	72
		N°2	86	89	87	85	82	79	77	73
	8000	N°1	85	82	82	77	75	72	70	67
		N°2	80	82	82	81	79	77	73	67
	5000	N°1	84	81	81	76	72	69	66	62
		N°2	83	82	80	80	79	76	72	66
12 pôles	6000	N°1	78	77	77	70	67	65	64	63
		N°2	78	81	78	76	73	71	68	64
	5000	N°1	76	73	73	68	66	63	61	58
		N°2	72	74	74	73	71	69	65	58
	3000	N°1	75	72	72	67	63	60	57	53
		N°2	74	74	72	71	70	68	63	57

Fréquence (Hz)			63	125	250	500	1K	2K	4K	8K
Courbe	Débits (m³/h)	Réf.	Spectre en dB							
6 pôles	19000	N°1	71	85	83	76	76	82	74	67
		N°2	79	94	89	86	84	86	73	66
	15000	N°1	70	85	84	76	77	78	74	68
		N°2	75	88	85	83	80	77	69	62
	8000	N°1	84	91	87	78	77	75	71	66
		N°2	87	87	85	83	78	71	64	59
8 pôles	14000	N°1	65	79	77	70	70	76	68	61
		N°2	73	88	83	80	78	80	67	60
	10000	N°1	63	78	77	69	70	71	67	61
		N°2	69	82	79	77	74	71	63	56
	7000	N°1	78	85	81	72	71	69	65	60
		N°2	81	81	79	77	72	65	58	53
12 pôles	8000	N°1	56	70	68	61	61	67	59	52
		N°2	64	79	74	71	69	71	58	51
	6000	N°1	54	69	68	60	61	62	58	52
		N°2	60	73	70	68	65	62	54	47
	4000	N°1	69	76	72	63	62	60	56	51
		N°2	72	72	70	68	63	56	49	44

○ Lp en dB (A) champ libre 6 m
□ Lw en dB (A) rayonné conduit
N°1: Lw en dB rayonné conduit
N°2: Lw en dB champ libre

COURBES CARACTERISTIQUES

Conforme à la norme ISO 5801, densité de l'air de 1,2 kg/m^3.
NOTA: pour les tourelles avec volets d'économie d'énergie (AJCA), prévoir une perte de charge de 50 Pa.
○ Niveau de pression acoustique mesuré en champ libre hémisphérique; sur une surface réfléchissante; le micro placé à 6 m de la source sonore, Aspiration raccordée; Lp en dB (A)
□ Niveau de puissance acoustique rayonné dans le conduit cylindrique amont; Lw en dB (A).

$$SFP = \frac{P}{Q_v}$$ P: puissance absorbée en W; Q_v: débit en m3/s; SFP: W/m^3,s^{-1}

Reference
N°1: Niveaux de puissance acoustique rayonnés Lw en dB dans le conduit à l'aspiration conforme à la norme NF EN ISO 5136.
N°2: Niveaux de puissance acoustique rayonnée Lw en dB à l'extérieur par le ventilateur conforme à la norme NF EN ISO 3746.

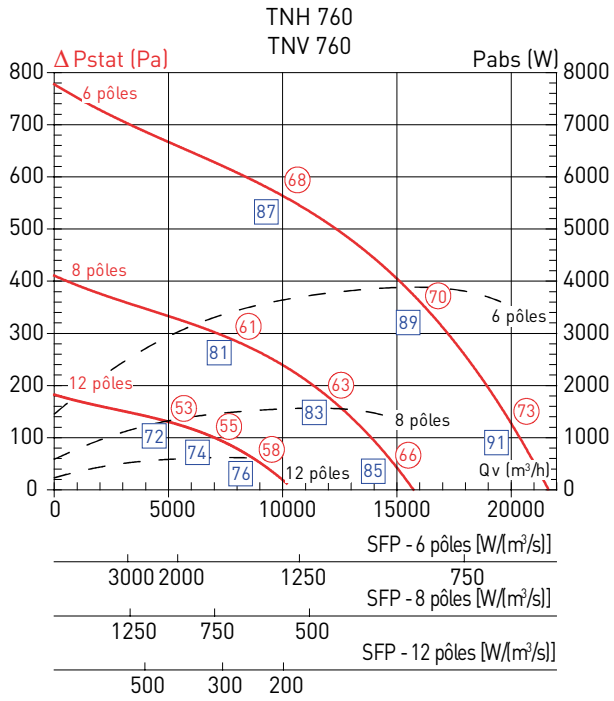

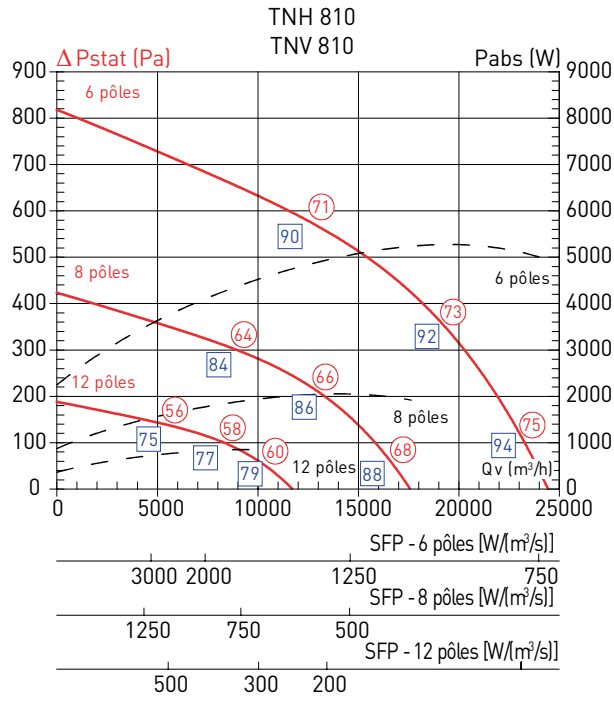

Fréquence (Hz)			63	125	250	500	1K	2K	4K	8K
Courbe	Débits (m³/h)	Réf.	Spectre en dB							
6 pôles	20000	N°1	96	95	94	87	83	82	81	80
		N°2	93	98	96	94	91	90	86	80
	16000	N°1	94	91	91	86	83	81	78	76
		N°2	89	94	92	91	88	87	83	76
	10000	N°1	93	90	90	85	81	78	74	71
		N°2	86	92	89	88	86	85	81	74
8 pôles	14000	N°1	90	89	88	81	77	76	75	74
		N°2	86	91	89	87	84	83	79	73
	11000	N°1	88	85	85	80	77	75	72	70
		N°2	82	87	85	84	81	80	76	69
	8000	N°1	87	84	84	79	75	72	68	65
		N°2	79	85	82	81	79	78	74	67
12 pôles	9000	N°1	81	80	79	72	68	67	66	65
		N°2	78	83	81	79	76	75	71	65
	7500	N°1	79	76	76	71	68	66	63	61
		N°2	74	79	77	76	73	72	68	61
	5000	N°1	78	75	75	70	66	63	59	56
		N°2	71	77	74	73	71	70	66	59

Fréquence (Hz)			63	125	250	500	1K	2K	4K	8K
Courbe	Débits (m³/h)	Réf.	Spectre en dB							
6 pôles	23000	N°1	98	97	97	90	86	85	84	83
		N°2	97	100	101	99	96	93	87	81
	18000	N°1	96	93	94	88	86	83	81	78
		N°2	97	100	101	99	96	93	87	81
	10000	N°1	95	92	93	88	84	80	77	73
		N°2	93	99	98	95	91	87	82	76
8 pôles	16000	N°1	92	91	91	84	80	79	78	77
		N°2	82	85	86	84	81	78	72	66
	12000	N°1	90	87	88	82	80	77	75	72
		N°2	82	85	86	84	81	78	72	66
	9000	N°1	89	86	87	82	78	74	71	67
		N°2	78	84	83	80	76	72	67	61
12 pôles	10000	N°1	83	82	82	75	71	70	69	68
		N°2	97	100	101	99	96	93	87	81
	8000	N°1	81	78	79	73	71	68	66	63
		N°2	97	100	101	99	96	93	87	81
	6000	N°1	80	77	78	73	69	65	62	58
		N°2	93	99	98	95	91	87	82	76

○ Lp en dB (A) champ libre 6 m
□ Lw en dB (A) rayonné conduit
N°1: Lw en dB rayonné conduit
N°2: Lw en dB champ libre

COURBES CARACTERISTIQUES

Conforme à la norme ISO 5801, densité de l'air de 1,2 kg/m³.
NOTA: pour les tourelles avec volets d'économie d'énergie (AJCA), prévoir une perte de charge de 50 Pa.
○ Niveau de pression acoustique mesuré en champ libre hémisphérique; sur une surface réfléchissante; le micro placé à 6 m de la source sonore, Aspiration raccordée; Lp en dB (A)
□ Niveau de puissance acoustique rayonné dans le conduit cylindrique amont; Lw en dB (A).

$$SFP = \frac{P}{Q_v}$$ P: puissance absorbée en W; Q_v: débit en m3/s; SFP: W/m³,s⁻¹

Reference
N°1: Niveaux de puissance acoustique rayonnés Lw en dB dans le conduit à l'aspiration conforme à la norme NF EN ISO 5136.
N°2: Niveaux de puissance acoustique rayonnée Lw en dB à l'extérieur par le ventilateur conforme à la norme NF EN ISO 3746.

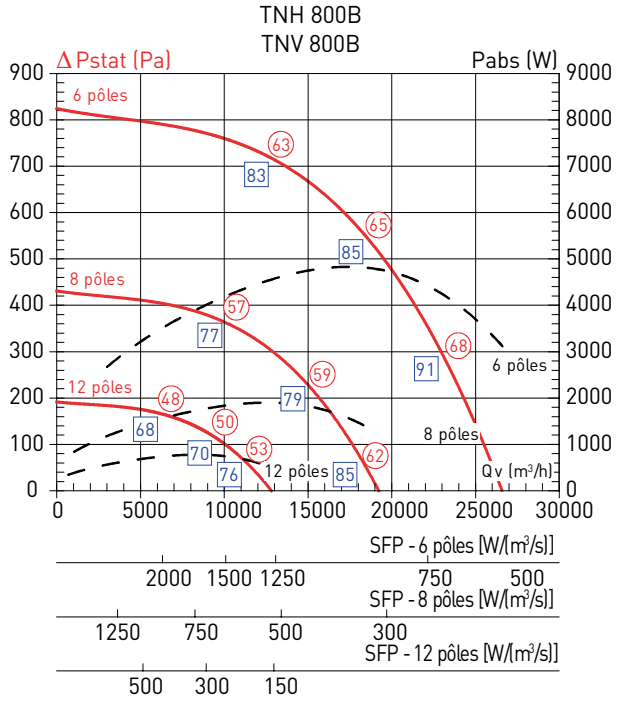

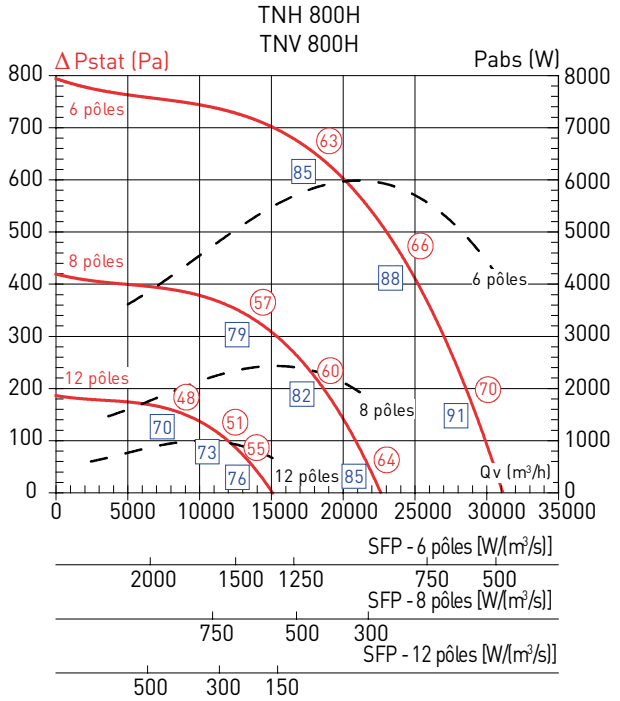

Fréquence (Hz)			63	125	250	500	1K	2K	4K	8K
Courbe	Débits (m³/h)	Réf.	Spectre en dB							
6 pôles	20000	N°1	76	90	88	81	81	87	79	72
		N°2	106	99	93	88	88	73	65	74
	15000	N°1	71	87	85	77	78	80	75	70
		N°2	91	96	90	87	82	76	70	66
	8000	N°1	83	90	86	77	76	74	70	65
		N°2	89	91	87	86	81	75	69	66
8 pôles	17000	N°1	70	84	82	75	75	81	73	66
		N°2	100	93	87	82	82	67	59	68
	12500	N°1	65	81	79	71	72	74	69	64
		N°2	85	90	84	81	76	70	64	60
	7500	N°1	77	84	80	71	70	68	64	59
		N°2	83	85	81	80	75	69	63	60
12 pôles	10000	N°1	61	75	73	66	66	72	64	57
		N°2	91	84	78	73	73	58	50	59
	7500	N°1	56	72	70	62	63	65	60	55
		N°2	76	81	75	72	67	61	55	51
	7500	N°1	68	75	71	62	61	59	55	50
		N°2	74	76	72	71	66	60	54	51

Fréquence (Hz)			63	125	250	500	1K	2K	4K	8K
Courbe	Débits (m³/h)	Réf.	Spectre en dB							
6 pôles	25000	N°1	76	90	88	81	81	87	79	72
		N°2	96	98	95	90	87	86	75	70
	20000	N°1	74	89	88	80	81	82	78	72
		N°2	91	97	93	88	83	78	71	66
	15000	N°1	85	92	88	79	78	76	72	67
		N°2	88	94	90	84	80	74	69	65
8 pôles	20000	N°1	70	84	82	75	75	81	73	66
		N°2	90	92	89	84	81	80	69	64
	15000	N°1	68	83	82	74	75	76	72	66
		N°2	85	91	87	82	77	72	65	60
	11000	N°1	79	86	82	73	72	70	66	61
		N°2	82	88	84	78	74	68	63	59
12 pôles	12500	N°1	61	75	73	66	66	72	64	57
		N°2	81	83	80	75	72	71	60	55
	10000	N°1	59	74	73	65	66	67	63	57
		N°2	76	82	78	73	68	63	56	51
	7000	N°1	70	77	73	64	63	61	57	52
		N°2	73	79	75	69	65	59	54	50

○ Lp en dB (A) champ libre 6 m
□ Lw en dB (A) rayonné conduit
N°1: Lw en dB rayonné conduit
N°2: Lw en dB champ libre

COURBES CARACTERISTIQUES

Conforme à la norme ISO 5801, densité de l'air de 1,2 kg/m^3.
NOTA: pour les tourelles avec volets d'économie d'énergie (AJCA), prévoir une perte de charge de 50 Pa.
○ Niveau de pression acoustique mesuré en champ libre hémisphérique; sur une surface réfléchissante; le micro placé à 6 m de la source sonore, Aspiration raccordée; Lp en dB (A)
□ Niveau de puissance acoustique rayonné dans le conduit cylindrique amont; Lw en dB (A).

$$SFP = \frac{P}{Q_v}$$ P: puissance absorbée en W; Q_v: débit en m3/s; SFP: W/m^3,s^{-1}

Reference
N°1: Niveaux de puissance acoustique rayonnés Lw en dB dans le conduit à l'aspiration conforme à la norme NF EN ISO 5136.
N°2: Niveaux de puissance acoustique rayonnée Lw en dB à l'extérieur par le ventilateur conforme à la norme NF EN ISO 3746.

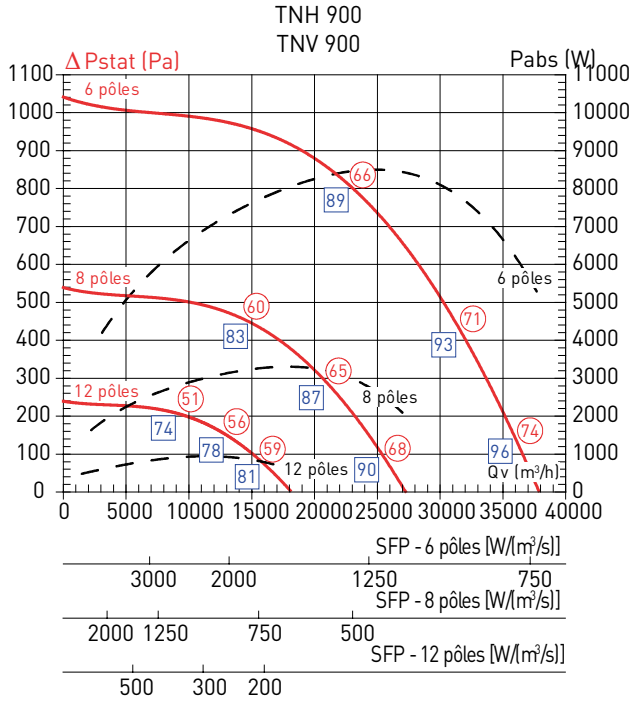

Fréquence (Hz)			63	125	250	500	1K	2K	4K	8K
Courbe	**Débits (m³/h)**	**Réf.**	**Spectre en dB**							
6 pôles	33000	N°1	81	95	93	86	86	92	84	77
		N°2	98	100	98	95	91	92	80	73
	28000	N°1	79	94	93	85	86	87	83	77
		N°2	96	98	97	94	88	85	76	69
	18000	N°1	89	96	92	83	82	80	76	71
		N°2	94	94	91	89	84	80	74	69
8 pôles	23000	N°1	75	89	87	80	80	86	78	71
		N°2	92	94	92	89	85	86	74	67
	18000	N°1	73	88	87	79	80	81	77	71
		N°2	90	92	91	88	82	79	70	63
	12000	N°1	83	90	86	77	76	74	70	65
		N°2	88	88	85	83	78	74	68	63
12 pôles	14000	N°1	66	80	78	71	71	77	69	62
		N°2	83	85	83	80	76	77	65	58
	11000	N°1	64	79	78	70	71	72	68	62
		N°2	81	83	82	79	73	70	61	54
	8000	N°1	74	81	77	68	67	65	61	56
		N°2	79	79	76	74	69	65	59	54

○ Lp en dB (A) champ libre 6 m
□ Lw en dB (A) rayonné conduit
N°1: Lw en dB rayonné conduit
N°2: Lw en dB champ libre

ACCESSOIRES DE MONTAGE

TNH

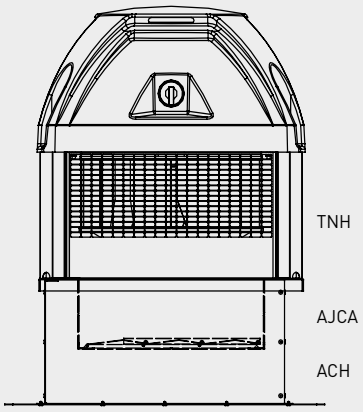

TNV

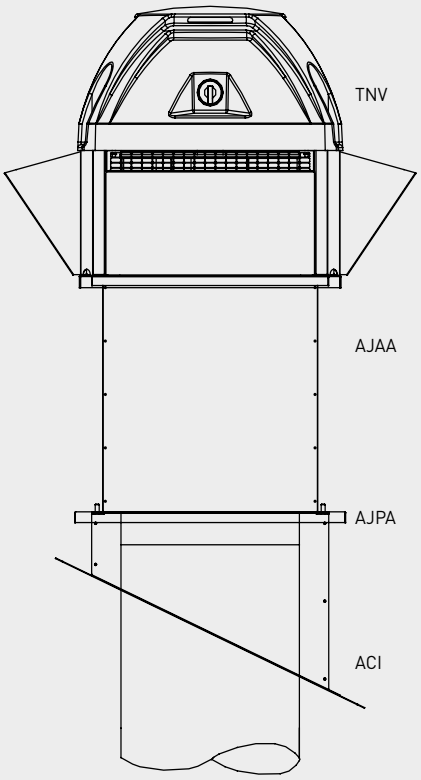

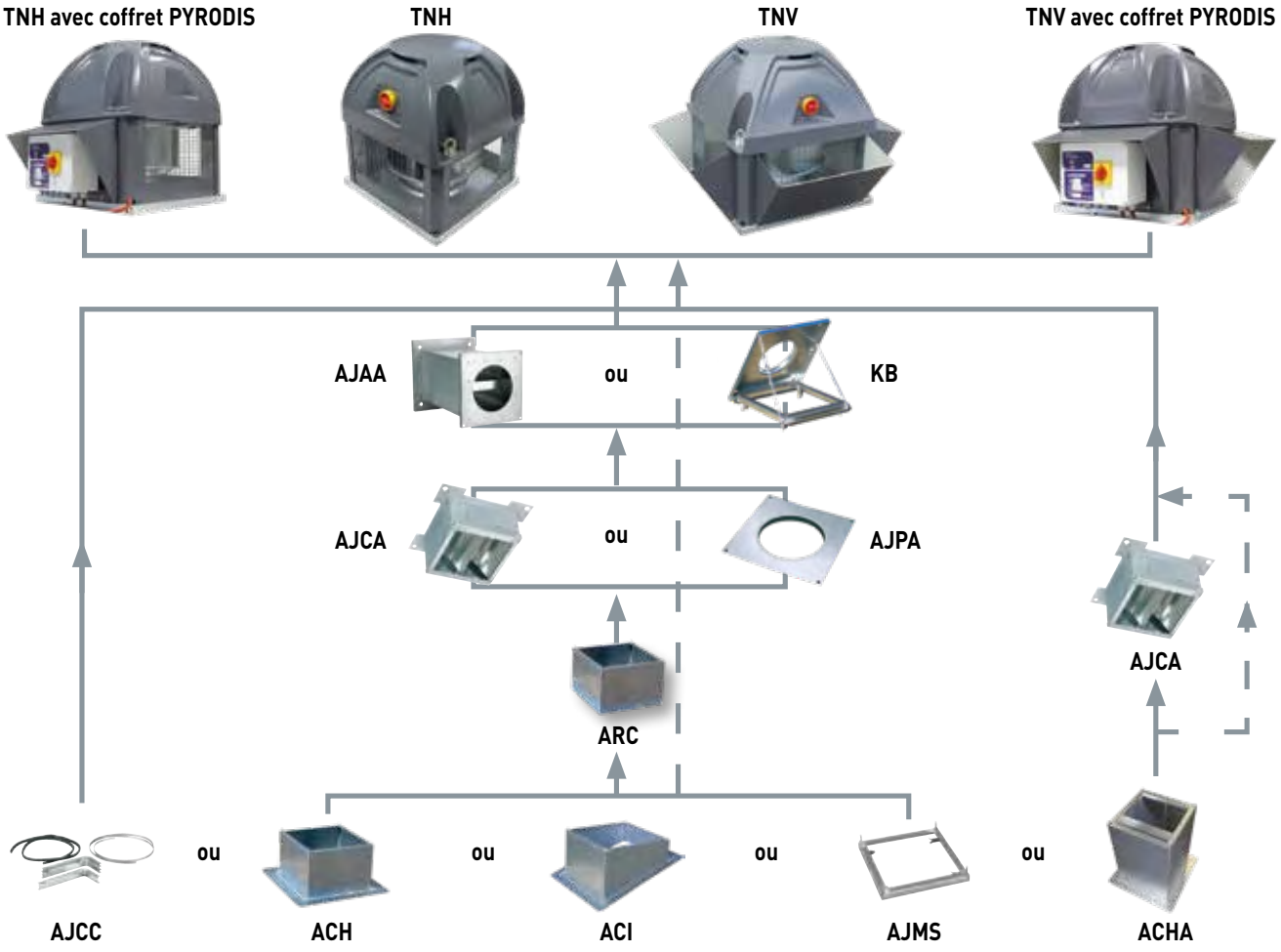

Accessoire optionnel suivant sélection.

ACCESSOIRES DE MONTAGE

Modèle	250	315	355	400	450	500	560	630	695	710	760	810	800B	800H	900
Taille accessoire	1	1	2	2	3	3	4	4	5	5	5	5	5	5	7

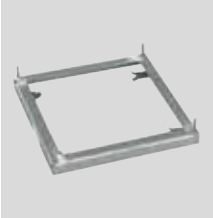

AJMS
Cadre de scellement
Pour montage de la tourelle sur une souche maçonnée.

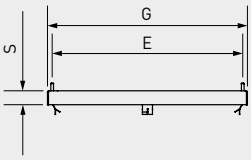

Taille	Dimensions			Poids (kg)
	E	G	S	
1	344	368	30	2
2	450	478	30	2,5
3	570	598	40	4
4	668	698	40	4,5
5	830	866	40	6
7	1100	1150	65	12

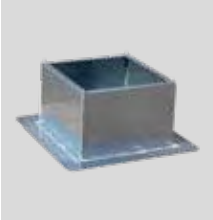

ACH
Costière de terrasse horizontale
Pour montage de la tourelle sur terrasse horizontale lisse sans souche maçonnée.
- Version standard.
- Version avec isolation interne pour éviter la condensation.
- Montage volet d'économie d'énergie AJCA par le dessus.

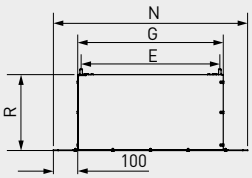

Taille	Dimensions				Poids (kg)
	E	G	N	R	
1	344	368	568	300/500/700	8,5/12/15,5
2	450	478	678	300/500/700	11/15,5/20
3	570	598	798	300/500/700	13,5/19/25
4	668	698	898	300/500/700	20,5/29,5/38
5	830	866	1066	300/500/700	25,5/37/48
7	1100	1150	1350	300/500/700	53/76/98



ACR
Réhausse de costière
Pour surélever une tourelle montée sur une costière.



Taille	Dimensions		Poids (kg)
	E	G	
1	344	368	4,8
2	450	478	6,2
3	570	598	10,5
4	668	698	12,2
5	830	866	15
7	1100	1150	31,4



AJCA
Volet d'économie d'énergie
Evite toute circulation d'air quand la tourelle est arrêtée.

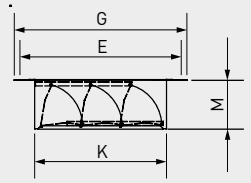

Taille	Dimensions				Poids (kg)
	E	G	K	M	
1	344	368	300	145	3,5
2	450	478	400	145	5
3	570	598	490	170	6
4	668	698	605	170	8
5	830	866	730	190	11
7	1100	1150	970	190	24

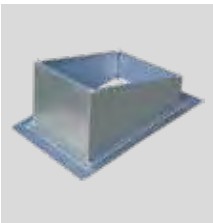

ACI
Costière inclinée
Pour montage de la tourelle sur terrasse lisse sans souche maçonnée
- Version standard.
- Version avec isolation interne pour éviter la condensation.
- Montage volet d'économie d'énergie AJCA par le dessus.
- Angle d'inclinaison (a) de 20 à 45° par jeu de 5°.

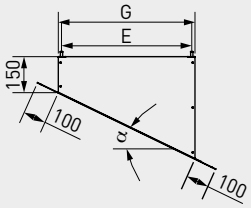

Taille	Dimensions	
	E	G
1	344	368
2	450	478
3	570	598
4	668	698
5	830	866
7	1100	1150

Taille	Poids (kg) suivant angle (α) de la costière								
Angle	5°	10°	15°	20°	25°	30°	35°	40°	45°
Pente	8,8	18	27	36	47	58	70	84	100
1	7	7	7	7	8	8	9	9	10
2	9	9	9	10	10	11	12	13	14
3	11	11	12	13	14	15	16	17	19
4	17	17	19	20	22	24	26	29	32
5	22	22	25	27	30	32	36	39	44
7	50	50	56	62	70	77	86		

ACCESSOIRES DE MONTAGE

Modèle	250	315	355	400	450	500	560	630	695	710	760	810	800B	800H	900
Taille accessoire	1	1	2	2	3	3	4	4	5	5	5	5	5	5	7

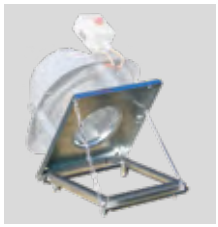

KB
Kit de basculement
- Permet le nettoyage du conduit et de la turbine.
- Pivote à 60° sur un cadre à sceller, maintient par chaîne et barre de sécurité.
- Joint d'étanchéité fourni.
- Peut-être monté sur costière de terrasse.

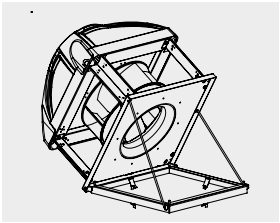

Taille	Poids (kg)
1	1,5
2	2
3	2,5
4	3
5	3,5

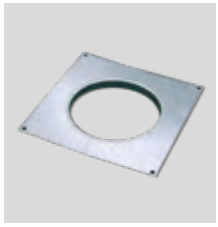

AJPA
Plaque d'adaptation avec bride
Pour raccorder directement un conduit circulaire à la tourelle
- Se monte à l'aspiration de la tourelle.
- Elle permet de démonter la tourelle de son support sans qu'il soit nécessaire de démonter le conduit.

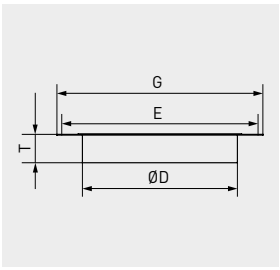

Taille	Dimensions				Poids (kg)
	E	G	T	Ø D	
1	344	368	50	250	1,2
	344	368	50	315	1
	344	368	65	355	0,9
2	450	478	80	315	2
	450	478	80	355	1,9
	450	478	80	400	1,7
	450	478	80	450	1,4
3	570	598	80	400	4,1
	570	598	80	450	3,7
	570	598	80	500	3,2
	570	598	80	560	2,5
4	668	698	80	450	5,7
	668	698	80	500	5,2
	668	698	80	560	4,5
	668	698	90	630	3,6
5	830	866	80	560	12,5
	830	866	90	630	11,2
	830	866	120	710	9,6
7	1100	1150	120	710	23,1



AJCC
Adaptation pour conduit circulaire
Pour monter les tourelles directement sur un conduit spiralé.

ACCESSOIRES DE MONTAGE

Modèle	250	315	355	400	450	500	560	630	695	710	760	810	800B	800H	900
Taille accessoire	1	1	2	2	3	3	4	4	5	5	5	5	5	5	7



AJAA
Silencieux de souche
Permet une atténuation acoustique importante.

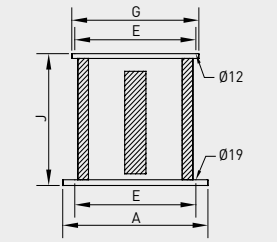

Taille	Dimensions				Poids (kg)
	A	E	G	J	
1	430	344	368	630	15
2	540	450	478	630	23
3	660	570	598	700	37
4	800	668	698	700	45
5	930	830	866	700	65
7	1250	1100	1150	800	111

Tailles	Atténuation par bande de fréquence							
	63	125	250	500	1k	2k	4k	8k
1	3	9	10	14	21	17	13	11
2	3	9	10	14	21	17	13	11
3	3	9	10	14	21	17	13	11
4	3	12	13	21	26	23	16	13
5	3	12	13	21	26	23	16	13
7	1	3	6	14	18	17	10	5

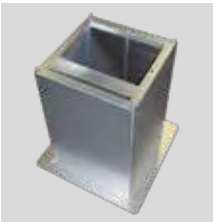

ACHA
Costière acoustique
Permet une atténuation acoustique importante.

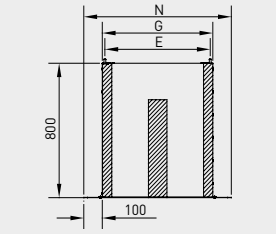

Taille	Dimensions			Poids (kg)
	N	G	E	
1	568	368	344	23,5
2	678	478	450	34
3	798	598	570	51
4	898	698	668	65,5
5	1066	866	830	90,5
7	1350	1150	1100	164

Tailles	Atténuation par bande de fréquence							
	63	125	250	500	1k	2k	4k	8k
1	0	1	5	10	24	27	16	8
2	1	3	7	12	26	29	18	10
3	1	3	7	12	26	29	18	10
4	1	3	6	12	21	24	15	7
5	1	3	6	13	19	22	13	7
7	1	3	6	14	18	17	10	5

Caractéristiques aérauliques

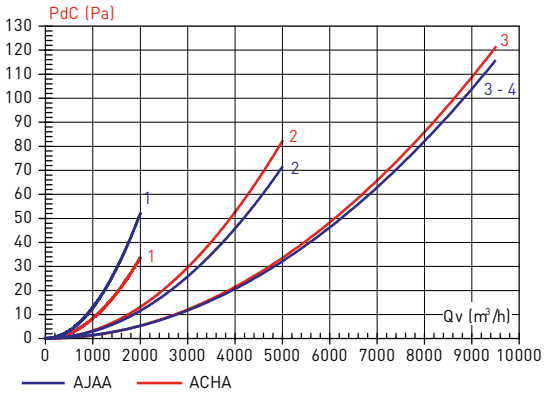

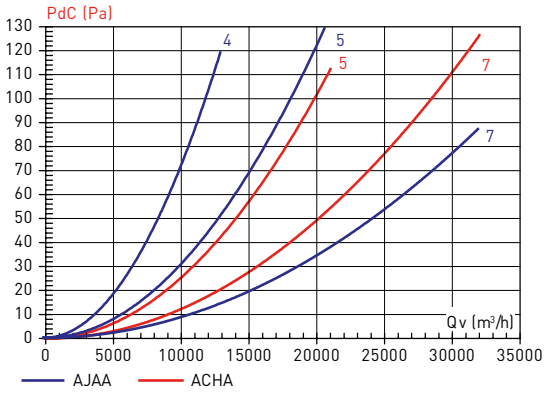



Gamme de ventilateurs hélicoïdes d'extraction d'air en rejet vertical pour montage en toiture. Prévue pour des applications de désenfumage, elle est certifiée F400 120 et F300 120 (HGHT-V – marquage CE). Virole en tôle d'acier roulée et soudée sur une embase de forte épaisseur. A l'aspiration une large bride est de même soudée sur l'embase. L'ensemble est protégé par galvanisation à chaud. Au soufflage est monté un clapet anti-retour évitant les entrées d'eau quand le ventilateur est à l'arrêt et une virole en tôle d'acier protégée par peinture polyester grise et grillage anti-volatiles. Hélices en accouplement direct sur les moteurs, avec pales en aluminium injecté, à angle de calage variable (calé en usine au montage), montées sur un moyeu en acier.

Moteurs
- HGHT-V F400 120: moteur triphasé 4 pôles, IP55, classe H, 230/400V 50Hz jusqu'à 3kW et 400V 50Hz pour les puissances supérieures.
- HGHT-V F300 120: moteur triphasé 4 pôles, IP55, classe H, 230/400V 50Hz jusqu'à 3kW et 400V 50Hz pour les puissances supérieures.

Les moteurs triphasés 1 vitesse acceptent la variation de vitesse par variateurs de fréquence.

IMPORTANT: Il est obligatoire d'insérer undispositif électrique qui, en cas d'incendie, permet de basculer sur l'alimentation électrique desécurité et de shunter le mode confort.

Information additionnelle
Sens de l'air: Moteur-Hélice (sens A).
Interrupteur marche-arrêt.
cadenassablemonté de série.

Sur demande
- Moteurs 6 pôles.
- Moteurs 2 vitesses 4/6 ou 4/8 pôles.



Interrupteur marche-arrêt
Maintenance sécurisée.



Grillage au soufflage
Grille anti-volatiles.

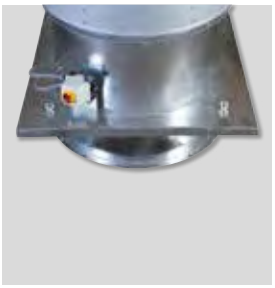

Embase
Embase de forte épaisseur pour montage en toiture.



Renforts
4 renforts pour l'embase des tailles 1250.



Bride à l'aspiration
Bride pour raccordement d'un conduit ou d'un pavillon d'aspiration.

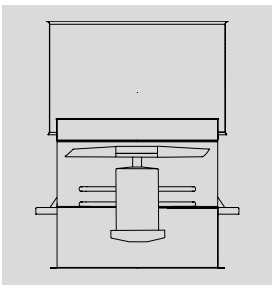

Direction du flux d'air:
A (moteur-hélice)



Clapet anti-retour
Evite la circulation d'air et l'entrée d'eau quand le ventilateur est à l'arrêt.

Applications spécifiques

F400-120
Homologuées selon la norme européenne EN12101-3 Certification 0370-CPD-0909

F300-120
Homologuées selon la norme européenne EN12101-3 Certification 0370-CPD-0923

P
Parkings

CARACTERISTIQUES TECHNIQUES

Avant d'installer le ventilateur vérifier que les valeurs indiquées sur la plaque signalétique du moteur sont compatibles avec celles du réseau d'alimentation électrique.

CARACTERISTIQUES TECHNIQUES - F400 - 4 pôles

Model	Diamètre (mm)	Puissance moteur (kW)	Intensité absorbée maxi. à 400V (A)	Poids (kg)
HGHT-V/4-800-6/-1,5	800	1,5	3,17	170
HGHT-V/4-800-6/-2,2	800	2,2	4,56	179
HGHT-V/4-800-6/-3	800	3	6,15	185
HGHT-V/4-800-6/-4	800	4	8,03	191
HGHT-V/4-800-6/-5,5	800	5,5	10,4	213
HGHT-V/4-800-6/-7,5	800	7,5	13,9	221
HGHT-V/4-800-9/-2,2	800	2,2	4,56	184
HGHT-V/4-800-9/-3	800	3	6,15	190
HGHT-V/4-800-9/-4	800	4	8,03	196
HGHT-V/4-800-9/-5,5	800	5,5	10,4	218
HGHT-V/4-800-9/-7,5	800	7,5	13,9	226
HGHT-V/4-900-6/-11	900	11	20,9	302
HGHT-V/4-900-6/-3	900	3	6,15	227
HGHT-V/4-900-6/-4	900	4	8,03	233
HGHT-V/4-900-6/-5,5	900	5,5	10,4	255
HGHT-V/4-900-6/-7,5	900	7,5	13,9	263
HGHT-V/4-900-9/-11	900	11	20,9	308
HGHT-V/4-900-9/-15	900	15	27,9	330
HGHT-V/4-900-9/-5,5	900	5,5	10,4	261
HGHT-V/4-900-9/-7,5	900	7,5	13,9	269
HGHT-V/4-1000-6/-11	1000	11	20,9	317
HGHT-V/4-1000-6/-15	1000	15	27,9	339
HGHT-V/4-1000-6/-18,5	1000	18,5	35,1	372
HGHT-V/4-1000-6/-4	1000	4	8,03	248
HGHT-V/4-1000-6/-5,5	1000	5,5	10,4	270
HGHT-V/4-1000-6/-7,5	1000	7,5	13,9	278
HGHT-V/4-1000-9/-11	1000	11	20,9	324
HGHT-V/4-1000-9/-15	1000	15	27,9	346
HGHT-V/4-1000-9/-18,5	1000	18,5	35,1	379
HGHT-V/4-1000-9/-22	1000	22	41	396
HGHT-V/4-1000-9/-7,5	1000	7,5	13,9	285
HGHT-V/4-1250-6/-15	1250	15	27,9	463
HGHT-V/4-1250-6/-18,5	1250	18,5	35,1	496
HGHT-V/4-1250-6/-22	1250	22	41	513
HGHT-V/4-1250-6/-30	1250	30	57,1	556
HGHT-V/4-1250-6/-37	1250	37	66,8	693
HGHT-V/4-1250-6/-45	1250	45	80,9	728
HGHT-V/4-1250-9/-15	1250	15	27,9	473
HGHT-V/4-1250-9/-18,5	1250	18,5	35,1	506
HGHT-V/4-1250-9/-22	1250	22	41	523
HGHT-V/4-1250-9/-30	1250	30	57,1	566
HGHT-V/4-1250-9/-37	1250	37	66,8	703
HGHT-V/4-1250-9/-45	1250	45	80,9	738

CARACTERISTIQUES TECHNIQUES - F400 120 - 4/8 pôles

Modèle	Diamètre (mm)	Puissance moteur (kW)		Intensité absorbée maxi. à 400V (A)		Poids (kg)
		GV	PV	GV	PV	
HGHT-V/4/8-800-6/-1,5/0,25	800	1,5	0,25	3,65	1,6	177
HGHT-V/4/8-800-6/-2,2/0,37	800	2,2	0,37	4,7	1,66	185
HGHT-V/4/8-800-6/-3/0,55	800	3	0,55	6,29	2,35	186
HGHT-V/4/8-800-6/-4/0,75	800	4	0,75	8,44	2,25	193
HGHT-V/4/8-800-6/-5,5/1,1	800	5,5	1,1	11,7	3,7	215
HGHT-V/4/8-800-6/-7,5/1,5	800	7,5	1,5	15,9	4,72	228
HGHT-V/4/8-800-9/-2,2/0,37	800	2,2	0,37	4,7	1,66	190
HGHT-V/4/8-800-9/-3/0,55	800	3	0,55	6,29	2,35	191
HGHT-V/4/8-800-9/-4/0,75	800	4	0,75	8,44	2,25	198
HGHT-V/4/8-800-9/-5,5/1,1	800	5,5	1,1	11,7	3,7	220
HGHT-V/4/8-800-9/-7,5/1,5	800	7,5	1,5	15,9	4,72	233
HGHT-V/4/8-900-6/-11/3	900	11	3	21	7	301
HGHT-V/4/8-900-6/-2,2/0,37	900	2,2	0,37	4,7	1,66	227
HGHT-V/4/8-900-6/-3/0,55	900	3	0,55	6,29	2,35	228
HGHT-V/4/8-900-6/-4/0,75	900	4	0,75	8,44	2,25	235
HGHT-V/4/8-900-6/-5,5/1,1	900	5,5	1,1	11,7	3,7	257
HGHT-V/4/8-900-6/-7,5/1,5	900	7,5	1,5	15,9	4,72	270
HGHT-V/4/8-900-9/-11/3	900	11	3	21	7	307
HGHT-V/4/8-900-9/-14/3,5	900	14	3,5	26,5	8,45	326
HGHT-V/4/8-900-9/-4/0,75	900	4	0,75	8,44	2,25	241
HGHT-V/4/8-900-9/-5,5/1,1	900	5,5	1,1	11,7	3,7	263
HGHT-V/4/8-900-9/-7,5/1,5	900	7,5	1,5	15,9	4,72	276

CARACTERISTIQUES TECHNIQUES - F400 120 - 4/8 pôles (suite)

Modèle	Diamètre (mm)	Puissance moteur (kW)		Intensité absorbée maxi. à 400V (A)		Poids (kg)
		GV	PV	GV	PV	
HGHT-V/4/8-1000-6/-11/3	1000	11	3	21	7	316
HGHT-V/4/8-1000-6/-14/3,5	1000	14	3,5	26,5	8,45	335
HGHT-V/4/8-1000-6/-17/4,3	1000	17	4,3	33,4	12,7	366
HGHT-V/4/8-1000-6/-20/5	1000	20	5	38,6	14,1	381
HGHT-V/4/8-1000-6/-4/0,75	1000	4	0,75	8,44	2,25	250
HGHT-V/4/8-1000-6/-5,5/1,1	1000	5,5	1,1	11,7	3,7	272
HGHT-V/4/8-1000-6/-7,5/1,5	1000	7,5	1,5	15,9	4,72	285
HGHT-V/4/8-1000-9/-11/3	1000	11	3	21	7	323
HGHT-V/4/8-1000-9/-14/3,5	1000	14	3,5	26,5	8,45	342
HGHT-V/4/8-1000-9/-17/4,3	1000	17	4,3	33,4	12,7	373
HGHT-V/4/8-1000-9/-20/5	1000	20	5	38,6	14,1	388
HGHT-V/4/8-1000-9/-5,5/1,1	1000	5,5	1,1	11,7	3,7	279
HGHT-V/4/8-1000-9/-7,5/1,5	1000	7,5	1,5	15,9	4,72	292

Modèle	Diamètre (mm)	Puissance moteur (kW)		Intensité absorbée maxi. à 400V (A)		Poids (kg)
		GV	PV	GV	PV	
HGHT-V/4/8-1250-6/-11/3	1250	11	3	21	7	440
HGHT-V/4/8-1250-6/-14/3,5	1250	14	3,5	26,5	8,45	459
HGHT-V/4/8-1250-6/-17/4,3	1250	17	4,3	33,4	12,7	490
HGHT-V/4/8-1250-6/-20/5	1250	20	5	38,6	14,1	505
HGHT-V/4/8-1250-6/-28/6,5	1250	28	6,5	52	18	563
HGHT-V/4/8-1250-6/-30/8	1250	30	8	56,5	21,8	593
HGHT-V/4/8-1250-6/-37/9,2	1250	37	9,2	74,2	25,4	696
HGHT-V/4/8-1250-6/-44/11	1250	44	11	80,2	27,2	753
HGHT-V/4/8-1250-9/-14/3,5	1250	14	3,5	26,5	8,45	469
HGHT-V/4/8-1250-9/-17/4,3	1250	17	4,3	33,4	12,7	500
HGHT-V/4/8-1250-9/-20/5	1250	20	5	38,6	14,1	515
HGHT-V/4/8-1250-9/-28/6,5	1250	28	6,5	52	18	573
HGHT-V/4/8-1250-9/-30/8	1250	30	8	56,5	21,8	603
HGHT-V/4/8-1250-9/-37/9,2	1250	37	9,2	74,2	25,4	706
HGHT-V/4/8-1250-9/-44/11	1250	44	11	80,2	27,2	763

CARACTERISTIQUES TECHNIQUES - F400 120 - 4/6 pôles

Modèle	Diamètre (mm)	Puissance moteur (kW)		Intensité absorbée maxi. à 400V (A)		Poids (kg)
		GV	PV	GV	PV	
HGHT-V/4/6-800-6/-1,5/0,37	800	1,5	0,37	3,65	1,62	167
HGHT-V/4/6-800-6/-2,2/0,7	800	2,2	0,7	4,91	2,48	174
HGHT-V/4/6-800-6/-3/1	800	3	1	6,85	3,86	183
HGHT-V/4/6-800-6/-4,5/1,5	800	4,5	1,5	10,2	5,38	215
HGHT-V/4/6-800-6/-6/2,2	800	6	2,2	13,7	6,96	226
HGHT-V/4/6-800-9/-2,2/0,7	800	2,2	0,7	4,91	2,48	179
HGHT-V/4/6-800-9/-3/1	800	3	1	6,85	3,86	188
HGHT-V/4/6-800-9/-4,5/1,5	800	4,5	1,5	10,2	5,38	220
HGHT-V/4/6-800-9/-6/2,2	800	6	2,2	13,7	6,96	231
HGHT-V/4/6-900-6/-10/3,3	900	10	3,3	22	8,74	309
HGHT-V/4/6-900-6/-14/4,5	900	14	4,5	29,5	11,2	324
HGHT-V/4/6-900-6/-2,2/0,7	900	2,2	0,7	4,91	2,48	216
HGHT-V/4/6-900-6/-3/1	900	3	1	6,85	3,86	225
HGHT-V/4/6-900-6/-4,5/1,5	900	4,5	1,5	10,2	5,38	257
HGHT-V/4/6-900-6/-6/2,2	900	6	2,2	13,7	6,96	268
HGHT-V/4/6-900-9/-10/3,3	900	10	3,3	22	8,74	315
HGHT-V/4/6-900-9/-14/4,5	900	14	4,5	29,5	11,2	330
HGHT-V/4/6-900-9/-4,5/1,5	900	4,5	1,5	10,2	5,38	263
HGHT-V/4/6-900-9/-6/2,2	900	6	2,2	13,7	6,96	274
HGHT-V/4/6-1000-6/-10/3,3	1000	10	3,3	22	8,74	324
HGHT-V/4/6-1000-6/-14/4,5	1000	14	4,5	29,5	11,2	339
HGHT-V/4/6-1000-6/-16/6,5	1000	16	6,5	28,4	12,5	399
HGHT-V/4/6-1000-6/-20/8,5	1000	20	8,5	34,9	16,3	434
HGHT-V/4/6-1000-6/-4,5/1,5	1000	4,5	1,5	10,2	5,38	272
HGHT-V/4/6-1000-6/-6/2,2	1000	6	2,2	13,7	6,96	283

Modèle	Diamètre (mm)	Puissance moteur (kW)		Intensité absorbée maxi. à 400V (A)		Poids (kg)
		GV	PV	GV	PV	
HGHT-V/4/6-1000-9/-10/3,3	1000	10	3,3	22	8,74	331
HGHT-V/4/6-1000-9/-14/4,5	1000	14	4,5	29,5	11,2	346
HGHT-V/4/6-1000-9/-16/6,5	1000	16	6,5	28,4	12,5	406
HGHT-V/4/6-1000-9/-20/8,5	1000	20	8,5	34,9	16,3	441
HGHT-V/4/6-1000-9/-6/2,2	1000	6	2,2	13,7	6,96	290
HGHT-V/4/6-1250-6/-10/3,3	1250	10	3,3	22	8,74	448
HGHT-V/4/6-1250-6/-14/4,5	1250	14	4,5	29,5	11,2	463
HGHT-V/4/6-1250-6/-16/6,5	1250	16	6,5	28,4	12,5	523
HGHT-V/4/6-1250-6/-20/8,5	1250	20	8,5	34,9	16,3	558
HGHT-V/4/6-1250-6/-26/9	1250	26	9	47,7	18,6	608
HGHT-V/4/6-1250-6/-34/12	1250	34	12	65,6	28	707
HGHT-V/4/6-1250-6/-40/14	1250	40	14	75,5	29	761
HGHT-V/4/6-1250-9/-14/4,5	1250	14	4,5	29,5	11,2	473
HGHT-V/4/6-1250-9/-16/6,5	1250	16	6,5	28,4	12,5	533
HGHT-V/4/6-1250-9/-20/8,5	1250	20	8,5	34,9	16,3	568
HGHT-V/4/6-1250-9/-26/9	1250	26	9	47,7	18,6	618
HGHT-V/4/6-1250-9/-34/12	1250	34	12	65,6	28	717
HGHT-V/4/6-1250-9/-40/14	1250	40	14	75,5	29	771

CARACTERISTIQUES TECHNIQUES - F300 - 4 pôles

Model	Diamètre (mm)	Puissance moteur (kW)	Intensité absorbée maxi. à 400V (A)	Poids (kg)
HGHT-V/4-800-6/-1,5	800	1,5	3,17	170
HGHT-V/4-800-6/-2,2	800	2,2	4,56	179
HGHT-V/4-800-6/-3	800	3	6,15	185
HGHT-V/4-800-6/-4	800	4	8,03	191
HGHT-V/4-800-6/-5,5	800	5,5	10,4	213
HGHT-V/4-800-6/-7,5	800	7,5	13,9	221
HGHT-V/4-800-9/-2,2	800	2,2	4,56	184
HGHT-V/4-800-9/-3	800	3	6,15	190
HGHT-V/4-800-9/-4	800	4	8,03	196
HGHT-V/4-800-9/-5,5	800	5,5	10,4	218
HGHT-V/4-800-9/-7,5	800	7,5	13,9	226
HGHT-V/4-900-6/-11	900	11	20,9	302
HGHT-V/4-900-6/-3	900	3	6,15	227
HGHT-V/4-900-6/-4	900	4	8,03	233
HGHT-V/4-900-6/-5,5	900	5,5	10,4	255
HGHT-V/4-900-6/-7,5	900	7,5	13,9	263
HGHT-V/4-900-9/-11	900	11	20,9	308
HGHT-V/4-900-9/-15	900	15	27,9	330
HGHT-V/4-900-9/-5,5	900	5,5	10,4	261
HGHT-V/4-900-9/-7,5	900	7,5	13,9	269

Model	Diamètre (mm)	Puissance moteur (kW)	Intensité absorbée maxi. à 400V (A)	Poids (kg)
HGHT-V/4-1000-6/-11	1000	11	20,9	317
HGHT-V/4-1000-6/-15	1000	15	27,9	339
HGHT-V/4-1000-6/-18,5	1000	18,5	35,1	372
HGHT-V/4-1000-6/-4	1000	4	8,03	248
HGHT-V/4-1000-6/-5,5	1000	5,5	10,4	270
HGHT-V/4-1000-6/-7,5	1000	7,5	13,9	278
HGHT-V/4-1000-9/-11	1000	11	20,9	324
HGHT-V/4-1000-9/-15	1000	15	27,9	346
HGHT-V/4-1000-9/-18,5	1000	18,5	35,1	379
HGHT-V/4-1000-9/-22	1000	22	41	396
HGHT-V/4-1000-9/-7,5	1000	7,5	13,9	285
HGHT-V/4-1250-6/-15	1250	15	27,9	463
HGHT-V/4-1250-6/-18,5	1250	18,5	35,1	496
HGHT-V/4-1250-6/-22	1250	22	41	513
HGHT-V/4-1250-6/-30	1250	30	57,1	556
HGHT-V/4-1250-6/-37	1250	37	66,8	693
HGHT-V/4-1250-9/-15	1250	15	27,9	473
HGHT-V/4-1250-9/-18,5	1250	18,5	35,1	506
HGHT-V/4-1250-9/-22	1250	22	41	523
HGHT-V/4-1250-9/-30	1250	30	57,1	566
HGHT-V/4-1250-9/-37	1250	37	66,8	703

CARACTERISTIQUES TECHNIQUES - F300 120 - 4/8 pôles

Modèle	Diamètre (mm)	Puissance moteur (kW)		Intensité absorbée maxi. à 400V (A)		Poids (kg)
		GV	PV	GV	PV	
HGHT-V/4/8-800-6/-1,5/0,25	800	1,5	0,25	3,65	1,6	177
HGHT-V/4/8-800-6/-2,2/0,37	800	2,2	0,37	4,7	1,66	185
HGHT-V/4/8-800-6/-3/0,55	800	3	0,55	6,29	2,35	186
HGHT-V/4/8-800-6/-4/0,75	800	4	0,75	8,44	2,25	193
HGHT-V/4/8-800-6/-5,5/1,1	800	5,5	1,1	11,7	3,7	215
HGHT-V/4/8-800-6/-7,5/1,5	800	7,5	1,5	15,9	4,72	228
HGHT-V/4/8-800-9/-2,2/0,37	800	2,2	0,37	4,7	1,66	190
HGHT-V/4/8-800-9/-3/0,55	800	3	0,55	6,29	2,35	191
HGHT-V/4/8-800-9/-4/0,75	800	4	0,75	8,44	2,25	198
HGHT-V/4/8-800-9/-5,5/1,1	800	5,5	1,1	11,7	3,7	220
HGHT-V/4/8-800-9/-7,5/1,5	800	7,5	1,5	15,9	4,72	233
HGHT-V/4/8-900-6/-11/3	900	11	3	21	7	301
HGHT-V/4/8-900-6/-2,2/0,37	900	2,2	0,37	4,7	1,66	227
HGHT-V/4/8-900-6/-3/0,55	900	3	0,55	6,29	2,35	228
HGHT-V/4/8-900-6/-4/0,75	900	4	0,75	8,44	2,25	235
HGHT-V/4/8-900-6/-5,5/1,1	900	5,5	1,1	11,7	3,7	257
HGHT-V/4/8-900-6/-7,5/1,5	900	7,5	1,5	15,9	4,72	270

Modèle	Diamètre (mm)	Puissance moteur (kW)		Intensité absorbée maxi. à 400V (A)		Poids (kg)
		GV	PV	GV	PV	
HGHT-V/4/8-900-9/-11/3	900	11	3	21	7	307
HGHT-V/4/8-900-9/-14/3,5	900	14	3,5	26,5	8,45	326
HGHT-V/4/8-900-9/-4/0,75	900	4	0,75	8,44	2,25	241
HGHT-V/4/8-900-9/-5,5/1,1	900	5,5	1,1	11,7	3,7	263
HGHT-V/4/8-900-9/-7,5/1,5	900	7,5	1,5	15,9	4,72	276
HGHT-V/4/8-1000-6/-11/3	1000	11	3	21	7	316
HGHT-V/4/8-1000-6/-14/3,5	1000	14	3,5	26,5	8,45	335
HGHT-V/4/8-1000-6/-17/4,3	1000	17	4,3	33,4	12,7	366
HGHT-V/4/8-1000-6/-20/5	1000	20	5	38,6	14,1	381
HGHT-V/4/8-1000-6/-4/0,75	1000	4	0,75	8,44	2,25	250
HGHT-V/4/8-1000-6/-5,5/1,1	1000	5,5	1,1	11,7	3,7	272
HGHT-V/4/8-1000-6/-7,5/1,5	1000	7,5	1,5	15,9	4,72	285
HGHT-V/4/8-1000-9/-11/3	1000	11	3	21	7	323
HGHT-V/4/8-1000-9/-14/3,5	1000	14	3,5	26,5	8,45	342
HGHT-V/4/8-1000-9/-17/4,3	1000	17	4,3	33,4	12,7	373
HGHT-V/4/8-1000-9/-20/5	1000	20	5	38,6	14,1	388
HGHT-V/4/8-1000-9/-5,5/1,1	1000	5,5	1,1	11,7	3,7	279
HGHT-V/4/8-1000-9/-7,5/1,5	1000	7,5	1,5	15,9	4,72	292

CARACTERISTIQUES TECHNIQUES - F300 120 - 4/8 pôles (suite)

Modèle	Diamètre (mm)	Puissance moteur (kW)		Intensité absorbée maxi. à 400V (A)		Poids (kg)
		GV	PV	GV	PV	
HGHT-V/4/8-1250-6/-11/3	1250	11	3	21	7	440
HGHT-V/4/8-1250-6/-14/3,5	1250	14	3,5	26,5	8,45	459
HGHT-V/4/8-1250-6/-17/4,3	1250	17	4,3	33,4	12,7	490
HGHT-V/4/8-1250-6/-20/5	1250	20	5	38,6	14,1	505
HGHT-V/4/8-1250-6/-28/6,5	1250	28	6,5	52	18	563
HGHT-V/4/8-1250-6/-30/8	1250	30	8	56,5	21,8	593
HGHT-V/4/8-1250-6/-37/9,2	1250	37	9,2	74,2	25,4	696

Modèle	Diamètre (mm)	Puissance moteur (kW)		Intensité absorbée maxi. à 400V (A)		Poids (kg)
		GV	PV	GV	PV	
HGHT-V/4/8-1250-9/-14/3,5	1250	14	3,5	26,5	8,45	469
HGHT-V/4/8-1250-9/-17/4,3	1250	17	4,3	33,4	12,7	500
HGHT-V/4/8-1250-9/-20/5	1250	20	5	38,6	14,1	515
HGHT-V/4/8-1250-9/-28/6,5	1250	28	6,5	52	18	573
HGHT-V/4/8-1250-9/-30/8	1250	30	8	56,5	21,8	603
HGHT-V/4/8-1250-9/-37/9,2	1250	37	9,2	74,2	25,4	706

CARACTERISTIQUES TECHNIQUES - F300 120 - 4/6 pôles

Modèle	Diamètre (mm)	Puissance moteur (kW)		Intensité absorbée maxi. à 400V (A)		Poids (kg)
		GV	PV	GV	PV	
HGHT-V/4/6-800-6/-1,5/0,37	800	1,5	0,37	3,65	1,62	167
HGHT-V/4/6-800-6/-2,2/0,7	800	2,2	0,7	4,91	2,48	174
HGHT-V/4/6-800-6/-3/1	800	3	1	6,85	3,86	183
HGHT-V/4/6-800-6/-4,5/1,5	800	4,5	1,5	10,2	5,38	215
HGHT-V/4/6-800-6/-6/2,2	800	6	2,2	13,7	6,96	226
HGHT-V/4/6-800-9/-2,2/0,7	800	2,2	0,7	4,91	2,48	179
HGHT-V/4/6-800-9/-3/1	800	3	1	6,85	3,86	188
HGHT-V/4/6-800-9/-4,5/1,5	800	4,5	1,5	10,2	5,38	220
HGHT-V/4/6-800-9/-6/2,2	800	6	2,2	13,7	6,96	231
HGHT-V/4/6-900-6/-2,2/0,7	900	2,2	0,7	4,91	2,48	216
HGHT-V/4/6-900-6/-3/1	900	3	1	6,85	3,86	225
HGHT-V/4/6-900-6/-4,5/1,5	900	4,5	1,5	10,2	5,38	257
HGHT-V/4/6-900-6/-6/2,2	900	6	2,2	13,7	6,96	268
HGHT-V/4/6-900-6/-10/3,3	900	10	3,3	22	8,74	309
HGHT-V/4/6-900-6/-14/4,5	900	14	4,5	29,5	11,2	324
HGHT-V/4/6-900-9/-4,5/1,5	900	4,5	1,5	10,2	5,38	263
HGHT-V/4/6-900-9/-6/2,2	900	6	2,2	13,7	6,96	274
HGHT-V/4/6-900-9/-10/3,3	900	10	3,3	22	8,74	315
HGHT-V/4/6-900-9/-14/4,5	900	14	4,5	29,5	11,2	330
HGHT-V/4/6-1000-6/-4,5/1,5	1000	4,5	1,5	10,2	5,38	272
HGHT-V/4/6-1000-6/-6/2,2	1000	6	2,2	13,7	6,96	283
HGHT-V/4/6-1000-6/-10/3,3	1000	10	3,3	22	8,74	324
HGHT-V/4/6-1000-6/-14/4,5	1000	14	4,5	29,5	11,2	339
HGHT-V/4/6-1000-6/-16/6,5	1000	16	6,5	28,4	12,5	399
HGHT-V/4/6-1000-6/-20/8,5	1000	20	8,5	34,9	16,3	434

Modèle	Diamètre (mm)	Puissance moteur (kW)		Intensité absorbée maxi. à 400V (A)		Poids (kg)
		GV	PV	GV	PV	
HGHT-V/4/6-1000-9/-6/2,2	1000	6	2,2	13,7	6,96	290
HGHT-V/4/6-1000-9/-10/3,3	1000	10	3,3	22	8,74	331
HGHT-V/4/6-1000-9/-14/4,5	1000	14	4,5	29,5	11,2	346
HGHT-V/4/6-1000-9/-16/6,5	1000	16	6,5	28,4	12,5	406
HGHT-V/4/6-1000-9/-20/8,5	1000	20	8,5	34,9	16,3	441
HGHT-V/4/6-1250-6/-10/3,3	1250	10	3,3	22	8,74	448
HGHT-V/4/6-1250-6/-14/4,5	1250	14	4,5	29,5	11,2	463
HGHT-V/4/6-1250-6/-16/6,5	1250	16	6,5	28,4	12,5	523
HGHT-V/4/6-1250-6/-20/8,5	1250	20	8,5	34,9	16,3	558
HGHT-V/4/6-1250-6/-26/9	1250	26	9	47,7	18,6	608
HGHT-V/4/6-1250-6/-34/12	1250	34	12	65,6	28	707
HGHT-V/4/6-1250-9/-14/4,5	1250	14	4,5	29,5	11,2	473
HGHT-V/4/6-1250-9/-16/6,5	1250	16	6,5	28,4	12,5	533
HGHT-V/4/6-1250-9/-20/8,5	1250	20	8,5	34,9	16,3	568
HGHT-V/4/6-1250-9/-26/9	1250	26	9	47,7	18,6	618
HGHT-V/4/6-1250-9/-34/12	1250	34	12	65,6	28	717

DIMENSIONS (mm)

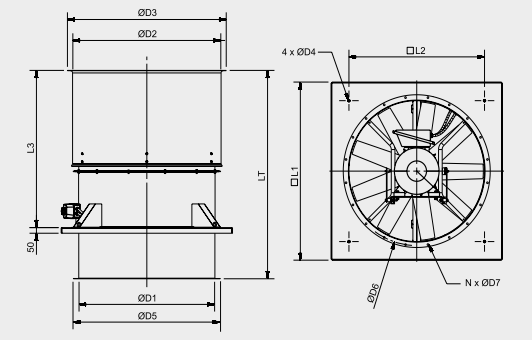

HGHT-V	D1	D2	D3	D4	D5	D6	D7	N	L1	L2	L3	LT
800	800	912	1012	14	890	860	12	16	1100	840	1015	1198
900	900	1013	1113	14	1005	970	15	16	1250	950	1135	1463
1000	1000	1113	1213	14	1105	1070	15	16	1270	950	1215	1543
1250	1250	1364	1464	16	1355	1320	15	20	1580	1250	1394	1848

ACCESSOIRES DE MONTAGE



JBS -V
Souche isolée
- Pour montage du ventilateur axial de toiture quand aucune souche maçonnée n'est prévue.
- A monter sur terrasse horizontale.
- Isolation interne pour éviter la condensation.
- Fournie avec joint d´étanchéité et visserie.

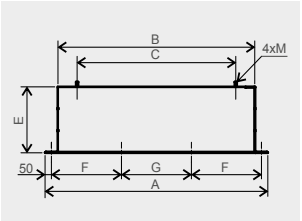

Modèle	A	B	C	E	F	G	M
JBS-V-800	1279	1079	840	300	393	393	M12
JBS-V-900	1430	1230	950	400	443	444	M12
JBS-V-1000	1447	1247	950	400	449	449	M12
JBS-V-1250	1755	1555	1250	500	552	551	M16

Modèle	Bride de raccordement	Pavillon avec grille	Manchette souple	Grille plate	Silencieux	Silencieux avec noyau
800	ARO BRIDA TGT/ THGT- 800 N	EMB- 800T	ACOPEL F400-800/300 N	DEF.ASP.TGT/THGT- 800	SIL CZ 800	SIL CZO 800
900	ARO BRIDA TGT/ THGT- 900 N	EMB- 900T	ACOPEL F400-900/300 N	DEF.ASP.TGT/THGT- 900	SIL CZ 900	SIL CZO 900
1000	ARO BRIDA TGT/ THGT- 1000 N	EMB- 1000T	ACOPEL F400-1000/300 N	DEF.ASP.TGT/THGT- 1000	SIL CZ 1000	SIL CZO 1000
1250	ARO BRIDA TGT/ THGT- 1250 N	EMB- 1250T	ACOPEL F400-1250/300 N	DEF.ASP.TGT/THGT- 1250	SIL CZ 1250	SIL CZO 1250

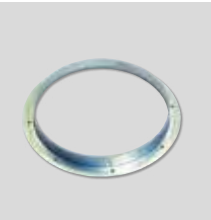

ARO BRIDA TGT/THGT N
Bride de raccordement.



DEF.ASP.TGT/THGT
Grille plate.



SIL CZ
Silencieux.



ACOPEL F400 N
Manchette souple circulaire. Certification F400-120.



EMB
Pavillon d'aspiration.



SIL CZO
Silencieux avec noyau.

Pour plus de détails voir les pages des accessoires de montage.

COURBES CARACTERISTIQUES

Les courbes caractéristiques sont disponible sur:
- La page web Soler & Palau.
- Le programme de sélection EASYVENT.



CTVT
Version standard



CTVT INS
Version acoustique

Gamme de tourelles centrifuges à rejet vertical, prévues pour la ventilation et le désenfumage, certifiées F400-120.

- Embase en acier galvanisé.
- Capot en aluminium repoussé.
- Turbine centrifuge à réaction protégée de la corresion par cataphorèse et peinture polyester.
- Grillage anti-volatiles.
- Interrupteur de proximité monté et cablé.

Version acoustique avec capot insonorisé pour diminuer le bruit rayonné au soufflage. Pour tous les modèles, la température maximale de l'air extrait en régime permanent est de 120ºC.

Moteurs

- Moteurs 4 pôles triphasés, 400V 50Hz, IP55, classe F, avec PTC.
- Vitesse variable par convertisseur de fréquence.

IMPORTANT: Pour l'alimentation électrique des ventilateur utilisés en confort et désenfumage, Il est obligatoire d'insérer un dispositif électrique permettant de basculer sur l'alimentation électrique de sécurité en cas d'incendie et déconnecter la PTC.

Sur demande

Moteurs deux vitesses 4/8 ou 4/6 pôles.

Applications spécifiques

F400-120 120°C

Homologuées selon la norme européenne EN12101-3 Certification 0370-CPD-0347

CARACTERISTIQUES TECNIQUES

Modèle	Vitesse (tr/mn)	Puissance absorbée maxi. (kW)	Intensité absorbée maxi. à 400V (A)	Débit maxi. (m³/h)	NPS* (dB(A)) Soufflage	Poids (kg)
VERSION STANDARD						
CTVT/4-632-5,5	1465	6,1	10,9	18.000	84	177
CTVT/4-631-7,5	1480	6,67	12,4	20.700	85	180
CTVT/4-712-11	1470	12,25	21,3	26.000	88	267
CTVT/4-711-15	1480	16,39	29,5	32.500	90	303
CTVT/4-802-18,5	1480	19,85	34,5	35.400	91	361
CTVT/4-801-22	1485	26	43,6	44.500	93	376
CTVT/4-902-30	1485	30,16	58	50.900	94	515
VERSION ACOUSTIQUE (INS)						
CTVT/4-632-5,5-INS	1465	6,1	10,9	18.000	78	221
CTVT/4-631-7,5-INS	1480	6,67	12,4	20.700	79	224
CTVT/4-712-11-INS	1470	12,25	21,3	26.000	81	357
CTVT/4-711-15-INS	1480	16,39	29,5	32.500	83	393
CTVT/4-802-18,5-INS	1480	19,85	34,5	35.400	84	492
CTVT/4-801-22-INS	1485	26	43,6	44.500	87	507
CTVT/4-902-30-INS	1485	30,16	58	50.900	87	635

* Niveau de pression sonore maximal mesuré à 3 m, en champ semi-sphérique.

COURBES CARACTERISTIQUES - CARACTERISTIQUES ACOUSTIQUES

- q_v: Débit en m^3/h et m^3/s.
- p_{sf}: Pression statique en Pa.
- P: Puissance absorbée en W.
- Niveau de pression sonore à 3m, en champ semi-sphérique.
- Essais aérauliques selon les Normes ISO 5801.

CTVT/4-632-5,5

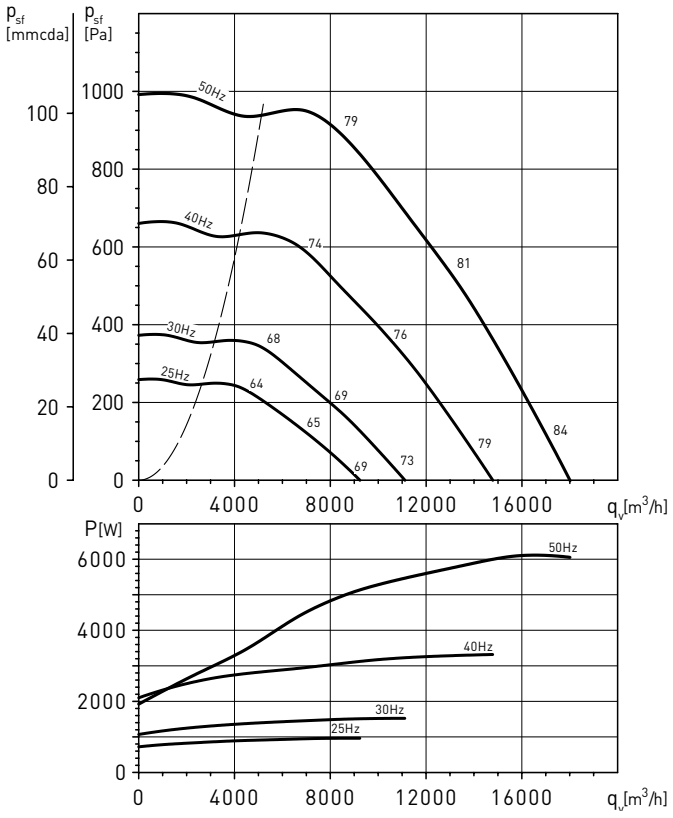

CTVT/4-631-7,5

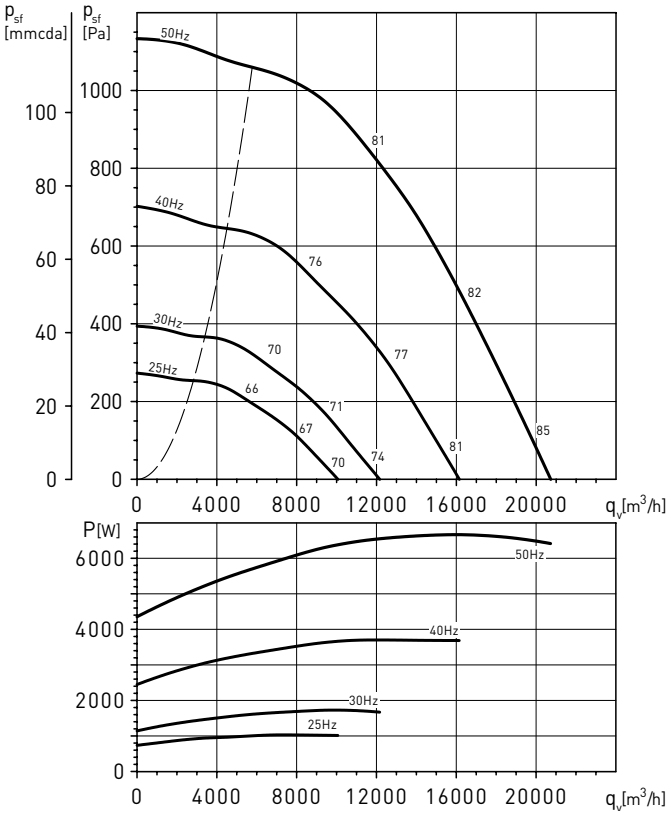

Spectre de puissance sonore LwA, version standard, au soufflage du ventilateur.

SOUFFLAGE		63	125	250	500	1000	2000	4000	8000	STD*	INS*
50Hz	LP	74	82	96	93	93	97	90	80	101	96
	MP	70	81	95	90	91	90	84	76	98	92
	HP	70	80	93	89	90	87	81	75	97	89
40Hz	LP	69	77	91	88	88	92	85	75	96	91
	MP	65	76	90	85	86	85	79	71	93	87
	HP	65	75	89	84	85	83	76	70	92	84
30Hz	LP	63	71	84	82	82	86	79	69	90	84
	MP	59	70	84	79	79	79	72	65	87	81
	HP	59	69	82	78	79	76	70	64	86	78
25Hz	LP	59	67	80	78	78	82	75	65	86	80
	MP	55	66	80	75	76	75	69	61	83	77
	HP	55	65	78	74	75	72	66	60	82	74

* STD:Version standard - INS: Version acoustique.

Spectre de puissance sonore LwA, version standard, au soufflage du ventilateur.

SOUFFLAGE		63	125	250	500	1000	2000	4000	8000	STD*	INS*
50Hz	LP	75	84	97	95	95	98	92	82	103	97
	MP	72	83	95	92	93	92	85	77	99	94
	HP	72	82	95	91	92	89	83	77	99	92
40Hz	LP	71	79	92	90	90	93	87	77	98	92
	MP	67	78	91	87	88	87	81	73	95	89
	HP	67	77	90	86	87	84	79	72	94	87
30Hz	LP	64	73	86	84	84	87	81	71	92	86
	MP	61	72	84	81	81	80	74	66	88	83
	HP	61	71	84	80	81	78	72	66	87	80
25Hz	LP	60	69	82	80	80	83	77	67	88	82
	MP	57	68	80	77	78	76	70	62	84	79
	HP	57	67	80	76	77	74	68	62	84	77

* STD:Version standard - INS: Version acoustique.

COURBES CARACTERISTIQUES - CARACTERISTIQUES ACOUSTIQUES

- q_v: Débit en m^3/h et m^3/s.
- p_{sf}: Pression statique en Pa.
- P: Puissance absorbée en W.
- Niveau de pression sonore à 3m, en champ semi-sphérique.
- Essais aérauliques selon les Normes ISO 5801.

CTVT/4-712-11

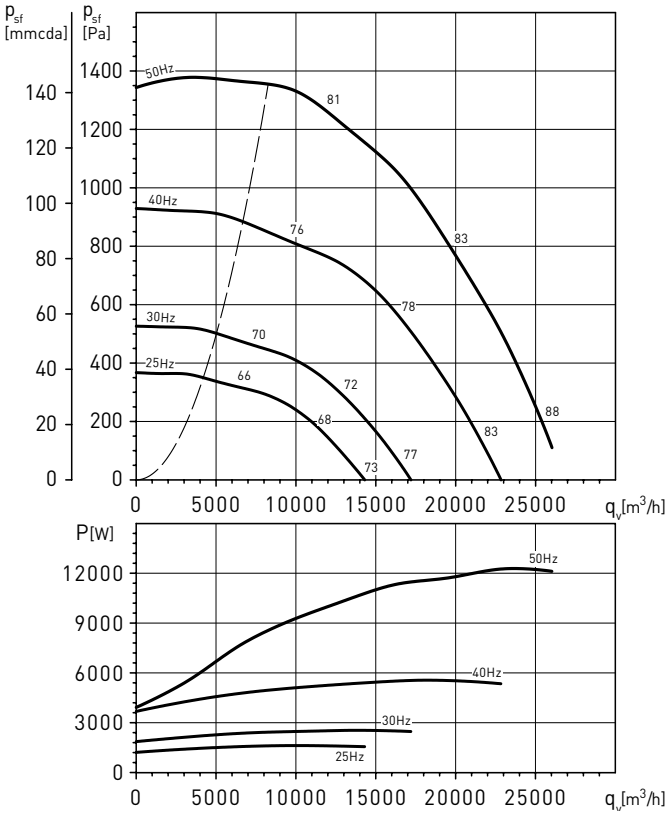

CTVT/4-711-15

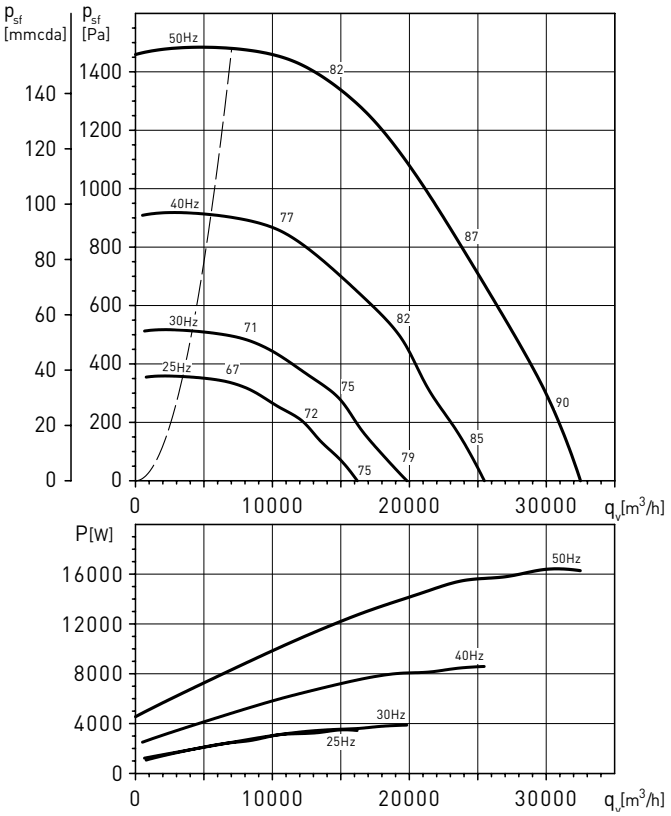

Spectre de puissance sonore LwA, version standard, au soufflage du ventilateur.

SOUFFLAGE		63	125	250	500	1000	2000	4000	8000	STD*	INS*
50Hz	LP	78	87	97	98	99	100	95	86	105	99
	MP	73	85	94	95	95	93	88	79	101	95
	HP	72	84	93	92	93	89	84	77	98	91
40Hz	LP	73	82	92	93	94	95	91	81	101	94
	MP	68	80	90	90	90	88	83	74	96	91
	HP	67	80	88	88	88	84	79	72	94	87
30Hz	LP	66	76	86	87	88	89	84	74	94	88
	MP	62	74	83	84	84	82	77	68	90	84
	HP	61	73	82	81	81	78	73	66	87	80
25Hz	LP	62	72	82	83	84	85	80	70	90	84
	MP	58	70	79	80	80	78	73	64	86	80
	HP	57	69	78	77	77	74	69	62	83	76

* STD:Version standard - INS: Version acoustique.

Spectre de puissance sonore LwA, version standard, au soufflage du ventilateur.

SOUFFLAGE		63	125	250	500	1000	2000	4000	8000	STD*	INS*
50Hz	LP	79	90	98	101	102	102	98	88	107	101
	MP	76	89	95	99	99	96	91	82	104	100
	HP	73	87	93	94	94	90	86	77	100	93
40Hz	LP	74	85	93	96	97	97	93	83	103	96
	MP	72	84	91	94	94	91	86	77	99	95
	HP	69	82	88	90	89	85	81	73	95	88
30Hz	LP	68	79	87	90	91	90	87	77	96	90
	MP	65	77	84	88	88	85	80	71	93	89
	HP	62	76	81	83	83	79	74	66	88	82
25Hz	LP	64	75	83	86	87	86	83	73	92	86
	MP	61	74	80	84	84	81	76	67	89	85
	HP	58	72	77	79	79	75	71	62	84	78

* STD:Version standard - INS: Version acoustique.

COURBES CARACTERISTIQUES - CARACTERISTIQUES ACOUSTIQUES

- q_v: Débit en m^3/h et m^3/s.
- p_{sf}: Pression statique en Pa.
- P: Puissance absorbée en W.
- Niveau de pression sonore à 3m, en champ semi-sphérique.
- Essais aérauliques selon les Normes ISO 5801.

CTVT/4-802-18,5

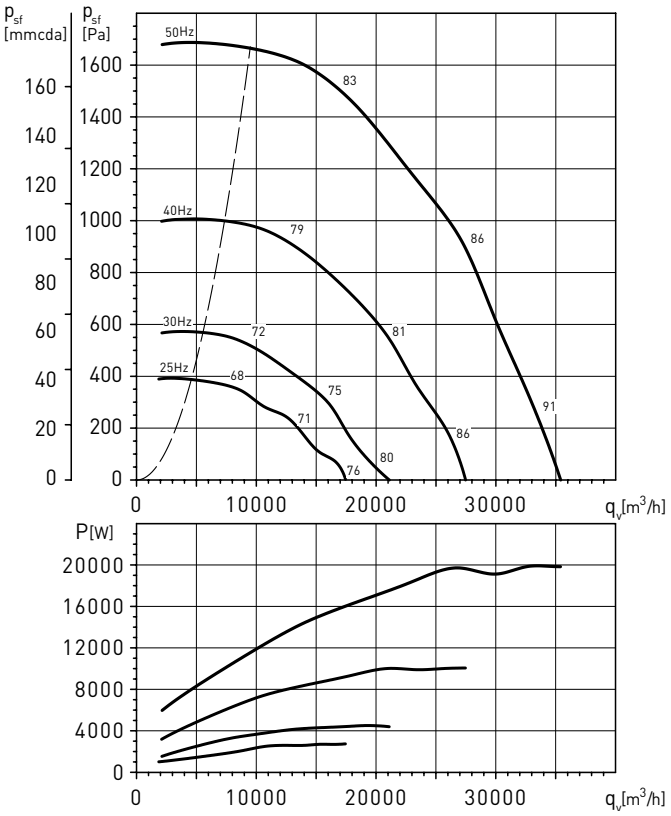

CTVT/4-801-22

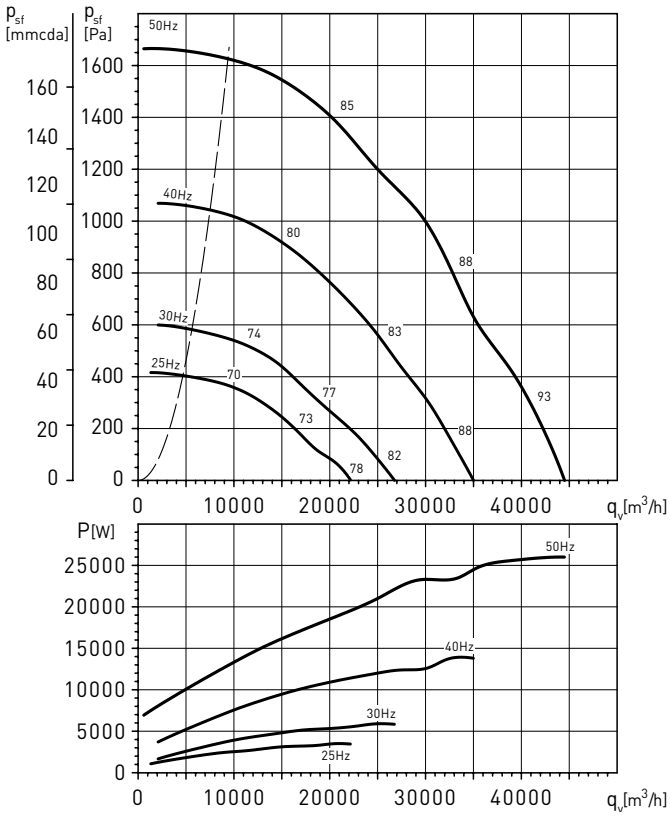

Spectre de puissance sonore LwA, version standard, au soufflage du ventilateur.

SOUFFLAGE		63	125	250	500	1000	2000	4000	8000	STD*	INS*
50Hz	LP	80	91	98	102	103	102	99	89	108	102
	MP	76	88	94	99	99	95	91	82	104	99
	HP	75	89	93	96	95	91	87	79	101	96
40Hz	LP	75	86	93	97	98	98	94	85	104	97
	MP	71	84	89	94	94	91	86	77	99	94
	HP	70	84	88	91	90	87	82	74	96	91
30Hz	LP	69	80	87	91	92	91	88	78	97	91
	MP	65	77	83	88	88	84	80	70	93	88
	HP	64	78	82	85	84	80	76	68	90	84
25Hz	LP	65	76	83	87	88	87	84	74	93	87
	MP	61	73	79	84	84	80	76	66	89	84
	HP	60	74	78	81	80	76	72	64	86	80

* STD:Version standard - INS: Version acoustique.

Spectre de puissance sonore LwA, version standard, au soufflage du ventilateur.

SOUFFLAGE		63	125	250	500	1000	2000	4000	8000	STD*	INS*
50Hz	LP	82	94	99	105	106	104	102	92	111	104
	MP	78	90	95	101	101	97	93	83	106	102
	HP	76	91	94	98	97	93	89	80	102	98
40Hz	LP	77	89	95	100	101	99	97	87	106	99
	MP	73	85	90	96	96	92	88	78	101	97
	HP	72	86	89	93	92	88	84	75	98	93
30Hz	LP	71	82	88	94	95	93	91	81	100	93
	MP	66	79	83	90	90	86	82	72	94	90
	HP	65	80	83	87	86	82	78	69	91	87
25Hz	LP	67	79	84	90	91	89	87	77	96	89
	MP	63	75	80	86	86	82	78	68	90	87
	HP	61	76	79	83	82	78	74	65	87	83

* STD:Version standard - INS: Version acoustique.

COURBES CARACTERISTIQUES - CARACTERISTIQUES ACOUSTIQUES

- q_v: Débit en m^3/h et m^3/s.
- p_{sf}: Pression statique en Pa.
- P: Puissance absorbée en W.
- Niveau de pression sonore à 3m, en champ semi-sphérique.
- Essais aérauliques selon les Normes ISO 5801.

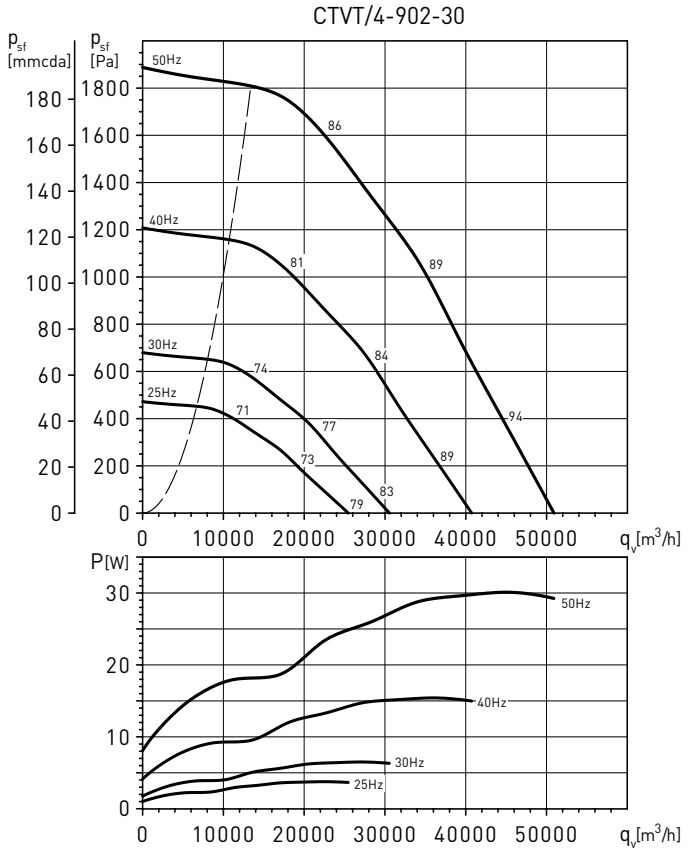

Spectre de puissance sonore LwA, version standard, au soufflage du ventilateur.

SOUFFLAGE		63	125	250	500	1000	2000	4000	8000	STD*	INS*
50Hz	LP	83	95	100	106	107	105	103	93	112	105
	MP	78	91	95	101	101	97	93	84	106	102
	HP	77	92	94	99	97	93	89	80	103	99
40Hz	LP	78	90	96	101	102	100	98	88	107	100
	MP	73	86	90	97	97	92	89	79	101	97
	HP	72	87	90	94	93	89	85	76	98	94
30Hz	LP	72	83	89	95	96	94	92	82	101	94
	MP	67	80	84	90	90	86	82	72	95	91
	HP	66	81	83	88	86	82	78	69	92	88
25Hz	LP	68	80	85	91	92	90	88	78	97	90
	MP	63	76	80	86	86	82	78	68	91	87
	HP	62	77	79	84	82	78	74	65	88	84

* STD:Version standard - INS: Version acoustique.

DIMENSIONS (mm)

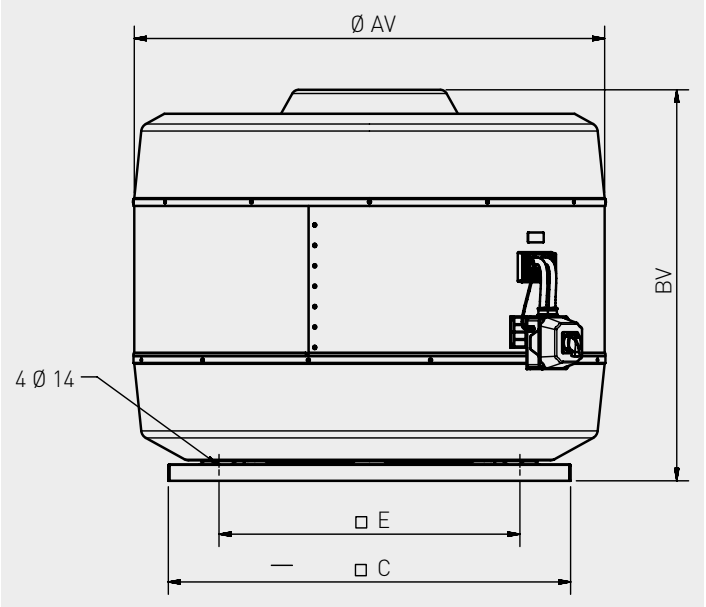

CTVT Version standard

Modèle	AV	BV	C	E
CTVT/4-632-5,5	1216	930	905	750
CTVT/4-631-7,5	1216	930	905	750
CTVT/4-712-11	1485	1146	1270	950
CTVT/4-711-15	1485	1188	1270	950
CTVT/4-802-18,5	1485	1207	1270	950
CTVT/4-801-22	1485	1225	1270	950
CTVT/4-902-30	1485	1345	1270	950

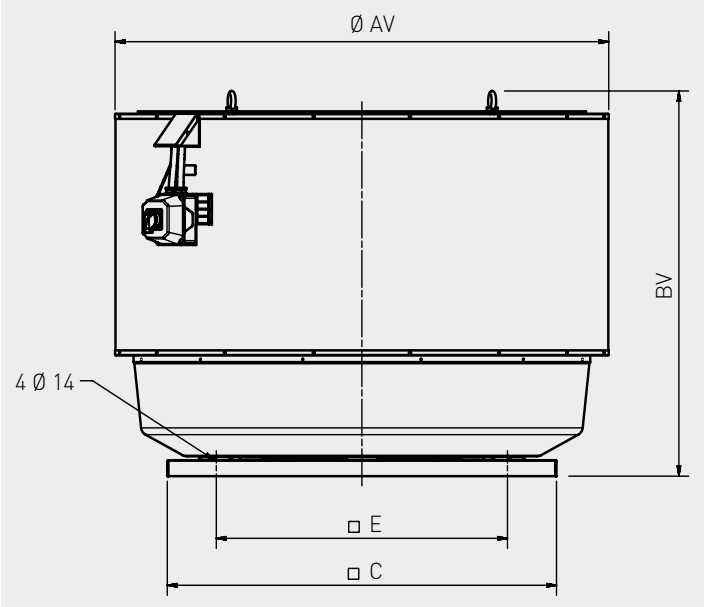

CTVT INS Version acoustique

Modèle	AV	BV	C	E
CTVT/4-632-5,5-INS	1342	978	905	750
CTVT/4-631-7,5-INS	1342	978	905	750
CTVT/4-712-11-INS	1611	1163	1270	950
CTVT/4-711-15-INS	1611	1250	1270	950
CTVT/4-802-18,5-INS	1611	1274	1270	950
CTVT/4-801-22-INS	1611	1292	1270	950
CTVT/4-902-30-INS	1611	1432	1270	950

ACCESSOIRES DE MONTAGE

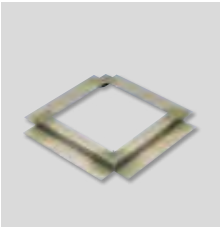

JMS
Cadre de scellement
- Pour montage de la tourelle sur une souche maçonnée.
- Fourni avec joint d'étanchéité et visserie.

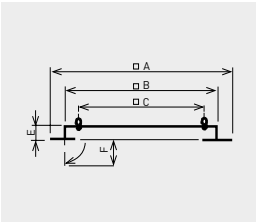

Modèle	□A	□B	□C	E	F
JMS-905	1065	885	750	60	70
JMS-1250	1410	1230	950	60	70

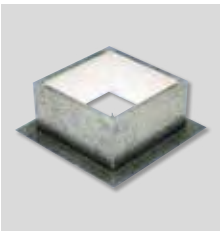

JBS /JBS-V
Souche isolée
- Pour montage de la tourelle quand aucune souche maçonnée n'est prévue.
- A monter sur terrasse horizontale
- Isolation interne pour éviter la condensation.
- Fourni avec joint d´étanchéité et visserie.

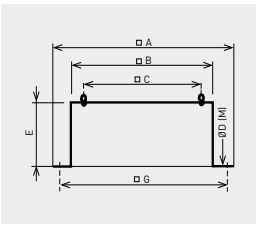

Modèle	□A	□B	□C	Ø D (M)	E	□G
JBS-905	1065	884	750	16 (M10)	400	975
JBS-V-1000	1447	1247	950	18 (M12)	400	1347

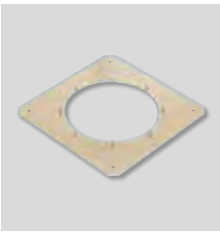

JPA
Plaque d'adaptation
- Utilisée pour le montage des accessoires (JCA, JBR, JAE) sur la tourelle.
- Elle permet de démonter la tourelle de son support sans qu'il soit nécessaire de démonter le conduit.

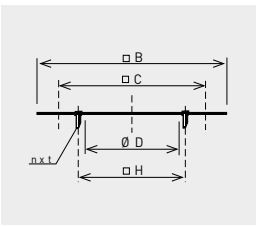

Modèle	□B	□C	Ø D	nxt	Ø H
JPA-905	884	750	633	12xM10	690
JPA-1250	1230	950	1000	8xM12	1070



JCA N
Volet d'économie d'énergie
- Evite toute circulation d'air quand la tourelle est arrêtée.
- A monter à l'aspiration de la tourelle avec la plaque d'adaptation JPA ou à fixer directement sur l'embase (rivets ou vis).
- Perte de charge d'environ 30 Pa.

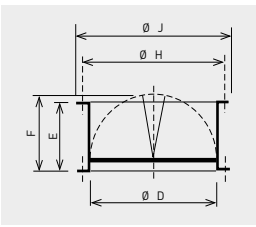

Modèle	Ø D	E	F	Ø H	Ø J
JCA-905 N	633	345	365	690	714
JCA-1250 N	1004	560	560	1070	1110



JBR N
Bride de raccordement
- Pour raccorder directement un conduit circulaire à la tourelle.
- A monter à l'aspiration de la tourelle avec la plaque d'adaptation JPA ou à fixer directement sur l'embase (rivets ou vis).

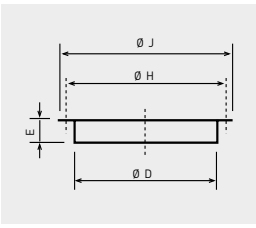

Modèle	Ø D	E	Ø H	Ø J
JBR-905 N	633	55	690	714
JBR-1250 N	1004	60	1070	1110



JAE N
Manchette souple
- Limite la transmission de vibrations quand le conduit est raccordé directement à la tourelle.
- A monter à l'aspiration de la tourelle avec la plaque d'adaptation JPA ou à fixer directement sur l'embase (rivets ou vis).

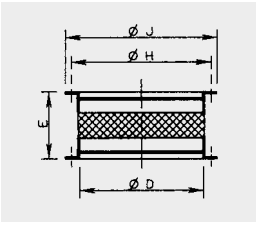

Modèle	Ø D	E	Ø H	Ø J
JAE-905 N	633	164	690	714
JAE-1250 N	1004	185	1070	1110

ACCESSOIRES DE MONTAGE - INSTALLATION

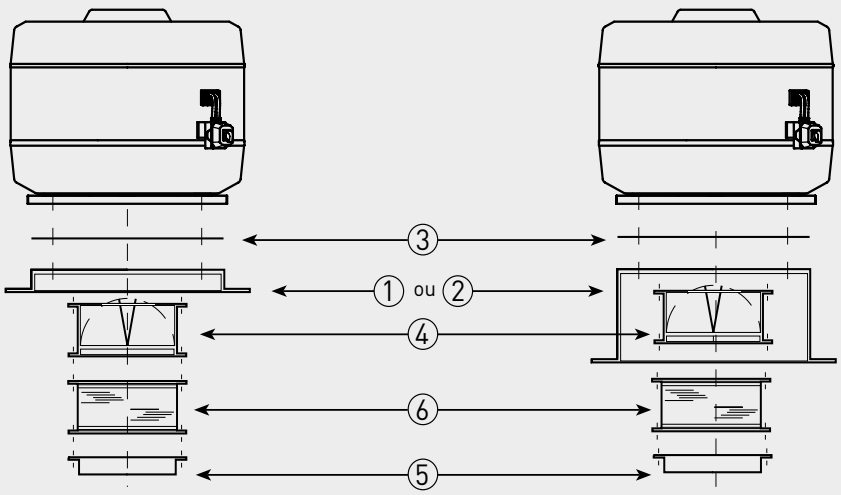

Modèle de tourelles	① Cadre de scellement	② Souche isolée	③ Plaque d'adaptation plate	④ Clapet anti-retour	⑤ Bride de raccordement	⑥ Manchette souple
CTVT/4-632	JMS-905	JBS-905	JPA-905	JCA-905 N	JBR-905 N	JAE-905 N
CTVT/4-631						
CTVT/4-712	JMS-1250	JBS-V-1000	JPA-1250	JCA-1250 N	JBR-1250 N	JAE-1250 N
CTVT/4-711						
CTVT/4-802						
CTVT/4-801						
CTVT/4-902	JMS-1250	JBS-V-1000	JPA-1250	JCA-1250 N	JBR-1250 N	JAE-1250 N



Versions	Fonctionnement
TNH/TNV ECOWATT VAV.	Régulation de débit
TNH/TNV ECOWATT VAV DISPLAY	Régulation de débit avec afficheur de débit
TNH/TNV ECOWATT COP	Pression constante
TNH/TNV ECOWATT COP DISPLAY	Pression constante avec afficheur de débit
TNH/TNV ECOWATT CAV DISPLAY	Débit constant avec afficheur de débit
TNH/TNV ECOWATT ASR	Asservissement avec une centrale

Applications spécifiques



- Ventilation générale
- Ventilation industrielle
- Désenfumage pour ERP, IGH, VMC
- Grandes cuisines professionnelles

Applications
- VMC habitat collectif et tertiaire.
- Extraction de l'air vicié des locaux tertiaires et industriels.
- Ventilation et désenfumage des cuisines professionnelles.
- Température maximum de l'air extrait en régime permanent : 120°C.

Gamme
- 6 tailles
- Débits de 200 à 24 000 m3/h.
- TNHB-TNHT F400 ECOWATT : rejet horizontal.
- TNVB-TNVB F400 ECOWATT : rejet vertical
- Moteur et turbine non visibles.
- Moindre encrassement des abords immédiats.

Construction
- Turbine à réaction haute performance en acier galvanisé.
- Pavillon d'aspiration du type convergent/divergent pour une optimisation aéraulique et un rendement accru de la tourelle, avec des niveaux sonores réduits.
- Accouplement direct sur l'arbre moteur.
- Contrôleur du moteur fixé sur une face rejet obturée.
- Platine, bras et support moteur en acier galvanisé.
- 4 pattes de levage selon modèle.
- 4 élingues de levage.
- Enjoliveurs de bras en tôle prélaquée gris RAL 7024 :
  - Finition soignée de la tourelle.
  - Démontage facile pour accéder aux points de fixation de la tourelle.
- Grillage de protection en tôle d'acier zingué prélaquée grise RAL 7024.
- Mailles conformes à la norme NF EN ISO 12499.
- Calotte en ABS PMMA gris RAL 7024 :
  - Esthétisme valorisant.
  - Intégration harmonieuse de l'interrupteur de proximité.
  - Protection du moteur et de l'afficheur.
  - Excellente tenue aux UV et aux intempéries.
  - Très bonne résistance aux chocs.
- Version rejet vertical : ajout de 4 déflecteurs en tôle prélaquée RAL 7024 livrés montés d'usine (modèle TNVB-TNVT) ou disponible en kit pour un montage sur chantier (KRVT).

Motorisation
- Moteur EC, classe F avec contrôleur IP55 déporté.
- Contrôleur alimentation Monophasé 230V 50/60Hz pour les tailles de 355 à 450.
- Contrôleur alimentation Triphasé 400V

50/60Hz pour les tailles de 500 à 710.
- Protection thermique intégrée au contrôleur.

Communication
- ModBus RTU en port RS485.

Affichage débit ou pression
- VAV affichage du débit mesuré en m^3/h. Précision ±8%.
- CAV affichage du débit mesuré en m^3/h. Précision ±8%.
- COP affichage de la pression mesurée en Pa. Précision±5%.

Fonctionnement en désenfumage.
- Les TNH-TNV F400 ECOWATT sont agréées pour extraction de gaz chauds et de fumées en cas d'incendie. Ce mode de fonctionnement est automatique et ne demande aucun paramétrage: en cas d'extraction de gaz à une température > 200°C, la tourelle passera automatiquement en GV avec ses protections thermiques internes inhibées.
- Le mode désenfumage peut également être déclenché manuellement avec un boîtier de commande de type BDRA.
- Les modes de CAV/VAV/COP ne sont plus pris en compte.

Équipements électriques montés d'usine et agréés F400 120
- Câble C1-CR1 protégé par gaine externe souple (excellente tenue UV).
- INTZ : interrupteur de proximité cadenassable, visibilité uniquement du bouton rotatif et protection accrue aux intempéries.
- TDPD : Transmetteur de pression avec afficheur visible débit ou pression. Intégré sous la calotte, il affiche le débit en pilotage VAV ou régulation CAV, la pression en régulation COP.
- SPRD-B : Capteur de pression pour régulation COP sans afficheur, intégré sous la calotte.

Accessoires de montage, silencieux, plaque d'obturation, kit vertical KRVT.
- Tous les accessoires sont inclus dans le PV d'agrément F400-120.
- POPM : plaque d'obturation d'une face rejet pour TEDH pour installation de la tourelle à proximité d'un mur (ou d'un obstacle à l'évacuation des gaz), ou dans un angle ou entre 2 autres tourelles. Permet un gain de place conséquent et d'éviter le rejet d'air et de salissures directement sur le mur.
- **Les essais en laboratoire ont permis de vérifier que le kit rejet vertical n'a pas d'incidence sur les performances aérauliques, acoustiques et électriques de la tourelle.**

CARACTERISTIQUES TECHNIQUES

Avant d'installer le ventilateur vérifier que les valeurs indiquées sur la plaque signalétique du moteur sont compatibles avec celles du réseau d'alimentation électrique.

Modèles	Alimentation (V/Hz)	Puissance nominale (kW)	Intensité nominale (A)	Pression constante	Débit constant	Débit variable	Asservissement CTA
TNHB-355 ECOWATT COP	230-50/60	0,7	3,1	•			
TNHB-355 ECOWATT COP DISPLAY	230-50/60	0,7	3,1	•			
TNHB-355 ECOWATT CAV DISPLAY	230-50/60	0,7	3,1		•		
TNHB-355 ECOWATT VAV	230-50/60	0,7	3,1			•	
TNHB-355 ECOWATT VAV DISPLAY	230-50/60	0,7	3,1			•	
TNHB-355 ECOWATT ASR	230-50/60	0,7	3,1				•
TNHB-400 ECOWATT COP	230-50/60	0,72	3,1	•			
TNHB-400 ECOWATT COP DISPLAY	230-50/60	0,72	3,1	•			
TNHB-400 ECOWATT CAV DISPLAY	230-50/60	0,72	3,1		•		
TNHB-400 ECOWATT VAV	230-50/60	0,72	3,1			•	
TNHB-400 ECOWATT VAV DISPLAY	230-50/60	0,72	3,1			•	
TNHB-400 ECOWATT ASR	230-50/60	0,72	3,1				•
TNHB-450 ECOWATT COP	230-50/60	1,24	5,4	•			
TNHB-450 ECOWATT COP DISPLAY	230-50/60	1,24	5,4	•			
TNHB-450 ECOWATT CAV DISPLAY	230-50/60	1,24	5,4		•		
TNHB-450 ECOWATT VAV	230-50/60	1,24	5,4			•	
TNHB-450 ECOWATT VAV DISPLAY	230-50/60	1,24	5,4			•	
TNHB-450 ECOWATT ASR	230-50/60	1,24	5,4				•

CARACTERISTIQUES TECHNIQUES

Avant d'installer le ventilateur vérifier que les valeurs indiquées sur la plaque signalétique du moteur sont compatibles avec celles du réseau d'alimentation électrique.

Modèles	Alimentation (V/Hz)	Puissance nominale (kW)	Intensité nominale (A)	Pression constante	Débit constant	Débit variable	Asservissement CTA
TNVB-355 ECOWATT COP	230-50/60	0,7	3,1	•			
TNVB-355 ECOWATT COP DISPLAY	230-50/60	0,7	3,1	•			
TNVB-355 ECOWATT CAV DISPLAY	230-50/60	0,7	3,1		•		
TNVB-355 ECOWATT VAV	230-50/60	0,7	3,1			•	
TNVB-355 ECOWATT VAV DISPLAY	230-50/60	0,7	3,1			•	
TNVB-355 ECOWATT ASR	230-50/60	0,7	3,1				•
TNVB-400 ECOWATT COP	230-50/60	0,72	3,1	•			
TNVB-400 ECOWATT COP DISPLAY	230-50/60	0,72	3,1	•			
TNVB-400 ECOWATT CAV DISPLAY	230-50/60	0,72	3,1		•		
TNVB-400 ECOWATT VAV	230-50/60	0,72	3,1			•	
TNVB-400 ECOWATT VAV DISPLAY	230-50/60	0,72	3,1			•	
TNVB-400 ECOWATT ASR	230-50/60	0,72	3,1				•
TNVB-450 ECOWATT COP	230-50/60	1,24	5,4	•			
TNVB-450 ECOWATT COP DISPLAY	230-50/60	1,24	5,4	•			
TNVB-450 ECOWATT CAV DISPLAY	230-50/60	1,24	5,4		•		
TNVB-450 ECOWATT VAV	230-50/60	1,24	5,4			•	
TNVB-450 ECOWATT VAV DISPLAY	230-50/60	1,24	5,4			•	
TNVB-450 ECOWATT ASR	230-50/60	1,24	5,4				•

Modèles	Alimentation (V/Hz)	Puissance nominale (kW)	Intensité nominale (A)	Pression constante	Débit constant	Débit variable	Asservissement CTA
TNHT-500 ECOWATT COP	400-50/60	1,7	3,5	•			
TNHT-500 ECOWATT COP DISPLAY	400-50/60	1,7	3,5	•			
TNHT-500 ECOWATT CAV DISPLAY	400-50/60	1,7	3,5		•		
TNHT-500 ECOWATT VAV	400-50/60	1,7	3,5			•	
TNHT-500 ECOWATT VAV DISPLAY	400-50/60	1,7	3,5			•	
TNHT-500 ECOWATT ASR	400-50/60	1,7	3,5				•
TNHT-630 ECOWATT COP	400-50/60	3,16	7	•			
TNHT-630 ECOWATT COP DISPLAY	400-50/60	3,16	7	•			
TNHT-630 ECOWATT CAV DISPLAY	400-50/60	3,16	7		•		
TNHT-630 ECOWATT VAV	400-50/60	3,16	7			•	
TNHT-630 ECOWATT VAV DISPLAY	400-50/60	3,16	7			•	
TNHT-630 ECOWATT ASR	400-50/60	3,16	7				•
TNHT-710 ECOWATT COP	400-50/60	5,91	12,4	•			
TNHT-710 ECOWATT COP DISPLAY	400-50/60	5,91	12,4	•			
TNHT-710 ECOWATT CAV DISPLAY	400-50/60	5,91	12,4		•		
TNHT-710 ECOWATT VAV	400-50/60	5,91	12,4			•	
TNHT-710 ECOWATT VAV DISPLAY	400-50/60	5,91	12,4			•	
TNHT-710 ECOWATT ASR	400-50/60	5,91	12,4				•

Modèles	Alimentation (V/Hz)	Puissance nominale (kW)	Intensité nominale (A)	Pression constante	Débit constant	Débit variable	Asservissement CTA
TNVT-500 ECOWATT COP	400-50/60	1,7	3,5	•			
TNVT-500 ECOWATT COP DISPLAY	400-50/60	1,7	3,5	•			
TNVT-500 ECOWATT CAV DISPLAY	400-50/60	1,7	3,5		•		
TNVT-500 ECOWATT VAV	400-50/60	1,7	3,5			•	
TNVT-500 ECOWATT VAV DISPLAY	400-50/60	1,7	3,5			•	
TNVT-500 ECOWATT ASR	400-50/60	1,7	3,5				•
TNVT-630 ECOWATT COP	400-50/60	3,16	7	•			
TNVT-630 ECOWATT COP DISPLAY	400-50/60	3,16	7	•			
TNVT-630 ECOWATT CAV DISPLAY	400-50/60	3,16	7		•		
TNVT-630 ECOWATT VAV	400-50/60	3,16	7			•	
TNVT-630 ECOWATT VAV DISPLAY	400-50/60	3,16	7			•	
TNVT-630 ECOWATT ASR	400-50/60	3,16	7				•
TNVT-710 ECOWATT COP	400-50/60	5,91	12,4	•			
TNVT-710 ECOWATT COP DISPLAY	400-50/60	5,91	12,4	•			
TNVT-710 ECOWATT CAV DISPLAY	400-50/60	5,91	12,4		•		
TNVT-710 ECOWATT VAV	400-50/60	5,91	12,4			•	
TNVT-710 ECOWATT VAV DISPLAY	400-50/60	5,91	12,4			•	
TNVT-710 ECOWATT ASR	400-50/60	5,91	12,4				•

DIMENSIONS (mm)

TNH F400 ECOWATT

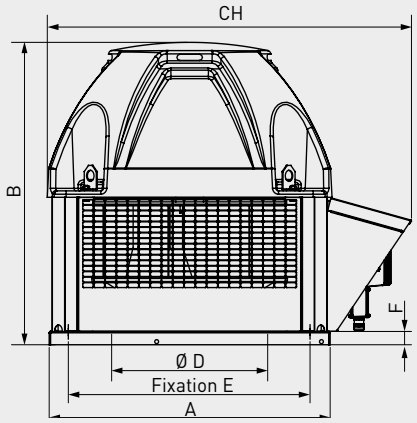

Modèle	A	B	CH	D	E	F	Poids (Kg)
355	540	570	754	289,1	450	30	34
400	540	609	754	325,8	450	30	44
450	660	684	864	366,5	570	30	57
500	660	700	867	407,3	570	30	83
630	800	805	1045	513,1	668	30	106
710	946	1089	1223	577,9	830	40	165

TNV F400 ECOWATT

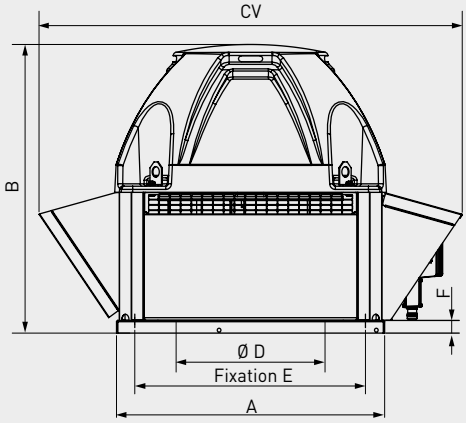

Modèle	A	B	CV	D	E	F	Poids (Kg)
355	540	570	901	289,1	450	30	38
400	540	609	926	325,8	450	30	49
450	660	684	1051	366,5	570	30	63
500	660	700	1070	407,3	570	30	94
630	800	805	1279	513,1	668	30	116
710	946	1089	1489	577,9	830	40	179

COURBES CARACTERISTIQUES

Conforme à la norme ISO 5801, densité de l'air de 1,2 kg/m³.
NOTA: pour les tourelles avec volets d'économie d'énergie (TCDZ 03), prévoir une perte de charge de 50 Pa.
○ Niveau de pression acoustique mesuré en champ libre hémisphérique; sur une surface réfléchissante; le micro placé à 6 m de la source sonore, Aspiration raccordée; Lp en dB (A)
□ Niveau de puissance acoustique rayonné dans le conduit cylindrique amont; Lw en dB (A).

$SFP = \frac{P}{Q_v}$ P: puissance absorbée en W; Q_v: débit en m3/s; SFP: W/m³,s^{-1}
Classifications SFP (voir Réglementation - Infos techniques).

Reference
N°1: Niveaux de puissance acoustique rayonnés Lw en dB dans le conduit à l'aspiration conforme à la norme NF EN ISO 5136.
N°2: Niveaux de puissance acoustique rayonnée Lw en dB à l'extérieur par le ventilateur conforme à la norme NF EN ISO 3746.

TNHB-355 ECOWATT
TNVB-355 ECOWATT

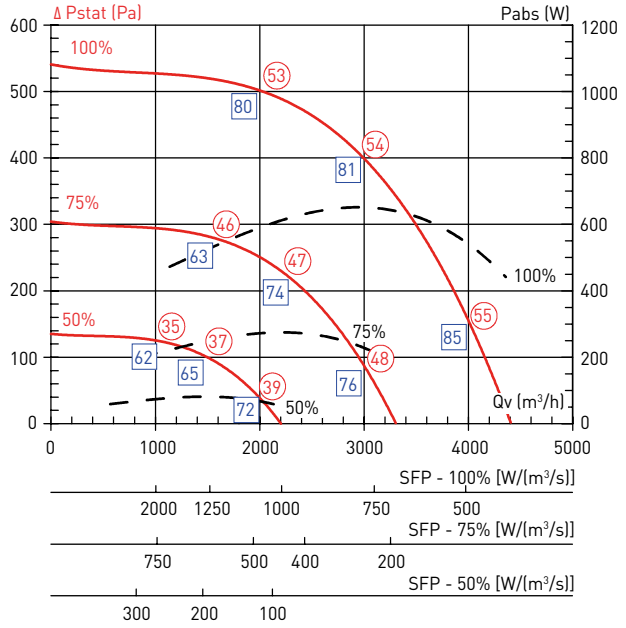

TNHB-400 ECOWATT
TNVB-400 ECOWATT

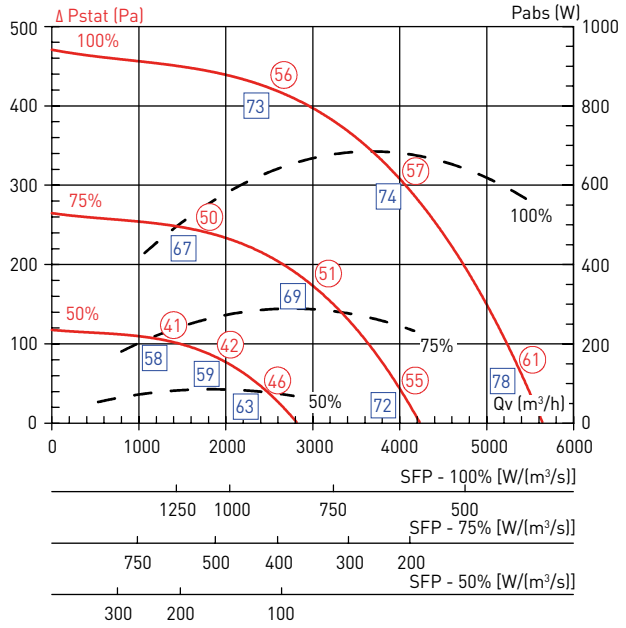

Courbe	Débits m³/h	Réf.	63	125	250	500	1000	2000	4000	8000	Total dB(A)
100%	4000	N°1	77	74	83	82	77	78	78	75	85
		N°2	57	50	56	54	48	48	46	38	55
	3000	N°1	76	73	81	80	76	74	70	61	81
		N°2	57	49	55	53	46	46	42	36	54
	2000	N°1	80	78	82	79	75	72	68	60	80
		N°2	57	53	55	52	46	45	40	34	53
75%	3000	N°1	67	76	73	73	69	69	64	54	76
		N°2	35	47	48	46	40	41	36	29	48
	2250	N°1	66	74	72	72	70	67	61	52	74
		N°2	36	47	46	46	39	39	33	26	47
	1500	N°1	60	63	62	61	58	55	49	40	63
		N°2	41	48	45	46	38	37	31	24	46
50%	2000	N°1	58	66	65	63	71	59	51	40	72
		N°2	33	41	39	37	32	31	24	16	39
	1500	N°1	57	65	64	65	59	54	47	37	65
		N°2	31	40	37	36	30	27	20	12	37
	1000	N°1	61	66	63	61	57	52	45	35	62
		N°2	35	39	37	35	27	25	18	10	35

Courbe	Débits m³/h	Réf.	63	125	250	500	1000	2000	4000	8000	Total dB(A)
100%	5500	N°1	62	77	73	67	67	75	71	61	78
		N°2	44	59	55	53	53	57	53	42	61
	4000	N°1	69	75	74	68	67	69	65	58	74
		N°2	43	56	52	50	50	53	48	40	57
	2500	N°1	81	82	76	71	66	64	59	55	73
		N°2	53	62	56	52	51	49	44	38	56
75%	4125	N°1	56	71	67	61	61	69	65	55	72
		N°2	38	53	49	47	47	51	47	36	55
	3000	N°1	64	70	69	63	62	64	60	53	69
		N°2	37	50	47	44	44	47	43	34	51
	1875	N°1	75	76	70	65	60	58	53	49	67
		N°2	47	56	50	46	45	43	38	32	50
50%	2750	N°1	47	62	58	52	52	60	56	46	63
		N°2	29	44	40	38	38	42	38	27	46
	2000	N°1	54	60	59	53	52	54	50	43	59
		N°2	28	41	37	35	35	38	33	25	42
	1250	N°1	66	67	61	56	51	49	44	40	58
		N°2	38	47	41	37	36	34	29	23	41

COURBES CARACTERISTIQUES

Conforme à la norme ISO 5801, densité de l'air de 1,2 kg/m³.
NOTA: pour les tourelles avec volets d'économie d'énergie (TCDZ 03), prévoir une perte de charge de 50 Pa.
○ Niveau de pression acoustique mesuré en champ libre hémisphérique; sur une surface réfléchissante; le micro placé à 6 m de la source sonore, Aspiration raccordée; Lp en dB (A)
□ Niveau de puissance acoustique rayonné dans le conduit cylindrique amont; Lw en dB (A).

$SFP = \frac{P}{Q_v}$ P: puissance absorbée en W; Q_v: débit en m3/s; SFP: $W/m^3,s^{-1}$
Classifications SFP (voir Réglementation - Infos techniques).

Reference
N°1: Niveaux de puissance acoustique rayonnés Lw en dB dans le conduit à l'aspiration conforme à la norme NF EN ISO 5136.
N°2: Niveaux de puissance acoustique rayonnée Lw en dB à l'extérieur par le ventilateur conforme à la norme NF EN ISO 3746.

TNHB-450 ECOWATT
TNVB-450 ECOWATT

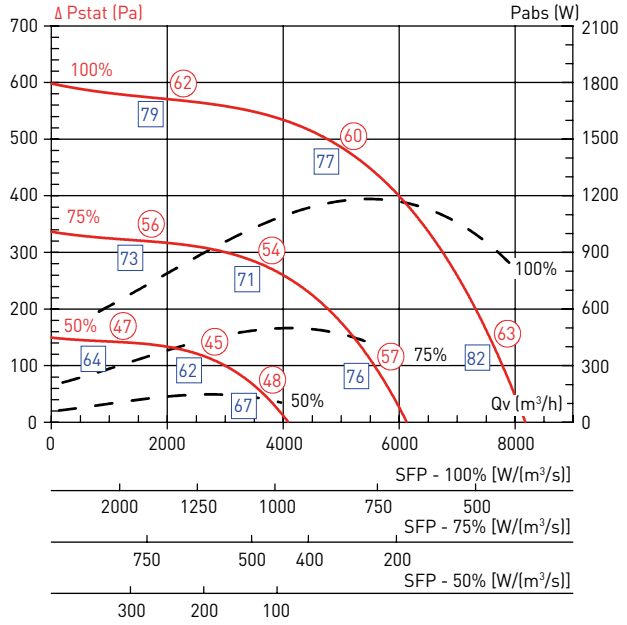

TNHB-500 ECOWATT
TNVB-500 ECOWATT

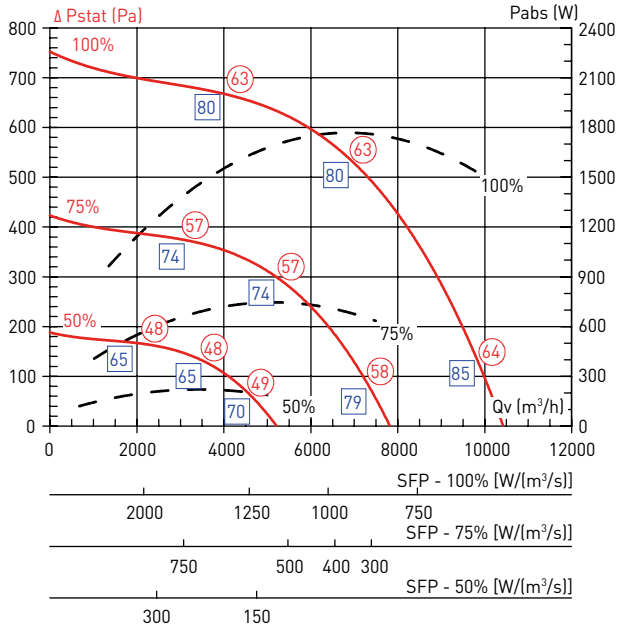

Courbe	Débits m³/h	Réf.	63	125	250	500	1000	2000	4000	8000	Total dB(A)
100%	7500	N°1	65	80	76	71	70	78	75	65	82
		N°2	45	62	60	57	56	57	54	46	63
	5000	N°1	72	79	77	71	70	72	68	62	77
		N°2	49	61	58	55	54	53	50	43	60
	2000	N°1	87	88	82	77	71	70	65	61	79
		N°2	65	67	62	59	57	53	47	42	62
75%	5600	N°1	59	74	70	65	64	72	69	59	76
		N°2	39	56	54	51	50	51	48	40	57
	3750	N°1	66	73	71	65	64	66	62	56	71
		N°2	43	55	52	49	48	47	44	37	54
	1500	N°1	81	82	76	71	65	64	59	55	73
		N°2	59	61	56	53	51	47	41	36	56
50%	3500	N°1	50	65	61	56	55	63	60	50	67
		N°2	30	47	45	42	41	42	39	31	48
	2500	N°1	57	64	62	56	55	57	53	47	62
		N°2	34	46	43	40	39	38	35	28	45
	1000	N°1	72	73	67	62	56	55	50	46	64
		N°2	50	52	47	44	42	38	32	27	47

Courbe	Débits m³/h	Réf.	63	125	250	500	1000	2000	4000	8000	Total dB(A)
100%	9500	N°1	70	84	82	75	75	81	73	66	85
		N°2	51	66	64	61	59	57	55	47	64
	7000	N°1	67	82	81	73	74	75	71	65	80
		N°2	50	66	63	59	58	55	51	46	63
	4000	N°1	81	88	84	75	74	72	68	63	80
		N°2	60	68	65	60	58	55	50	45	63
75%	7125	N°1	64	78	76	69	69	75	67	60	79
		N°2	45	60	58	55	53	51	49	41	58
	5250	N°1	61	76	75	67	68	69	65	59	74
		N°2	44	60	57	53	52	49	46	40	57
	3000	N°1	75	82	78	69	68	66	62	57	74
		N°2	54	62	59	54	52	49	44	39	57
50%	4750	N°1	55	69	67	60	60	66	58	51	70
		N°2	36	51	49	46	44	42	40	32	49
	3500	N°1	52	67	65	58	59	60	55	50	65
		N°2	35	51	48	44	43	40	36	31	48
	2000	N°1	66	73	69	60	59	57	53	48	65
		N°2	45	53	50	45	43	40	35	30	48

COURBES CARACTERISTIQUES

Conforme à la norme ISO 5801, densité de l'air de 1,2 kg/m³.
NOTA: pour les tourelles avec volets d'économie d'énergie (TCDZ 03), prévoir une perte de charge de 50 Pa.
○ Niveau de pression acoustique mesuré en champ libre hémisphérique; sur une surface réfléchissante; le micro placé à 6 m de la source sonore, Aspiration raccordée; Lp en dB (A)
□ Niveau de puissance acoustique rayonné dans le conduit cylindrique amont; Lw en dB (A).

$SFP = \frac{P}{Q_v}$ P: puissance absorbée en W; Q_v: débit en m3/s; SFP: W/m³,s^{-1}
Classifications SFP (voir Réglementation - Infos techniques).

Reference
N°1: Niveaux de puissance acoustique rayonnés Lw en dB dans le conduit à l'aspiration conforme à la norme NF EN ISO 5136.
N°2: Niveaux de puissance acoustique rayonnée Lw en dB à l'extérieur par le ventilateur conforme à la norme NF EN ISO 3746.

TNHB-630 ECOWATT
TNVB-630 ECOWATT

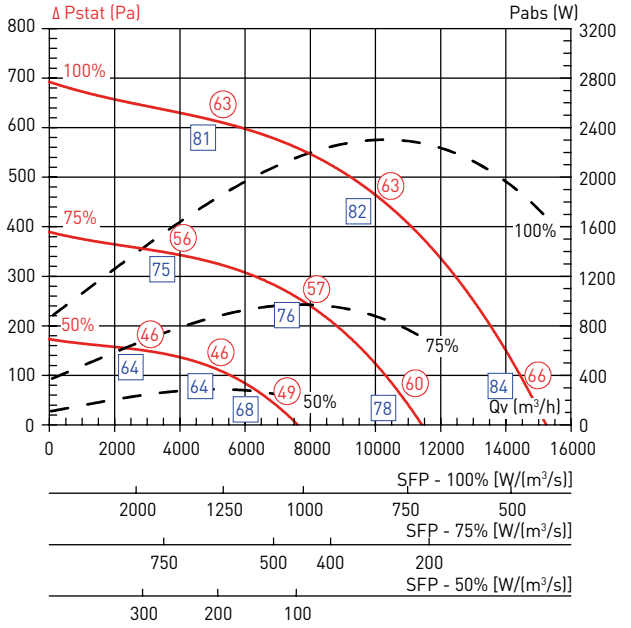

TNHB-710 ECOWATT
TNVB-710 ECOWATT

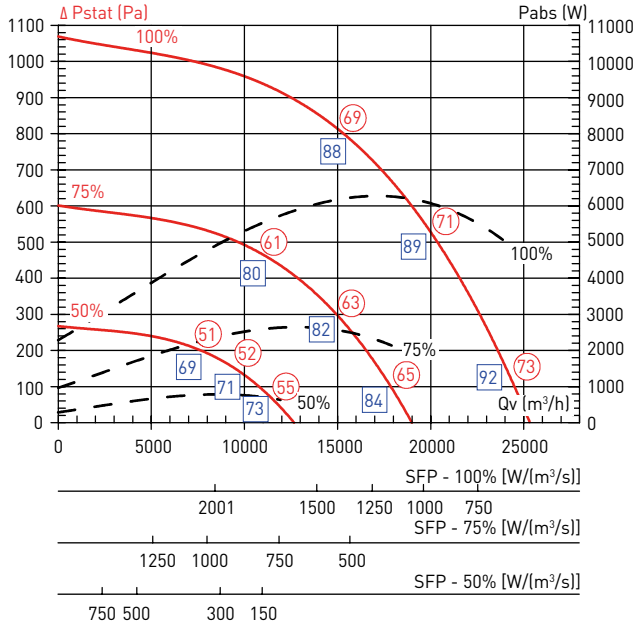

Courbe	Débits m³/h	Réf.	63	125	250	500	1000	2000	4000	8000	Total dB(A)
100%	15000	N°1	75	87	84	78	79	77	75	67	84
		N°2	55	69	65	62	60	58	55	47	66
	10000	N°1	73	81	83	76	78	75	69	64	82
		N°2	52	68	63	60	59	56	50	44	63
	5000	N°1	83	86	85	77	76	72	66	62	81
		N°2	62	68	64	61	58	54	49	43	63
75%	11250	N°1	72	84	79	71	72	72	66	60	78
		N°2	53	64	60	57	55	52	46	39	60
	7500	N°1	71	80	77	70	71	67	62	57	76
		N°2	50	62	58	54	53	48	42	36	57
	3750	N°1	79	82	79	70	69	65	60	54	75
		N°2	57	61	58	54	51	46	41	35	56
50%	7500	N°1	75	69	68	61	63	60	54	51	68
		N°2	53	49	50	47	44	40	34	31	49
	5000	N°1	71	66	67	59	58	54	47	49	64
		N°2	50	46	48	44	40	35	28	29	46
	2500	N°1	71	69	68	59	58	53	47	50	64
		N°2	50	48	48	44	40	35	30	30	46

Courbe	Débits m³/h	Réf.	63	125	250	500	1000	2000	4000	8000	Total dB(A)
100%	24000	N°1	82	97	93	85	86	87	79	75	92
		N°2	61	76	72	69	68	66	58	52	73
	20000	N°1	78	96	91	83	84	81	75	70	89
		N°2	59	74	71	68	67	63	56	50	71
	15000	N°1	79	94	90	82	83	79	74	69	88
		N°2	59	73	70	66	65	61	55	49	69
75%	18000	N°1	78	92	89	78	79	76	69	63	84
		N°2	58	69	67	62	60	57	49	43	65
	15000	N°1	77	91	86	76	77	73	67	61	82
		N°2	55	67	65	60	58	54	47	41	63
	11250	N°1	78	89	85	75	75	70	65	60	80
		N°2	55	66	64	58	57	52	46	40	61
50%	12000	N°1	86	79	75	67	69	63	57	51	73
		N°2	61	59	56	51	51	44	37	33	55
	10000	N°1	84	78	74	65	66	61	55	50	71
		N°2	59	58	54	49	48	41	35	31	52
	7500	N°1	84	76	72	64	64	58	53	47	69
		N°2	57	57	52	47	46	40	34	30	51

ACCESSOIRES DE MONTAGE

TNH

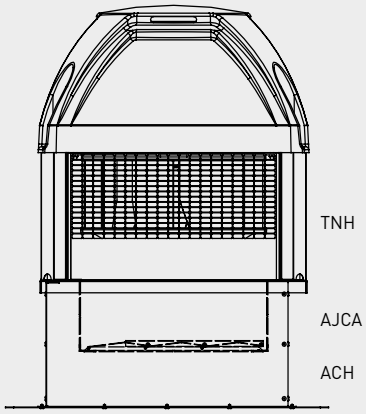

KRVT: Kit rejet vertical
Transformation d'une TEDH F400 en TEDV F400
composé de 4 déflecteurs en tôle prélaquée RAL 7024.

TNV

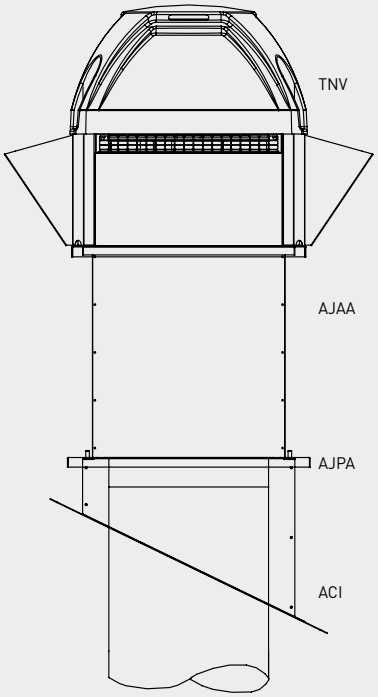

TNH ECOWATT - TNV ECOWATT

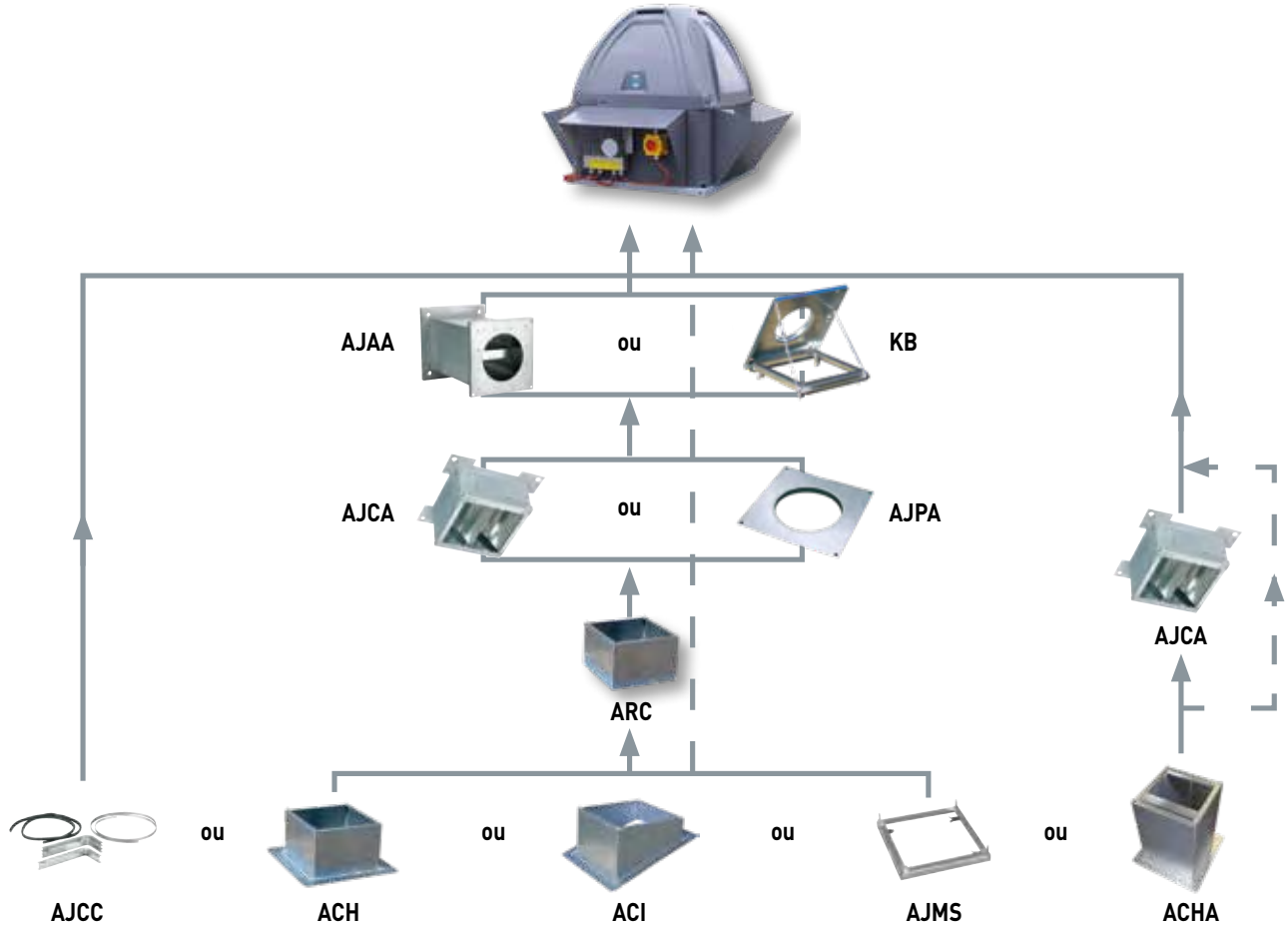

Accessoire optionnel suivant sélection.

ACCESSOIRES DE MONTAGE

Modèle	355	400	450	500	630	710
Taille accessoire	2	2	3	3	4	5

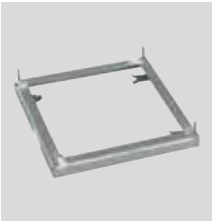

AJMS
Cadre de scellement
Pour montage de la tourelle sur une souche maçonnée.

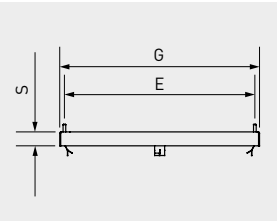

Taille	Dimensions			Poids (kg)
	E	G	S	
2	450	478	30	2,5
3	570	598	40	4
4	668	698	40	4,5
5	830	866	40	6

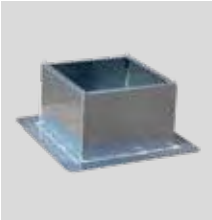

ACH
Costière de terrasse horizontale
Pour montage de la tourelle sur terrasse horizontale lisse sans souche maçonnée.
- Version standard.
- Version avec isolation interne pour éviter la condensation.
- Montage volet d'économie d'énergie AJCA par le dessus.

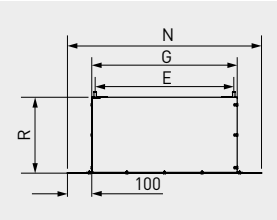

Taille	Dimensions				Poids (kg)
	E	G	N	R	
2	450	478	678	300/500/700	11/15,5/20
3	570	598	798	300/500/700	13,5/19/25
4	668	698	898	300/500/700	20,5/29,5/38
5	830	866	1066	300/500/700	25,5/37/48



ACR
Réhausse de costière
Pour surélever une tourelle montée sur une costière.

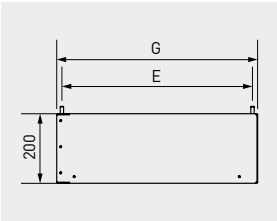

Taille	Dimensions		Poids (kg)
	E	G	
2	450	478	6,2
3	570	598	10,5
4	668	698	12,2
5	830	866	15



AJCA
Volet d'économie d'énergie
Evite toute circulation d'air quand la tourelle est arrêtée.

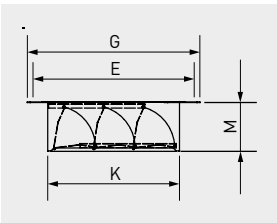

Taille	Dimensions				Poids (kg)
	E	G	K	M	
2	450	478	400	145	5
3	570	598	490	170	6
4	668	698	605	170	8
5	830	866	730	190	11

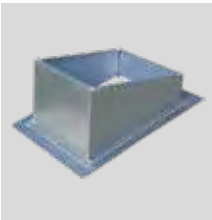

ACI
Costière inclinée
Pour montage de la tourelle sur terrasse lisse sans souche maçonnée
- Version standard.
- Version avec isolation interne pour éviter la condensation.
- Montage volet d'économie d'énergie AJCA par le dessus.
- Angle d'inclinaison (a) de 20 à 45° par jeu de 5°.

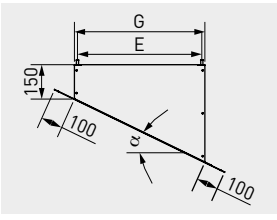

Taille	Dimensions	
	E	G
2	450	478
3	570	598
4	668	698
5	830	866

Taille	Poids (kg) suivant angle (α) de la costière								
Angle	5°	10°	15°	20°	25°	30°	35°	40°	45°
Pente	8,8	18	27	36	47	58	70	84	100
2	9	9	9	10	10	11	12	13	14
3	11	11	12	13	14	15	16	17	19
4	17	17	19	20	22	24	26	29	32
5	22	22	25	27	30	32	36	39	44

ACCESSOIRES DE MONTAGE

Modèle	355	400	450	500	630	710
Taille accessoire	2	2	3	3	4	5

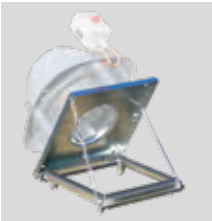

KB
Kit de basculement
- Permet le nettoyage du conduit et de la turbine.
- Pivote à 60° sur un cadre à sceller, maintient par chaîne et barre de sécurité.
- Joint d'étanchéité fourni.
- Peut-être monté sur costière de terrasse.

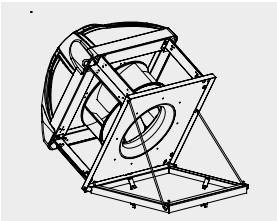

Taille	Poids (kg)
2	2
3	2,5
4	3
5	3,5

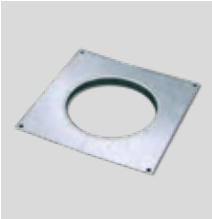

AJPA
Plaque d'adaptation avec bride
Pour raccorder directement un conduit circulaire à la tourelle
- Se monte à l'aspiration de la tourelle.
- Elle permet de démonter la tourelle de son support sans qu'il soit nécessaire de démonter le conduit.

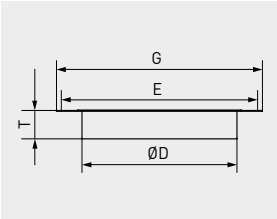

Taille	Dimensions				Poids (kg)
	E	G	T	Ø D	
2	450	478	80	315	2
	450	478	80	355	1,9
	450	478	80	400	1,7
	450	478	80	450	1,4
3	570	598	80	400	4,1
	570	598	80	450	3,7
	570	598	80	500	3,2
	570	598	80	560	2,5
4	668	698	80	450	5,7
	668	698	80	500	5,2
	668	698	80	560	4,5
	668	698	90	630	3,6
5	830	866	80	560	12,5
	830	866	90	630	11,2
	830	866	120	710	9,6



AJCC
Adaptation pour conduit circulaire
Pour monter les tourelles directement sur un conduit spiralé.

ACCESSOIRES DE MONTAGE

Modèle	355	400	450	500	630	710
Taille accessoire	2	2	3	3	4	5



AJAA
Silencieux de souche
Permet une atténuation acoustique importante.

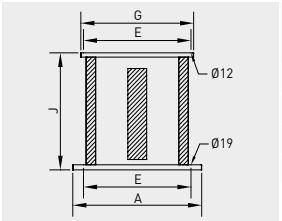

Taille	Dimensions				Poids (kg)
	A	E	G	J	
2	540	450	478	630	23
3	660	570	598	700	37
4	800	668	698	700	45
5	930	830	866	700	65

Tailles	Atténuation par bande de fréquence							
	63	125	250	500	1k	2k	4k	8k
2	3	9	10	14	21	17	13	11
3	3	9	10	14	21	17	13	11
4	3	12	13	21	26	23	16	13
5	3	12	13	21	26	23	16	13

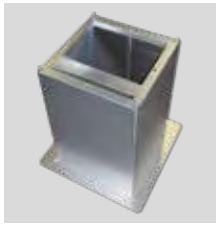

ACHA
Costière acoustique
Permet une atténuation acoustique importante.

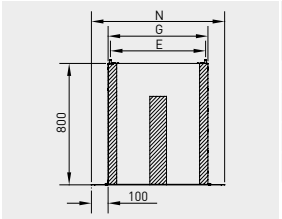

Taille	Dimensions			Poids (kg)
	N	G	E	
2	678	478	450	34
3	798	598	570	51
4	898	698	668	65,5
5	1066	866	830	90,5

Tailles	Atténuation par bande de fréquence							
	63	125	250	500	1k	2k	4k	8k
2	1	3	7	12	26	29	18	10
3	1	3	7	12	26	29	18	10
4	1	3	6	12	21	24	15	7
5	1	3	6	13	19	22	13	7

Caractéristiques aérauliques

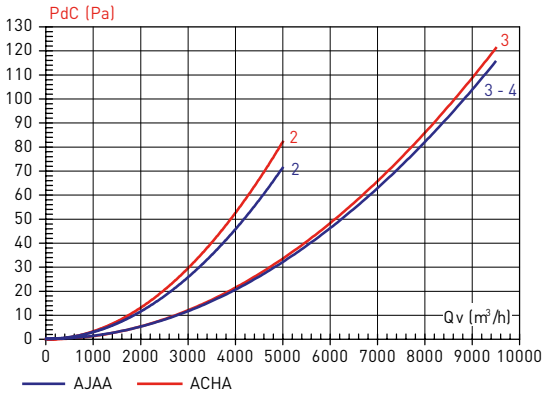

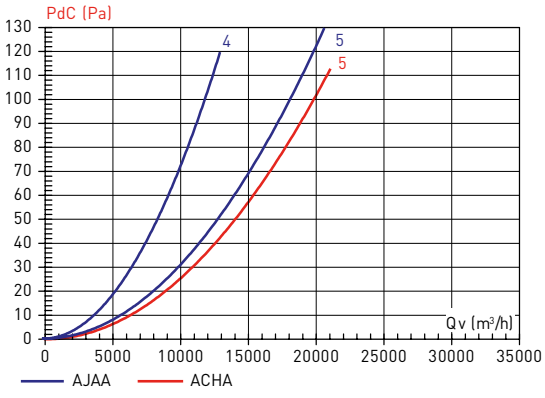



Tourelles hélico-centrifuges de toiture spécialement conçues pour l'extraction de l'air de locaux dont l'atmosphère contient un ou plusieurs composés explosifs. Fabriquées en tôle d'acier protégée par une peinture polyester noire (sauf modèle TH-800/200 fabriqué en matériaux plastiques anti-statiques). Grillage anti-volatiles. Le corps est démontable facilement sans necessité de démonter les conduits.

Moteurs ATEX

- Monophasée 230V-50Hz.
- IP44, Classe B.
- Sécurité augmentée - gaz
  Pour les modèles 250 et 315:
  Ⓔx IIG Ex e II T3 Gb
  Ⓔx EC: LOM 11 ATEX 2021 X,
  Supplément 1.
  Pour modèle 800:
  Ⓔx IIG Ex e II T3 Gb
  Ⓔx EC: LOM 08ATEX2052 X,
  Supplément 2.

Pour sélectionner TH- ATEX utiliser les courbes caractéristiques ou EasyVent.



Boîte à bornes extérieure, étanche IP55
Très accessible, en plastique ignifuge V0.



Condensateur spécial ATEX

Applications spécifiques

Versions

CARACTÉRISTIQUES TECHNIQUES

Modèle	Vitesse (tr/mn)	Puissance abs. maxi. (W)	Intensité abs. maxi. (A)	Débit maxi. (m^3/h)	Température min./max. (ºC)	Niveau de pression sonore* (dB(A))		Poids (kg)
						Aspiration	Soufflage	
TH-800/200 EX	2450	120	0,50	800	-20/+40	58	59	8
TH-1100/250 EX	2630	197	0,85	965	-20/+40	55	63	22
TH-1200/315 EX	2600	170	0,74	1150	-20/+40	52	56	28

* Niveau de pression sonore en dB(A), à 3 m, au point "A" de les courbes caractetéristiques.

COURBES CARACTÉRISTIQUES

- q_v: Débit en m^3/h et m^3/s.
- p_{sf}: Pression statique en mmCE et Pa.
- Air sec normal à 20°C et 760 mmHg.
- Essais aérauliques selon les Normes ISO 5801 et AMCA 210-99.
- LwA: Niveau de puissance acoustique en dB(A) à l'aspiration et au refoulement.

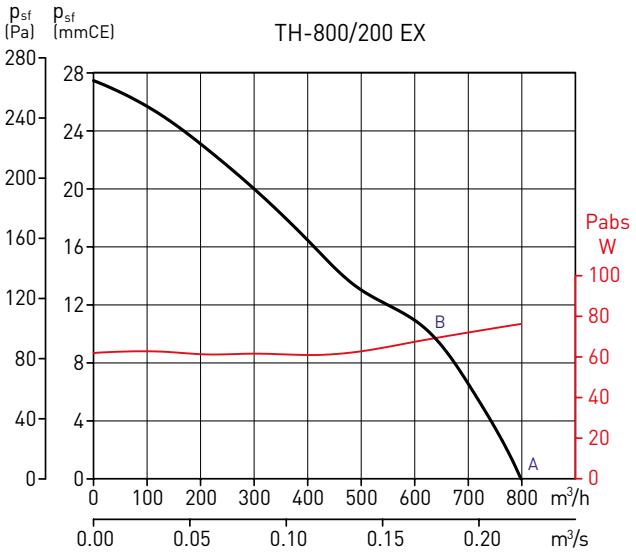

TH-800/200 EX		63	125	250	500	1.000	2.000	4.000	8.000	LwA
Aspiration	A	19	44	64	73	75	70	65	57	78
	B	25	53	67	75	76	71	64	55	80
Soufflage	A	42	51	64	76	75	72	66	57	80
	B	39	56	69	80	78	72	64	55	83

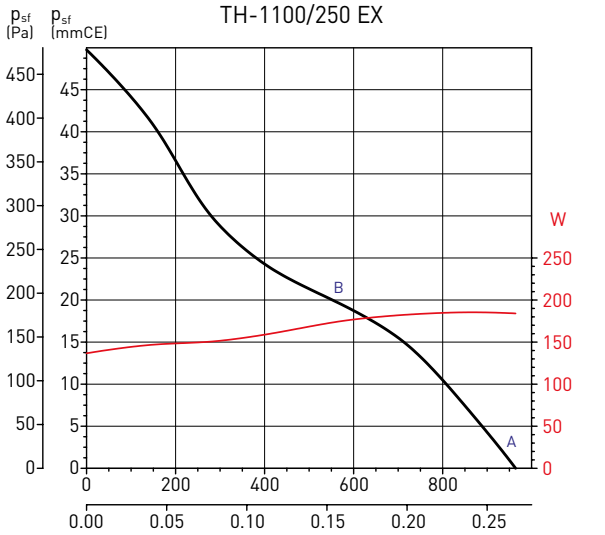

TH-1100/250 EX		63	125	250	500	1.000	2.000	4.000	8.000	LwA
Aspiration	A	40	51	64	68	69	72	63	57	75
	B	39	53	68	69	67	68	62	54	74
Soufflage	A	54	55	68	78	80	78	67	58	84
	B	39	53	69	75	76	74	66	57	80

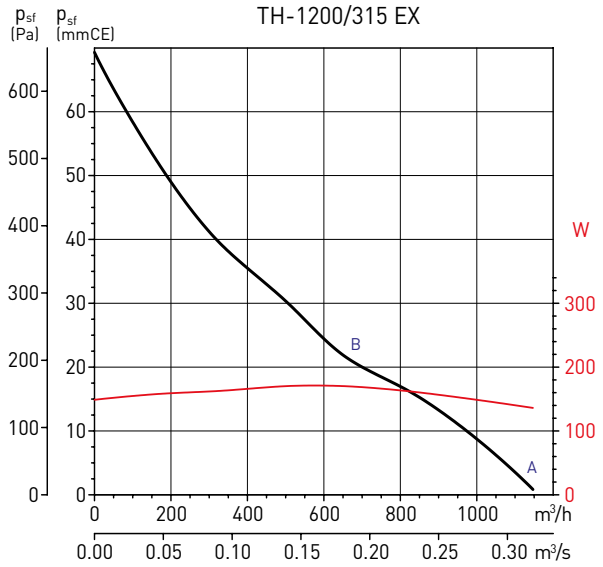

TH-1200/315 EX		63	125	250	500	1.000	2.000	4.000	8.000	LwA
Aspiration	A	29	45	61	62	68	68	62	56	72
	B	39	49	70	66	68	69	62	56	75
Soufflage	A	42	52	66	70	74	66	64	56	77
	B	38	44	74	72	72	72	65	56	79

DIMENSIONS (mm)

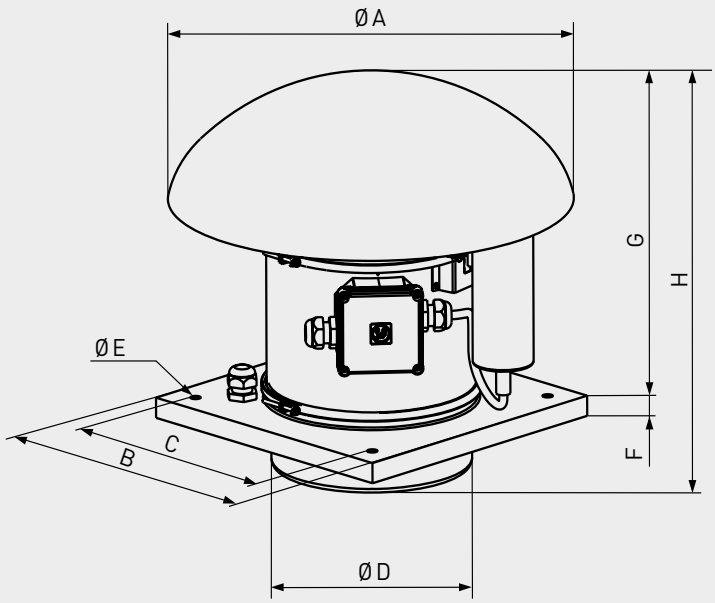

Modèle	A	B	C	D	E	F	G	H
TH-800/200 EX	400	300	245	197,5	10,5	20	312	377
TH-1100/250 EX	546	435	330	248	12	20	372	457
TH-1200/315 EX	735	560	450	312	12	20	450	544

ACCESSOIRES SPÉCIFIQUES



ACOPEL EX N
Manchette souple pour ambiances explosives.

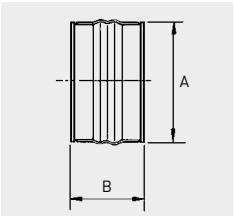

Modèle	Modèle connection	ØA	B
TH-800/200 EX	ACOPEL EX-200/160 N	200	160
TH-1100/250 EX	ACOPEL EX-250/160 N	250	160
TH-1200/315 EX	ACOPEL EX-315/160 N	315	160

Pour plus d'informations, voir accessoires de montage.



Gamme de tourelles centrifuges permettant l'extraction d'air ou la ventilation de locaux dont l'atmosphère contient un ou plusieurs composés explosifs. Température maximale de l'air extrait en régime permanent: 40°C. Turbine à réaction en acier galvanisé, montée en accouplement direct avec le moteur. Moyeu en alliage d'aluminium. Platine d'aspiration avec pavillon rapporté en laiton, bras et support moteur en tôle d'acier galvanisée. La totalité de l'ensemble: pavillon d'aspiration / turbine / support moteur, forme un système anti-étincelles. Calotte à jet horizontale en tôle d'acier galvanisée fixée par 4 écrous. Grillage de protection anti-volatiles, conforme à la norme EN ISO 13857 pour la protection des personnes.

Moteurs

Moteurs antidéflagrants ⟨Ex⟩ II2G Exd IIC T4.
Moteur B5, IP 55, classe F:
• 1 vitesse triphasé 230/400V, 50Hz.
Moteur équipé d'une protection thermique type PTC afin d'accepter la variation de vitesse par variateur de fréquence.



Facilité d'installation
Anneaux de levage pour faciliter la manipulation des tourelles.



Grillage de protection anti-volatiles



Turbine à réaction
Permettant d'éviter l'accumulation des poussières.

Applications spécifiques

Ex

Versions

CARACTÉRISTIQUES TECHNIQUES

Avant d'installer le ventilateur vérifier que les valeurs indiquées sur la plaque signalétique du moteur sont compatibles avec celles du réseau d'alimentation électrique.

Modèle	Vitesse (tr/mn)	Puissance moteur (kW)	Intensité nominal à 400V (A)	Débit maxi. (m³/h)	Niveau de pression sonore à 1,5m (dB(A))		Poids (kg)
					Soufflage	Aspiration	
4 PÔLES							
TCDH Exd 010-4	1500	0,25	1,2	1.120	58	62	22
TCDH Exd 020-4	1500	0,25	1,2	2.450	62	66	25
TCDH Exd 030-4	1500	0,37	1,5	3.300	67	71	32
TCDH Exd 040-4	1500	0,55	1,7	5.500	71	75	35
TCDH Exd 060-4	1500	0,75	2,2	7.000	74	78	57
TCDH Exd 080-4	1500	1,50	4	9.600	76	81	68
TCDH Exd 105-4	1500	2,20	5,2	12.800	79	84	90
6 PÔLES							
TCDH Exd 020-6	1000	0,18	1	1.650	52	56	25
TCDH Exd 030-6	1000	0,18	1	2.200	57	61	32
TCDH Exd 040-6	1000	0,25	1,4	3.700	61	65	35
TCDH Exd 060-6	1000	0,25	1,4	4.700	64	68	57
TCDH Exd 080-6	1000	0,37	1,6	6.500	66	71	68
TCDH Exd 105-6	1000	0,75	2,4	8.700	68	73	90
TCDH Exd 110-6	1000	1,10	3,4	11.000	72	77	96
TCDH Exd 140-6	1000	2,20	5,4	16.000	75	81	110
TCDH Exd 195-6	1000	3,00	8,5	22.500	78	83	126
TCDH Exd 250-6	1000	5,50	14	25.500	81	86	150
8 PÔLES							
TCDH Exd 060-8	750	0,12	0,85	3.400	55	60	57
TCDH Exd 080-8	750	0,18	1,15	4.800	59	63	68
TCDH Exd 105-8	750	0,37	1,5	6.400	61	66	90
TCDH Exd 110-8	750	0,55	2,1	8.200	64	69	96
TCDH Exd 140-8	750	1,10	4,1	12.100	68	73	110
TCDH Exd 195-8	750	1,50	4,8	17.000	71	76	126
TCDH Exd 250-8	750	3,00	8,7	19.200	74	79	150

DIMENSIONS (mm)

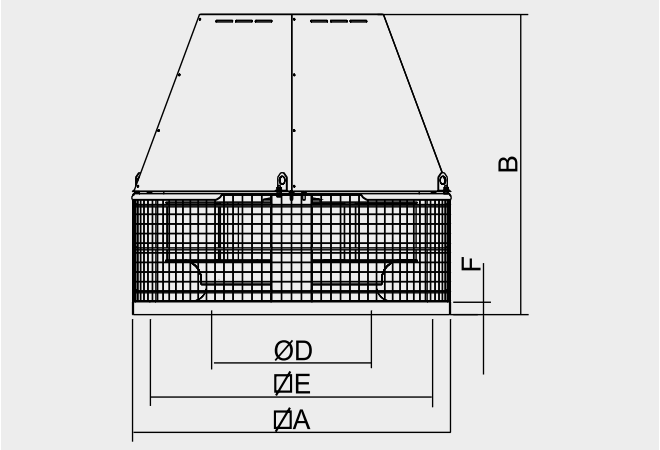

Modèle	A	B	D	E	F
TCDH Exd 010	430	405	181	344	30
TCDH Exd 020	430	430	217	344	30
TCDH Exd 030	540	539	256	450	30
TCDH Exd 040	540	562	294	450	30
TCDH Exd 060	660	650	326	570	30
TCDH Exd 080	660	662	362	570	30
TCDH Exd 105	800	726	399	668	30
TCDH Exd 110	800	759	444	668	30
TCDH Exd 140	946	876	490	830	30
TCDH Exd 195	946	900	537	830	30
TCDH Exd 250	1030	940	581	830	40

COURBES CARACTÉRISTIQUES

- q_v: Débit en m^3/h et m^3/s.
- p_{sf}: Pression statique en mmCE et Pa.
- Air sec normal à 20°C et 760 mmHg.
- Essais aérauliques selon les Normes ISO 5801 et AMCA 210-99.
- Pressions sonores en dB(A) mesurées à 1,5m en champ hémisphérique, à l'aspiration (vert) et au soufflage (bleu).

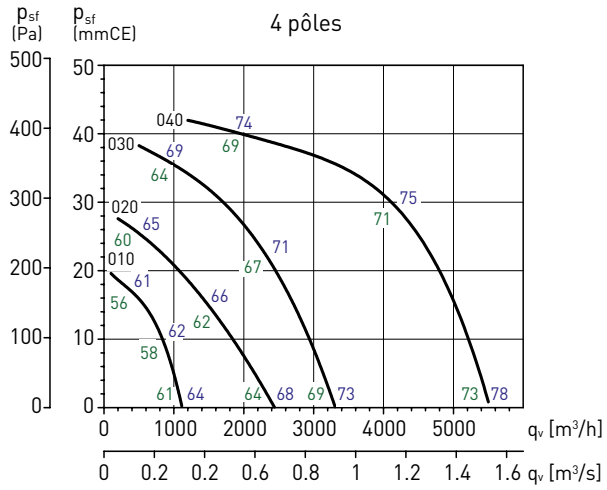

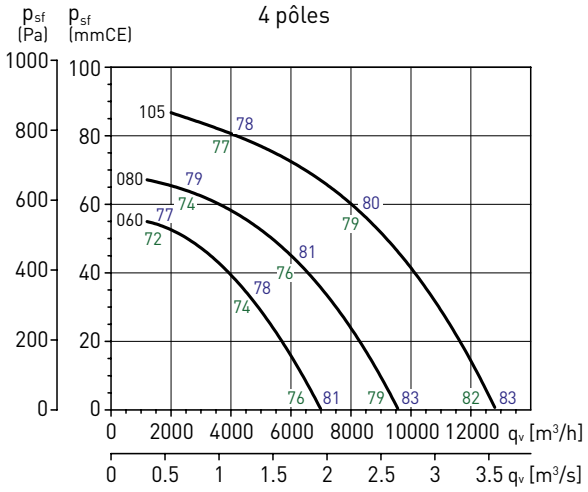

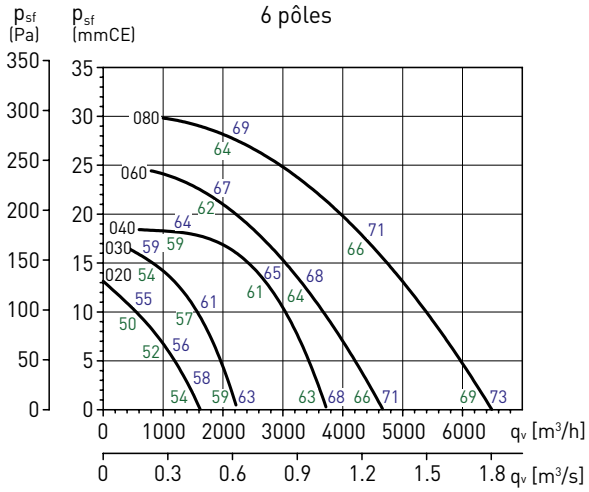

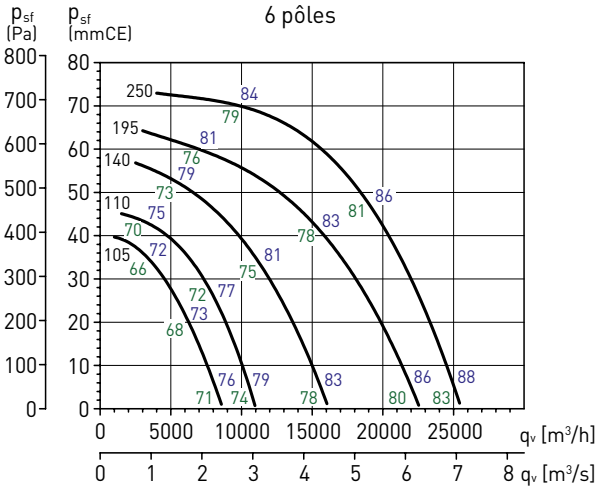

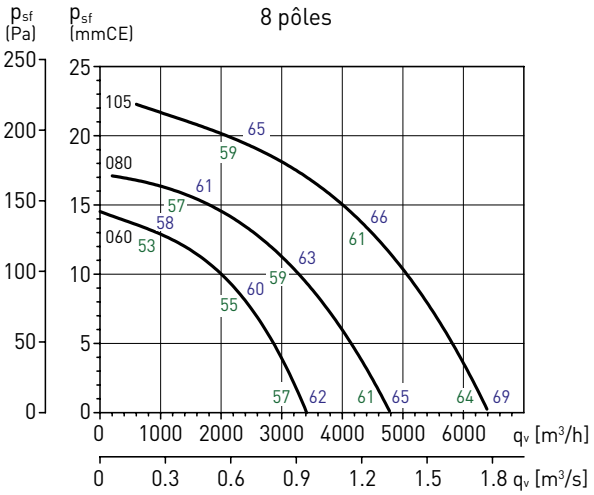

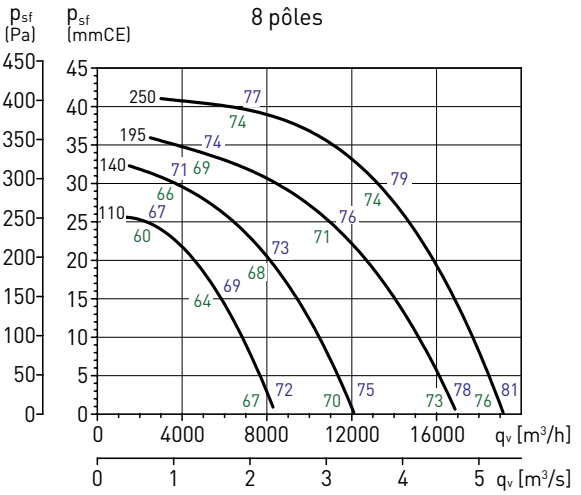

CARACTÉRISTIQUES ACOUSTIQUES

Spectres de puissances sonores en dB(A).

Modèle TCDH Exd 010-4		63	125	250	500	1000	2000	4000	8000
1000 m³/h	Aspiration	38	51	65	68	65	62	60	57
	Soufflage	42	55	67	71	70	69	67	64
600 m³/h	Aspiration	36	49	61	66	63	61	58	54
	Soufflage	39	53	65	68	68	67	64	60
400 m³/h	Aspiration	35	48	61	63	62	58	55	49
	Soufflage	40	53	65	68	67	66	64	59

Modèle TCDH Exd 020-4		63	125	250	500	1000	2000	4000	8000
2400 m³/h	Aspiration	48	64	70	69	68	67	66	63
	Soufflage	51	66	71	74	74	73	71	68
1500 m³/h	Aspiration	46	61	68	67	67	65	63	58
	Soufflage	49	64	69	73	72	70	67	63
800 m³/h	Aspiration	46	60	66	66	64	62	59	53
	Soufflage	50	64	68	71	71	70	66	61

Modèle TCDH Exd 030-4		63	125	250	500	1000	2000	4000	8000
3400 m³/h	Aspiration	53	68	75	74	73	71	70	67
	Soufflage	56	71	76	79	79	78	76	73
2000 m³/h	Aspiration	51	65	73	71	71	70	67	63
	Soufflage	54	69	74	78	77	75	72	68
1000 m³/h	Aspiration	50	65	70	70	69	66	63	58
	Soufflage	54	69	73	76	75	74	70	65

Modèle TCDH Exd 040-4		63	125	250	500	1000	2000	4000	8000
5400 m³/h	Aspiration	57	72	79	78	77	75	74	71
	Soufflage	60	76	80	84	83	82	80	77
4000 m³/h	Aspiration	55	69	77	76	75	74	72	67
	Soufflage	58	73	78	82	81	79	76	72
2000 m³/h	Aspiration	55	69	75	75	73	71	68	62
	Soufflage	59	73	77	80	80	79	75	70

Modèle TCDH Exd 060-4		63	125	250	500	1000	2000	4000	8000
6500 m³/h	Aspiration	60	75	82	81	80	78	77	74
	Soufflage	63	79	83	87	86	85	83	80
4000 m³/h	Aspiration	58	72	80	78	78	77	74	70
	Soufflage	61	76	81	85	84	82	79	75
2000 m³/h	Aspiration	57	72	78	78	76	74	70	65
	Soufflage	62	76	80	83	83	82	78	73

Modèle TCDH Exd 080-4		63	125	250	500	1000	2000	4000	8000
9100 m³/h	Aspiration	62	78	85	83	82	81	80	77
	Soufflage	66	81	86	89	89	88	86	83
6000 m³/h	Aspiration	60	74	83	81	81	79	77	72
	Soufflage	64	79	84	88	87	85	82	78
2500 m³/h	Aspiration	60	75	80	80	79	76	73	67
	Soufflage	64	78	83	85	85	84	80	75

Modèle TCDH Exd 105-4		63	125	250	500	1000	2000	4000	8000
12500 m³/h	Aspiration	65	81	88	86	85	84	83	80
	Soufflage	69	85	89	93	92	91	89	86
9000 m³/h	Aspiration	63	77	85	84	84	82	80	75
	Soufflage	67	82	87	91	90	88	85	81
4000 m³/h	Aspiration	63	78	83	83	82	79	76	71
	Soufflage	67	82	86	89	88	87	83	78

Modèle TCDH Exd 020-6		63	125	250	500	1000	2000	4000	8000
1500 m³/h	Aspiration	43	53	61	58	57	57	56	53
	Soufflage	45	56	61	64	64	63	61	58
1000 m³/h	Aspiration	41	48	57	57	57	56	53	49
	Soufflage	44	54	60	63	62	60	57	53
600 m³/h	Aspiration	40	47	56	55	55	52	49	43
	Soufflage	44	54	58	61	61	59	55	50

Modèle TCDH Exd 030-6		63	125	250	500	1000	2000	4000	8000
2000 m³/h	Aspiration	48	57	65	63	62	62	61	58
	Soufflage	50	61	65	69	69	68	66	63
1500 m³/h	Aspiration	46	53	62	61	62	60	58	53
	Soufflage	49	59	64	68	67	65	62	58
600 m³/h	Aspiration	45	51	60	60	59	57	53	48
	Soufflage	49	58	63	66	66	63	59	55

Modèle TCDH Exd 040-6		63	125	250	500	1000	2000	4000	8000
3500 m³/h	Aspiration	47	62	69	68	67	65	64	61
	Soufflage	50	66	70	74	73	72	70	67
2500 m³/h	Aspiration	45	59	67	66	65	64	62	57
	Soufflage	48	63	68	72	71	69	66	62
1400 m³/h	Aspiration	45	59	65	65	63	61	58	52
	Soufflage	49	63	67	70	70	69	65	60

Modèle TCDH Exd 060-6		63	125	250	500	1000	2000	4000	8000
4200 m³/h	Aspiration	50	65	72	71	70	68	67	64
	Soufflage	53	69	73	77	76	75	73	70
3000 m³/h	Aspiration	48	62	70	68	68	67	64	60
	Soufflage	51	66	71	75	74	72	69	65
1500 m³/h	Aspiration	47	62	68	68	66	64	60	55
	Soufflage	52	66	70	73	73	72	68	63

Modèle TCDH Exd 080-6		63	125	250	500	1000	2000	4000	8000
6100 m³/h	Aspiration	52	68	75	73	72	71	70	67
	Soufflage	56	71	76	79	79	78	76	73
4100 m³/h	Aspiration	50	64	73	71	71	69	67	62
	Soufflage	54	69	74	78	77	75	72	68
2000 m³/h	Aspiration	50	65	70	70	69	66	63	57
	Soufflage	54	68	73	75	75	74	70	65

Modèle TCDH Exd 105-6		63	125	250	500	1000	2000	4000	8000
8000 m³/h	Aspiration	60	69	76	75	74	74	73	70
	Soufflage	63	73	78	82	81	80	78	75
5500 m³/h	Aspiration	58	65	73	73	73	72	70	65
	Soufflage	61	72	77	80	79	77	74	70
3000 m³/h	Aspiration	57	64	72	72	71	69	65	60
	Soufflage	61	71	75	78	78	75	72	67

Modèle TCDH Exd 110-6		63	125	250	500	1000	2000	4000	8000
1050 m³/h	Aspiration	64	73	80	78	77	77	76	73
	Soufflage	67	77	82	85	85	84	82	79
7500 m³/h	Aspiration	61	69	77	76	77	75	73	68
	Soufflage	65	75	80	84	83	81	78	74
4000 m³/h	Aspiration	61	67	76	76	75	72	69	63
	Soufflage	65	74	78	81	81	79	75	70

Modèle TCDH Exd 140-6		63	125	250	500	1000	2000	4000	8000
15500 m³/h	Aspiration	67	76	84	82	81	81	80	77
	Soufflage	70	81	86	89	89	88	86	83
10000 m³/h	Aspiration	65	72	80	80	81	79	77	72
	Soufflage	68	79	84	88	86	84	81	77
5500 m³/h	Aspiration	64	71	79	79	78	76	73	67
	Soufflage	68	78	82	85	85	83	79	74

Modèle TCDH Exd 195-6		63	125	250	500	1000	2000	4000	8000
20000 m³/h	Aspiration	70	79	86	84	83	83	82	79
	Soufflage	73	84	88	92	92	91	89	86
15000 m³/h	Aspiration	68	75	83	83	83	82	79	75
	Soufflage	71	82	87	90	89	87	84	80
7500 m³/h	Aspiration	67	74	82	82	81	79	75	70
	Soufflage	71	80	84	88	88	85	81	76

Modèle TCDH Exd 250-6		63	125	250	500	1000	2000	4000	8000
25000 m³/h	Aspiration	72	81	89	87	86	86	85	82
	Soufflage	76	86	91	94	94	93	91	88
19000 m³/h	Aspiration	70	77	86	85	86	84	82	77
	Soufflage	74	84	89	93	92	90	87	83
10000 m³/h	Aspiration	69	76	85	85	84	81	78	72
	Soufflage	73	83	87	90	90	88	84	79

CARACTÉRISTIQUES ACOUSTIQUES

Spectres de puissances sonores en dB(A).

Modèle TCDH Exd 060-8		63	125	250	500	1000	2000	4000	8000
3000 m³/h	Aspiration	49	59	60	61	61	61	60	57
	Soufflage	52	60	64	68	67	67	65	62
2000 m³/h	Aspiration	46	57	58	60	60	59	56	52
	Soufflage	50	59	64	67	65	63	60	56
1000 m³/h	Aspiration	47	55	58	58	58	55	52	46
	Soufflage	50	57	61	65	64	62	58	53

Modèle TCDH Exd 080-8		63	125	250	500	1000	2000	4000	8000
4000 m³/h	Aspiration	53	62	64	65	65	65	64	61
	Soufflage	56	63	68	71	71	70	68	65
3000 m³/h	Aspiration	50	60	62	63	64	62	60	55
	Soufflage	54	62	67	70	69	67	64	60
1800 m³/h	Aspiration	51	58	62	62	61	59	55	50
	Soufflage	53	61	65	68	68	65	61	56

Modèle TCDH Exd 105-8		63	125	250	500	1000	2000	4000	8000
55000 m³/h	Aspiration	53	62	69	68	67	67	66	63
	Soufflage	56	66	71	75	74	73	71	68
4000 m³/h	Aspiration	51	58	66	66	66	65	63	58
	Soufflage	54	65	70	73	72	70	67	63
2000 m³/h	Aspiration	50	57	65	65	64	62	58	53
	Soufflage	54	64	68	71	71	68	65	60

Modèle TCDH Exd 110-8		63	125	250	500	1000	2000	4000	8000
7500 m³/h	Aspiration	59	68	70	70	71	71	70	66
	Soufflage	62	70	74	78	77	76	74	71
5000 m³/h	Aspiration	55	66	68	69	69	68	66	61
	Soufflage	60	68	73	76	75	73	70	66
3000 m³/h	Aspiration	57	64	68	68	67	65	61	56
	Soufflage	59	67	71	74	74	71	67	62

Modèle TCDH Exd 140-8		63	125	250	500	1000	2000	4000	8000
15000 m³/h	Aspiration	62	71	73	74	74	74	73	70
	Soufflage	65	73	78	81	81	80	78	75
8000 m³/h	Aspiration	59	69	71	73	73	72	69	65
	Soufflage	64	72	77	80	79	77	74	70
4000 m³/h	Aspiration	60	67	71	71	71	68	65	59
	Soufflage	63	70	74	78	78	75	71	66

Modèle TCDH Exd 195-8		63	125	250	500	1000	2000	4000	8000
15000 m³/h	Aspiration	65	74	76	76	77	77	76	73
	Soufflage	68	76	81	84	84	83	81	78
11000 m³/h	Aspiration	62	72	74	75	76	74	72	67
	Soufflage	66	75	80	83	82	80	77	73
6000 m³/h	Aspiration	63	70	74	74	73	71	68	62
	Soufflage	66	73	77	81	80	77	73	69

Modèle TCDH Exd 250-8		63	125	250	500	1000	2000	4000	8000
19000 m³/h	Aspiration	65	74	82	80	79	79	78	75
	Soufflage	69	79	84	87	87	86	84	81
14000 m³/h	Aspiration	63	70	79	78	79	77	75	70
	Soufflage	67	77	82	86	85	83	80	76
6000 m³/h	Aspiration	63	70	79	78	79	77	75	70
	Soufflage	66	76	80	83	83	81	77	72

ACCESSOIRES DE MONTAGE

Modèle ventilateur	010/020	030/040	060/080	105/110	140/195/250
Taille accessoire	1	2	3	4	5



AJMS
Cadre de scellement
Pour montage de la tourelle sur une souche maçonnée.

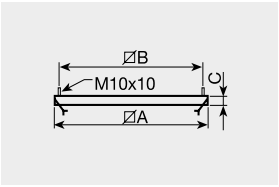

Modèle	A	B	C
AJMS-1	368	344	30
AJMS-2	478	450	30
AJMS-3	598	570	40
AJMS-4	698	668	40
AJMS-5	866	830	40



ACH
Souche isolée
Pour montage de la tourelle quand aucune souche maçonnée n'est prévue.

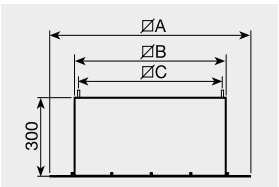

Modèle	A	B	C
ACH-1-300	428	368	344
ACH-2-300	538	478	450
ACH-3-300	658	598	570
ACH-4-300	758	698	668
ACH-5-300	926	866	830

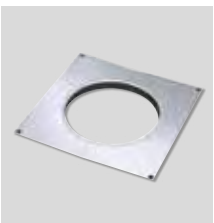

AJPA
Plaque d'adaptation avec bride circulaire
Pour raccorder directement un conduit circulaire à la tourelle.

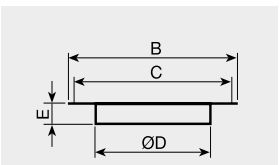

Modèle	B	C	D	E
AJPA-1 D250	368	344	250	55
AJPA-2 D315	478	450	315	55
AJPA-3 D450	598	570	450	68
AJPA-4 D500	698	668	560	68
AJPA-5 D630	866	830	710	85

VENTILATEURS CENTRIFUGES SIMPLE OUÏE

VENTILATEURS PPS

NOUVEAU



422 SEAT
jusqu'à 10.000 m³/h



434 CMPT (1)
jusqu'à 8.000 m³/h



439 CMPT (2)
jusqu'à 25.000 m³/h



440 TMPB/TMPT
jusqu'à 5.000 m³/h

VENTILATEURS PPS ATEX



462 CMPT ATEX
jusqu'à 10.000 m³/h

STANDARD



469 CKB-N
jusqu'à 1.460 m³/h



471 CBT-N
jusqu'à 3.800 m³/h



476 CMB/CMT
jusqu'à 15.900 m³/h

DÉSENFUMAGE



488 CRMT
jusqu'à 15.900 m³/h



494 CHMT
jusqu'à 15.900 m³/h



499 CXRT
jusqu'à 27.900 m³/h



508 BSP
jusqu'à 100.000 m³/h



514 CRRT-TR
jusqu'à 152.000 m³/h

Ventilateurs de désenfumage certifiés à la température indiquée, hors zone à désenfumer

Ventilateurs pouvant transporter de l'air en continu à la température maximale indiquée

Ventilateurs immergés dans la zone à désenfumer

Ventilateurs pour atmosphères potentiellement explosives ATEX

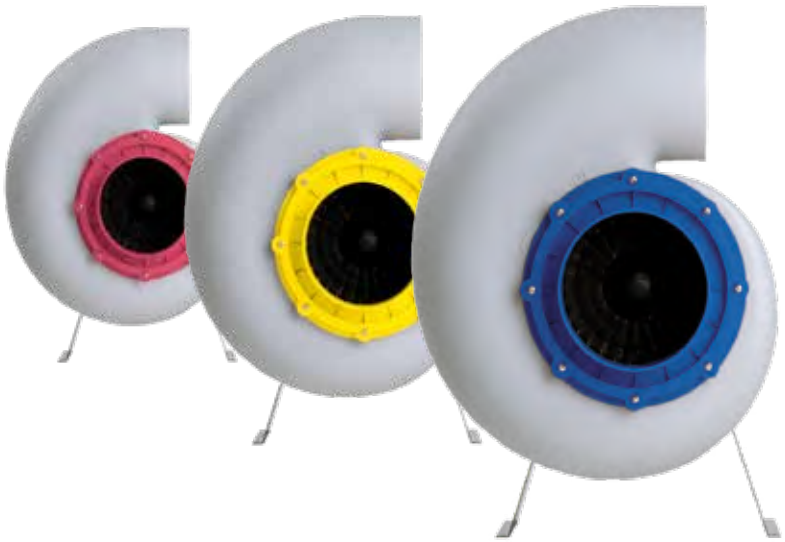

Gamme de 5 modèles de ventilateurs en pol ypropylène avec moteurs montés en dehors flux d'air. Les ventilateurs couvrent une plage de débits de 100 à 10000 m³/h.

Applications
Les vent ilateurs anti-acides peuvent extraire de l'air ambiant chargé de composants chimiques corrosifs.
Ils sont spécialement conçus pour:
- Les industries chimiques et pétrochimiques.
- Les laboratoires.

La température des gaz extraits ne doit pas être supérieure à 80°C.

Volute
- La volute est en polypropylène

Turbine
- Turbine en polypropylène

Moteur
- SEAT-T: 3x230V/400V/50Hz
- SEAT-B: 1x220V/50Hz
- IP55 classe F
- Ne sont pas réglables par autotransformateur RMT/RMB

Options
- Moteur antidéflagrants EExd IIB T4
- Conforme aux normes ATEX
- Trou de purge
- Chaise haute protection
- Roof-unit

Applications spécifiques

Atmosphères corrosives

Versions

SEAT 15



ORIENTATIONS



Orientation standard RD 90

CARACTERISTIQUES TECHNIQUES

Modèle	Vitesse (tr/mn)	Puissance moteur (kW)	Intensité nominale (A) 3x230V / 400V	Intensité nominale (A) 1x230V	Débit maxi. (m³/h)	Poids maxi (kg)
SEAT 15/6	930	0,18	1,20/0,70		280	7,6
SEAT 15/4	1450	0,25	1,40/0,80	2,00	450	7,6
SEAT 15/2	2870	0,37	1,80/1,00	2,85	850	7,1

DIMENSIONS (mm)

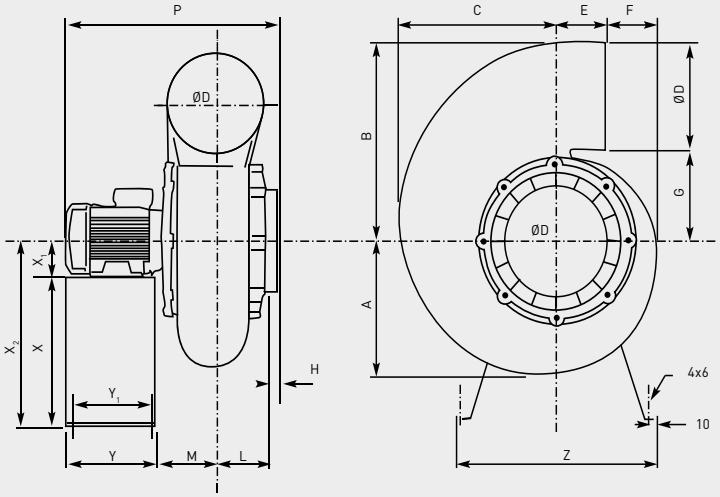

Modèle	A	B	C	ØD	E	F	G	H	L	M	P	Y	Y_1	Z	X	X_1	X_2
SEAT 15	170	240	203	125	100	32	115	30	70	80	360	180	160	340	240	71	311

COURBES CARACTERISTIQUES

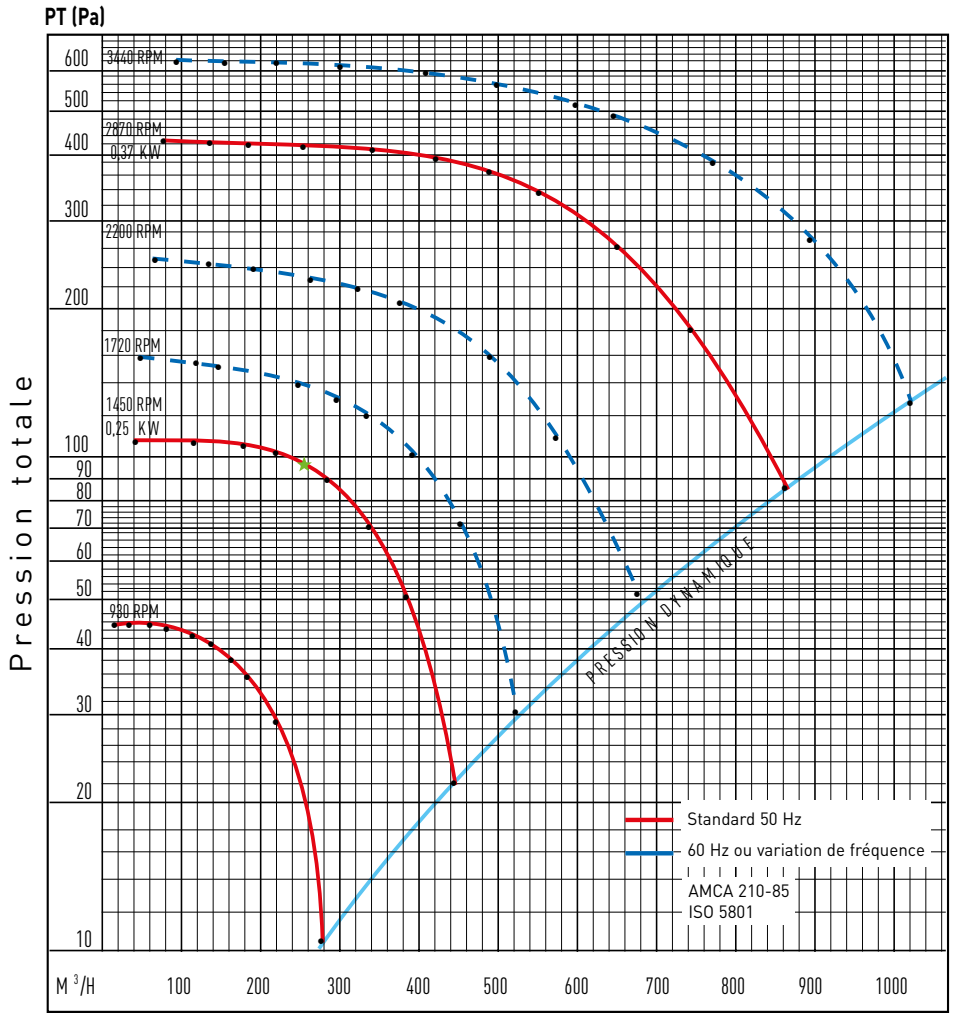

5D ⇨ 210-85 Nozzle Chamber — Type B
LW Mesure Puissance Acoustique

Type D
Bruit d'enveloppe

Vitesse (tr/mn)	dB (A)		dB	
1450	52	54	57	59
2870	70	71	72	74

Mesures acoustiques selon ISO 9614/1

Vitesse (tr/mn)	dB (A)
1435	49
2870	63

SEAT 20



ORIENTATIONS



Orientation standard RD 90

CARACTERISTIQUES TECHNIQUES

Modèle	Vitesse (tr/mn)	Puissance moteur (kW)	Intensité nominale (A) 3x230V / 400V	Intensité nominale (A) 1x230V	Débit maxi. (m^3/h)	Poids maxi (kg)
SEAT 20/6	930	0,18	1,20/0,70		850	8,6
SEAT 20/4	1450	0,25	1,40/0,80		1320	8,6
SEAT 20/2 (0,75 kW)	2870	0,75	3,10/1,80	2	1400	12,2
SEAT 20/2 (0,75 kW)	2870	1,1	4,50/2,50	6,6	2000	14,2

DIMENSIONS (mm)

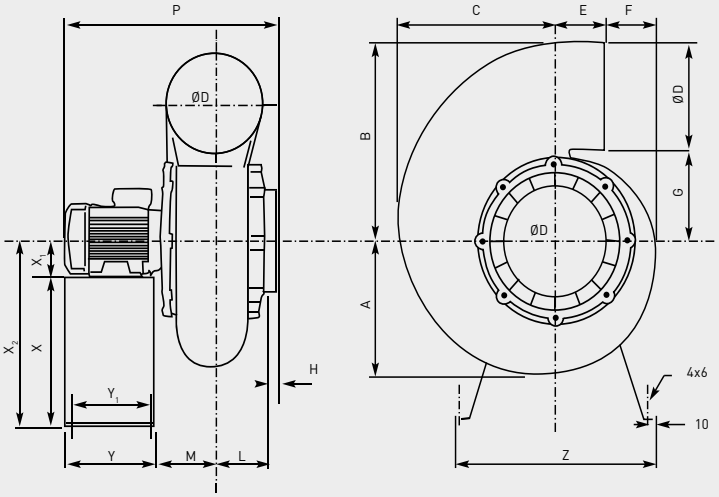

Modèle	A	B	C	ØD	E	F	G	H	L	M	P	Y	Y_1	Z	X	X_1	X_2
SEAT 20	208	303	240	160	100	57	143	32	84	94	390	180	160	340	240	71	311

COURBES CARACTERISTIQUES

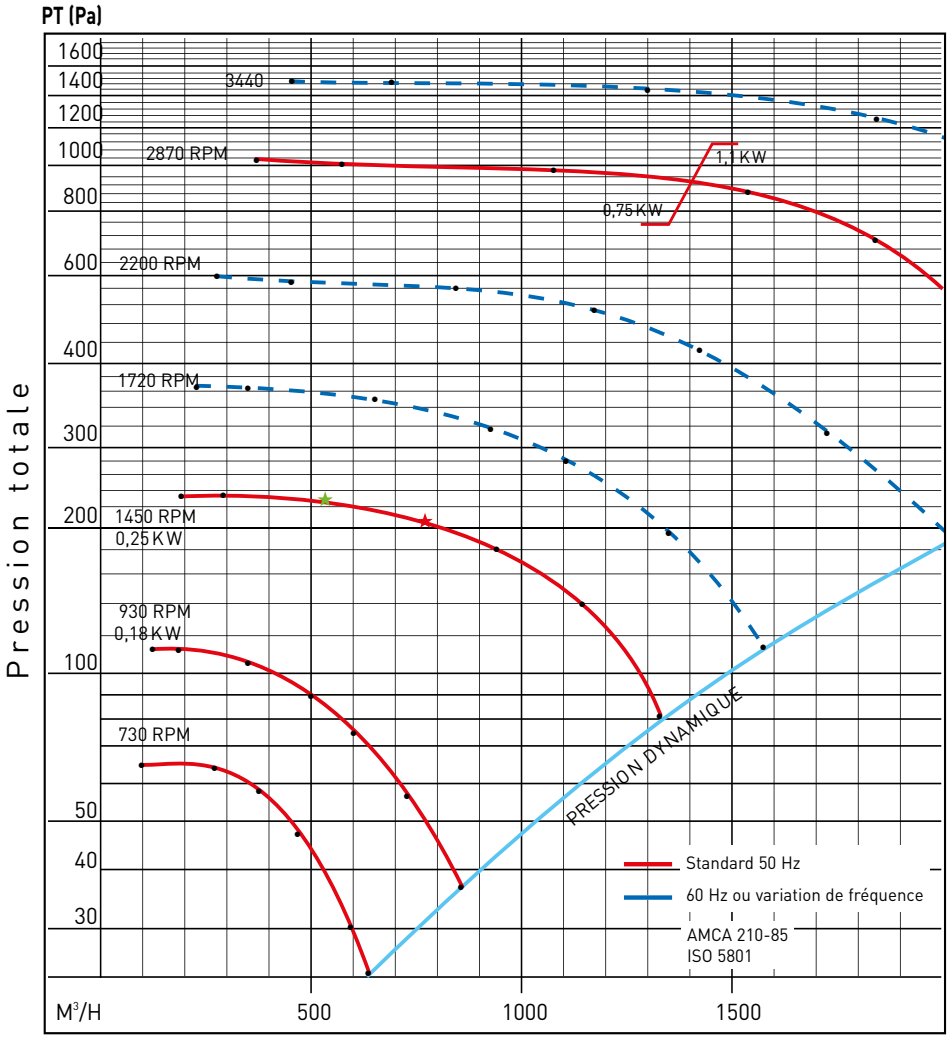

5D ⇨ 210-85 Nozzle Chamber — Type B, LW Mesure Puissance Acoustique

Type D, Bruit d'enveloppe

Vitesse (tr/mn)	dB (A)		dB	
950	53	54	61	62
1450	65	66	70	71
2870	83	84	85	86

Vitesse (tr/mn)	dB (A)	
950	41	42
1435	51	52
2870	66	67

Mesures acoustiques selon ISO 9614/1

SEAT 25



ORIENTATIONS



Orientation standard RD 90

CARACTERISTIQUES TECHNIQUES

Modèle	Vitesse (tr/mn)	Puissance moteur (kW)	Intensité nominale (A) 3x230V / 400V	Intensité nominale (A) 1x230V	Débit maxi. (m^3/h)	Poids maxi (kg)
SEAT 25/6	930	0,25	1,60/0,90		1600	11,2
SEAT 25/4	1450	0,37	1,90/1,10	2,65	2400	11,2
SEAT 25/2 (1,5 kW)	2870	1,5	6,00/3,35	8,7	1000	16,2
SEAT 25/2 (2,2 kW)	2870	2,2	7,90/4,37		2000	20,7
SEAT 25/2 (3 kW)	2870	3	10,70/5,95		3400	25,7

DIMENSIONS (mm)

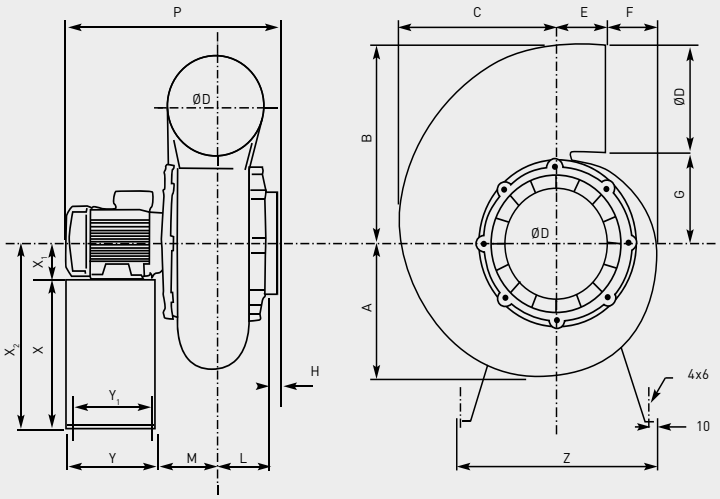

Modèle	Vitesse (tr/mn)	A	B	C	ØD	E	F	G	H	L	M	P	Y	Y_1	Z	X	X_1	X_2
SEAT 25	930/1450	248	365	310	200	103	92	165	35	95	105	430	180	160	420	300	71	371
	2870											515					90	390

COURBES CARACTERISTIQUES

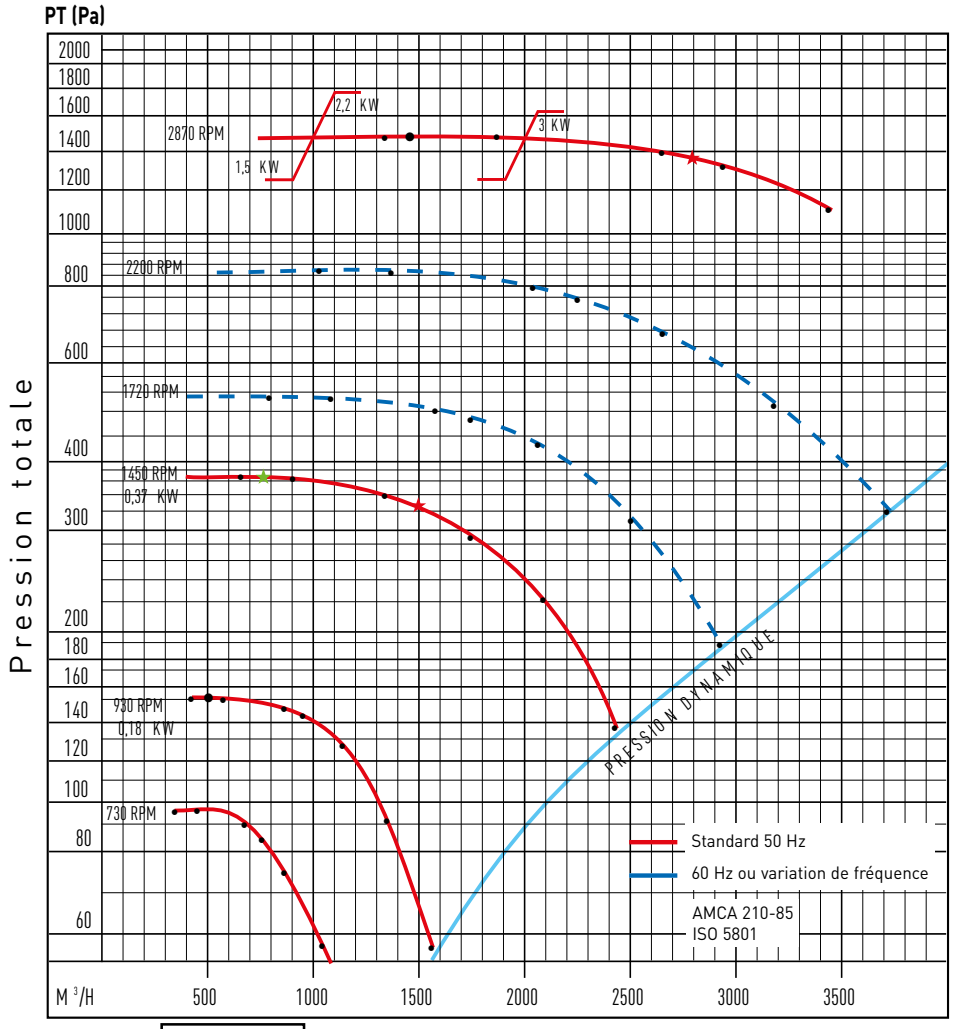

5D

210-85
Nozzle
Chamber

Type B
LW Mesure Puissance Acoustique

Type D
Bruit d'enveloppe

Vitesse (tr/mn)	dB (A)		dB	
950	61	62	67	68
1450	73	74	76	78
2870	87	88	89	89

Vitesse (tr/mn)	dB (A)
950	43
1435	53
2870	68

Mesures acoustiques selon ISO 9614/1

SEAT 30



ORIENTATIONS



Orientation standard RD 90

CARACTERISTIQUES TECHNIQUES

Modèle	Vitesse (tr/mn)	Puissance moteur (kW)	Intensité nominale (A) 3x230V / 400V	Intensité nominale (A) 1x230V	Débit maxi. (m³/h)	Poids maxi (kg)
SEAT 30/8	730	0,55	4,25/2,35		2500	22,8
SEAT 30/6	930	0,75	3,45/1,98	1,98	3000	23,8
SEAT 30/4	1450	1,1	4,25/2,45	6,60	4800	22,8

DIMENSIONS (mm)

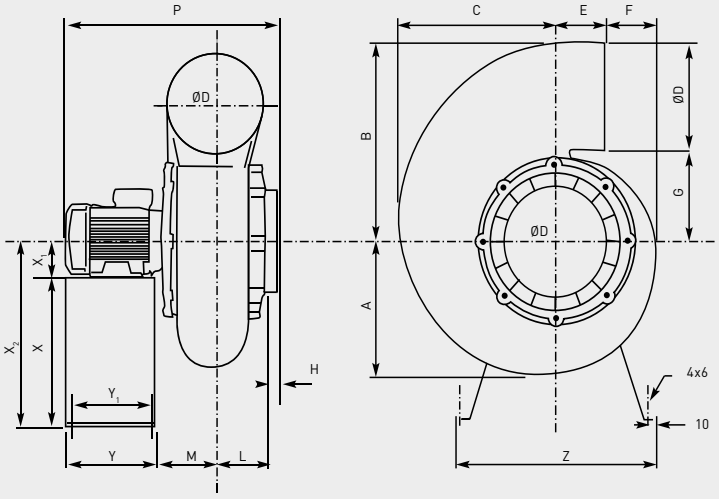

Modèle	Vitesse (tr/mn)	A	B	C	ØD	E	F	G	H	L	M	P	Y	Y_1	Z	X	X_1	X_2
SEAT 30	930	300	450	373	250	117	112	198	35	110	120	510	240	220	460	370	80	450
	1450											540					90	460

COURBES CARACTERISTIQUES

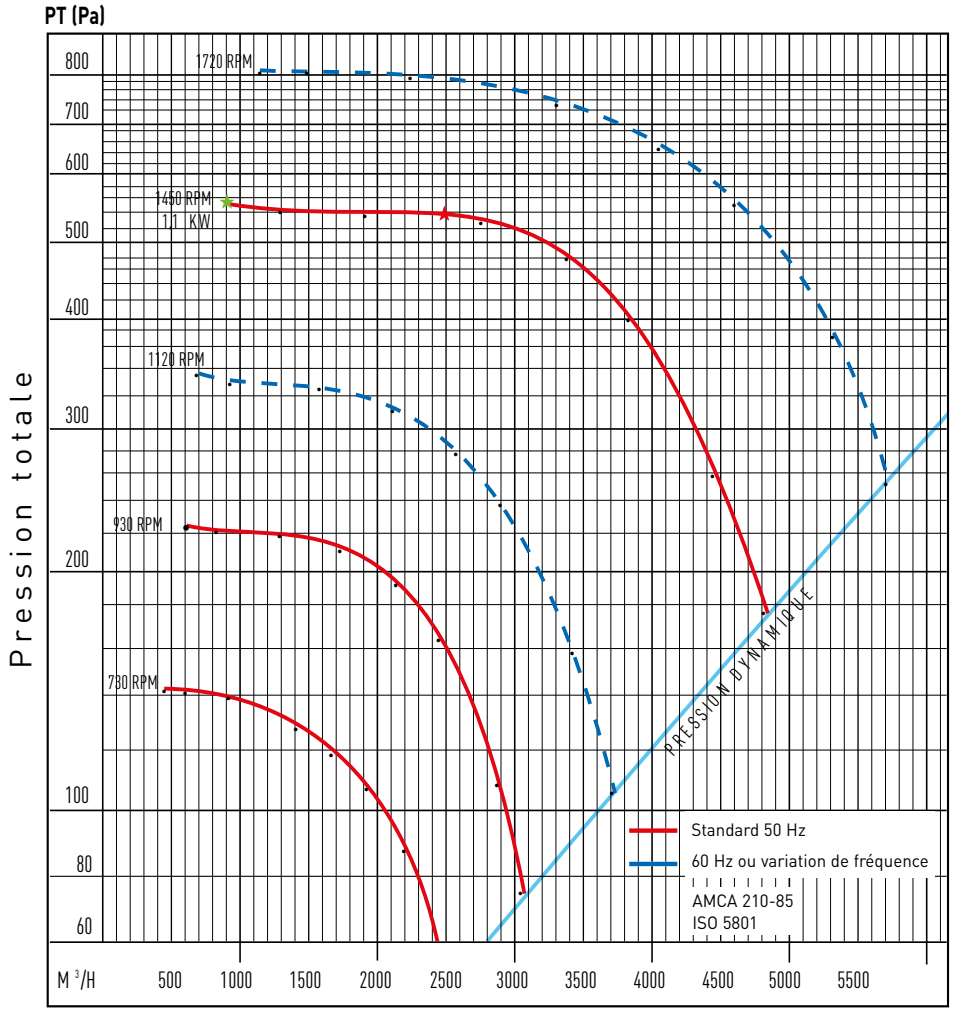

5D ⇨ 210-85 Nozzle Chamber — Type B
LW Mesure Puissance Acoustique

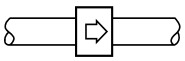

Type D
Bruit d'enveloppe

Vitesse (tr/mn)	dB (A)		dB	
715	59	61	67	68
950	66	68	73	74
1450	78	78	82	83

Mesures acoustiques selon ISO 9614/1

Vitesse (tr/mn)	dB (A)
715	40
950	46
1435	63

SEAT 35



ORIENTATIONS



Orientation standard LG 90

CARACTERISTIQUES TECHNIQUES

Modèle	Vitesse (tr/mn)	Puissance moteur (kW)	Intensité nominale (A) 3x230V / 400V	Intensité nominale (A) 1x230V	Débit maxi. (m³/h)	Poids maxi (kg)
SEAT 35/8	730	1,5	8,00/4,50		5500	42,3
SEAT 35/6	930	2,2	9,40/5,40		7000	41,3
SEAT 35/4	1450	5,5	19,40/11,20		8500	54,5

DIMENSIONS (mm)

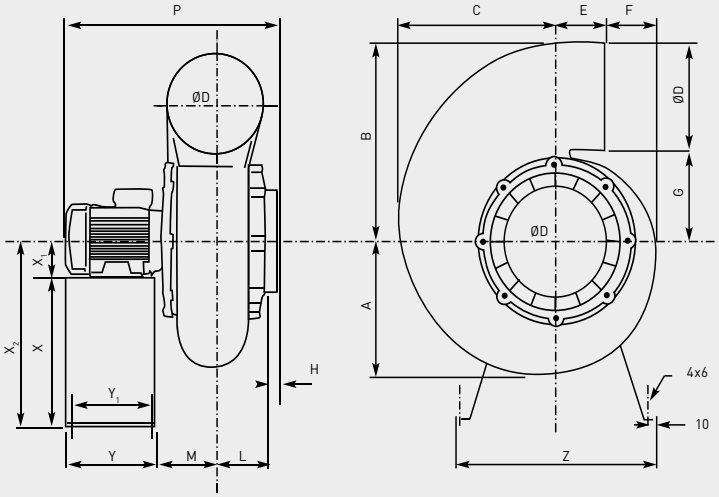

Modèle	Vitesse (tr/mn)	A	B	C	ØD	E	F	G	H	L	M	P	S	Y	Y_1	Z	X	X_1	X_2
SEAT 35	930	370	570	450	315	130	170	255	60	150	170	724	334	350	315	600	468	112	580
	1450											792	402					132	600
	1450											822	432					132	600

COURBES CARACTERISTIQUES

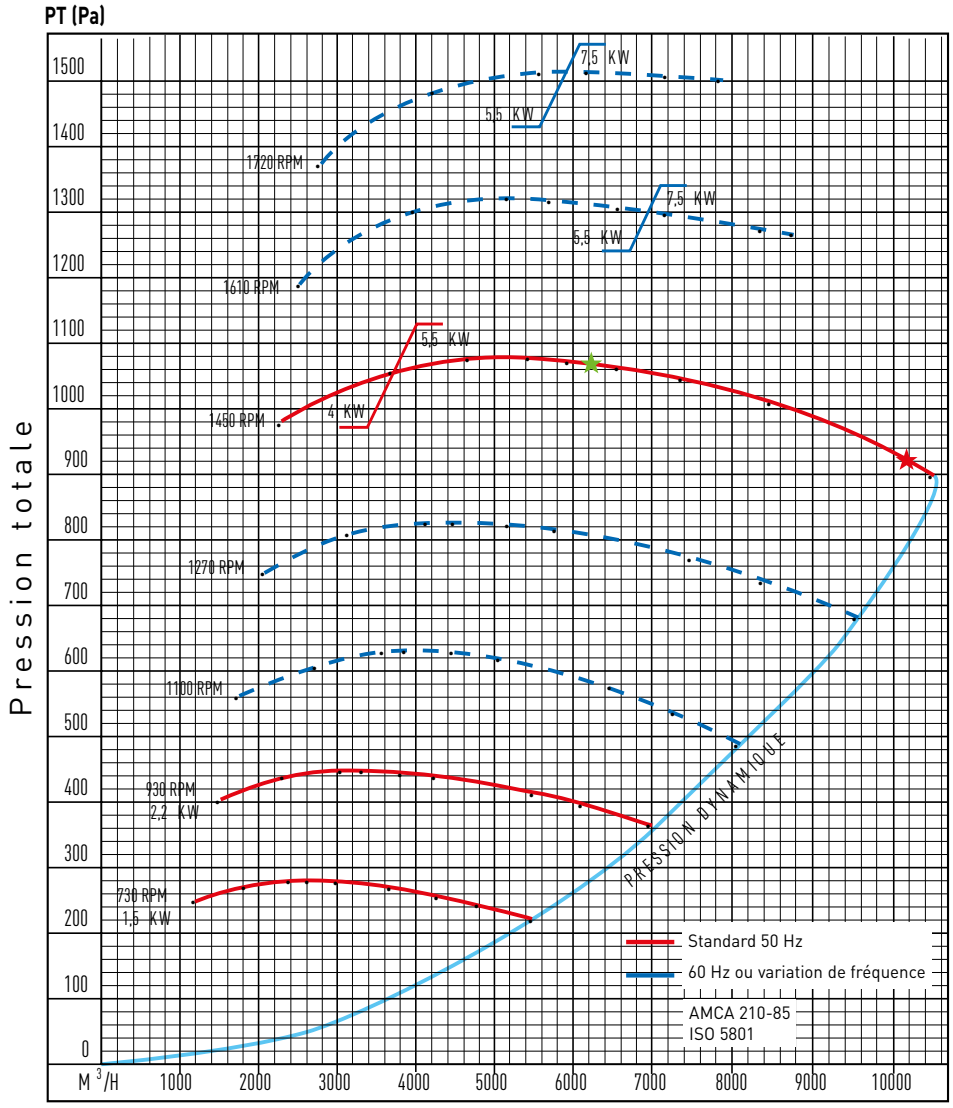

5D

210-85
Nozzle
Chamber

Type B
LW Mesure Puissance Acoustique

Vitesse (tr/mn)	dB (A)		dB lin	
730	67,8	78,2	76,1	83
950	74,1	84,4	82,2	89,4
1450	86	95,1	94,2	99,7
1720	90,7	100,4	98,1	104,4

Mesures acoustiques selon ISO 9614/1

Type D
Bruit d'enveloppe

Vitesse (tr/mn)	dB (A)	dB lin
1435	77,3	82,4

MONTAGE DES VENTILATEURS SUR CHAISE ME TAL

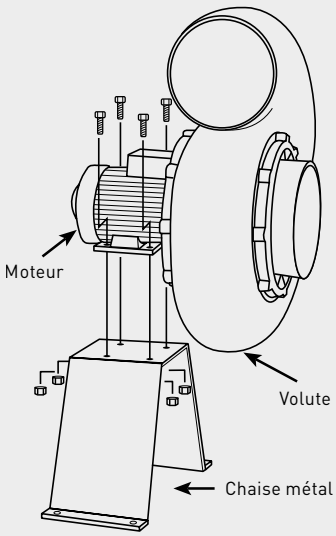

DIMENSIONS (mm)

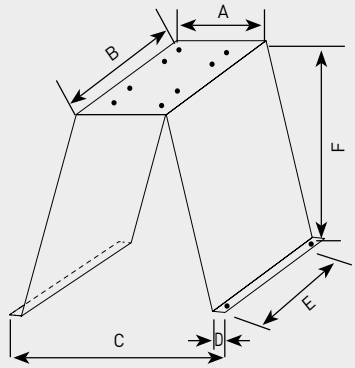

Modèle	A	B	C	D	E	F
SEAT 15	190	180	320	20	160	240
SEAT 20	190	180	320	20	160	240
SEAT 25	190	180	400	20	160	240
SEAT 30	200	240	440	20	220	350
SEAT 35	300	350	600	20	310	468

MONTAGE SUR CHAISE HAUTE PROTECTION

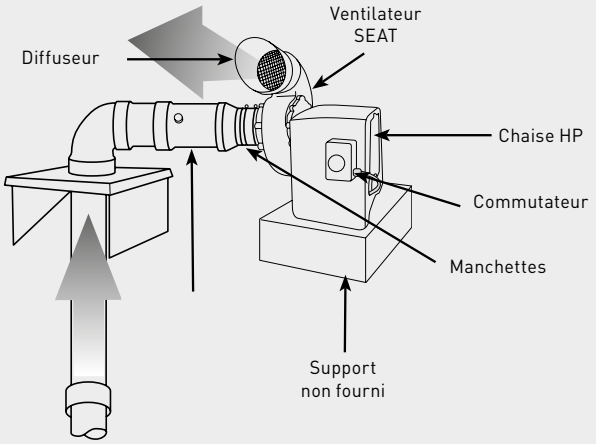

MONTAGE TOITURE/ROOF UNIT

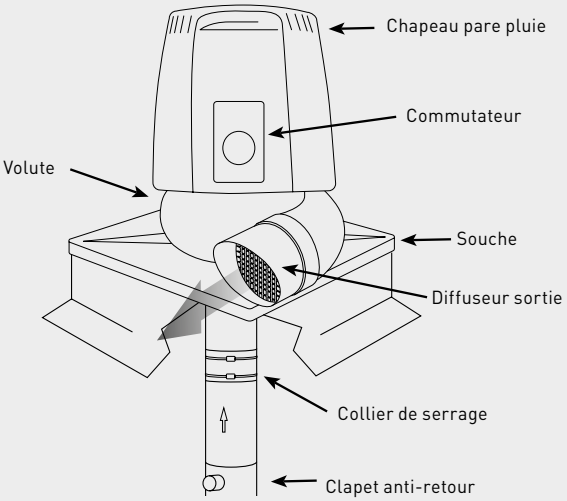



Ventilateurs centrifuges simple ouïe en polypropylène (PPH) pour atmosphères agressives, résistent à la pluspart des acides et solvants. Volute en polypropylène. Turbine à action en polypropylène.
Température de fonctionnement entre -10°C et +60°C.

Moteurs
Moteur asynchrone, IP55, classe F
Tension d'alimentation:
Monophasée 230V-50Hz
Triphasée 230/400V-50Hz
(voir tableau des caractéristiques).
Les moteurs triphasés 1 vitesse sont variables par variateur de fréquence.

Autres données
La volute peut être orientée selon 3 positions différentes à spécifier à la commande.
Voir schémas page suivante.
Orientation standard: LG0.

Sur demande
Fabrication PVC pour l'extraction des fumées contenant du chrome et ses dérivées. Pour tailles de160 à 355.

Versions ATEX
Versions ATEX pour ambiances explosives pour les modèles avec moteur triphasé:
- Température d'utilisation de -10°C à +40°C.
- Moteur IP55, classe F.
- Antidéflagrant ATEX - gaz
  II 2G Ex d IIB T4
  II 2G Ex d IIB(H2) T4 (avec moteur Ex d IIC T4).
- Sécurité augmentée ATEX - gaz
  II 2G Ex e IIC T3

Pour sélectionner CMPT(1) ATEX utiliser les données des caractéristiques techniques ou EasyVent.
Les données électriques des ATEX peuvent varier.



Volute de grande solidité
Volute en polypropylène de grande épaisseur.



Turbine équilibrée dynamiquement
Turbine à aubes à action fabriquée en polypropylène, équilibrée dynamiquement.



Trou de purge avec bouchon fileté
Purge de volute pour l'évacuation des condensats. Fermeture par bouchon fileté.

Applications spécifiques

Atmosphères corrosives

Versions

EXEMPLE D'APPLICATIONS					
Acide sulfurique	Acide acétique	Acide nitrique	Acide cyanhydrique	Acide fluorhydrique	Acide borique
Acide lactique	Acide chlorhydrique	Ammoniaque	Soude	Ethane	Ozone
Méthane	Propane	Hydrogène	Benzène	Alcool éthylique	

Sur demande, fabrication PVC pour l'extraction des fumées contenant du chrome et ses dérivées.
Pour d'autres applications, merci de nous contacter.

ORIENTATIONS

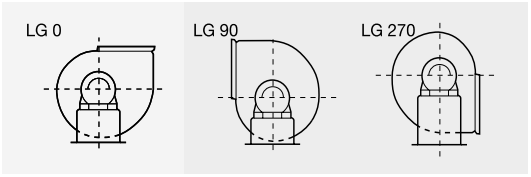

Orientation standard LGO.

CARACTERISTIQUES TECHNIQUES

Avant d'installer le ventilateur vérifier que les valeurs indiquées sur la plaque signalétique du moteur sont compatibles avec celles du réseau d'alimentation électrique.

Modèle	Vitesse (tr/mn)	Puissance moteur (kW)	Intensité absorbée maxi. (A)		Débit maxi. (m^3/h)	Niveau de pression sonore* (dB(A))	Poids (kg)
			à 230 V	à 400 V			
2 PÔLES MONOPHASE							
CMPB/2-140	2700	0,09	1,15	–	615	60	6,2
CMPB/2-160	2850	0,37	2,87	–	1.150	69	11,3
CMPB/2-200	2820	1,5	10	–	3.100	81	16,6
4 PÔLES MONOPHASE							
CMPB/4-160	1370	0,25	2,3	–	830	54	11,3
CMPB/4-200	1350	0,37	3,06	–	1.850	66	18,1
CMPB/4-250	1350	1,5	9,9	–	3.650	69	28,9
2 PÔLES TRIPHASE							
CMPT/2-140	2750	0,09	0,7	0,4	615	60	6,4
CMPT/2-160	2820	0,37	1,9	1,1	1.150	69	10,8
CMPT/2-200	2870	1,5	6,1	3,5	3.100	81	17,6
4 PÔLES TRIPHASE							
CMPT/4-160	1360	0,25	1,04	0,6	830	54	10,8
CMPT/4-200	1370	0,37	1,82	1,05	1.850	66	17,6
CMPT/4-250	1420	1,5	–	3,5	3.650	69	35,2
CMPT/4-315	1430	2,2	–	4,9	5.800	77	59,8
CMPT/4-355	1460	4	–	8,6	8.300	86	74,5

* Mesurée à 1,5 m. en champ libre.

DIMENSIONS (mm)

CMPT -140 à 250

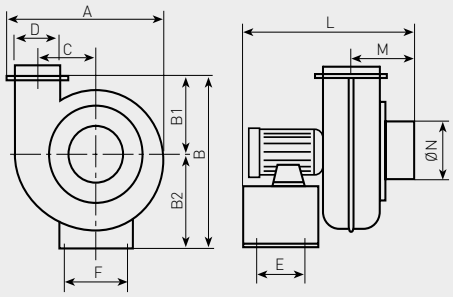

CMPT -315 et 355

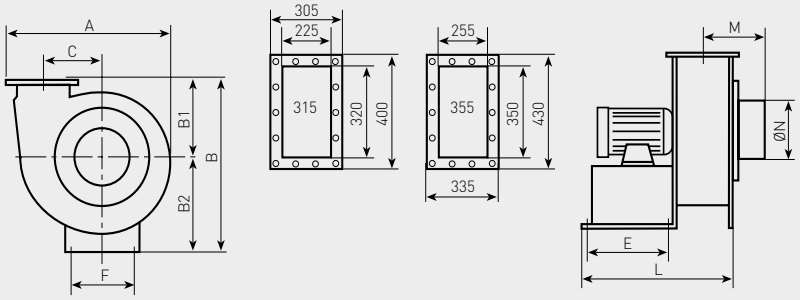

Modèle	A	B	B1	B2	C	E	F	L	M	ØN	ØD
140	410	480	180	250	130	125	210	350	100	140	140
160	445	525	200	260	150	125	210	440	130	160	160
200	590	700	275	360	240	160	295	480	182	200	200
250	790	905	375	465	290	200	486	620	215	250	250
315	913	840	380	460	340	305	390	598	220	315	–
355	990	907	395	512	375	320	380	621	260	355	–

COURBES CARACTERISTIQUES

- q_v: Débit en m^3/h et m^3/s.
- p_{sf}: Pression statique en Pa.
- P: Puissance absorbée en W.
- Air sec normal à 20ºC et 760 mmHg.
- Caractéristiques aérauliques selon les normes ISO 5801 et AMCA 210-99.
- Caractéristiques acoustiques suivant la Norme British Standard, BS 848 part 2: 1985.

CMPB-CMPT/2-140

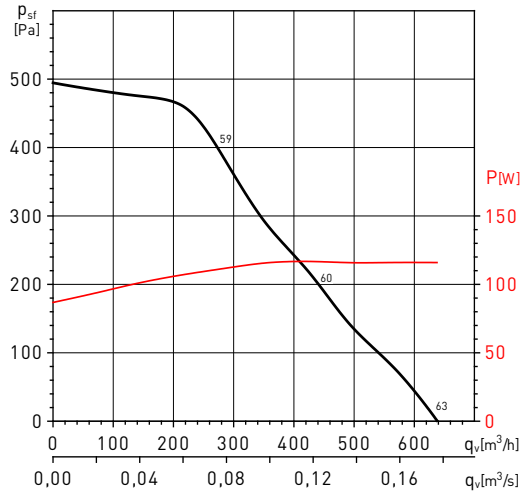

CMPB-CMPT/2-160

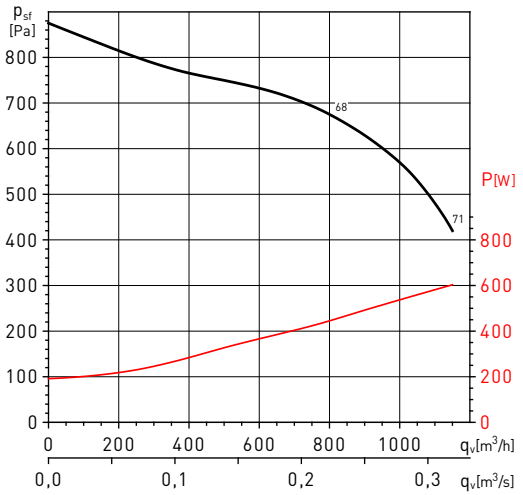

CMPB-CMPT/2-200

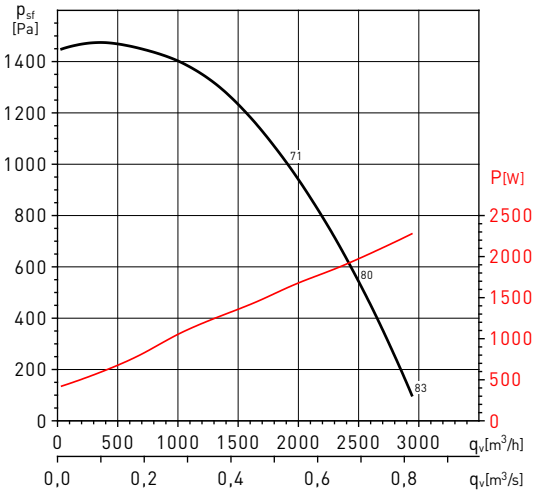

CMPB-CMPT/4-160

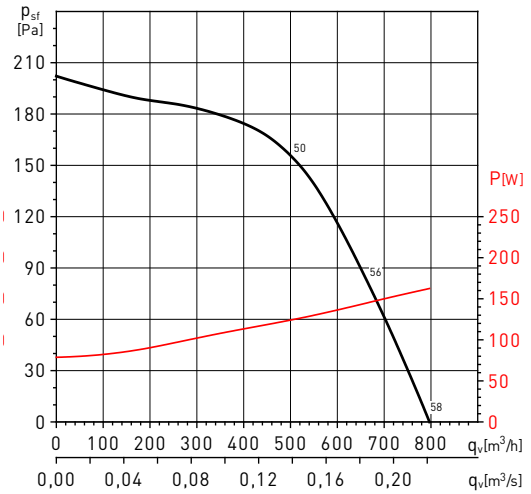

CMPB-CMPT/4-200

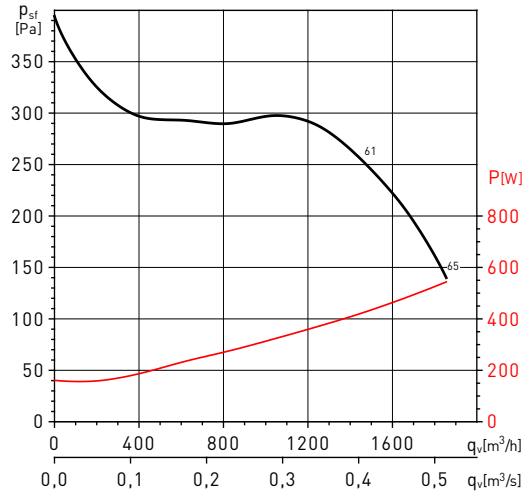

CMPB-CMPT/4-250

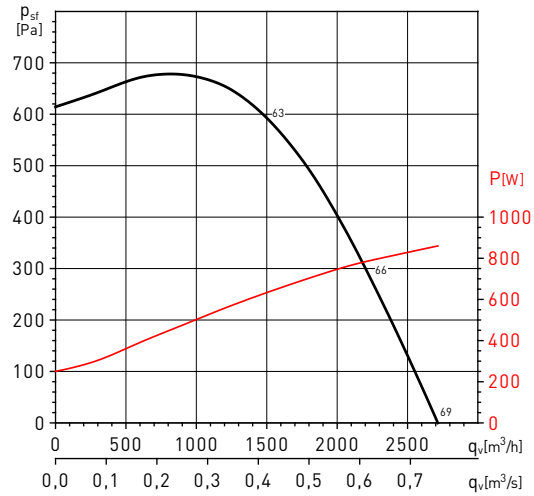

COURBES CARACTERISTIQUES

- q_v: Débit en m^3/h et m^3/s.
- p_{sf}: Pression statique en Pa.
- P: Puissance absorbée en W.
- Air sec normal à 20ºC et 760 mmHg.
- Caractéristiques aérauliques selon les normes ISO 5801 et AMCA 210-99.
- Caractéristiques acoustiques suivant la Norme British Standard, BS 848 part 2: 1985.

CMPB-CMPT/4-315

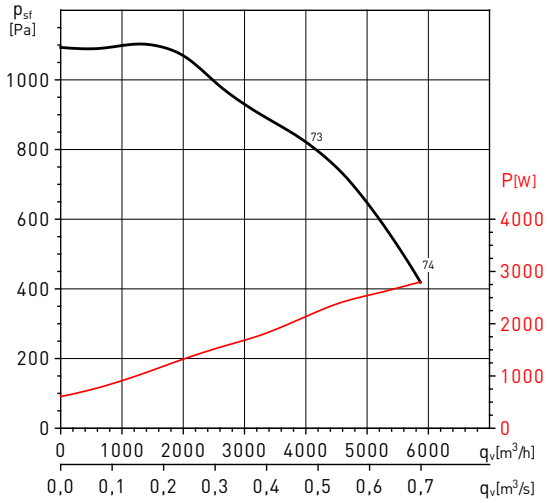

CMPB-CMPT/4-355

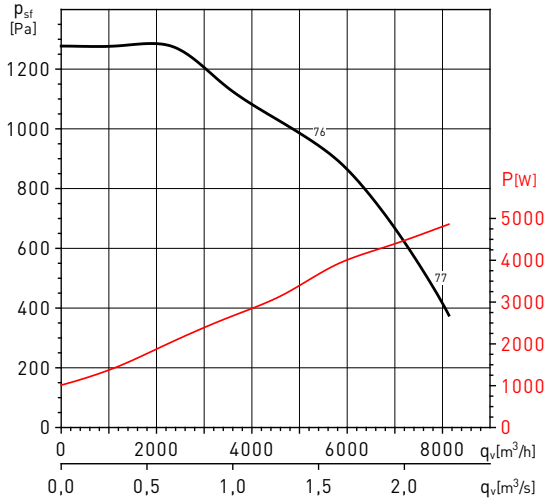

CARACTERISTIQUES ACOUSTIQUES

Spectres de puissance acoustique en dB(A) à l'aspiration et au souffl age à 3 points de fonctionnement: faible pression (L), pression moyenne (M) et haute pression (H).

CMPT/2-140		63	125	250	500	1000	2000	4000	8000	LwA
Aspiration	B	46	52	57	71	74	69	67	55	77
	M	46	50	56	70	72	66	61	51	75
	H	44	53	59	66	72	62	58	50	74
Soufflage	B	31	48	61	71	73	71	69	56	77
	M	32	48	61	70	69	66	63	48	74
	H	35	51	63	66	66	61	57	48	71

CMPT/2-160		63	125	250	500	1000	2000	4000	8000	LwA
Aspiration	M	53	59	68	77	84	77	72	66	86
	H	52	60	69	75	81	74	69	63	83
Soufflage	M	50	59	73	78	81	78	74	65	85
	H	52	60	72	75	77	75	70	63	82

CMPT/2-200		63	125	250	500	1000	2000	4000	8000	LwA
Aspiration	B	57	69	76	85	97	89	83	80	98
	M	59	67	77	84	93	87	81	78	95
	H	60	66	78	83	88	84	79	75	91
Soufflage	B	78	85	91	91	94	91	85	81	99
	M	65	68	83	85	91	89	83	79	94
	H	66	67	79	82	87	86	81	75	91

CMPT/4-160		63	125	250	500	1000	2000	4000	8000	LwA
Aspiration	B	35	45	54	63	69	66	62	56	72
	M	31	44	55	62	67	63	59	53	70
	H	27	39	51	58	62	57	53	48	65
Soufflage	B	41	51	66	66	66	64	64	57	72
	M	36	45	63	59	64	63	62	54	70
	H	31	41	55	58	61	60	60	49	66

CMPT/4-200		63	125	250	500	1000	2000	4000	8000	LwA
Aspiration	M	45	55	66	72	76	70	65	59	79
	H	49	55	63	68	73	67	62	55	76
Soufflage	M	54	63	74	72	75	72	67	60	80
	H	49	56	66	69	72	69	63	55	76

CMPT/4-250		63	125	250	500	1000	2000	4000	8000	LwA
Aspiration	B	51	60	70	77	81	75	70	64	84
	M	48	58	68	74	78	72	67	61	81
	H	53	59	66	70	75	69	63	56	78
Soufflage	B	66	74	81	81	81	77	72	65	87
	M	58	66	76	74	78	74	68	61	82
	H	53	60	68	71	74	70	64	56	78

CMPT/4-315		63	125	250	500	1000	2000	4000	8000	LwA
Aspiration	M	61	68	78	83	85	78	72	66	89
	H	72	74	77	80	85	78	71	63	88
Soufflage	M	75	82	87	86	88	82	73	66	93
	H	70	74	79	80	83	78	67	61	87

CMPT/4-355		63	125	250	500	1000	2000	4000	8000	LwA
Aspiration	M	66	72	82	87	88	80	74	68	92
	H	78	78	80	83	88	81	73	65	91
Soufflage	M	80	87	90	90	91	85	74	68	96
	H	75	78	82	84	87	81	69	63	90

ACCESSOIRES DE MONTAGE



CARP
Registre circulaire réglage manuel.



CTP
Chapeau au soufflage.

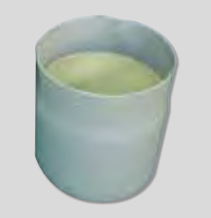

MFP
Manchette souple circulaire.



APP
Sortie circulaire avec grille de protection.



ACP
Sortie bride circulaire.



CMP
Capot de protection.



Refoulement circulaire

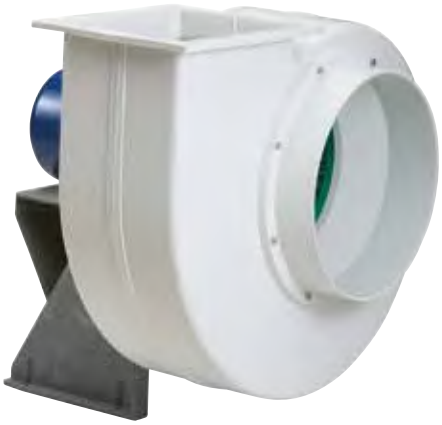

Refoulement rectangulaire



Refoulement rectangulaire
Modèles 50, 60 et 70

Ventilateurs centrifuges simple ouïe en polypropylène injecté (PPH) pour atmosphères corrosives, résistent à la plupart des acides et solvants pour des températures entre -10°C et + 60°C. Volute polypropylène, résiste aux UV, refoulement à bride circulaire 14 à 30, refoulement à bride rectangulaire pour 35, 42 (circulaire sur demande).Turbine à action en polypropylène avec moyeu nylon armé graphité. Chaise support en nylon pour moteur B35 (modèles 14 à 25) ou polypropylène (30, 35). Chaise support en acier galvanisé pour moteur B3 (modèle 42 et plus). Moteur en dehors du flux d'air.

Moteurs
Moteur asynchrone, IP55, classe F.
Tension d'alimentation:
Monophasée 230V-50H, jusqu'à 1,1 kW.
Triphasée 230/400V-50Hz
(voir tableau des caractéristiques).
Les moteurs triphasés 1 vitesse sont variables par variateur de fréquence.

Autres données
La volute peut être orientée suivant 4 positions diférentes (à préciser à la commande) selon schéma ci-dessous. Orientation standard: LG0.

Sur demande
Orientation RD (sauf modèles 14, 20A et 30A). Moteur 2 vitesses. Fabrication PVC pour l'extraction des fumées contenant du chrome et ses dérivées. Purge de volute. Version ATEX (voir Série CMPT ATEX).

Applications spécifiques

Atmosphères corrosives

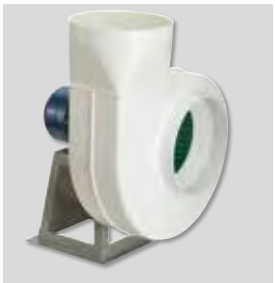

Refoulement circulaire
Pour les modèles jusqu'au CMPT 30 et CMPT-25M.

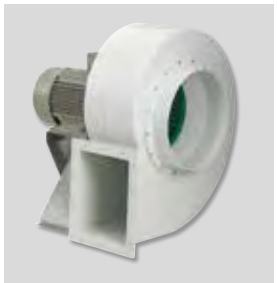

Refoulement rectangulaire
Pour les modèles CMPT 35 et CMPT-42, CMPT-20A, CMPT-25A et CMPT-30A.

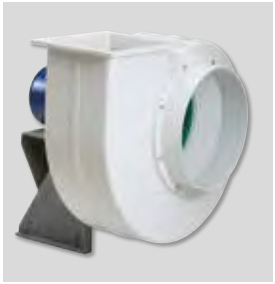

Volute de grande solidité
Volute en polypropylène injecté de grande épaisseur. Visserie inox.



Turbine équilibrée dynamiquement
Turbine à aubes à action fabriquée en polypropylène injecté, équilibrée dynamiquement selon la norme ISO 1940.

POSITIONS

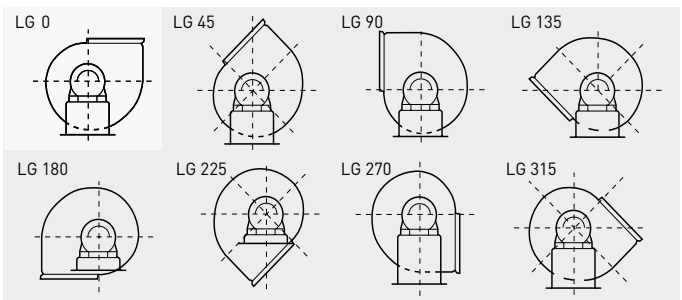

Orientation standard: LG 0. Autres positions LG et orientation RD sur demande.



Tourelles centrifuges en polypropylène injecté pour atmosphères agressives, résistent à la pluspart des acides et solvants pour des températures de -10 à +60ºC. Volute polypropylène injecté, résiste aux UV. Turbine à action en polypropylène avec moyeu nylon armé graphité. Calotte polypropylène, résiste aux UV. Moteur en dehors du flux d'air. Visserie inox.

Moteurs

Moteur asynchrone, IP55, classe F.
Tension d'alimentation:
Monophasée 230V-50H (TMPB)
Triphasée 230/400V-50Hz
Triphasée 400V-50Hz
(voir tableau des caractéristiques).
Les moteurs triphasés 1 vitesse sontvariables par variateur de fréquence.

Applications spécifiques

Atmosphères corrosives

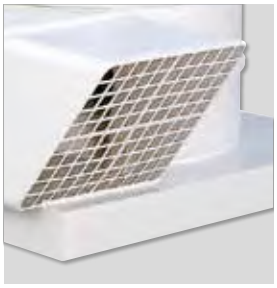

Protection au refoulement
Grille de protection incorporée au refoulement.



Support
Habillage de souche plastique.

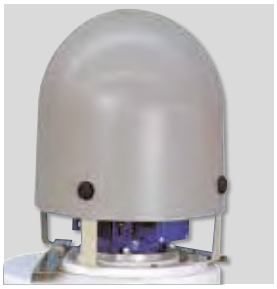

Calotte
Calotte en plastique pour protection du moteur.

CARACTERISTIQUES TECHNIQUES CMPB/CMPT

Avant d'installer le ventilateur vérifier que les valeurs indiquées sur la plaque signalétique du moteur sont compatibles avec celles du réseau d'alimentation électrique.

Modèle	Vitesse (tr/mn)	Hauteur d'axe moteur (mm)	Puissance nominale moteur (kW)	Intensité nominale (A)		Débit maxi. (m^3/h)	Niveau de pression sonore* (dB(A))	Poids (kg)
				230 V	400 V			
2 PÔLES MONOPHASE								
CMPB/2-14-0,18	2900	63	0,18	1,53	–	730	60	4,5
CMPB/2-20-1,1	2900	80	1,1	7,9	–	2.100	72	13
CMPB/2-20A-0,55	2900	71	0,55	4,21	–	900	68	11
4 PÔLES MONOPHASE								
CMPB/4-14-0,12	1470	63	0,05**	0,25	–	350	45	4,5
CMPB/4-20-0,12	1450	63	0,12	1,2	–	1.220	60	8
CMPB/4-23-0,55	1450	80	0,55	1,7	–	2.560	64	15
CMPB/4-24-0,55	1450	80	0,55	1,7	–	2.400	61	15
CMPB/4-25-0,55	1450	80	0,55	1,7	–	2.680	60	15
CMPB/4-30-1,1	1420	90	1,1	7	–	4.240	69	29
CMPB/4-25M-0,55	1450	80	0,55	1,7	–	1.700	63	15
CMPB/4-20A-0,12	1450	63	0,12	0,5	–	530	54	9
CMPB/4-25A-0,25	1430	71	0,25	2,1	–	1.100	66	10
CMPB/4-30A-0,55	1450	80	0,55	1,7	–	2.060	68	20
6 PÔLES MONOPHASE								
CMPB/6-20-0,18	950	71	0,18	1,6	–	850	51	8
CMPB/6-23-0,18	950	71	0,18	1,6	–	1.660	55	13
CMPB/6-24-0,18	950	71	0,18	1,6	–	1.630	52	13
CMPB/6-25-0,18	950	71	0,18	1,6	–	1.810	51	13
CMPB/6-30-0,37	950	80	0,37	2,7	–	2.760	60	25
CMPB/6-35-1,1	950	100	1,1	7,2	–	4.780	64	42
CMPB/6-25M-0,18	950	71	0,18	1,6	–	1.200	54	13
2 PÔLES TRIPHASE								
CMPT/2-14-0,18	2900	63	0,18	0,97	0,56	730	60	4,5
CMPT/2-20-1,1	2900	80	1,1	4,33	2,5	2.100	72	13
CMPT/2-24-2,2	2900	90	2,2	7,62	4,4	2.900	73	26
CMPT/2-25M-2,2	2900	90	2,2	7,62	4,4	2.780	77	26
CMPT/2-20A-0,55	2900	71	0,55	2,23	1,29	900	68	11
CMPT/2-25A-1,5	2900	90	1,5	5	2,9	1.660	78	17
CMPT/2-30A-3	2900	100	3	10	5,8	3.090	80	34
4 PÔLES TRIPHASE								
CMPT/4-14-0,18	1450	63	0,18	1,09	0,63	350	45	4,5
CMPT/4-20-0,18	1450	63	0,18	1,09	0,63	1.220	60	8
CMPT/4-23-0,55	1450	80	0,55	2,42	1,4	2.560	64	15
CMPT/4-24-0,55	1450	80	0,55	2,42	1,4	2.400	61	15
CMPT/4-25-0,55	1450	80	0,55	2,42	1,4	2.680	60	15
CMPT/4-30-1,1	1450	90	1,1	4,16	2,4	4.240	69	29
CMPT/4-35-3	1450	100	3	10,91	6,3	6.470	72	48
CMPT/4-42-5,5	1450	132	5,5	–	11,1	8.500	75	88
CMPT/4-42-7,5	1450	132	7,5	–	14,8	11.220	80	102
CMPT/4-25M-0,55	1450	80	0,55	2,42	1,4	1.700	63	15
CMPT/4-20A-0,18	1450	63	0,18	1,09	0,63	530	54	9
CMPT/4-25A-0,25	1450	71	0,25	1,28	0,74	1.100	66	10
CMPT/4-30A-0,55	1450	80	0,55	2,42	1,4	2.060	68	20
CMPT/4-50 50/135-7,5	1465	132	7,5	–	14,2	11.200	-	130
CMPT/4-50 50/135-11	1460	160	11	–	21,1	15.000	-	170
CMPT/4-50 55/145-11	1460	160	11	–	21,1	13.600	-	170
CMPT/4-50 55/145-15	1465	160	15	–	28,6	17.000	-	190

* Mesurée à 1,5 m. en champ libre, à l'aspiration, au point de fonctionnement médian de la courbe caractéristique.
** Puissance absorbée.

CARACTERISTIQUES TECHNIQUES CMPB/CMPT

Avant d'installer le ventilateur vérifier que les valeurs indiquées sur la plaque signalétique du moteur sont compatibles avec celles du réseau d'alimentation électrique.

Modèle	Vitesse (tr/mn)	Hauteur d'axe moteur (mm)	Puissance nominale moteur (kW)	Intensité nominale (A)		Débit maxi. (m^3/h)	Niveau de pression sonore* (dB(A))	Poids (kg)
				230 V	400 V			
6 PÔLES TRIPHASE								
CMPT/6-20-0,18	950	71	0,18	1,06	0,61	850	51	8
CMPT/6-23-0,18	950	71	0,18	1,06	0,61	1.660	55	13
CMPT/6-24-0,18	950	71	0,18	1,06	0,61	1.630	52	13
CMPT/6-25-0,18	950	71	0,18	1,06	0,61	1.810	51	13
CMPT/6-30-0,37	950	80	0,37	1,85	1,07	2.760	60	25
CMPT/6-35-1,1	950	90	1,1	5,2	3	4.780	64	42
CMPT/6-42-3	930	132	3	12,64	7,3	8.330	71	88
CMPT/6-25M-0,18	950	71	0,18	1,06	0,61	1.200	54	13
CMPT/6-50 50/135-2,2	940	112	2,2	-	5,36	7.400	-	105
CMPT/6-50 50/135-3	960	132	3	-	6,82	9.700	-	116
CMPT/6-50 55/145-3	960	132	3	-	6,82	8.600	-	116
CMPT/6-50 55/145-4	960	132	4	-	8,74	11.000	-	125
CMPT/6-50 60/160-4	960	132	4	-	8,74	9.500	-	125
CMPT/6-50 60/160-5,5	960	132	5,5	-	12,2	12.000	-	130
CMPT/6-60 50/135-5,5	960	132	5,5	-	12,2	12.000	-	170
CMPT/6-60 50/135-7,5	965	160	7,5	-	16,4	14.500	-	215
CMPT/6-60 50/135-11	970	160	11	-	23,2	17.200	-	220
CMPT/6-60 55/145-7,5	965	160	7,5	-	16,4	14.000	-	215
CMPT/6-60 55/145-11	970	160	11	-	23,2	18.500	-	220
CMPT/6-60 55/145-15	970	180	15	-	31	19.100	-	250
CMPT/6-60 60/160-7,5	965	160	7,5	-	16,4	14.000	-	215
CMPT/6-60 60/160-11	970	160	11	-	23,2	18.500	-	220
CMPT/6-60 60/160-15	970	180	15	-	31	20.750	-	250
CMPT/6-70 50/135-11	970	160	11	-	23,2	19.000	-	260
CMPT/6-70 50/135-15	970	180	15	-	31	24.000	-	288
CMPT/6-70 50/135-18,5	965	200	18,5	-	36	27.600	-	318
CMPT/6-70 55/145-15	970	180	15	-	31	21.500	-	288
CMPT/6-70 55/145-18,5	965	200	18,5	-	36	25.200	-	318
CMPT/6-70 55/145-22	960	200	22	-	43	28.500	-	330
CMPT/6-70 60/160-18,5	965	200	18,5	-	36	23.400	-	318
CMPT/6-70 60/160-22	960	200	22	-	43	26.500	-	330
CMPT/6-70 60/160-30	965	225	30	-	56	33.500	-	385
8 PÔLES TRIPHASE								
CMPT/8-50 50/135-1,1	700	100	1,1	-	3,38	7.300	-	89
CMPT/8-50 55/145-1,5	710	112	1,5	-	4,02	6.800	-	103
CMPT/8-50 55/145-2,2	715	132	2,2	-	5,27	8.200	-	112
CMPT/8-50 60/160-2,2	715	132	2,2	-	5,27	8.000	-	112
CMPT/8-50 60/160-3	710	132	3	-	7,2	8.900	-	125
CMPT/8-60 50/135-3	710	132	3	-	7,2	10.500	-	165
CMPT/8-60 50/135-4	720	160	4	-	10,9	13.300	-	194
CMPT/8-60 55/145-4	720	160	4	-	10,9	12.000	-	194
CMPT/8-60 55/145-5,5	710	160	5,5	-	13,4	14.500	-	200
CMPT/8-60 60/160-4	720	160	4	-	10,9	12.200	-	194
CMPT/8-60 60/160-5,5	710	160	5,5	-	13,4	15.000	-	200
CMPT/8-60 60/160-7,5	715	160	7,5	-	18,1	15.900	-	225
CMPT/8-70 50/135 5,5	710	160	5,5	-	13,4	15.200	-	240
CMPT/8-70 50/135 7,5	715	160	7,5	-	18,1	19.900	-	265
CMPT/8-70 50/135 11	720	180	11	-	26,4	20.500	-	290
CMPT/8-70 50/135 11	720	180	11	-	26,4	20.500	-	290
CMPT/8-70 55/145 5,5	710	160	5,5	-	13,4	14.100	-	240
CMPT/8-70 55/145 11	720	180	11		26,4	22.200	-	290
CMPT/8-70 60/160 7,5	715	160	7,5		18,1	16.200	-	253
CMPT/8-70 60/160 11	720	180	11		26,4	22.500	-	290
CMPT/8-70 60/160 15	740	200	15		29	25.200	-	310

* Mesurée à 1,5 m. en champ libre, à l'aspiration, au point de fonctionnement médian de la courbe caractéristique.

CARACTERISTIQUES TECHNIQUES MODELES TMPB/TMPT

Avant d'installer le ventilateur vérifier que les valeurs indiquées sur la plaque signalétique du moteur sont compatibles avec celles du réseau d'alimentation électrique.

Modèle	Vitesse (tr/mn)	Hauteur d'axe moteur (mm)	Puissance nominale moteur (kW)	Intensité nominale (A)		Débit maxi. (m^3/h)	Niveau de pression sonore* (dB(A))	Poids (kg)
				230 V	400 V			
2 PÔLES MONOPHASE								
TMPB/2-14-0,18	2900	63	0,18	1,53	–	730	60	4,5
TMPB/2-20-1,1	2900	80	1,1	7,9	–	2.100	72	13
TMPB/2-20A-0,55	2900	71	0,55	4,21	–	900	68	11
4 PÔLES MONOPHASE								
TMPB/4-14-0,18	1450	63	0,18	1,74	–	350	45	4,5
TMPB/4-20-0,18	1450	63	0,18	1,74	–	1.220	60	8
TMPB/4-24-0,55	1450	80	0,55	4,39	–	2.400	61	15
TMPB/4-25-0,55	1450	80	0,55	4,39	–	2.680	60	15
TMPB/4-30-1,1	1450	90	1,1	7,09	–	4.240	69	29
TMPB/4-20A-0,18	1450	63	0,18	1,74	–	530	54	9
TMPB/4-25A-0,25	1450	71	0,25	2,06	–	1.100	66	10
6 PÔLES MONOPHASE								
TMPB/6-20-0,18	950	71	0,18	1,6	–	850	51	8
TMPB/6-24-0,18	950	71	0,18	1,6	–	1.630	52	13
TMPB/6-25-0,18	950	71	0,18	1,6	–	1.810	51	13
TMPB/6-30-0,37	950	80	0,37	2,7	–	2.760	60	25
2 PÔLES TRIPHASE								
TMPT/2-14-0,18	2900	63	0,18	0,97	0,56	730	60	4,5
TMPT/2-20-1,1	2900	80	1,1	4,33	2,5	2.100	72	13
TMPT/2-24-2,2	2900	90	2,2	7,57	4,37	2.900	73	26
TMPT/2-20A-0,55	2900	71	0,55	2,34	1,35	900	68	11
TMPT/2-25A-1,5	2900	90	1,5	5,8	3,35	1.660	78	17
4 PÔLES TRIPHASE								
TMPT/4-14-0,18	1450	63	0,18	1,09	0,63	350	45	4,5
TMPT/4-20-0,18	1450	63	0,18	1,09	0,63	1.220	60	8
TMPT/4-24-0,55	1450	80	0,55	2,42	1,4	2.400	61	15
TMPT/4-25-0,55	1450	80	0,55	2,42	1,4	2.680	60	15
TMPT/4-30-1,1	1450	90	1,1	4,49	2,59	4.240	69	29
TMPT/4-20A-0,18	1450	63	0,18	1,09	0,63	530	54	9
TMPT/4-25A-0,25	1450	71	0,25	1,28	0,74	1.100	66	10
6 PÔLES TRIPHASE								
TMPT/6-20-0,18	950	71	0,18	1,11	0,64	850	51	8
TMPT/6-24-0,18	950	71	0,18	1,11	0,64	1.630	52	13
TMPT/6-25-0,18	950	71	0,18	1,11	0,64	1.810	51	13
TMPT/6-30-0,37	950	80	0,37	1,8	1,04	2.760	60	25

* Mesurée à 1,5 m. en champ libre, à l'aspiration, au point de fonctionnement médian de la courbe caractéristique.

CARACTERISTIQUES ACOUSTIQUES

Spectres de puissance acoustique en dB(A) à l'aspiration et au soufflage à 3 points de fonctionnement: faible pression (B), pression moyenne (M) et haute pression (H).

MOTEURS 2 POLE

Modèle 2-14		63	125	250	500	1.000	2.000	4.000	8.000	LwA
Aspiration	B	47	52	68	67	73	73	71	66	78
	M	51	49	66	64	69	69	66	61	74
	H	52	49	65	63	68	68	64	60	73
Soufflage	B	51	52	64	75	82	73	72	67	84
	M	51	50	62	72	80	70	69	64	81
	H	52	48	61	69	75	67	66	61	77

CMPT/2-20A		63	125	250	500	1.000	2.000	4.000	8.000	LwA
Aspiration	M	53	57	69	71	81	72	69	65	82
	H	52	56	68	70	80	71	68	64	81
Soufflage	M	60	54	67	79	91	73	69	63	91
	H	60	55	67	79	91	72	68	63	91

Modèle 2-20		63	125	250	500	1.000	2.000	4.000	8.000	LwA
Aspiration	M	45	58	68	75	81	83	80	76	87
	H	47	60	70	75	79	80	77	74	85
Soufflage	M	47	58	69	79	82	85	81	77	89
	H	47	56	71	81	80	83	78	75	87

Modèle 2-24		63	125	250	500	1.000	2.000	4.000	8.000	LwA
Aspiration	H	68	71	73	80	84	78	77	72	87
Soufflage	H	68	66	72	84	84	79	78	73	88

Modèle 2-25		63	125	250	500	1.000	2.000	4.000	8.000	LwA
Aspiration	M	59	67	78	83	94	81	78	72	95
	H	58	65	76	80	90	79	75	69	91
Soufflage	M	52	61	75	89	94	84	78	73	96
	H	50	61	74	87	91	81	76	69	93

Modèle 2-25A		63	125	250	500	1.000	2.000	4.000	8.000	LwA
Aspiration	M	59	67	78	83	94	81	78	72	95
	H	58	65	76	80	90	79	75	69	91
Soufflage	M	52	61	75	89	94	84	78	73	96
	H	50	61	74	87	91	81	76	69	93

Modèle 2-25M		63	125	250	500	1.000	2.000	4.000	8.000	LwA
Aspiration	M	53	70	75	82	89	86	81	76	92
	H	54	71	76	81	87	86	79	74	91
Soufflage	M	63	67	79	86	89	87	81	76	93
	H	63	69	79	85	86	85	78	73	91

Modèle 2-30A		63	125	250	500	1.000	2.000	4.000	8.000	LwA
Aspiration	M	63	74	77	86	93	85	80	76	95
	H	68	73	77	84	91	83	78	73	93
Soufflage	M	68	71	81	90	99	85	78	74	100
	H	67	72	80	89	96	83	76	71	97

MOTEURS 4 POLE

Modèle 4-14		63	125	250	500	1.000	2.000	4.000	8.000	LwA
Aspiration	B	32	37	53	52	58	58	56	51	63
	M	36	34	51	49	54	54	51	46	59
	H	37	34	50	48	53	53	49	45	58
Soufflage	B	36	37	49	60	67	58	57	52	69
	M	36	35	47	57	65	55	54	49	66
	H	37	33	46	54	60	52	51	46	62

Modèle 4-25A		63	125	250	500	1.000	2.000	4.000	8.000	LwA
Aspiration	B	44	54	63	70	81	70	66	61	82
	M	44	52	63	68	79	66	63	57	80
	H	43	50	61	65	75	64	60	54	76
Soufflage	B	39	48	60	76	83	73	68	62	84
	M	37	46	60	74	79	69	63	58	81
	H	35	46	59	72	76	66	61	54	78

Modèle 4-25M		63	125	250	500	1.000	2.000	4.000	8.000	LwA
Aspiration	B	39	55	60	69	76	72	68	63	79
	M	38	55	60	67	74	71	66	61	77
	H	39	56	61	66	72	71	64	59	76
Soufflage	B	49	52	63	72	77	74	69	64	80
	M	48	52	64	71	74	72	66	61	78
	H	48	54	64	70	71	70	63	58	76

Modèle 4-24		63	125	250	500	1.000	2.000	4.000	8.000	LwA
Aspiration	B	45	57	64	71	75	69	69	64	78
	M	44	56	62	68	72	65	65	60	75
	H	53	56	58	65	69	63	62	57	72
Soufflage	B	46	55	65	76	76	72	71	67	81
	M	43	53	63	73	74	69	68	63	78
	H	53	51	57	69	69	64	63	58	73

CMPT/4-20A		63	125	250	500	1.000	2.000	4.000	8.000	LwA
Aspiration	B	38	42	55	57	68	58	55	51	69
	M	38	42	54	56	66	57	54	50	67
	H	37	41	53	55	65	56	53	49	66
Soufflage	B	44	41	51	67	77	61	56	50	78
	M	45	39	52	64	76	58	54	48	76
	H	45	40	52	64	76	57	53	48	76

Modèle 4-20		63	125	250	500	1.000	2.000	4.000	8.000	LwA
Aspiration	B	43	56	66	71	73	69	65	62	77
	M	37	47	59	69	70	65	62	57	74
	H	37	48	59	66	66	60	56	51	70
Soufflage	B	41	50	63	75	73	69	66	63	78
	M	37	45	58	72	70	65	63	59	75
	H	38	44	59	70	65	61	58	58	72

Modèle 4-30A		63	125	250	500	1.000	2.000	4.000	8.000	LwA
Aspiration	B	49	63	65	77	83	75	71	66	85
	M	50	61	64	73	80	72	67	63	82
	H	53	58	62	69	76	68	63	58	78
Soufflage	B	51	61	71	81	89	76	69	65	90
	M	55	58	68	77	86	72	65	61	87
	H	52	57	65	74	81	68	61	56	82

Modèle 4-23		63	125	250	500	1.000	2.000	4.000	8.000	LwA
Aspiration	B	51	67	71	73	78	74	72	69	82
	M	45	59	66	70	75	70	69	65	78
	H	44	57	62	65	70	63	63	59	73
Soufflage	B	48	60	70	75	79	74	72	68	82
	M	43	54	64	72	78	70	69	65	80
	H	43	53	61	69	71	65	64	59	75

CARACTERISTIQUES ACOUSTIQUES

Spectres de puissance acoustique en dB(A) à l'aspiration et au soufflage à 3 points de fonctionnement: faible pression (B), pression moyenne (M) et haute pression (H).

Modèle 4-25		63	125	250	500	1.000	2.000	4.000	8.000	LwA
Aspiration	B	46	59	65	71	77	71	70	66	80
	M	43	56	63	67	73	67	66	62	76
	H	50	57	59	63	69	63	62	57	72
Soufflage	B	49	58	65	76	79	76	75	71	83
	M	45	54	62	73	76	71	70	66	79
	H	48	53	59	69	69	63	63	58	73

Modèle 4-30		63	125	250	500	1.000	2.000	4.000	8.000	LwA
Aspiration	B	53	71	73	81	81	78	76	72	86
	M	52	66	69	78	78	75	73	69	83
	H	54	64	65	76	77	73	71	66	81
Soufflage	B	54	65	75	82	82	79	77	72	87
	M	53	63	71	79	80	76	74	69	84
	H	51	59	68	76	76	73	71	65	81

Modèle 4-35		63	125	250	500	1.000	2.000	4.000	8.000	LwA
Aspiration	M	54	66	70	80	83	80	79	73	87
	H	55	68	70	78	80	77	75	70	84
Soufflage	M	57	66	74	81	86	82	80	72	89
	H	57	66	74	80	84	78	76	69	87

Modèle 4-42		63	125	250	500	1.000	2.000	4.000	8.000	LwA
Aspiration	M	60	72	79	87	90	88	85	81	94
	H	66	71	74	82	84	82	80	75	89
Soufflage	M	66	73	82	88	92	89	86	79	96
	H	67	71	79	82	85	83	80	72	89

MOTEURS 6 POLE

Modèle 6-20		63	125	250	500	1.000	2.000	4.000	8.000	LwA
Aspiration	B	26	39	48	56	62	63	62	58	68
	M	21	34	44	51	57	59	56	52	63
	H	23	36	46	51	55	56	53	50	61
Soufflage	B	29	38	48	59	62	65	62	58	69
	M	23	34	45	55	58	61	57	53	65
	H	23	32	47	57	56	59	54	51	63

Modèle 6-25M		63	125	250	500	1.000	2.000	4.000	8.000	LwA
Aspiration	B	30	46	51	60	67	63	59	54	70
	M	29	46	51	58	65	62	57	52	68
	H	30	47	52	57	63	62	55	50	67
Soufflage	B	40	43	54	63	68	65	60	55	71
	M	39	43	55	62	65	63	57	52	69
	H	39	45	55	61	62	61	54	49	67

Modèle 6-24		63	125	250	500	1.000	2.000	4.000	8.000	LwA
Aspiration	B	36	48	55	62	66	60	60	55	69
	M	35	47	53	59	63	56	56	51	66
	H	44	47	49	56	60	54	53	48	63
Soufflage	B	37	46	56	67	67	63	62	58	72
	M	34	44	54	64	65	60	59	54	69
	H	44	42	48	60	60	55	54	49	64

Modèle 6-23		63	125	250	500	1.000	2.000	4.000	8.000	LwA
Aspiration	B	42	58	62	64	69	65	63	60	73
	M	36	50	57	61	66	61	60	56	69
	H	35	48	53	56	61	54	54	50	64
Soufflage	B	39	51	61	66	70	65	63	59	73
	M	34	45	55	63	69	61	60	56	71
	H	34	44	52	60	62	56	55	50	66

Modèle 6-25		63	125	250	500	1.000	2.000	4.000	8.000	LwA
Aspiration	B	37	50	56	62	68	62	61	57	71
	M	34	47	54	58	64	58	57	53	67
	H	41	48	50	54	60	54	53	48	63
Soufflage	B	40	49	56	67	70	67	66	62	74
	M	36	45	53	64	67	62	61	57	70
	H	39	44	50	60	60	54	54	49	64

Modèle 6-30		63	125	250	500	1.000	2.000	4.000	8.000	LwA
Aspiration	B	44	62	64	72	72	69	67	63	77
	M	43	57	60	69	69	66	64	60	74
	H	45	55	56	67	68	64	62	57	72
Soufflage	B	45	56	66	73	73	70	68	63	78
	M	44	54	62	70	71	67	65	60	75
	H	42	50	59	67	67	64	62	56	72

Modèle 6-35		63	125	250	500	1.000	2.000	4.000	8.000	LwA
Aspiration	B	46	57	63	73	77	75	73	68	81
	M	45	57	61	71	74	71	70	64	78
	H	46	59	61	69	71	68	66	61	75
Soufflage	B	52	59	67	74	80	76	74	67	83
	M	48	57	65	72	77	73	71	63	80
	H	48	57	65	71	75	69	67	60	78

Modèle 6-42		63	125	250	500	1.000	2.000	4.000	8.000	LwA
Aspiration	B	51	64	72	81	84	82	80	75	88
	M	51	63	70	78	81	79	76	72	85
	H	57	62	65	73	75	73	71	66	80
Soufflage	B	58	66	76	81	86	84	81	75	90
	M	57	64	73	79	83	80	77	70	87
	H	58	62	70	73	76	74	71	63	80

COURBES CARACTERISTIQUES

- q_v: Débit en m^3/h et m^3/s.
- p_{sf}: Pression statique en Pa.
- P: Puissance absorbée en W.
- Air sec normal à 20ºC et 760 mmHg.
- Essais réalisés en accord avec les Normes ISO 5801 et AMCA 210-99.
- Niveau de pression sonore dB(A), mesuré à 1,5 m à l'aspiration en champ libre.

CMPB-CMPT/2-14 - TMPB-TMPT/2-14

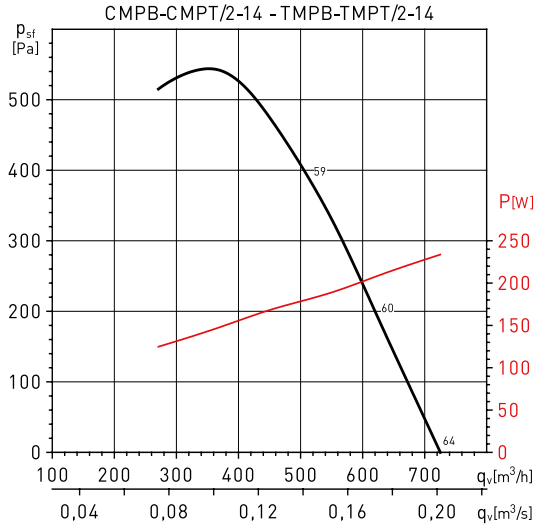

CMPB-CMPT/2-20 - TMPB-TMPT/2-20

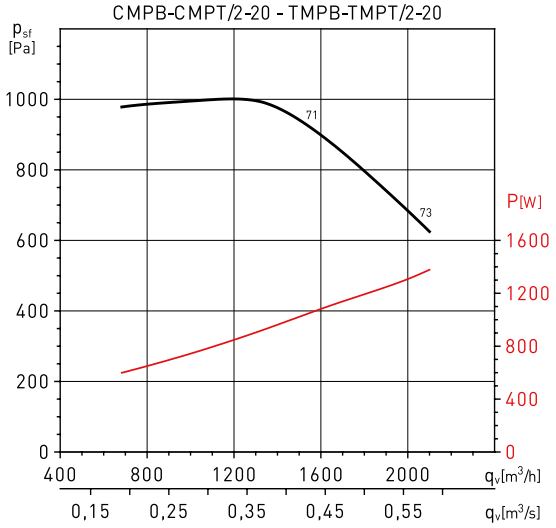

CMPB-CMPT/2-20A - TMPB-TMPT/2-20A

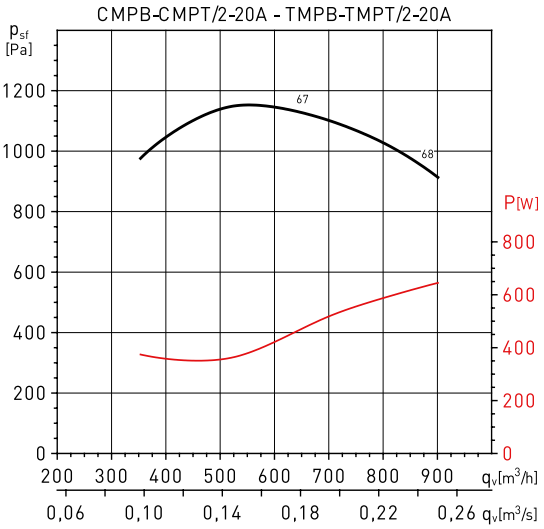

CMPB-CMPT/2-24 - TMPB-TMPT/2-24

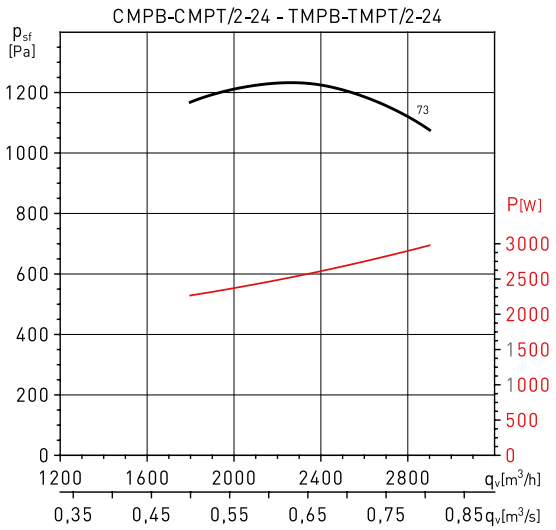

CMPB-CMPT/2-25A - TMPB-TMPT/2-25A

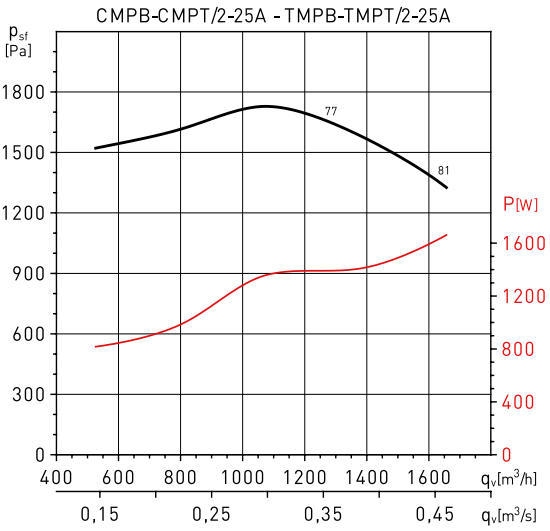

CMPB-CMPT/2-25M

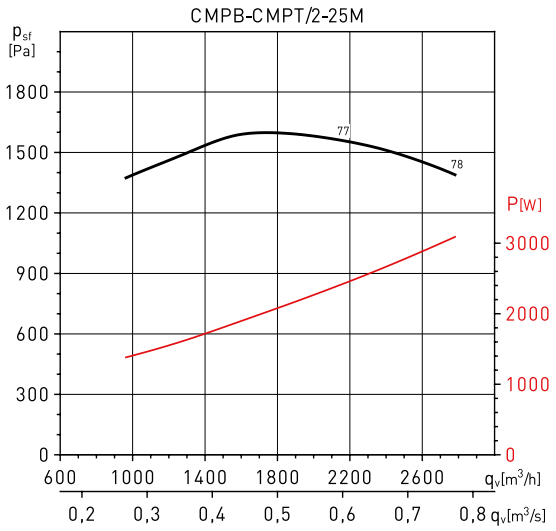

COURBES CARACTERISTIQUES

- q_v: Débit en m^3/h et m^3/s.
- p_{sf}: Pression statique en Pa.
- P: Puissance absorbée en W.
- Air sec normal à 20°C et 760 mmHg.
- Essais réalisés en accord avec les Normes ISO 5801 et AMCA 210-99.
- Niveau de pression sonore dB(A), mesuré à 1,5 m à l'aspiration en champ libre.

CMPB-CMPT/2-30A

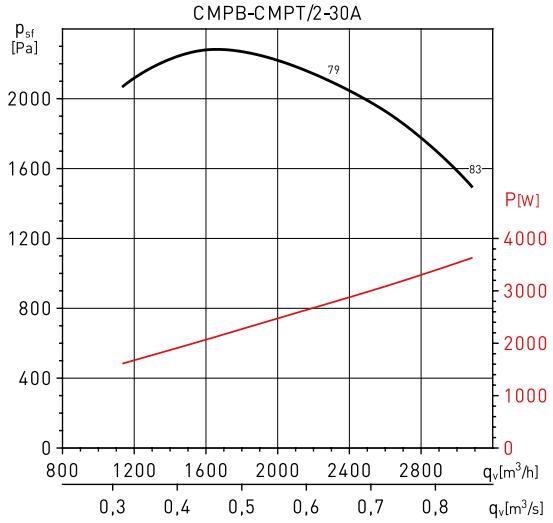

CMPB-CMPT/4-14 - TMPB-TMPT/4-14

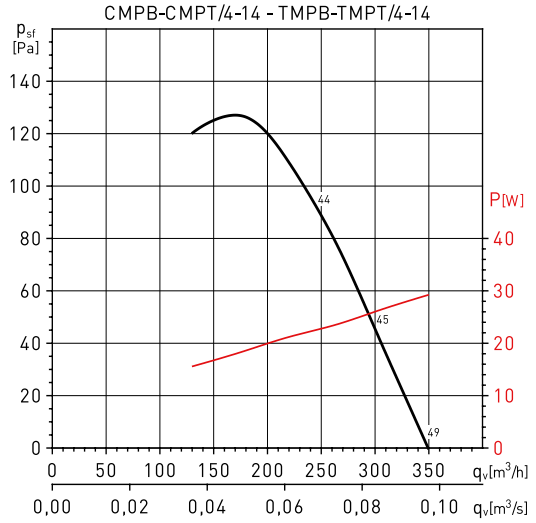

CMPB-CMPT/4-20 - TMPB-TMPT/4-20

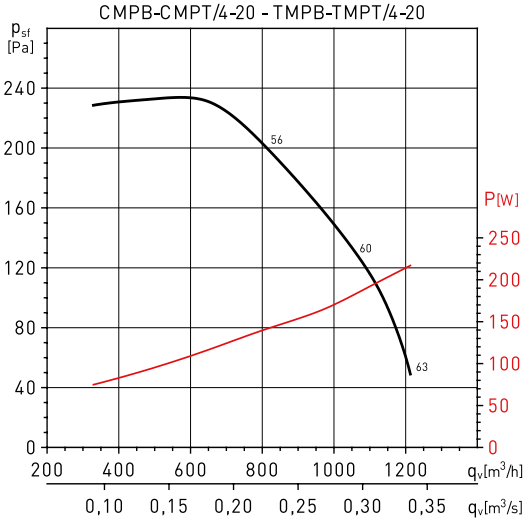

CMPB-CMPT/4-20A - TMPB-TMPT/4-20A

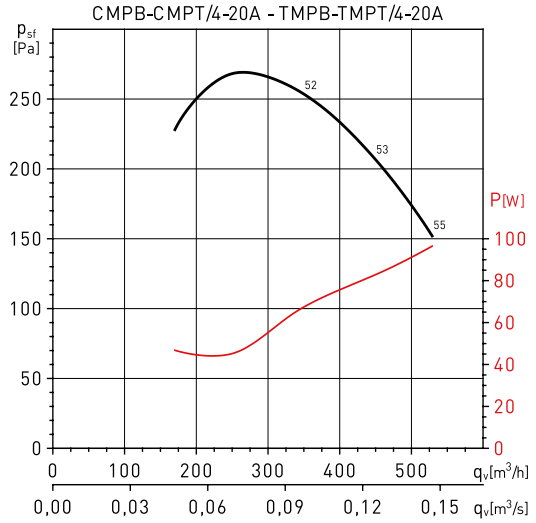

CMPB-CMPT/4-23

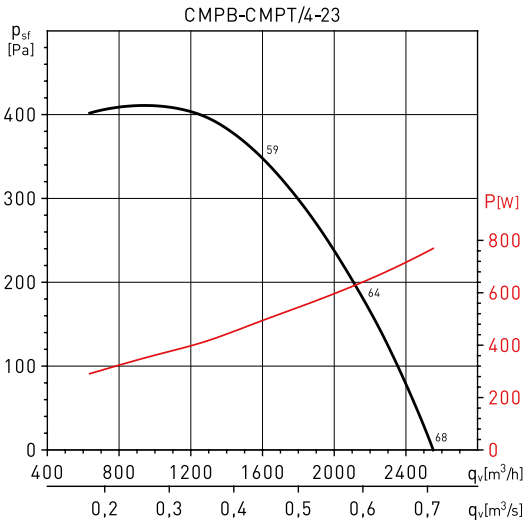

CMPB-CMPT/4-24 - TMPB-TMPT/4-24

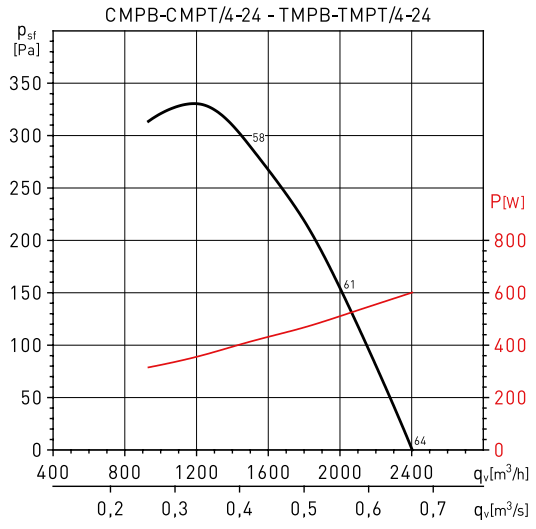

COURBES CARACTERISTIQUES

- q_v: Débit en m^3/h et m^3/s.
- p_{sf}: Pression statique en Pa.
- P: Puissance absorbée en W.
- Air sec normal à 20ºC et 760 mmHg.
- Essais réalisés en accord avec les Normes ISO 5801 et AMCA 210-99.
- Niveau de pression sonore dB(A), mesuré à 1,5 m à l'aspiration en champ libre.

CMPB-CMPT/4-25 - TMPB-TMPT/4-25

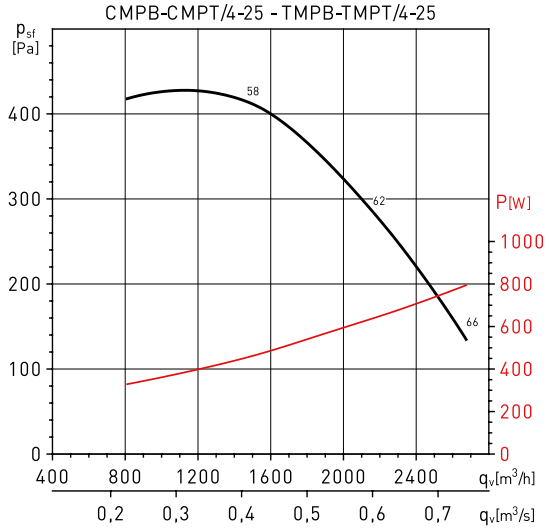

CMPB-CMPT/4-25A - TMPB-TMPT/4-25A

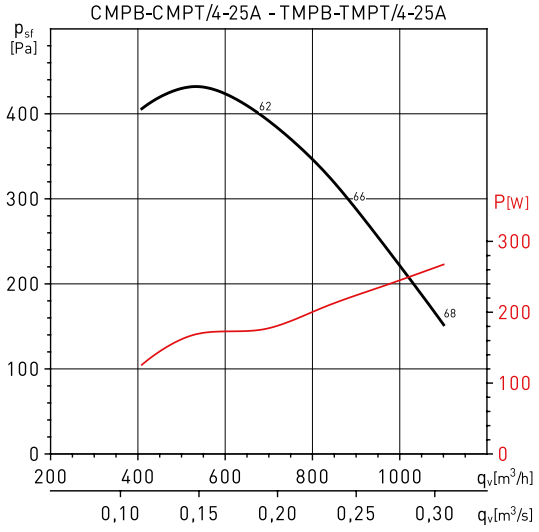

CMPB-CMPT/4-25M

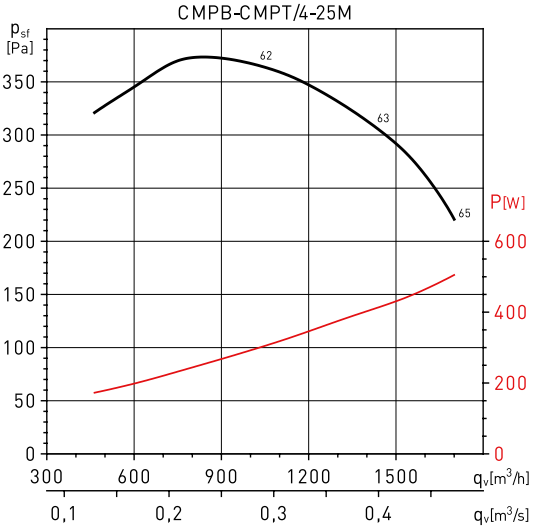

CMPB-CMPT/4-30 - TMPB-TMPT/4-30

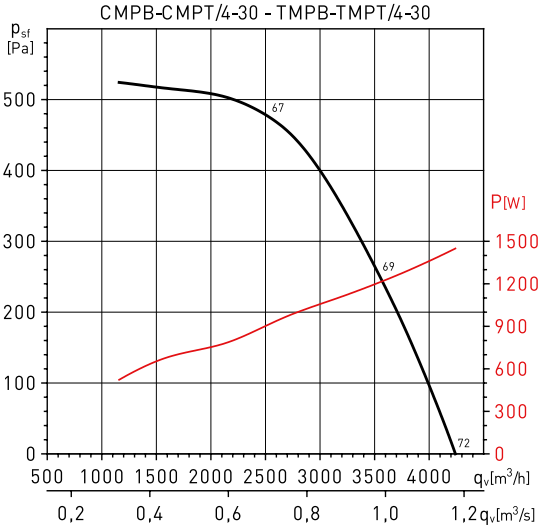

CMPB-CMPT/4-30A

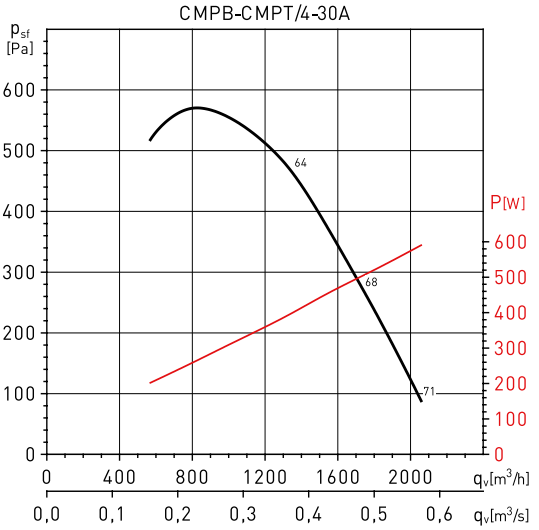

CMPB-CMPT/6-20 - TMPB-TMPT/6-20

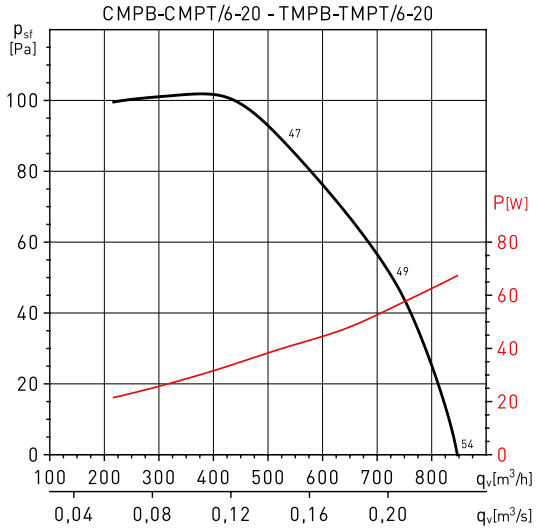

COURBES CARACTERISTIQUES

- q_v: Débit en m^3/h et m^3/s.
- p_{sf}: Pression statique en Pa.
- P: Puissance absorbée en W.
- Air sec normal à 20°C et 760 mmHg.
- Essais réalisés en accord avec les Normes ISO 5801 et AMCA 210-99.
- Niveau de pression sonore dB(A), mesuré à 1,5 m à l'aspiration en champ libre.

CMPB-CMPT/6-23

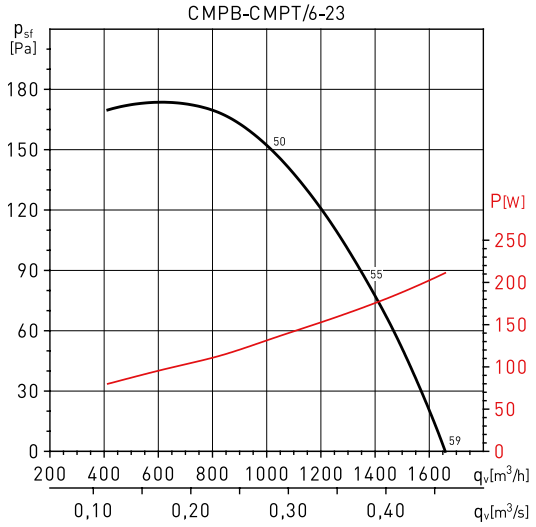

CMPB-CMPT/6-24 - TMPB-TMPT/6-24

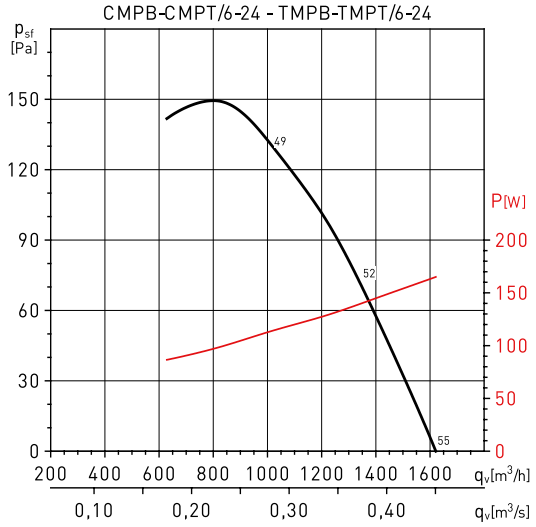

CMPB-CMPT/6-25 - TMPB-TMPT/6-25

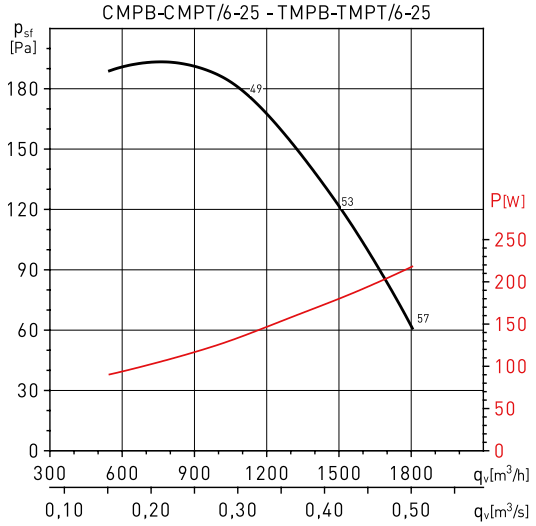

CMPB-CMPT/6-25M

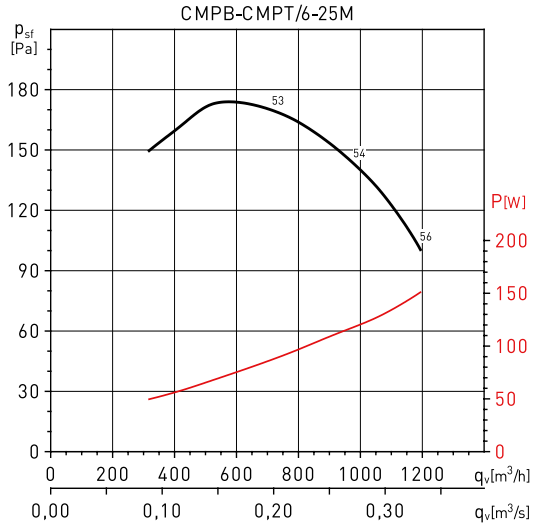

CMPB-CMPT/6-30 - TMPB-TMPT/6-30

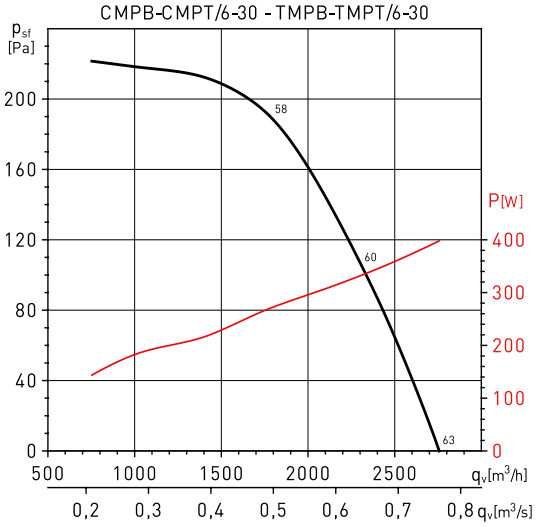

CMPT/6-35

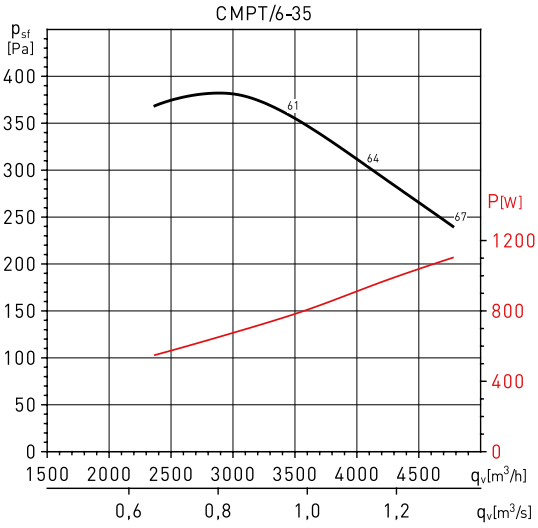

COURBES CARACTERISTIQUES

- q_v: Débit en m^3/h et m^3/s.
- p_{sf}: Pression statique en Pa.
- P: Puissance absorbée en W.
- Air sec normal à 20ºC et 760 mmHg.
- Essais réalisés en accord avec les Normes ISO 5801 et AMCA 210-99.
- Niveau de pression sonore dB(A), mesuré à 1,5 m à l'aspiration en champ libre.

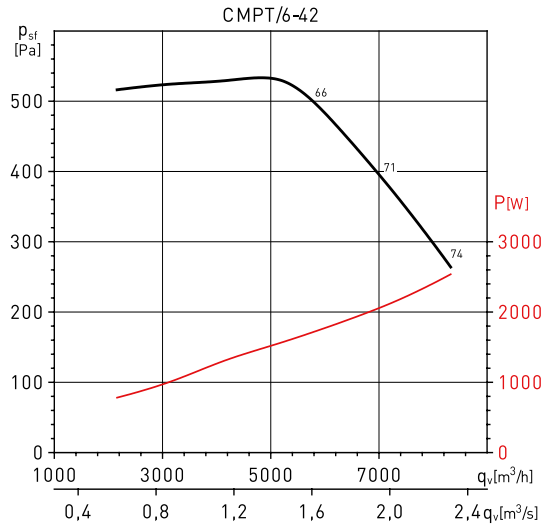

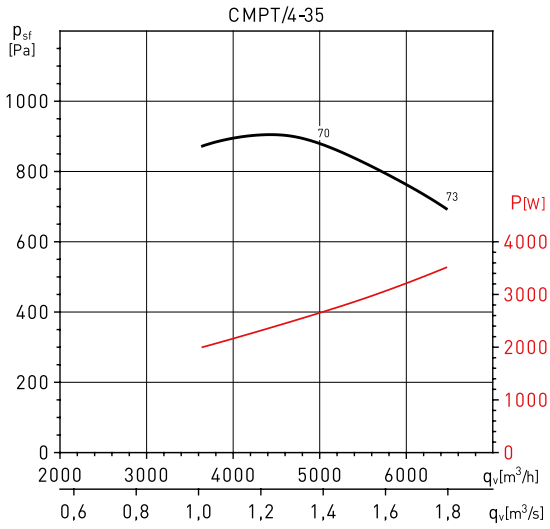

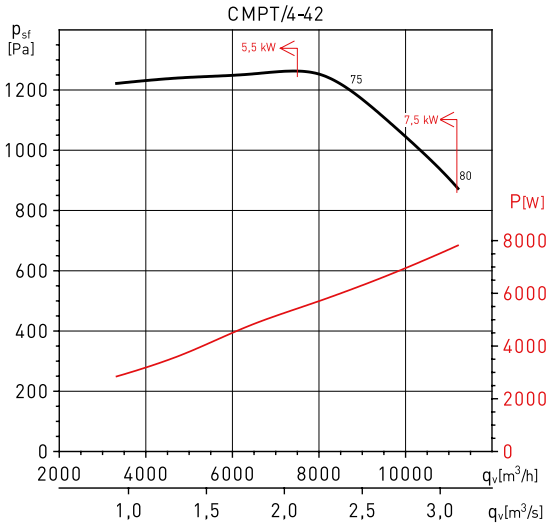

COURBES CARACTERISTIQUES

- q_v: Débit en m^3/h et m^3/s.
- p_{sf}: Pression statique en Pa.
- P: Puissance absorbée en W.
- Air sec normal à 20°C et 760 mmHg.
- Essais réalisés en accord avec les Normes ISO 5801 et AMCA 210-99.
- Niveau de pression sonore dB(A), mesuré à 1,5 m à l'aspiration en champ libre.

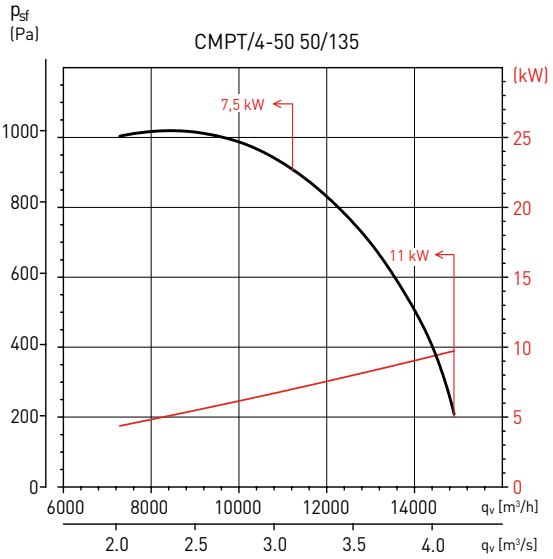

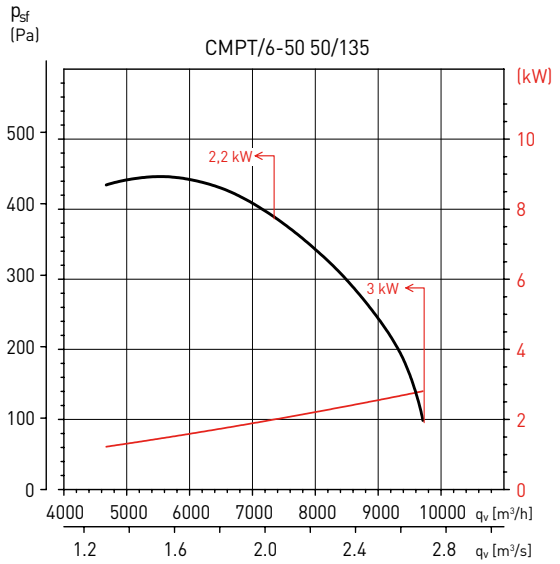

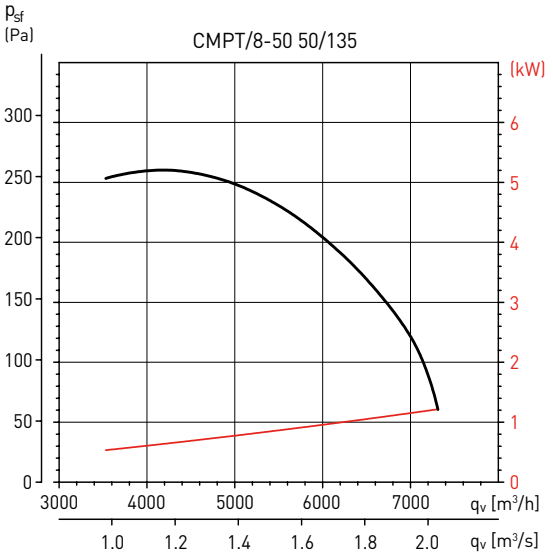

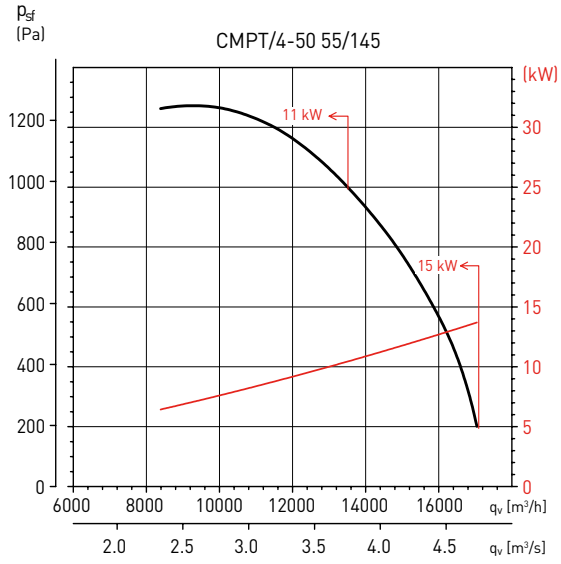

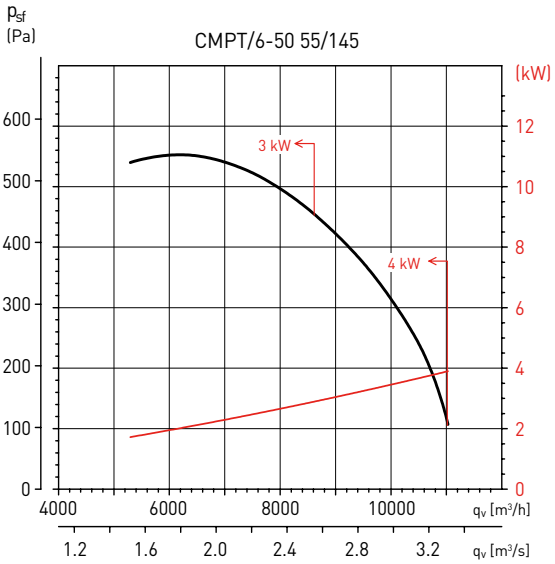

COURBES CARACTERISTIQUES

- q_v: Débit en m^3/h et m^3/s.
- p_{sf}: Pression statique en Pa.
- P: Puissance absorbée en W.
- Air sec normal à 20°C et 760 mmHg.
- Essais réalisés en accord avec les Normes ISO 5801 et AMCA 210-99.
- Niveau de pression sonore dB(A), mesuré à 1,5 m à l'aspiration en champ libre.

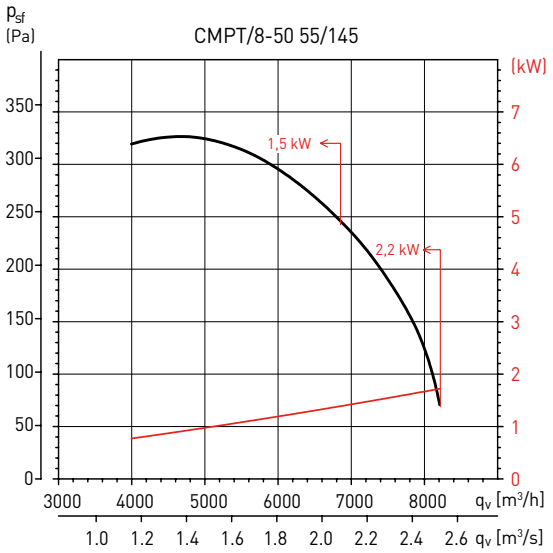

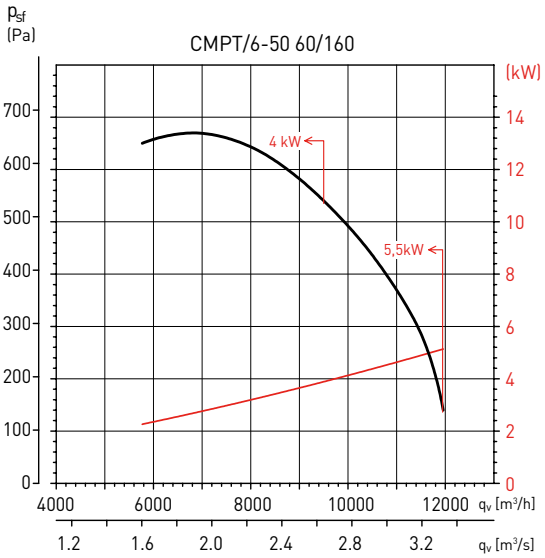

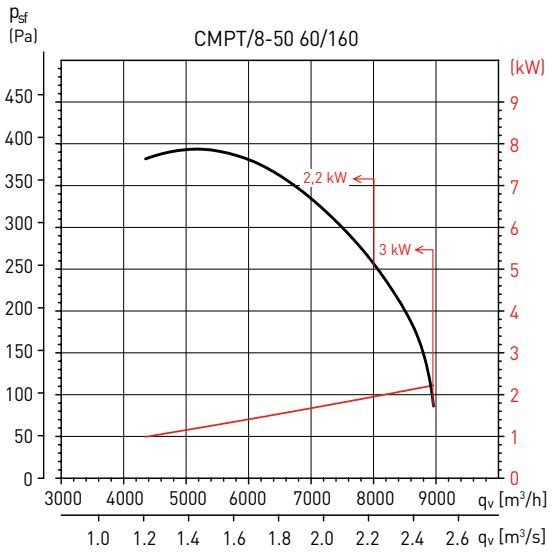

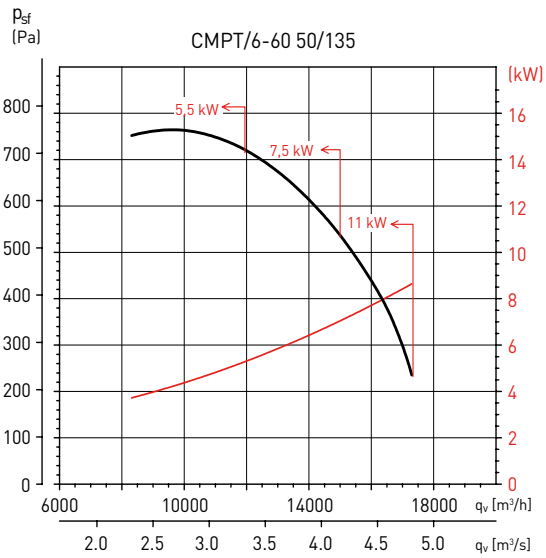

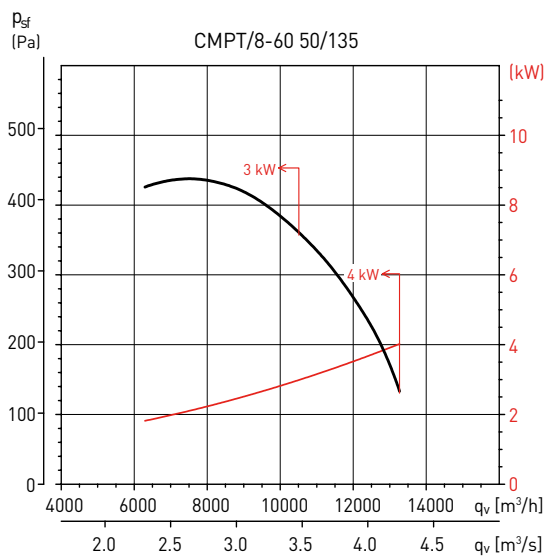

COURBES CARACTERISTIQUES

- q_v: Débit en m^3/h et m^3/s.
- p_{sf}: Pression statique en Pa.
- P: Puissance absorbée en W.
- Air sec normal à 20°C et 760 mmHg.
- Essais réalisés en accord avec les Normes ISO 5801 et AMCA 210-99.
- Niveau de pression sonore dB(A), mesuré à 1,5 m à l'aspiration en champ libre.

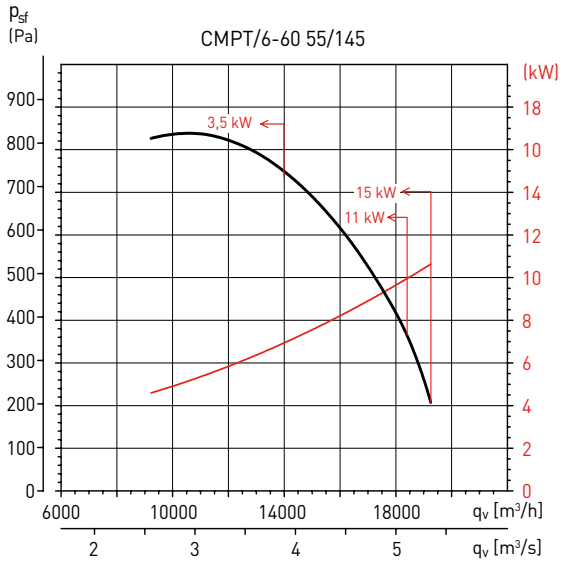

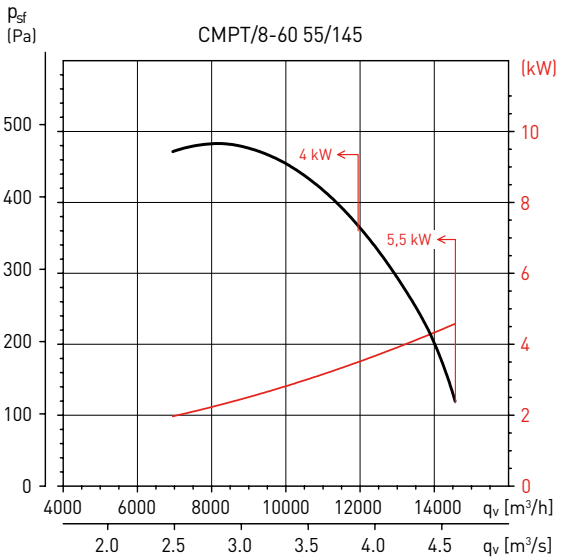

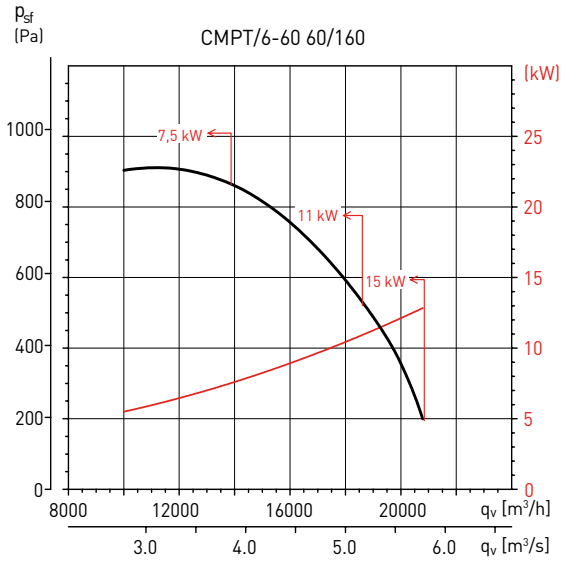

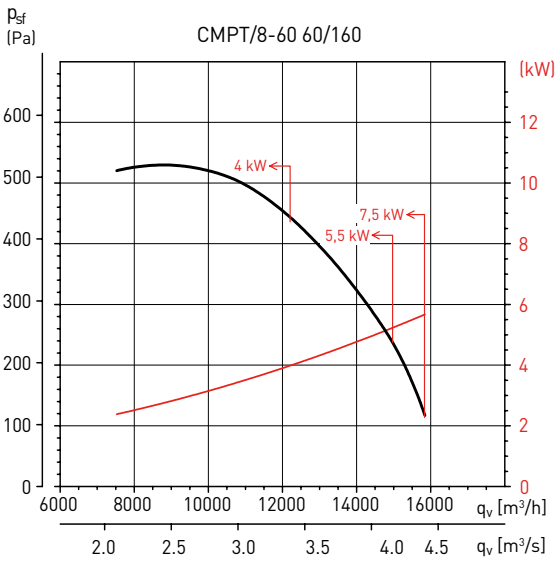

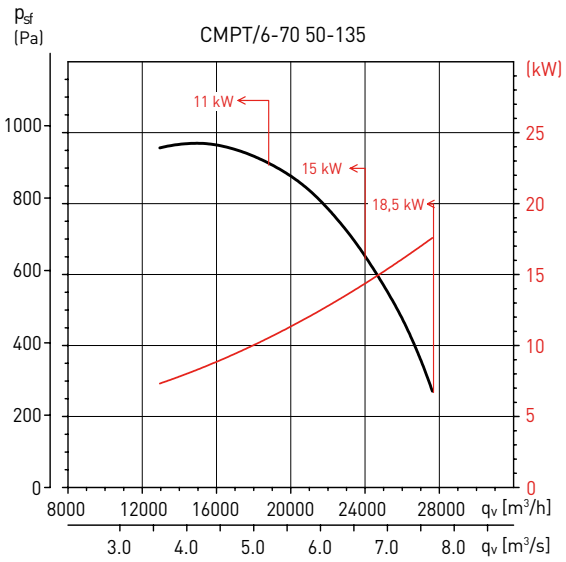

COURBES CARACTERISTIQUES

- q_v: Débit en m^3/h et m^3/s.
- p_{sf}: Pression statique en Pa.
- P: Puissance absorbée en W.
- Air sec normal à 20ºC et 760 mmHg.
- Essais réalisés en accord avec les Normes ISO 5801 et AMCA 210-99.
- Niveau de pression sonore dB(A), mesuré à 1,5 m à l'aspiration en champ libre.

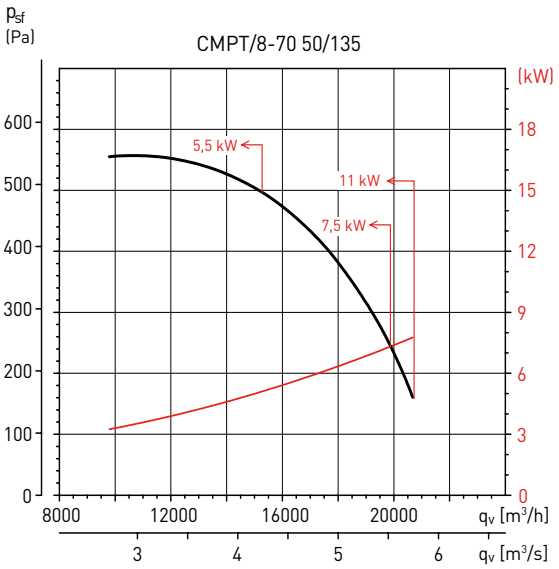

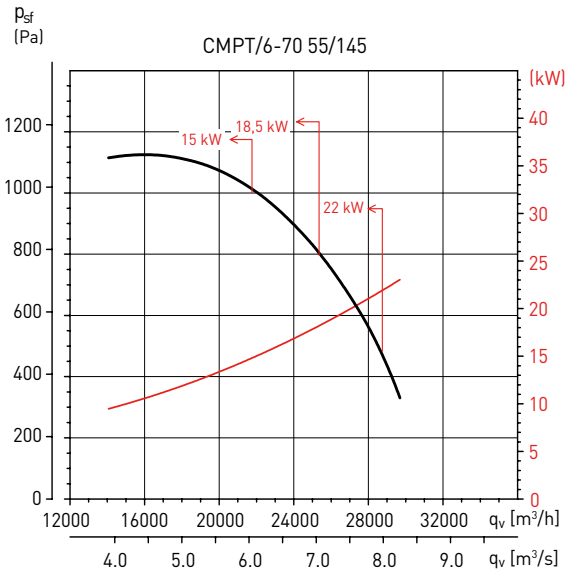

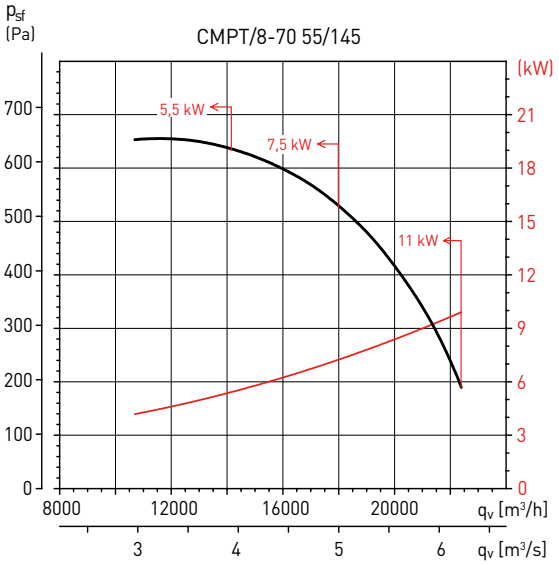

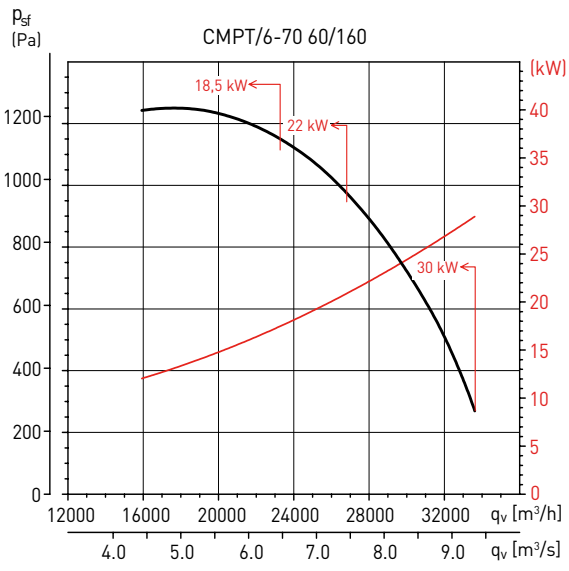

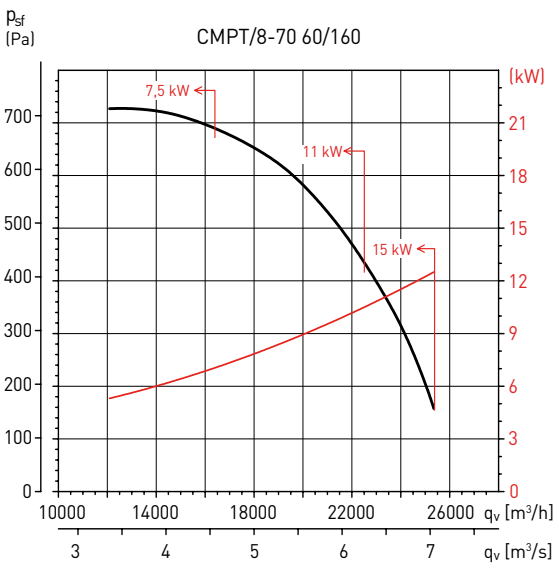

DIMENSIONS POUR MODELES CMPB-CMPT (mm)

CMPB-CMPT 14, 20, 23, 24, 25 et 25M

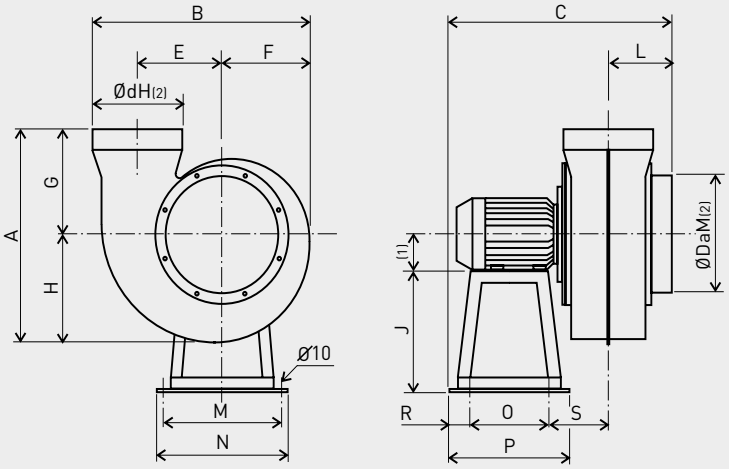

(1) Hauteur d'axe moteur: Pour les dimensions, voir tableau des caractéristiques. (2) M: Bride mâle, H: Bride femelle

Modèle	A	B	C	Da	E	F	G	H	J	L	M	N	O	P	R	S	a	b	d
CMPB-CMPT 14	325	284	332	125	103	118	189	136	130	87	175	200	130	200	35	80	-	-	125
CMPB-CMPT 20	501	418	420	200	148	170	300	201	200	120	215	240	170	240	35	95	-	-	200
CMPB-CMPT 23	456	485	505	250	183	202	220	236	250	145	255	280	175	280	53	132	-	-	200
CMPB-CMPT 24	570	520	487	250	185	210	320	250	250	129	255	280	175	280	53	130	-	-	250
CMPB-CMPT 25	570	520	487	250	185	210	320	250	250	129	255	280	175	280	53	130	-	-	250
CMPB-CMPT 25M	456	485	505	250	183	202	220	236	250	145	255	280	175	280	53	132	-	-	200

CMPB-CMPT 30

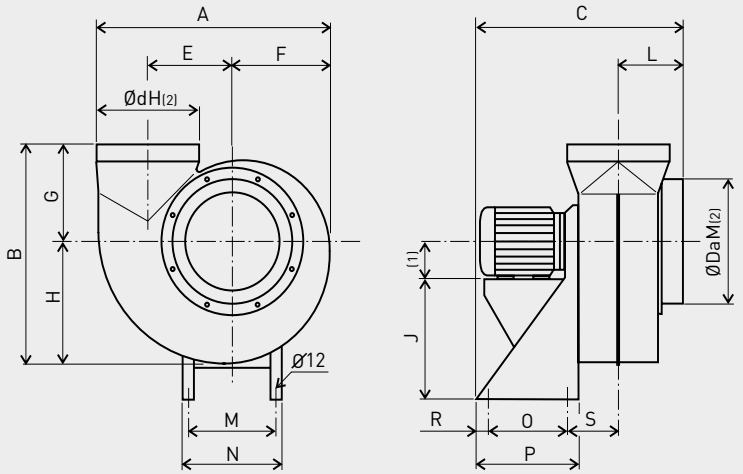

(1) Hauteur d'axe moteur: Pour les dimensions, voir tableau des caractéristiques. (2) M: Bride mâle, H: Bride femelle

Modèle	A	B	C	Da	E	F	G	H	J	L	M	N	O	P	R	S	a	b	d
CMPB-CMPT 30	598	545	565	315	222	251	245	300	310	185	234	260	175	275	50	155	-	-	250

DIMENSIONS POUR MODELES CMPB-CMPT (mm)

CMPB-CMPT 20A et 25A

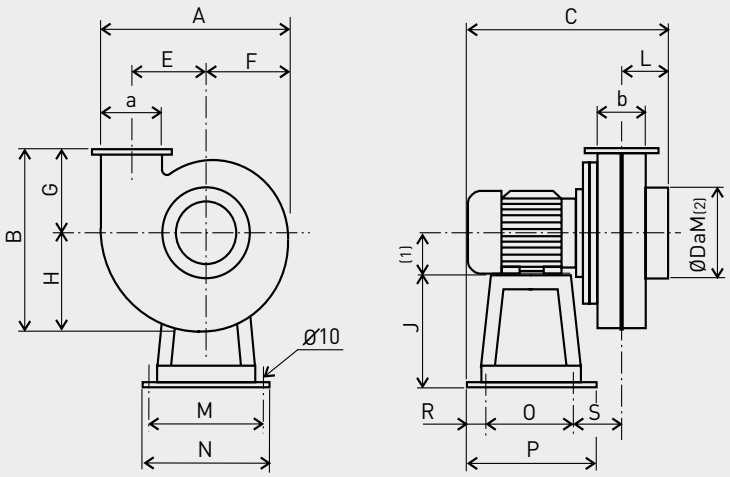

(1) Hauteur d'axe moteur: Pour les dimensions, voir tableau des caractéristiques. (2) M: Bride mâle

Modèle	A	B	C	Da	E	F	G	H	J	L	M	N	O	P	R	S	a	b	d
CMPB-CMPT 20A	349	325	370	160	140	157	148	177	200	85	215	240	170	240	35	80	105	90	-
CMPB-CMPT 25A	433	394	444	160	175	193	175	219	250	104	255	280	175	280	53	112	130	115	-

CMPB-CMPT 30A et 35
CMPT 42

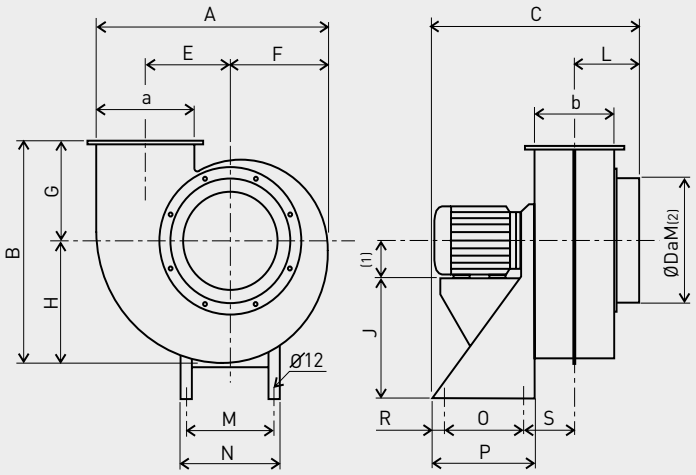

(1) Hauteur d'axe moteur: Pour les dimensions, voir tableau des caractéristiques. (2) M: Bride mâle

Modèle	A	B	C	Da	E	F	G	H	J	L	M	N	O	P	R	S	a	b	d
CMPB-CMPT 30A	525	494	510	200	211	237	225	269	310	155	234	260	175	275	50	130	155	140	-
CMPB-CMPT 35	696	626	660	355	259	297	275	353	320	210	285	380	200	300	50	170	280	225	-
CMPB-CMPT 42	835	724	810	400	310	357	300	424	410	245	315	350	250	350	50	197	335	270	-

DIMENSIONS POUR MODELES CMPT (mm)

CMPT 50, 60 et 70

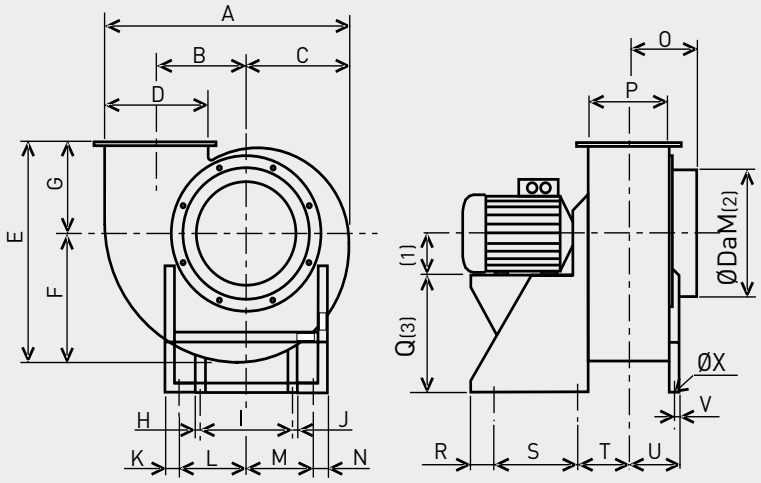

(1) Hauteur d'axe moteur: Pour les dimensions, voir tableau des caractéristiques. (2) M: Bride mâle. (3) Cette dimension est différente dans la version RD/LG270

Modèle	A	B	C	D	E	F	G	H	I	J	K	L	M	N	O	P	Q	R	S	T	U	V	X	Da
CMPT 50	993	370	423	400	861	503	358	20	380	20	60	275	275	60	280	320	470	60	360	231	201	20	14	500
CMPT 60	1191	444	507	480	1029	603	426	25	450	25	60	355	355	60	325	385	540	60	360	270	250	25	14	600
CMPT 70	1387	518	483	560	1193	701	492	25	520	25	70	385	385	70	365	450	700	70	350	310	285	25	14	700

DIMENSIONS POUR MODELES TMPB/TMPT (mm)

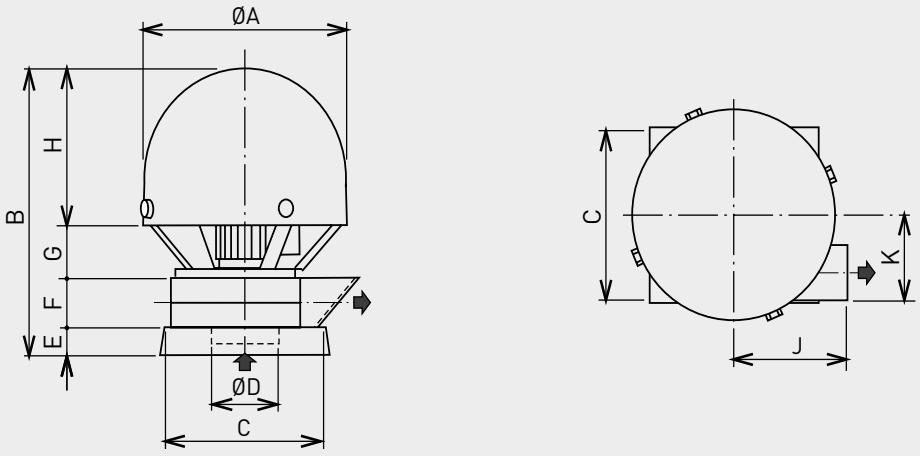

Modèle	A	B	C*	D	E	F	G	H	J	K
TMPB/TMPT 14	378	512	293	125	50	89	93	280	210	153
TMPB/TMPT 20	385	650	391	200	50	136	104	360	292	235
TMPB/TMPT 24	385	675	491	250	50	166	99	360	351	290
TMPB/TMPT 25	385	675	491	250	50	166	99	360	351	290
TMPB/TMPT 30	385	725	602	315	50	202	113	360	424	347
TMPB/TMPT 20A	385	605	391	160	50	94	104	360	253	200
TMPB/TMPT 25A	385	629	491	160	50	120	99	360	310	247

* Dimensions intérieures.

ACCESSOIRES DE MONTAGE - CMPB/CMPT

Côté aspiration

Modèle	Aspiration Ø	Protection moteur	Manchette souple	Registre (aspiration)	Silencieux (aspiration)	Grille aspiration
CMPB-CMPT14	125	CMP-14	MFP-125-N	CARP-125-N	SILP-125	DEF.CIR 12
CMPB-CMPT20A	160	CMP-20	MFP-160-N	CARP-160-N	SILP-160	DEF.CIR 16
CMPB-CMPT25A	160	CMP-25	MFP-160-N	CARP-160-N	SILP-160	DEF.CIR 16
CMPB-CMPT30A	200	CMP-30	MFP-200-N	CARP-200-N	SILP-200	DEF.CIR 20
CMPB-CMPT20	200	CMP-20	MFP-200-N	CARP-200-N	SILP-200	DEF.CIR 20
CMPB-CMPT23	250	CMP-25	MFP-250-N	CARP-250-N	SILP-250	DEF.CIR 25
CMPB-CMPT24	250	CMP-25	MFP-250-N	CARP-250-N	SILP-250	DEF.CIR 25
CMPB-CMPT25	250	CMP-25	MFP-250-N	CARP-250-N	SILP-250	DEF.CIR 25
CMPB-CMPT25M	250	CMP-25	MFP-250-N	CARP-250-N	SILP-250	DEF.CIR 25
CMPB-CMPT30	315	CMP-30	MFP-315-N	CARP-315-N	SILP-315	DEF.CIR 30
CMPB-CMPT35	355	CMP-35	MFP-355-N	CARP-355-N	SILP-355	DEF.CIR 35
CMPB-CMPT42	400	CMP-42	MFP-400-N	CARP-400-N	SILP-400	DEF.CIR 40
CMPB-CMPT50	500	CMP-50	MFP-500-N	-	SILP-500	DEF.CIR 50
CMPB-CMPT60	600	CMP-60	MFP-600-N	-	-	DEF.CIR 60
CMPB-CMPT70	700	CMP-70	MFP-700-N	-	-	DEF.CIR 70







Au refoulement

Modèle	Refoulement Ø	Accessorie rectangulaire	Visière circulaire	Visière rectangulaire	Chapeau	Registre (refoulement)	Silencieux (refoulement)
CMPB-CMPT14	125	-	APP-125-N	-	CTP-125-N	CARP-125-N	SILP-125
CMPB-CMPT20A	105x90*	ACP-20A-N	-	APR-20A	CTP-160-N (+ ACP-20A-N)	CARP-160-N (+ ACP-20A-N)**	SILP-160-N (+ ACP-20A-N)**
CMPB-CMPT25A	130x115*	ACP-25A-N	-	APR-25A	CTP-160-N (+ACP-25A-N)	CARP-160-N (+ACP-25A-N)**	SILP-160-N (+ACP-25A-N)**
CMPB-CMPT30A	155x140*	ACP-30A-N	-	APR-30A	CTP-200-N (+ACP-30A-N)	CARP-200-N (+ACP-30A-N)**	SILP-200-N (+ACP-30A-N)**
CMPB-CMPT20	200	-	APP-200-N	-	CTP-200-N	CARP-200-N	SILP-200
CMPB-CMPT23	200	-	APP-200-N	-	CTP-200-N	CARP-200-N	SILP-200
CMPB-CMPT24	250	-	APP-250-N	-	CTP-250-N	CARP-250-N	SILP-250
CMPB-CMPT25	250	-	APP-250-N	-	CTP-250-N	CARP-250-N	SILP-250
CMPB-CMPT25M	200	-	APP-200-N	-	CTP-200-N	CARP-200-N	SILP-200
CMPB-CMPT30	250	-	APP-250-N	-	CTP-250-N	CARP-250-N	SILP-250
CMPB-CMPT35	280x225*	ACP-35-N	-	APR-35	CTP-400-N (+ REP-400/355 + ACP-35-N)	CARP-400-N (+ REP-400/355 + ACP-35-N)**	SILP-355 (+ ACP-35-N)**
CMPT42	335x270*	ACP-42-N	-	APR-42	CTP-400-N (+ ACP-42-N)	CARP-400-N (+ ACP-42-N)**	SILP-400 (+ ACP-42-N)**
CMPT50	400x320*	ACP-50-N	-	APR-50	CTP-500-N (+ ACP-50-N)	-	SILP-500 (+ ACP-50-N)**
CMPT60	480x385*	ACP-60-N	-	APR-60	-	-	-
CMPT70	560x450*	ACP-70-N	-	APR-70	-	-	-








* Section rectangulaire au refoulement du ventilateur.
** Accessoires necessitant la pièce de transformation rectangulaire-circulaire pour se connecter au refoulement.

ACCESSOIRES DE MONTAGE - TMPB/TMPT

Modèle	Aspiration Ø	Manchette souple	Silencieux (aspiration)	Registre (aspiration)
TMPT14	125	MFP-125-N	-	CARP-125-N
TMPT20A	160	MFP-160-N	SILP-160	-
TMPT25A	160	MFP-160-N	SILP-160	-
TMPT20	200	MFP-200-N	SILP-200	CARP-200-N
TMPT24	250	MFP-250-N	SILP-250	CARP-250-N
TMPT25	250	MFP-250-N	SILP-250	CARP-250-N
TMPT30	315	MFP-315-N	SILP-315	CARP-315-N





ACCESSOIRES DE MONTAGE

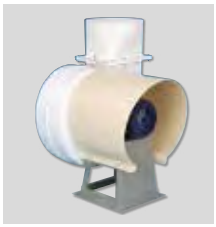
CMP-14 to 42


CMP-50, 60 et 70

CMP
Capot moteur PVC.



DEF-CIR
Grille de protection à l'aspiration.

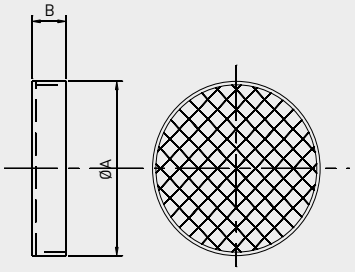

Modèle	A	B
DEF.CIR 12	125	50
DEF.CIR 16	160	50
DEF.CIR 20	200	50
DEF.CIR 25	250	50
DEF.CIR 30	315	55
DEF.CIR 35	355	80
DEF.CIR 40	400	90
DEF.CIR 50	500	130
DEF.CIR 60	600	130
DEF.CIR 70	700	130



ACP-N
Bride rectangulaire/circulaire au soufflage en PPH avec registre manuel de régulation de débit.
A utiliser avec les modèles ayant une bride rectangulaire au soufflage.

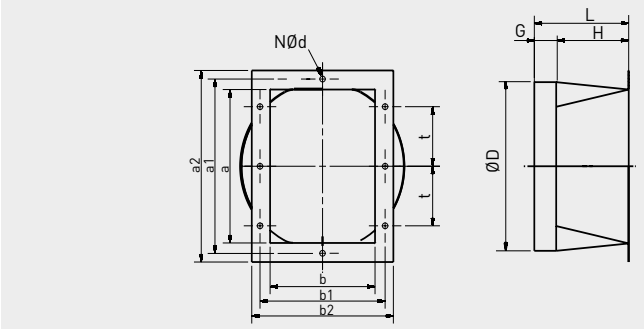

Modèle	a	b	a1	b1	a2	b2	t	N	d	D	G	H	L
ACP-20A-N	105	90	130	120	150	140	90	6	9	160	40	80	120
ACP-25A-N	130	115	160	160	180	180	80	8	7	160	50	70	120
ACP-30A-N	155	140	200	186	221	210	100/93	8	9	200	50	215	265
ACP-35-N	280	225	326	275	356	305	100	12	9	355	60	150	210
ACP-42-N	335	270	381	322	421	362	100	14	9	400	70	160	230
ACP-50-N	400	320	456	386	496	426	100	16	9	500	70	160	230
ACP-60-N	480	385	536	455	586	505	100	16	9	600	70	390	460
ACP-70-N	560	450	616	520	666	570	100	16	11	700	70	390	460

ACCESSOIRES DE MONTAGE



APP-N
Bride circulaire en PPH à grille anti-volatile.

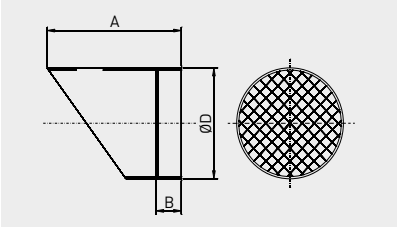

Modèle	A	B	D
APP-125-N	185	45	125
APP-200-N	280	55	200
APP-250-N	315	60	250



APR
Bride rectangulaire au soufflage en PPH à grille anti-volatile, avec registre de régulation de débit.

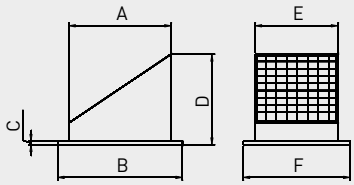

Modèle	A	B	C	D	E	F
APR-20A	110	150	8	130	100	140
APR-25A	135	180	8	150	120	180
APR-30A	165	221	8	170	135	210
APR-35	292	356	10	249	237	305
APR-42	340	421	8	245	280	362
APR-50	410	496	8	285	330	426
APR-60	490	586	8	330	395	505
APR-70	570	666	8	380	460	570



CTP-N
Chapeau pare-pluie au refoulement.

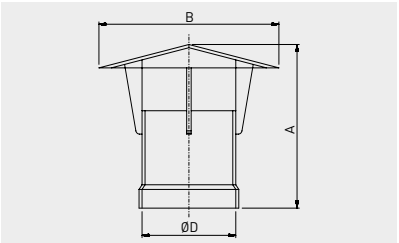

Modèle	A	B	D
CTP-125-N	300	280	125
CTP-160-N	310	300	160
CTP-200-N	335	400	200
CTP-250-N	420	480	250
CTP-400-N	565	750	400
CTP-500-N	735	980	500



REP-400/355
Réducteur en PVC en forme conique pour le raccordement des tuyauteries de l'installation ayant des diamètres différents.

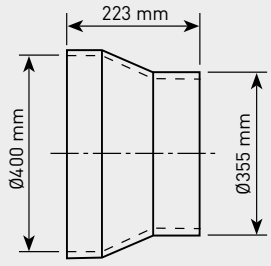

ACCESSOIRES DE MONTAGE



MFP-N
Manchette souple circulaire.

Modèle	Ø (mm)
MFP-125-N	125
MFP-160-N	160
MFP-200-N	200
MFP-250-N	250
MFP-315-N	315

Modèle	Ø (mm)
MFP-355-N	355
MFP-400-N	400
MFP-500-N	500
MFP-600-N	600
MFP-700-N	700



CARP-N
Registre manuel circulaire de régulation de débit.

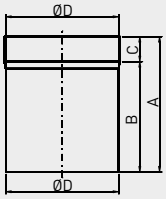

Modèle	A	B	C	D
CARP-125-N	190	150	40	125
CARP-160-N	240	190	50	160
CARP-200-N	240	190	50	200
CARP-250-N	300	250	50	250
CARP-355-N	400	340	60	355
CARP-400-N	450	390	60	400

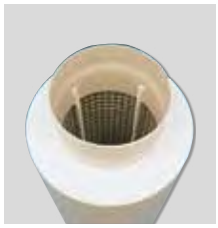

SILP
Silencieux circulaire.

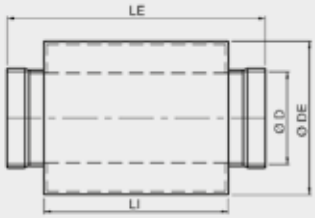

Modèle	D	DE	LI	LE
SILP-125	125	250	500	700
SILP-160	160	315	500	700
SILP-200	200	355	500	700
SILP-250	250	400	500	700
SILP-315	315	500	750	950
SILP-355	355	600	750	950
SILP-400	400	700	1000	1200
SILP-500	500	800	1000	1200

	Attenuation dB(A)							
Modèle	63 Hz	125 Hz	250 Hz	500 Hz	1 kHz	2 kHz	4 kHz	8 kHz
SILP-125	-	1	4	8	13	12	7	4
SILP-160	-	1	4	8	13	12	7	4
SILP-200	1	2	5	9	13	12	7	5
SILP-250	3	2	6	10	13	12	8	6
SILP-315	2	3	7	10	13	12	9	9
SILP-355	2	3	8	11	14	11	7	8
SILP-400	3	3	8	11	14	11	7	7
SILP-500	2	4	9	12	18	13	7	7



Refoulement rectangulaire



Refoulement circulaire

Ventilateurs centrifuges simple ouïe en polypropylène antistatique injecté (PPH) pour atmosphères corrosives, résistent à la plupart des acides et solvants pour des températures entre -10°C et + 50°C. Volute polypropylène antistatique, résiste aux UV, refoulement à bride circulaire 14 à 30, refoulement à bride rectangulaire pour 35, 42 (circulaire sur demande). Turbine à action en polypropylène antistatique avec moyeu nylon armé graphité. Chaise support en nylon pour moteur B35 (modèles 14 à 25) ou polypropylène (30, 35). Chaise support en acier galvanisé pour moteur B3 (modèle 42). Moteur en dehors du flux d'air.

Moteurs
Moteur asynchrone, IP55, classe F.
Tension d'alimentation:
Triphasée 230/400V-50Hz
(voir tableau des caractéristiques).
Les moteurs triphasés 1 vitesse sont variables par variateur de fréquence.

Versions ATEX
Versions ATEX pour ambiances explosives pour les modèles avec moteur triphasé:
- Température d'utilisation de -10°C à +40°C.
- Moteur IP55, classe F.
- Antidéflagrant
  En version ATEX standard, les moteurs antidéflagrants sont livrés sans protection thermique.
  Pour une utilisation avec un convertisseur de fréquence, commander des moteurs antidéflagrants avec une protection thermique de type PTC.
  II 2G Exd IIB T4
  II 2G Exd IIB+H2 T4 (avec moteur Exd IIC T4).

Pour sélectionner CMPT(1) ATEX utiliser les données des caractéristiques techniques ou EasyVent. Les données électriques des ATEX peuvent varier.

Autres données
La volute peut être orientée suivant 8 positions diférentes (à préciser à la commande) selon schéma ci-dessous.
Orientation standard: LG0.

Sur demande
Moteur 2 vitesses.

Applications spécifiques

Atmosphères corrosives

Versions

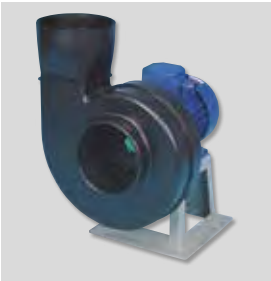

Refoulement circulaire
Pour les modèles CMPT-14, CMPT-20 et CMPT-25.

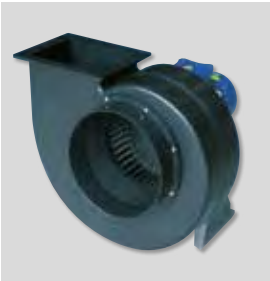

Refoulement rectangulaire
Pour les modèles CMPT-30, CMPT 35, CMPT-42 et CMPT-20A.

* Sur demande, les modèles CMPT-14, CMPT-20 et CMPT-25 sont également disponibles en refoulement rectangulaire.

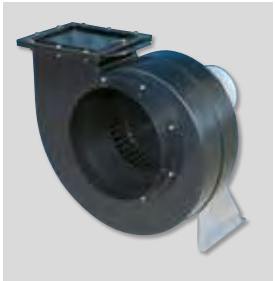

Volute de grande solidité
Volute en polypropylène antistatique injecté de grande épaisseur. Visserie inox.



Turbine équilibrée dynamiquement
Turbine à aubes à action fabriquée en polypropylène antistatique injecté, équilibrée dynamiquement selon la norme ISO 1940.

POSITIONS

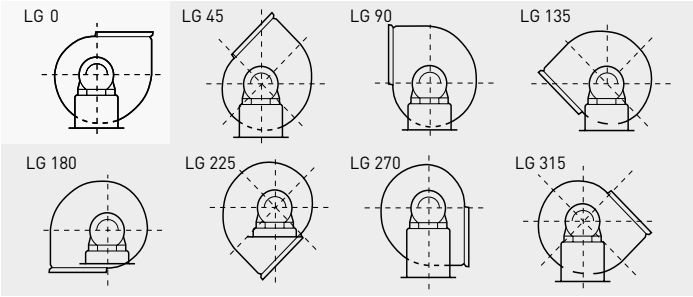

Orientation standard: LG 0. Autres positions LG sur demande.

CARACTERISTIQUES TECHNIQUES

Avant d'installer le ventilateur vérifier que les valeurs indiquées sur la plaque signalétique du moteur sont compatibles avec celles du réseau d'alimentation électrique.

Modèle	Vitesse (tr/mn)	Taille moteur (mm)	Puissance moteur (kW)	Intensité absorbée maxi. (A)		Débit maxi. (m^3/h)	Niveau de pression sonore* (dB(A))	Poids (kg)
				230 V	400 V			
2 PÔLES TRIPHASE								
CMPT/2-14-0,18 EXDIIBT4	2900	63	0,18	0,97	0,56	730	60	4,5
CMPT/2-20-1,1 EXDIIBT4	2900	80	1,1	4,33	2,5	2.100	72	13
CMPT/2-20A-0,55 EXDIIBT4	2900	71	0,55	2,34	1,35	900	68	11
4 PÔLES TRIPHASE								
CMPT/4-14-0,18 EXDIIBT4	1450	63	0,18	1,09	0,63	350	45	4,5
CMPT/4-20-0,18 EXDIIBT4	1450	63	0,18	1,09	0,63	1.220	60	8
CMPT/4-25-0,55 EXDIIBT4	1450	80	0,55	2,42	1,4	2.680	60	15
CMPT/4-30-1,1 EXDIIBT4	1450	90	1,1	4,49	2,59	4.240	69	29
CMPT/4-35-3 EXDIIBT4	1450	100	3	11,22	6,48	6.470	72	48
CMPT/4-42-5,5 EXDIIBT4	1450	132	5,5	–	11,1	8.500	75	88
CMPT/4-42-7,5 EXDIIBT4	1450	132	7,5	–	14,8	11.220	80	102
CMPT/4-20A-0,25 EXDIIBT4	1450	63	0,25	1,09	0,63	530	54	9
6 PÔLES TRIPHASE								
CMPT/6-20-0,09 EXDIIBT4	950	71	0,09	1,11	0,64	850	51	8
CMPT/6-25-0,37 EXDIIBT4	950	80	0,37	1,11	0,64	1.810	51	13
CMPT/6-30-0,37 EXDIIBT4	950	80	0,37	1,8	1,04	2.760	60	25
CMPT/6-35-1,5 EXDIIBT4	950	90	1,5	5,63	3,25	4.780	64	42
CMPT/6-42-3 EXDIIBT4	950	132	3	11,95	6,9	8.330	71	88

* Mesurée à 1,5 m. en champ libre.

CARACTERISTIQUES ACOUSTIQUES

Spectres de puissance acoustique en dB(A) à l'aspiration et au soufflage à 3 points de fonctionnement: faible pression (B), pression moyenne (M) et haute pression (H).

MOTEURS 2 POLE

Modèle 2-14		63	125	250	500	1.000	2.000	4.000	8.000	LwA
Aspiration	B	47	52	68	67	73	73	71	66	78
	M	51	49	66	64	69	69	66	61	74
	H	52	49	65	63	68	68	64	60	73
Soufflage	B	51	52	64	75	82	73	72	67	84
	M	51	50	62	72	80	70	69	64	81
	H	52	48	61	69	75	67	66	61	77

Modèle 2-20		63	125	250	500	1.000	2.000	4.000	8.000	LwA
Aspiration	M	45	58	68	75	81	83	80	76	87
	H	47	60	70	75	79	80	77	74	85
Soufflage	M	47	58	69	79	82	85	81	77	89
	H	47	56	71	81	80	83	78	75	87

CMPT/2-20A		63	125	250	500	1.000	2.000	4.000	8.000	LwA
Aspiration	M	53	57	69	71	81	72	69	65	82
	H	52	56	68	70	80	71	68	64	81
Soufflage	M	60	54	67	79	91	73	69	63	91
	H	60	55	67	79	91	72	68	63	91

MOTEURS 4 POLE

Modèle 4-14		63	125	250	500	1.000	2.000	4.000	8.000	LwA
Aspiration	B	32	37	53	52	58	58	56	51	63
	M	36	34	51	49	54	54	51	46	59
	H	37	34	50	48	53	53	49	45	58
Soufflage	B	36	37	49	60	67	58	57	52	69
	M	36	35	47	57	65	55	54	49	66
	H	37	33	46	54	60	52	51	46	62

Modèle 4-20		63	125	250	500	1.000	2.000	4.000	8.000	LwA
Aspiration	B	43	56	66	71	73	69	65	62	77
	M	37	47	59	69	70	65	62	57	74
	H	37	48	59	66	66	60	56	51	70
Soufflage	B	41	50	63	75	73	69	66	63	78
	M	37	45	58	72	70	65	63	59	75
	H	38	44	59	70	65	61	58	58	72

Modèle 4-30		63	125	250	500	1.000	2.000	4.000	8.000	LwA
Aspiration	B	53	71	73	81	81	78	76	72	86
	M	52	66	69	78	78	75	73	69	83
	H	54	64	65	76	77	73	71	66	81
Soufflage	B	54	65	75	82	82	79	77	72	87
	M	53	63	71	79	80	76	74	69	84
	H	51	59	68	76	76	73	71	65	81

Modèle 4-42		63	125	250	500	1.000	2.000	4.000	8.000	LwA
Aspiration	M	60	72	79	87	90	88	85	81	94
	H	66	71	74	82	84	82	80	75	89
Soufflage	M	66	73	82	88	92	89	86	79	96
	H	67	71	79	82	85	83	80	72	89

CMPT/4-20A		63	125	250	500	1.000	2.000	4.000	8.000	LwA
Aspiration	B	38	42	55	57	68	58	55	51	69
	M	38	42	54	56	66	57	54	50	67
	H	37	41	53	55	65	56	53	49	66
Soufflage	B	44	41	51	67	77	61	56	50	78
	M	45	39	52	64	76	58	54	48	76
	H	45	40	52	64	76	57	53	48	76

Modèle 4-25		63	125	250	500	1.000	2.000	4.000	8.000	LwA
Aspiration	B	46	59	65	71	77	71	70	66	80
	M	43	56	63	67	73	67	66	62	76
	H	50	57	59	63	69	63	62	57	72
Soufflage	B	49	58	65	76	79	76	75	71	83
	M	45	54	62	73	76	71	70	66	79
	H	48	53	59	69	69	63	63	58	73

Modèle 4-35		63	125	250	500	1.000	2.000	4.000	8.000	LwA
Aspiration	M	54	66	70	80	83	80	79	73	87
	H	55	68	70	78	80	77	75	70	84
Soufflage	M	57	66	74	81	86	82	80	72	89
	H	57	66	74	80	84	78	76	69	87

MOTEURS 6 POLE

Modèle 6-20		63	125	250	500	1.000	2.000	4.000	8.000	LwA
Aspiration	B	26	39	48	56	62	63	62	58	68
	M	21	34	44	51	57	59	56	52	63
	H	23	36	46	51	55	56	53	50	61
Soufflage	B	29	38	48	59	62	65	62	58	69
	M	23	34	45	55	58	61	57	53	65
	H	23	32	47	57	56	59	54	51	63

Modèle 6-30		63	125	250	500	1.000	2.000	4.000	8.000	LwA
Aspiration	B	44	62	64	72	72	69	67	63	77
	M	43	57	60	69	69	66	64	60	74
	H	45	55	56	67	68	64	62	57	72
Soufflage	B	45	56	66	73	73	70	68	63	78
	M	44	54	62	70	71	67	65	60	75
	H	42	50	59	67	67	64	62	56	72

Modèle 6-42		63	125	250	500	1.000	2.000	4.000	8.000	LwA
Aspiration	B	51	64	72	81	84	82	80	75	88
	M	51	63	70	78	81	79	76	72	85
	H	57	62	65	73	75	73	71	66	80
Soufflage	B	58	66	76	81	86	84	81	75	90
	M	57	64	73	79	83	80	77	70	87
	H	58	62	70	73	76	74	71	63	80

Modèle 6-25		63	125	250	500	1.000	2.000	4.000	8.000	LwA
Aspiration	B	37	50	56	62	68	62	61	57	71
	M	34	47	54	58	64	58	57	53	67
	H	41	48	50	54	60	54	53	48	63
Soufflage	B	40	49	56	67	70	67	66	62	74
	M	36	45	53	64	67	62	61	57	70
	H	39	44	50	60	60	54	54	49	64

Modèle 6-35		63	125	250	500	1.000	2.000	4.000	8.000	LwA
Aspiration	B	46	57	63	73	77	75	73	68	81
	M	45	57	61	71	74	71	70	64	78
	H	46	59	61	69	71	68	66	61	75
Soufflage	B	52	59	67	74	80	76	74	67	83
	M	48	57	65	72	77	73	71	63	80
	H	48	57	65	71	75	69	67	60	78

COURBES CARACTERISTIQUES

- q_v: Débit en m^3/h et m^3/s.
- p_{sf}: Pression statique en Pa.
- P: Puissance absorbée en W.
- Air sec normal à 20ºC et 760 mmHg.
- Essais réalisés en accord avec les Normes ISO 5801 et AMCA 210-99.
- Niveau de pression sonore dB(A), mesuré à 1,5 m à l'aspiration en champ libre.

CMPT/2-14 ATEX

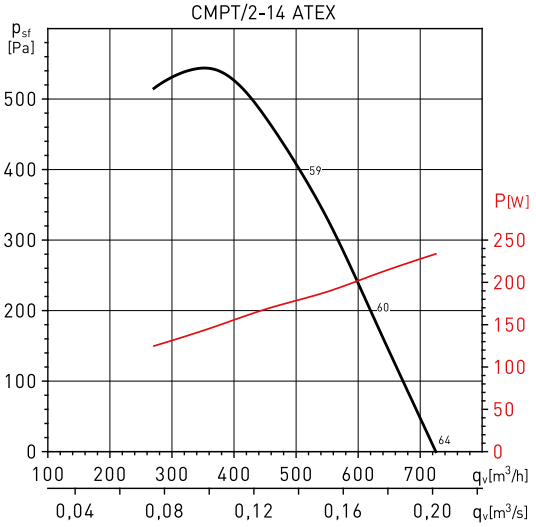

CMPT/2-20 ATEX

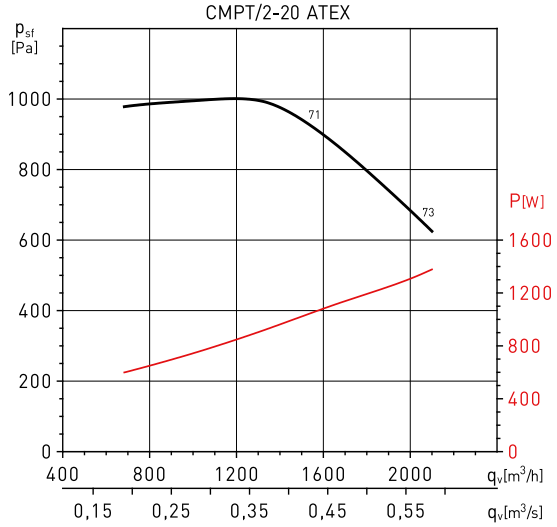

CMPT/2-20A ATEX

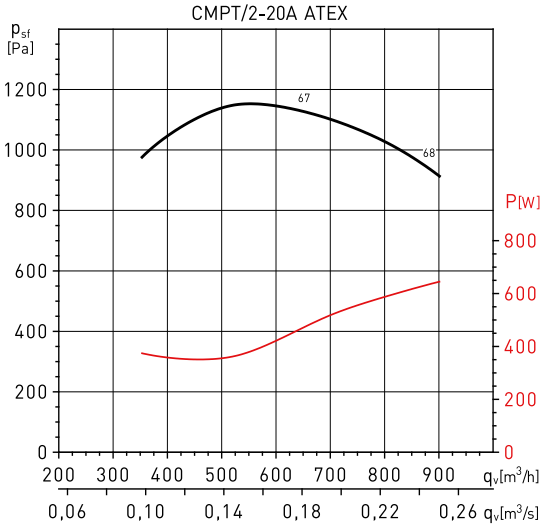

CMPT/4-14 ATEX

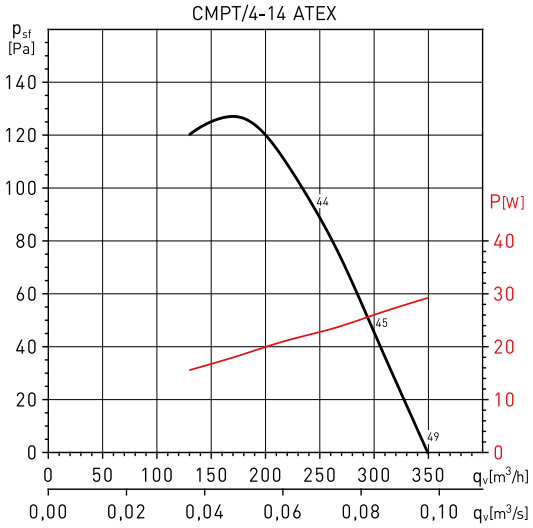

CMPT/4-20 ATEX

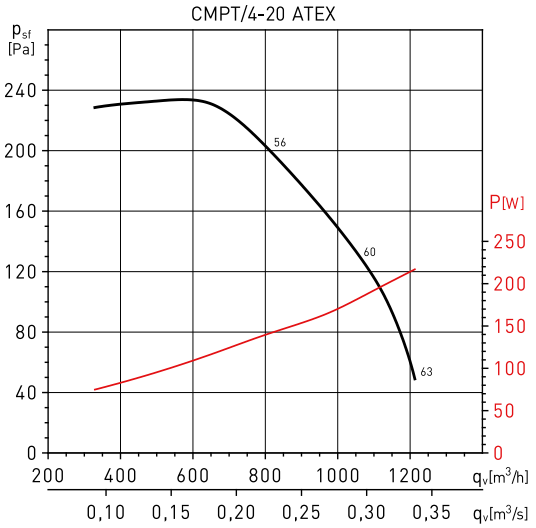

CMPT/4-20A ATEX

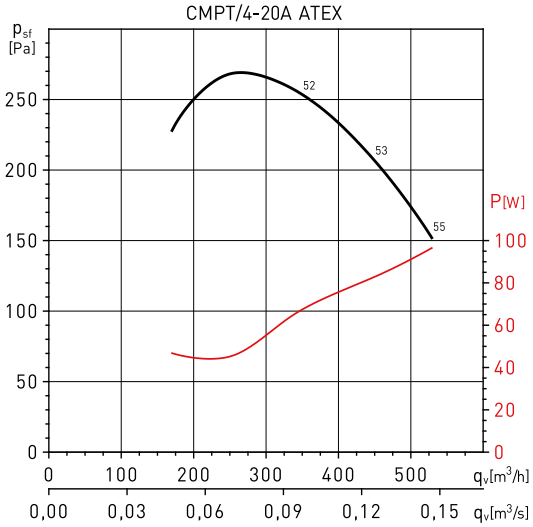

COURBES CARACTERISTIQUES

- q_v: Débit en m^3/h et m^3/s.
- p_{sf}: Pression statique en Pa.
- P: Puissance absorbée en W.
- Air sec normal à 20°C et 760 mmHg.
- Essais réalisés en accord avec les Normes ISO 5801 et AMCA 210-99.
- Niveau de pression sonore dB(A), mesuré à 1,5 m à l'aspiration en champ libre.

CMPT/4-25 ATEX

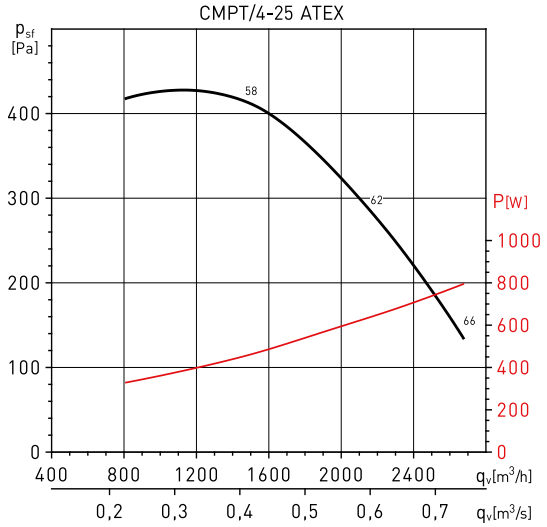

CMPT/4-30 ATEX

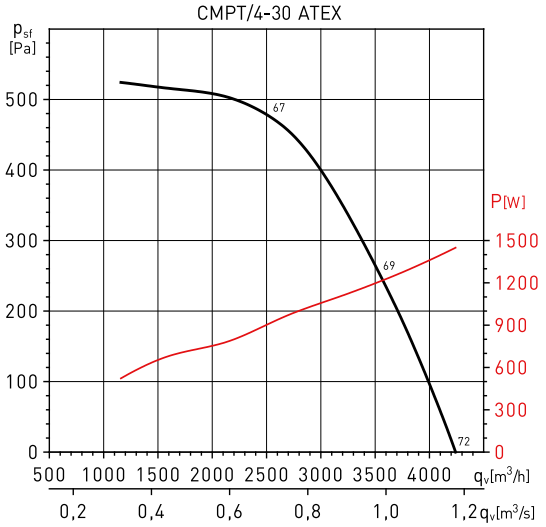

CMPT/4-35 ATEX

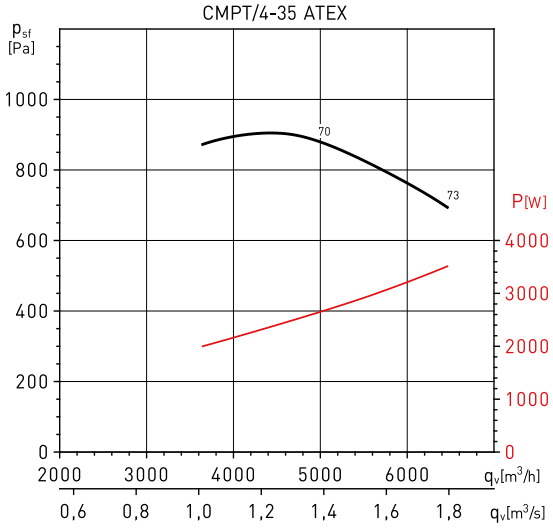

CMPT/4/42 ATEX

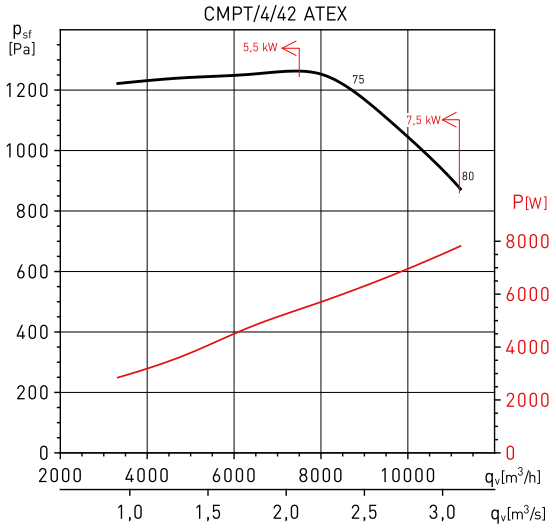

CMPT/6-20 ATEX

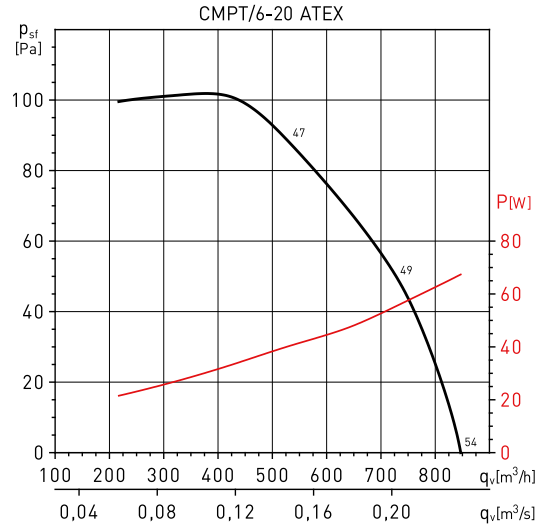

CMPT/6-25 ATEX

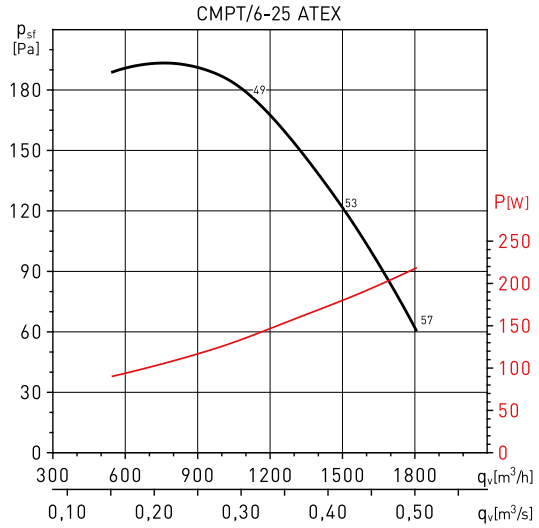

COURBES CARACTERISTIQUES

- q_v: Débit en m^3/h et m^3/s.
- p_{sf}: Pression statique en Pa.
- P: Puissance absorbée en W.
- Air sec normal à 20ºC et 760 mmHg.
- Essais réalisés en accord avec les Normes ISO 5801 et AMCA 210-99.
- Niveau de pression sonore dB(A), mesuré à 1,5 m à l'aspiration en champ libre.

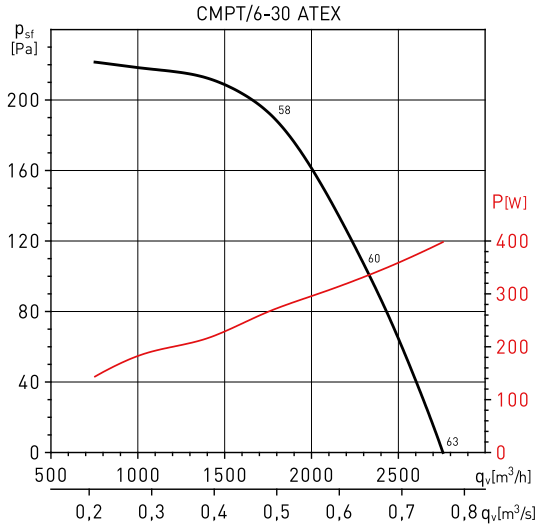

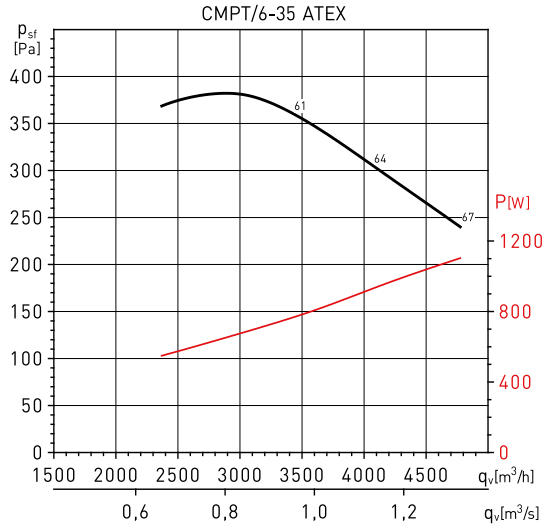

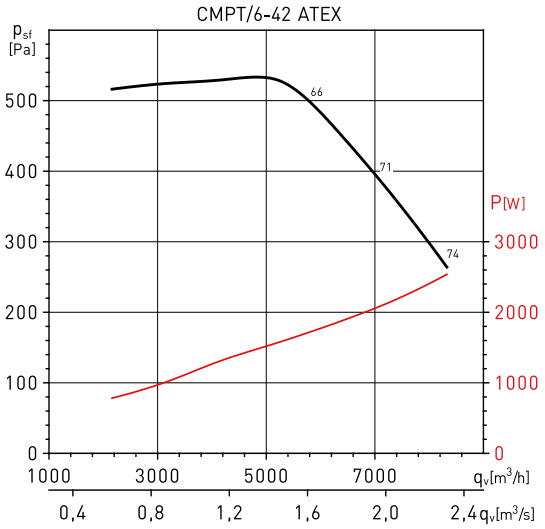

DIMENSIONS (mm)

CMPT 14, 20 et 25

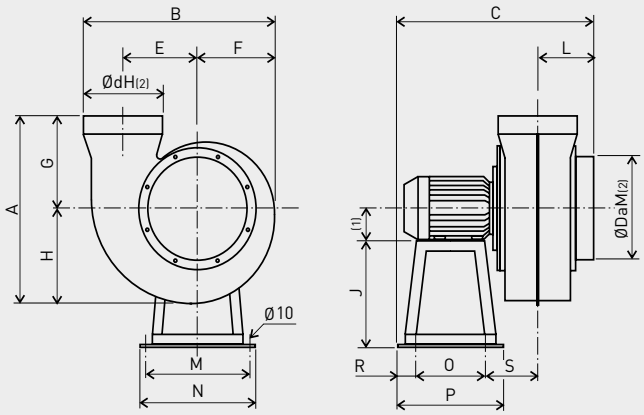

(1) Hauteur d'axe moteur: Pour les dimensions, voir tableau des caractéristiques. (2) M: Bride mâle, H: Bride femelle

Modèle	A	B	C	Da	E	F	G	H	J	L	M	N	O	P	R	S	a	b	d
CMPT 14	325	284	317	125	103	118	189	136	130	72	175	200	130	200	35	80	-	-	125
CMPT 20	501	418	420	200	148	170	300	201	200	120	215	240	170	240	35	95	-	-	200
CMPT 25	570	520	487	250	185	210	320	250	250	129	255	280	175	280	53	130	-	-	250

CMPT 20A

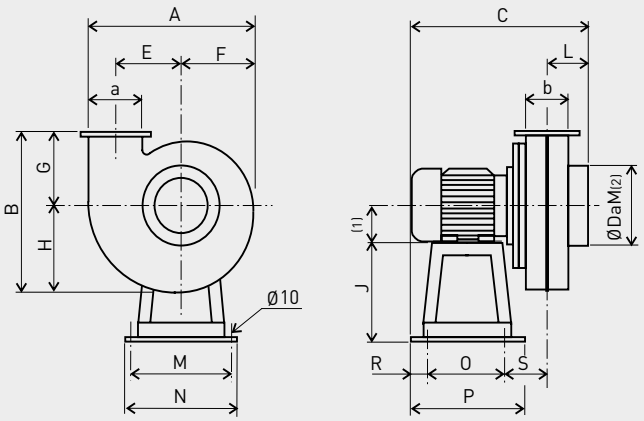

(1) Hauteur d'axe moteur: Pour les dimensions, voir tableau des caractéristiques. (2) M: Bride mâle

Modèle	A	B	C	Da	E	F	G	H	J	L	M	N	O	P	R	S	a	b
CMPT 20A	349	325	370	160	140	157	148	177	200	85	215	240	170	240	35	80	105	90

CMPT 30, 35 et 42

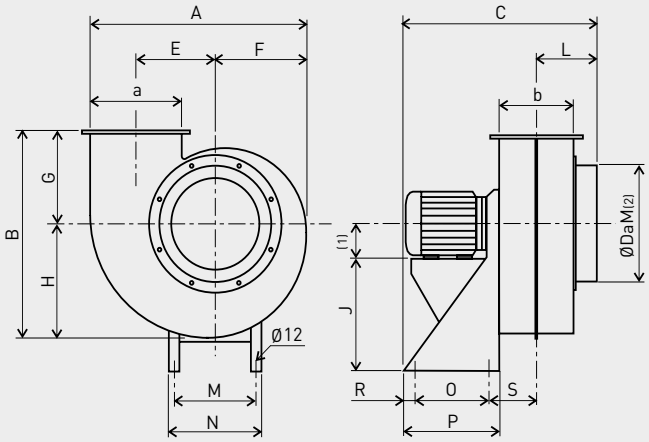

(1) Hauteur d'axe moteur: Pour les dimensions, voir tableau des caractéristiques. (2) M: Bride mâle

Modèle	A	B	C	Da	E	F	G	H	J	L	M	N	O	P	R	S	a	b
CMPT 30	593	515	565	315	222	251	215	300	310	185	234	260	175	275	50	155	240	195
CMPT 35	696	626	660	355	259	297	275	353	320	210	285	380	200	300	50	170	280	225
CMPT 42	835	724	810	400	310	357	300	424	410	245	315	350	250	350	50	197	335	270



Gamme de ventilateurs centrifuges à entrainement direct. Construction métallique avec protection par peinture époxy. Clapet anti-retour au refoulement. Tous les modèles sont équipés d'une turbine centrifuge à action fabriquée en matériaux plastiques (800N) ou en tôle d'acier galvanisée (1500N).

Moteurs
Monophasée 230V 50Hz, Moteurs IP44, classe F avec protection thermique intégrée.
Vitesse variable en tension.
Température maximale du flux d'air de +70ºC.



Clapet anti-retour au refoulement
Afin d'éviter les entrées d'air lorsque le ventilateur est à l'arrêt.

Applications

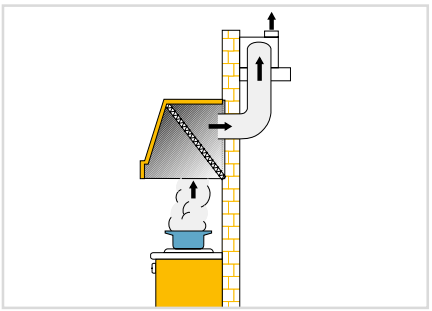

Hottes de cuisines.

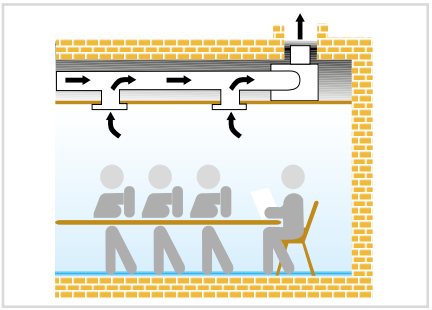

Systèmes de ventilation (bureaux, classes, centres commerciaux).

CARACTERISTIQUES TECHNIQUES

Avant d'installer le ventilateur vérifier que les valeurs indiquées sur la plaque signalétique du moteur sont compatibles avec celles du réseau d'alimentation électrique.

Modèle	Vitesse (tr/mn)	Puissance absorbée maxi. (W)	Intensité absorbée maxi. (A)	Débit maxi. (m^3/h)	Niveau de pression sonore* (dB(A))	Poids (kg)
CKB-800 N	2680	147	0,6	940	60	8
CKB-1500 N	2730	282	1,2	1460	65	14

* Niveaux de pression sonore mesurés en champ libre, à une distance de 1,5 m.

DIMENSIONS (mm)

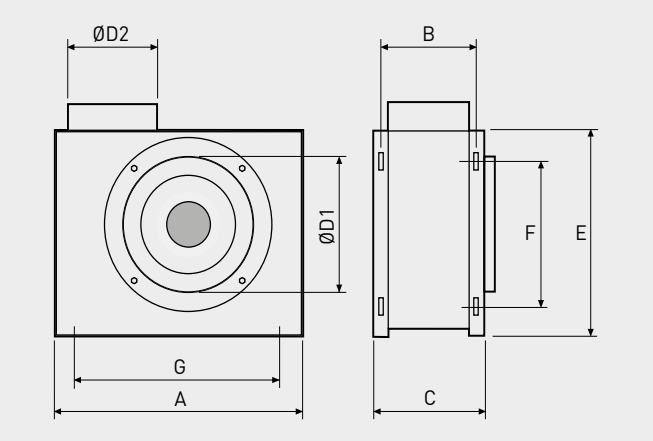

Modèle	A	B	C	D1	D2	E	F	G
CKB-800 N	408	163	183	198	148	338	265	295
CKB-1500 N	469	193	213	248	198	419	346	355

COURBES CARACTERISTIQUES

- q_v: Débit en m^3/h et m^3/s.
- p_{sf}: Pression statique en mmCE et Pa.
- Air sec normal à 20ºC et 760 mmHg.
- Essais aérauliques selon les Normes ISO 5801 et AMCA 210-99.

MC Catégorie de mesure
EC Catégorie de rendement
VSD Variateur de vitesse fourni avec le ventilateur
SR Rapport spécifique
η[%] Rendement global
N Niveau de rendement
[kW] Puissance absorbée
[m³/h] Débit
[Pa] Pression statique
[RPM] Vitesse de rotation

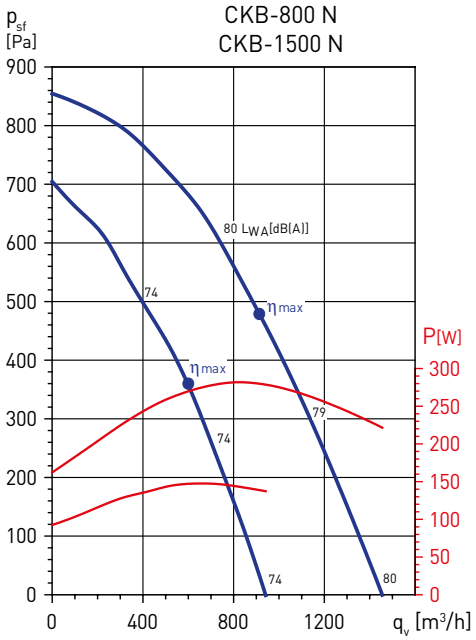

Données ErP

	MC	EC	VSD	SR	η[%]	N	[kW]	[m³/h]	[Pa]	[RPM]
CKB-800 N	D	Total	No	1	47,0	66,2	0,147	596	418	2616
CKB-1500 N	D	Total	No	1	47,8	64,1	0,281	914	530	2594

ACCESSOIRES DE MONTAGE



REB
Variateurs électroniques monophasés.



GSA
Conduit flexible aluminium.



CX
Colliers de serrage.



CT
Sortie toiture.



BOC
Bouche circulaire.

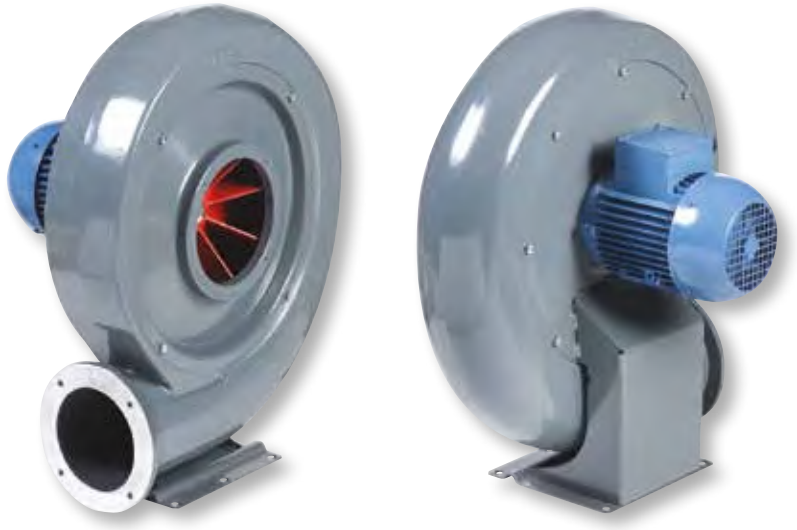

Modèles CBB/CBT-40, 60N, 80N, 100N et 130N

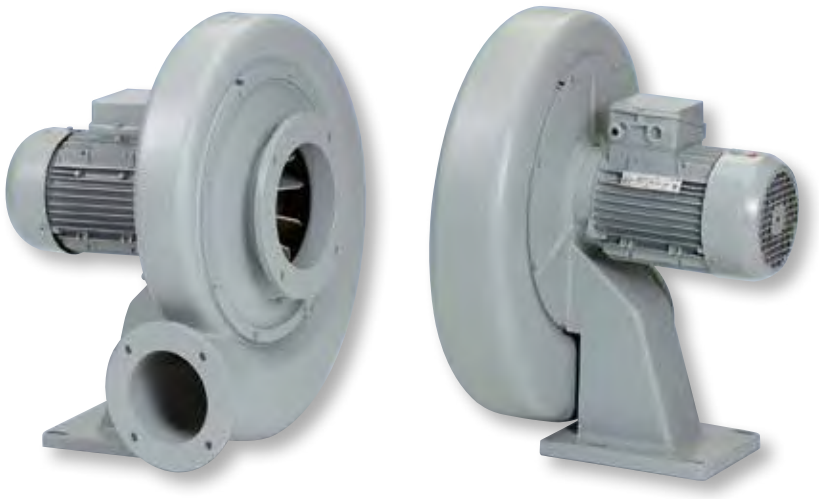

Modèles CBB/CBT-40, 60N, 80N, 100N et 130N

Ventilateurs centrifuges simple ouïe, pour transporter de l'air ou pour extraction de gaz chaud jusqu'a 120ºC (1) en continu. Volute en aluminium moulé d'une seule pièce, peinture époxy grise.Turbine à pales radiales en aluminium moulé d'une seule pièce, montée en accouplement direct sur l'arbre moteur, équilbrée dynamiquement et protégée par peinture époxy.

(1) Modèles CBT-125, 160 et 170: jusqu'à 80ºC.
Modèles CSB: jusqu'à 70ºC.

Moteurs
Moteur B14, IP55 (1), classe F avec roulements à billes graissés à vie.
Tension d'alimentation:
- 1 vitesse monophasée 230V-50Hz.
- 1 vitesse triphasée 230/400V-50Hz.
- 2 vitesses triphasées 400V-50Hz.

Moteurs triphasées variables par variateur de fréquence.

(1) Modèles CSB, CST et CBT-40: IP IP 44, Classe B.

Le moteur du CBT-160 est fourni avec une PTC.

Autres données
Refoulement orientable (1) (7 positions) selon le schéma des orientations ci-dessous.
Orientation standard: LG270.

(1) CSB et CST sont disponibles uniquement en LG270.

Sur demande
Moteur 2 vitesses.
RD (rotation droite) par inversion des flasques moteur / pavillon d'aspiration.

Versions CBT-N ATEX
Sur demande, versions pour ambiances explosives selon la directive ATEX pour les modèles avec moteur triphasé:
- Température de fonctionnement de -20ºC à +40ºC.
- Antidéflagrant ATEX - gaz
  En version ATEX standard, les moteurs antidéflagrants sont livrés sans protection thermique.
  Pour une utilisation avec un convertisseur de fréquence, commander des moteurs antidéflagrants avec une protection thermique de type PTC.
  Sauf modèles CBT-40 CST-60:
  Ⓔx II 2G Ex d IIB T4
  Ⓔx II 2G Ex d IIB(H2) T4 (avec moteur Ex d IIC T4)
- Sécurité augmentée ATEX - gaz
  Ⓔx II 2G Ex e IIC T3
- ATEX Poussière
  En version ATEX standard, les moteurs ATEX poussières sont livrés sans protection thermique.
  Pour une utilisation avec un convertisseur de fréquence, commander des moteurs ATEX poussières avec une protection thermique de type PTC.
  Poussière non-conductrice:
  Ⓔx II 3D Ex tc IIIB T125ºC
  Pourssière conductrice:
  Ⓔx II 3D Ex tc IIIC T125ºC (avec moteur IP65)

Pour sélectionner CBT-N ATEX utiliser les courbes caractéristiques ou EasyVent.
Les données électriques des ATEX peuvent varier.



Volute de grande solidité
Volute en fonte d'aluminium d'une seule pièce.



Turbine équilibrée dynamiquement
Turbine à aubes radiales, équilibrée dynamiquement selon la Norme ISO 1940, afin de réduire le bruit et éviter les vibrations.

Applications spécifiques



ORIENTATIONS

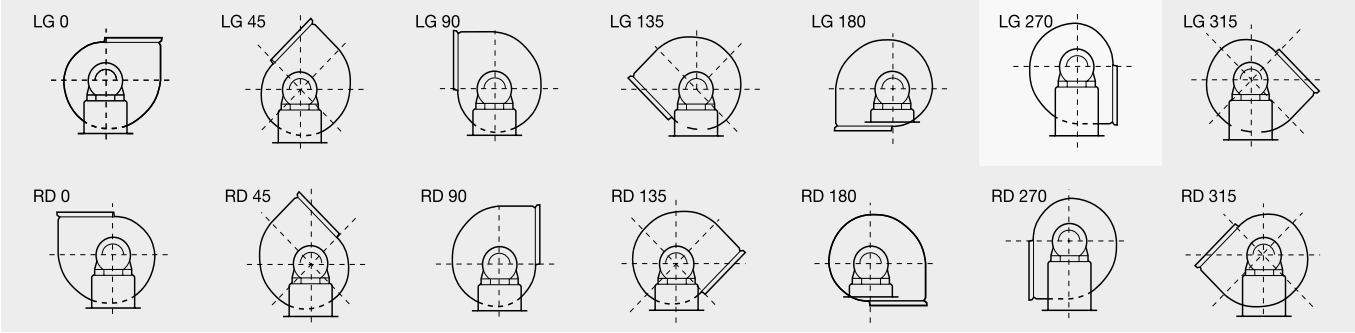

Orientation standard: LG 270.
Les autres orientations peuvent être obtenues par l'utilisateur en modifiant la position de la volute.

CARACTERISTIQUES TECHNIQUES

Il est important de contrôler que les caractéristiques techniques (voltage, intensité, fréquence, etc.) du moteur qui sont indiquées sur la plaque signalétique de celui-ci sont compatibles avec l'installation. Les appareils anti-explosifs peuvent seulement fonctionner à une température ambiante entre -30°C et +40°C.

Modèle	Vitesse (tr/mn)	Diamètre bouche soufflage (mm)	Puissance moteur (kW)	Classe	Protection	Temperature maxi. (Air transporté) (°C)	Intensité absorbée maxi. (A)		Débit maxi. (m^3/h)	Niveau de pression sonore** (dB(A))	Poids approx. (kg)	Version ATEX (oui/non)	Variateur de vitesse possible	
							230 V	400 V					VFTM***	VFKB***
MONPHASÉE														
CSB-60	2750	60	0,20*	B	IP44	70	1,2	–	310	69	6,6	–	–	–
CBB-60N	2800	60	0,18	F	IP55	120	1,18	–	400	69	10	–	–	–
CBB-80N	2800	80	0,37	F	IP55	120	2,2	–	730	71	13,5	–	–	–
CBB-100N	2800	100	0,75	F	IP55	120	3,9	–	1.250	78	18,5	–	–	–
TRIPHASÉE														
CBT-40	2800	40	0,25*	B	IP44	120	0,75	0,43	250	78	10	Non	–	–
CST-60	2750	60	0,18*	B	IP44	120	0,67	0,39	310	69	6,5	Non	–	–
CBT-60N	2800	60	0,18	F	IP55	120	1,09	0,63	400	69	10,5	Oui	VFTM TRI 0,37	VFKB 45
CBT-80N	2800	80	0,37	F	IP55	120	2,1	1,21	730	71	14,5	Oui	VFTM TRI 0,37	VFKB 45
CBT-100N	2800	100	0,75	F	IP55	120	2,9	1,7	1.250	78	19,5	Oui	VFTM TRI 0,55	VFKB 45
CBT-130N	2800	130	1,1	F	IP55	120	4,3	2,5	1.910	80	27,5	Oui	VFTM TRI 1,1	VFKB 45
CBT-125	2800	125	2,2	F	IP55	80	8	4,6	2.000	76	31	Non	VFTM TRI 2,2	VFKB 48
CBT-160	2800	160	3	F	IP55	80	11,30	6,5	2.700	80	44	Non	VFTM TRI 3	VFKB 48
CBT-170	2800	170	4	F	IP55	80	–	7,8	3.800	81	55	Non	VFTM TRI 4	VFKB 48

* Puissance absorbée.
** Pression sonore en dB(A) à l'aspiration, en champ libre, à 1,5 mètres.
*** Alimentation VSD: Triphasée 400V.

DIMENSIONS (mm)

Modèle	A	B	C	Ø D	Ø E	F	G	H	L	M	N	O
CST/B-60	327	281	165	110	60	150	120	110	60	135	291	190
CBT-40	411	385	197	114	40	52	–	–	128	150	352	217
CBT/CBB-60N	375	332	258	110	60	125	122	98	100	97	324	206
CBT/CBB-80N	450	390	286	125	80	147	140	120	118	97	374	256
CBT/CBB-100N	511	434	328	140	100	201	184	170	158	101	415	294
CBT/CBB-130N	603	508	353	160	130	216	230	185	204	88	480	348

CST/CSB-60

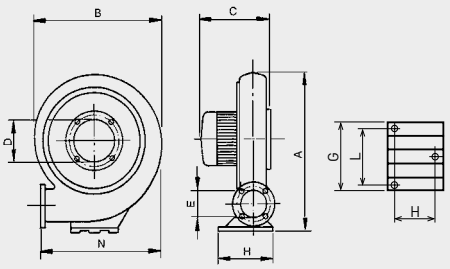

CBT/CBB

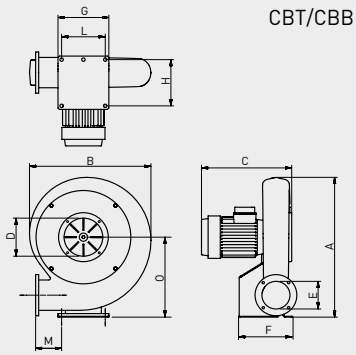

CBT-40

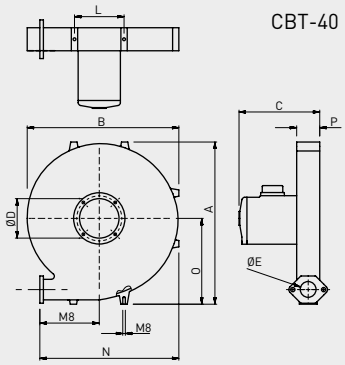

CBT-125

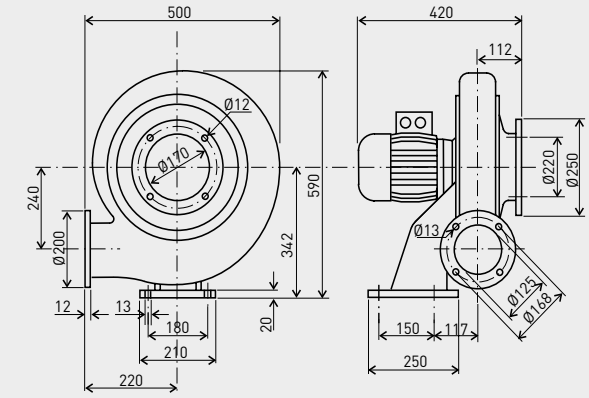

CBT-160

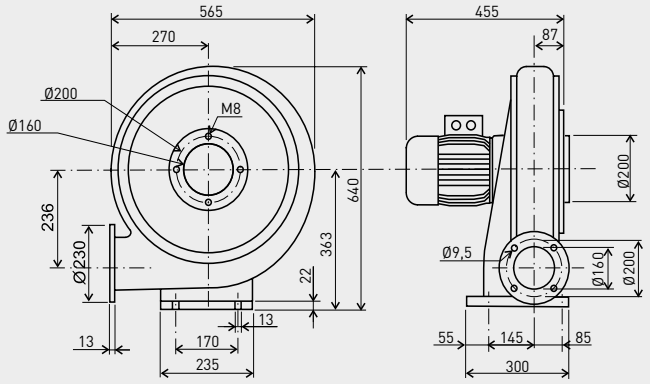

CBT-170

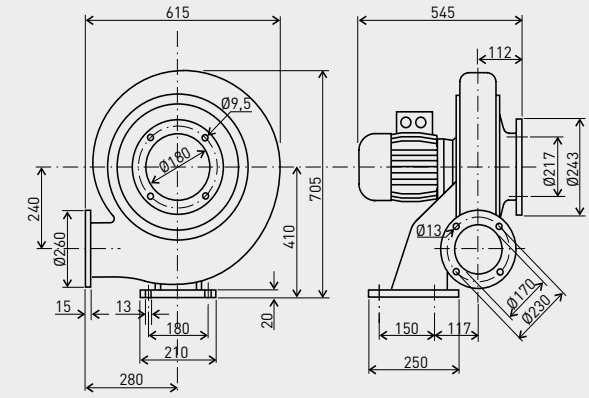

COURBES CARACTERISTIQUES

- q_v: Débit en m^3/h et m^3/s.
- p_{sf}: Pression statique en mmCE et Pa.
- Air sec normal à 20°C et 760 mmHg.
- Essais aérauliques selon les Normes ISO 5801 et AMCA 210-99.

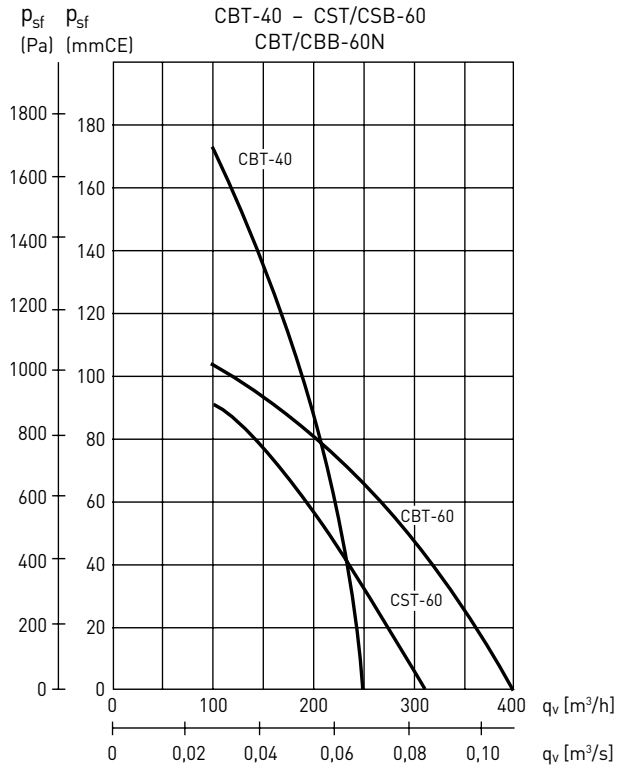

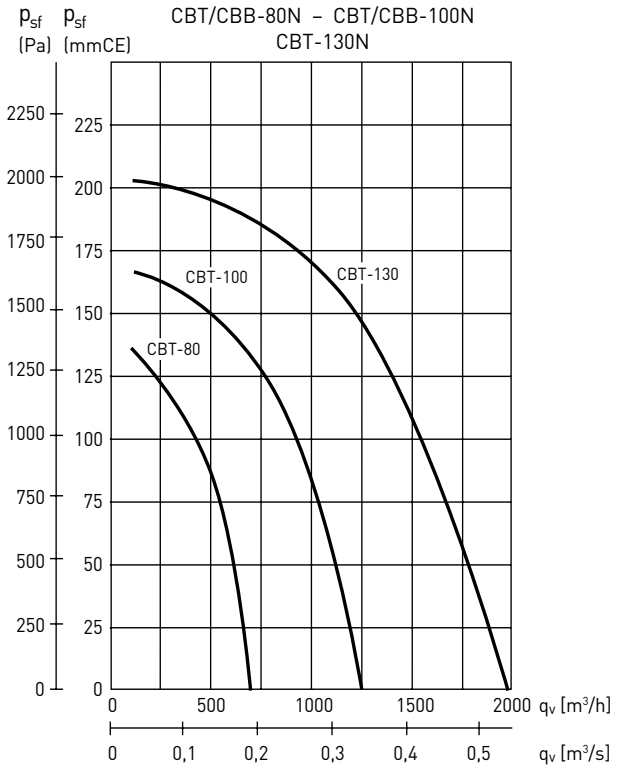

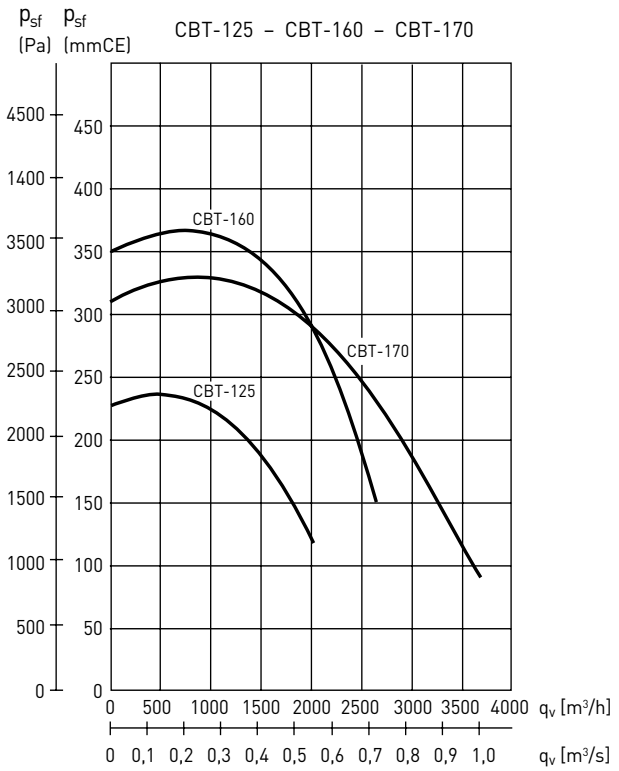

ACCESSOIRES DE MONTAGE



CBA/CBS
Bride de raccordement.

Modèle	Montage a	Ø (mm)
CBA-60	Aspiration CBT-60N	100
CBA-80	Aspiration CBT-80N	125
CBA-100	Aspiration CBT-100N	160
CBA-130	Aspiration CBT-130N	200
CBS-60	Soufflage CBT-60N	100
CBS-80	Soufflage CBT-80N	125
CBS-100	Soufflage CBT-100N	160
CBS-130	Soufflage CBT-130N	200

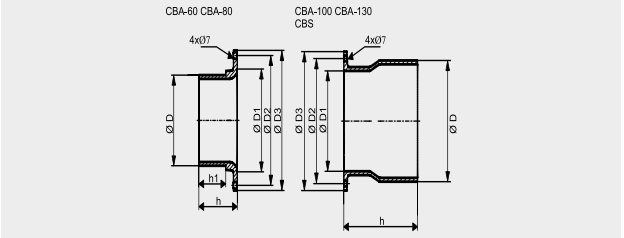

Modèle	D	D1	D2	D3	h	h1
CBA-60	97	110	139	150	50	35
CBA-80	122	125	147	165	50	35
CBA-100	157	130	162	180	116	-
CBA-130	197	150	180	200	132	-
CBS-60	97	60	80	95	104	-
CBS-80	122	80	105	123	128	-
CBS-100	157	100	130	150	140	-
CBS-130	197	130	165	190	146	-



CBA-125/CBA-160/CBA-170
Bride de raccordement à l'aspiration des modèles CBT-125 / CBT-160 / CBT-170.

CBS-125/CBS-160/CBS-170
Bride de raccordement au soufflage des modèles CBT-125 / CBT-160 / CBT-170.

Modèle	Montage a	Ø (mm)
CBA-125	Aspiration CBT-125	125
CBA-160	Aspiration CBT-160	160
CBA-170	Aspiration CBT-170	170
CBS-125	Soufflage CBT-125	125
CBS-160	Soufflage CBT-160	160
CBS-170	Soufflage CBT-170	170

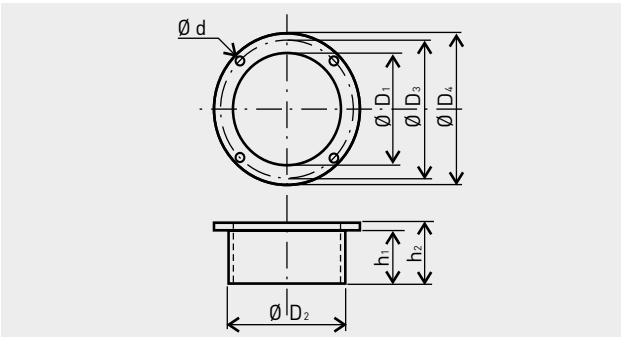

Modèle	D1	D2	D3	D4	h1	h2	D
CBA-125	170	180	220	250	70	80	12
CBS-125	125	140	168	200	70	80	12
CBA-160	148	160	182	200	70	80	9
CBS-160	160	170	200	230	70	80	10
CBA-170	180	190	217	243	70	80	12
CBS-170	170	180	230	260	70	80	13

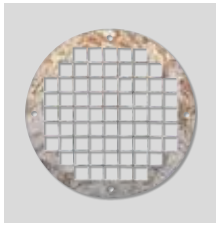

DEF-T et KRJ
Grille de protection aspiration.

Type de grille	Modèle CBT
DEF-100T	40
KRJ-120	60
KRJ-140	80
DEF-140T	100
KRJ-160	130



KBTA
Silencieux à monter à l'aspiration des CBT.

KBTI
Silencieux à monter au soufflage des CBT.

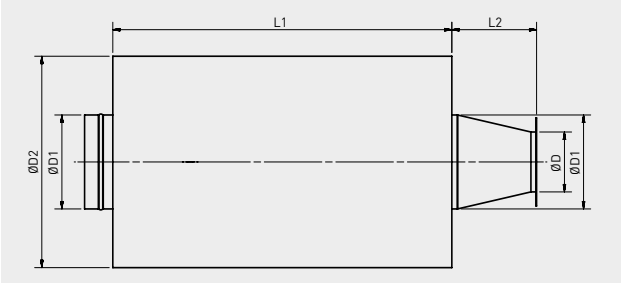

Modèle CBT	Modèle KBTA	Modèle KBTI	L1	L2 (KBTA)	L2 (KBTI)	D (KBTI)	D (KBTA)	D1	D2
60	KBTA-60	KBTI-60	600	100	100	60	100	100	300
80	KBTA-80	KBTI-80	600	100	100	80	125	125	325
100	KBTA-100	KBTI-100	600	100	150	100	160	160	360
130	KBTA-130	KBTI-130	600	150	150	130	200	200	400



80° ou 110°C

CMT série 1



150°C

CMT séries 2 et 3

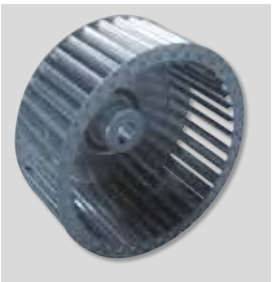

Turbine équilibrée dynamiquement
Turbine à action, équilibrée dynamiquement selon la norme ISO 1940, afin de réduire le bruit et éviter les vibrations.

Applications spécifiques

80° ou 110°C
Continu

150°C
Continu

Ex
Versions

Ventilateurs centrifuges simple ouïe, pour extraction de gaz chauds jusqu'à 80°C ou 110°C (Série 1)* ou 150°C (Séries 2 et 3) en continu. Volute simple ouïe (avec chaise support moteur pour les séries 2 et 3), en tôle d'acier, protégée par une peinture époxy-polyester de couleur grise. Turbine à action en tôle d'acier galvanisée, montée en accouplement direct avec le moteur.

* Voir tableau des caractéristiques techniques.

Moteurs
Moteurs asynchrones, IP55, classe F (1) avec roulements à billes graissés à vie.
Tension d'alimentation:
Monophasée 230V-50Hz.
Triphasée 230/400V-50Hz jusqu'à 3kW.Triphasée 400V-50Hz pour puissances supérieures.
La Série 1 est équipée d'un moteur à bride B14.
Les séries 2 et 3 sont équipées de moteurs à pattes B3.
Moteurs triphasés variables par variateur de fréquence (sauf moteurs IP44 classe B - voir tableau des caractéristiques techniques).

(1) Série 1: Certains moteurs sont IP44, classe B (Voir tableau des caractéristiques).

Autres données
La volute peut être orientée suivant 8 différentes positions selon schéma ci-dessous.
Orientation standard: LG270.

Sur demande
Ventilateurs en positions RD.
Moteurs 2 vitesses.
Version inox.
Purge de volute.

Versions CMT ATEX
Sur demande, versions pour ambiances explosives selon la directive ATEX pour les modèles avec moteur triphasé:
- Température de fonctionnement de -20°C à +40°C.
- Antidéflagrant ATEX - gaz
  En version ATEX standard, les moteurs antidéflagrants sont livrés sans protection thermique.
  Pour une utilisation avec un convertisseur de fréquence, commander des moteurs antidéflagrants avec une protection thermique de type PTC.
  Ⓔx II 2G Ex d IIB T4
  Ⓔx II 2G Ex d IIB(H2) T4 (avec moteur Ex d IIC T4)
- Sécurité augmentée ATEX - gaz
  Ⓔx II 2G Ex e IIC T3
- ATEX Poussière
  En version ATEX standard, les moteurs ATEX poussières sont livrés sans protection thermique.
  Pour une utilisation avec un convertisseur de fréquence, commander des moteurs ATEX poussières avec une protection thermique de type PTC.
  Poussière non-conductrice:
  Ⓔx II 3D Ex tc IIIB T125°C
  Pourssière conductrice:
  Ⓔx II 3D Ex tc IIIC T125°C (avec moteur IP65)

Pour sélectionner CMT ATEX utiliser les courbes caractéristiques ou EasyVent.
Les données électriques des ATEX peuvent varier.
Pour les modèles monophasés, veuillez nous consulter.

POSITIONS

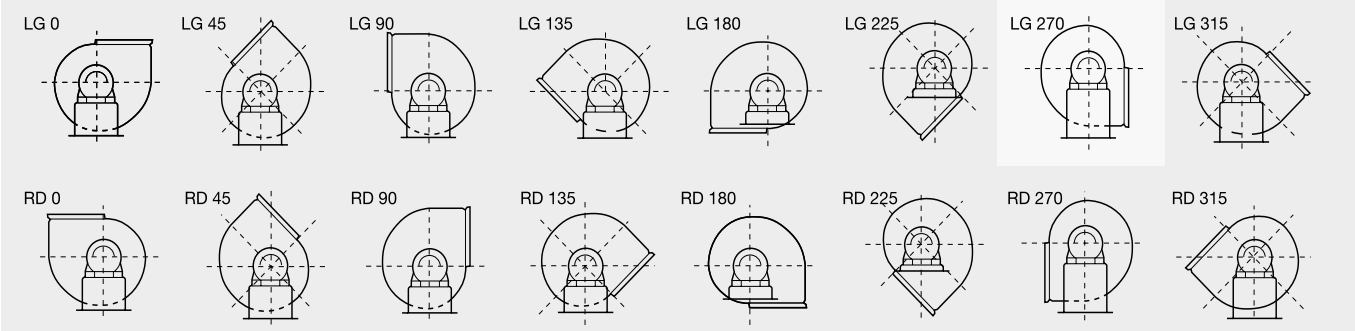

Orientation standard: LG 270. Configuration RD ou autres orientations sur demande.

CARACTERISTIQUES TECHNIQUES

Avant d'installer le ventilateur vérifier que les valeurs indiquées sur la plaque signalétique du moteur sont compatibles avec celles du réseau d'alimentation électrique.

Série 1	Vitesse (tr/mn)	Protection	Classe du moteur	Puissance moteur (kW)	Intensité absorbée maxi. (A)		Debit maxi. (m^3/h)	Niveau de pression sonore* (dB(A))	Poids (kg)	Température maximale de l'air (ºC)	Variateur de vitesse possible
					230 V	400 V					
2 PÔLES MONOPHASE											
CMB/2-120/50 - 0,09	2800	IP44	B	0,09	0,7	–	495	62	4	80	–
CMB/2-140/50 - 0,25	2800	IP55	F	0,25	2	–	870	66	8,5	110	–
CMB/2-160/60 - 0,37	2800	IP55	F	0,37	2,8	–	1.120	69	9,5	110	–
CMB/2-180/75 - 0,75	2800	IP55	F	0,75	4,9	–	1.800	71	14,7	110	–
CMB/2-200/60 - 0,37	2800	IP55	F	0,37	2,8	–	935	69	9,5	110	–
CMB/2-200/80 - 1,1	2800	IP55	F	1,1	7,3	–	2.270	74	17,3	110	–
4 PÔLES MONOPHASE											
CMB/4-120/50 - 0,01	1400	IP44	B	0,01	0,21	–	270	55	3,7	80	REB-1N
CMB/4-140/50 - 0,06	1400	IP44	B	0,06	0,35	–	450	59	7	80	REB-1N
CMB/4-160/60 - 0,07	1400	IP44	B	0,07	0,6	–	665	62	7	80	REB-1N
CMB/4-180/75 - 0,18	1400	IP55	F	0,18	1,45	–	1.030	64	10	110	–
CMB/4-200/80 - 0,40	1400	IP55	F	0,40	3,2	–	1.560	67	13	110	–
2 PÔLES TRIPHASE											
CMT/2-120/50 - 0,09	2800	IP44	B	0,09	0,54	0,32	495	62	4	80	RMT-1,5
CMT/2-140/50 - 0,25	2800	IP55	F	0,25	1	0,6	870	66	8,5	110	VFTM TRI 0,37
CMT/2-160/60 - 0,37	2800	IP55	F	0,37	1,8	1,05	1.120	69	9,5	110	VFTM TRI 0,37
CMT/2-180/75 - 0,75	2800	IP55	F	0,75	3,3	1,9	1.800	71	14,7	110	VFTM TRI 0,75
CMT/2-200/60 - 0,37	2800	IP55	F	0,37	1,8	1,05	935	69	9,5	110	VFTM TRI 0,37
CMT/2-200/80 - 1,1	2800	IP55	F	1,1	4,67	2,7	2.270	74	17,3	110	VFTM TRI 1,1
4 PÔLES TRIPHASE											
CMT/4-120/50 - 0,01	1400	IP44	B	0,01	0,2	0,12	270	55	3,7	80	RMT-1,5
CMT/4-140/50 - 0,06	1400	IP44	B	0,06	0,32	0,18	450	59	7	80	RMT-1,5
CMT/4-160/60 - 0,07	1400	IP44	B	0,07	0,58	0,33	665	62	7	80	RMT-1,5
CMT/4-180/75 - 0,18	1400	IP55	F	0,18	0,9	0,52	1.030	64	10	110	VFTM TRI 0,37
CMT/4-200/80 - 0,25	1400	IP55	F	0,25	1,26	0,73	1.560	67	13	110	VFTM TRI 0,37

* Les niveaux sonore indiqués sont des niveaux de pression acoustique en dB(A) mesurés à 1,5m et au 2/3 du débit maximum.

CARACTERISTIQUES TECHNIQUES

Avant d'installer le ventilateur vérifier que les valeurs indiquées sur la plaque signalétique du moteur sont compatibles avec celles du réseau d'alimentation électrique.

Série 2	Vitesse (tr/mn)	Protection	Classe du moteur	Puissance moteur (kW)	Intensité absorbée maxi. (A)		Debit maxi. (m^3/h)	Niveau de pression sonore* (dB(A))	Poids (kg)	Plots antivibratiles (KSE)	Variateur de vitesse possible
					230 V	400 V					
4 PÔLES MONOPHASE											
CMB/4-225/ 90 - 0,55	1390	IP55	F	0,55	4,39	–	2.600	71	22	45	–
CMB/4-250/100 - 1,1	1390	IP55	F	1,1	7,09	–	3.790	72	32	45	–
2 PÔLES TRIPHASE											
CMT/2-225/ 90 - 1,1	2780	IP55	F	1,1	4,7	2,70	2.080	66	23	45	VFTM TRI 1,1
CMT/2-225/ 90 - 1,5	2800	IP55	F	1,5	5,96	3,45	2.170	71	27,5	45	VFTM TRI 1,5
CMT/2-225/ 90 - 2,2	2820	IP55	F	2,2	8,5	4,9	3.040	76	29,7	45	VFTM TRI 2,2
CMT/2-250/100 - 2,2	2820	IP55	F	2,2	8,5	4,9	2.080	73	34,5	45	VFTM TRI 2,2
CMT/2-250/100 - 3	2820	IP55	F	3	10,9	6,3	3.685	79	36,5	45	VFTM TRI 3
CMT/2-280/115 - 3	2820	IP55	F	3	10,9	6,3	2.600	77	43	45	VFTM TRI 3
CMT/2-280/115 - 4	2870	IP55	F	4	–	8,4	3.210	81	47	45	VFTM TRI 4
4 PÔLES TRIPHASE											
CMT/4-225/ 90 - 0,55	1360	IP55	F	0,55	2,2	1,27	2.600	71	22	45	VFTM TRI 0,55
CMT/4-250/100 - 1,1	1390	IP55	F	1,1	4,8	2,8	3.790	72	32	45	VFTM TRI 1,1
CMT/4-280/115 - 2,2	1400	IP55	F	2,2	9,1	5,3	5.200	75	43	45	VFTM TRI 2,2
CMT/4-315/130 - 2,2	1400	IP55	F	2,2	9,1	5,3	5.660	72	48	45	VFTM TRI 2,2
CMT/4-315/130 - 3	1400	IP55	F	3	12,6	7,3	6.800	75	51,5	45	VFTM TRI 4
CMT/4-315/130 - 4	1420	IP55	F	4	–	9,3	7.100	78	57,5	70	VFTM TRI 4
6 PÔLES TRIPHASE											
CMT/6-315/130 - 1,1	930	IP55	F	1,1	6,6	3,8	5.400	69	44	45	VFTM TRI 1,5

Série 3	Vitesse (tr/mn)	Protection	Classe du moteur	Puissance moteur (kW)	Intensité absorbée maxi. (A)		Debit maxi. (m^3/h)	Niveau de pression sonore (dB(A))	Poids (kg)	Plots antivibratiles (KSE)	Variateur de vitesse possible (*)
					230 V	400 V					
2 PÔLES TRIPHASE											
CMT/4-355/145 - 3	1400	IP55	F	3	12,65	7,3	6.325	75	52	45	VFTM TRI 4
CMT/4-355/145 - 4	1420	IP55	F	4	–	9,3	7.740	78	58	70	VFTM TRI 4
CMT/4-355/145 - 5,5	1445	IP55	F	5,5	–	12	9.450	81	68,7	70	VFTM TRI 5,5
CMT/4-400/165 - 4	1420	IP55	F	4	–	9,3	7.200	77	70,0	70	VFTM TRI 4
CMT/4-400/165 - 5,5	1445	IP55	F	5,5	–	12	8.300	80	80	70	VFTM TRI 5,5
CMT/4-400/165 - 7,5	1445	IP55	F	7,5	–	15,5	10.460	83	99	70	VFTM TRI 7,5
CMT/4-450/185 - 5,5	1445	IP55	F	5,5	–	12	7.560	83	92	70	VFTM TRI 5,5
CMT/4-450/185 - 7,5	1445	IP55	F	7,5	–	15,5	9.900	86	111	70	VFTM TRI 7,5
CMT/4-500/205 - 7,5	1445	IP55	F	7,5	–	15,5	8.410	83	112	70	VFTM TRI 7,5
CMT/4-500/205 - 9,2	1450	IP55	F	9,2	–	21,5	10.300	85	120	70	VFTM TRI 11
CMT/4-500/205 - 11	1450	IP55	F	11	–	22,5	11.250	87	132	70	VFTM TRI 11
CMT/4-500/205 - 15	1460	IP55	F	15	–	31	15.930	89	147	70	VFTM TRI 15
6 PÔLES TRIPHASE											
CMT/6-355/145 - 1,5	945	IP55	F	1,5	7,5	4,3	6.700	72	53	45	VFTM TRI 2,2
CMT/6-400/165 - 2,2	920	IP55	F	2,2	10,74	6,2	7.590	73	60,5	70	VFTM TRI 3
CMT/6-450/185 - 2,2	920	IP55	F	2,2	10,74	6,2	7.110	76	88	70	VFTM TRI 3

* Les niveaux sonore indiqués sont des niveaux de pression acoustique en dB(A) mesurés à 1,5m et au 2/3 du débit maximum.

CARACTERISTIQUES ACOUSTIQUES

Spectres de puissance acoustique en dB(A) par bande de fréquence en Hz des différents ventilateurs.

	SPECTRE DES PUISSANCES								TOTAL
Descripción	**63 Hz**	**125 Hz**	**250 Hz**	**500 Hz**	**1000 Hz**	**2000 Hz**	**4000 Hz**	**8000 Hz**	**Lw**
				2 PÔLES					2 PÔLES
CMT/2-120/50 - 0,09	42	53	64	68	70	73	69	67	77
CMT/2-140/50 - 0,25	46	57	68	71	73	77	73	71	81
CMT/2-160/60 - 0,37	48	60	71	74	76	80	75	73	84
CMT/2-180/75 - 0,75	51	62	73	76	78	82	78	76	86
CMT/2-200/60 - 0,37	49	60	71	74	76	80	76	74	84
CMT/2-200/80 - 1,1	53	65	76	79	81	85	80	79	89
CMT/2-225/90 - 1,1	46	57	68	71	73	77	73	71	81
CMT/2-225/90 - 1,5	51	62	73	76	78	82	78	76	86
CMT/2-225/90 - 2,2	56	67	78	81	83	87	83	81	91
CMT/2-250/100 - 2,2	53	64	75	78	80	84	80	78	88
CMT/2-250/100 - 3	58	69	80	84	86	89	85	83	93
CMT/2-280/115 - 3	56	67	78	82	84	87	83	81	91
CMT/2-280/115 - 4	61	72	83	86	88	92	88	86	96
				4 PÔLES					4 PÔLES
CMT/4-120/50 - 0,01	39	52	58	59	64	65	61	58	70
CMT/4-140/50 - 0,06	43	56	62	63	68	69	65	62	74
CMT/4-160/60 - 0,07	46	59	65	66	71	72	68	65	77
CMT/4-180/75 - 0,18	48	61	67	68	73	74	70	67	79
CMT/4-200/60 - 0,07	46	59	65	66	71	72	68	65	76,6
CMT/4-225/90 - 0,55	55	67	74	75	80	81	77	73	85
CMT/4-250/100 - 1,1	56	69	75	76	81	82	78	75	87
CMT/4-280/115 - 2,2	59	72	78	79	84	85	81	78	90
CMT/4-315/130 - 2,2	56	69	75	76	81	82	78	75	87
CMT/4-315/130 - 3	59	72	78	79	84	85	81	78	90
CMT/4-315/130 - 4	62	75	81	82	87	88	84	81	93
CMT/4-355/145 - 3	59	72	78	79	84	85	81	78	90
CMT/4-355/145 - 4	62	75	81	82	87	88	84	81	93
CMT/4-355/145 - 5,5	65	78	84	85	90	91	87	84	94
CMT/4-400/165 - 4	61	74	80	81	86	87	83	80	93
CMT/4-400/165 - 5,5	64	77	83	84	89	90	86	83	95
CMT/4-400/165 - 7,5	67	80	86	87	92	93	89	86	98
CMT/4-450/185 - 5,5	67	80	86	87	92	93	89	86	98
CMT/4-450/185 - 7,5	70	83	89	90	95	96	92	89	101
CMT/4-500/205 - 7,5	67	80	86	87	92	93	89	86	98
CMT/4-500/205 - 9,2	69	82	88	89	94	95	91	88	100
CMT/4-500/205 - 11	71	84	90	91	96	97	93	90	102
CMT/4-500/205 - 15	73	86	92	93	98	99	95	92	104
				6 PÔLES					6 PÔLES
CMT/6-315/130 - 1,1	54	67	70	78	78	79	74	70	84
CMT/6-355/145 - 1,5	56	69	72	80	80	81	76	72	86
CMT/6-400/165 - 2,2	58	70	73	81	81	82	78	74	87
CMT/6-450/185 - 2,2	60	73	76	84	84	85	80	76	90

DIMENSIONS (mm)

Série 1

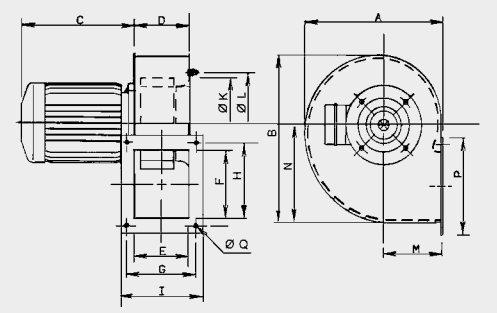

Modèle	A	B	C1		D	E	F	G	H	I	K	L	M	N	P	Q
			2*	4*												
120/50	180	203	153	153	74,5	72	85	92	105	106	113	132	81	116	118	5,5
140/50	222	249	177	153	82,5	80	105	105	128	123	144	152	100	147	147	7
160/60	254	293	207	153	102,5	100	120	128	148	153	166	180	109	171	172	7
180/75	302	347	232	177	117,5	115	140	145	170	168	187,5	210	128	203	192	9
200/60	300	347	207	-	107,5	105	100	135	128	158	209	230	128	203	152	9
200/80	321	375	232	207	132,5	130	160	160	188	183	209	230	138	222	212	9

* Nombre de pôles

Série 2

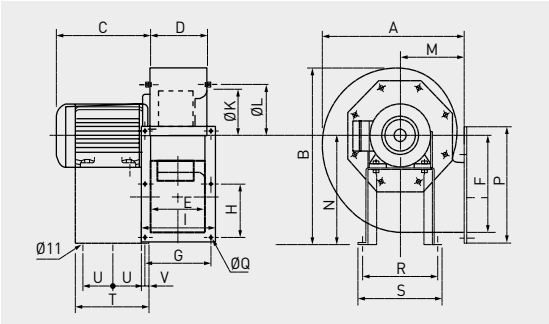

Modèle	A	B	C1		D	E	F	G	H	I	K	L	M	N	P	Q	R	S	T	U	V
			2*	4*																	
225/90	386	452	248	235	144	140	216	180	128	203	234	256	181	280	279	10	220	250	200	3x50	29
250/100	425	501	300	248	169	165	250	205	145	228	261	282	197	310	313	10	228	260	225	3x74	27
280/115	471	553	320	300	184	184	300	220	170	243	293	320	216	340	363	10	245	275	240	2x95	27
315/130	524	628	–	320	206	200	320	240	180	263	326	354	238	390	383	11	322	352	230	2x140	20

* Nombre de pôles

Série 3

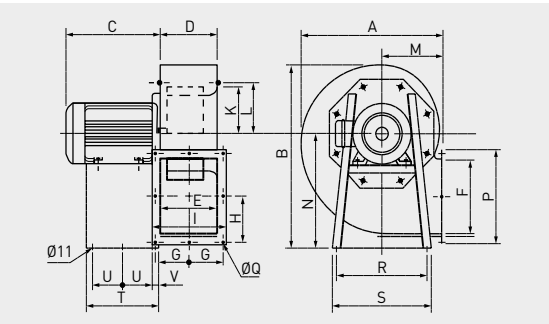

Modèle	A	B	C max.		D	E	F	G	H	I	K	L	M	N	P	Q	R	S	T	U	V
			/4*	/6*																	
355/145	572	713	390	320	231	228	280	133	159	291	367	394	250	445	343	11	420	450	333	2x136,5	30
400/165	632	796	425	340	254	250	320	150	185	334	413	438	270	495	404	11	402	438	327	2x133,5	30
450/185	709	898	425	340	288	284	360	164	202	368	463	485	302	560	444	11	502	538	340	2x140	30
500/205	795	984	550	445	319	315	450	182,5	250	409	513	535	345	610	544	11	613	653	435	2x187,5	30

* Nombre de pôles

COURBES CARACTERISTIQUES

- q_v: Débit en m^3/h et m^3/s.
- p_{sf}: Pression statique en mmCE et Pa.
- Air sec normal à 20ºC et 760 mmHg.
- Essais réalisés en accord avec les Normes ISO 5801 et AMCA 210-99.

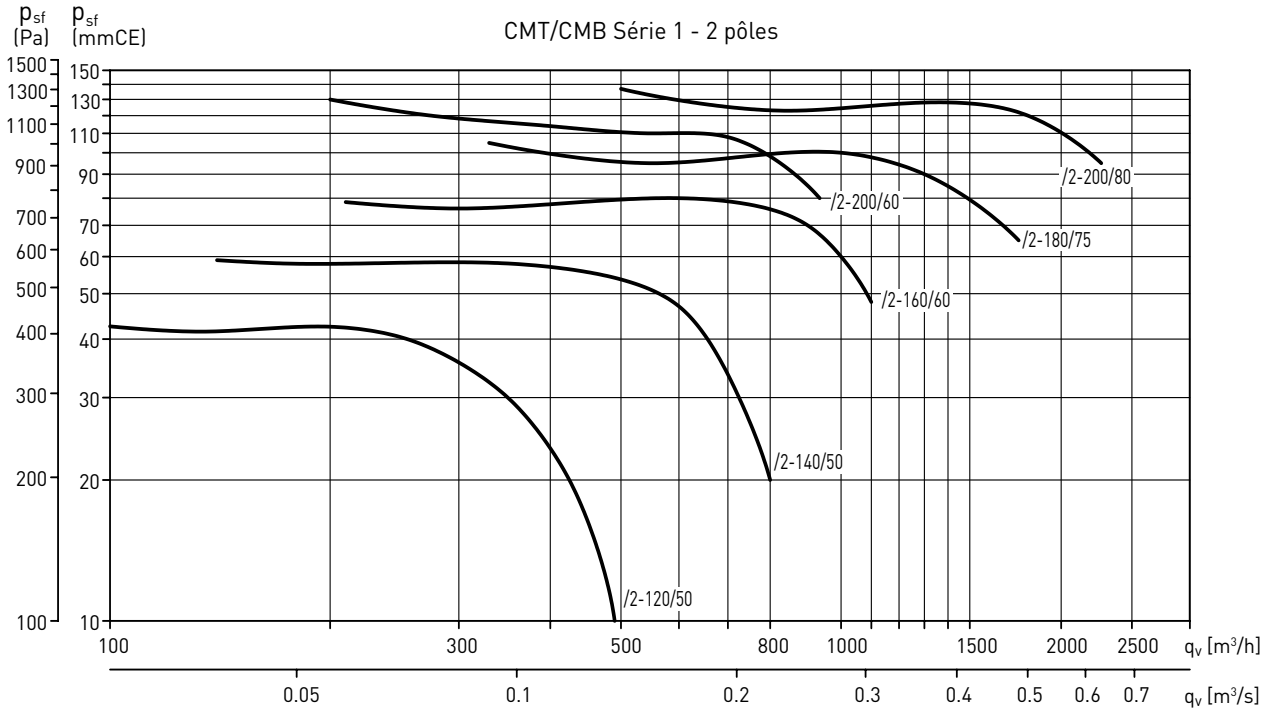

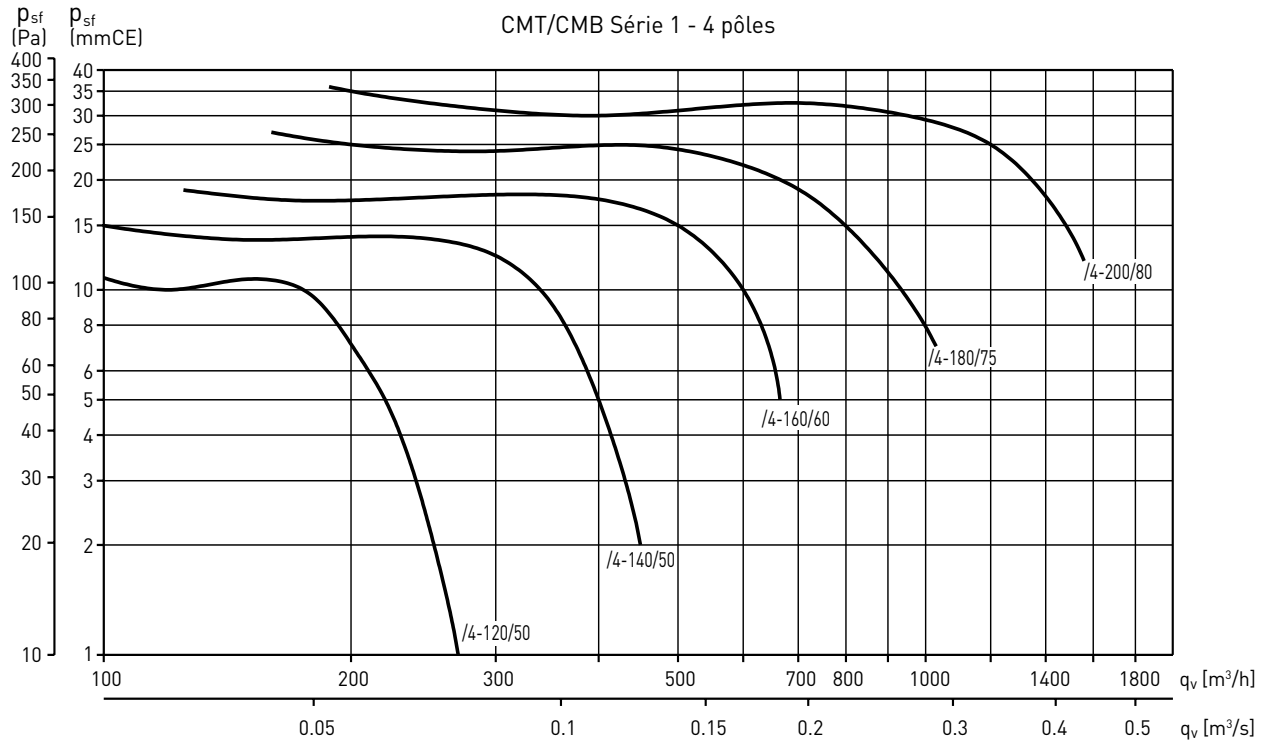

COURBES CARACTERISTIQUES

- q_v: Débit en m^3/h et m^3/s.
- p_{sf}: Pression statique en mmCE et Pa.
- Air sec normal à 20°C et 760 mmHg.
- Essais réalisés en accord avec les Normes ISO 5801 et AMCA 210-99.

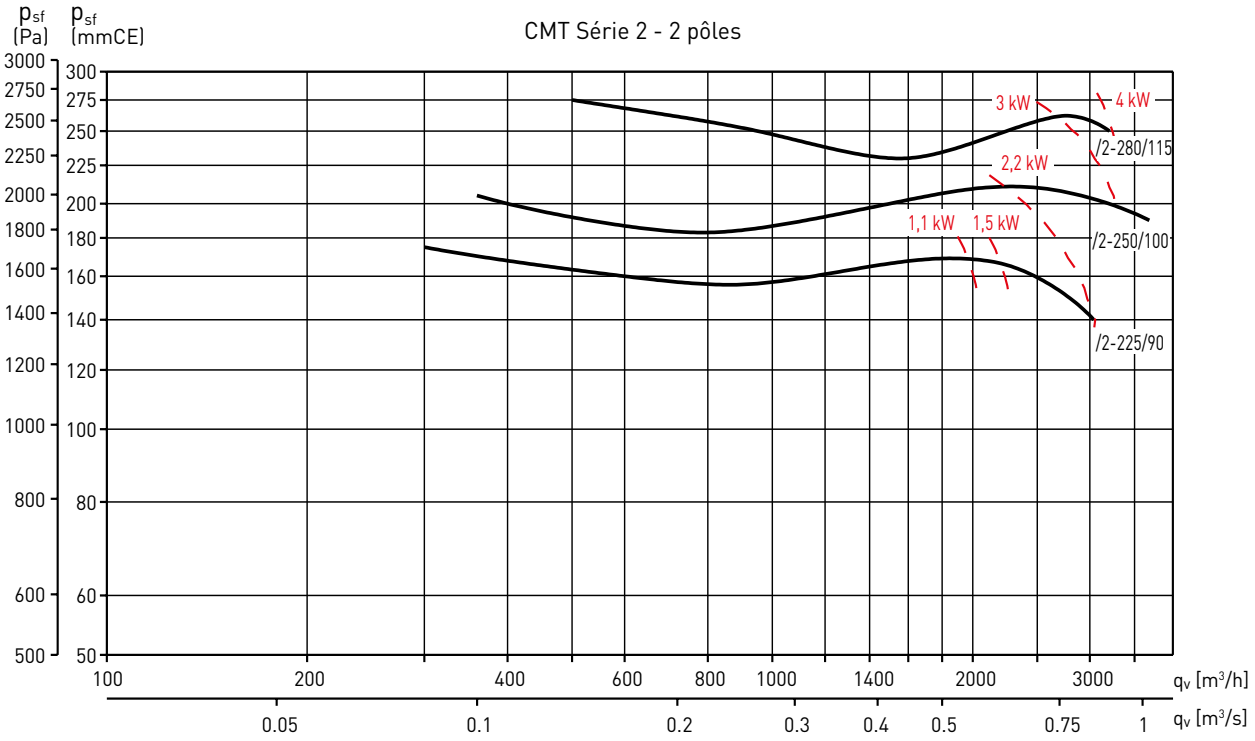

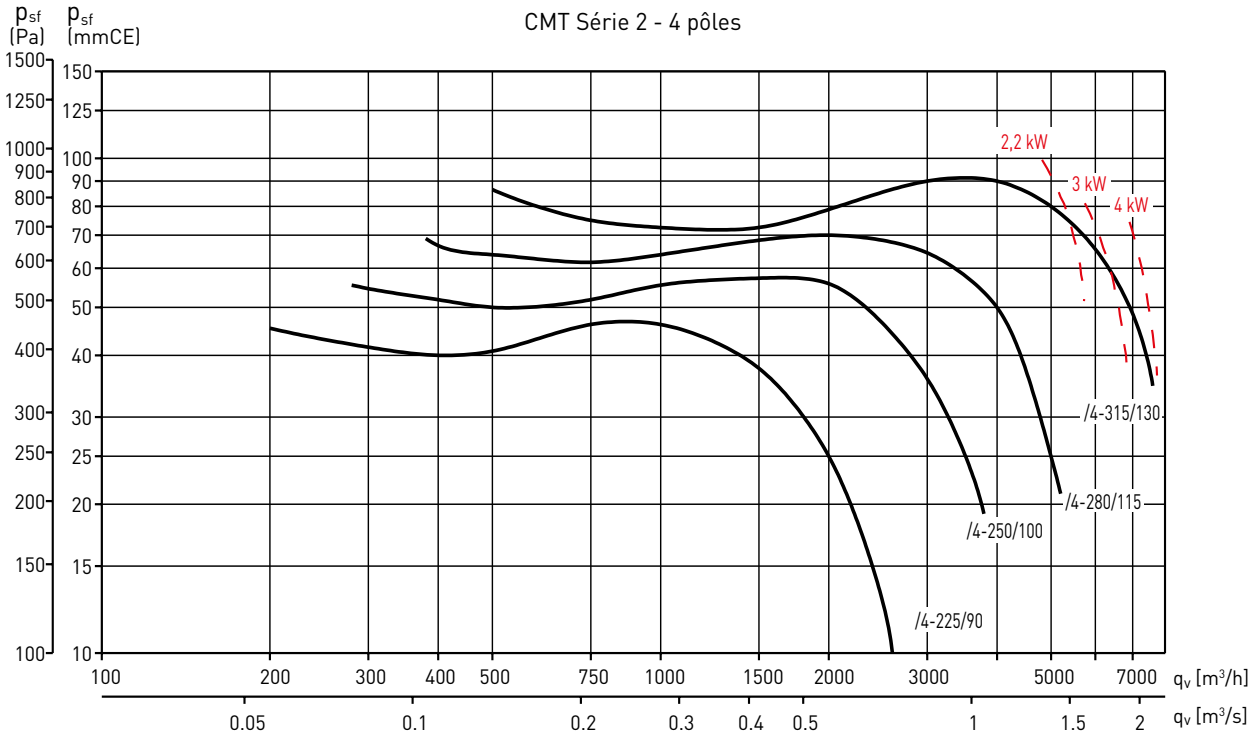

COURBES CARACTERISTIQUES

- q_v: Débit en m^3/h et m^3/s.
- p_{sf}: Pression statique en mmCE et Pa.
- Air sec normal à 20°C et 760 mmHg.
- Essais réalisés en accord avec les Normes ISO 5801 et AMCA 210-99.

CMT Série 3 - 4 pôles

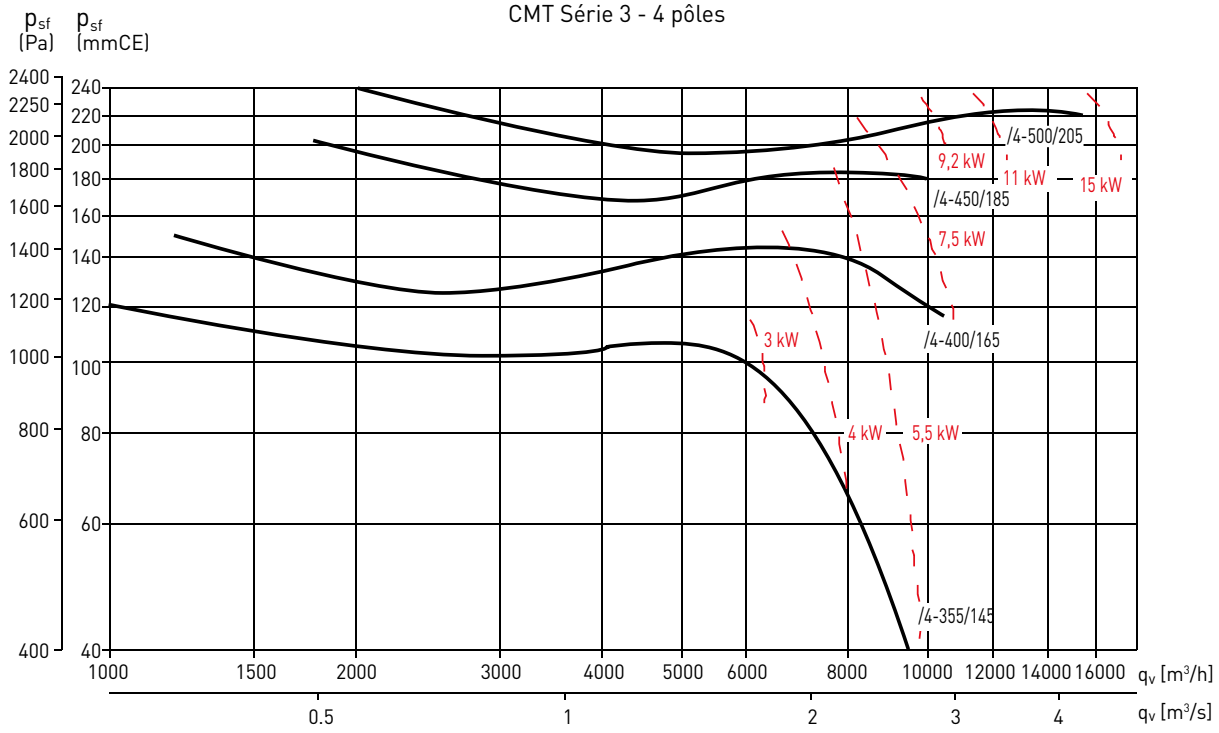

CMT Série 3 - 6 pôles

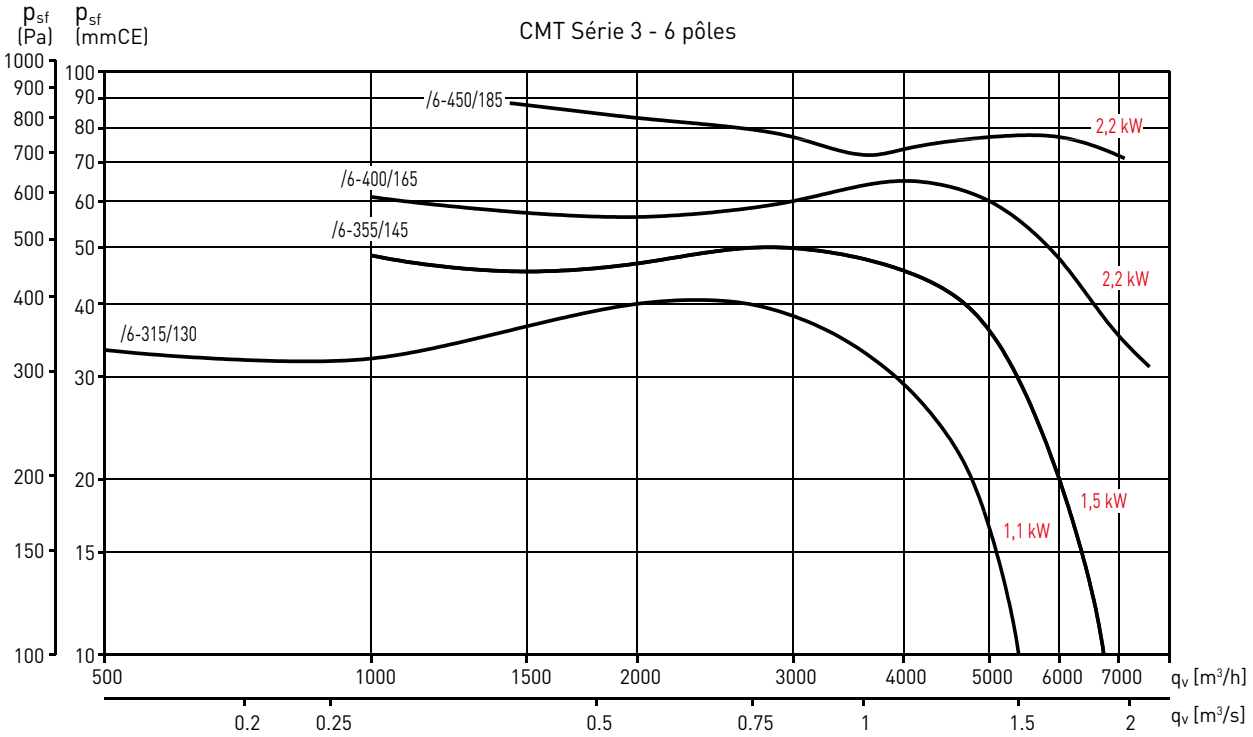

ACCESSOIRES DE MONTAGE

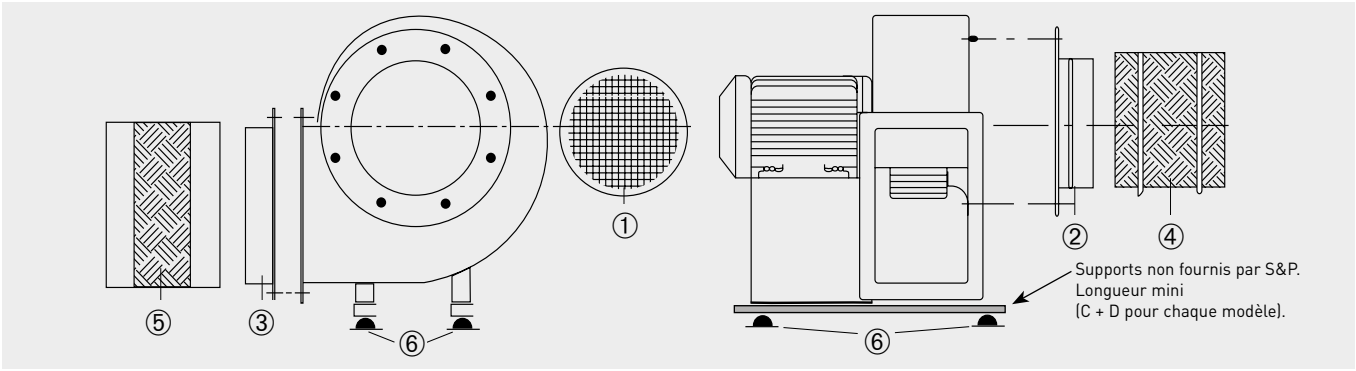

Modèle CMB/CMT	① Grille de protection à l'aspiration	② Bride d'aspiration	③ Bride au soufflage	④ Manchette souple circulaire	⑤ Manchette souple rectangulaire	⑥ Plots antivibratiles (1 KSE = 4 pièces)
120/50	KRJ-120	KBA-120	KBD-120	ACOPEL F400-120/160 N	KAD-120	–
140/50	KRJ-140	KBA-140	KBD-140	ACOPEL F400-140/160 N	KAD-140	–
160/60	KRJ-160	KBA-160	KBD-160	ACOPEL F400-160/160 N	KAD-160	–
180/75	KRJ-180	KBA-180	KBD-180	ACOPEL F400-180/160 N	KAD-180	–
200/60	KRJ-200	KBA-200	KBD-200/60	ACOPEL F400-200/160 N	KAD-200/60	–
200/80	KRJ-200	KBA-200	KBD-200/80	ACOPEL F400-200/160 N	KAD-200/80	–
225/90	KRJ-225	KBA-225	KBD-225	ACOPEL F400-225/160 N	KAD-225	Puissance moteur < = 3 kW: KSE-45 Puissance moteur > = 4 kW: KSE-70
250/100	KRJ-250	KBA-250	KBD-250	ACOPEL F400-250/160 N	KAD-250	
280/115	KRJ-280	KBA-280	KBD-280	ACOPEL F400-280/160 N	KAD-280	
315/130	KRJ-315	KBA-315	KBD-315	ACOPEL F400-315/160 N	KAD-315	
355/145	KRJ-355	KBA-355	KBD-355	ACOPEL F400-355/160 N	KAD-355	
400/165	KRJ-400	KBA-400	KBD-400	ACOPEL F400-400/160 N	KAD-400	
450/185	KRJ-450	KBA-450	KBD-450	ACOPEL F400-450/160 N	KAD-450	
500/205	KRJ-500	KBA-500	KBD-500	ACOPEL F400-500/160 N	KAD-500	

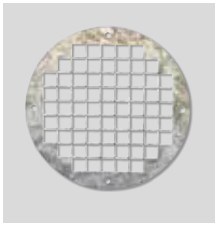

KRJ
Grillage de protection.



KBA
Bride d'aspiration.

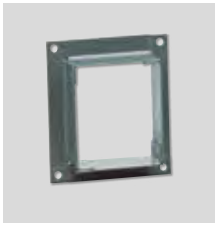

KBD
Bride au soufflage.



ACOPEL F400 N
Manchette souple circulaire.
Certification 400ºC/2h.



KAD
Manchette souple rectangulaire.



KSE
Plots antivibratiles.

ACCESSOIRES DE MONTAGE - DIMENSIONS (mm)

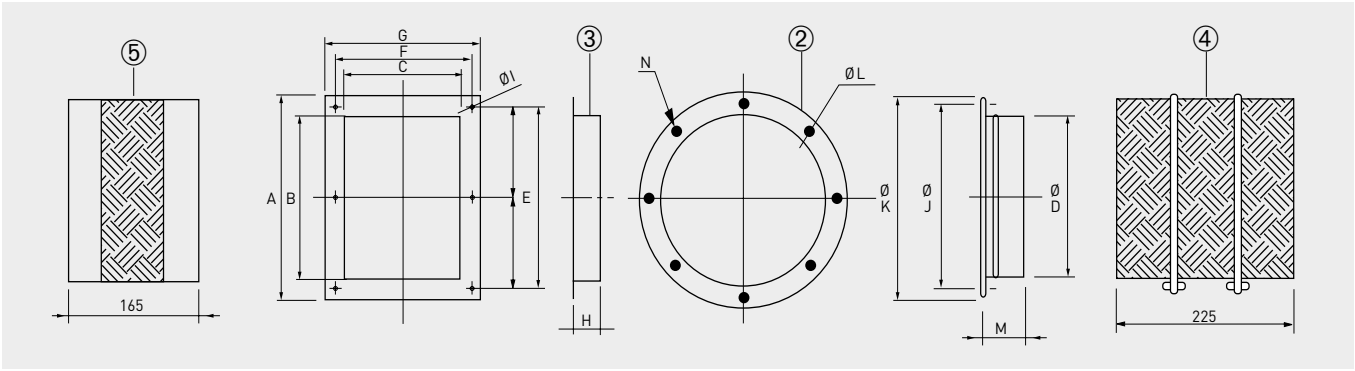

Modèle d'accessoire	A	B	C	ØD	E	F	G	H	ØI	ØJ	ØK	ØL	M	N
120/50	118	87	75	112	105	92	106	40	5,5	132	150	5	65	4
140/50	147	107	83	125	128	105	123	40	7	152	170	5	65	4
160/60	172	122	103	160	148	128	153	40	7	180	205	7	65	4
180/75	192	142	118,5	180	170	145	168	40	9	210	244	7	65	4
200/60	158	108,5	102	200	135	128	152	45	9	230	255	7	65	4
200/80	212	162	134	200	188	160	183	45	9	230	255	7	65	4
225/90	279	219	143	224	256	180	203	45	10	256	280	9	65	8
250/100	313	253	168	250	290	205	228	45	10	282	306	9	65	8
280/115	363	303	183	280	340	220	243	50	10	320	348	9	65	8
315/130	383	323	203	315	360	240	263	50	11	354	382	9	65	8
355/145	343	283	231	355	318	266	291	50	11	394	422	9	65	8
400/165	404	324	254	400	370	300	334	55	11	438	464	9	65	8
450/185	444	364	288	450	404	328	368	55	11	485	515	9	65	8
500/205	544	454	319	500	500	365	409	60	11	535	565	9	65	8



KMTA
Silencieux à monter à l'aspiration des CMT.



KMTI
Silencieux à monter au refoulement des CMT.

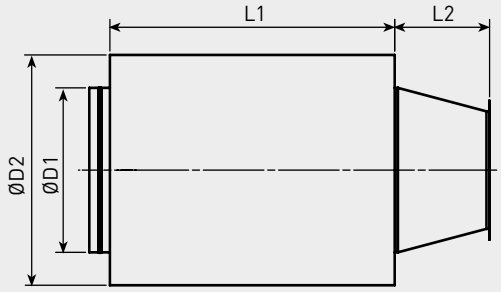

Modèle CMT	Modèle KMTA	Modèle KMTI	L1	L2 (KMTA)	L2 (KMTI)	D1	D2
225	KMTA-225	KMTI-225	600	250	300	315	515
250	KMTA-250	KMTI-250	900	250	300	355	555
280	KMTA-280	KMTI-280	900	300	300	400	600
315	KMTA-315	KMTI-315	900	300	300	450	650
355	KMTA-355	KMTI-355	900	300	300	500	700
400	KMTA-400	KMTI-400	900	300	300	500	700
450	KMTA-450	KMTI-450	900	300	450	560	760
500	KMTA-500	KMTI-500	900	300	450	630	830

ACCESSOIRES DE MONTAGE

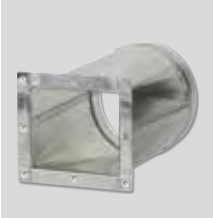

KMBI
Pièce de transformation rectangulaire/ circulaire à monter au soufflage des CMT.

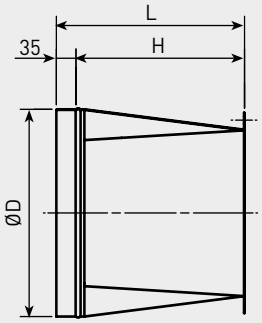

Modèle CMT	Modèle KMBI	L	H	D	Modèle CMT	Modèle KMBI	L	H	D
120	KMBI-120	235	200	125	250	KMBI-250	335	300	250
140	KMBI-140	235	200	140	280	KMBI-280	335	300	280
160	KMBI-160	235	200	160	315	KMBI-315	335	300	315
180	KMBI-180	235	200	180	355	KMBI-355	335	300	355
200/60	KMBI-200	335	300	200	400	KMBI-400	335	300	400
200/80	KMBI-201	335	300	200	450	KMBI-450	485	450	450
225	KMBI-225	335	300	225	500	KMBI-500	485	450	500

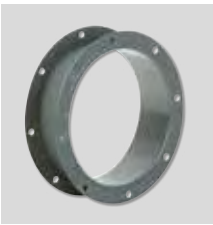

KMBD
Double bride à monter à l'aspiration des CMT.

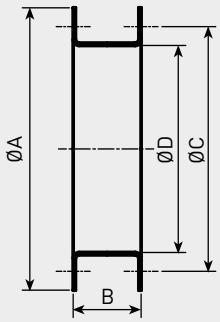

Modèle CMT	Modèle KMBD	A	B	C	D
120	KMBD-120	150	60	132	112
140	KMBD-140	170	80	152	125
160	KMBD-160	205	80	180	160
180	KMBD-180	244	80	210	180
200	KMBD-200	255	80	230	200
225	KMBD-225	280	80	256	224
250	KMBD-250	306	80	282	250
280	KMBD-280	346	100	320	280
315	KMBD-315	382	100	354	315
355	KMBD-355	422	100	394	366
400	KMBD-400	464	100	438	400
450	KMBD-450	515	100	485	450
500	KMBD-500	565	100	535	500

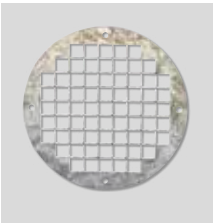

KRJ
Grillage de protection.

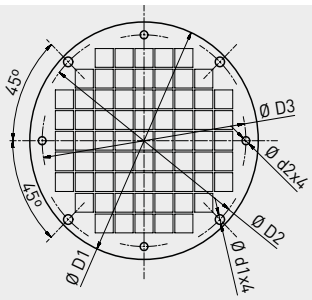

Modèle CMT	Modèle KRJ	D1	D2	D3	d1	d2
120	KRJ-120	148	132	139	5	6
140	KRJ-140	165	152	147	5	9

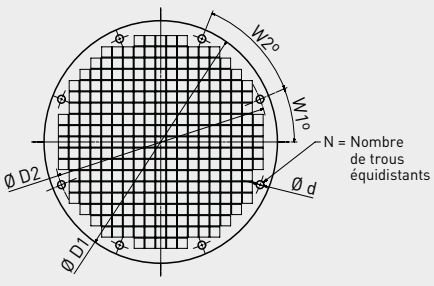

Modèle CMT	Modèle KRJ	D1	D2	d	N	W1°	W2°
160	KRJ-160	200	180	7	8	0	45
180	KRJ-180	242	210	7	4	0	90
200	KRJ-200	254	230	7	4	0	90
225	KRJ-225	278	256	9	8	22,5	45
250	KRJ-250	305	282	9	8	22,5	45
280	KRJ-280	346	320	9	8	22,5	45
315	KRJ-315	380	354	9	8	22,5	45
355	KRJ-355	420	394	9	8	22,5	45
400	KRJ-400	462	438	9	8	22,5	45
450	KRJ-450	514	485	9	8	22,5	45
500	KRJ-500	564	535	9	8	22,5	45

ACCESSOIRES ELECTRIQUES



REB
Variateurs électroniques monophasés.



RMT
Variateurs de vitesse auto-transfo triphasés.



VFTM TRI IP54
Variateur de fréquence programmable. Pour moteurs triphasés de 0,37 à 15 kW 400V.



Ventilateurs centrifuges simple ouïe de désenfumage, certifiés F400 120 (marquage CE) et extraction d'air en régime permanent jusqu'à 300ºC. Volute simple ouie en tôle d'acier électrosoudée, protégée par une peinture époxy-polyester de couleur grise. Turbine à action en tôle d'acier galvanisée, montée en accouplement direct avec le moteur.

Moteurs
Moteurs à pattes B3, IP55, classe F.
Tension d'alimentation:
Triphasée 230/400V-50Hz jusqu'à 3kW.
Triphasée 400V-50Hz, au delà de 3kW.
Moteurs triphasés 1 vitesse variables parvariateur de fréquence*.

* IMPORTANT: Il est obligatoire d'insérer un dispositif électrique qui, en cas d'incendie, permet de basculer sur l'alimentation électrique de sécurité et de shunter le mode confort.

Autres données
La volute peut être orientée suivant 8 différentes positions selon schéma ci-dessous.
Orientation standard: LG270.

Sur demande
Ventilateurs en positions RD.
Moteurs 2 vitesses.



Turbine de réfrigération
Moteur standard avec turbine de réfrigération permettant l'extraction de température d'air élevé.

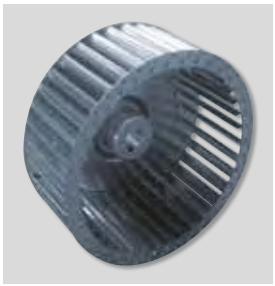

Turbine équilibrée dynamiquement
Turbine à action, équilibrée dynamiquement selon la norme ISO 1940, afin de réduire le bruit et éviter les vibrations.

Applications spécifiques

F400-120
Homologués selon la norme européenne EN12101-3 (número certificat 0370-CPD-0406)

300ºC
Continu

P
Parkings

POSITIONS

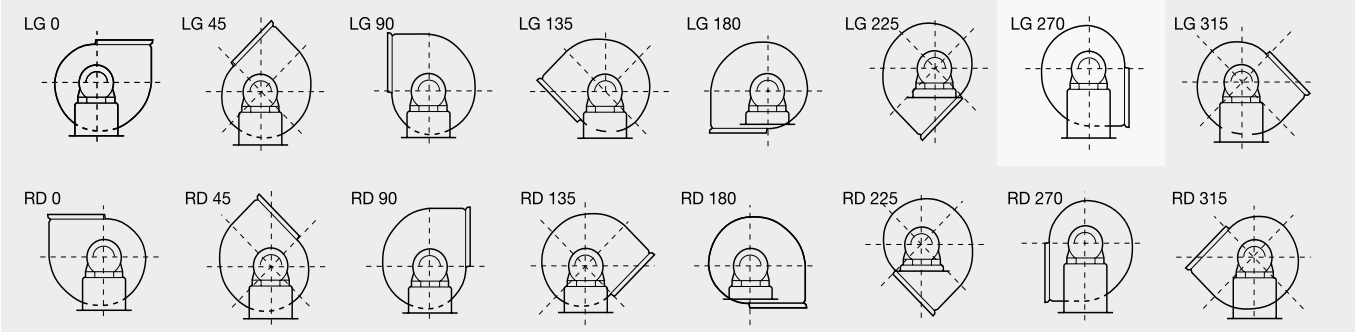

Orientation standard: LG 270. Versions spéciales sur demande.

CARACTERISTIQUES TECHNIQUES

Avant d'installer le ventilateur vérifier que les valeurs indiquées sur la plaque signalétique du moteur sont compatibles avec celles du réseau d'alimentation électrique.

Modèle	Vitesse (tr/mn)	Puissance moteur (kW)	Intensité maxi. (A)		Débit maxi. (m^3/h)	Niveau de pression sonore* (dB(A))	Poids (kg)
			230 V	400 V			
4 PÔLES TRIPHASE							
CRMT/4-225/90-0,55	1390	0,55	2,85	1,65	2.350	70	23,5
CRMT/4-250/100-1,1	1390	1,1	4,8	2,8	3.600	72	33
CRMT/4-250/100-1,5	1400	1,5	6,4	3,7	3.900	73	36
CRMT/4-280/115-2,2	1400	2,2	9,1	5,3	5.050	75	44,5
CRMT/4-280/115-3	1400	3	12,6	7,3	5.500	76	47,5
CRMT/4-315/130-2,2	1400	2,2	9,1	5,3	5.450	72	50,5
CRMT/4-315/130-3	1400	3	12,6	7,3	6.400	75	53,5
CRMT/4-315/130-4	1420	4	–	9,3	7.100	78	56,5
CRMT/4-355/145-3	1400	3	12,6	7,3	6.200	75	55,5
CRMT/4-355/145-4	1420	4	–	9,3	7.700	78	58,5
CRMT/4-355/145-5,5	1440	5,5	–	12	9.300	81	71,5
CRMT/4-355/145-7,5	1445	7,5	–	15,5	10.700	83	79,5
CRMT/4-400/165-4	1420	4	–	9,3	7.200	77	73,5
CRMT/4-400/165-5,5	1440	5,5	–	12	8.300	80	86,5
CRMT/4-400/165-7,5	1445	7,5	–	15,5	10.460	83	94,5
CRMT/4-450/185-5,5	1445	5,5	–	12	7.560	83	96,5
CRMT/4-450/185-7,5	1445	7,5	–	15,5	9.900	86	104,5
CRMT/4-500/205-7,5	1445	7,5	–	15,5	8.410	83	109,5
CRMT/4-500/205-9,2	1450	9,2	–	21,5	10.300	85	121,5
CRMT/4-500/205-11	1450	11	–	22,5	11.250	87	133,5
CRMT/4-500/205-15	1460	15	–	31	15.930	89	148,5
6 PÔLES TRIPHASE							
CRMT/6-355/145-1,5	945	1,5	7,5	4,3	6.700	75	54,5
CRMT/6-400/165-2,2	950	2,2	10,8	6,2	7.750	72	73,5
CRMT/6-450/185-2,2	950	2,2	10,8	6,2	7.800	75	83,5

* Les valeurs du niveaux de pression acoustique sont mesurées en dB(A) à 1,5 m. en champ libre au soufflage et au débit maximum (Qmax).

CARACTERISTIQUES ACOUSTIQUES

Spectres de puissance acoustique en dB(A) par bande de fréquence en Hz.

	SPECTRE DES PUISSANCES								TOTAL
	63 Hz	125 Hz	250 Hz	500 Hz	1000 Hz	2000 Hz	4000 Hz	8000 Hz	Lw
				4 PÔLES					4 PÔLES
CRMT/4-225/90 - 0,55	55	67	74	75	80	81	77	73	85
CRMT/4-250/100 - 1,1	56	69	75	76	81	82	78	75	87
CRMT/4-250/100 - 1,5	56	69	75	76	81	82	78	75	87
CRMT/4-280/115 - 2,2	59	72	78	79	84	85	81	78	90
CRMT/4-280/115 - 3	59	72	78	79	84	85	81	78	90
CRMT/4-315/130 - 2,2	56	69	75	76	81	82	78	75	87
CRMT/4-315/130 - 3	59	72	78	79	84	85	81	78	90
CRMT/4-315/130 - 4	62	75	81	82	87	88	84	81	93
CRMT/4-355/145 - 3	59	72	78	79	84	85	81	78	90
CRMT/4-355/145 - 4	62	75	81	82	87	88	84	81	93
CRMT/4-355/145 - 5,5	65	78	84	85	90	91	87	84	96
CRMT/4-355/145 - 7,5	66	79	85	86	91	92	88	85	97
CRMT/4-400/165 - 4	61	74	80	81	86	87	83	80	92
CRMT/4-400/165 - 5,5	64	77	83	84	89	90	86	83	95
CRMT/4-400/165 - 7,5	67	80	86	87	92	93	89	86	98
CRMT/4-450/185 - 5,5	67	80	86	87	92	93	89	86	98
CRMT/4-450/185 - 7,5	70	83	89	90	95	96	92	89	101
CRMT/4-500/205 - 7,5	67	80	86	87	92	93	89	86	98
CRMT/4-500/205 - 9	69	82	88	89	94	95	91	88	100
CRMT/4-500/205 - 11	71	84	90	91	96	97	93	90	102
CRMT/4-500/205 - 15	73	86	92	93	98	99	95	92	104
				6 PÔLES					6 PÔLES
CRMT/6-355/145 - 1,5	56	69	72	80	80	81	76	72	86
CRMT/6-400/165 - 2,2	58	70	73	81	81	82	78	74	87
CRMT/6-450/185 - 2,2	60	73	76	84	84	85	80	76	90

DIMENSIONS (mm)

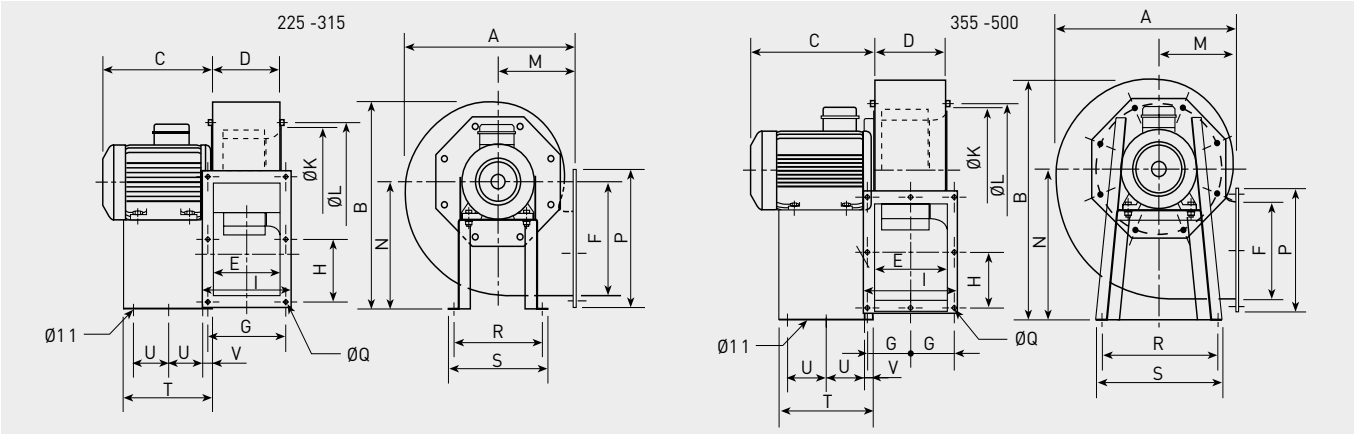

Modèle CRMT	A	B	C max	D	E	F	G	H	I	K	L	M	N	P	Q	R	S	T	U	V
225/90	388	454	315	143	140	216	180	128	203	234	256	181	280	279	10,5	220	250	230	3x50	29
250/100	427	503	370	168	165	250	205	145	228	252	282	197	310	313	10,5	228	260	280	3x74	27
280/115	467	547	420	183	180	300	220	170	243	292	320	215	340	363	10,5	245	275	315	2x95	27
315/130	525	630	440	203	200	320	240	180	263	325	354	238	390	383	11	322	352	320	2x140	20
355/145	566	707	540	231	227	280	133	159	291	365	394	250	445	343	11	420	450	405	2x136,5	30
400/165	628	792	555	254	249	320	150	185	334	410	438	270	495	404	11	402	438	420	2x133,5	30
450/185	704	892	555	288	283	360	164	202	368	460	485	302	560	444	11	502	538	420	2x140	30
500/205	790	980	702	319	314	454	182,5	250	409	510	535	345	610	544	11	613	653	540	2x187,5	30

COURBES CARACTERISTIQUES

- q_v: Débit en m^3/h et m^3/s.
- p_{sf}: Pression statique en mmCE et Pa.
- Air sec normal à 20ºC et 760 mmHg.
- Essais réalisés en accord avec les Normes ISO 5801 et AMCA 210-99.

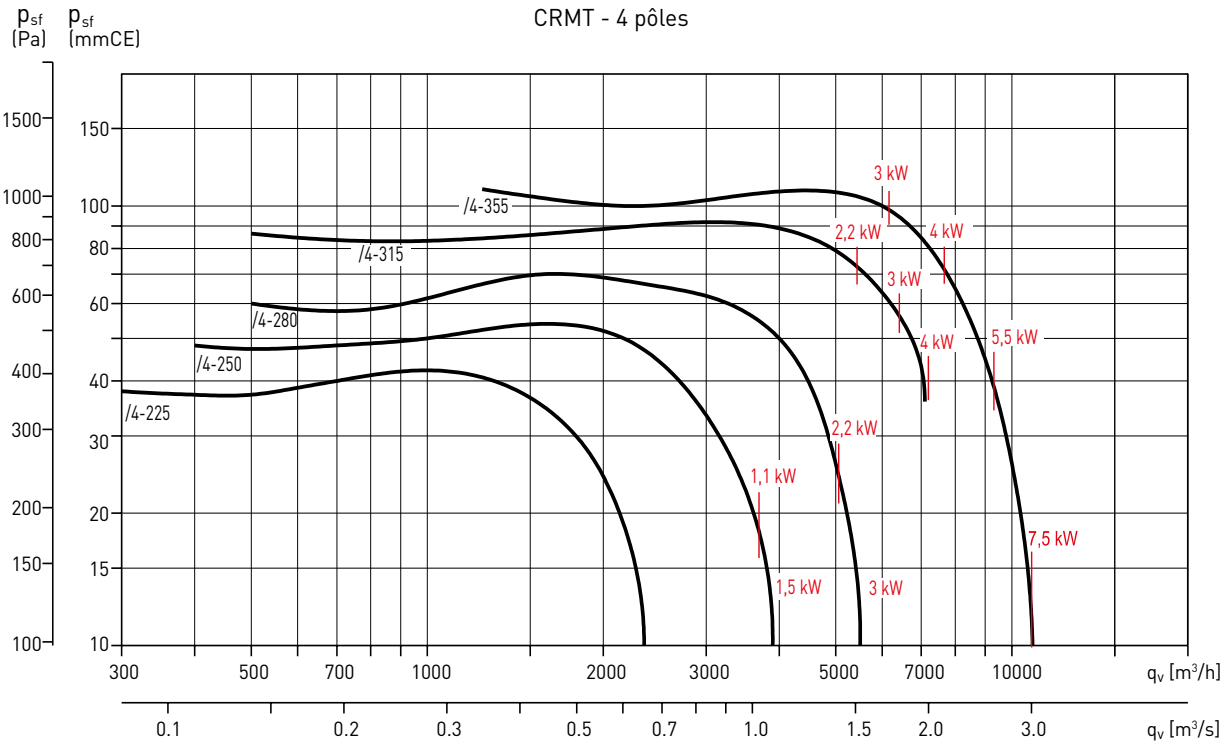

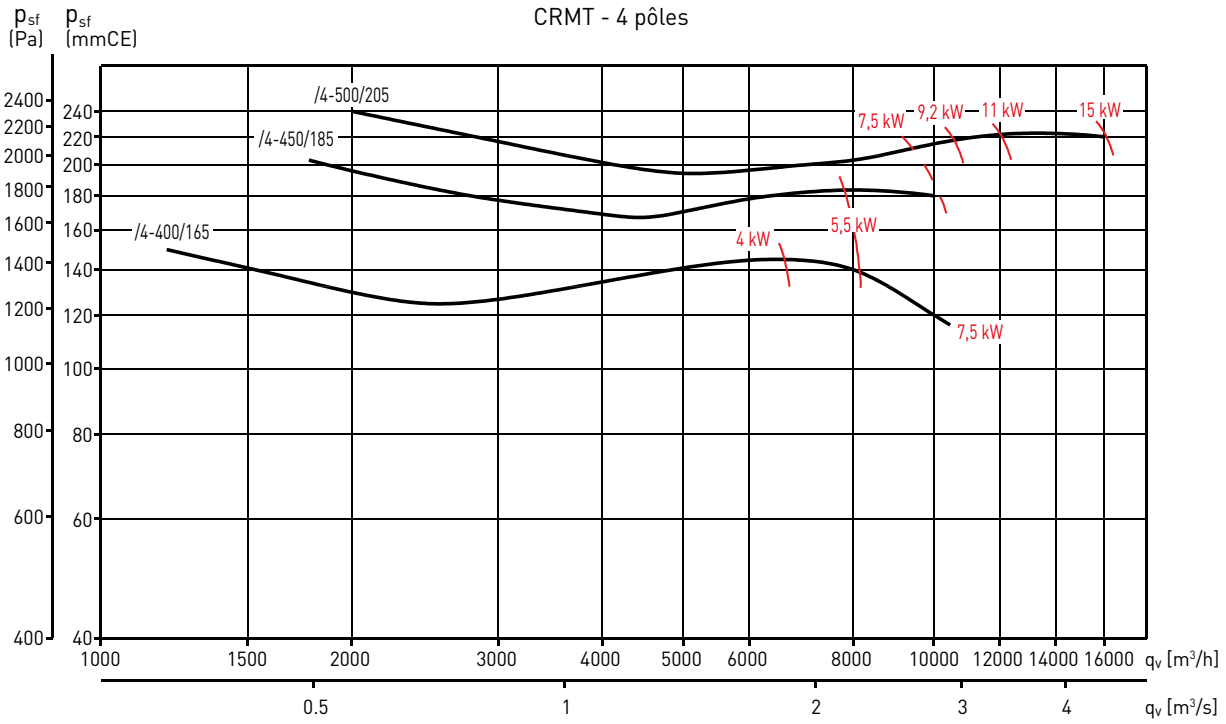

COURBES CARACTERISTIQUES

– q_v: Débit en m^3/h et m^3/s.
– p_{sf}: Pression statique en mmCE et Pa.
– Air sec normal à 20ºC et 760 mmHg.
– Essais réalisés en accord avec les Normes ISO 5801 et AMCA 210-99.

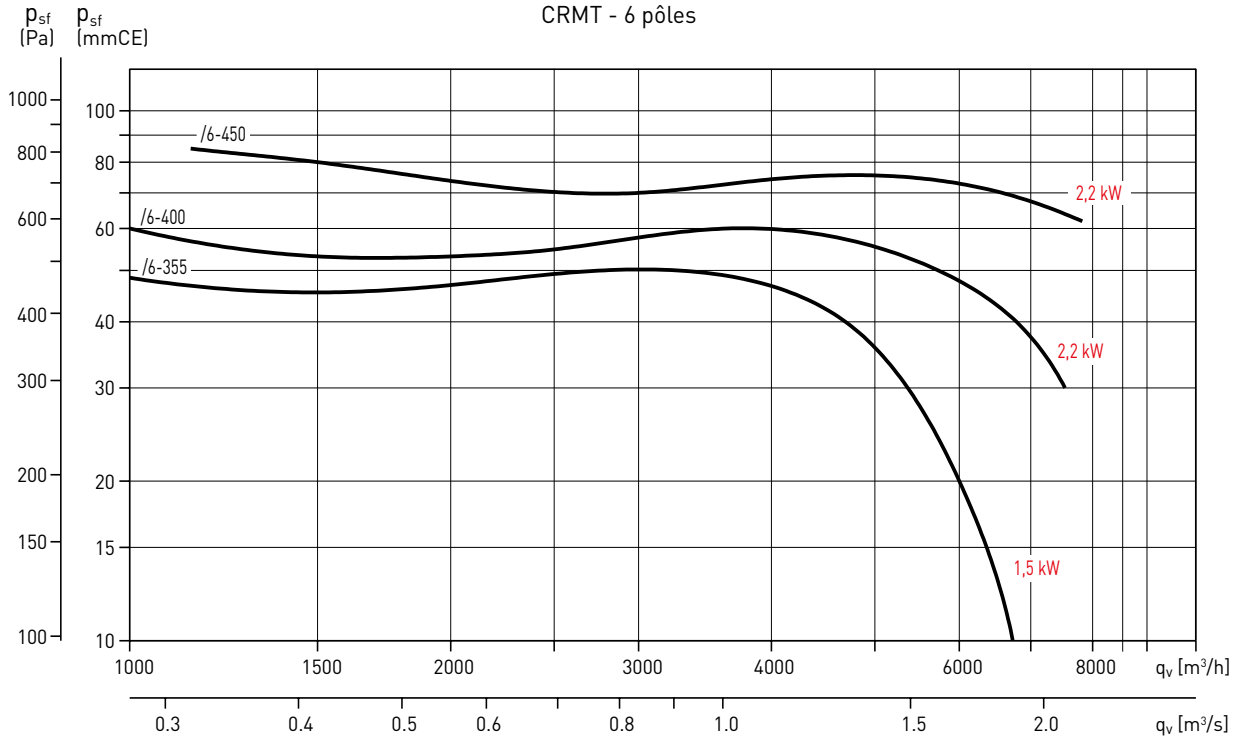

ACCESSOIRES DE MONTAGE

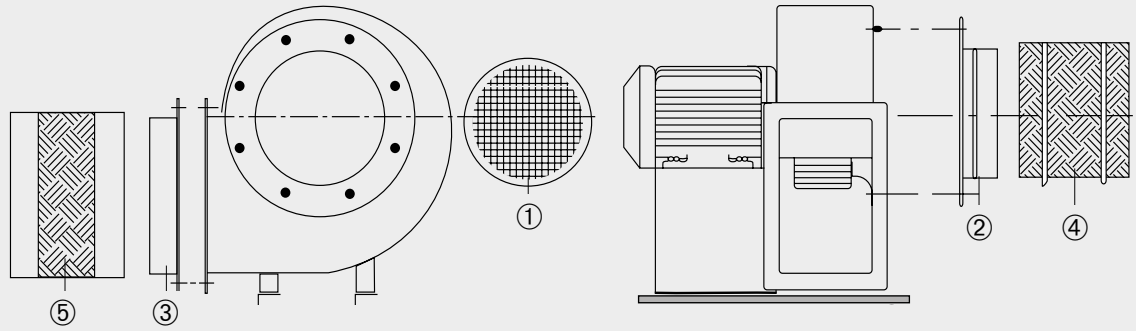

Modèle CRMT	① Grille aspiration	② Bride aspiration	③ Bride soufflage	④ Manchette souple circulaire	⑤ Manchette souple rectangulaire
225/90	KRJ-225	KBA-225	KBD-225	ACOPEL F400-225/160 N	KAD-225 F400
250/100	KRJ-250	KBA-250	KBD-250	ACOPEL F400-250/160 N	KAD-250 F400
280/115	KRJ-280	KBA-280	KBD-280	ACOPEL F400-280/160 N	KAD-280 F400
315/130	KRJ-315	KBA-315	KBD-315	ACOPEL F400-315/160 N	KAD-315 F400
355/145	KRJ-355	KBA-355	KBD-355	ACOPEL F400-355/160 N	KAD-355 F400
400/165	KRJ-400	KBA-400	KBD-400	ACOPEL F400-400/160 N	KAD-400 F400
450/185	KRJ-450	KBA-450	KBD-450	ACOPEL F400-450/160 N	KAD-450 F400
500/205	KRJ-500	KBA-500	KBD-500	ACOPEL F400-500/160 N	KAD-500 F400

ACCESSOIRES DE MONTAGE

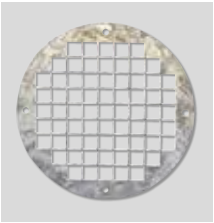

KRJ
Grillage de protection.

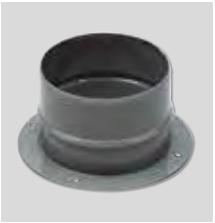

KBA
Bride d'aspiration.

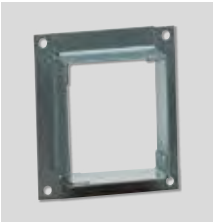

KBD
Bride au soufflage.



ACOPEL F400 N
Manchette souple circulaire.
Certification F400-120.



KAD F400
Manchette souple rectangulaire.
Certification F400-120.

ACCESSOIRES DE MONTAGE - DIMENSIONS (mm)

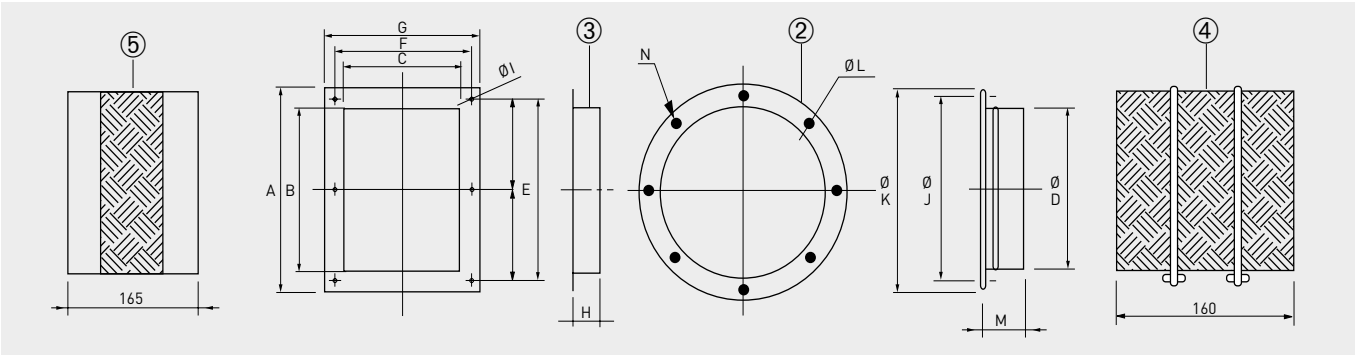

Modèle accessoire	A	B	C	ØD	E	F	G	H	ØI	ØJ	ØK	ØL	M	N
225/90	279	219	143	224	256	180	203	45	10	256	280	9	65	8
250/100	313	253	168	250	290	205	228	45	10	282	306	9	65	8
280/115	363	303	183	280	340	220	243	50	10	320	348	9	65	8
315/130	383	323	203	315	360	240	263	50	11	354	382	9	65	8
355/145	343	283	231	355	318	266	291	50	11	394	422	9	65	8
400/165	404	324	254	400	370	300	334	55	11	438	464	9	65	8
450/185	444	364	288	450	404	328	368	55	11	485	515	9	65	8
500/205	544	454	319	500	500	365	409	60	11	535	565	9	65	8



Ventilateurs centrifuges simple ouïe de désenfumage, certifiés F400 120 (marquage CE).
Volute simple ouie en tôle d'acier électro-soudée, protégée par une peinture époxy-polyester de couleur grise.
Turbine à action en tôle d'acier galvanisée, montée en accouplement direct avec le moteur.

Moteurs
Moteurs F400 120, à pattes B3, IP55, classe H.
Tension d'alimentation:
Triphasée 230/400V-50Hz jusqu'à 3kW.
Triphasée 400V-50Hz, au delà de 3kW.
Moteurs triphasés 1 vitesse variables par variateur de fréquence*.

* IMPORTANT: Il est obligatoire d'insérer un dispositif électrique qui, en cas d'incendie, permet de basculer sur l'alimentation électrique de sécurité et de shunter le mode confort.

Autres données
La volute peut être orientée suivant 8 différentes positions selon schéma ci-dessous.
Orientation standard: LG270.

Sur demande
Ventilateurs en positions RD.
Moteurs 2 vitesses.



Moteur
Les moteurs F400 120 sont prévus pour fonctionner de façon continue (S1) ou en cas d'urgence (S2).

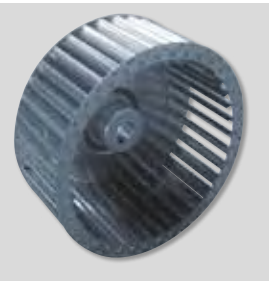

Turbine équilibrée dynamiquement
Turbine à action, équilibrée dynamiquement selon la norme ISO 1940, afin de réduire le bruitet éviter les vibrations.

Applications spécifiques

F400-120
Homologués selon la norme européenne EN12101-3 (numéro certificat 0370 CPD 0346)

P
Parkings

POSITIONS

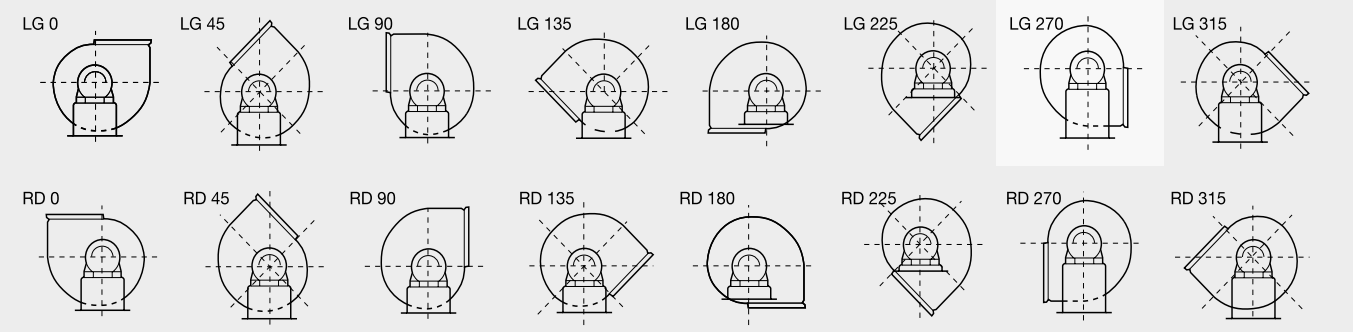

Orientation standard: LG 270. Versions spéciales sur demande.

CARACTERISTIQUES TECHNIQUES

Avant d'installer le ventilateur vérifier que les valeurs indiquées sur la plaque signalétique du moteur sont compatibles avec celles du réseau d'alimentation électrique.

Modèle	Vitesse (tr/mn)	Puissance moteur (kW)	Intensité maxi. (A)		Débit maxi. (m^3/h)	Niveau de pression sonore* (dB(A))	Poids (kg)
			230 V	400 V			
4 PÔLES TRIPHASE							
CHMT/4-225/90-0,55	1430	0,55	2,4	1,4	2.600	71	34
CHMT/4-250/100-1,1	1390	1,1	4,7	2,7	3.600	72	39
CHMT/4-250/100-1,5	1400	1,5	6,6	3,8	3.900	73	41
CHMT/4-280/115-2,2	1400	2,2	9,5	5,5	5.050	75	64
CHMT/4-315/130-2,2	1400	2,2	9,5	5,5	5.450	72	70
CHMT/4-315/130-3	1400	3	13	7,5	6.400	75	75
CHMT/4-315/130-4	1420	4	–	9,5	7.100	78	80
CHMT/4-355/145-3	1400	3	13	7,5	6.200	75	77
CHMT/4-355/145-4	1420	4	–	9,5	7.700	78	82
CHMT/4-355/145-5,5	1440	5,5	–	12,5	9.300	81	105
CHMT/4-355/145-7,5	1445	7,5	–	16	10.700	83	113
6 PÔLES TRIPHASE							
CHMT/6-315/130-1,1	965	1,1	3,3	5,7	5.400	69	70
CHMT/6-355/145-1,1	965	1,1	3,3	5,7	6.700	74	72

* Les valeurs du niveaux de pression acoustique sont mesurées en dB(A) à 1,5 m. en champ libre au soufflage et au débit maximum (Qmax).

CARACTERISTIQUES ACOUSTIQUES

Spectres de puissance acoustique en dB(A) par bande de fréquence en Hz.

	SPECTRE DES PUISSANCES								LW
Modèles	**63 Hz**	**125 Hz**	**250 Hz**	**500 Hz**	**1000 Hz**	**2000 Hz**	**4000 Hz**	**8000 Hz**	
	4 PÔLES								4 PÔLES
CHMT/4-225/90 - 0,75	55	67	74	75	80	81	77	73	85
CHMT/4-250/100 - 1,1	56	69	75	76	81	82	78	75	87
CHMT/4-250/100 - 1,5	56	69	75	76	81	82	78	75	87
CHMT/4-280/115 - 2,2	59	72	78	79	84	85	81	78	90
CHMT/4-315/130 - 2,2	56	69	75	76	81	82	78	75	87
CHMT/4-315/130 - 3	59	72	78	79	84	85	81	78	90
CHMT/4-315/130 - 4	62	75	81	82	87	88	84	81	93
CHMT/4-355/145 - 3	59	72	78	79	84	85	81	78	90
CHMT/4-355/145 - 4	62	75	81	82	87	88	84	81	93
CHMT/4-355/145 - 5,5	65	78	84	85	90	91	87	84	96
CHMT/4-355/145 - 7,5	66	79	85	86	91	92	88	85	97
	6 PÔLES								6 PÔLES
CHMT/6-315/165 - 1,1	54	67	70	78	78	79	74	70	84
CHMT/6-355/145 - 1,1	56	69	72	80	80	81	76	72	86

DIMENSIONS (mm)

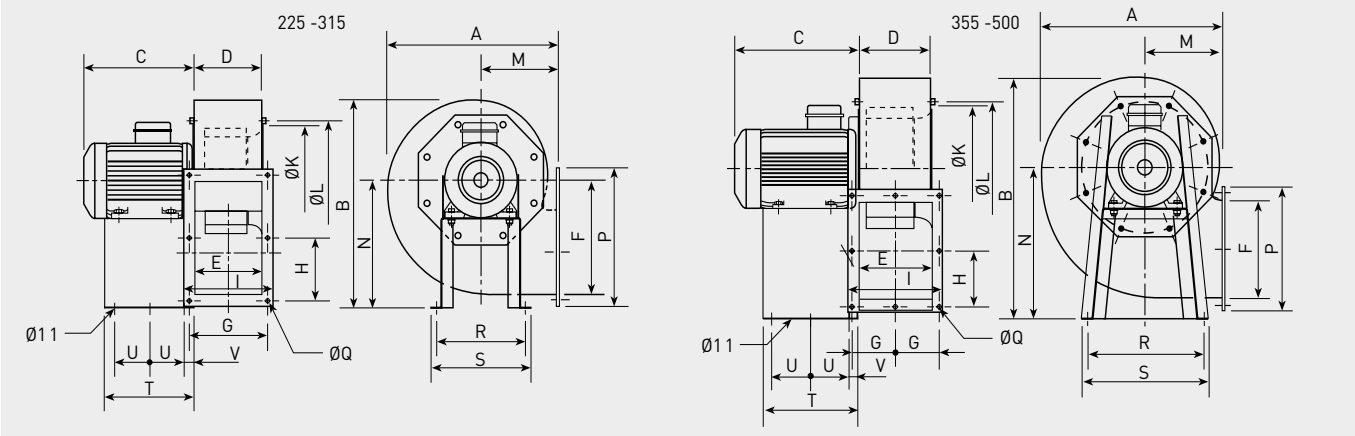

Modèle CHMT	A	B	C max	D	E	F	G	H	I	K	L	M	N	P	Q	R	S	T	U	V
225/90	386	452	240	144	140	216	180	128	203	234	256	181	280	279	10	220	250	200	3x50	29
250/100	427	503	290	168	165	250	205	145	228	252	282	197	310	313	10,5	228	260	225	3x74	27
280/115	467	547	320	183	180	300	220	170	243	292	320	215	340	363	10,5	245	275	240	2x95	27
315/130	525	630	340	203	200	320	240	180	263	325	354	238	390	383	11	322	352	230	2x140	20
355/145	566	707	435	231	227	280	133	159	291	365	394	250	445	343	11	420	450	333	2x136,5	30

COURBES CARACTERISTIQUES

- q_v: Débit en m^3/h et m^3/s.
- p_{sf}: Pression statique en mmCE et Pa.
- Air sec normal à 20ºC et 760 mmHg.
- Essais réalisés en accord avec les Normes ISO 5801 et AMCA 210-99.

CHMT - 4 pôles

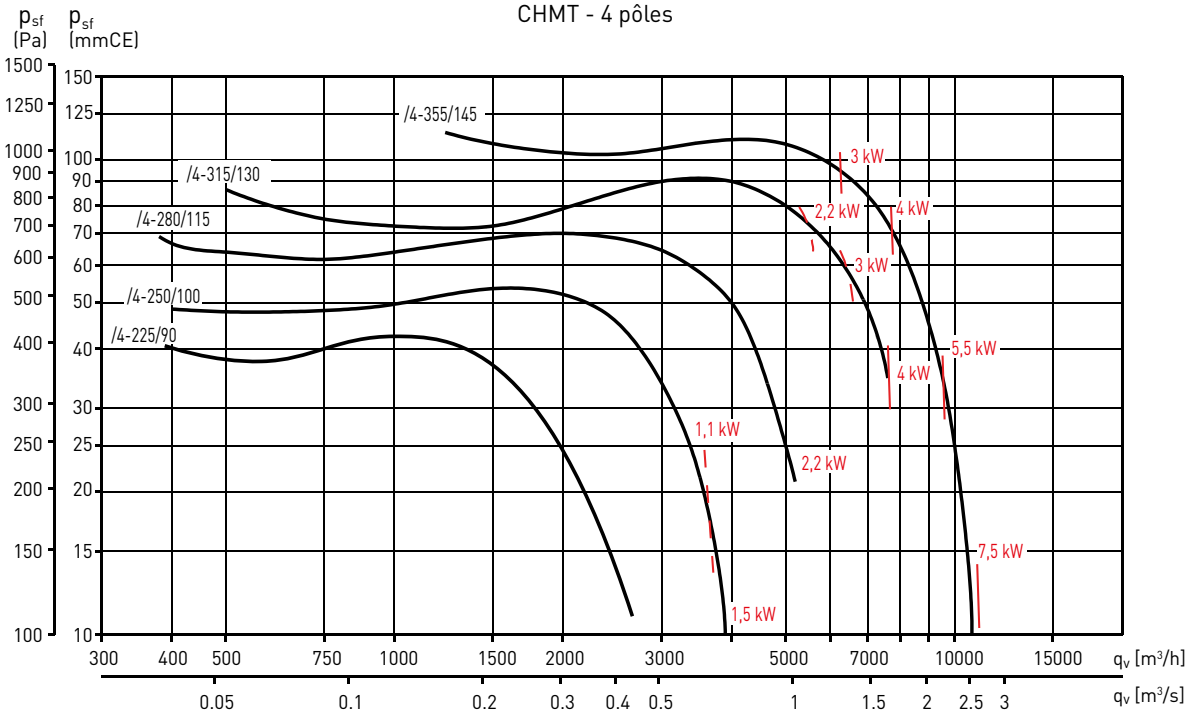

CHMT - 6 pôles

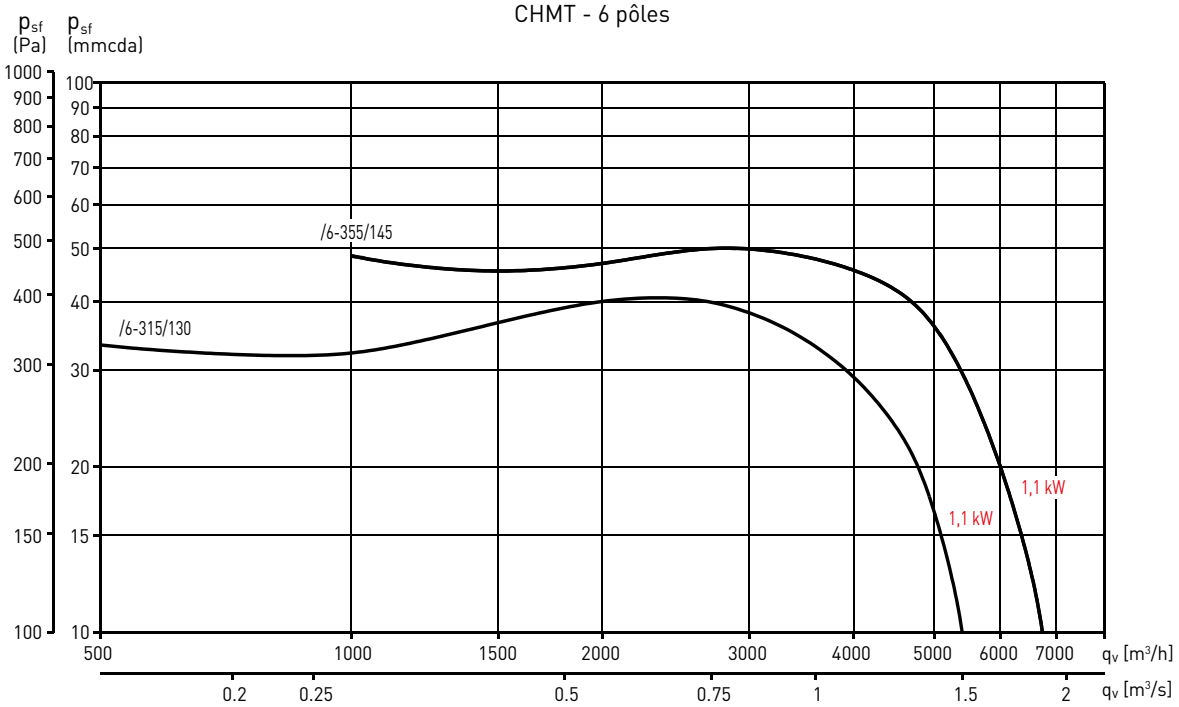

ACCESSOIRES DE MONTAGE

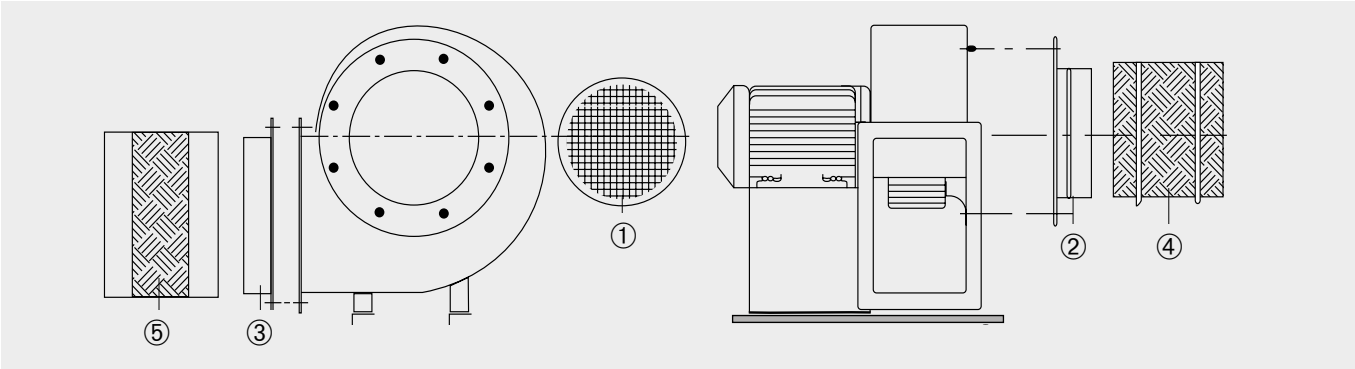

Modèle CHMT	① Grille aspiration	② Bride aspiration	③ Bride soufflage	④ Manchette souple circulaire	⑤ Manchette souple rectangulaire
225/90	KRJ-225	KBA-225	KBD-225	ACOPEL F400-225/160 N	KAD-225 F400
250/100	KRJ-250	KBA-250	KBD-250	ACOPEL F400-250/160 N	KAD-250 F400
280/115	KRJ-280	KBA-280	KBD-280	ACOPEL F400-280/160 N	KAD-280 F400
315/130	KRJ-315	KBA-315	KBD-315	ACOPEL F400-315/160 N	KAD-315 F400
355/145	KRJ-355	KBA-355	KBD-355	ACOPEL F400-355/160 N	KAD-355 F400

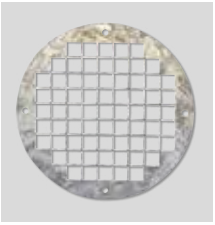

KRJ
Grillage de protection.

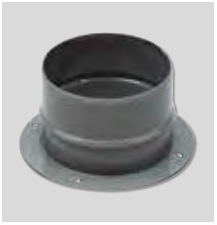

KBA
Bride d'aspiration.

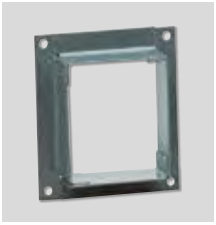

KBD
Bride au soufflage.



ACOPEL F400 N
Manchette souple circulaire.
Certification F400-120.



KAD F400
Manchette souple rectangulaire.
Certification F400-120.

ACCESSOIRES DE MONTAGE - DIMENSIONS (mm)

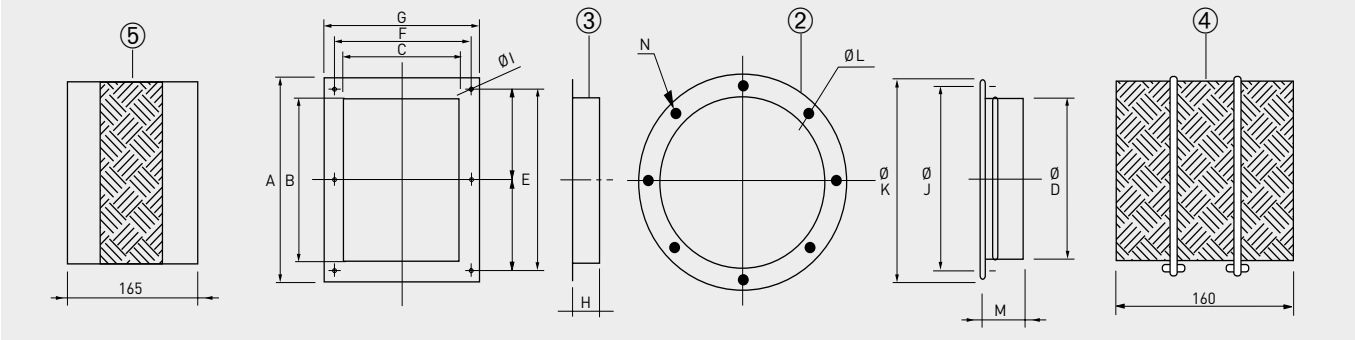

Modèle accessoire	A	B	C	ØD	E	F	G	H	ØI	ØJ	ØK	ØL	M	N
225/90	279	219	143	224	256	180	203	45	10	256	280	9	65	8
250/100	313	253	168	250	290	205	228	45	10	282	306	9	65	8
280/115	363	303	183	280	340	220	243	50	10	320	348	9	65	8
315/130	383	323	203	315	360	240	263	50	11	354	382	9	65	8
355/145	343	283	231	355	318	266	291	50	11	394	422	9	65	8



Ventilateurs centrifuges simple ouïe de désenfumage, certifiés F400-120 (marquage CE). Entrainement direct. Température maxi de l'air extrait en régime permanent jusque 120ºC. Enveloppe en tôle d'acier galvanisée. Prévu pour fonctionner dans toutes les orientations par simple déplacement des pieds supports. Turbine centrifuge à réaction, protégée par une peinture époxy. Roue montée directement en bout d'arbre moteur. Installation à l'intérieur ou à l'extérieur.

Moteurs
Moteur asynchrone à pattes B3, IP55, classe F.
Moteurs 1 et 2 vitesses.
Tension d'alimentation:
Triphasée 230/400V-50Hz, jusqu'à 3kW.
Triphasée 400V-50Hz, au dela de 3kW.
(voir tableau des caractéristiques).
Moteurs triphasés 1 vitesse sont variables parvariateur de fréquence.

IMPORTANT: Il est obligatoire d'insérer un dispositif électrique qui, en cas d'incendie, permet de basculer sur l'alimentation électrique de sécurité et de shunter le mode confort.

Autres données
La volute peut être orientée suivant 3 différentes positions selon le schéma ci-dessous.
Orientation standard: RD0.

Sur demande
- Orientation LG.
- Peinture époxy.



Enveloppe étanche
L'enveloppe du ventilateur est assemblée suivant la mèthode Pittsburg, assurant une jonction étanche et rigide.

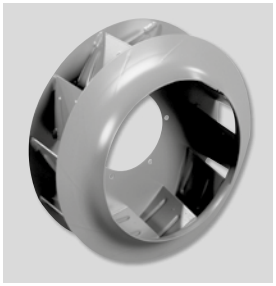

Turbine équilibrée dynamiquement
Turbine à réaction peinte par époxy, équilibrée dynamiquement selon la norme ISO 1940, afin de réduire le bruit et éviter les vibrations.

Applications spécifiques

F400-120
Homologués selon la norme européene EN12101-3 (numéro certificat 0402-CPD-453801)

120ºC
Continu

Parkings

Cuisines professio-nnelles

POSITIONS

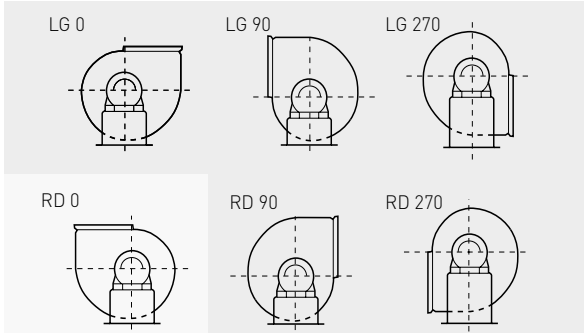

Orientation standard: RD 0. Versions spéciales sur demande.

CARACTERISTIQUES TECHNIQUES

Avant d'installer le ventilateur vérifier que les valeurs indiquées sur la plaque signalétique du moteur sont compatibles avec celles du réseau d'alimentation électrique.

Modèle	Vitesse (tr/mn)	Puissance moteur (kW)	Intensité nominale 400 V (A)	Débit maxi. (m^3/h)	Température maxi. (ºC)	Poids (kg)
			2 PÔLE			
CXRT/2-315-1,5	2870	1,5	3,01	4.750	120	35
CXRT/2-355-2,2	2840	2,2	4,48	6.600	120	47,5
CXRT/2-400-4	2890	4	7,55	9.500	120	67,5
			4 PÔLE			
CXRT/4-315-0,25	1410	0,25	0,71	2.300	120	27
CXRT/4-355-0,37	1395	0,37	1,04	3.200	120	35
CXRT/4-400-0,55	1430	0,55	1,36	4.700	120	44
CXRT/4-450-1,1	1440	1,1	2,53	6.700	120	54,5
CXRT/4-500-1,5	1420	1,5	3,19	9.600	120	68
CXRT/4-560-3	1410	3	5,94	13.600	120	91,5
CXRT/4-630-5,5	1470	5,5	10,6	19.500	120	132
CXRT/4-710-11	1455	11	21	27.900	120	196
			6 PÔLE			
CXRT/6-450-0,37	930	0,37	1,23	4.400	120	52,5
CXRT/6-500-0,55	930	0,55	1,62	6.300	120	63,5
CXRT/6-560-1,1	925	1,1	2,82	9.000	120	86,5
CXRT/6-630-2,2	940	2,2	5,36	12.800	120	120
CXRT/6-710-3	960	3	6,82	18.400	120	175,5
			8 PÔLE			
CXRT/8-560-0,37	695	0,37	1,37	6.800	120	83,5
CXRT/8-630-0,75	705	0,75	2,42	9.500	120	114
CXRT/8-710-1,1	700	1,1	3,38	13.300	120	146,5
			2/4 PÔLE			
CXRT/2/4-315-1,5/0,37	2830/1380	1,5 / 0,37	3,78 / 1,25	4700/2300	120	83,5
CXRT/2/4-355-2,2/0,5	2880/1410	2,2 / 0,5	4,91 / 1,65	6600/3200	120	114,0
CXRT/2/4-400-4,5/1,1	2900/1430	4,5 / 1,1	8,94 / 2,85	9500/4700	120	146,5
			4/6 PÔLE			
CXRT/4/6-315-0,3/0,1	1435/955	0,3 / 0,1	0,99 / 0,72	2300/1600	120	25
CXRT/4/6-355-0,55/0,2	1450/970	0,55 / 0,2	1,69 / 0,97	3200/2200	120	39,5
CXRT/4/6-400-0,75/0,22	1430/970	0,75 / 0,22	1,98 / 1,29	4700/3200	120	46,5
CXRT/4/6-450-1,1/0,3	1440/970	1,1 / 0,3	3,02 / 1,43	6700/4400	120	61,5
CXRT/4/6-500-1,5/0,45	1420/965	1,5 / 0,37	3,71 / 1,73	9600/6300	120	73,5
CXRT/4/6-560-3/1	1460/980	3 / 1	6,83 / 4,1	13600/9000	120	103,5
CXRT/4/6-630-6/2,2	1460/985	6 / 2,2	13,6 / 7,2	19500/12800	120	171
CXRT/4/6-710-10/3,3	1460/985	10 / 3,3	20 / 7,6	27900/18400	120	240,5
			4/8 PÔLE			
CXRT/4/8-315-0,6/0,15	1435/710	0,6 / 0,15	20 / 7,6	2300/1200	120	34
CXRT/4/8-355-0,6/0,15	1435/710	0,6 / 0,15	20 / 7,6	3200/1600	120	44,5
CXRT/4/8-400-0,6/0,15	1435/710	0,6 / 0,15	20 / 7,6	4700/2400	120	50,5
CXRT/4/8-450-1,2/0,3	1420/710	1,2 / 0,3	20 / 7,6	6700/3400	120	56,5
CXRT/4/8-500-1,6/0,4	1420/710	1,6 / 0,4	20 / 7,6	9600/4400	120	70
CXRT/4/8-560-3,8/1	1450/710	3,8 / 1	20 / 7,6	13600/6800	120	105,5
CXRT/4/8-630-7,2/1,8	1440/725	7,2 / 1,8	20 / 7,6	19500/9500	120	172
CXRT/4/8-710-11/3	1465/725	11 / 3	20 / 7,6	27900/13300	120	239,5
			6/8 PÔLE			
CXRT/6/8-450-0,37/0,2	940/685	0,37 / 0,2	1,51 / 1,06	4400/3400	120	58,5
CXRT/6/8-500-0,55/0,14	960/730	0,55 / 0,14	2,08 / 1,15	6300/4400	120	74
CXRT/6/8-560-1,1/0,55	965/725	1,1 / 0,55	3,59 / 2,52	9000/6800	120	94,5
CXRT/6/8-630-2,2/1,3	960/710	2,2 / 1,3	5,96 / 4,36	12800/9500	120	130
CXRT/6/8-710-3/0,75	975/735	3 / 0,75	7,96 / 3,75	18400/13300	120	187,5
			6/12 PÔLE			
CXRT/6/12-710-3/0,55	970/480	3 / 0,55	6,77 / 2,33	18400/9200	120	182,5

DIMENSIONS (mm)

Rotation directe (RD)
(vue côté ouïe aspiration)

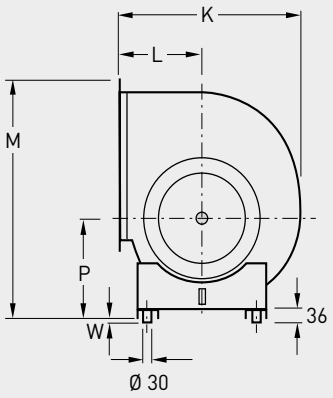

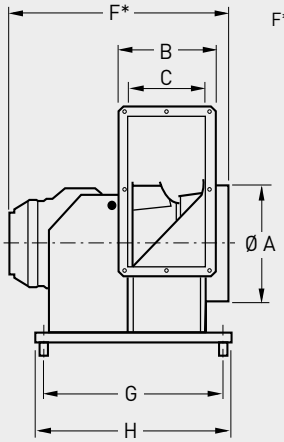

F* avec taille moteur max.

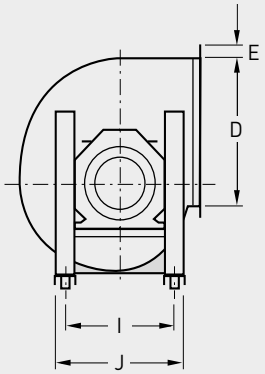

Rotation directe (RD)
(vue du côté moteur)

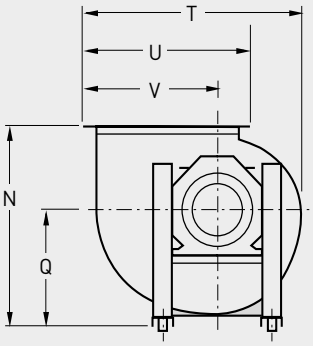

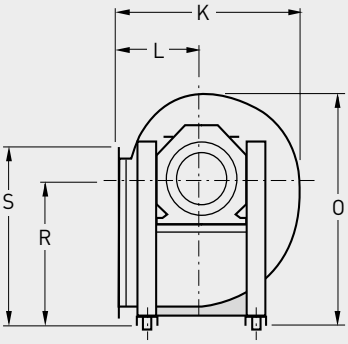

Bride de refoulement

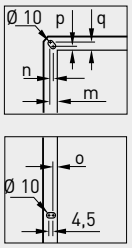

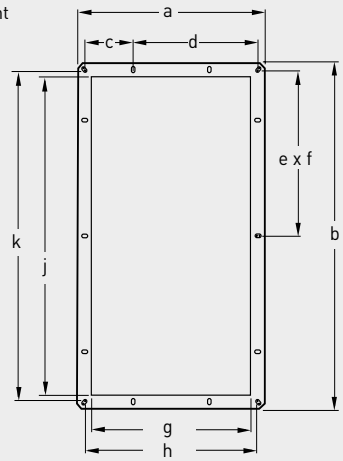

Rotation inverse (LG)
(mêmes dimensions que pour rotation directe)



Modèle	A	B	C	D	E	F	G	H	I	J	K	L	M	N	O	P	Q	R	S	T	U	V	W	Poids sans moteur
315	310	277	212	404	30	591	507	537	280	320	518	236	646	533	617	275	297	384	477	604	464	371	21	18
355	342	302	236	453	30	685	564	617	335	395	579	261	714	606	699	299	345	436	534	678	513	415	11	28,3
400	388	329	263	507	30	750	589	639	355	415	648	290	793	678	784	329	386	489	593	759	567	464	11	34,2
450	445	359	293	569	30	777	615	665	370	430	725	322	878	786	876	361	464	543	655	851	632	517	11	41,2
500	495	394	328	638	30	895	776	826	390	450	800	352	972	825	969	400	473	593	726	939	695	570	11	50,7
560	562	435	368	715	30	975	820	870	390	450	891	390	1081	917	1074	444	527	659	799	1051	774	636	11	67,4
630	620	477	409	801	30	1018	864	914	447	508	998	434	1204	1028	1198	493	596	732	880	1174	859	711	11	91,9
710	710	526	458	898	30	1067	923	973	518	579	1119	485	1354	1147	1348	557	662	823	981	1322	956	797	11	120,5

Bride de refoulement

Modèle	a	b	c	d	e	f	g	h	j	k	m	n	o	p	q
315	277	464			2	217	217	247	404	434	19,5	15	15	15	19,5
355	302	513			2	241,5	242	272	453	483	15	4,5	10,5	15	10,5
400	329	567	149,5		4	134,3	269	299	507	537	19,5	15	15	15	19,5
450	359	629	164,5		4	149,8	299	329	569	599	19,5	15	15	15	19,5
500	394	698	182		4	167	334	364	638	668	19,5	15	15	15	19,5
560	435	775	109,3	186,3	4	186,3	375	405	715	745	19,5	15	15	15	19,5
630	477	861	119,6	207,8	4	207,8	417	447	801	831	19,5	15	15	15	19,5
710	526	958	132	232	4	232	466	496	898	928	19,5	15	15	15	19,5

COURBES CARACTERISTIQUES - EXEMPLE DE SÉLECTION

Les courbes des ventilateurs s'entendent pour une densité de l'air de 1,2 kg/m³.

(1) = Débit d'air en m³/s
(2) = Débit d'air en m³/h
(3) = Pression totale, Pa et mmCE
(4) = Rendement du ventilateur η, %
(5) = Niveau de puissance acoustique total en LwA
(6) = Puissance absorbée à la roue P(kW)
(7) = Pression dynamique, refoulement, Pd
(8) = Pertes de connexion au refoulement, Δp_1
(9) = Resistance à refoulement libre, Δp_2 + pd
(10) = Grillage de protection à l'aspiration, Δp_3
(11) = Grillage de protection au refoulement, Δp_4

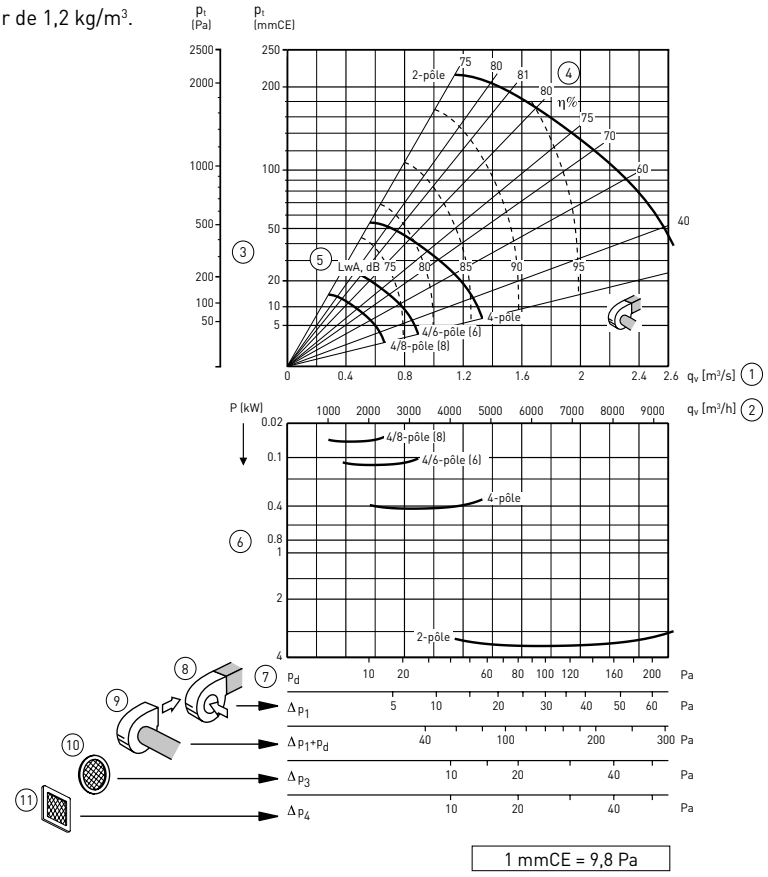

CARACTÉRISTIQUES ACOUSTIQUES

Les niveaux sonores indiqués dans les courbes, sont les puissances acoustiques au refoulement dans le cas d'un ventilateur raccordé à des conduits (aspiration et refoulement). Le tableau indique les facteurs de correction afin d'obtenir les spectres de puissance acoustique (LwA).

		63 Hz				125 Hz				250 Hz				500 Hz				1000 Hz				2000 Hz				4000 Hz				8000 Hz			
Modèle	**Position /Pôles**	**2P**	**4P**	**6P**	**8P**	**2P**	**4P**	**6P**	**8P**	**2P**	**4P**	**6P**	**8P**	**2P**	**4P**	**6P**	**8P**	**2P**	**4P**	**6P**	**8P**	**2P**	**4P**	**6P**	**8P**	**2P**	**4P**	**6P**	**8P**	**2P**	**4P**	**6P**	**8P**
CXRT-315	Aspiration	2	1	1	1	-5	-1	-1	-1	-9	3	3	3	0	-1	-1	-1	-4	-5	-5	-5	-8	-10	-10	-10	-10	-11	-11	-11	-16	-16	-16	-16
	Soufflage	-10	-7	-7	-7	-12	-8	-8	-8	-9	-5	-5	-5	-9	-9	-9	-9	-10	-12	-12	-12	-15	-14	-14	-14	-23	-23	-23	-23	-35	-32	-32	-32
	Rayonné	-10	-7	-7	-7	-12	-8	-8	-8	-9	-5	-5	-5	-9	-9	-9	-9	-10	-12	-12	-12	-15	-14	-14	-14	-23	-23	-23	-23	-35	-32	-32	-32
CXRT-355	Aspiration	-2	2	2	2	-4	0	0	0	-8	1	1	1	-1	-1	-1	-1	-4	-5	-5	-5	-8	-9	-9	-9	-10	-10	-10	-10	-16	-14	-14	-14
	Soufflage	-1	1	1	1	-3	0	0	0	-6	3	3	3	-2	-4	-4	-4	-5	-6	-6	-6	-7	-8	-8	-8	-12	-14	-14	-14	-16	-17	-17	-17
	Rayonné	-9	-7	-7	-7	-10	-7	-7	-7	-9	-4	-4	-4	-8	-9	-9	-9	-11	-11	-11	-11	-14	-14	-14	-14	-23	-22	-22	-22	-35	-32	-32	-32
CXRT-400	Aspiration	-1	2	2	2	-4	0	0	0	-10	-2	-2	-2	-2	-3	-3	-3	-4	-6	-6	-6	-6	-9	-9	-9	-8	-11	-11	-11	-15	-11	-11	-11
	Soufflage	-1	1	1	1	-3	-2	-2	-2	-7	2	2	2	-2	-5	-5	-5	-5	-5	-5	-5	-7	-8	-8	-8	-12	-15	-15	-15	-17	-18	-18	-18
	Rayonné	-10	-7	-7	-7	-13	-9	-9	-9	-10	-6	-6	-6	-9	-10	-10	-10	-9	-10	-10	-10	-15	-14	-14	-14	-23	-23	-23	-23	-36	-33	-33	-33
CXRT-450	Aspiration	-	2	4	4	-	-1	3	3	-	0	0	0	-	-3	-3	-3	-	-5	-4	-4	-	-8	-9	-9	-	-10	-12	-12	-	-13	-14	-14
	Soufflage	-	-2	0	0	-	-1	5	5	-	3	2	2	-	-3	-3	-3	-	-6	-6	-6	-	-9	-9	-9	-	-14	-14	-14	-	-17	-18	-18
	Rayonné	-	-10	-8	-8	-	-8	-5	-5	-	-6	-6	-6	-	-10	-8	-8	-	-12	-11	-11	-	-16	-15	-15	-	-25	-22	-22	-	-36	-33	-33
CXRT-500	Aspiration	-	1	4	4	-	-2	2	2	-	1	-1	-1	-	-4	-3	-3	-	-4	-3	-3	-	-8	-10	-10	-	-11	-13	-13	-	-16	-17	-17
	Soufflage	-	-4	-4	-4	-	0	5	5	-	3	2	2	-	-5	-5	-5	-	-5	-5	-5	-	-9	-9	-9	-	-14	-14	-14	-	-17	-19	-19
	Rayonné	-	-12	-12	-12	-	-7	-6	-6	-	-5	-7	-7	-	-12	-10	-10	-	-11	-10	-10	-	-16	-15	-15	-	-25	-22	-22	-	-36	-34	-34
CXRT-560	Aspiration	-	-2	0	0	-	-3	3	3	-	1	0	0	-	-6	-5	-5	-	-3	-3	-3	-	-8	-8	-8	-	-12	-12	-12	-	-15	-15	-15
	Soufflage	-	-5	-5	-5	-	-2	4	4	-	2	1	1	-	-5	-5	-5	-	-4	-4	-4	-	-9	-9	-9	-	-14	-14	-14	-	-17	-18	-18
	Rayonné	-	-13	-13	-13	-	-9	-5	-5	-	-5	-7	-7	-	-12	-10	-10	-	-10	-9	-9	-	-16	-15	-15	-	-25	-22	-22	-	-36	-33	-33
CXRT-630	Aspiration	-	-5	-5	-4	-	-4	-4	3	-	1	1	0	-	-8	-8	-7	-	-3	-3	-3	-	-9	-9	-9	-	-13	-13	-11	-	-14	-14	-14
	Soufflage	-	-6	-6	-5	-	-4	-4	3	-	1	1	0	-	-5	-5	-5	-	-4	-4	-4	-	-8	-8	-8	-	-14	-14	-14	-	-17	-17	-17
	Rayonné	-	-14	-14	-13	-	-11	-11	-6	-	-7	-7	-7	-	-10	-10	-10	-	-9	-9	-9	-	-14	-14	-14	-	-22	-22	-22	-	-32	-32	-32
CXRT-710	Aspiration	-	-3	-3	-3	-	-5	-5	2	-	0	0	-1	-	-7	-7	-6	-	-5	-5	-5	-	-10	-10	-9	-	-14	-14	-14	-	-19	-19	-19
	Soufflage	-	-5	-5	-5	-	-6	-6	2	-	-1	-1	-1	-	-4	-4	-4	-	-3	-3	-4	-	-9	-9	-9	-	-15	-15	-14	-	-20	-20	-20
	Rayonné	-	-13	-13	-13	-	-13	-13	-6	-	-7	-7	-7	-	-9	-9	-9	-	-8	-8	-9	-	-15	-15	-15	-	-23	-23	-22	-	-35	-35	-35

COURBES CARACTERISTIQUES

- q_v: Débit en m^3/h et m^3/s.
- p_{sf}: Pression statique en mmCE et Pa.
- Air sec normal à 20ºC et 760 mmHg.
- Caractéristiques aérauliques selon les normes ISO 5801 et AMCA 210-99.

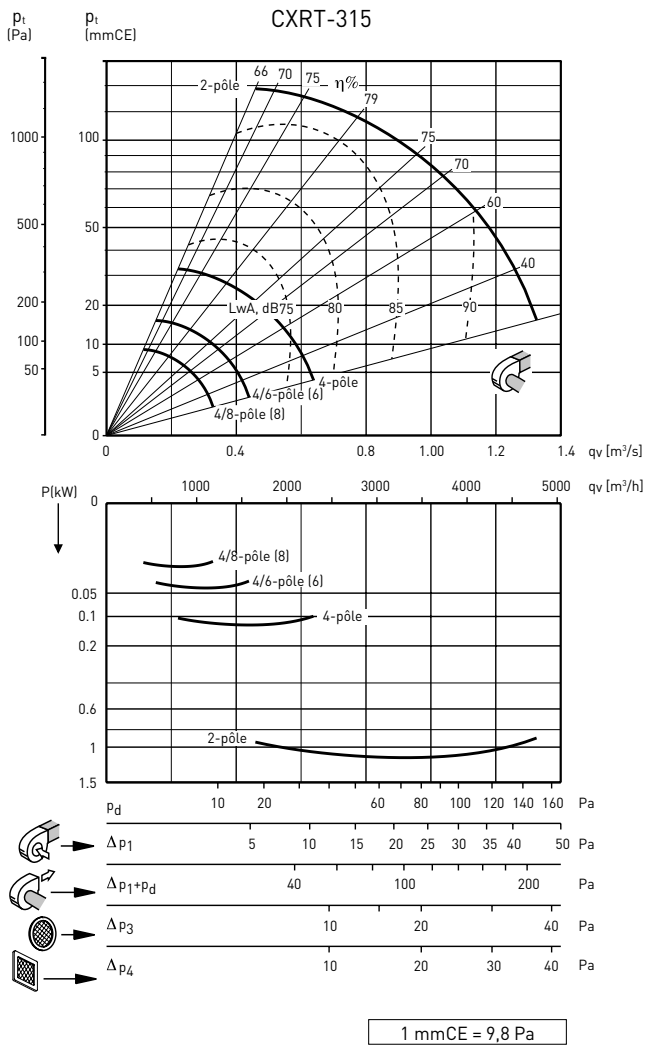

1 mmCE = 9,8 Pa

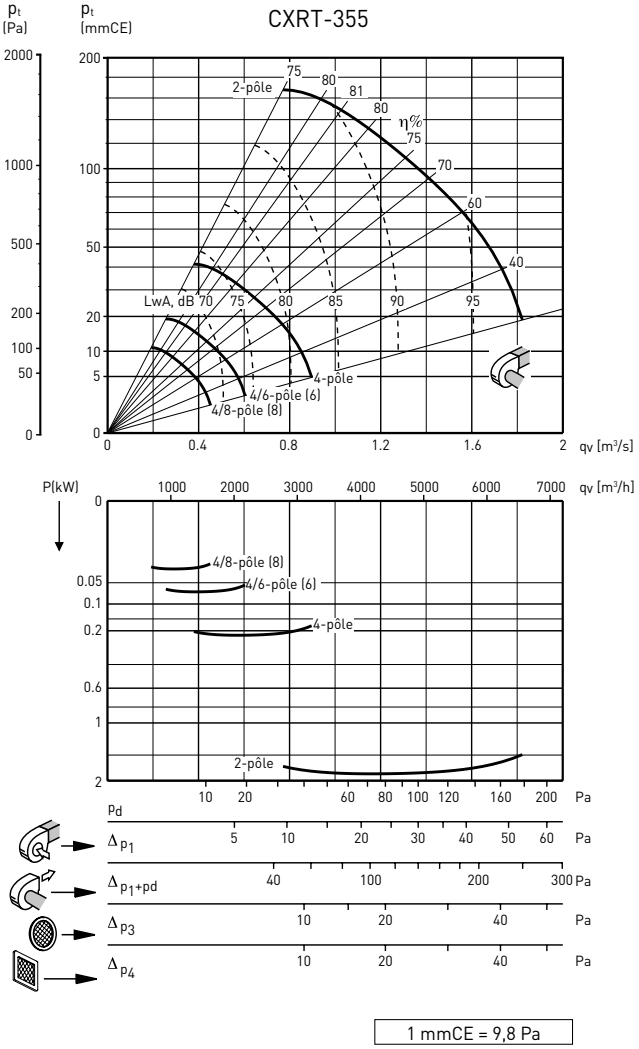

1 mmCE = 9,8 Pa

COURBES CARACTERISTIQUES

- q_v: Débit en m^3/h et m^3/s.
- p_{sf}: Pression statique en mmCE et Pa.
- Air sec normal à 20°C et 760 mmHg.
- Caractéristiques aérauliques selon les normes ISO 5801 et AMCA 210-99.

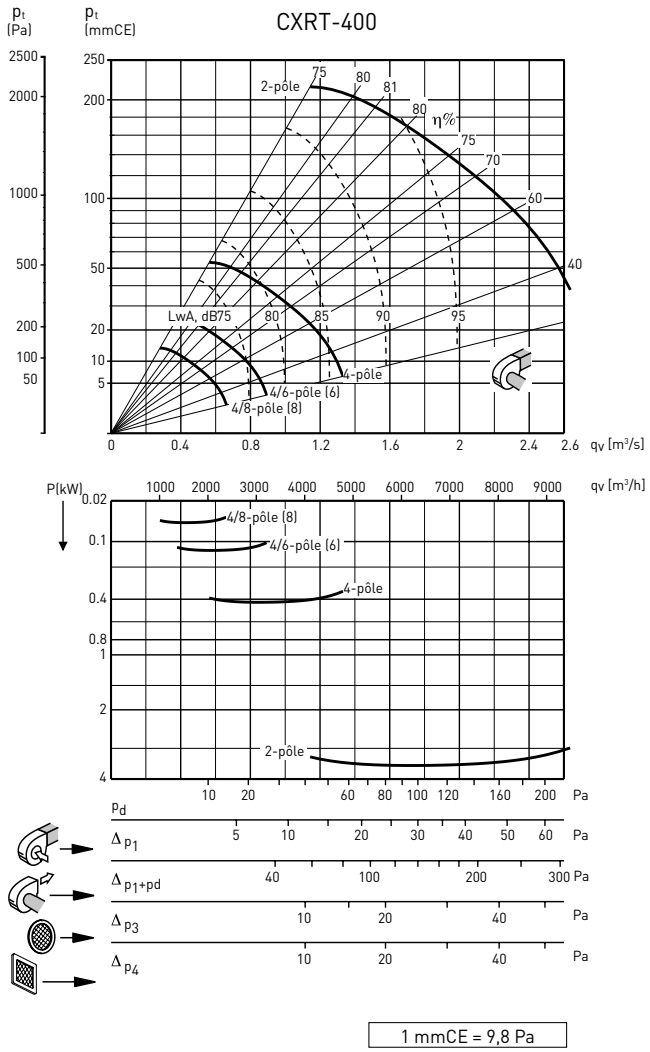

1 mmCE = 9,8 Pa

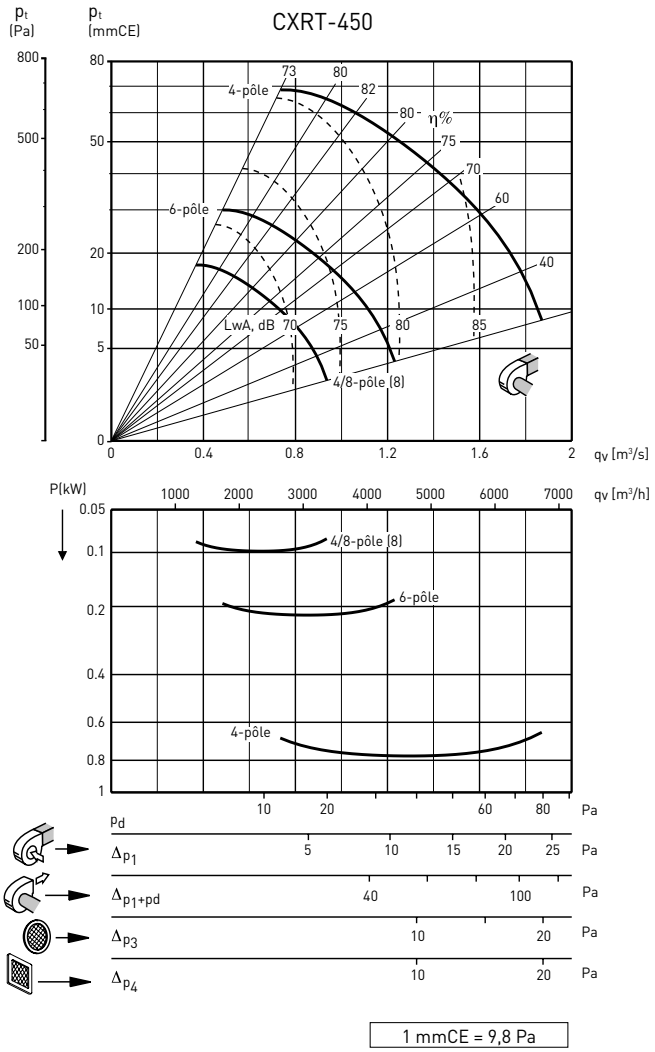

1 mmCE = 9,8 Pa

COURBES CARACTERISTIQUES

- q_v: Débit en m^3/h et m^3/s.
- p_{sf}: Pression statique en mmCE et Pa.
- Air sec normal à 20°C et 760 mmHg.
- Caractéristiques aérauliques selon les normes ISO 5801 et AMCA 210-99.

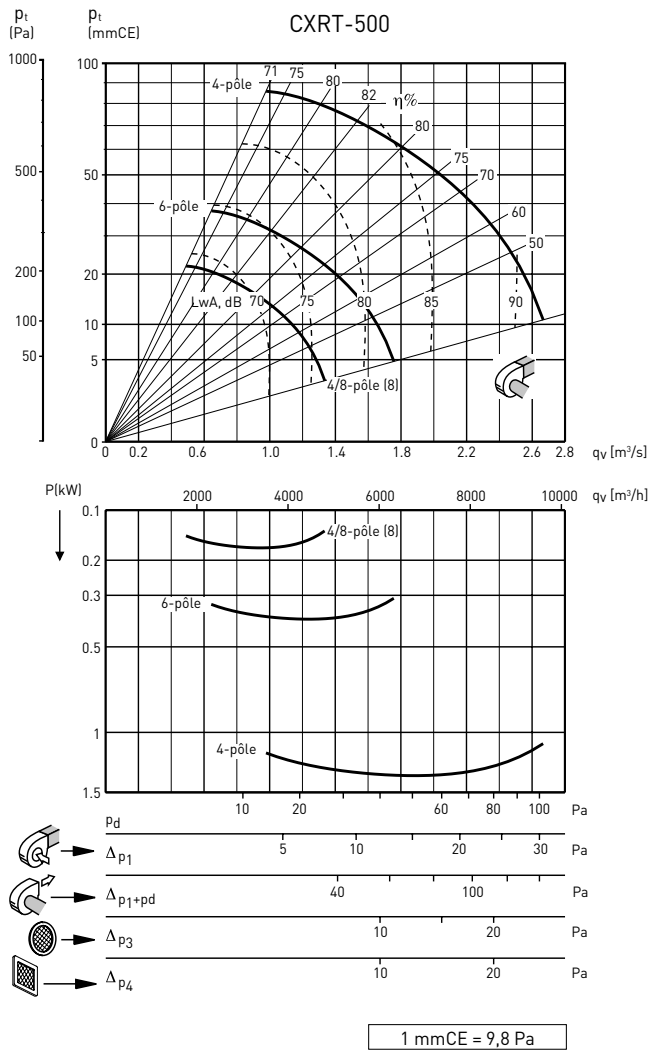

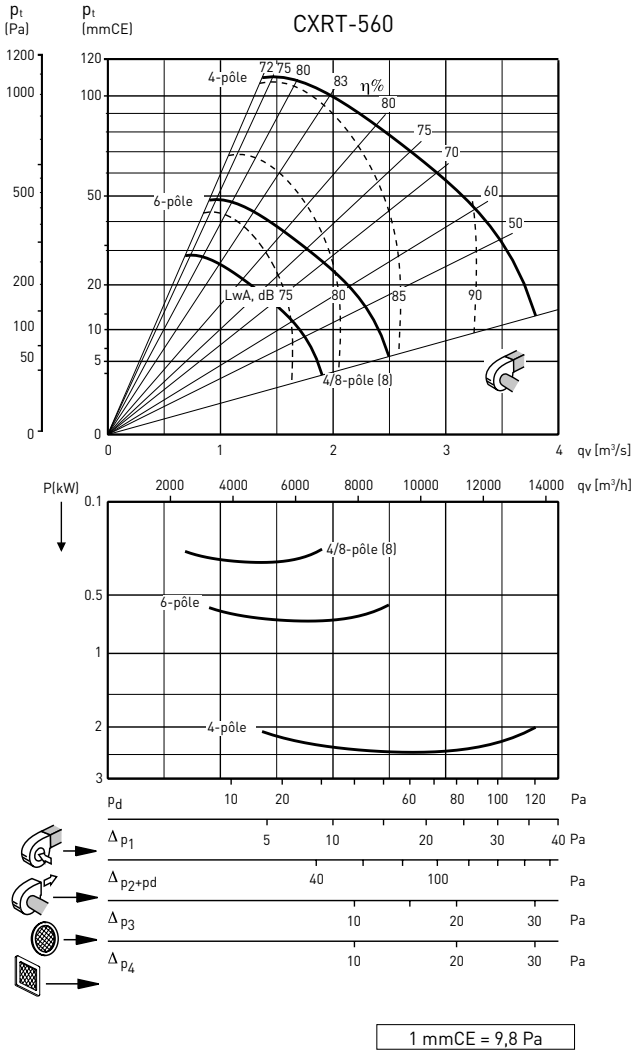

COURBES CARACTERISTIQUES

- q_v: Débit en m^3/h et m^3/s.
- p_{sf}: Pression statique en mmCE et Pa.
- Air sec normal à 20°C et 760 mmHg.
- Caractéristiques aérauliques selon les normes ISO 5801 et AMCA 210-99.

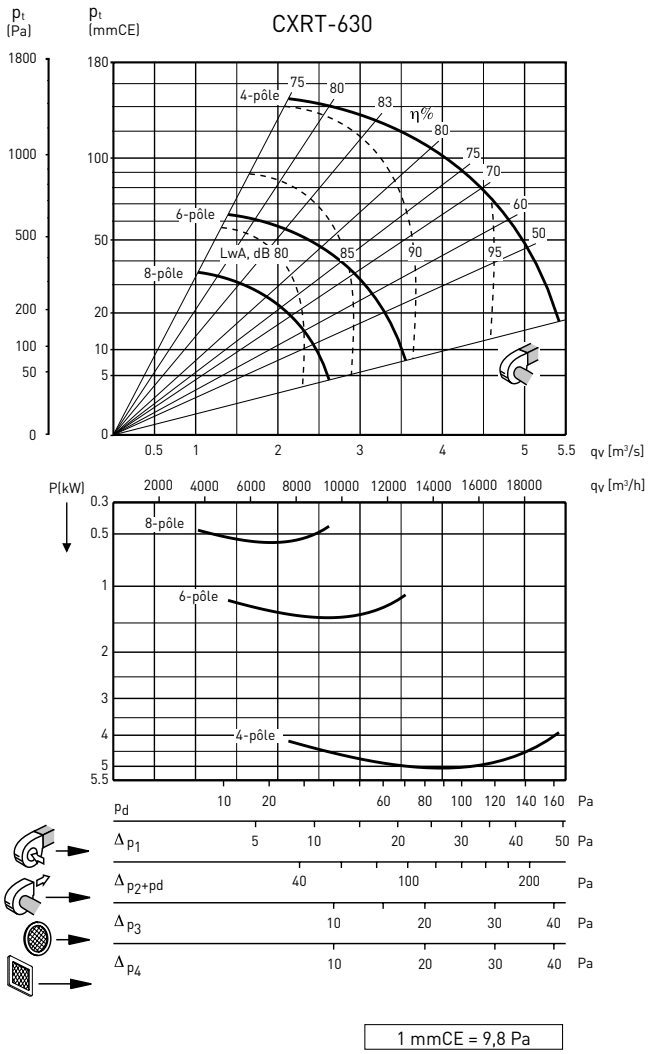

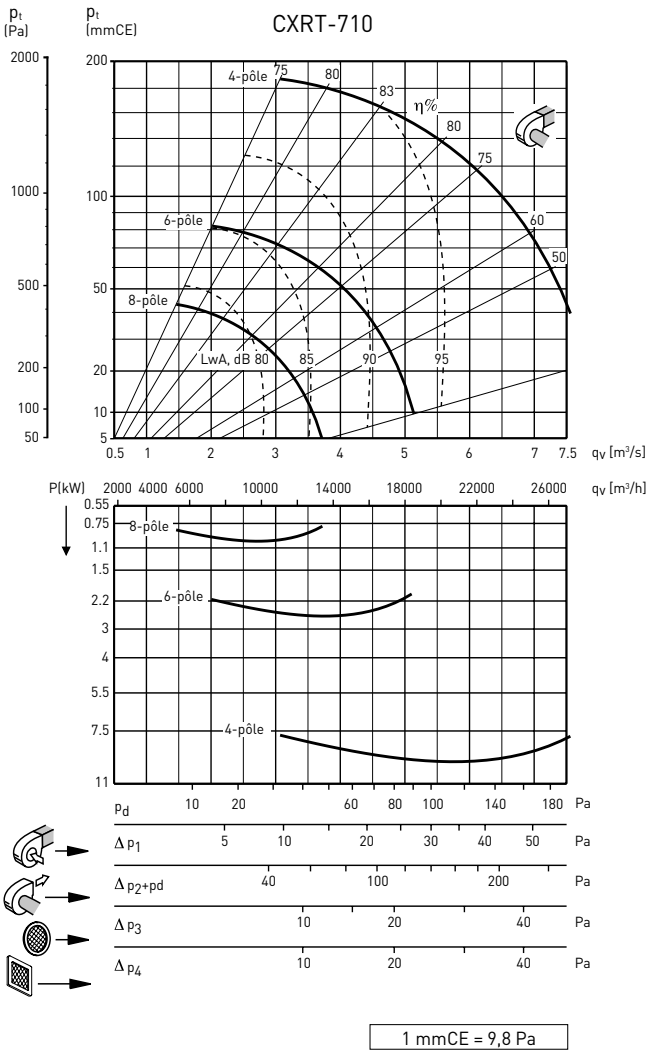

ACCESSOIRES DE MONTAGE



KRXD
Grillage de protection au refoulement.

Modèle CXRT	Modèle KRXD	Modèle CXRT	Modèle KRXD
315	KRXD-315	500	KRXD-500
355	KRXD-355	560	KRXD-560
400	KRXD-400	630	KRXD-630
450	KRXD-450	710	KRXD-710



KRXA
Grillage de protection à l'aspiration.

Modèle CXRT	Modèle KRXA	Modèle CXRT	Modèle KRXA
315	KRXA-315	500	KRXA-500
355	KRXA-355	560	KRXA-560
400	KRXA-400	630	KRXA-630
450	KRXA-450	710	KRXA-710



KXBD
Contre bride au refoulement.

Modèle CXRT	Modèle KXBD	Modèle CXRT	Modèle KXBD
315	KXBD-315	500	KXBD-500
355	KXBD-355	560	KXBD-560
400	KXBD-400	630	KXBD-630
450	KXBD-450	710	KXBD-710

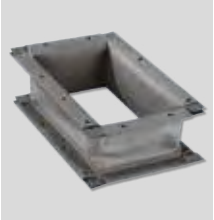

KAXD
Manchette souple rectangulaire M0 (refoulement).

Modèle CXRT	Modèle KAXD	Modèle CXRT	Modèle KAXD
315	KAXD-315	500	KAXD-500
355	KAXD-355	560	KAXD-560
400	KAXD-400	630	KAXD-630
450	KAXD-450	710	KAXD-710



ACOPEL F400 N*
Manchette souple circulaire.
Certification F400-120.

* Pour plus de détails voir les pages des accessoires de montage.



Type T



Type C

Ventilateurs centrifuges simple ouïe (SISW) de désenfumage, certifiés F400 120 (marquage CE). Insufflation ou extraction dans les locaux tertiaires, cuisines professionnelles ou locaux industriels. Installation à l'intérieur ou à l'extérieur. Courbe débit/pression autorisant une faible variation débit lorsque les pertes de charge varient. Ventilateur à rendement élevé et faible niveau sonore. Transmission par poulies et courroies trapézoïdales normalisées. Carter de protection en tôle galvanisée conforme aux normes en vigueur. Tailles suivant la norme AMCA 99-0098-76 et DIN323R20.

Limite de fonctionnement
Chaque type de ventilateur est limité mécaniquement en vitesse et en puissance en fonction de sa conception. Les ventilateurs BSP sont conformes à la classe I défini par la norme AMCA 99-2408-60.

Type C (taille 315 à 630)
Version renforcée par un cadre des deux côtés du ventilateur. 4 positions possibles, rotation CW ou CCW, au choix.

Type T (taille 710 à 1400)
Cadre soudé permettant de renforcer la rigidité et la robustesse. 4 positions possibles, rotation CW ou CCW, au choix.

Turbine
La turbine de la série BSP est à réaction, elle est fabriquée en acier et est protégée par une peinture polyester.

Volute
Les volutes de la taille 315 à 1120 sont fabriquées en acier galvanisé et sont assemblées par système "pittsburg". Les volutes de la taille 1250 à 1400 sont fabriquées en acier protégé par une peinture polyester.

Cadre
Pour les ventilateurs de type "C", les profils en "L" sont en acier galvanisé. Pour ceux de type "T", les profils en "L" sont en acier protégé par une peinture polyester.

Moteurs
Moteurs asynchrones à pattes B3, IP55, classe F. Tension d'alimentation:
Triphasée 230/400V-50Hz jusqu'à 3kW.
Triphasée 400V-50Hz, au delà de 3kW.
Moteurs triphasés 1 vitesse variables par variateur de fréquence*

* IMPORTANT: Il est obligatoire d'insérer un dispositif électrique qui, en cas d'incendie, permet de basculer sur l'alimentation électrique de sécurité et de shunter le mode confort.

Sur demande
Ventilateurs en position CCW (RD).
Moteurs 2 vitesses. Coffret de relayage monté câblé. Peinture époxy.
Version double ouies: uniquement en mode standard: nous consulter.
Trappe de visite et trou de purge.

Applications spécifiques



Homologués selon la norme européenne EN 12101-3



Continu



Parkings



Cuisines professionnelles



Versions

Roulements à billes



Montage type C

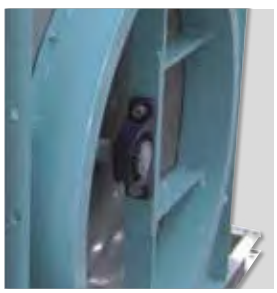

Montage type T

POSITIONS

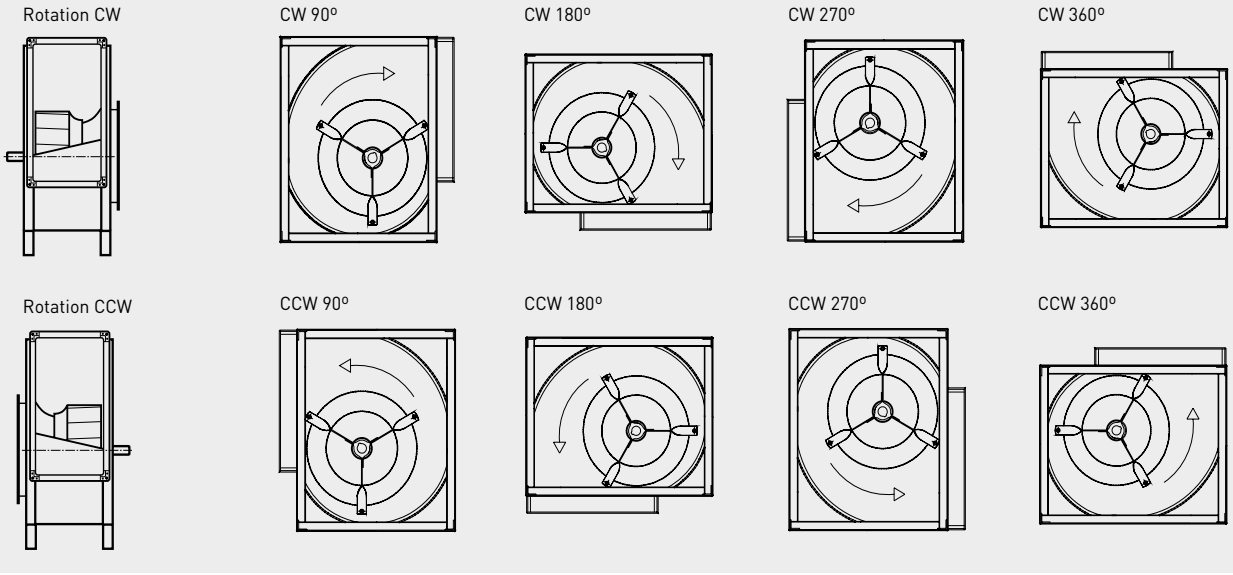

DESIGNATION DU PRODUIT

BSP	-	800	-	TM	-	11kW	-	900	-	90	-	CCW	-	400V-88Hz	-	Z
1		2		3		4		5		6		7		8		9

1 - Nom de la gamme
2 - Diamètre roue (mm)
3 - Type modèle
4 - Puissance moteur (kW)
5 - Vitesse rotation ventilateur (rpm)
6 - Orientation (°)
7 - Type position
8 - Tension d'alimentation
9 - Position moteur (faisant face à la transmission):
Z: Moteur à gauche.
W: Moteur à droite.

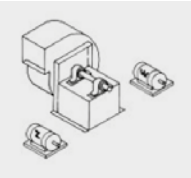

CARACTERISTIQUES TECHNIQUES

Avant d'installer le ventilateur vérifier que les valeurs indiquées sur la plaque signalétique du moteur sont compatibles avec celles du réseau d'alimentation électrique.

Modèle	Puissance moteur mini. (kW)	Puissance moteur maxi. (kW)	Vitesse mini. (tr/mn)	Vitesse maxi. (tr/mn)	Temperature maxi (°C)	Poids (kg)
315	0,25	3	1400	3100	100	19
355	0,25	4	1200	2800	100	25
400	0,55	4	1300	2500	100	33
450	0,55	5,5	1000	2200	100	42
500	0,75	5,5	900	1950	100	55
560	0,75	7,5	800	1800	100	76
630	0,75	7,5	700	1500	100	101
710	1,1	11	600	1350	100	189
800	1,1	15	500	1200	100	228
900	1,5	15	500	1050	100	285
1000	3	18,5	500	950	100	338
1120	3	22	400	850	100	575
1250	3	30	350	780	100	769
1400	5,5	45	350	680	100	1048

DIMENSIONS (mm)

BSP 315-400 'C'

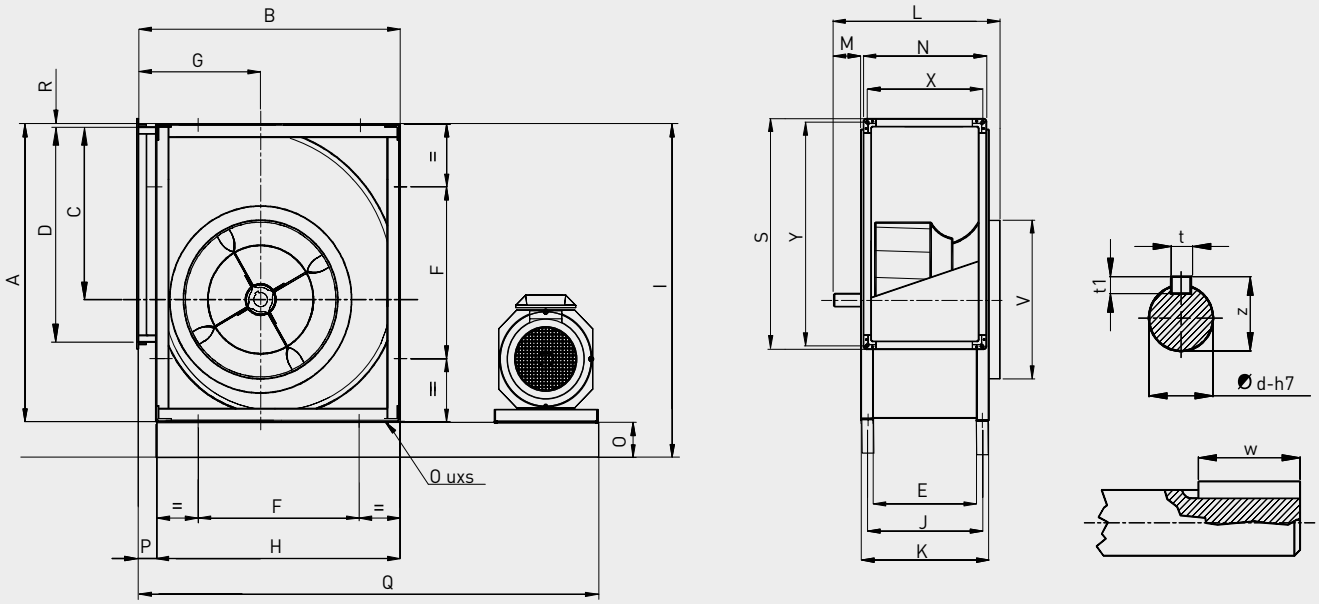

Modèle	A	B	C	D	E	F	G	H	I	J	K	L	M	N	O	P	Q	R	S	V	X	Y	t	t1	w	z	ød	uxs
315	578	518	340	404	223	330	236	480	681	253	283	451	78	279	80	38	1079	3	460	319	251	432	8	7	40	28	25	13x18
355	654	578	383	452	247	368	260	548	754	287	327	479	72	303	80	30	1138	6	508	359	275	480	8	7	40	33	30	13x18
400	736	650	432	506	274	402	290	612	839	314	354	506	72	330	80	38	1244	5	562	404	302	534	8	7	40	33	30	13x18

BSP 450-630 'C'

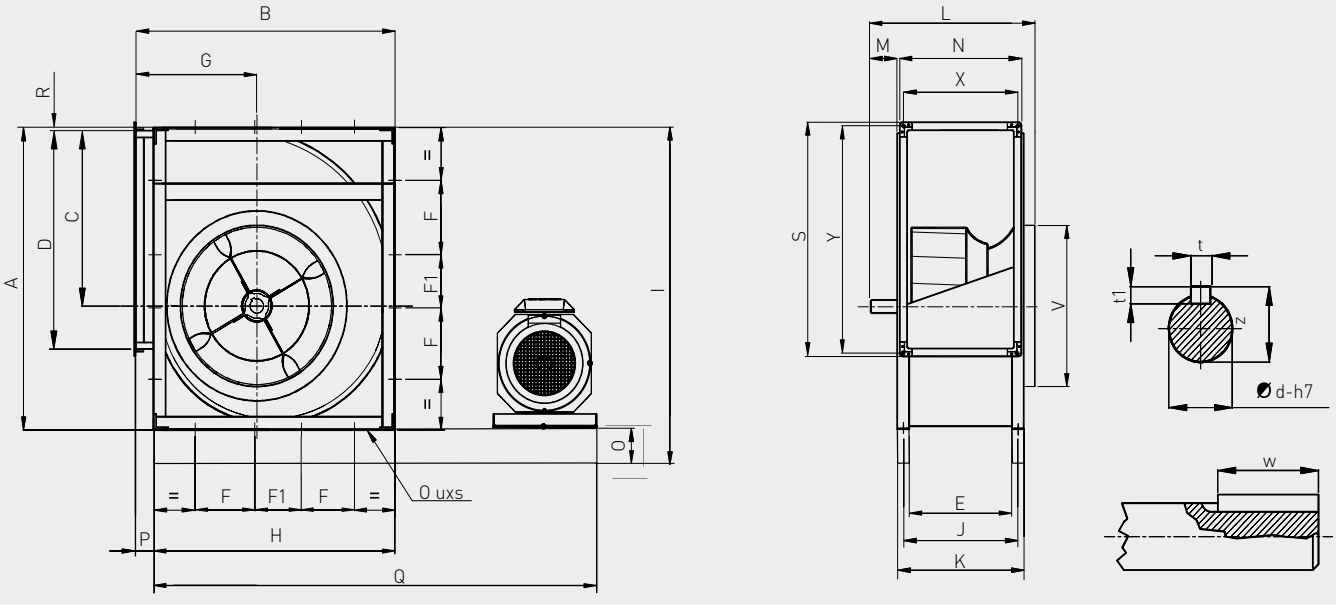

Modèle	A	B	C	D	E	F	F1	G	H	I	J	K	L	M	N	O	P	Q	R	S	V	X	Y	t	t1	w	z	ød	uxs
450	827	726	486	568	308	200	111	322	681	930	348	388	556	88	364	80	45	1301	5	624	454	336	596	10	8	50	38	35	13x18
500	918	800	538	638	345	245	120	352	750	1019	385	425	593	88	401	80	50	1408	5	694	504	373	666	10	8	50	38	35	13x18
560	1030	892	603	714	383	280	125	390	844	1133	433	483	653	100	439	80	48	1504	7	770	564	411	742	12	8	70	43	40	13x18
630	1157	998	679	800	433	328	110	434	945	1261	483	533	703	100	489	80	53	1610	6	856	634	461	828	12	8	70	43	40	13x18

DIMENSIONS (mm)

BSP 710-1000 'T'

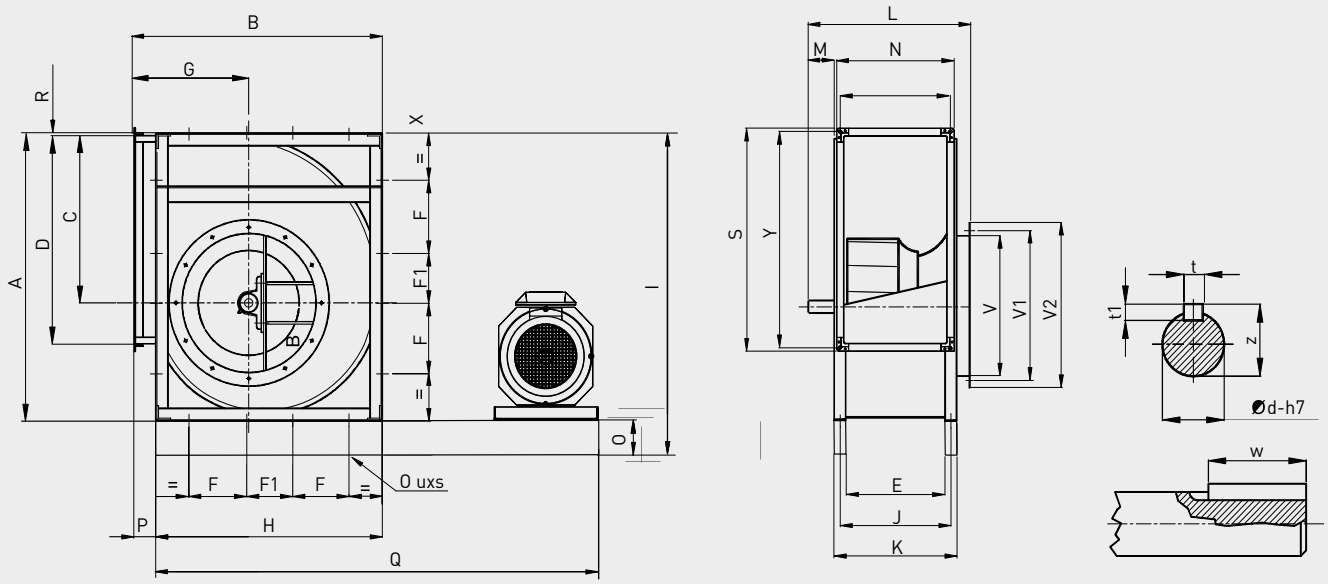

Modèle	A	B	C	D	E	F	F1	G	H	I	J	K	L	M	N	O	P	Q	R	S	V	V1	V2	X	Y	t	t1	w	z	ød	uxs
710	1302	1120	765	898	479	360	150	484	1057	1403	529	579	763	114	535	100	63	1815	7	954	710	751	796	507	926	14	9	70	48,5	45	17x22
800	1468	1254	862	1006	533	405	171	540	1180	1565	583	633	817	114	589	100	74	1908	7	1062	800	837	886	561	1034	14	9	70	48,5	45	17x22
900	1648	1408	971	1130	595	455	189	604	1319	1759	645	695	906	141	651	100	89	2021	7	1186	900	934	986	623	1158	16	10	90	59	55	17x22
1000	1810	1540	1066	1266	663	500	200	656	1450	1913	713	763	974	141	719	100	90	2142	9	1322	1000	1043	1086	691	1294	16	10	90	59	55	17x22

BSP 1120-1400 'T'

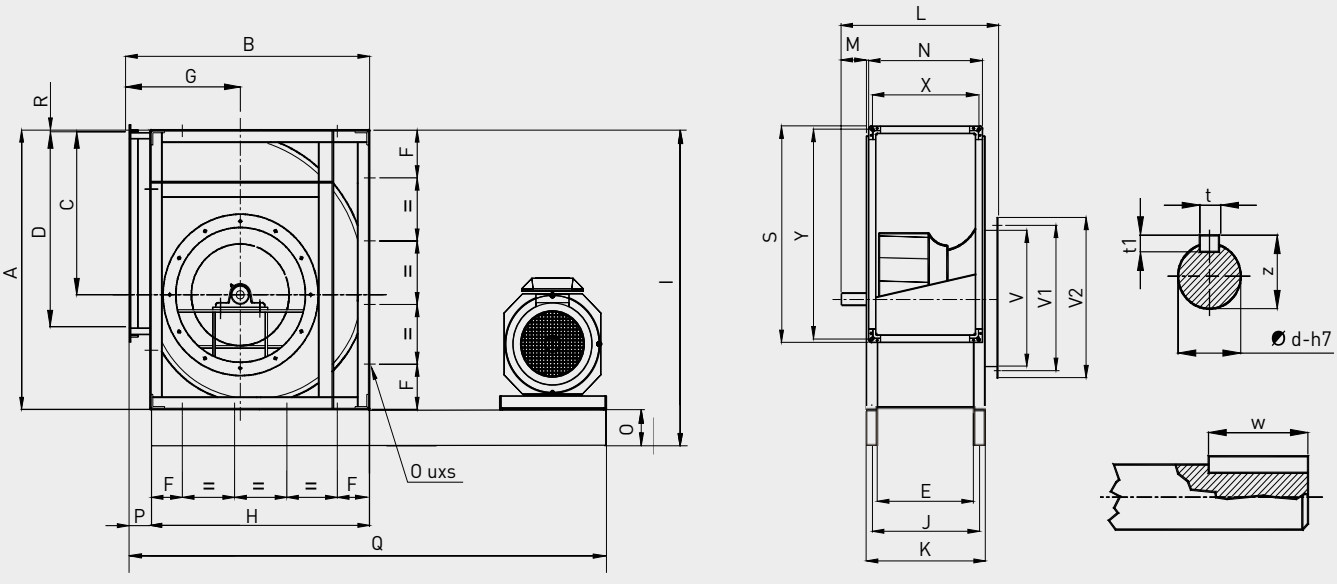

Modèle	A	B	C	D	E	F	G	H	I	J	K	L	M	N	O	P	Q	R	S	V	V1	V2	X	Y	t	t1	w	z	ød	uxs
1120	2033	1725	1200	1422	744	290	748	1630	2254	804	870	1146	133	800	200	95	2358	9	1478	1120	1180	1226	772	1450	18	11	90	64	60	17x22
1250	2285	1930	1353	1524	803	300	830	1831	2512	878	953	1232	148	859	200	99	2562	9	1580	1250	1303	1358	831	1552	18	11	110	69	65	17x22
1400	2568	2170	1515	1794	934	310	963	2057	2819	1009	1084	1381	166	990	200	113	3060	13	1850	1400	1480	1506	962	1822	20	12	110	74.5	70	17x22

ACCESSOIRES DE MONTAGE

Bride au soufflage

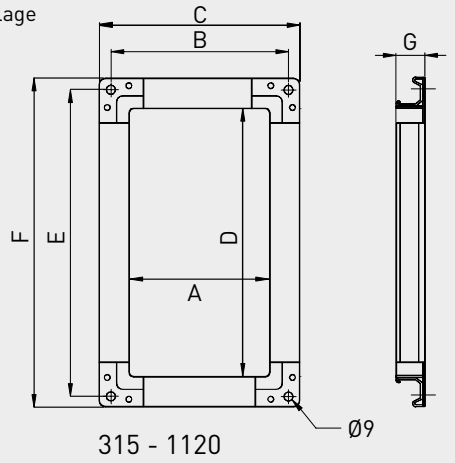

315 - 1120

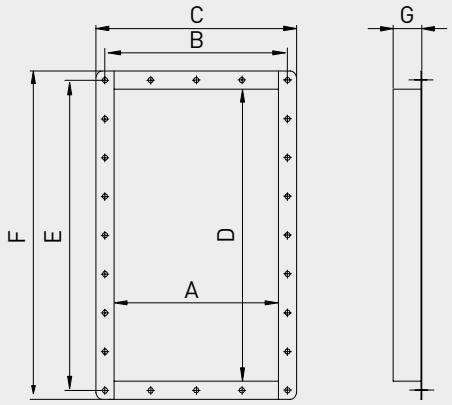

1250 - 1400

Modèle	A	B	C	D	E	F	G
315	223	251	279	404	432	460	28
355	247	275	303	452	480	508	28
400	274	302	330	506	534	562	28
450	308	336	364	568	596	624	28
500	345	373	401	638	666	694	28
560	383	411	439	714	742	770	28
630	433	461	489	800	828	856	28

Dimensions en mm.

Modèle	A	B	C	D	E	F	G
710	479	507	535	898	926	954	28
800	533	561	589	1006	1034	1062	28
900	595	623	651	1130	1158	1186	28
1000	663	691	719	1266	1294	1322	28
1120	744	772	800	1422	1450	1478	28
1250	803	831	859	1524	1576	1624	50
1400	934	962	990	1794	1860	1920	63

Dimensions en mm.



ACOPEL F400 N *
Manchette souple circulaire.
Certification F400-120.



PAVZ*
Plots anti-vibratiles
(1 PAVZ = 4 plots).

* Pour plus de détails voir les pages des accessoires de montage.

ACCESSOIRES DE MONTAGE



DEF. DES. FSA/BSB
Grille de protection au soufflage.

Modèle BSP	Modèle grille de protection au soufflage
315	DEF. DES. FSA/BSB 315
355	DEF. DES. FSA/BSB 355
400	DEF. DES. FSA/BSB 400
450	DEF. DES. FSA/BSB 450
500	DEF. DES. FSA/BSB 500
560	DEF. DES. FSA/BSB 560
630	DEF. DES. FSA/BSB 630
710	DEF. DES. FSA/BSB 710
800	DEF. DES. FSA/BSB 800
900	DEF. DES. FSA/BSB 900
1000	DEF. DES. FSA/BSB 1000



DEF. ASP. BDB/FDA
Grille de protection à l'aspiration.

Modèle BSP	Modèle grille de protection à l'aspiration
315	DEF. ASP. BDB/FDA 315 S/C
355	DEF. ASP. BDB/FDA 355 S/C
400	DEF. ASP. BDB/FDA 400 S/C
450	DEF. ASP. BDB/FDA 450 S/C
500	DEF. ASP. BDB/FDA 500 S/C
560	DEF. ASP. BDB/FDA 560 S/C
630	DEF. ASP. BDB/FDA 630 S/C
710	DEF. ASP. BDB/FDA 710 T
800	DEF. ASP. BDB/FDA 800 T
900	DEF. ASP. BDB/FDA 900 T
1000	DEF. ASP. BDB/FDA 1000 T

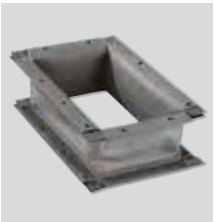

BRIDA IMP. C/LONA F400 BSB
Contre bride au soufflage.

Modèle BSP	Modèle contre bride au soufflage
200	BRIDA IMP. C/LONA F400 BSB 200
225	BRIDA IMP. C/LONA F400 BSB 225
250	BRIDA IMP. C/LONA F400 BSB 250
280	BRIDA IMP. C/LONA F400 BSB 280
315	BRIDA IMP. C/LONA F400 BSB 315
355	BRIDA IMP. C/LONA F400 BSB 355
400	BRIDA IMP. C/LONA F400 BSB 400
450	BRIDA IMP. C/LONA F400 BSB 450
500	BRIDA IMP. C/LONA F400 BSB 500
560	BRIDA IMP. C/LONA F400 BSB 560
630	BRIDA IMP. C/LONA F400 BSB 630
710	BRIDA IMP. C/LONA F400 BSB 710
800	BRIDA IMP. C/LONA F400 BSB 800
900	BRIDA IMP. C/LONA F400 BSB 900
1000	BRIDA IMP. C/LONA F400 BSB 1000

COURBES CARACTERISTIQUES

Les courbes caractéristiques sont disponible sur:
- La page web Soler & Palau.
- Le programme de sélection EASYVENT.

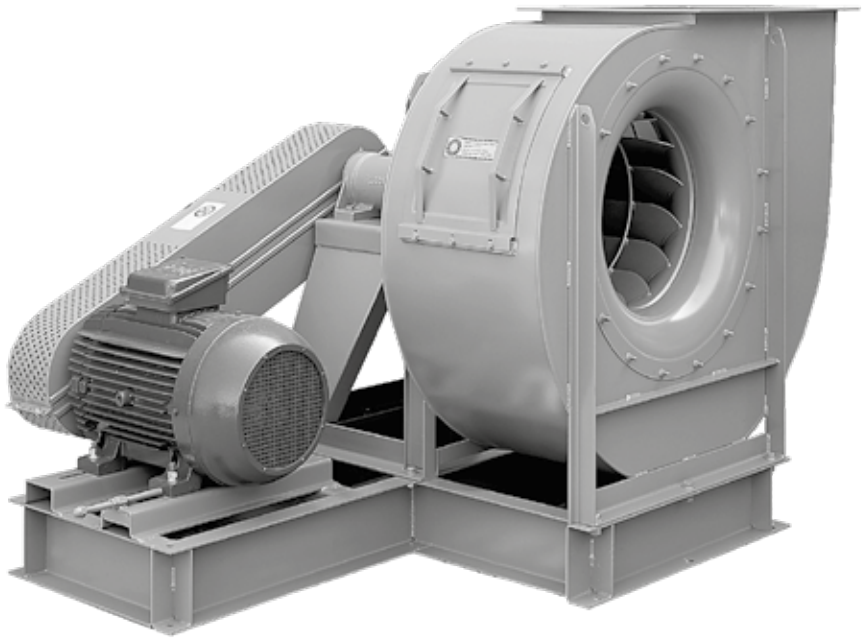

Application
Gamme de ventilateurs centrifuges à transmission et turbine à réaction, prévus pour l'extraction des fumées et des gaz chauds en cas d'incendie et certifiée F400-120.
Extraction d'air transporté jusqu'à 300°C en continu, avec moteur à 40°C maxi en air ambiant.

Gamme
11 tailles de 401 à 1251.
Débit de 2.000 à 150.000 m^3/h.

Moteurs
Moteurs à pattes (B3) IE3, IP55, classe F.
Triphasés 220-240/380-415-50/60* Hz jusqu'à 3 kW.
Triphasés 380-415V-50Hz, pour les puissances supérieures et les moteurs deux vitesses.

Construction
Fabriqués en tôle d'acier protégée par cataphorèse et peinture époxy.
Moteur et ventilateur montés sur châssis.
Transmission poulies, courroies et carter de protection.

Sur demande
- Trappe de visite
- Trou de purge
- Moteurs deux vitesses
- Version en 60Hz



Turbine à réaction

Applications spécifiques

F400-120
Homologués selon la norme européenne EN12101-3

Parkings

Cuisines professionnelles

CARACTERISTIQUES TECHNIQUES - VERSION CC

Avant d'installer le ventilateur vérifier que les valeurs indiquées sur la plaque signalétique du moteur sont compatibles avec celles du réseau d'alimentation électrique.

Modèle	Puissance moteur (kW)		Vitesse ventilateur (tr/mn)		Débit maxi. (m^3/h)	Poids* (kg)
	Minimum	Maximum	Minimum	Maximum		
CRRT- 401 TR	1,1	11	1600	3650	15.370	83
CRRT- 451 TR	1,1	15	1300	3300	19.610	97
CRRT- 501 TR	1,1	18,5	1075	2950	23.880	138
CRRT- 561 TR	1,1	22	850	2570	29.680	172
CRRT- 631 TR	1,1	30	800	2280	37.660	222
CRRT- 711 TR	3	37	900	2060	46.680	276
CRRT- 801 TR	4	55	800	1840	60.630	348
CRRT- 901 TR	5,5	75	710	1650	75.650	430
CRRT- 1001 TR	5,5	75	630	1470	96.350	566
CRRT- 1121 TR	7,5	90	560	1320	118.520	864
CRRT- 1251 TR	7,5	110	500	1200	152.170	1.104

* Poids du ventilateur seul, sans châssis, ni moteur ni transmission.

DESIGNATION

CRRT	451	TR12	Z	RD	0	11KW	4P	2500	400/690V	50HZ	CP	R7012
A	B	C	D	E	F	G	H	I	J	K	L	M

A: Série
B: Taille ventilateur
C: Transmission
12: transmission sur châssis
D: Position moteur
W / X / Y / Z
E: Rotation
RD / LG
F: Orientation
0 / 45 / 90 / 270 / 315
G: Puissance moteur
H: Nombre de pôles
I: Vitesse ventilateur
J: Tension moteur
K: Fréquence moteur
L: Options
P: trappe de visite
C: trou de purge
M: Couleur
R7012 (standard)

POSITION MOTEUR - ORIENTATION VENTILATEUR

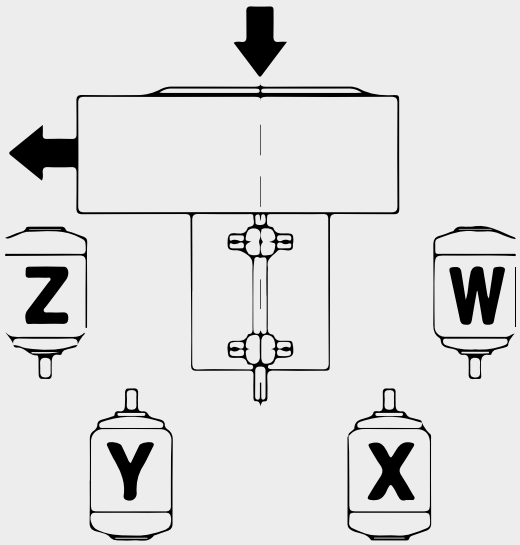

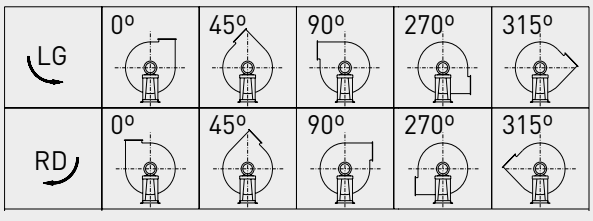

COURBES CARACTERISTIQUES

- q_v: Débit en m^3/h et m^3/s.
- P_{tot}: Pression totale en Pa.
- p_d: pression dynamique en Pa.
- v: vitesse au soufflage en m/s.

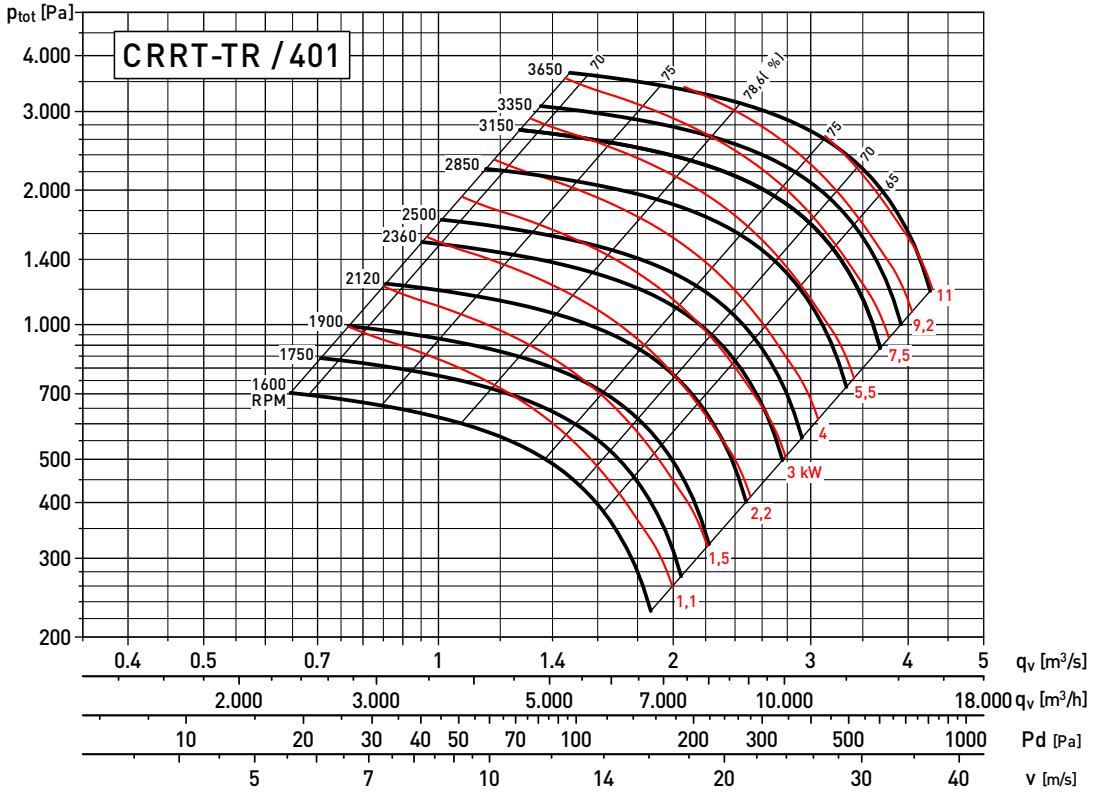

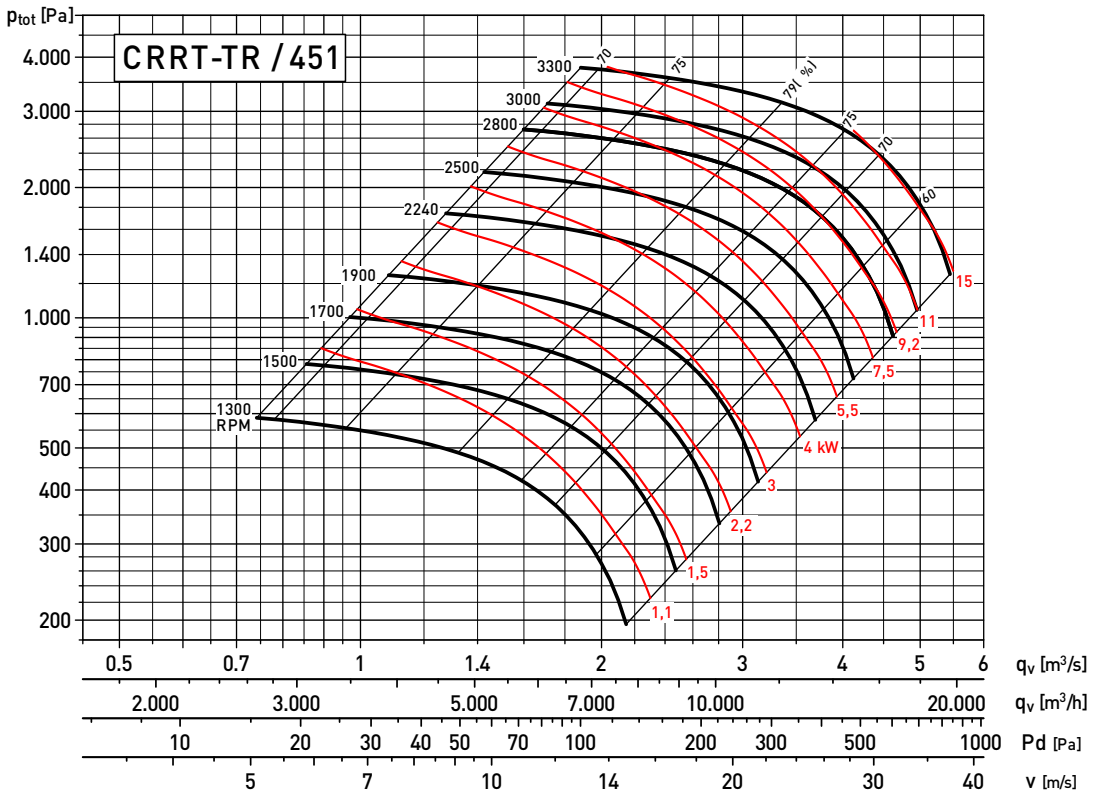

COURBES CARACTERISTIQUES

- q_v: Débit en m^3/h et m^3/s.
- P_{tot}: Pression totale en Pa.
- p_d: pression dynamique en Pa.
- v: vitesse au soufflage en m/s.

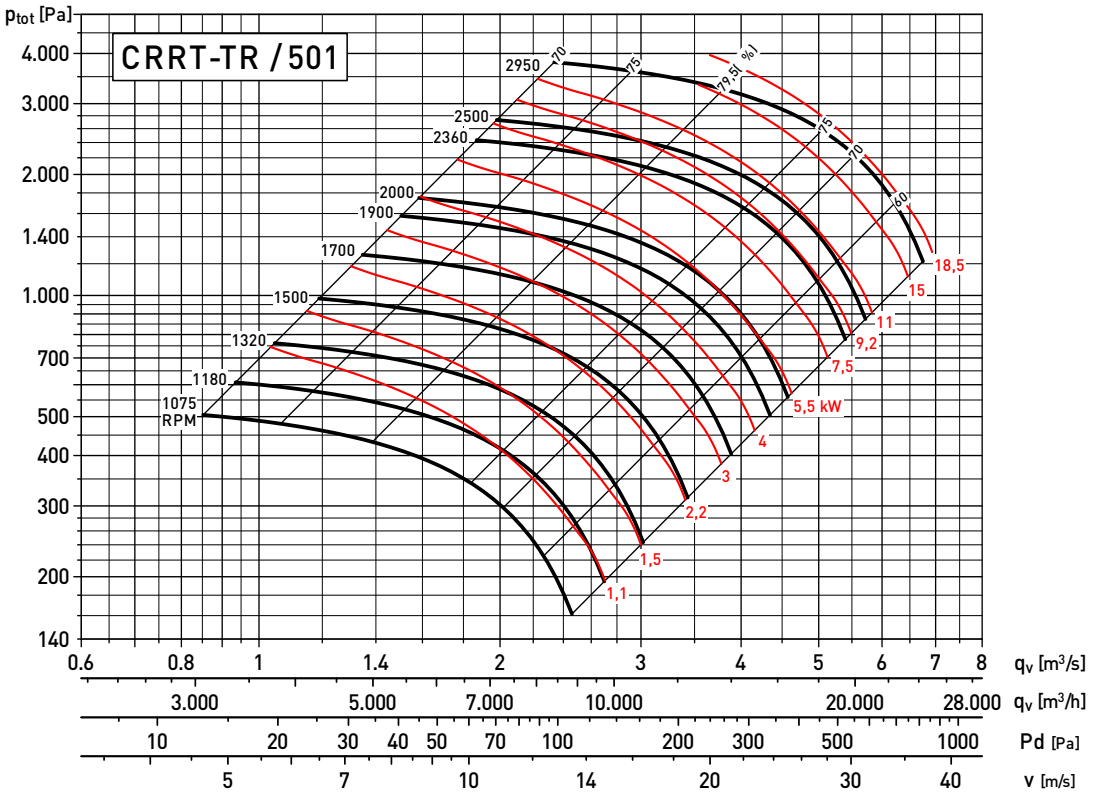

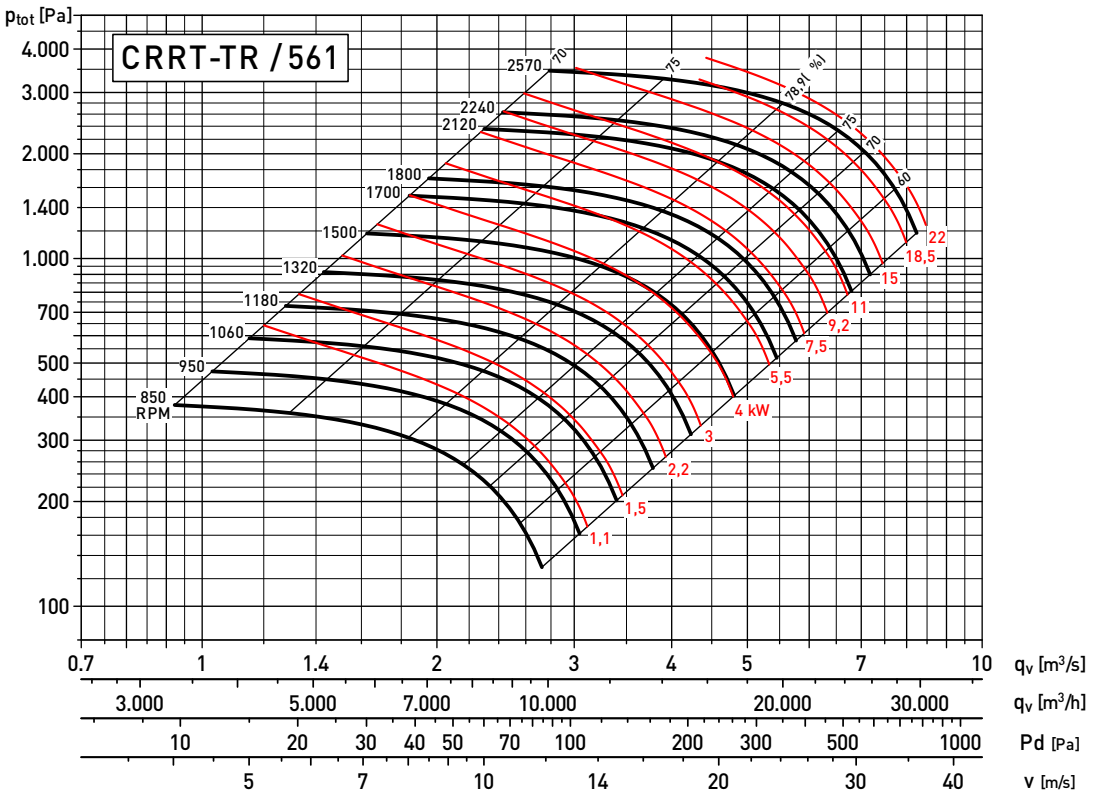

COURBES CARACTERISTIQUES

- q_v: Débit en m^3/h et m^3/s.
- P_{tot}: Pression totale en Pa.
- p_d: pression dynamique en Pa.
- v: vitesse au soufflage en m/s.

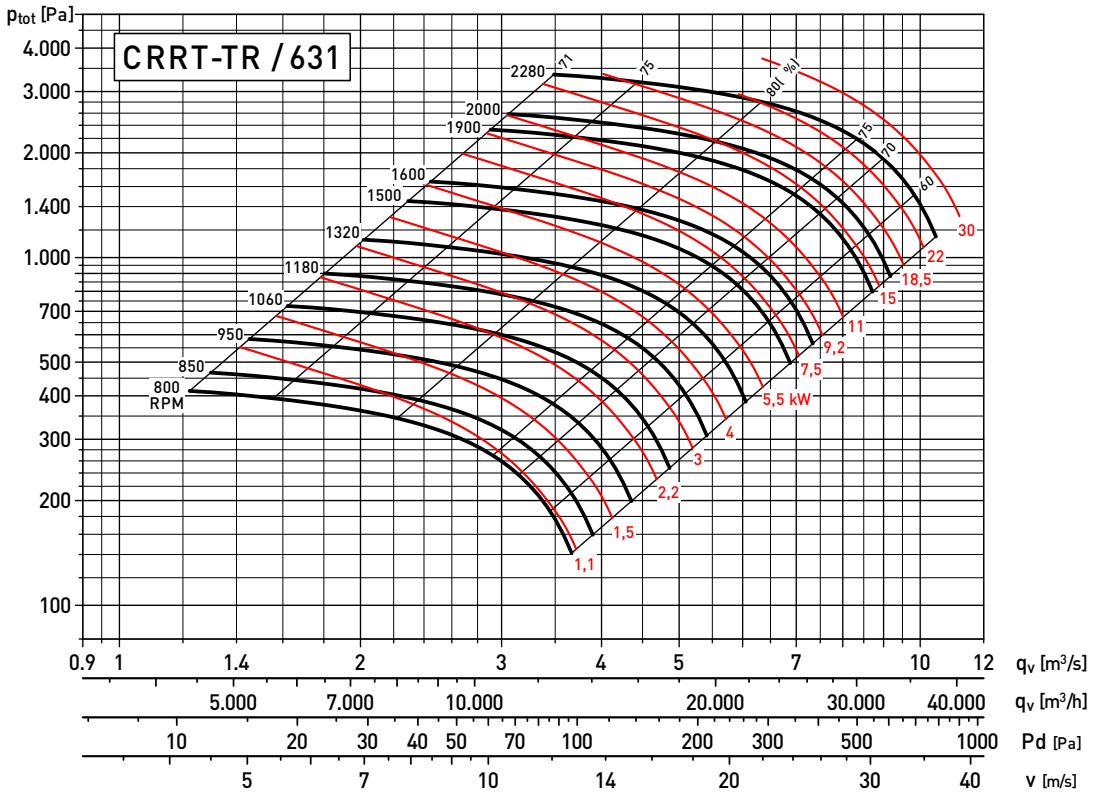

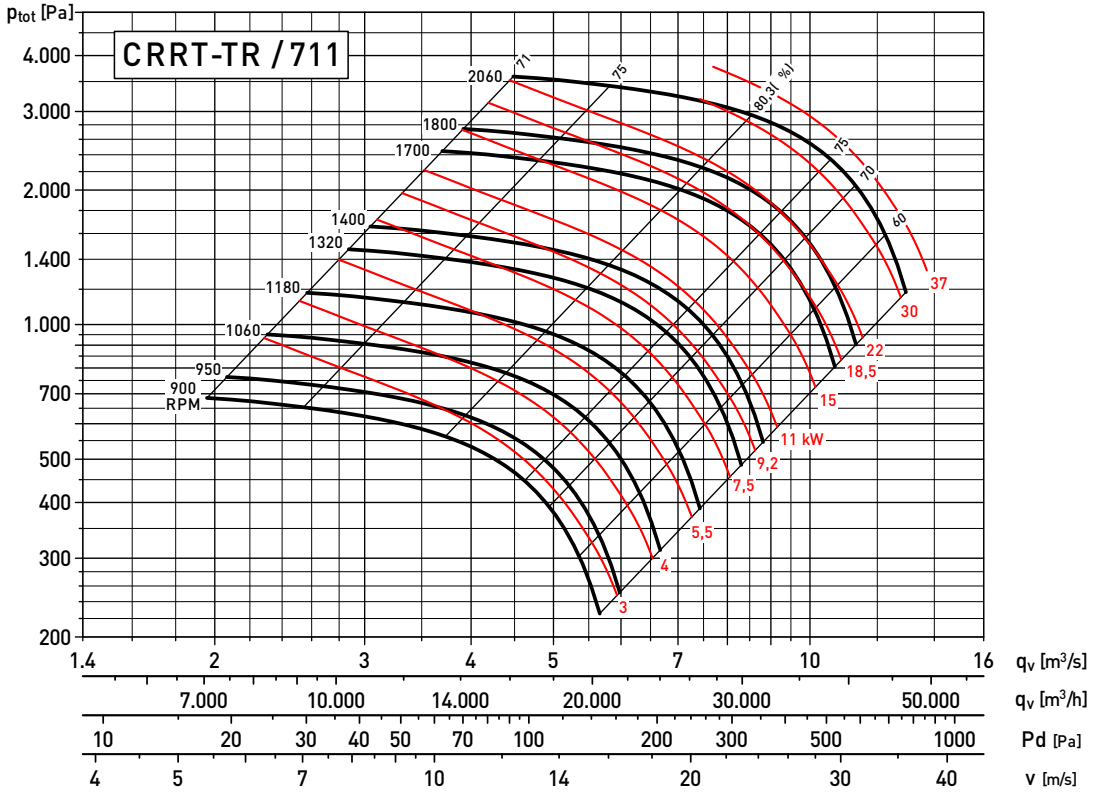

COURBES CARACTERISTIQUES

- q_v: Débit en m^3/h et m^3/s.
- P_{tot}: Pression totale en Pa.
- p_d: pression dynamique en Pa.
- v: vitesse au soufflage en m/s.

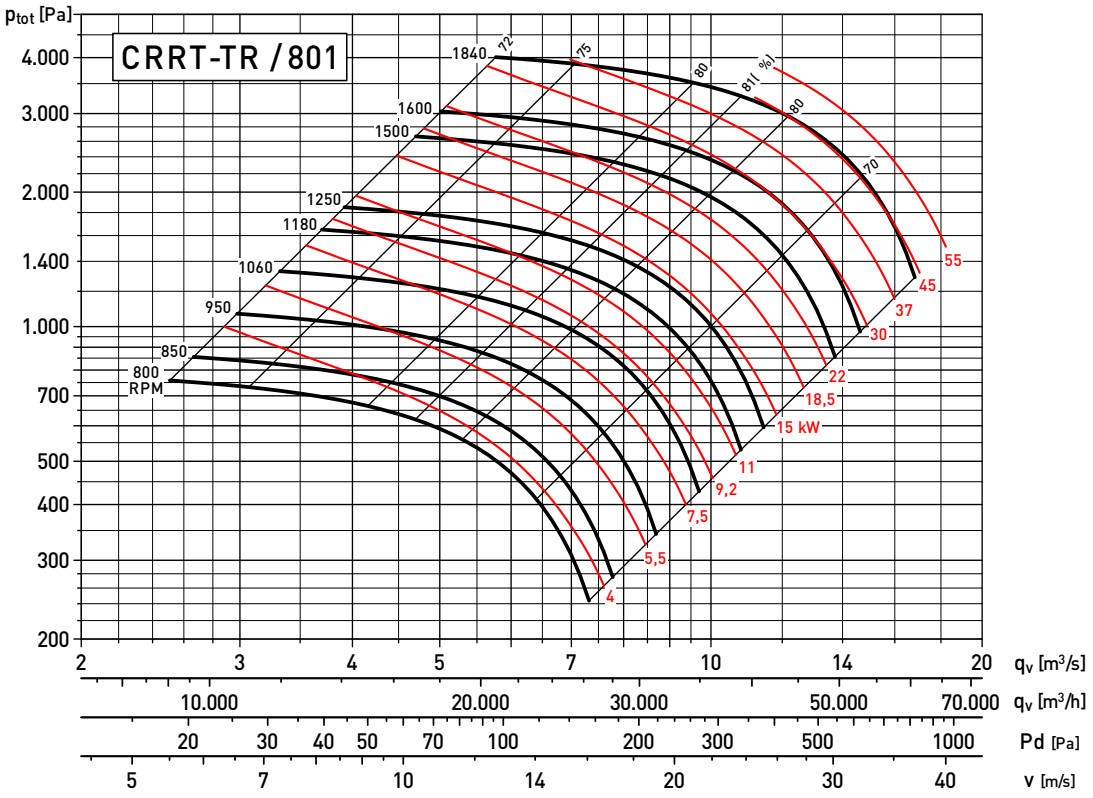

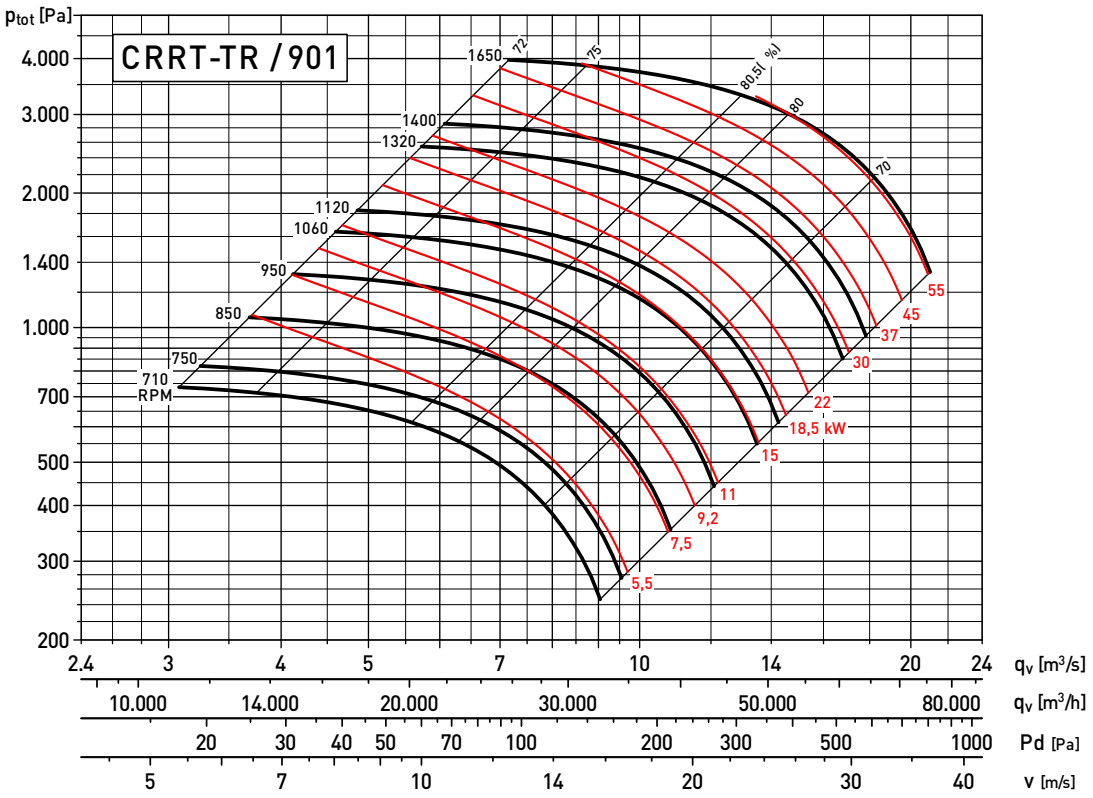

COURBES CARACTERISTIQUES

– q_v: Débit en m^3/h et m^3/s.
– P_{tot}: Pression totale en Pa.
– p_d: pression dynamique en Pa.
– v: vitesse au soufflage en m/s.

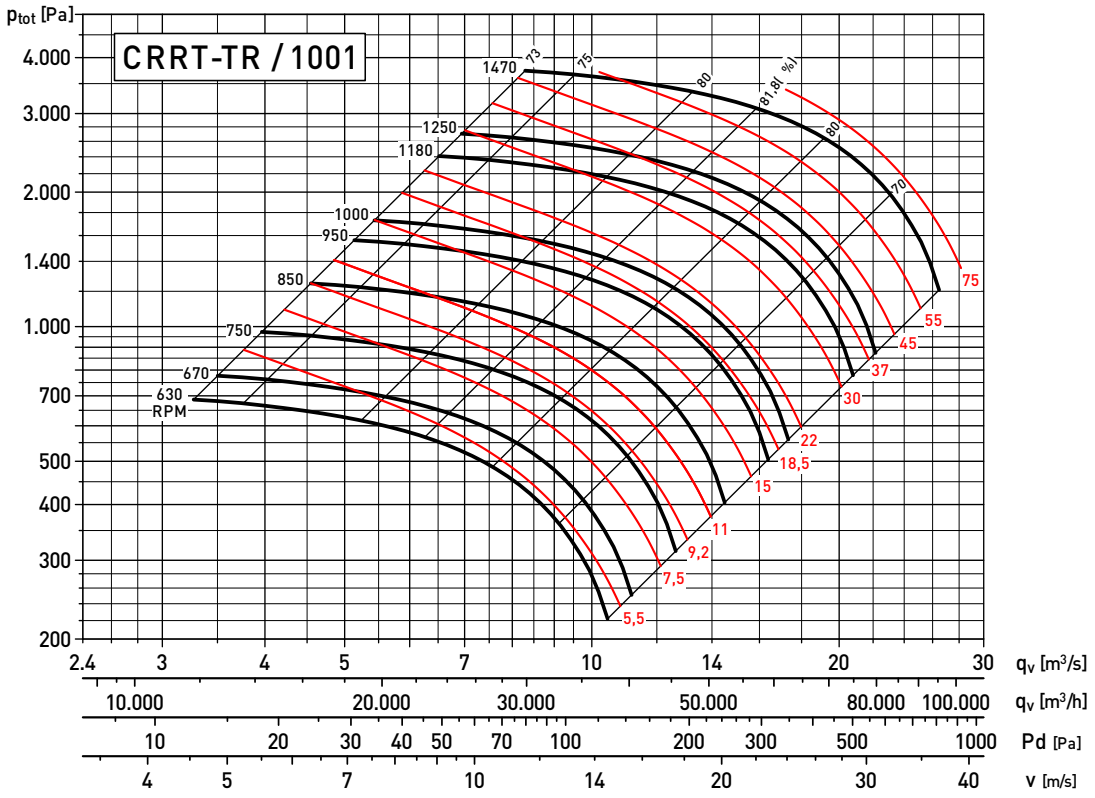

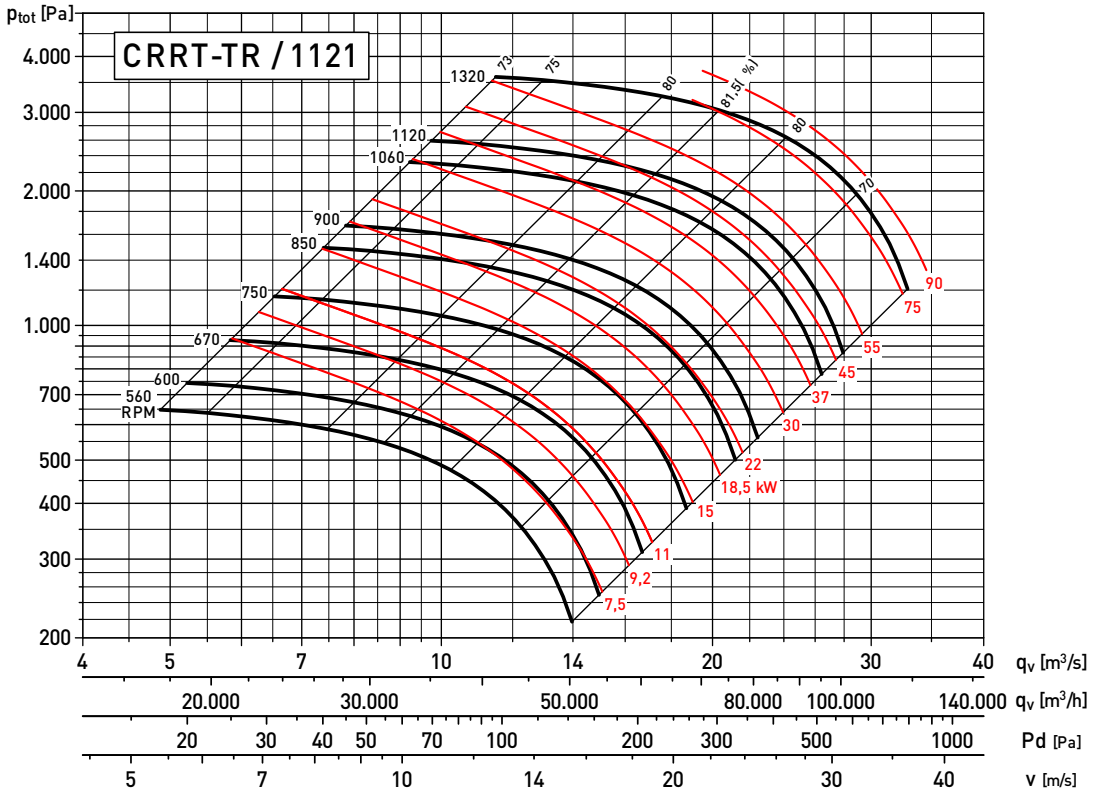

COURBES CARACTERISTIQUES

- q_v: Débit en m^3/h et m^3/s.
- P_{tot}: Pression totale en Pa.
- p_d: pression dynamique en Pa.
- v: vitesse au soufflage en m/s.

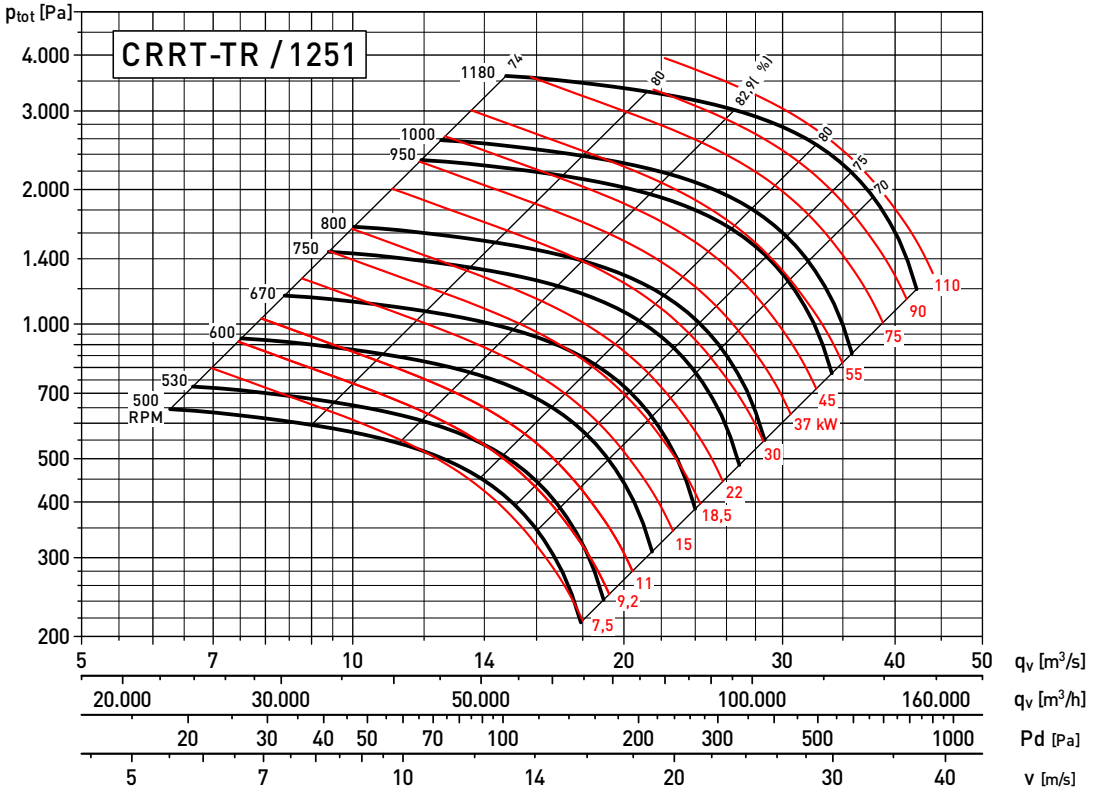

DIMENSIONS (mm) - Modèles 401 - 451 - 501

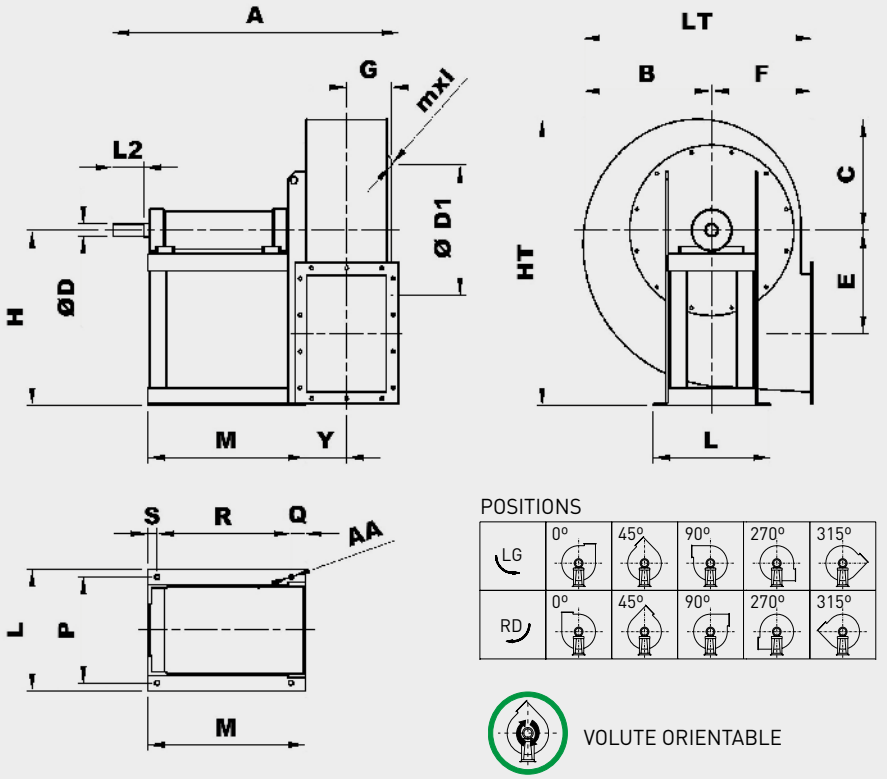

Modèle	Ventilateur													Arbre		Chaise					
	A	B	C	Ø D1	E	F	G	H	HT	mxl	Y	LT	L	Ø D	L2	P	M	Q	R	S	Ø AA
CRRT-401 TR	913	375	330	448	243	285	146	500	830	M8X20	148	660	400	38	80	355	485	50	407	28	14
CRRT-451 TR	949	425	370	497	273	320	162	560	930	M8X25	165	745	400	38	80	355	485	50	407	28	14
CRRT-501 TR	1099	470	410	551	301	360	182	600	1010	M8X25	185	830	418	42	110	364	560	50	477	33	17

Modèle	Bride soufflage											Bride aspiration					
	Type de bride	A1	B1	A2	B2	A3	B3	C1	Ø AB	NºX	NºY	Type de bride	Ø D1	Ø D2	Ø D3	Ø AC	Trous
CRRT-401 TR	400x280	404	288	448	332	484	368	125	12	3+3	4+4	400	448	405	485	10	12
CRRT-451 TR	450x315	453	322	497	366	533	402	125	12	3+3	4+4	450	497	455	535	10	12
CRRT-501 TR	500x355	507	361	551	405	587	441	125	12	3+3	4+4	500	551	505	585	10	12

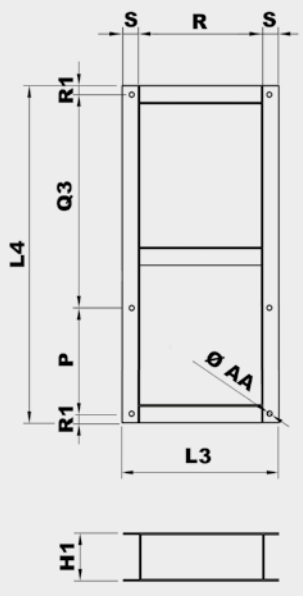

Modèle	Châssis									Poids (kg)
	H1	P	L3	L4	Q3	R	R1	S	ØAA	
CRRT-401 TR	120	355	463	1010	610	407	22,5	28	14	25
CRRT-451 TR	120	355	463	1010	610	407	22,5	28	14	25
CRRT-501 TR	140	364	543	1150	732	477	27	33	17	34

DIMENSIONS (mm) - modèles 561 - 631

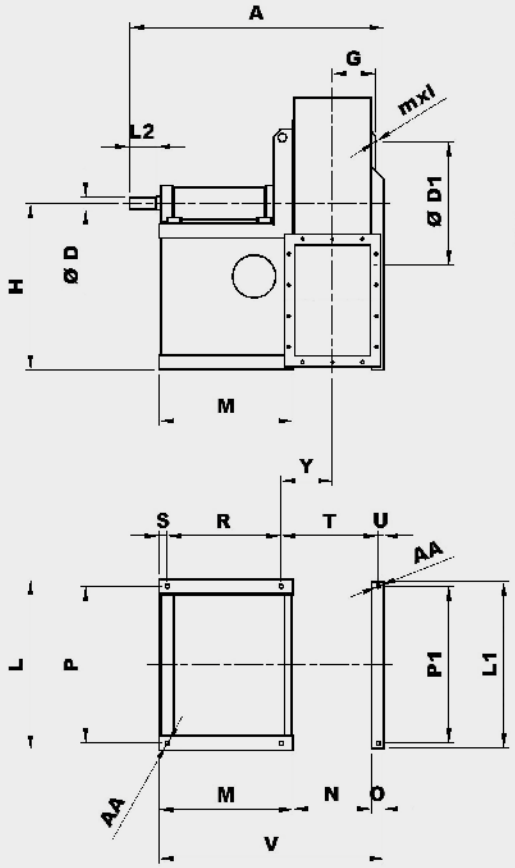

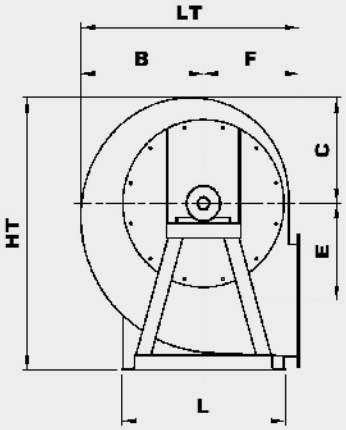

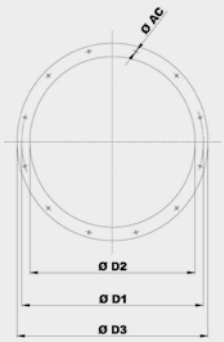

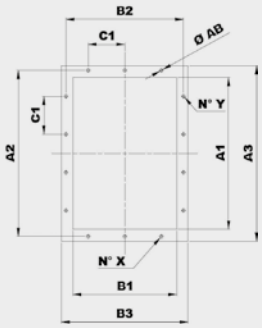

POSITIONS

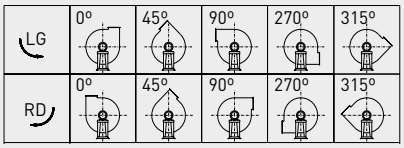



VOLUTE ORIENTABLE

Type	Ventilateur													Arbre		Chaise									
Ventilateur	A	B	C	Ø D1	E	F	G	H	HT	mxl	Y	LT	L	Ø D	L2	P	L1	P1	M	N	O	R	S	T	U	V	ØAA
CRRT-501 TR	1150	525	455	629	331	400	207	670	1125	M8X30	258	925	686	48	110	632	672	632	560	412	53	477	33	492	23	1025	17
CRRT-561 TR	1195	590	515	698	375	450	232	750	1265	M8X30	283	1040	756	48	110	702	762	702	560	462	53	477	33	542	23	1075	17

Modèle	Bride soufflage											Bride aspiration					
	Type de bride	A1	B1	A2	B2	A3	B3	C1	Ø AB	NºX	NºY	Type de bride	Ø D1	Ø D2	Ø D3	Ø AC	Trous
CRRT-501 TR	560x400	569	404	629	464	669	504	160	14	3+3	4+4	560	629	566	666	10	12
CRRT-561 TR	630x450	638	453	698	513	738	553	160	14	3+3	4+4	630	698	636	736	10	12

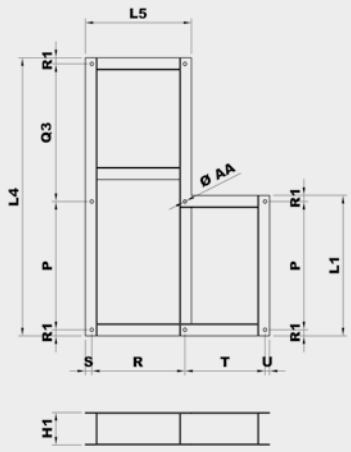

Modèle	Châssis												Poids
	H1	P	L1	L4	L5	Q3	R	R1	S	T	U	Ø AA	(kg)
CRRT-501 TR	160	632	692	1370	543	678	477	30	33	492	23	17	52
CRRT-561 TR	160	702	762	1470*	543	708*	477	30	33	542	23	17	56

Pour les moteurs de taille 200 et 225, augmenter cette dimension de 100 mm

DIMENSIONS (mm) - modèles 711 - 801 - 901 - 1001 - 1121 - 1251

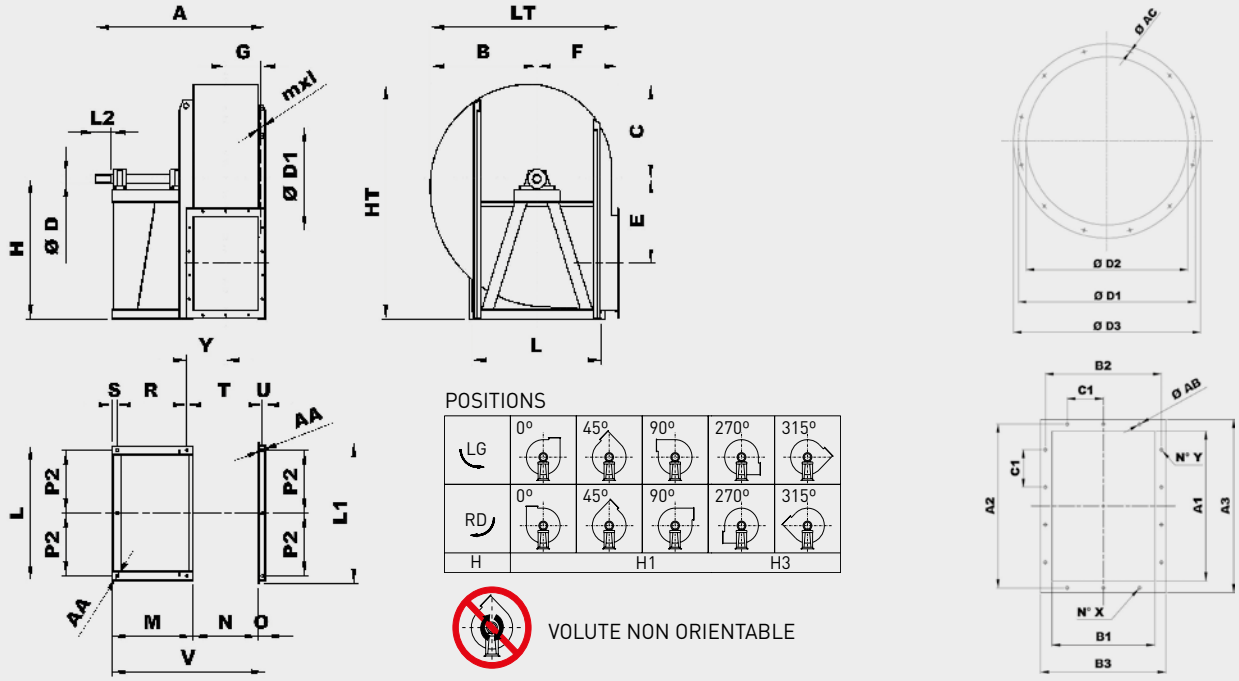

Modèle	Ventilateur															Arbre		Chaise									
	A	B	C	Ø D1	E	F	G	H		HT	mxl	Y	LT	L	Ø D	L2	L1	M	N	O	P2	R	S	T	U	V	AA
								H1	H3																		
CRRT-711 TR	1355	665	565	775	431	500	258	670	850	1415	M10X30	314	1165	836	48	110	896	650	507	60	386	551	39	600	27	1217	19
CRRT-801 TR	1415	740	630	861	482	560	290	750	950	1580	M10X30	345	1300	926	55	110	986	650	569	60	431	551	39	662	27	1279	19
CRRT-901 TR	1485	830	705	958	543	630	321	850	1060	1765	M10X30	379	1460	1026	55	110	1086	650	638	60	481	551	39	731	27	1348	19
CRRT-1001 TR	1645	935	795	1067	610	710	361	950	1180	1975	M10X30	413	1645	1128	65	140	1188	707	715	60	528	607	45	803	27	1482	19
CRRT-1121 TR	1935	1065	895	1200	683	800	402	1060	1320	2215	M10X30	481	1865	1268	75	140	1348	885	801	80	589	760	45	926	35	1766	24
CRRT-1251 TR	2035	1180	1005	1337	770	900	451	1180	1500	2505	M10x40	529	2080	1400	75	140	1480	885	898	80	655	760	45	1023	35	1863	24

Modèle	Bride soufflage											Bride aspiration					
	Type de bride	A1	B1	A2	B2	A3	B3	C1	Ø AB	N°X	N°Y	Type de bride	Ø D1	Ø D2	Ø D3	Ø AC	Trous
CRRT-711 TR	710x500	715	507	775	567	815	607	160	14	3+3	5+5	710	775	716	816	12	16
CRRT-801 TR	800x560	801	569	871	639	921	689	200	14	3+3	4+4	800	861	806	906	12	16
CRRT-901 TR	900x630	898	638	968	708	1018	758	200	14	4+4	5+5	900	958	906	1006	12	16
CRRT-1001 TR	1000x710	1007	715	1077	785	1127	835	200	14	4+4	5+5	1000	1067	1007	1107	12	24
CRRT-1121 TR	1120x800	1130	801	1210	881	1270	941	200	18	4+4	6+6	1120	1200	1128	1248	12	24
CRRT-1251 TR	1250x900	1267	898	1347	978	1407	1038	200	18	5+5	7+7	1250	1337	1260	1380	12	24

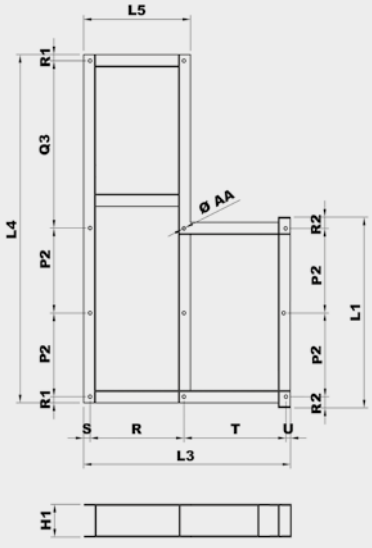

Châssis

Modèle	Châssis													Poids (kg)
	H1	P2	L1	L3	L4	L5	Q3	R	R1	R2	S	T	Ø AA	
CRRT-711 TR	180	386	896	1220	1643	629	807	551	32	62	39	600	19	85
CRRT-801 TR	180	431	986	1282	1768*	629	842*	551	32	62	39	662	19	88
CRRT-901 TR	180	481	1086	1351	2013	629	987	551	32	62	39	731	19	96
CRRT-1001 TR	200	528	1188	1485	2164	697	1036	607	36	66	45	803	19	119
CRRT-1121 TR	220	589	1348	1766	2334	850	1066	760	45	85	45	926	24	200
CRRT-1251 TR	220	655	1480	1863	2630	850	1230	760	45	85	45	1023	24	216

ACCESSOIRES DE MONTAGE

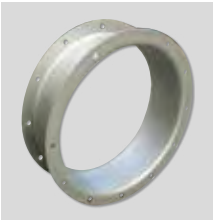

KREA
Manchette souple circulaire à l'aspiration.



KRED
Manchette souple rectangulaire au soufflage.



Plots antivibratiles.

Modèle	Plots antivibratiles conseillés
401	4 x AM 40 - 40 x 30
451	4 x AM 50 - 50 x 40
501	4 x AM 50 - 50 x 40
561	6 x AM 50 - 50 x 40
631	6 x AM 75 - 75 x 50
711	6 x AM 75 - 75 x 50
801	6 x AM 75 - 75 x 50
901	6 x AZ 39 - 140 x 39
1001	6 x AZ 39 - 140 x 39
1121	6 x AZ 39 - 140 x 39
1251	6 x AZ 51 - 132 x 51

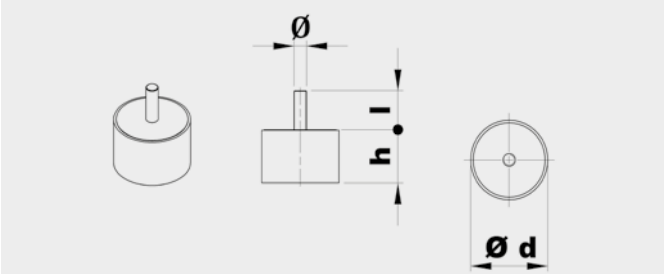

Modèle	Charge maximale pour 4 plots (kg)	d	h	Ø	l	Poids (kg)
AM40	141÷224	40	30	M8	23	0,1
AM50	225÷315	50	40	M10	28	0,2
AM75	316÷630	75	50	M12	37	0,5

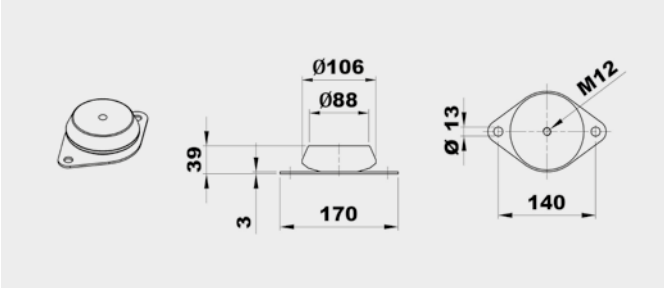

Modèle	Load for 4 supports (kg)	Poids (kg)
AZ 39	631÷1250	0,7

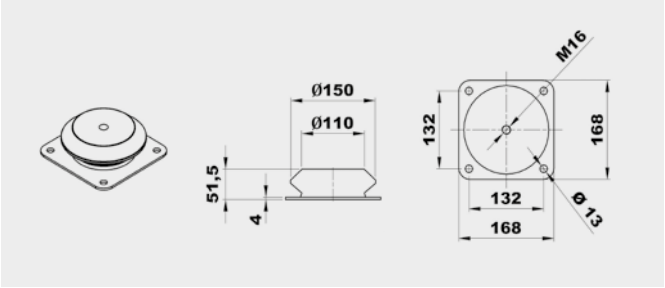

Modèle	Charge maximale pour 4 plots (kg)	Poids (kg)
AZ 51	1121÷1401	1,8



528 CBM petit
jusqu'à 1.300 m³/h



534 CBM
jusqu'à 9.000 m³/h



542 CBM-RE
jusqu'à 11.000 m³/h

VENTILATEURS CENTRIFUGES BASSE PRESSION



Simple ouïe



Double ouïe

Gamme de ventilateurs simple ou double ouïe en tôle d'acier galvanisée et protégée contre la corrosion par une peinture polyester de couleur noire. S'incorpore dans les équipements de climatisation et de traitement d'air, dans les caissons de ventilation et dans les hottes de cuisines. Turbine à action en acier galvanisé avec moteur incorporé.

Moteurs
Moteurs à rotor extérieur, IP 44, classe B, protection thermique intégrée et roulements à billes graissés à vie.
Tension d'alimentation:
Monophasée 230V-50Hz.
Variables en tension.

Sur demande
Bride au refoulement.



Design compact
Conception permettant une grande compacité et plus particulièrement pour les modèles simple ouïe.



Turbine équilibrée dynamiquement
Turbine à action, équilibrée dynamiquement selon la norme ISO 1940, afin de réduire le bruit et éviter les vibrations.

CARACTERISTIQUES TECHNIQUES

Avant d'installer le ventilateur vérifier que les valeurs indiquées sur la plaque signalétique du moteur sont compatibles avec celles du réseau d'alimentation électrique.

Modèle	Puissance absorbée maxi. (W)	Vitesse (tr/mn)	Condensateur (µF/V)	Intensité absorbée maxi. 1/230/50 (A)	Débit maxi. (m^3/h)	Température de fonctionnement (°C)	Niveau de pression sonore* (dB(A))	Poids (kg)	Régulateur de tension	
									REB	RMB
SIMPLE OUÏE, 2 PÔLES										
CBM/2-133/046 - 90W	90	2100	2/400	0,4	260	-40/+60	57	2	1	1,5
CBM/2-133/062 - 100W	100	2000	2/400	0,4	290	-40/+40	54	2,2	1	1,5
CBM/2-140/059 - 100W	100	1450	2/400	0,5	350	-40/+40	49	2	1	1,5
CBM/2-140/059 - 155W	155	2300	5/400	0,7	450	-40/+45	60	2,8	1	1,5
CBM/2-160/062 - 280W	280	2200	5/400	1,2	660	-20/+45	64	3,6	2,5	1,5
SIMPLE OUÏE, 4 PÔLES										
CBM/4-160/062 - 70W	70	1340	2,5/400	0,3	450	-20/+70	54	3,6	1	1,5
CBM/4-180/075 - 115W	115	1250	3/400	0,6	650	-20/+60	56	4,3	1	1,5
CBM/4-180/092 - 160W	160	1275	4/400	0,9	980	-40/+50	56	3,8	1	1,5
DOUBLE OUÏE, 2 PÔLES										
CBM/2-133/190 - 185W	185	1850	5/400	0,8	630	-40/+50	56	4,1	1	1,5
CBM/2-146/180 - 380W	380	2000	8/450	1,7	1090	-40/+40	58	5	2,5	3,5
DOUBLE OUÏE, 4 PÔLES										
CBM/4-133/190 - 70W	70	1150	2/400	0,3	730	-20/+65	47	2,8	1	1,5
CBM/4-160/150 - 125W	125	1150	3/400	0,5	790	-40/+40	53	5,4	1	1,5
CBM/4-180/184 - 150W	150	1200	4/400	1	1.320	-40/+40	59	5,5	2,5	1,5
DOUBLE OUÏE, 6 PÔLES										
CBM/6-180/184 - 95W	95	800	2/400	0,5	960	-40/+60	50	5,3	1	1,5

* Niveau de pression sonore en dB(A), mesuré à l'aspiration, en champ libre, à 1,5 mètres.

CARACTERISTIQUES ACOUSTIQUES

Spectres de puissances sonores à l'aspiration, en LwA, en 3 points de la courbe (Pression basse: PB, pression moyenne: PM, pression haute: PA).

Modèle		63	125	250	500	1000	2000	4000	8000	LwA
CBM/2-133/046 - 90W	PB	30	42	61	63	67	65	63	61	72
	PM	32	41	61	64	66	66	62	60	72
	PA	34	45	65	66	66	62	58	54	71
CBM/2-133/062 - 100W	PB	29	38	57	63	64	60	60	57	69
	PM	27	39	61	62	64	61	60	57	69
	PA	37	39	59	63	63	59	57	52	68
CBM/2-140/059 - 100W	PB	30	40	56	56	57	54	55	53	63
	PM	29	39	56	55	56	54	55	53	63
	PA	33	39	56	55	55	53	54	50	62
CBM/2-140/059 - 155W	PB	36	48	69	67	66	65	65	65	74
	PM	36	47	67	65	64	64	64	63	72
	PA	35	49	65	63	62	62	62	61	71
CBM/2-160/062 - 280W	PB	38	49	70	71	73	71	69	67	78
	PM	36	47	69	70	71	72	68	66	78
	PA	35	43	65	66	68	69	65	64	74
CBM/2-133/190 - 185W	PB	47	52	55	63	66	63	60	58	70
	PM	43	48	54	62	66	63	60	58	70
	PA	48	55	58	65	64	63	59	54	70
CBM/2-146/180 - 380W	PB	41	51	59	63	68	67	65	62	73
	PM	43	53	61	64	68	66	64	61	73
	PA	52	60	65	66	68	66	64	61	73

Modèle		63	125	250	500	1000	2000	4000	8000	LwA
CBM/4-160/062 - 70W	PB	33	54	63	59	64	57	57	55	68
	PM	34	57	62	58	60	55	54	51	66
	PA	34	58	60	56	56	51	49	44	64
CBM/4-180/075 - 115W	PB	36	56	59	61	65	63	63	62	70
	PM	34	58	58	61	64	61	61	58	69
	PA	34	57	60	64	64	60	59	56	69
CBM/4-180/092 - 160W	PB	36	57	60	61	65	63	64	61	71
	PM	34	54	59	59	63	62	62	59	69
	PA	32	52	57	58	61	59	60	56	67
CBM/4-133/190 - 70W	PB	31	40	47	55	58	53	50	45	61
	PM	35	41	47	50	53	48	43	35	57
	PA	39	45	50	52	53	49	43	36	58
CBM/4-160/165 - 125W	PB	42	48	55	58	64	61	59	55	68
	PM	36	43	54	55	61	57	54	50	64
	PA	41	47	54	54	58	53	49	40	62
CBM/4-180/184 - 150W	PB	48	57	62	67	69	65	65	61	74
	PM	37	52	60	58	63	59	59	54	68
	PA	41	55	61	56	60	56	53	47	66
CBM/6-180/184 - 95W	PB	41	47	51	57	61	57	54	49	64
	PM	33	45	49	52	55	52	47	39	59
	PA	39	49	52	51	52	49	40	30	58

DIMENSIONS (mm)

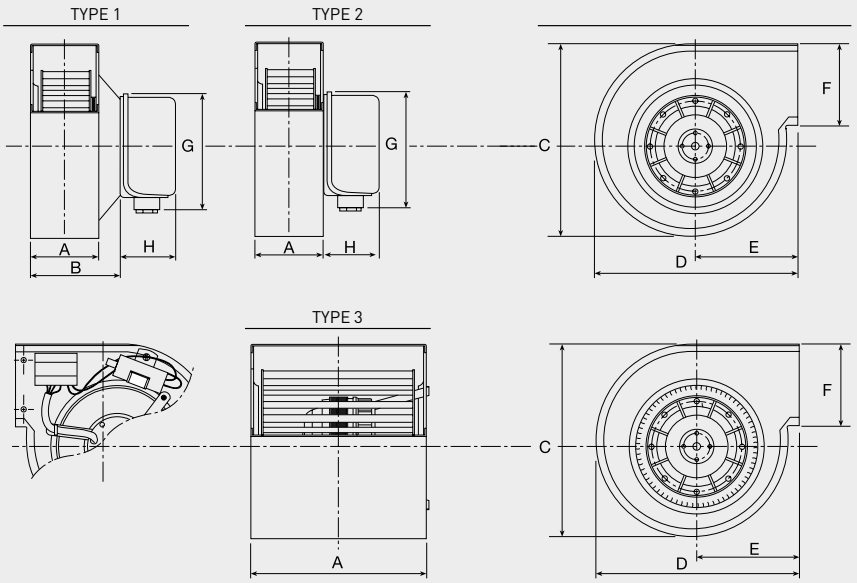

Modèle	Dessin	A	B	C	D	E	F	G	H
CBM/2-133/046	TYPE 1	63	80	182	175	88	69	100	46
CBM/2-133/062	TYPE 1	78	99	182	175	88	69	100	46
CBM/2-140/059	TYPE 2	98	–	244	224	103	94	100	46
CBM/2-160/062	TYPE 2	98	–	244	224	103	94	100	46
CBM/4-160/062	TYPE 2	98	-	244	224	103	94	100	46
CBM/4-180/075	TYPE 2	110	–	261	268	145	122	100	46
CBM/4-180/092	TYPE 2	136	–	332	296	133	136	100	46
CBM/2-133/190	TYPE 3	215	–	181	178	90	69	–	30*
CBM/2-146/180	TYPE 3	224	–	217	203	95	102	–	30*
CBM/4-133/190	TYPE 3	233	–	212	203	97	102	–	30*
CBM/4-160/150	TYPE 3	175	–	242	225	114	104	–	30*
CBM/4-180/184	TYPE 3	224	–	260	270	143	123	–	30*
CBM/6-180/184	TYPE 3	224	–	260	270	143	123	–	30*

* Boîte à bornes et condensateur montés sur le côté.

COURBES CARACTERISTIQUES

- p_{sf}: Pression statique en Pa
- q_v: Débit en m^3/h et m^3/s
- SFP: Facteur spécifique de puissance en $W/m^3/s$
- I: Intensité absorbée A
- LW: Puissance sonore à l'aspiration en dB(A)
- Catégorie de mesure: B
- Catégorie de rendement: totale
- Rendement mesuré sans variateur
- Caractéristiques aérauliques selon la Norme ISO 5801

MC	Catégorie de mesure
EC	Catégorie de rendement
VSD	Variateur de vitesse fourni avec le ventilateur
SR	Rapport spécifique
η[%]	Rendement global
N	Niveau de rendement
[kW]	Puissance absorbée
[m³/h]	Débit
[Pa]	Pression totale
[RPM]	Vitesse de rotation

COURBE EXEMPLE

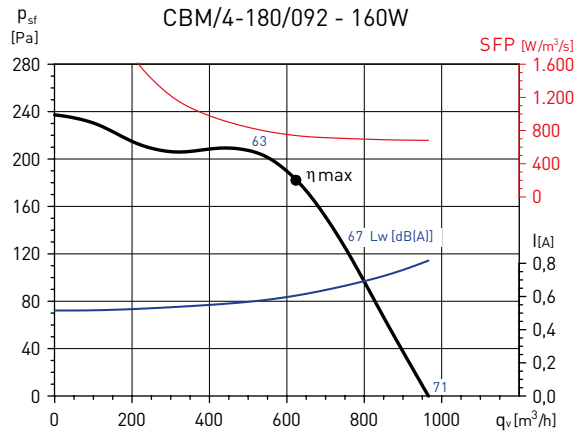

MC*	EC*	VSD*	SR*	η[%]*	N*	[kW]	[m³/h]	[Pa]	[RPM]
B	Total	No	1,003	32,3	44,3	0,128	623	238	1408

* Voir courbe exemple.

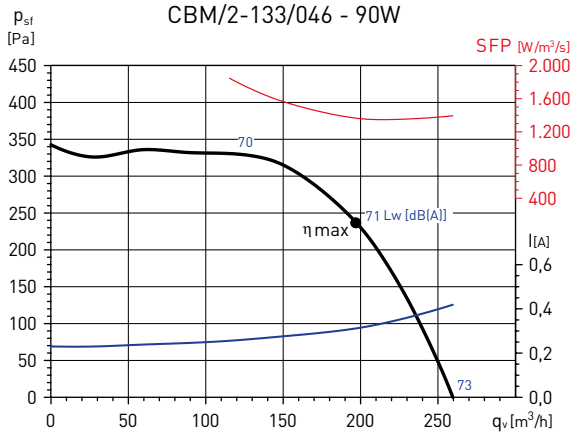

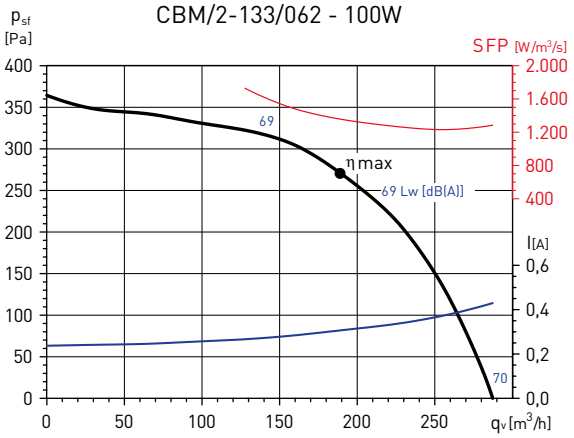

COURBES CARACTERISTIQUES

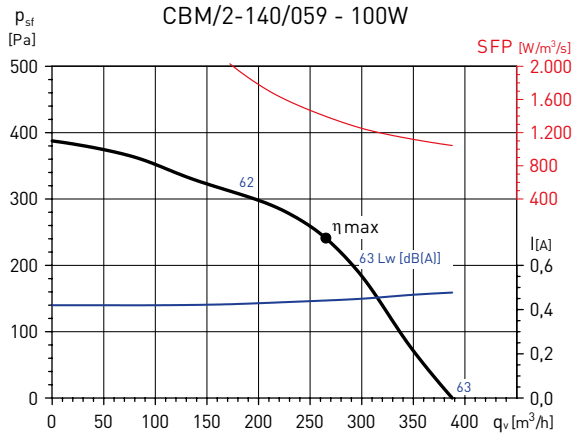

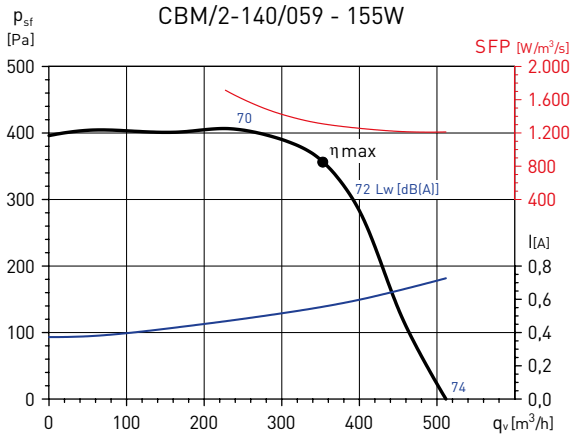

MC*	EC*	VSD*	SR*	η[%]*	N*	[kW]	[m³/h]	[Pa]	[RPM]
B	Total	No	1,005	32,7	44,6	0,129	354	428	2607

* Voir courbe exemple.

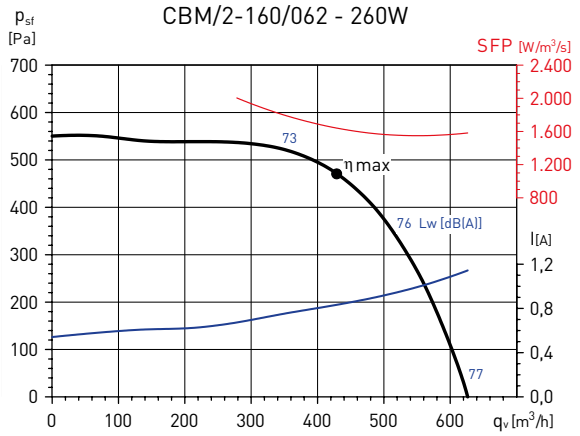

MC*	EC*	VSD*	SR*	η[%]*	N*	[kW]	[m³/h]	[Pa]	[RPM]
B	Total	No	1,006	34,8	45,6	0,196	429	572	2603

* Voir courbe exemple.

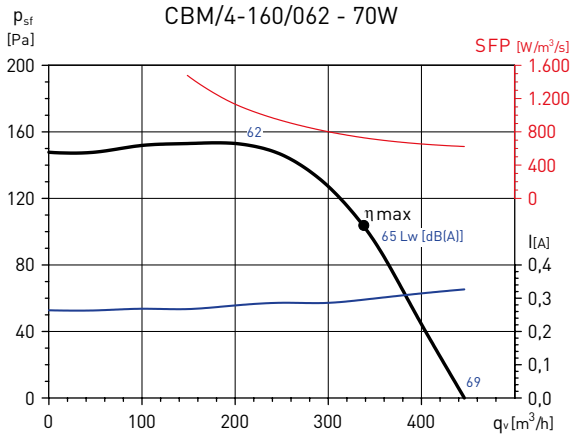

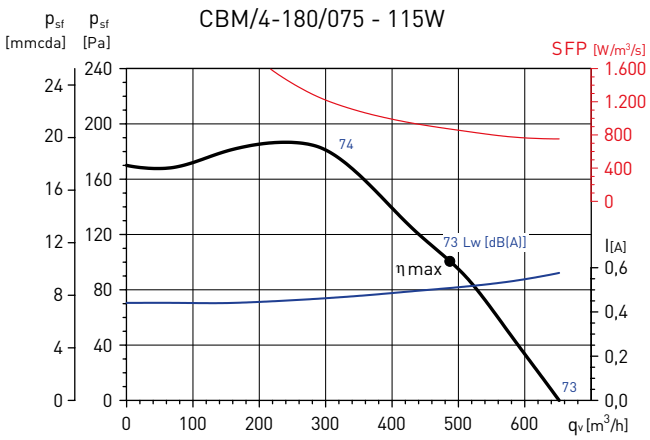

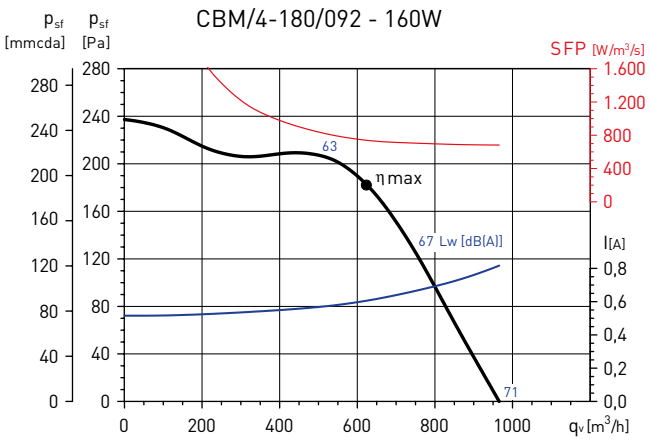

MC*	EC*	VSD*	SR*	η[%]*	N*	[kW]	[m³/h]	[Pa]	[RPM]
B	Total	No	1,003	32,3	44,3	0,128	623	238	1408

* Voir courbe exemple.

COURBES CARACTERISTIQUES

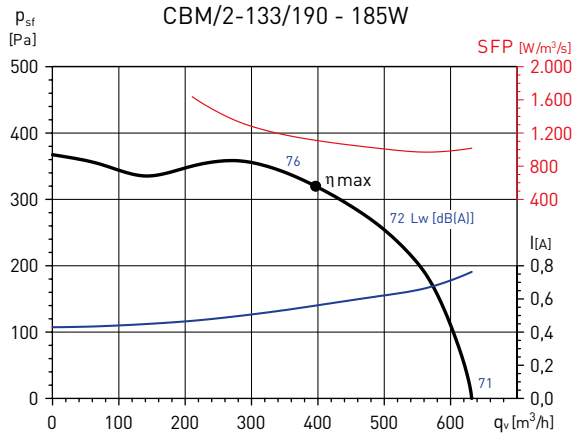

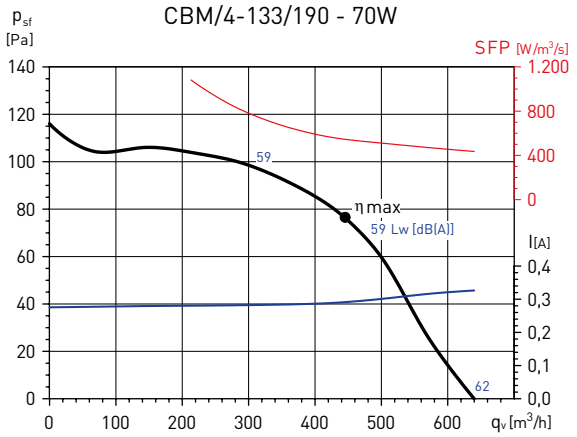

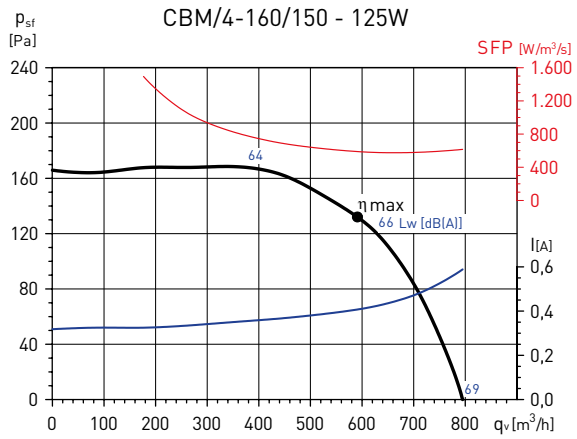

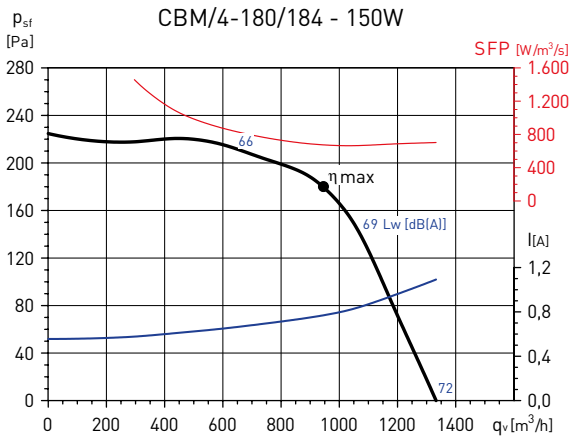

MC*	EC*	VSD*	SR*	η[%]*	N*	[kW]	[m³/h]	[Pa]	[RPM]
B	Total	No	1,003	35,2	46,3	0,177	948	237	1357

* Voir courbe exemple.

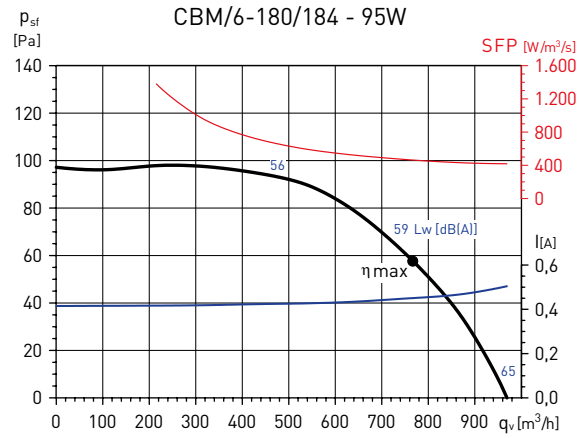

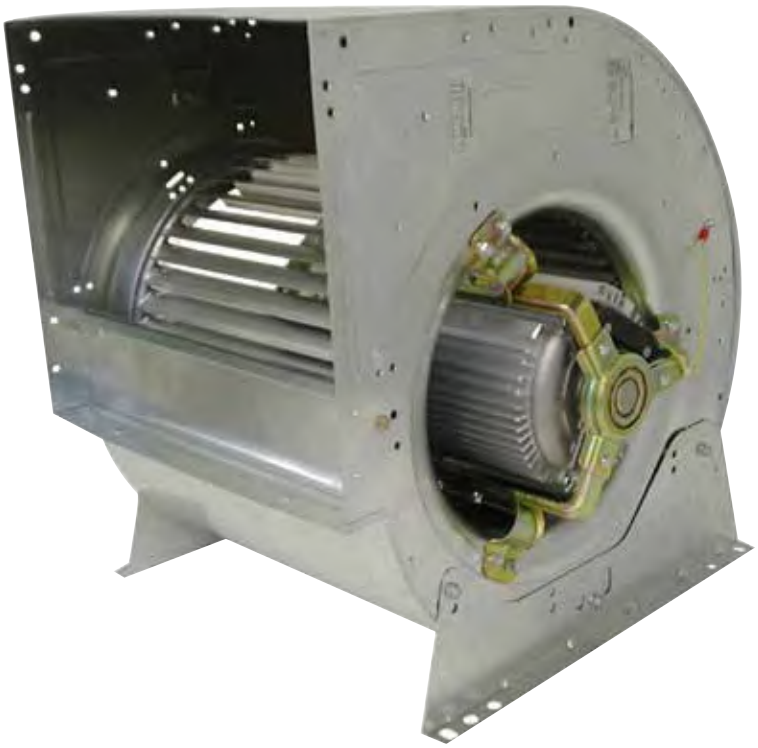

Gamme de ventilateurs double ouïe en tôle d'acier galvanisée. Ils s'incorporent dans les équipements de climatisation et de traitement d'air, dans les caissons de ventilation et dans les hottes de cuisines. Turbine à action en acier galvanisé avec moteur incorporé.

Moteurs
Moteurs fermés IP 44, classe F, protection thermique intégrée et roulements à billes graissés à vie.
Tension d'alimentation:
Monophasée 230V-50Hz (condensateur monté sur la volute).
Triphasée 230/400V-50Hz.
Température de fonctionnement entre -20°C et +40°C.
(voir tableau des caractéristiques).
Variables en tension pour les modèles avec courbes à différentes tensions.
Moteurs triphasés 1 vitesse variables en fréquence.

Sur demande
Moteur ouvert IP20, classe F.
Bride au refoulement (version B).
Version spéciale cuisine IP 55 classe F.



Moteur sur plots antivibratiles
Support moteur incorporant des plots antivibratiles pour réduire le niveau de bruit transmis à l'installation.



Turbine équilibrée dynamiquement
Turbine à action, équilibrée dynamiquement selon la norme ISO 1940, afin de réduire le bruit et éviter les vibrations.

POSITIONS

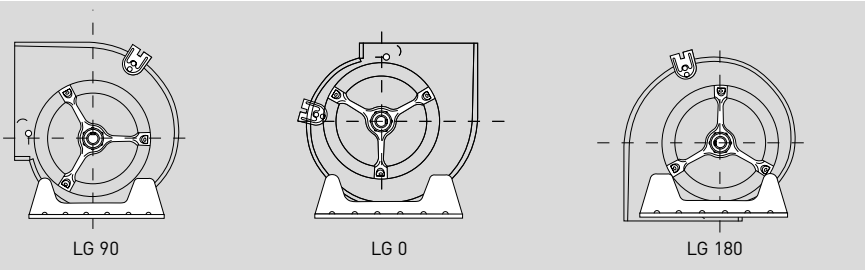

Les pieds supports (accessoire) permettent l'installation selon 3 orientations de soufflage.

REFERENCE

CBM	9/9	373	6P	T	C	VR	K	B8	MP	IP55
1	2	3	4	5	6	7	8	9	10	11

1 - Série.
2 - 7/7, 9/7, 9/9, 10/8, 10/10, 12/9, 12/12, 15/15 dimensions en pouces de la turbine.
3 - Puissance moteur (W).
4 - 4P, 6P: Nombre de pôles.
5 - Rien: Monophasé.
T: Triphasé.
6 - C: Moteur fermé (IP44).
RE: Moteur à rotor extérieur.
Rien: Moteur ouvert (IP20).
7 - Rien: 1 vitesse - non variable.
2V: 2 vitesses.
3V: 3 vitesses.
VR: moteur variable en tension.
EC-0-10V, EC-CK, EC-PK, EC-CK/DG: moto-ventilateur avec régulation électronique.
8 - Rien: CBM standard.
K: CBM renforcé par une structure cubique.
9 - Rien: CBM standard
B10, B11, B5, B7, B8, B9, BE: CBM avec bride. Le numéro indique le diamètre des trous de fixation.
10 - Rien: emballage individuel.
MP: produit multi-paletisé.
11 - Degré de protection moteur.

CARACTERISTIQUES TECHNIQUES

Avant d'installer le ventilateur vérifier que les valeurs indiquées sur la plaque signalétique du moteur sont compatibles avec celles du réseau d'alimentation électrique.

Modèle	Vitesse (tr/mn)	Puissance moteur (W)	Condensateur (µF/V)	Intensité absorbée maxi. (A)	Débit maxi. (m³/h)	Température maximale (°C)	Niveau pression sonore* (dB(A))	Poids (kg)	Variateurs	
									REB	RMB
MOTEURS MONOPHASÉS										
CBM-7/7 72 6P C VR	72	900	3/450	0,6	1080	50	51	6,7	1	1,5
CBM-9/7 373 4P C VR	373	1400	10/450	3,8	2560	40	68	11,3	5	8
CBM-9/9 373 4P C VR	373	1400	10/450	3,9	2900	40	68	12,4	5	8
CBM-9/9 550 4P C VR	550	1400	25/450	3,9	3270	40	69	14	5	8
CBM-10/8 550 4P C VR	550	1400	25/450	4,5	2750	40	66	15	5	8
CBM-10/10 245 6P C VR	245	900	8/450	3,1	3460	40	64	15,4	5	8
CBM-10/10 550 4P C VR	550	1400	25/450	4,5	3390	40	66	15,3	5	8
CBM-12/9 736 6P C VR	736	900	20/450	5	4590	40	66	24,2	10	8
CBM-12/12 736 6P C VR	736	900	20/450	6	4960	40	67	26,5	-	-

Modèle	Vitesse (tr/mn)	Puissance moteur (W)	Intensité absorbée maxi. (A)		Débit maxi. (m³/h)	Température maximale (°C)	Niveau pression sonore* (dB(A))	Poids (kg)	Variateur de vitesse possible VTFM alimentation électrique	
			230V	400V					1/230V	3/400V
MOTEURS TRIPHASÉS										
CBM-10/8 736 4PT C	736	1400	3,6	2,1	3480	40	71	20	VFTM MONO 0,55	VFTM TRI 0,75
CBM-10/8 1500 4PT C	1500	1400	8,5	4,9	6560	50	82	20,5	VFTM MONO 2,2	VFTM TRI 2,2
CBM-10/10 1500 4PT C	1500	1400	10,1	5,8	7850	40	81	22	VFTM MONO 2,2	VFTM TRI 2,2
CBM-12/9 736 6PT C	736	900	4,7	2,7	5920	70	71	26,5	VFTM MONO 0,75	VFTM TRI 1,1
CBM-12/9 1100 6PT C	1100	900	7,3	4,2	6680	40	74	26,5	VFTM MONO 1,5	VFTM TRI 1,5
CBM-12/12 1100 6PT C	1100	900	8,5	4,9	8290	40	76	28,5	VFTM MONO 2,2	VFTM TRI 2,2
CBM-15/15 2200 6PT C K	2200	900	8,8	5,1	9100	40	72	43,2	VFTM MONO 2,2	VFTM TRI 2,2

* Niveau de pression sonore en dB(A), mesuré à l'aspiration au débit maximum, en champ libre, à 1,5 mètres.

DIMENSIONS (mm)

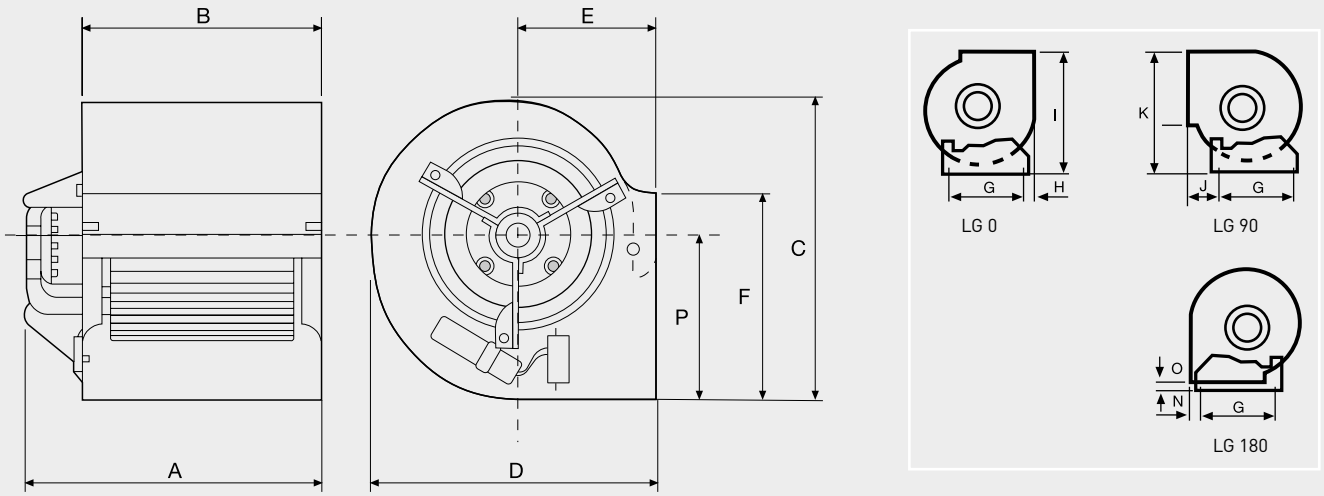

Modèle	A	B	C	D	E	F	G	H	I	J	K	N	O	P
CBM-7/7 72 6P C VR	270	233	327	308	145	207	225	47,6	314	57	333	8,6	6	187
CBM-9/7 373 4P C VR	306	234	390	381	184	260	296	34,5	382	69	395,5	34,5	6	221
CBM-9/9 373 4P C VR	348	300	390	381	184	260	296	34,5	382	69	395,5	34,5	6	221
CBM-9/9 550 4P C VR	371	300	390	381	184	260	296	34,5	382	69	395,5	34,5	6	221
CBM-10/8 550 4PC VR	357	267	443	423	200	288	339	39	427	67	451,5	39	8	249
CBM-10/10 245 6P C VR	377	333	443	423	200	288	339	39	427	67	451,5	39	8	249
CBM-10/10 550 4P C VR	388	333	443	423	200	288	339	39	427	67	451,5	39	8	249
CBM-12/9 736 6P C VR	419	311	521	490	229	341	407	40,5	496,5	69,5	528,5	41,5	4,5	293
CBM-12/12 736 6P C VR	459	396	521	490	229	341	407	40,5	496,5	69,5	528,5	41,5	4,5	293
CBM-10/8 736 4PT C		267	443	423	200	288	339	39	427	67	451,5	39	8	249
CBM-10/8 1500 4PT C	401	267	443	423	200	288	339	39	427	67	451,5	39	8	249
CBM-10/10 1500 4PT C	387	333	443	423	200	288	339	39	427	67	451,5	39	8	249
CBM-12/9 736 6PT C	419	311	521	490	229	341	407	40,5	496,5	69,5	528,5	41,5	4,5	293
CBM-12/9 1100 6PT C	416	311	521	490	229	341	407	40,5	496,5	69,5	528,5	41,5	4,5	293
CBM-12/12 1100 6PT C	460	396	521	490	229	341	407	40,5	496,5	69,5	528,5	41,5	4,5	293

DIMENSIONS CBM-T-15/15 (mm)

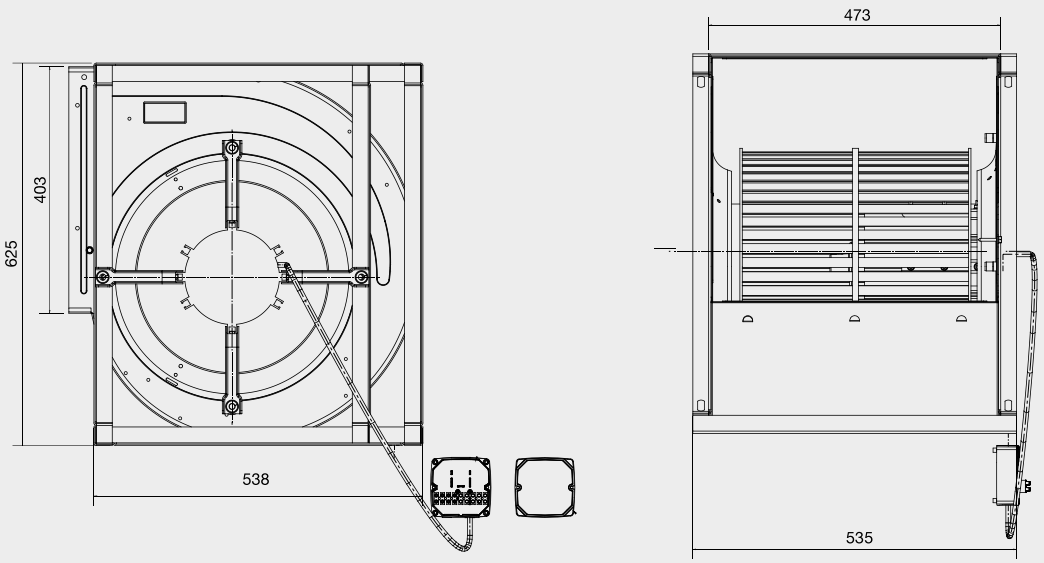

ACCESSOIRES DE MONTAGE

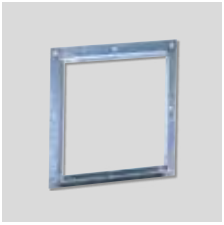

Bride au soufflage



Pieds support

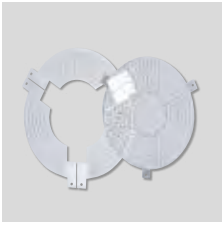

Grille de protection

Modèle	Bride au soufflage	Pieds support	Grille de protection
CBM-7/7	BRIDA DESCARGA CBM-7/7	PIE SOPORTE CBP/CBM 7/7	DEF-CBM-7
CBM-9/7	BRIDA DESCARGA CBM-9/7	PIE SOPORTE CBP/CBM 9/9	DEF-CBM-9
CBM-9/9	BRIDA DESCARGA CBM-9/9	PIE SOPORTE CBP/CBM 9/9	DEF-CBM-9
CBM-10/8	BRIDA DESCARGA CBM-10/8	PIE SOPORTE CBP/CBM 10/10	DEF-CBM-10
CBM-10/10	BRIDA DESCARGA CBM-10/10	PIE SOPORTE CBP/CBM 10/10	DEF-CBM-10
CBM-12/9	BRIDA DESCARGA CBM-12/9	PIE SOPORTE CBP/CBM 12/12	DEF-CBM-12
CBM-12/12	BRIDA DESCARGA CBM-12/12	PIE SOPORTE CBP/CBM 12/12	DEF-CBM-12
CBM-15/15	–	–	DEF-CBM-15

DIMENSIONS ACCESSOIRES (mm)

Bride au soufflage CBM

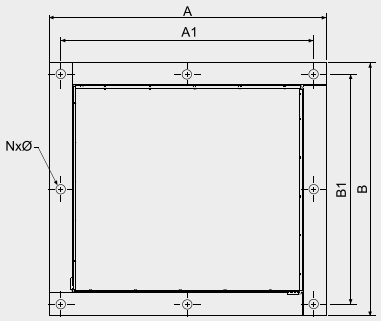

Modèle	A	A1	B	B1	NxØ (mm)
BRIDA DESCARGA CBM-7/7	289	264	265	240	8x9
BRIDA DESCARGA CBM-9/7	273	253	302	280	8x9
BRIDA DESCARGA CBM-9/9	360	328	315	285	8x10
BRIDA DESCARGA CBM-10/8	314	293	339	316	8x9
BRIDA DESCARGA CBM-10/10	380,5	359	339	316	8x9
BRIDA DESCARGA CBM-12/9	362	341	394,5	374	8x9
BRIDA DESCARGA CBM-12/12	447	426	394,5	374	8x9

Pieds support



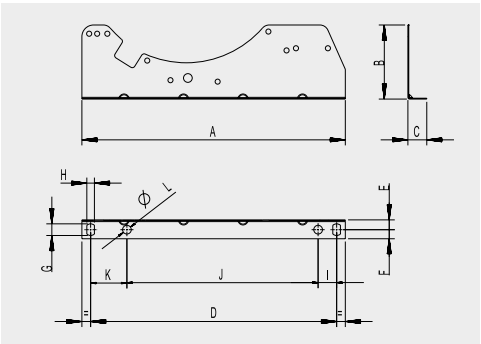

Modèle	A	B	C	D	E	F	G	H	I	J	K	L
7/	254	47	26	227	13,5	12,5	16	10,5	15	195	15	12
9/	325	102	26	297	13,5	12,5	16	10,5	-	-	35,7	10,5
10/	363	102	26	339	13,5	12,5	16	10,5	37,5	263,5	62	12
12/	434	144	26	407	13,5	12,5	16	10,5	48	333,5	25,5	12

COURBES CARACTERISTIQUES

- p_{sf}: Pression statique en Pa.
- q_v: Débit en m^3/h et m^3/s.
- SFP: Facteur spécifique de puissance en $W/m^3/s$.
- I: Intensité absorbée A.
- LW: Puissance sonore à l'aspiration en dB(A).
- Catégorie de mesure: B.
- Catégorie de rendement: totale.
- Rendement mesuré sans variateur.
- Caractéristiques aérauliques selon la Norme ISO 5801.

MC	Catégorie de mesure
EC	Catégorie de rendement
VSD	Variateur de vitesse fourni avec le ventilateur
SR	Rapport spécifique
η[%]	Rendement global
N	Niveau de rendement
[kW]	Puissance absorbée
[m³/h]	Débit
[Pa]	Pression totale
[RPM]	Vitesse de rotation

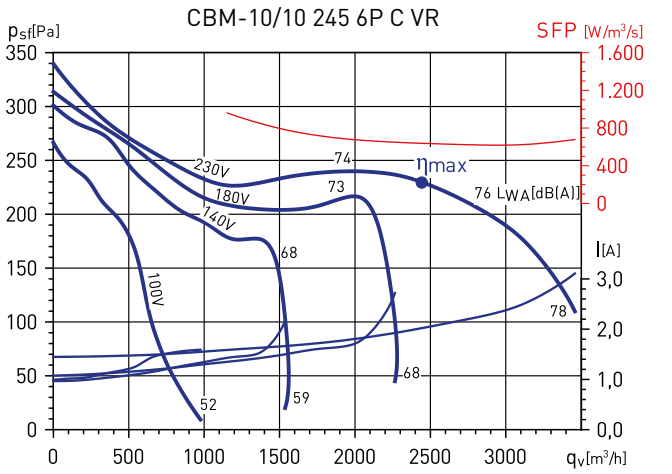

MC*	EC*	VSD*	SR*	η[%]*	N*	[kW]	[m³/h]	[Pa]	[RPM]
B	Total	No	1	40,6	49,2	0,430	2439	257	924

COURBES CARACTERISTIQUES - MOTEUR MONOPHASÉ

- p_{sf}: Pression statique en Pa.
- q_v: Débit en m^3/h et m^3/s.
- SFP: Facteur spécifique de puissance en $W/m^3/s$.
- I: Intensité absorbée.
- Catégorie de mesure: B.
- Catégorie de rendement: totale.
- Rendement mesuré sans variateur.
- Caractéristiques aérauliques selon la Norme ISO 5801.

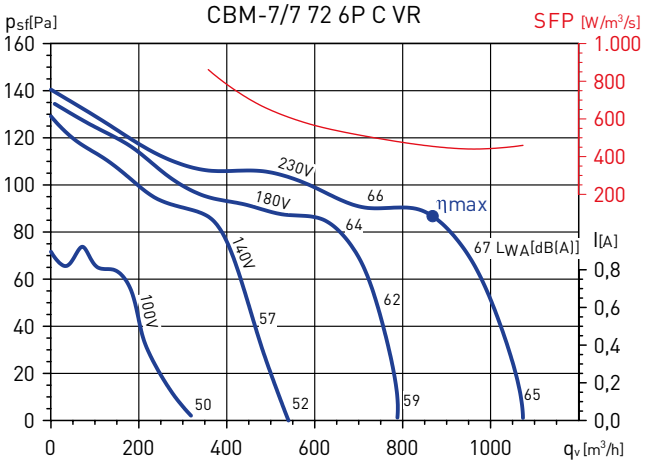

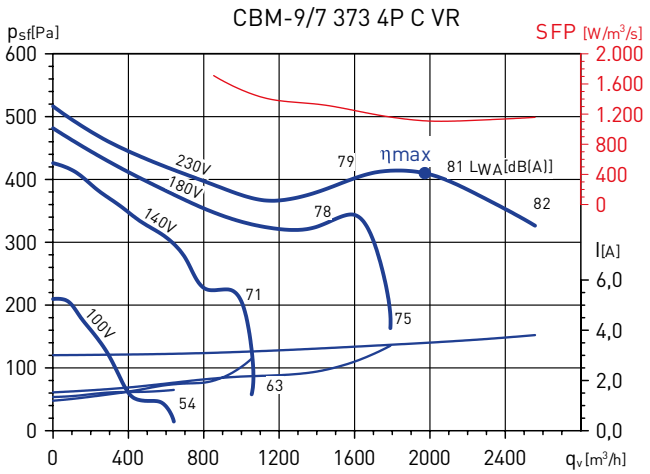

MC*	EC*	VSD*	SR*	η[%]*	N*	[kW]	[m³/h]	[Pa]	[RPM]
B	Total	No	1	41,3	49,0	0,609	1976	458	1387

* Voir courbe exemple.

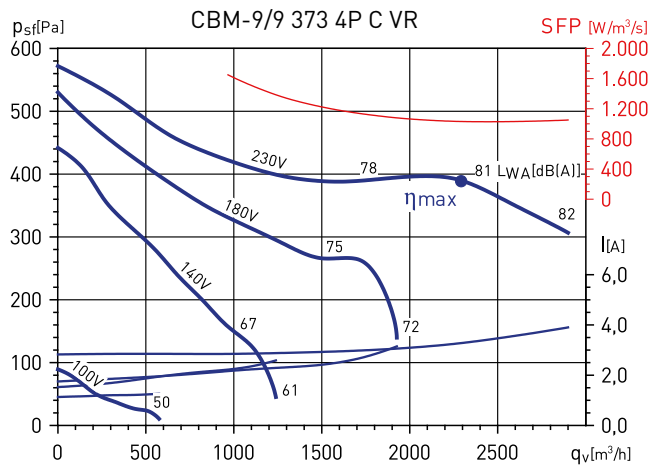

MC*	EC*	VSD*	SR*	η[%]*	N*	[kW]	[m³/h]	[Pa]	[RPM]
B	Total	No	1	41,6	49,1	0,658	2301	429	1370

* Voir courbe exemple.

COURBES CARACTERISTIQUES - MOTEUR MONOPHASE

- p_{sf}: Pression statique en Pa.
- q_v: Débit en m^3/h et m^3/s.
- SFP: Facteur spécifique de puissance en $W/m^3/s$.
- I: Intensité absorbée A.
- LW: Puissance sonore à l'aspiration en dB(A).
- Catégorie de mesure: B.
- Catégorie de rendement: totale.
- Rendement mesuré sans variateur.
- Caractéristiques aérauliques selon la Norme ISO 5801.

CBM-9/9 550 4P C VR

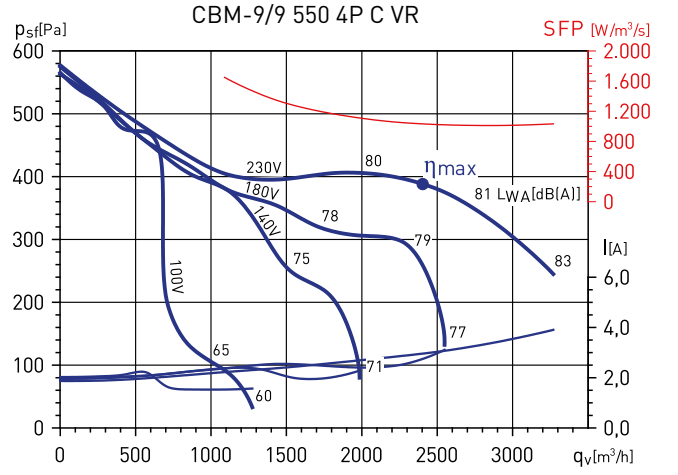

MC*	EC*	VSD*	SR*	η[%]*	N*	[kW]	[m³/h]	[Pa]	[RPM]
B	Total	No	1	41,7	49,0	0,693	2409	432	1376

* Voir courbe exemple.

CBM-10/8 550 4P C VR

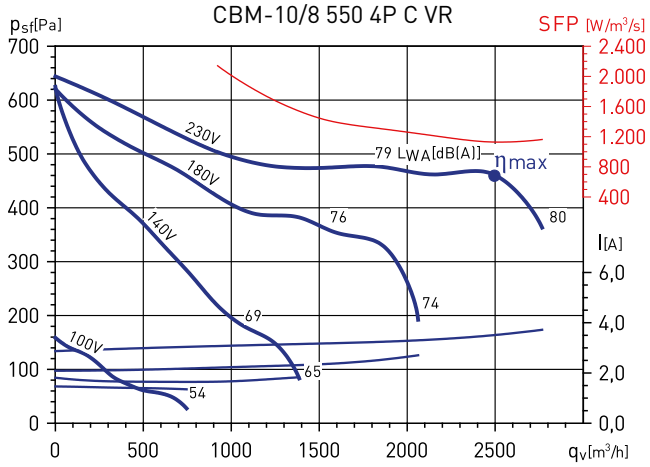

MC*	EC*	VSD*	SR*	η[%]*	N*	[kW]	[m³/h]	[Pa]	[RPM]
B	Total	No	1	44,9	51,9	0,784	2505	513	1308

* Voir courbe exemple.

CBM-10/10 245 6P C VR

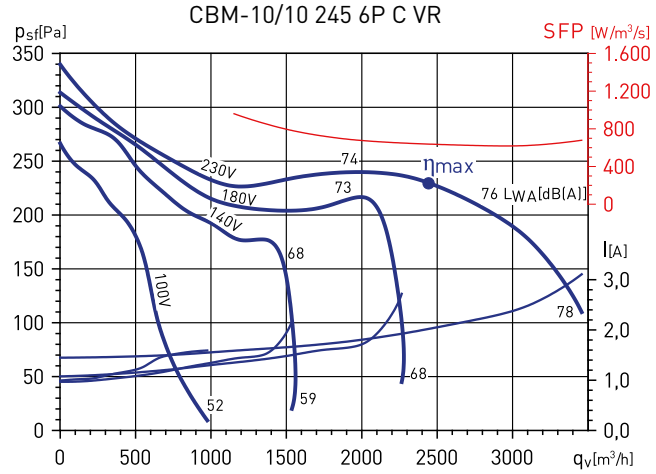

MC*	EC*	VSD*	SR*	η[%]*	N*	[kW]	[m³/h]	[Pa]	[RPM]
B	Total	No	1	40,6	49,2	0,430	2439	257	924

* Voir courbe exemple.

CBM-10/10 550 4P C VR

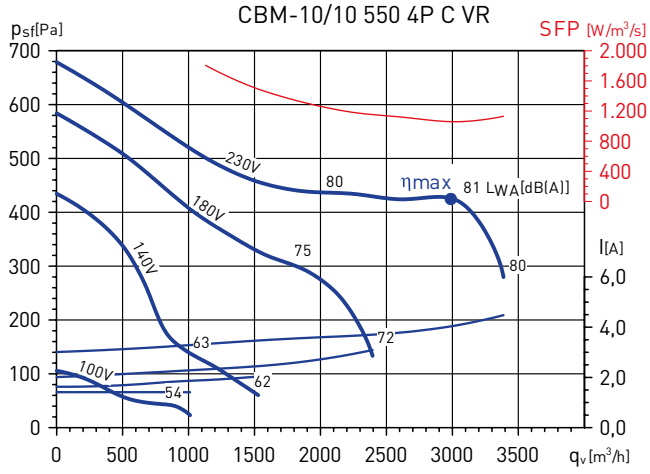

MC*	EC*	VSD*	SR*	η[%]*	N*	[kW]	[m³/h]	[Pa]	[RPM]
B	Total	No	1	43,7	50,4	0,881	2993	471	1282

* Voir courbe exemple.

CBM-12/9 736 6P C VR

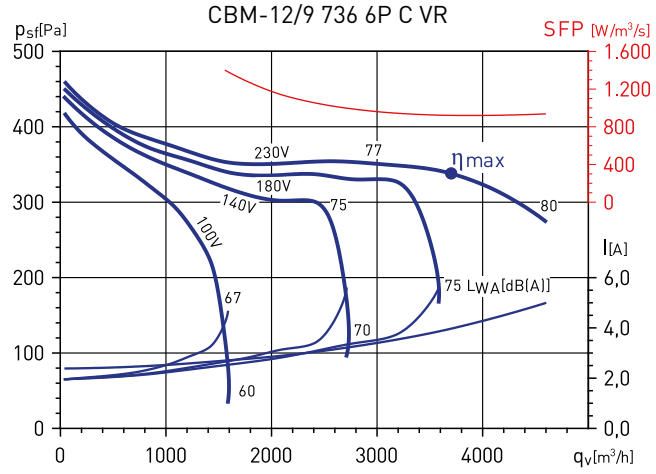

MC*	EC*	VSD*	SR*	η[%]*	N*	[kW]	[m³/h]	[Pa]	[RPM]
B	Total	No	1	42,8	49,3	0,948	3703	395	923

* Voir courbe exemple.

COURBES CARACTERISTIQUES - MOTEUR MONOPHASE

- p_{sf}: Pression statique en Pa.
- q_v: Débit en m^3/h et m^3/s.
- SFP: Facteur spécifique de puissance en $W/m^3/s$.
- I: Intensité absorbée A.
- LW: Puissance sonore à l'aspiration en dB(A).
- Catégorie de mesure: B.
- Catégorie de rendement: totale.
- Rendement mesuré sans variateur.
- Caractéristiques aérauliques selon la Norme ISO 5801.

CBM-12/12 736 6P C VR

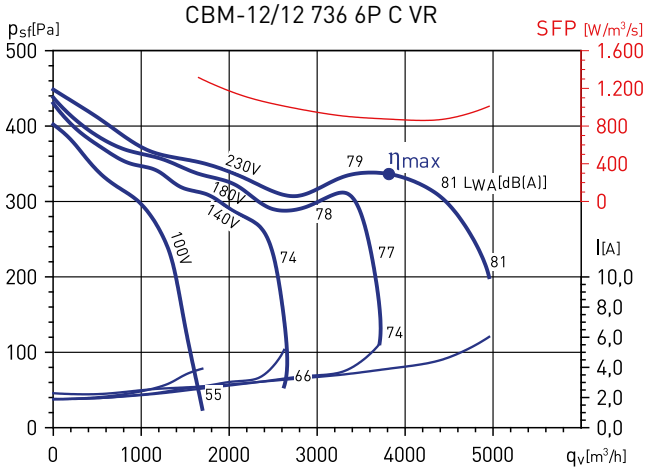

MC*	EC*	VSD*	SR*	η[%]*	N*	[kW]	[m³/h]	[Pa]	[RPM]
B	Total	No	1	42,7	49,2	0,926	3826	374	926

* Voir courbe exemple.

COURBES CARACTERISTIQUES - MOTEUR TRIPHASE

- p_{sf}: Pression statique en Pa.
- q_v: Débit en m^3/h et m^3/s.
- SFP: Facteur spécifique de puissance en $W/m^3/s$.
- I: Intensité absorbée A.
- LW: Puissance sonore à l'aspiration en dB(A).
- Catégorie de mesure: B.
- Catégorie de rendement: totale.
- Rendement mesuré sans variateur.
- Caractéristiques aérauliques selon la Norme ISO 5801.

CBM-10/8 736 4PT C

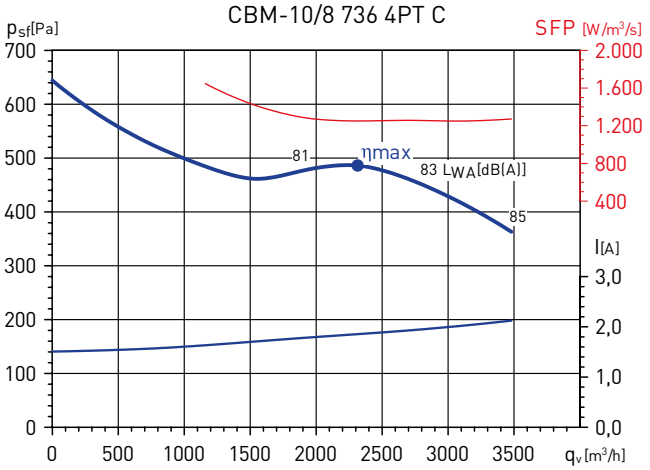

MC*	EC*	VSD*	SR*	η[%]*	N*	[kW]	[m³/h]	[Pa]	[RPM]
B	Total	No	1	42,2	49,1	0,803	2310	527	1351

* Voir courbe exemple.

CBM-10/8 1500 4PT C

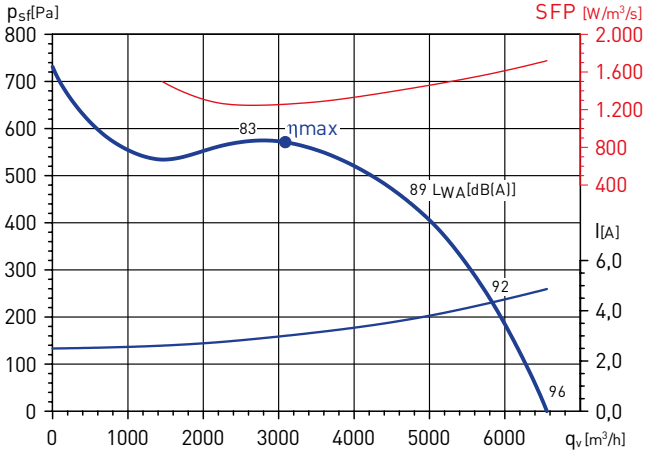

MC*	EC*	VSD*	SR*	η[%]*	N*	[kW]	[m³/h]	[Pa]	[RPM]
B	Total	No	1	51,1	57,2	1,075	3081	642	1459

* Voir courbe exemple.

CBM-10/10 1500 4PT C

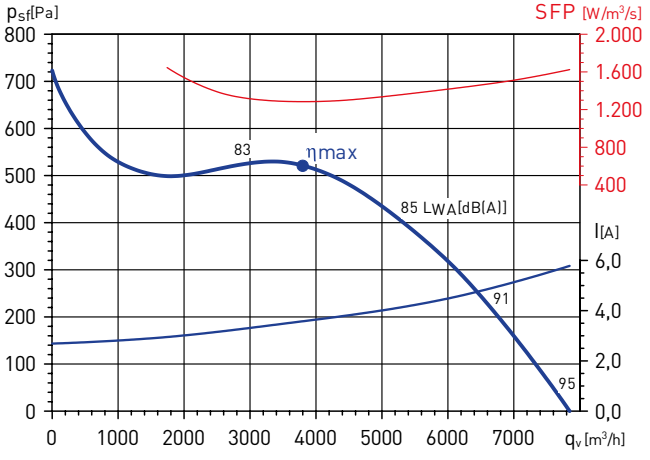

MC*	EC*	VSD*	SR*	η[%]*	N*	[kW]	[m³/h]	[Pa]	[RPM]
B	Total	No	1	45,7	51,2	1,355	3801	587	1462

* Voir courbe exemple.

COURBES CARACTERISTIQUES - MOTEUR TRIPHASE

- p_{sf}: Pression statique en Pa.
- q_v: Débit en m^3/h et m^3/s.
- SFP: Facteur spécifique de puissance en $W/m^3/s$.
- I: Intensité absorbée A.
- LW: Puissance sonore à l'aspiration en dB(A).
- Catégorie de mesure: B.
- Catégorie de rendement: totale.
- Rendement mesuré sans variateur.
- Caractéristiques aérauliques selon la Norme ISO 5801.

CBM-12/9 736 6PT C

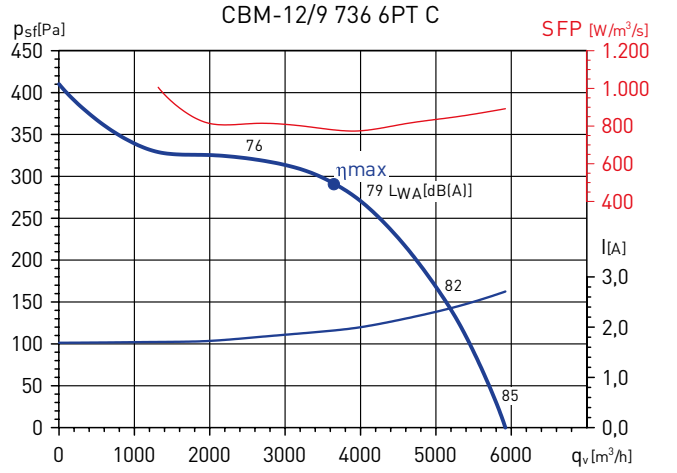

MC*	EC*	VSD*	SR*	η[%]*	N*	[kW]	[m³/h]	[Pa]	[RPM]
B	Total	No	1	44,9	51,9	0,784	3657	347	899

* Voir courbe exemple.

CBM-12/9 1100 6PT

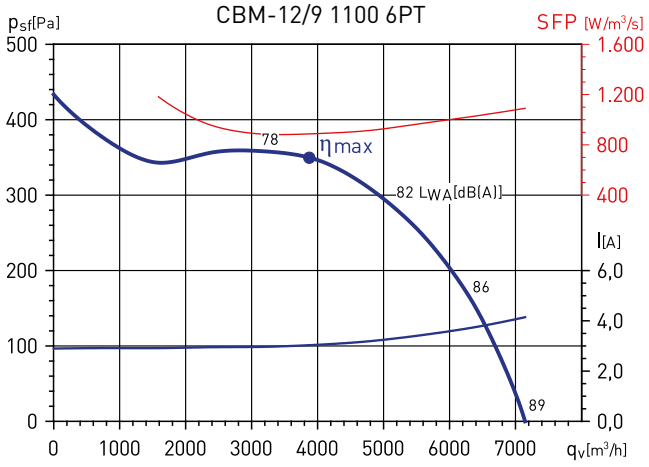

MC*	EC*	VSD*	SR*	η[%]*	N*	[kW]	[m³/h]	[Pa]	[RPM]
B	Total	No	1	43,1	49,2	1,097	3959	430	945

* Voir courbe exemple.

CBM-12/12 1100 6PT C

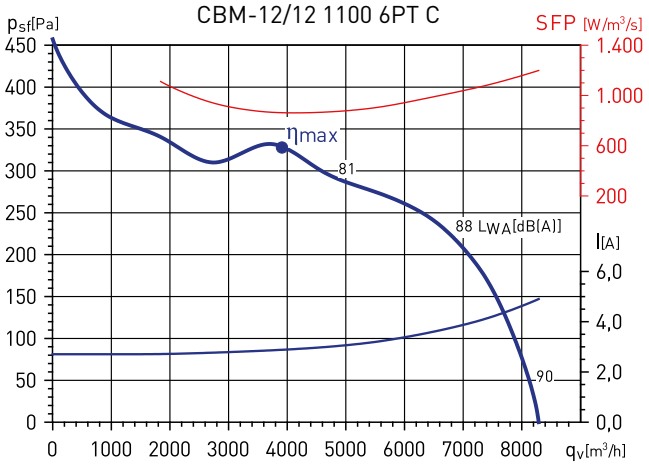

MC*	EC*	VSD*	SR*	η[%]*	N*	[kW]	[m³/h]	[Pa]	[RPM]
B	Total	No	1	43,0	49,5	0,942	3936	371	958

* Voir courbe exemple.

CBM-15/15 2200 6PT C K

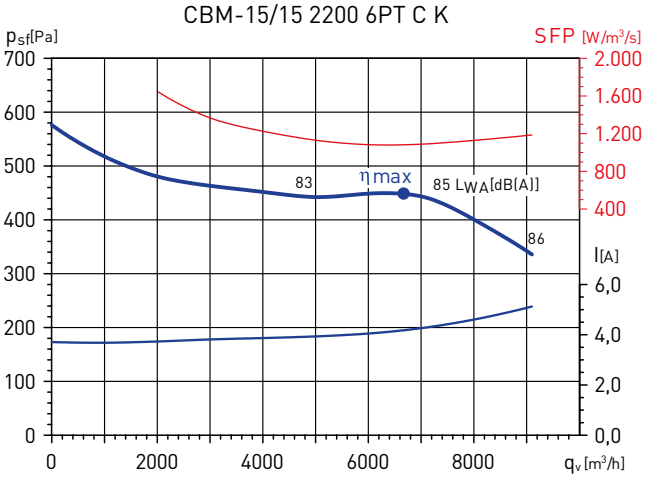

MC*	EC*	VSD*	SR*	η[%]*	N*	[kW]	[m³/h]	[Pa]	[RPM]
B	Total	No	1	46,7	51,1	2,009	6688	506	913

* Voir courbe exemple.





Gamme de ventilateurs centrifuges basse pression à moteur incorporé.

- Turbine centrifuge à action et volute fabriquées en tôle d'acier galvanisé.
- Tous les modèles sont fournis avec un moteur à rotor extérieur, à vitesse variable en tension, avec protection thermique incorporée et roulement à billes.

Moteurs

- IP44, classe F (modèles 7/7 et 7/9).
- IP55, classe F (modèles 9/7 à 12/12).
- IP54, classe F (modèles 12/122 1100W et 15/15 2200W).
- 4 ou 6 pôles selon les modèles.

Alimentation électrique:
Monophasée 230V-50Hz, à vitesse variable par variation de tension.
Triphasée 230/400V-50Hz, à vitesse variable par variation de tension et par variation de fréquence.
(Voir tableau des caractéristiques techniques).



Turbine équilibrée dynamiquement
Turbine à action, équilibrée dynamiquement selon la norme ISO 1940, afin de réduire le bruit et éviter les vibrations.



Moteur sur plots antivibratiles
Support moteur incorporant des plots antivibratiles pour réduire le niveau de bruit transmis à l'installation.

CARACTERISTIQUES TECHNIQUES

Avant d'installer le ventilateur vérifier que les valeurs indiquées sur la plaque signalétique du moteur sont compatibles avec celles du réseau d'alimentation électrique.

Modèle	Puissance moteur (W)	Vitesse (tr/mn)	Dimensions turbine (mm)	Condensateur (µF/V)	Intensité absorbée maxi. (A)	Débit maxi. (m³/h)	Température maximale (°C)	Niveau pression sonore* (dB(A))	Poids (kg)	Variateurs	
										REB	RMB
MOTEURS MONOPHASÉS											
CBM-7/7 72W 6P RE VR	72	900	180/180	2,5/450	0,6	1.440	+70	56	6,5	1	1,5
CBM-7/7 147W 4P RE VR	147	1400	180/180	7/450	1,2	1.470	+40	63	6,9	2,5	1,5
CBM-7/7 300W 4P RE VR	300	1400	180/180	6/450	2,0	2.200	+60	64	7,2	2,5	3,5
CBM-7/9 72W 6P RE VR	72	900	180/240	2/450	0,9	1.850	+70	60	6,5	1	1,5
CBM-7/9 300W 4P RE VR	300	1400	180/240	6/450	2,2	2.530	+40	67	9,8	2,5	3,5
CBM-9/7 200W 6P RE VR	200	900	240/180	4/450	1,5	1.900	+40	59	13,5	2,5	1,5
CBM-9/7 245W 6P RE VR	245	900	240/180	13/450	2,0	2.650	+50	64	14	2,5	3,5
CBM-9/7 420W 4P RE VR	420	1400	240/180	15/450	3,2	2.600	+40	68	14,5	5	3,5
CBM-9/9 200W 6P RE VR	200	900	240/240	5/450	1,8	2.760	+40	63	14	2,5	3,5
CBM-9/9 245W 6P RE VR	245	900	240/240	13/450	2,2	2.870	+40	64	14,1	2,5	3,5
CBM-9/9 300W 4P RE VR	300	1400	240/240	20/450	2,8	2.500	+40	64	16,7	5	3,5
CBM-9/9 550W 4P RE VR	550	1400	240/240	20/450	4,3	3.470	+40	71	17,7	5	8
CBM-10/8 245W 6P RE VR	245	900	270/200	9/450	2,8	3.490	+40	67	14,9	5	3,5
CBM-10/8 515W 6P RE VR	515	900	270/200	10/450	3,3	3.750	+40	71	19,5	5	8
CBM-10/8 550W 4P RE VR	550	1400	270/200	20/450	4,2	2.900	+40	68	18,6	5	8
CBM-10/10 245W 6P RE VR	245	900	270/270	9/450	2,8	3.370	+40	64	16	5	3,5
CBM-10/10 515W 6P RE VR	515	900	270/270	10/450	3,4	4.090	+40	67	17,5	5	8
CBM-10/10 600W 4P RE VR	600	1400	270/270	20/450	4,6	3.300	+40	68	20,8	5	8
CBM-12/9 515W 6P RE VR	515	900	320/320	18/450	4,1	4.195	+40	65	21,5	5	8
CBM-12/9 750W 6P RE VR	750	900	320/240	20/450	5,5	4.990	+40	67	23,5	10	8
CBM-12/12 515W 6P RE VR	515	1400	320/320	18/450	4,2	4.540	+40	66	22	5	8
CBM-12/12 750W 6P RE VR	750	900	320/320	20/450	5,3	5.240	+40	68	24	10	8

Modèle	Puissance moteur (W)	Vitesse (tr/mn)	Dimensions turbine (mm)	Intensité absorbée maxi. (A)		Débit maxi. (m³/h)	Température maximale (°C)	Niveau pression sonore* (dB(A))	Poids (kg)	Variateur de tension RMT	Variateur de fréquence VFTM alimentation électrique	
				230V	400V						1/230V	3/400V
MOTEURS TRIPHASÉS												
CBM-7/7 250W 4P T RE VR	250	1400	180/180	1,2	0,7	2.320	+65	65	7,1	1,5	VFTM MONO 0,18	VFTM TRI 0,37
CBM-9/7 550W 4P T RE VR	550	1400	240/180	3,1	1,8	3.350	+40	70	14	2,5	VFTM MONO 0,37	VFTM TRI 0,55
CBM-9/9 245W 6P T RE VR	245	900	240/240	1,6	0,9	3.330	+40	67	14,1	1,5	VFTM MONO 0,37	VFTM TRI 0,37
CBM-9/9 550W 4P T RE VR	550	1400	240/240	5,5	3,2	4.830	+40	75	14,1	5	VFTM MONO 1,1	VFTM TRI 1,1
CBM-10/8 245W 6P T RE VR	245	900	270/200	1,9	1,1	3.470	+40	68	14,9	1,5	VFTM MONO 0,37	VFTM TRI 0,37
CBM-10/8 350W 6P T RE VR	350	900	270/200	2,8	1,6	4.330	+40	73	14,9	2,5	VFTM MONO 0,37	VFTM TRI 0,55
CBM-10/8 550W 4P T RE VR	550	1400	270/200	5,4	3,1	4.230	+40	72	18,9	5	VFTM MONO 1,1	VFTM TRI 1,1
CBM-10/10 245W 6P T RE VR	245	900	270/270	1,9	1,1	3.920	+40	67	16	1,5	VFTM MONO 0,37	VFTM TRI 0,37
CBM-10/10 350W 6P T RE VR	350	900	270/270	2,9	1,7	5.000	+40	72	20	2,5	VFTM MONO 0,37	VFTM TRI 0,55
CBM-10/10 550W 4P T RE VR	550	1400	270/270	5,0	2,9	4.010	+40	70	20	5	VFTM MONO 1,1	VFTM TRI 1,1
CBM-10/10 750W 4P T RE VR	750	1400	270/270	7,6	4,4	5.880	+40	76	20	5	VFTM MONO 1,5	VFTM TRI 1,5
CBM-12/12 550W 6P T RE VR	550	900	320/320	5,0	2,9	6.490	+40	73	22	5	VFTM MONO 1,1	VFTM TRI 1,1
CBM-12/12 750W 6P T RE VR	750	900	320/320	5,9	3,4	7480	+40	75	22	5	VFTM MONO 1,1	VFTM TRI 1,5
CBM-12/12 1100W 6P T RE VR	1100	900	320/320	5,7	3,3	7.410	+40	75	25	5	VFTM MONO 1,1	VFTM TRI 1,5
CBM-15/15 2200W 6P T RE VR K	2200	900	380/380	12,2	7	11.650	+40	75	43	8	-	VFTM TRI 3

DIMENSIONS (mm)

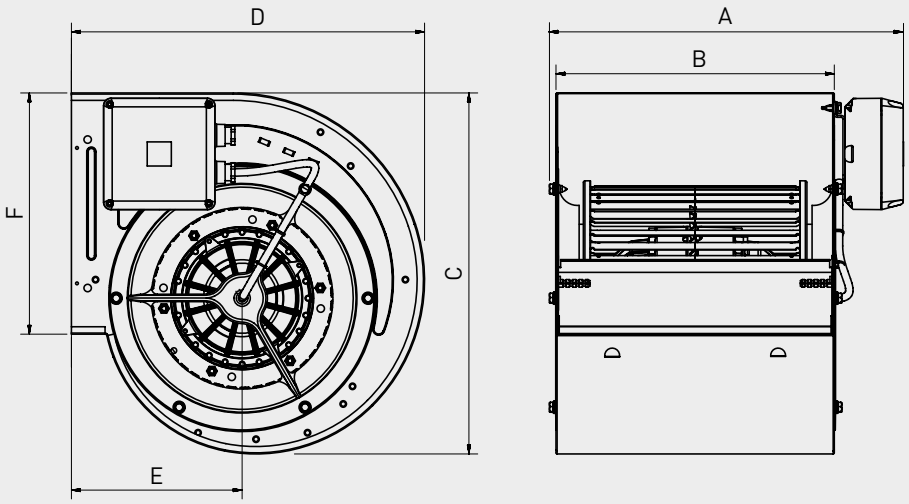

Modèle	A	B	C	D	E	F
CBM-7/7	296	233	328	309	145	207
CBM-7/9	363	300	328	309	145	207
CBM-9/7	316	233	390	381	184	260
CBM-9/9	382	300	390	381	184	260
CBM-10/8	340	267	443	423	200	288
CBM-10/10	407	333	443	423	200	288
CBM-12/9	382	311	521	490	229	341
CBM-12/12	466	396	521	490	229	341

CBM-15/15 2200 6PT RE VR K

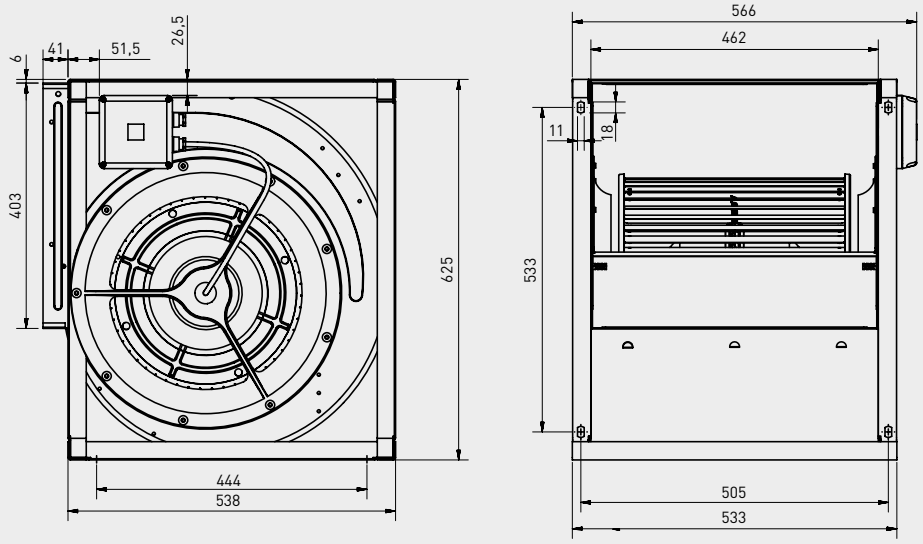

ACCESSOIRES DE MONTAGE

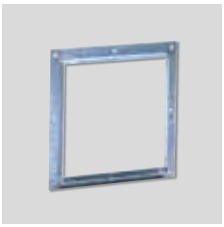

Bride au soufflage CBM



Pieds support

Modèle	Bride au soufflage CBM	Pieds support	Grille de protection
CBM-7/7	BRIDA DESCARGA CBM-7/7	PIE SOPORTE CBM-RE-7	DEF-CBM-RE-7
CBM-7/9	BRIDA DESCARGA CBM-7/9	PIE SOPORTE CBM-RE-7	DEF-CBM-RE-7
CBM-9/7	BRIDA DESCARGA CBM-9/7	PIE SOPORTE CBM-RE-9	DEF-CBM-RE-9
CBM-9/9	BRIDA DESCARGA CBM-9/9	PIE SOPORTE CBM-RE-9	DEF-CBM-RE-9
CBM-10/8	BRIDA DESCARGA CBM-10/8	PIE SOPORTE CBM-RE-10	DEF-CBM-RE-10
CBM-10/10	BRIDA DESCARGA CBM-10/10	PIE SOPORTE CBM-RE-10	DEF-CBM-RE-10
CBM-12/9	BRIDA DESCARGA CBM-12/9	PIE SOPORTE CBM-RE-12	DEF-CBM-RE-12
CBM-12/12	BRIDA DESCARGA CBM-12/12	PIE SOPORTE CBM-RE-12	DEF-CBM-RE-12

DIMENSIONS ACCESSOIRES (mm)

Bride au soufflage CBM

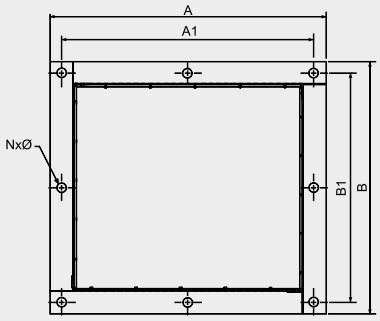

Modèle	A	A1	B	B1	NxØ (mm)
BRIDA DESCARGA CBM-7/7	289	264	265	240	8x9
BRIDA DESCARGA CBM-9/7	273	253	302	280	8x9
BRIDA DESCARGA CBM-9/9	360	328	315	285	8x10
BRIDA DESCARGA CBM-10/8	314	293	339	316	8x9
BRIDA DESCARGA CBM-10/10	380,5	359	339	316	8x9
BRIDA DESCARGA CBM-12/9	362	341	394,5	374	8x9
BRIDA DESCARGA CBM-12/12	447	426	394,5	374	8x9

Pieds support

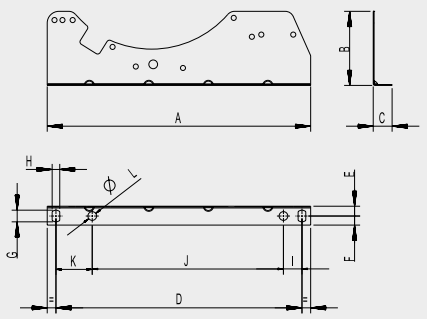

Modèle	A	B	C	D	E	F	G	H	I	J	K	L
7/	254	47	26	227	13,5	12,5	16	10,5	15	195	15	12
9/	325	102	26	297	13,5	12,5	16	10,5	-	-	35,7	10,5
10/	363	102	26	339	13,5	12,5	16	10,5	37,5	263,5	62	12
12/	434	144	26	407	13,5	12,5	16	10,5	48	333,5	25,5	12

COURBES CARACTERISTIQUES

- p_{sf}: Pression statique en Pa.
- q_v: Débit en m^3/h et m^3/s.
- SFP: Facteur spécifique de puissance en $W/m^3/s$.
- I: Intensité absorbée A
- LW: Puissance sonore à l'aspiration en dB(A).
- Catégorie de mesure: B.
- Catégorie de rendement: totale.
- Rendement mesuré sans variateur.
- Caractéristiques aérauliques selon la Norme ISO 5801.

MC	Catégorie de mesure
EC	Catégorie de rendement
VSD	Variateur de vitesse fourni avec le ventilateur
SR	Rapport spécifique
η[%]	Rendement global
N	Niveau de rendement
[kW]	Puissance absorbée
[m³/h]	Débit
[Pa]	Pression totale
[RPM]	Vitesse de rotation

COURBE EXEMPLE

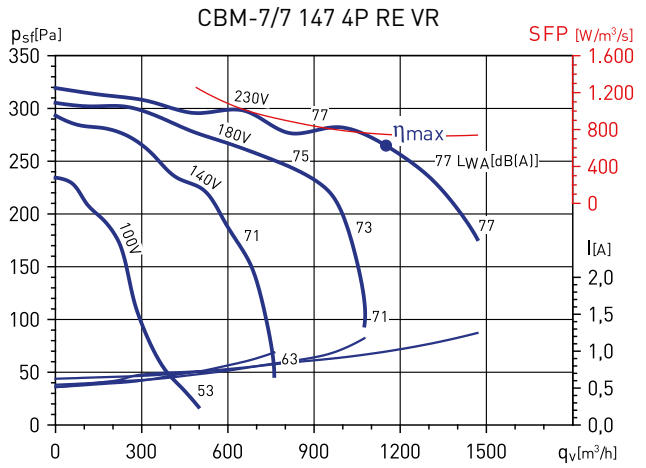

MC*	EC*	VSD*	SR*	η[%]*	N*	[kW]	[m³/h]	[Pa]	[RPM]
B	Total	No	1	39,0	49,3	0,239	1.150	292	1346

COURBES CARACTERISTIQUES - MOTEUR MONOPHASE

CBM-7/7 72 6P RE VR

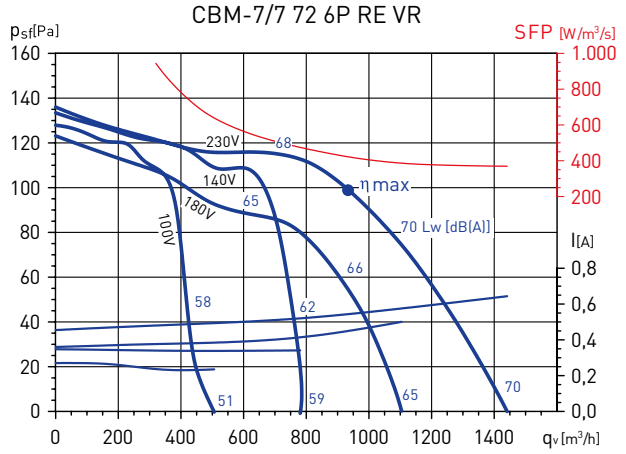

MC*	EC*	VSD*	SR*	η[%]*	N*	[kW]	[m³/h]	[Pa]	[RPM]
B	Total	No	1	27,7	40,1	0,110	933	117	883

* Voir courbe exemple.

CBM-7/7 147 4P RE VR

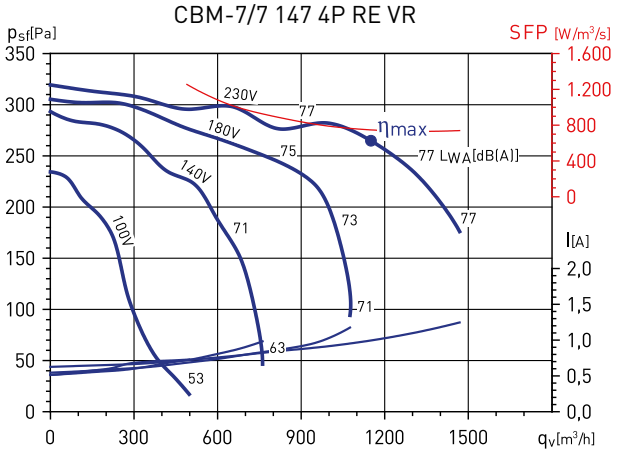

MC*	EC*	VSD*	SR*	η[%]*	N*	[kW]	[m³/h]	[Pa]	[RPM]
B	Total	No	1	39,0	49,3	0,239	1.150	292	1346

* Voir courbe exemple.

CBM-7/7 300 4P RE VR

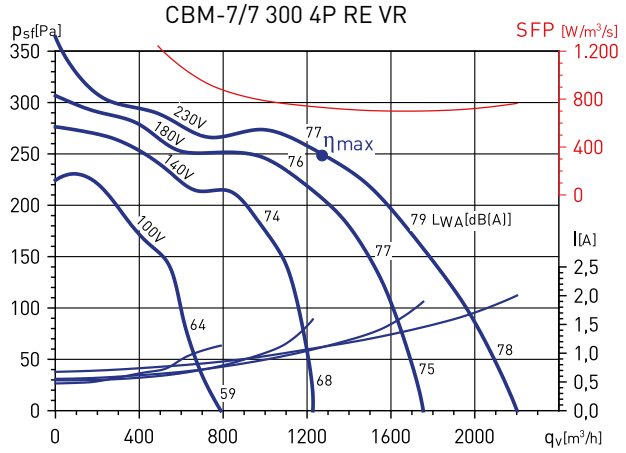

MC*	EC*	VSD*	SR*	η[%]*	N*	[kW]	[m³/h]	[Pa]	[RPM]
B	Total	No	1	39,1	49,1	0,258	1.270	286	1370

* Voir courbe exemple.

CBM-7/9 72 6P RE VR

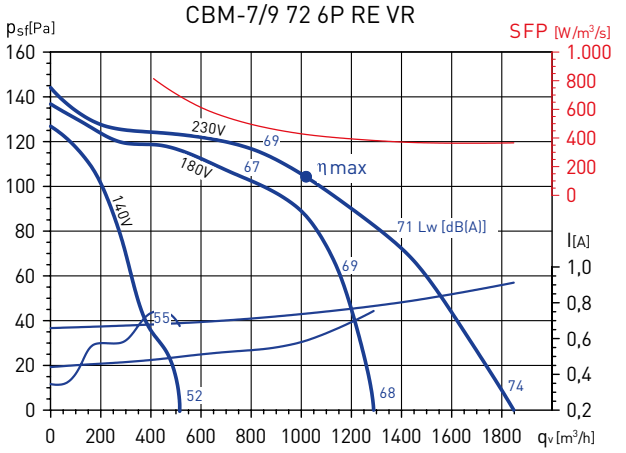

MC*	EC*	VSD*	SR*	η[%]*	N*	[kW]	[m³/h]	[Pa]	[RPM]
B	Total	No	1	27,4	39,5	0,120	1.020	116	920

* Voir courbe exemple.

CBM-7/9 300 4P RE VR

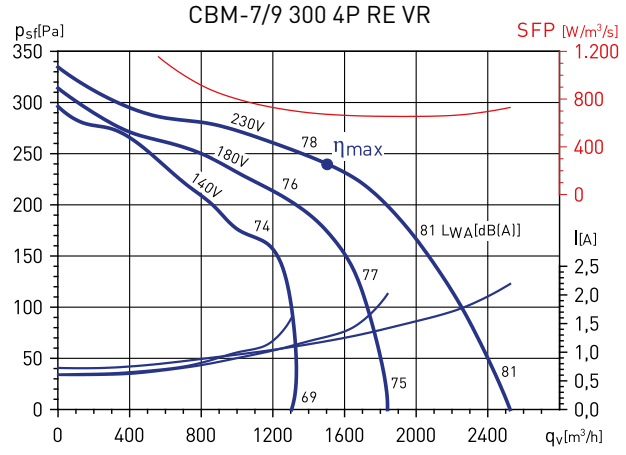

MC*	EC*	VSD*	SR*	η[%]*	N*	[kW]	[m³/h]	[Pa]	[RPM]
B	Total	No	1	39,5	49,3	0,283	1.508	266	1343

* Voir courbe exemple.

CBM-9/7 200 6P RE VR

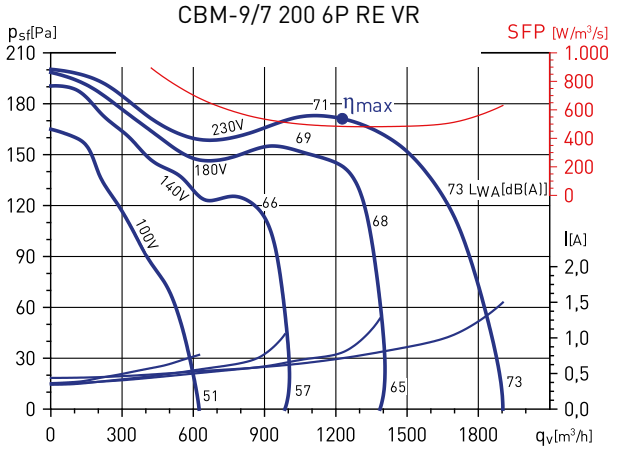

MC*	EC*	VSD*	SR*	η[%]*	N*	[kW]	[m³/h]	[Pa]	[RPM]
B	Total	No	1	39,5	50,8	0,165	1.227	191	914

* Voir courbe exemple.

COURBES CARACTERISTIQUES - MOTEUR MONOPHASE

CBM-9/7 245 6P RE VR

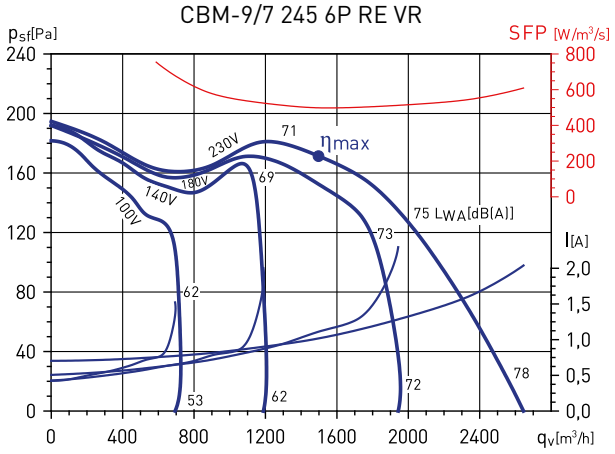

MC*	EC*	VSD*	SR*	η[%]*	N*	[kW]	[m³/h]	[Pa]	[RPM]
B	Total	No	1	40,0	50,6	0,207	1.495	200	951

* Voir courbe exemple.

CBM-9/7 420 4P RE VR

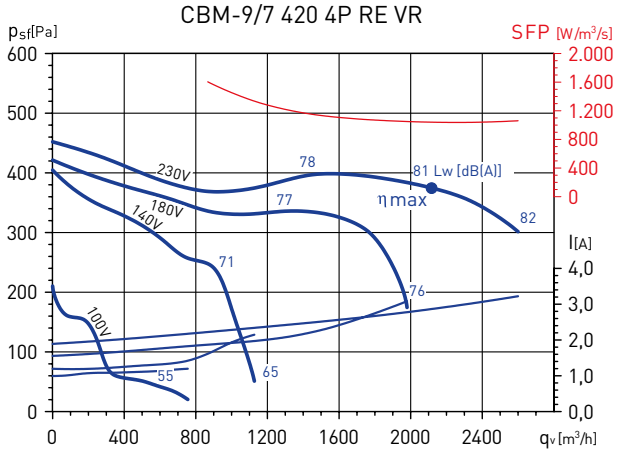

MC*	EC*	VSD*	SR*	η[%]*	N*	[kW]	[m³/h]	[Pa]	[RPM]
B	Total	No	1	41,3	49,0	0,612	2.118	429	1377

* Voir courbe exemple.

CBM-9/9 200 6P RE VR

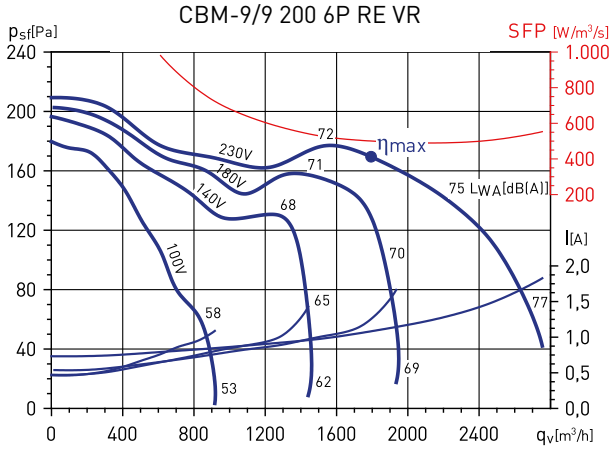

MC*	EC*	VSD*	SR*	η[%]*	N*	[kW]	[m³/h]	[Pa]	[RPM]
B	Total	No	1	38,9	49,0	0,249	1.792	195	915

* Voir courbe exemple.

CBM-9/9 245 6P RE VR

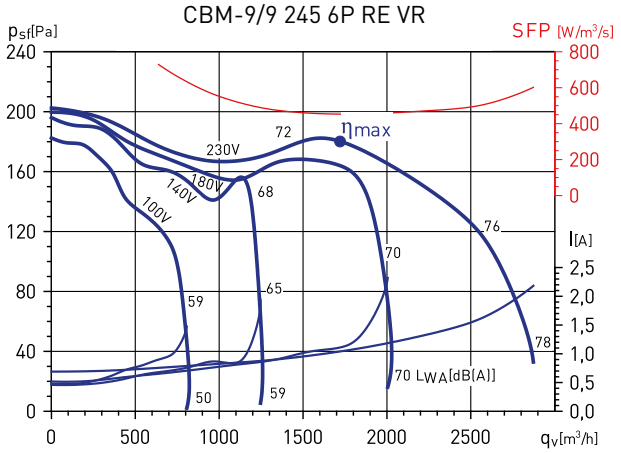

MC*	EC*	VSD*	SR*	η[%]*	N*	[kW]	[m³/h]	[Pa]	[RPM]
B	Total	No	1	44,5	55,0	0,215	1.714	201	947

* Voir courbe exemple.

CBM-9/9 300 4P RE VR

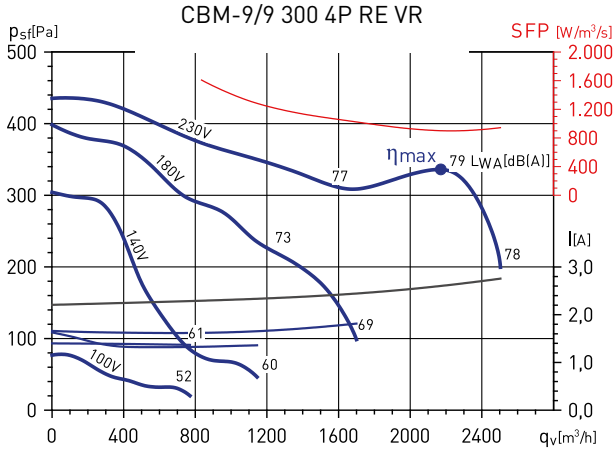

MC*	EC*	VSD*	SR*	η[%]*	N*	[kW]	[m³/h]	[Pa]	[RPM]
B	Total	No	1	41,1	49,1	0,545	2.177	374	1277

* Voir courbe exemple.

CBM-9/9 550 4P RE VR

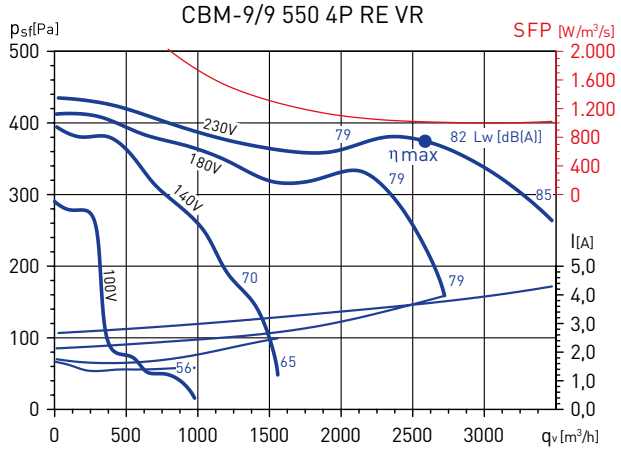

MC*	EC*	VSD*	SR*	η[%]*	N*	[kW]	[m³/h]	[Pa]	[RPM]
B	Total	No	1	41,8	49,0	0,730	2.588	424	1387

* Voir courbe exemple.

COURBES CARACTERISTIQUES - MOTEUR MONOPHASE

CBM-10/8 245 6P RE VR

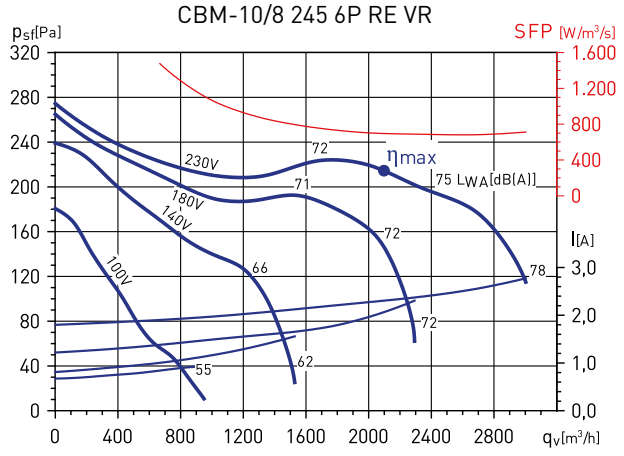

MC*	EC*	VSD*	SR*	η[%]*	N*	[kW]	[m³/h]	[Pa]	[RPM]
B	Total	No	1	45,5	54,3	0,405	2.336	284	949

* Voir courbe exemple.

CBM-10/8 515 6P RE VR

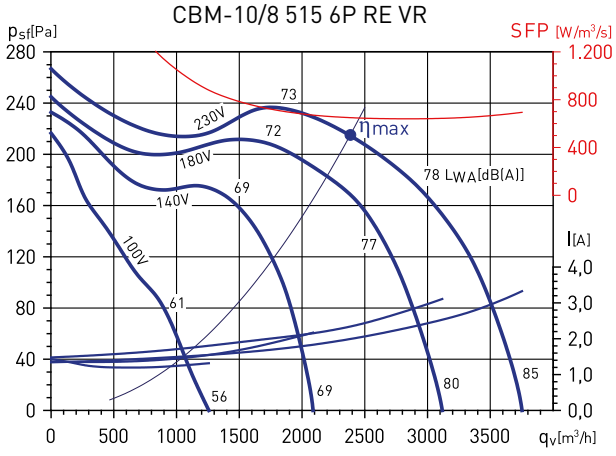

MC*	EC*	VSD*	SR*	η[%]*	N*	[kW]	[m³/h]	[Pa]	[RPM]
B	Total	No	1	40,4	49,0	0,430	2.382	262	917

* Voir courbe exemple.

CBM-10/8 550 4P RE VR

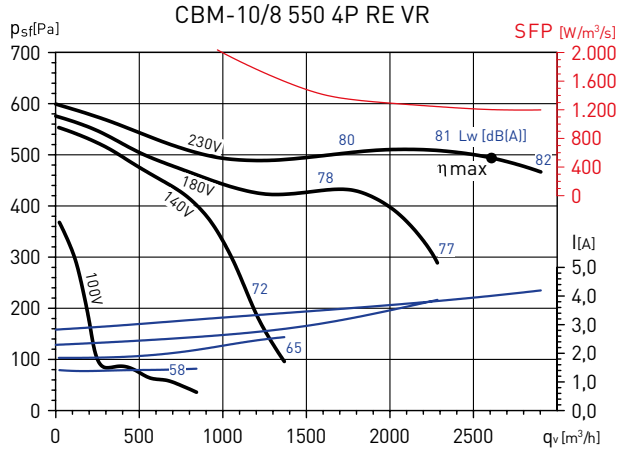

MC*	EC*	VSD*	SR*	η[%]*	N*	[kW]	[m³/h]	[Pa]	[RPM]
B	Total	No	1	45,1	51,8	0,872	2.610	542	1353

* Voir courbe exemple.

CBM-10/10 245 6P RE VR

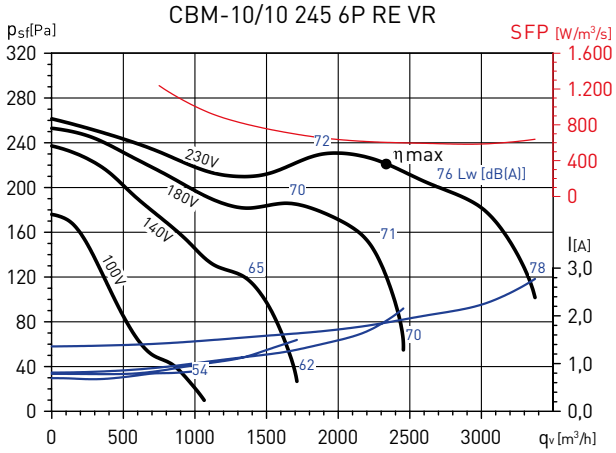

MC*	EC*	VSD*	SR*	η[%]*	N*	[kW]	[m³/h]	[Pa]	[RPM]
B	Total	No	1	41,0	49,9	0,391	2.334	248	905

* Voir courbe exemple.

CBM-10/10 515 6P RE VR

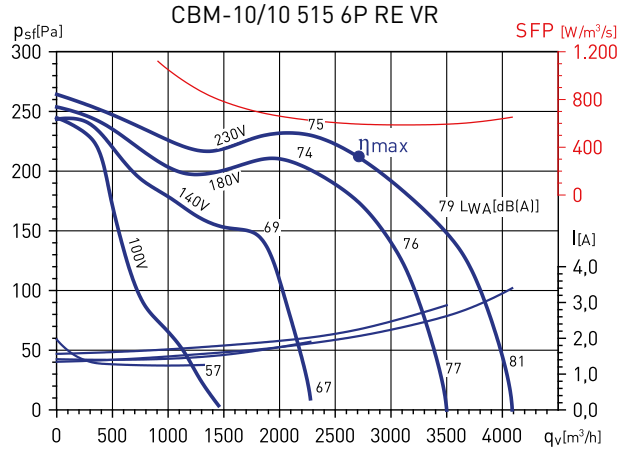

MC*	EC*	VSD*	SR*	η[%]*	N*	[kW]	[m³/h]	[Pa]	[RPM]
B	Total	No	1	42,6	51,2	0,440	2.654	254	914

* Voir courbe exemple.

CBM-10/10 600 4P RE VR

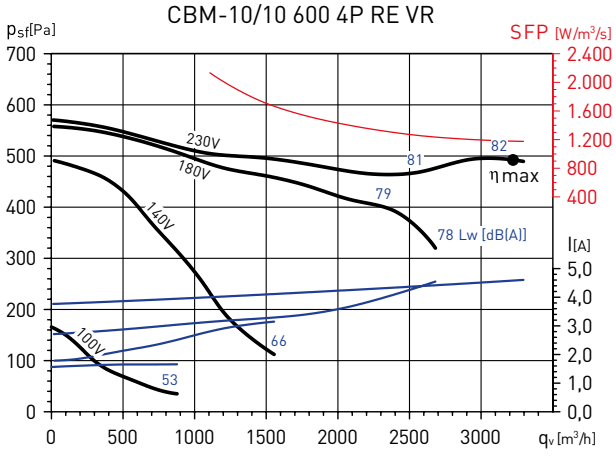

MC*	EC*	VSD*	SR*	η[%]*	N*	[kW]	[m³/h]	[Pa]	[RPM]
B	Total	No	1	45,9	52,1	1,056	3.226	542	1357

* Voir courbe exemple.

COURBES CARACTERISTIQUES - MOTEUR MONOPHASE

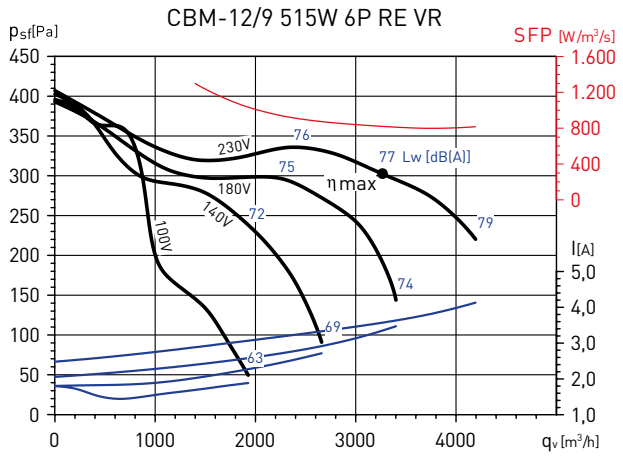

MC*	EC*	VSD*	SR*	η[%]*	N*	[kW]	[m³/h]	[Pa]	[RPM]
B	Total	No	1	42,6	49,7	0,744	3.267	349	885

* Voir courbe exemple.

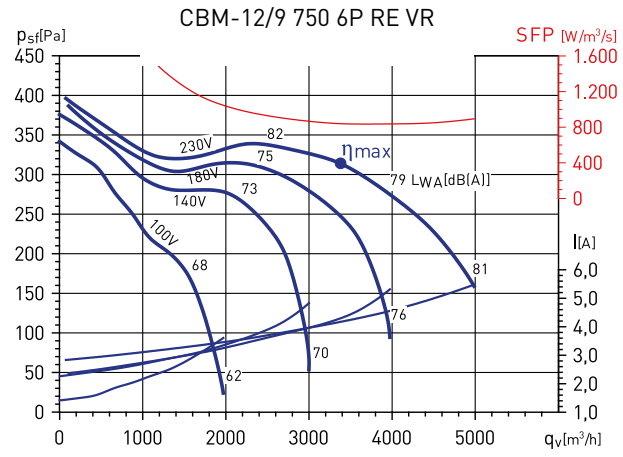

MC*	EC*	VSD*	SR*	η[%]*	N*	[kW]	[m³/h]	[Pa]	[RPM]
B	Total	No	1	42,9	49,9	0,788	3.380	360	913

* Voir courbe exemple.

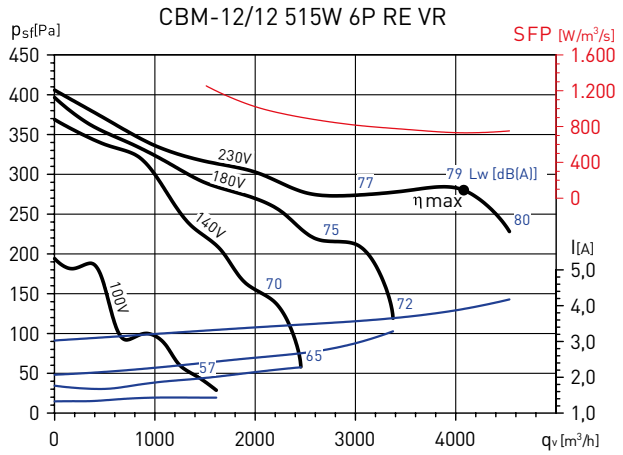

MC*	EC*	VSD*	SR*	η[%]*	N*	[kW]	[m³/h]	[Pa]	[RPM]
B	Total	No	1	43,8	50,7	0,826	4.084	323	865

* Voir courbe exemple.

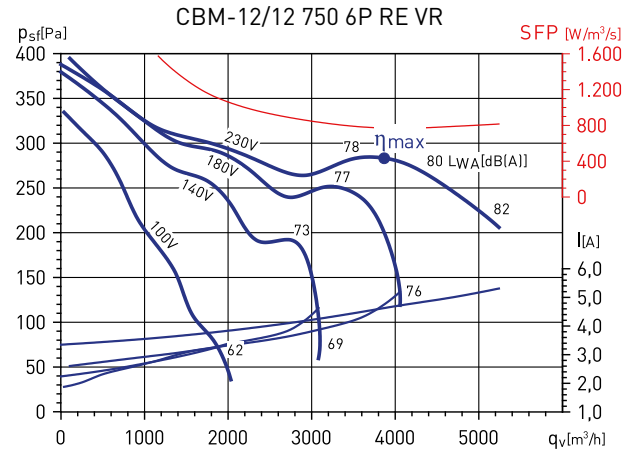

MC*	EC*	VSD*	SR*	η[%]*	N*	[kW]	[m³/h]	[Pa]	[RPM]
B	Total	No	1	42,3	49,1	0,832	3.900	325	899

* Voir courbe exemple.

COURBES CARACTERISTIQUES - MOTEUR TRIPHASE

CBM-7/7 250 4PT RE VR

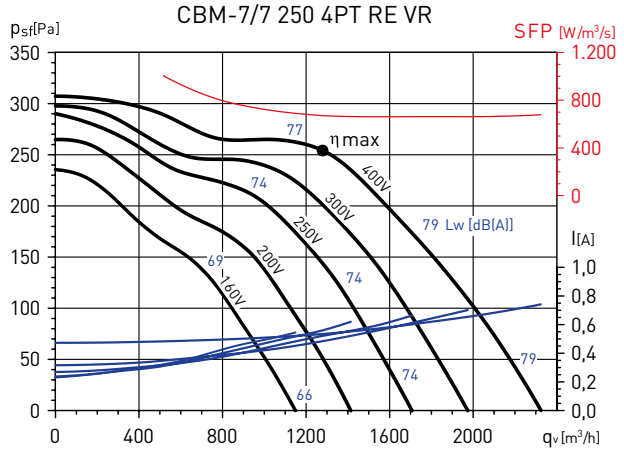

MC*	EC*	VSD*	SR*	η[%]*	N*	[kW]	[m³/h]	[Pa]	[RPM]
B	Total	No	1	45,2	55,5	0,238	1.280	303	1359

* Voir courbe exemple.

CBM-9/7 550 4PT RE VR

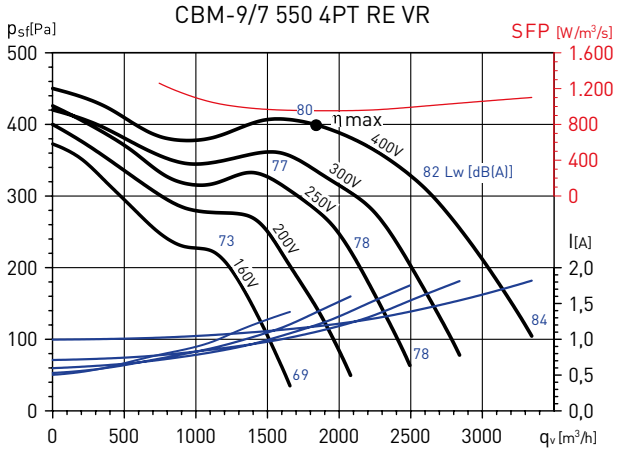

MC*	EC*	VSD*	SR*	η[%]*	N*	[kW]	[m³/h]	[Pa]	[RPM]
B	Total	No	1	46,7	55,0	0,487	1.839	445	1396

* Voir courbe exemple.

CBM-9/9 245 6PT RE VR

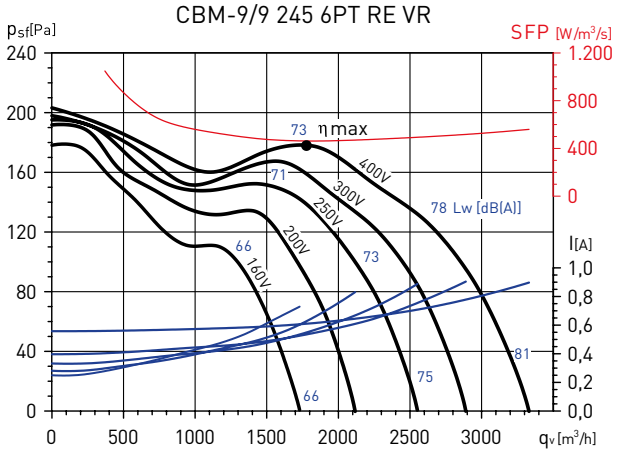

MC*	EC*	VSD*	SR*	η[%]*	N*	[kW]	[m³/h]	[Pa]	[RPM]
B	Total	No	0	43,9	54,3	0,230	1.787	203	947

* Voir courbe exemple.

CBM-9/9 550 4PT RE VR

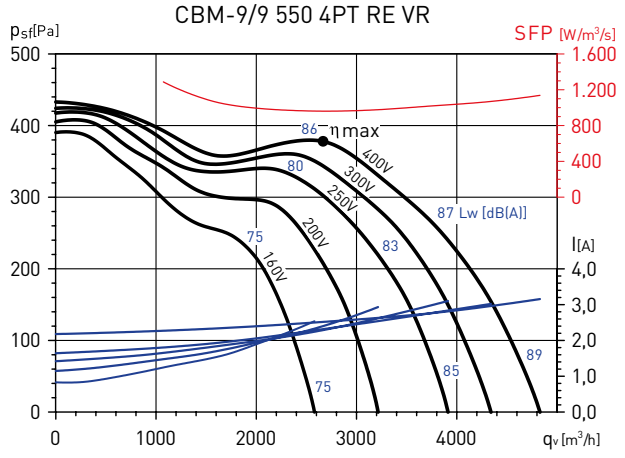

MC*	EC*	VSD*	SR*	η[%]*	N*	[kW]	[m³/h]	[Pa]	[RPM]
B	Total	No	1	44,9	52,2	0,711	2.663	433	1430

* Voir courbe exemple.

CBM-10/8 245 6PT RE VR

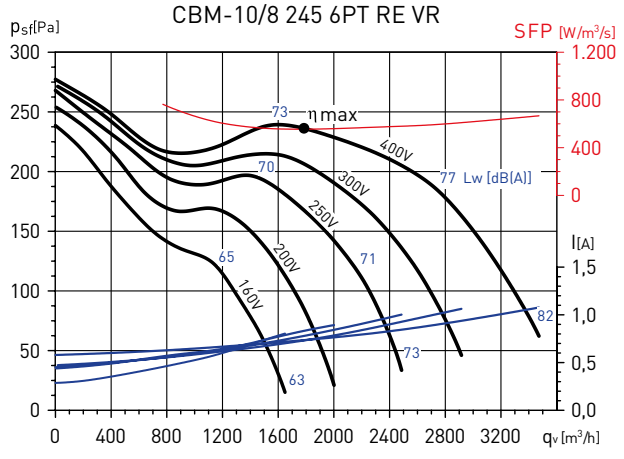

MC*	EC*	VSD*	SR*	η[%]*	N*	[kW]	[m³/h]	[Pa]	[RPM]
B	Total	No	1	46,6	56,5	0,273	1.774	258	931

* Voir courbe exemple.

CBM-10/8 350 6PT RE VR

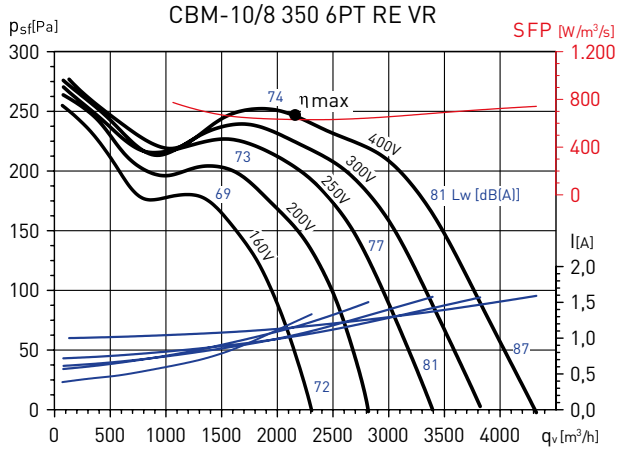

MC*	EC*	VSD*	SR*	η[%]*	N*	[kW]	[m³/h]	[Pa]	[RPM]
B	Total	No	1	44,3	53,3	0,377	2.147	280	954

* Voir courbe exemple.

COURBES CARACTERISTIQUES - MOTEUR TRIPHASE

CBM-10/8 550 4PT RE VR

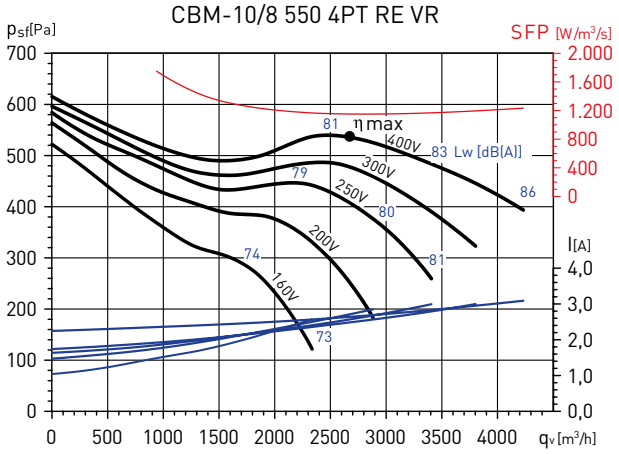

MC*	EC*	VSD*	SR*	η[%]*	N*	[kW]	[m³/h]	[Pa]	[RPM]
B	Total	No	1	50,5	57,3	0,853	2.668	581	1409

* Voir courbe exemple.

CBM-10/10 245 6PT RE VR

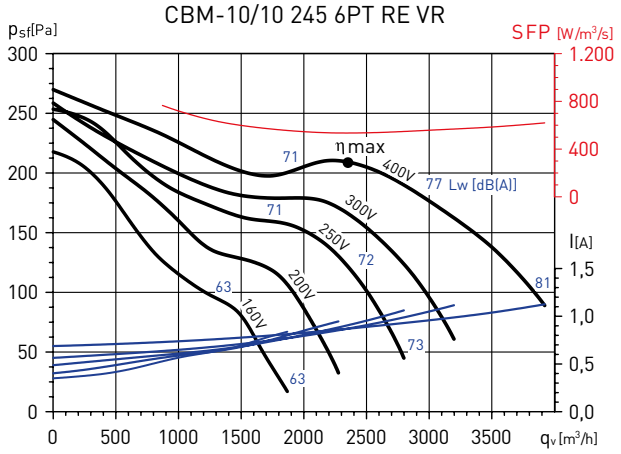

MC*	EC*	VSD*	SR*	η[%]*	N*	[kW]	[m³/h]	[Pa]	[RPM]
B	Total	No	1	43,8	53	0,35	2.357	234	906

* Voir courbe exemple.

CBM-10/10 350 6PT RE VR

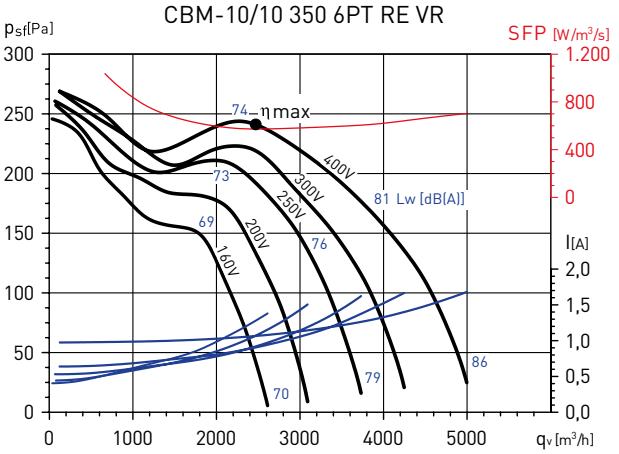

MC*	EC*	VSD*	SR*	η[%]*	N*	[kW]	[m³/h]	[Pa]	[RPM]
B	Total	No	1	46,9	55,8	0,393	2.465	269	949

* Voir courbe exemple.

CBM-10/10 550 4PT RE VR

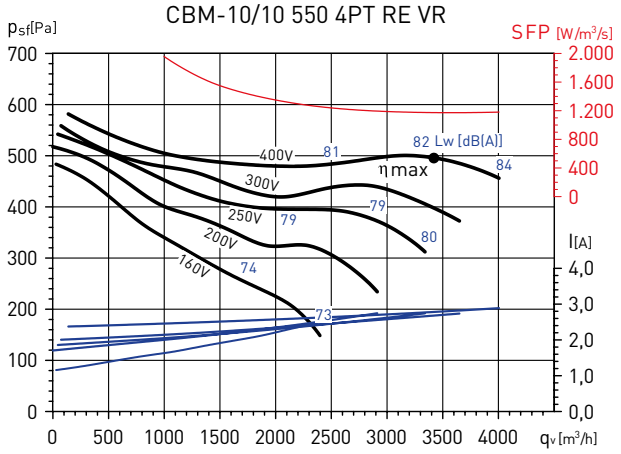

MC*	EC*	VSD*	SR*	η[%]*	N*	[kW]	[m³/h]	[Pa]	[RPM]
B	Total	No	1	46,9	52,9	1,116	3.422	550	1373

* Voir courbe exemple.

CBM-10/10 750 4PT RE VR

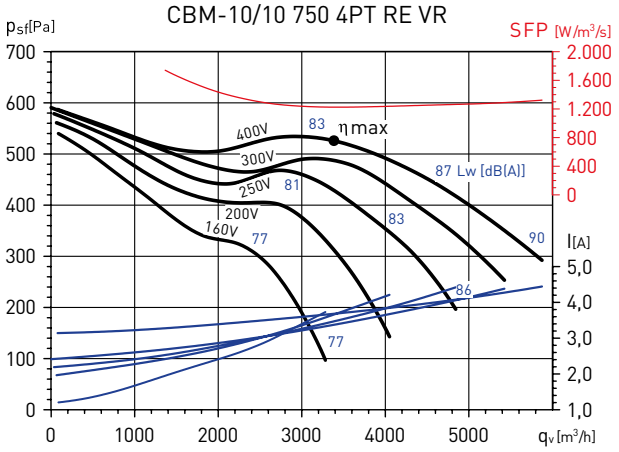

MC*	EC*	VSD*	SR*	η[%]*	N*	[kW]	[m³/h]	[Pa]	[RPM]
B	Total	No	1	47,8	53,7	1,150	3.379	586	1.431

* Voir courbe exemple.

CBM-12/12 550 6PT RE VR

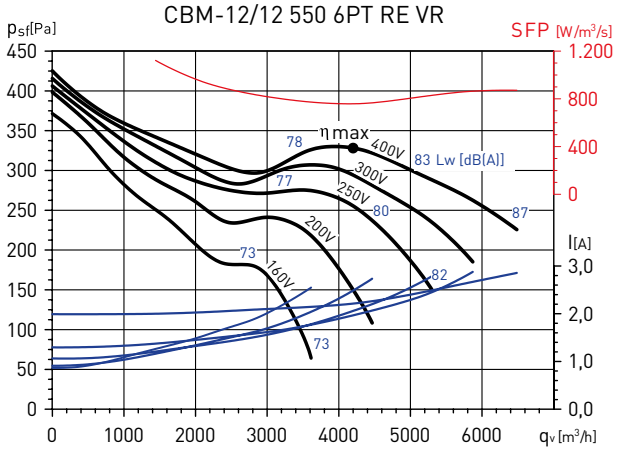

MC*	EC*	VSD*	SR*	η[%]*	N*	[kW]	[m³/h]	[Pa]	[RPM]
B	Total	No	1	50,7	57,4	0,886	4.202	387	939

* Voir courbe exemple.

COURBES CARACTERISTIQUES - MOTEUR TRIPHASE

CBM-12/12 750 6P T RE VR

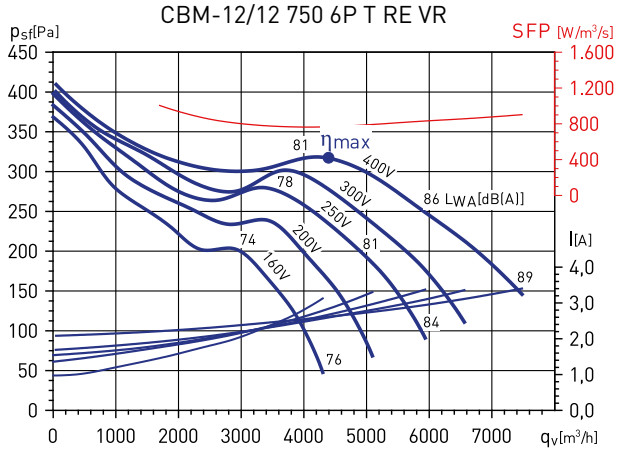

MC*	EC*	VSD*	SR*	η[%]*	N*	[kW]	[m³/h]	[Pa]	[RPM]
B	Total	No	1	47,9	54,4	0,937	4.397	368	936

* Voir courbe exemple.

CBM-12/12 1100 6PT RE VR

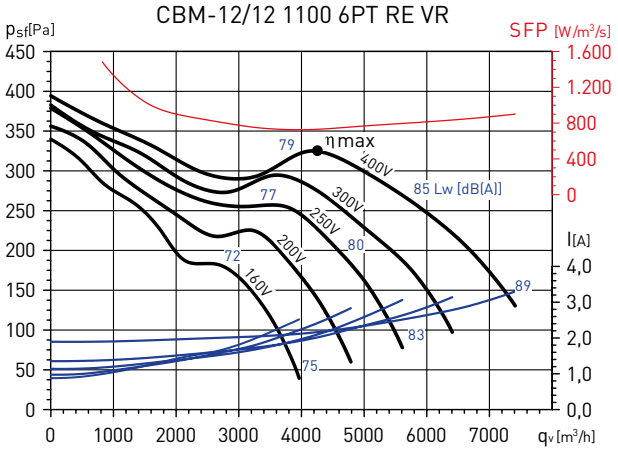

MC*	EC*	VSD*	SR*	η[%]*	N*	[kW]	[m³/h]	[Pa]	[RPM]
B	Total	No	1	51,0	57,7	0,862	4.247	373	925

* Voir courbe exemple.

CBM-15/15 2200 6PT RE VR

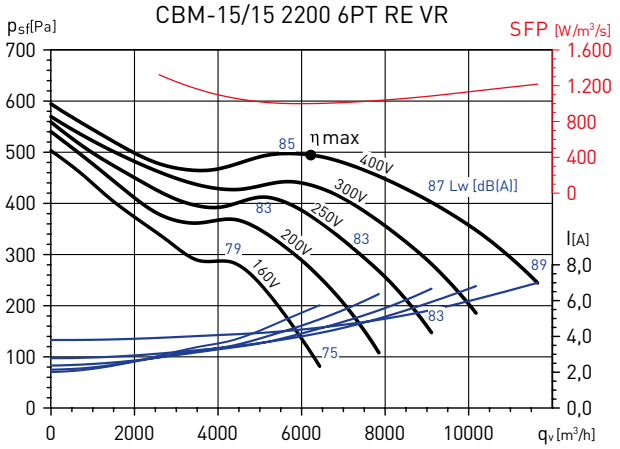

MC*	EC*	VSD*	SR*	η[%]*	N*	[kW]	[m³/h]	[Pa]	[RPM]
B	Total	No	1	54,7	59,5	1,725	6.209	547	934

* Voir courbe exemple.

AVEC MOTEURS A COURANT CONTINU



556 CAB ECOWATT
jusqu'à 2.400 m³/h



567 CAB ECOWATT PLUS
jusqu'à 2.400 m³/h



578 CATB ECOWATT
jusqu'à 3.800 m³/h



582 CVAB-N ECOWATT
jusqu'à 6.000 m³/h



590 CVAB/T-N EKONOVENT
jusqu'à 15.900 m³/h



595 JBRB ECOWATT PR
jusqu'à 9.200 m³/h



605 ILHB/ILHT ECOWATT
jusqu'à 25.000 m³/h

AVEC MOTEURS STANDARD



614 CAB
jusqu'à 3.500 m³/h



622 CAB-B
jusqu'à 1.200 m³/h



628 CAB-PLUS
jusqu'à 1.200 m³/h



633 CAB-E
jusqu'à 1.300 m³/h



635 CAB-EL
jusqu'à 1.300 m³/h



637 CACB-N
jusqu'à 2.700 m³/h



642 CVB SLIMBOX
jusqu'à 1.100 m³/h

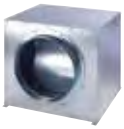

647 CVB/CVT CENTRIBOX
jusqu'à 11.000 m³/h



660 CVAB-N/CVAT-N
jusqu'à 14.600 m³/h



671 CVTT
jusqu'à 55.000 m³/h

DÉSENFUMAGE



677 ILHT
jusqu'à 24.000 m³/h



691 CHVB/CHVT
jusqu'à 6.500 m³/h



696 CHAT-N
jusqu'à 17.000 m³/h



702 CRMTC
jusqu'à 15.900 m³/h



706 CVHN
jusqu'à 22.000 m³/h



710 CVST
jusqu'à 40.000 m³/h



713 CVHT
jusqu'à 60.000 m³/h



719 KDTR
jusqu'à 60.000 m³/h

Ventilateurs de désenfumage certifiés à la température indiquée, hors zone à désenfumer

Ventilateurs pouvant transporter de l'air en continu à la température maximale indiquée

Ventilateurs immergés dans la zone à désenfumer

Séries énergétiquement efficaces

Ventilateurs pour atmosphères potentiellement explosives ATEX



Gamme de caissons d'extraction ou d'insufflation, incorporant une isolation acoustique (M0) en fibre de verre ininflammable de 50 mm à l'aspiration et au soufflage.
Les caissons sont pourvus de brides circulaires en ligne avec joint caoutchouc pour l'étanchéité.
Les caissons peuvent être installés dans toutes les positions.

- Caisson en tôle d'acier galvanisé.
- Turbine centrifuge à réaction.
- Moteur EC à courant continu, IP44, avec protection contre les surcharges, à raccorder sur réseau monophasé 230V+/- 15% 50-60Hz.
- Interrupteur marche-arrêt incorporé.
- Potentiomètre de réglage de la vitesse de rotation accessible de l'extérieur.
- Possibilité de piloter le caisson par un potentiomètre extérieur type REB-ECOWATT ou un signal analogique 0-10V à raccorder dans la boite à bornes.
- Ce caisson de ventilation a été conçu pour une utilisation intérieure, avec une température ambiante comprise entre -20°C et +40°C et pour être monté dans toutes les positions.



Interrupteur marche-arrêt
et potentiomètre de réglage de la vitesse du ventilateur.



Faible niveau sonore
Isolation acoustique (M0) en fibre de verre ininflammable de 50 mm d'épaisseur, avec voile de protection haute résistance.



Moto-ventilateur centrifuge à réaction
Le moteur est inséré en usine dans la turbine.



Conduit isolé à l'aspiration

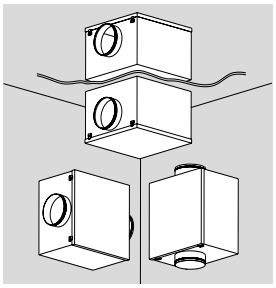

Montage dans toutes les positions
Montage horizontal, vertical ou au plafond.

CARACTERISTIQUES TECHNIQUES

Avant d'installer le ventilateur vérifier que les valeurs indiquées sur la plaque signalétique du moteur sont compatibles avec celles du réseau d'alimentation électrique.

Modèle	Tension de contrôle (V)	Vitesse (tr/mn)	Puissance abs. maxi. (W)	Intensité abs. maxi. (A)	Débit maxi. (m^3/h)	Niveau de pression sonore à 1,5 m* (dB(A))			Poids (kg)
						Rayonné	Soufflage	Aspiration	
CAB-125 ECOWATT	10	3900	75	0,5	400	46	51	37	13
	8	3550	57	0,4	355	44	49	35	
	6	2600	27	0,2	260	37	42	34	
	4	1800	12	0,1	185	28	33	25	
CAB-150 ECOWATT	10	3270	103	0,7	600	47	50	38	15
	8	2980	78	0,6	540	45	47	36	
	6	2300	38	0,3	410	39	41	33	
	4	1610	16	0,1	280	30	33	26	
CAB-160 ECOWATT	10	3270	102	0,7	590	47	51	41	15
	8	3020	81	0,5	530	45	49	40	
	6	2350	41	0,3	410	39	43	36	
	4	1620	18	0,1	280	30	34	27	
CAB-200 ECOWATT	10	2570	161	1,1	1.090	48	53	39	23
	8	2195	100	0,7	910	44	49	36	
	6	1715	50	0,4	710	37	43	31	
	4	1250	23	0,2	520	29	36	26	
CAB-250 ECOWATT	10	2650	219	1,4	1.220	52	58	42	24
	8	2390	162	1,1	1.100	47	50	29	
	6	1905	85	0,6	880	42	45	27	
	4	1410	40	0,3	660	37	38	21	
CAB-315 ECOWATT	10	1990	238	1	1.910	54	57	52	28
	8	1670	143	0,6	1.610	50	53	48	
	6	1390	88	0,4	1.360	45	48	40	
	4	1060	46	0,2	1.010	38	42	35	
CAB-355 ECOWATT	10	1940	335	1,4	2.580	54	58	49	32
	8	1685	224	1	2.260	52	55	46	
	6	1380	130	0,6	1.840	50	50	39	
	4	1070	69	0,3	1.440	40	43	33	
CAB-400 ECOWATT	10	1940	335	1,4	2.650	54	55	48	32
	8	1695	229	1,1	2.320	50	53	48	
	6	1380	131	0,6	1.900	45	48	40	
	4	1070	68	0,3	1.460	38	42	35	

* Point de fonctionnement médiant de la courbe caractéristique.

DIMENSIONS (mm)

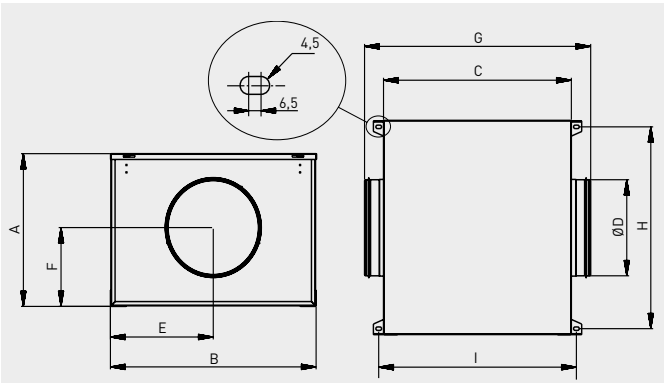

Modèle	A	B	C	D	E	F	G	H	I
CAB-125 ECOWATT	316	420	386	125	210	163	433	389	412
CAB-150 ECOWATT	334	447	415	150	224	174	517	416	441
CAB-160 ECOWATT	334	447	415	160	224	174	517	416	441
CAB-200 ECOWATT	375	510	468	200	255	193	570	479	494
CAB-250 ECOWATT	395	553	505	250	277	204	608	522	535
CAB-315 ECOWATT	441	609	555	315	305	221	659	585	580
CAB-355 ECOWATT	501	699	578	355	350	251	682	668	606
CAB-400 ECOWATT	501	699	578	400	350	251	682	668	606

COURBES CARACTERISTIQUES

- q_v: Débit en m^3/h
- p_{sf}: Pression statique en Pa
- SFP: Courbes bleues en $W/m^3/s$
- Air sec normal à 20°C et 760mmHg
- Essais aérauliques selon les Normes ISO 5801 et AMCA 210-99

CAB-125 ECOWATT

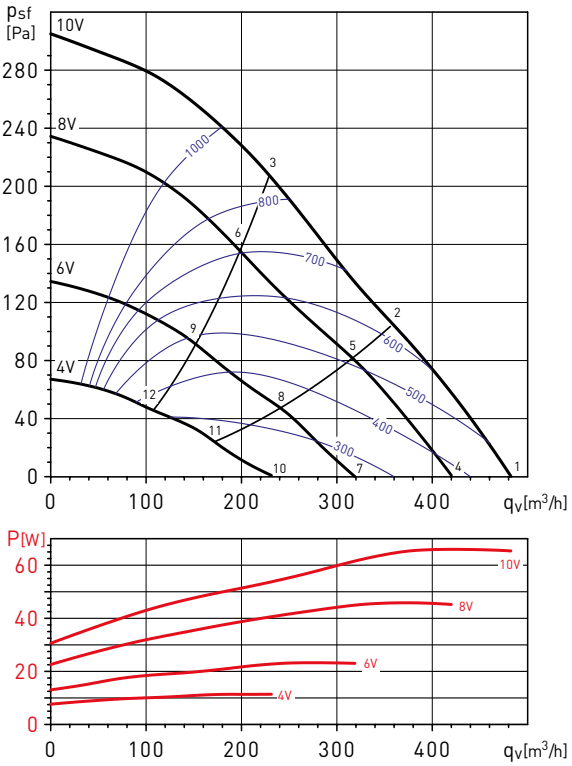

Spectres de puissance en dB(A)

Point de fonctionnement		63	125	250	500	1000	2000	4000	8000	LwA
1	Soufflage	39	47	52	60	61	60	55	57	66
	Aspiration	40	49	50	51	56	57	55	48	62
	Rayonné	40	47	46	43	41	44	42	40	53
2	Soufflage	37	44	52	60	61	57	54	55	65
	Aspiration	38	47	47	49	54	56	53	46	60
	Rayonné	37	44	46	43	40	42	41	38	51
3	Soufflage	34	42	53	59	61	56	52	53	65
	Aspiration	35	44	47	48	53	55	52	45	59
	Rayonné	35	42	47	42	41	41	40	36	51
4	Soufflage	39	44	50	57	59	57	53	54	64
	Aspiration	47	46	47	49	53	54	52	45	59
	Rayonné	37	44	45	41	38	42	40	38	50
5	Soufflage	38	42	50	57	59	55	51	52	63
	Aspiration	47	45	45	47	51	53	50	42	58
	Rayonné	35	42	45	42	38	39	38	35	49
6	Soufflage	37	41	51	56	59	54	50	49	62
	Aspiration	47	43	45	46	50	53	49	42	57
	Rayonné	34	40	46	40	38	38	37	33	49
7	Soufflage	36	40	49	52	52	51	48	44	58
	Aspiration	35	41	46	42	46	47	44	34	53
	Rayonné	38	39	45	37	37	39	36	32	48
8	Soufflage	36	38	50	51	51	49	46	41	57
	Aspiration	35	41	45	41	44	46	42	31	52
	Rayonné	38	37	46	37	35	37	34	29	48
9	Soufflage	36	38	48	52	50	48	43	39	56
	Aspiration	34	41	44	40	44	48	41	32	52
	Rayonné	38	37	44	38	35	36	32	27	47
10	Soufflage	24	31	36	42	43	43	37	26	48
	Aspiration	25	33	34	33	36	39	34	23	43
	Rayonné	23	32	33	30	30	32	33	25	40
11	Soufflage	24	31	37	42	42	40	33	26	47
	Aspiration	24	32	34	32	33	37	31	23	42
	Rayonné	23	32	33	30	28	29	29	25	39
12	Soufflage	23	30	35	42	41	38	30	25	46
	Aspiration	24	33	34	33	35	37	29	23	42
	Rayonné	22	32	32	30	28	27	25	24	38

COURBES CARACTERISTIQUES

- q_v: Débit en m^3/h
- p_{sf}: Pression statique en Pa
- SFP: Courbes bleues en $W/m^3/s$
- Air sec normal à 20ºC et 760mmHg
- Essais aérauliques selon les Normes ISO 5801 et AMCA 210-99

CAB-150 ECOWATT

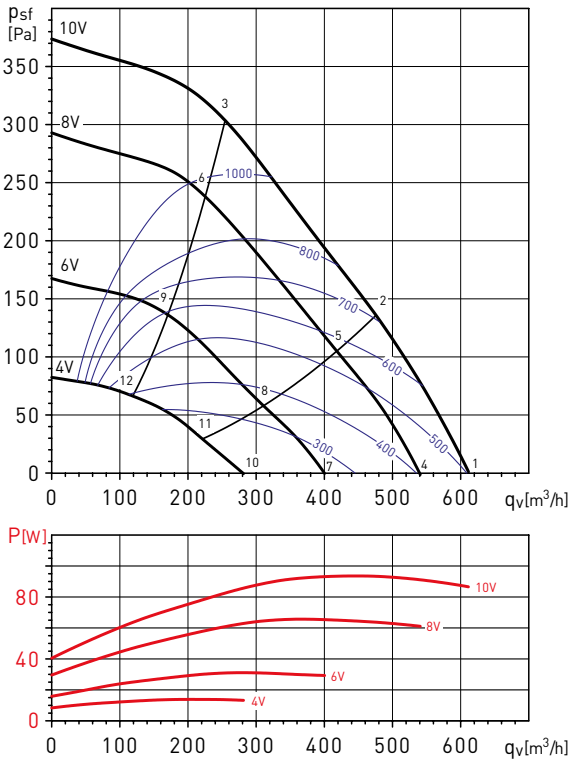

Spectres de puissance en dB(A)

Point de fonctionnement		63	125	250	500	1000	2000	4000	8000	LwA
1	Soufflage	43	49	53	59	61	59	58	51	66
	Aspiration	44	52	52	53	57	57	54	44	62
	Rayonné	42	45	48	46	43	45	42	34	54
2	Soufflage	40	49	52	58	58	56	55	49	64
	Aspiration	39	51	50	50	55	56	52	43	61
	Rayonné	39	45	47	45	40	41	39	32	52
3	Soufflage	38	47	56	59	59	55	54	49	64
	Aspiration	38	49	53	50	55	58	53	45	62
	Rayonné	37	43	51	46	41	41	37	32	53
4	Soufflage	41	47	52	57	59	57	56	48	64
	Aspiration	41	50	50	50	54	55	52	41	60
	Rayonné	42	44	48	43	42	43	40	33	52
5	Soufflage	39	47	51	55	56	53	53	46	61
	Aspiration	36	50	49	48	53	54	50	40	59
	Rayonné	40	43	46	41	39	40	37	31	50
6	Soufflage	36	45	54	56	56	53	51	46	62
	Aspiration	34	48	52	47	54	55	50	43	60
	Rayonné	37	42	50	42	39	39	35	31	52
7	Soufflage	35	42	47	51	53	52	48	38	58
	Aspiration	33	44	45	43	47	48	45	31	54
	Rayonné	35	39	44	38	37	40	35	28	48
8	Soufflage	32	41	47	49	50	48	44	36	55
	Aspiration	32	44	45	43	46	48	43	31	53
	Rayonné	32	38	45	35	34	36	31	26	47
9	Soufflage	30	42	47	49	49	47	43	37	55
	Aspiration	31	46	47	42	49	49	42	33	55
	Rayonné	31	38	44	36	34	35	30	27	46
10	Soufflage	27	35	40	43	45	43	34	26	50
	Aspiration	29	37	37	34	38	39	31	23	45
	Rayonné	25	34	38	30	31	35	28	24	42
11	Soufflage	26	34	39	41	42	40	32	26	47
	Aspiration	29	35	36	33	37	39	29	23	44
	Rayonné	25	33	36	28	28	31	25	24	40
12	Soufflage	26	39	39	41	42	37	31	25	47
	Aspiration	28	40	35	40	41	39	30	23	46
	Rayonné	24	37	36	28	28	29	25	23	41

COURBES CARACTERISTIQUES

- q_v: Débit en m^3/h
- p_{sf}: Pression statique en Pa
- SFP: Courbes bleues en $W/m^3/s$
- Air sec normal à 20°C et 760mmHg
- Essais aérauliques selon les Normes ISO 5801 et AMCA 210-99

CAB-160 ECOWATT

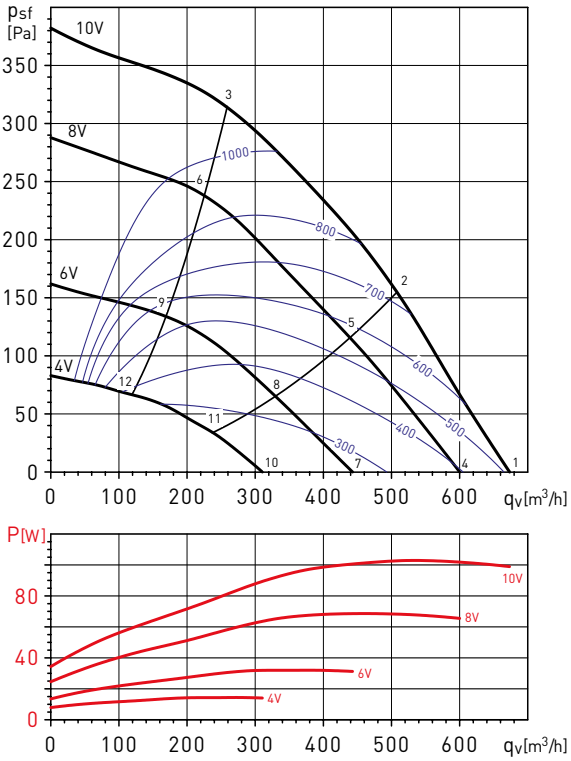

Spectres de puissance en dB(A)

Point de fonctionnement		63	125	250	500	1000	2000	4000	8000	LwA
1	Soufflage	41	48	54	62	63	61	57	50	67
	Aspiration	44	51	51	52	55	58	55	45	62
	Rayonné	44	46	48	46	50	52	51	42	57
2	Soufflage	38	46	54	60	60	57	54	48	65
	Aspiration	38	49	48	50	54	56	53	43	60
	Rayonné	41	44	47	44	46	48	48	40	55
3	Soufflage	34	45	54	60	59	56	52	48	65
	Aspiration	36	47	50	49	53	55	52	45	60
	Rayonné	37	43	48	44	46	47	46	40	54
4	Soufflage	39	46	53	59	61	59	55	47	65
	Aspiration	41	49	50	49	53	56	53	42	60
	Rayonné	40	45	47	44	49	51	49	40	56
5	Soufflage	36	44	53	57	57	55	52	45	63
	Aspiration	36	48	48	47	52	54	51	41	59
	Rayonné	38	43	46	42	45	47	46	38	53
6	Soufflage	34	44	53	58	57	54	50	45	63
	Aspiration	34	46	49	47	51	53	50	43	58
	Rayonné	35	43	46	43	45	46	44	38	53
7	Soufflage	32	41	49	53	55	53	48	38	60
	Aspiration	32	43	45	42	47	50	46	32	54
	Rayonné	35	41	43	40	43	46	43	33	51
8	Soufflage	29	38	47	51	51	49	43	36	56
	Aspiration	29	42	44	41	46	49	44	32	53
	Rayonné	32	38	41	38	39	41	38	31	47
9	Soufflage	27	37	48	52	51	49	43	37	57
	Aspiration	28	44	45	41	45	47	42	34	52
	Rayonné	30	37	42	39	40	41	38	32	48
10	Soufflage	25	36	39	45	47	46	33	25	51
	Aspiration	25	36	38	34	38	40	31	23	45
	Rayonné	17	29	31	38	39	38	26	18	44
11	Soufflage	25	35	38	43	44	42	31	25	48
	Aspiration	32	35	34	33	38	39	30	23	44
	Rayonné	18	27	30	35	36	34	23	17	41
12	Soufflage	21	35	37	43	43	39	31	25	48
	Aspiration	22	37	34	33	38	38	31	24	44
	Rayonné	14	27	30	35	35	32	23	17	40

COURBES CARACTERISTIQUES

- q_v: Débit en m^3/h
- p_{sf}: Pression statique en Pa
- SFP: Courbes bleues en $W/m^3/s$
- Air sec normal à 20°C et 760mmHg
- Essais aérauliques selon les Normes ISO 5801 et AMCA 210-99

CAB-200 ECOWATT

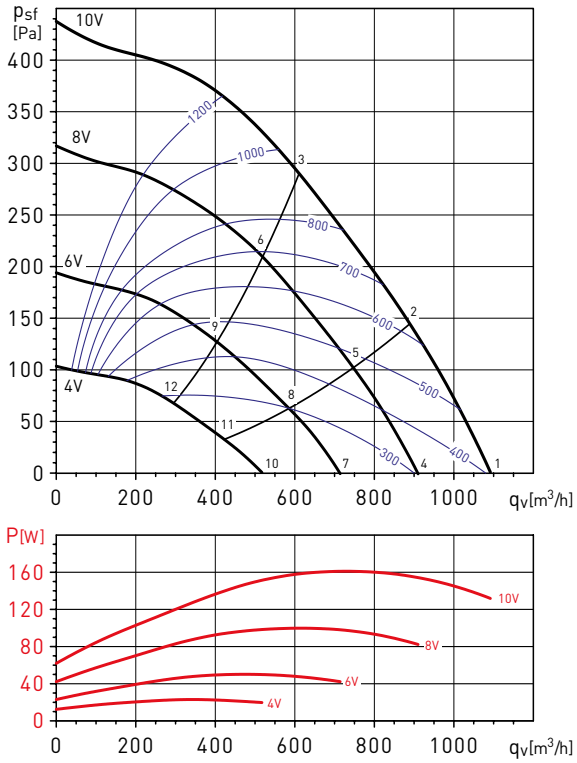

Spectres de puissance en dB(A)

Point de fonctionnement		63	125	250	500	1000	2000	4000	8000	LwA
1	Soufflage	50	53	63	65	68	61	63	60	72
	Aspiration	49	57	57	56	60	61	56	50	66
	Rayonné	52	44	49	46	50	47	44	50	58
2	Soufflage	44	49	61	61	63	58	62	58	69
	Aspiration	43	53	54	53	58	59	55	50	64
	Rayonné	46	40	47	42	45	43	43	48	54
3	Soufflage	38	48	66	65	65	59	62	58	71
	Aspiration	38	50	57	52	56	60	55	50	64
	Rayonné	40	40	53	46	47	45	42	48	56
4	Soufflage	47	50	61	62	65	59	61	57	69
	Aspiration	46	54	55	53	58	59	54	46	64
	Rayonné	50	42	47	44	48	45	42	51	56
5	Soufflage	42	46	60	59	61	56	59	55	67
	Aspiration	41	50	52	51	55	57	53	47	62
	Rayonné	45	38	46	40	44	42	40	49	53
6	Soufflage	35	48	64	62	63	57	59	55	69
	Aspiration	36	48	55	50	54	58	52	49	62
	Rayonné	38	39	50	44	46	43	40	49	55
7	Soufflage	42	44	56	57	59	53	55	46	64
	Aspiration	39	48	51	48	52	53	48	36	58
	Rayonné	43	36	44	39	43	39	36	41	50
8	Soufflage	36	42	53	54	56	51	53	47	61
	Aspiration	35	44	48	46	50	52	49	38	57
	Rayonné	38	34	42	36	40	36	35	41	47
9	Soufflage	31	49	56	56	57	51	52	47	62
	Aspiration	32	46	49	46	49	52	50	42	57
	Rayonné	32	41	45	38	40	37	34	41	49
10	Soufflage	33	39	46	50	51	47	45	35	56
	Aspiration	31	40	40	43	46	46	38	27	51
	Rayonné	35	34	38	34	36	34	30	24	43
11	Soufflage	29	38	45	49	49	45	44	36	54
	Aspiration	29	38	38	41	45	46	37	26	50
	Rayonné	30	32	36	32	33	32	29	25	41
12	Soufflage	26	43	48	49	49	43	44	35	55
	Aspiration	30	45	42	41	43	46	42	30	51
	Rayonné	28	38	39	33	34	31	28	25	43

COURBES CARACTERISTIQUES

- q_v: Débit en m^3/h
- p_{sf}: Pression statique en Pa
- SFP: Courbes bleues en $W/m^3/s$
- Air sec normal à 20°C et 760mmHg
- Essais aérauliques selon les Normes ISO 5801 et AMCA 210-99

CAB-250 ECOWATT

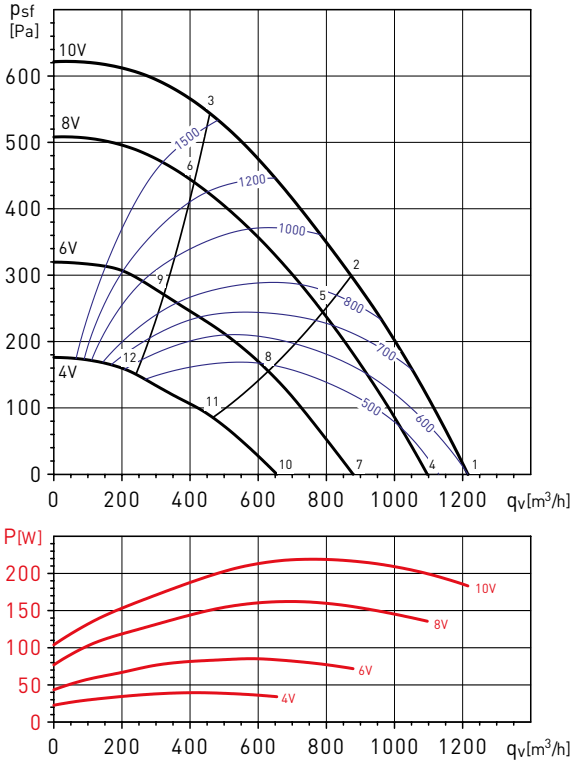

Spectres de puissance en dB(A)

Point de fonctionnement		63	125	250	500	1000	2000	4000	8000	LwA
1	Soufflage	42	54	66	68	71	67	63	58	75
	Aspiration	48	54	60	57	61	64	60	51	68
	Rayonné	40	44	55	50	50	45	37	32	58
2	Soufflage	40	52	65	65	66	64	63	58	72
	Aspiration	41	51	60	53	58	62	58	51	66
	Rayonné	38	41	55	47	46	42	36	31	56
3	Soufflage	38	54	68	67	68	66	64	60	74
	Aspiration	40	51	60	55	59	65	60	54	68
	Rayonné	36	44	58	49	47	45	38	33	59
4	Soufflage	39	52	64	65	68	64	60	56	72
	Aspiration	45	52	58	54	58	62	57	48	66
	Rayonné	37	44	53	48	49	44	36	31	56
5	Soufflage	38	50	62	63	64	62	60	55	69
	Aspiration	40	49	57	50	55	60	55	48	64
	Rayonné	35	42	52	46	44	42	36	30	54
6	Soufflage	36	54	65	64	65	64	62	57	71
	Aspiration	38	50	58	52	56	63	57	51	66
	Rayonné	33	45	54	47	45	44	37	32	56
7	Soufflage	36	49	59	59	63	59	53	49	67
	Aspiration	39	48	56	48	52	56	50	41	61
	Rayonné	33	42	49	43	44	39	31	27	52
8	Soufflage	33	47	58	57	58	56	53	48	64
	Aspiration	34	45	54	46	51	55	48	41	59
	Rayonné	30	40	48	41	39	37	31	26	50
9	Soufflage	32	52	58	58	59	58	54	49	65
	Aspiration	33	48	52	46	51	57	50	43	60
	Rayonné	29	45	49	42	40	39	32	27	51
10	Soufflage	29	45	49	52	55	52	45	38	59
	Aspiration	32	44	41	40	44	49	41	32	52
	Rayonné	28	40	38	35	36	33	29	25	44
11	Soufflage	28	47	48	50	51	49	43	38	56
	Aspiration	30	44	41	41	45	48	39	32	52
	Rayonné	27	41	37	33	32	31	28	25	44
12	Soufflage	27	47	49	51	52	50	45	38	57
	Aspiration	31	46	42	43	47	49	40	33	53
	Rayonné	26	42	38	34	32	32	29	26	45

COURBES CARACTERISTIQUES

- q_v: Débit en m^3/h
- p_{sf}: Pression statique en Pa
- SFP: Courbes bleues en $W/m^3/s$
- Air sec normal à 20°C et 760mmHg
- Essais aérauliques selon les Normes ISO 5801 et AMCA 210-99

CAB-315 ECOWATT

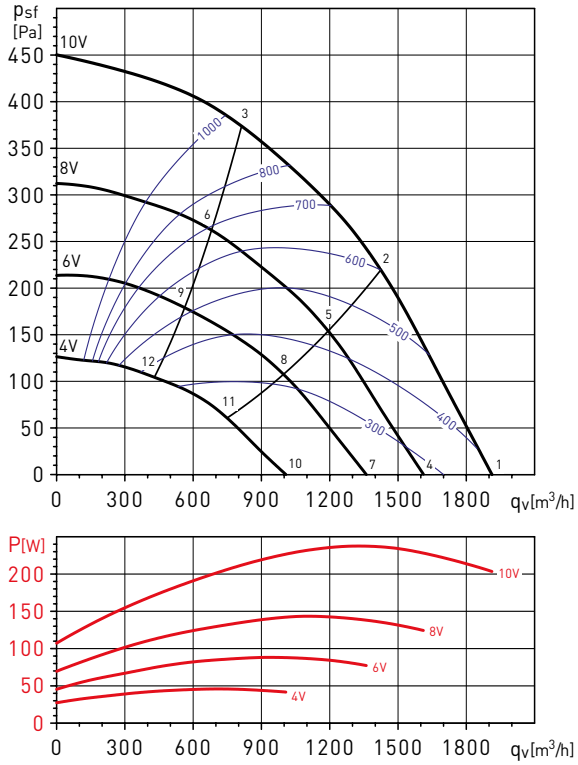

Spectres de puissance en dB(A)

Point de fonctionnement		63	125	250	500	1000	2000	4000	8000	LwA
1	Soufflage	41	54	67	67	66	63	59	57	72
	Aspiration	47	57	66	59	64	60	53	46	69
	Rayonné	42	48	65	54	57	54	49	46	66
2	Soufflage	41	54	67	66	64	59	56	53	71
	Aspiration	43	55	65	56	62	58	51	44	68
	Rayonné	42	48	65	53	55	50	46	42	66
3	Soufflage	41	58	67	66	64	58	55	51	71
	Aspiration	41	53	63	56	62	60	56	48	68
	Rayonné	42	52	65	53	54	49	45	40	66
4	Soufflage	39	53	62	63	63	58	53	54	68
	Aspiration	43	55	62	55	59	56	48	42	65
	Rayonné	40	46	59	49	53	53	43	41	61
5	Soufflage	40	54	64	61	59	53	49	49	67
	Aspiration	41	53	61	52	58	53	45	38	64
	Rayonné	40	47	61	47	50	48	39	36	62
6	Soufflage	38	58	62	61	59	54	49	45	67
	Aspiration	39	51	58	52	58	56	51	40	63
	Rayonné	38	51	59	47	50	49	39	31	60
7	Soufflage	39	54	57	59	59	53	49	50	64
	Aspiration	41	56	52	50	57	51	43	40	61
	Rayonné	39	50	50	45	51	44	38	36	56
8	Soufflage	37	55	54	57	55	48	45	40	62
	Aspiration	38	54	49	47	55	48	40	36	59
	Rayonné	37	51	47	43	48	39	34	26	54
9	Soufflage	35	57	54	57	55	49	44	39	62
	Aspiration	35	52	48	47	56	50	42	35	59
	Rayonné	35	52	47	43	48	40	33	25	55
10	Soufflage	35	48	50	55	52	43	46	31	58
	Aspiration	37	49	46	46	49	43	40	30	54
	Rayonné	37	45	44	43	48	37	36	24	52
11	Soufflage	32	46	48	54	48	41	37	29	56
	Aspiration	34	46	42	47	47	41	34	30	52
	Rayonné	33	42	41	42	45	34	27	22	49
12	Soufflage	33	48	49	55	49	41	36	30	58
	Aspiration	33	45	42	46	47	42	31	29	52
	Rayonné	34	44	42	43	46	35	26	23	50

COURBES CARACTERISTIQUES

- q_v: Débit en m^3/h
- p_{sf}: Pression statique en Pa
- SFP: Courbes bleues en $W/m^3/s$
- Air sec normal à 20°C et 760mmHg
- Essais aérauliques selon les Normes ISO 5801 et AMCA 210-99

CAB-355 ECOWATT

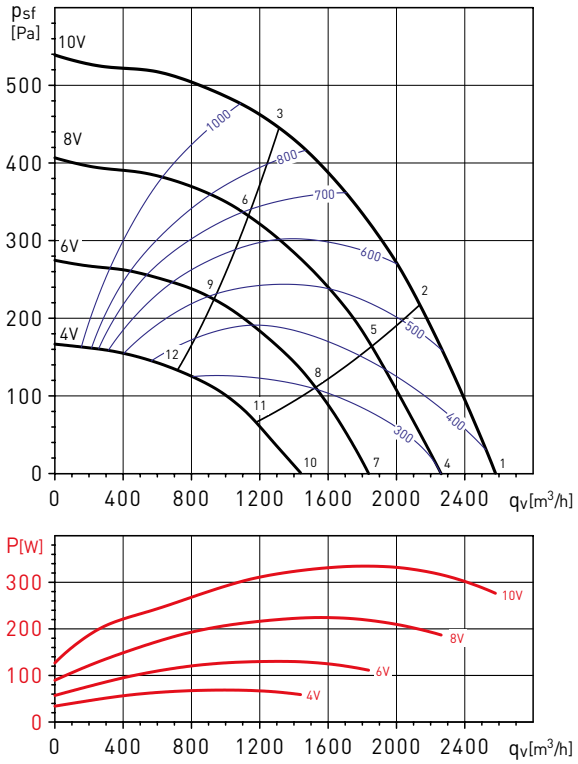

Spectres de puissance en dB(A)

Point de fonctionnement		63	125	250	500	1000	2000	4000	8000	LwA
1	Soufflage	46	58	67	67	67	66	64	63	74
	Aspiration	52	59	63	62	66	62	55	49	70
	Rayonné	41	49	62	53	55	53	48	49	64
2	Soufflage	42	55	67	66	66	63	60	59	72
	Aspiration	45	55	63	59	63	60	52	46	68
	Rayonné	37	46	61	52	54	51	45	45	63
3	Soufflage	39	58	65	64	63	60	58	55	70
	Aspiration	41	55	61	56	61	58	51	46	66
	Rayonné	34	48	60	50	51	47	42	41	61
4	Soufflage	41	58	64	64	65	63	58	61	71
	Aspiration	48	56	62	58	63	59	51	46	67
	Rayonné	36	49	59	49	53	51	42	48	61
5	Soufflage	37	55	64	62	63	58	55	56	69
	Aspiration	41	53	63	54	61	56	48	42	66
	Rayonné	32	46	59	47	51	46	38	42	60
6	Soufflage	37	61	61	60	58	52	52	48	67
	Aspiration	38	53	61	51	59	54	47	41	64
	Rayonné	32	52	56	45	46	40	36	35	58
7	Soufflage	37	58	57	60	65	58	54	57	68
	Aspiration	42	58	52	52	63	53	46	42	65
	Rayonné	34	50	47	44	50	45	38	44	56
8	Soufflage	33	58	55	58	60	51	50	50	64
	Aspiration	37	56	49	49	63	51	42	37	64
	Rayonné	30	51	45	42	45	38	34	37	53
9	Soufflage	34	56	53	56	57	48	47	42	62
	Aspiration	35	54	47	46	63	49	41	34	63
	Rayonné	29	50	44	40	49	35	31	29	53
10	Soufflage	32	51	52	55	56	49	52	38	61
	Aspiration	36	52	46	47	52	47	43	30	57
	Rayonné	30	43	42	46	45	37	39	30	51
11	Soufflage	29	49	50	52	50	43	46	33	57
	Aspiration	33	49	43	45	51	44	38	26	54
	Rayonné	27	41	40	43	39	31	33	25	47
12	Soufflage	28	47	47	50	47	40	39	33	54
	Aspiration	31	45	41	42	50	41	33	26	52
	Rayonné	26	39	37	41	36	28	26	25	45

COURBES CARACTERISTIQUES

- q_v: Débit en m^3/h
- p_{sf}: Pression statique en Pa
- SFP: Courbes bleues en $W/m^3/s$
- Air sec normal à 20°C et 760mmHg
- Essais aérauliques selon les Normes ISO 5801 et AMCA 210-99

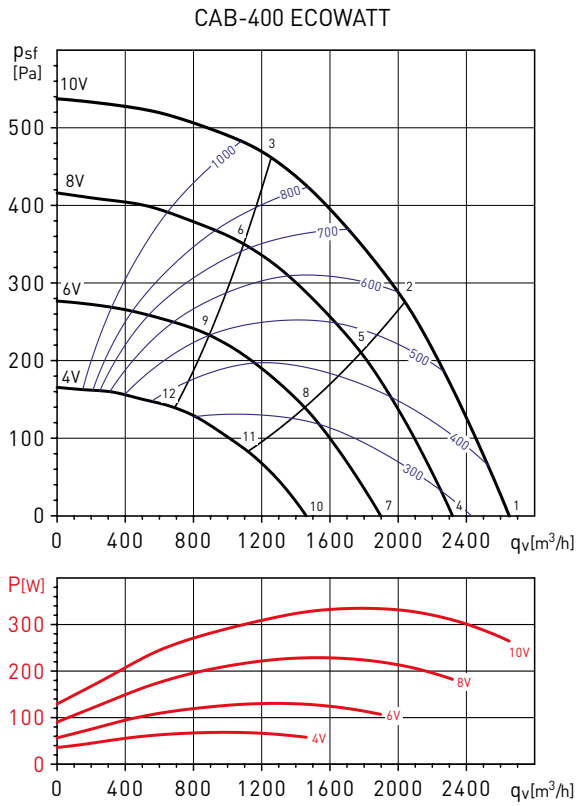

Spectres de puissance en dB(A)

Point de fonctionnement		63	125	250	500	1000	2000	4000	8000	LwA
1	Soufflage	46	58	65	67	65	66	61	57	72
	Aspiration	46	59	64	63	67	63	56	49	71
	Rayonné	44	50	62	56	58	58	51	47	65
2	Soufflage	40	54	63	64	62	60	53	51	69
	Aspiration	41	54	63	59	64	60	52	46	68
	Rayonné	38	46	60	53	55	52	44	41	62
3	Soufflage	41	58	64	63	58	54	51	47	68
	Aspiration	41	57	61	58	62	58	53	47	67
	Rayonné	39	50	61	52	51	46	41	38	62
4	Soufflage	39	53	62	63	63	58	53	54	68
	Aspiration	43	55	62	55	59	56	48	42	65
	Rayonné	40	46	59	49	53	53	43	41	61
5	Soufflage	40	54	64	61	59	53	49	49	67
	Aspiration	41	53	61	52	58	53	45	38	64
	Rayonné	40	47	61	47	50	48	39	36	62
6	Soufflage	38	58	62	61	59	54	49	45	67
	Aspiration	39	51	58	52	58	56	51	40	63
	Rayonné	38	51	59	47	50	49	39	31	60
7	Soufflage	39	54	57	59	59	53	49	50	64
	Aspiration	41	56	52	50	57	51	43	40	61
	Rayonné	39	50	50	45	51	44	38	36	56
8	Soufflage	37	55	54	57	55	48	45	40	62
	Aspiration	38	54	49	47	55	48	40	36	59
	Rayonné	37	51	47	43	48	39	34	26	54
9	Soufflage	35	57	54	57	55	49	44	39	62
	Aspiration	35	52	48	47	56	50	42	35	59
	Rayonné	35	52	47	43	48	40	33	25	55
10	Soufflage	35	48	50	55	52	43	46	31	58
	Aspiration	37	49	46	46	49	43	40	30	54
	Rayonné	37	45	44	43	48	37	36	24	52
11	Soufflage	32	46	48	54	48	41	37	29	56
	Aspiration	34	46	42	47	47	41	34	30	52
	Rayonné	33	42	41	42	45	34	27	22	49
12	Soufflage	33	48	49	55	49	41	36	30	58
	Aspiration	33	45	42	46	47	42	31	29	52
	Rayonné	34	44	42	43	46	35	26	23	50

ACCESSOIRES DE MONTAGE



MBE
Batterie électrique.



MFL-G4
Caisson filtre.



ACOPEL F400
Manchette souple circulaire.



KSE-45
Plots antivibratiles (KSE = 4 pièces).



CAR
Clapet anti-retour.



APC
Prise et sortie d'air (voir accessoires de montage).

ACCESSOIRES ELECTRIQUES



CONTROL ECOWATT AC/DC
Elément de contrôle pour les systèmes de modulation des débits.



CONTROL ECOWATT BASIC
Commande de vitesse et marche/arrêt.



REB-ECOWATT
Potentiomètre de réglage de la vitesse des ventilateurs avec moteur EC.



SCO2-A
CO_2 et sonde de température.
SCO2-AD
CO_2 et sonde de température avec affichage.
SCHT-AD
CO_2 et sonde de température et d'humidité relative.



TDP-S / TDP-D
Sonde de pression.



CPFL-S / CPFL-E
Presence detector.

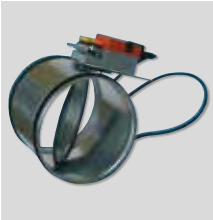

REMP
Registre motorisé proportionnel.



Gamme de caissons d'extraction ou d'insufflation, en tôle d'acier galvanisé incorporant une isolation acoustique (M0) en fibre de verre ininflammable de 50 mm à l'aspiration et au soufflage. Les caissons sont pourvus de brides circulaires en ligne avec joint caoutchouc pour l'étanchéité. Turbine centrifuge à réaction.

Moteur
Moteur EC à courant continu, IP44, avec protection contre les surcharges, roulements à billes, à raccorder sur réseau monophasé 230V±15% 50-60Hz et interrupteur marche-arrêt incorporé.

Autres données
Température ambiante comprise entre -20ºC et +40ºC.
Les caissons peuvent être installés dans toutes les positions. Ce caisson de ventilation a été conçu pour une utilisation intérieure.

Contrôle intégral
Les caissons sont fournis avec un contrôle intégré, câblé et préréglé pour travailler en pression constante (COP) avec, selon les modèles, les points de consigne suivants:
- CAB-125: 100Pa
- CAB-150 à 315: 150Pa
- CAB-355 et 400: 200Pa

La console de programmation PROSYS ECOWATT, permet l'accès aux réglages du mode pression constante (COP) mais aussi à trois autres modes de fonctionnement:
- Débit constant (CAV)
- Proportionnel (VAV)
- Minimum-Maximum
- Timer (en utilisant l'accessoire TIMER RTC)

Mode en pression constante (COP)
- Vitesse minimale du ventilateur entre 0 et 50%.
- Vitesse maximale du ventilateur entre 50 et 100%.
- Position "nuit" réglable entre 25 et 100% de la pression en grande vitesse.

Mode en débit constant (CAV)
(excepté le modèle 125)
- Vitesse minimale du ventilateur entre 0 et 50%.
- Vitesse maximale du ventilateur entre 50 et 100%.
- Position "nuit" réglable entre 50 et 100% du débit de la grande vitesse.

Mode proportionnel (VAV)
- 2 entrées analogiques 0-10V ou 4-20mA.
- La régulation est faite en fonction du paramètre ayant la demande maximale.
- Vitesse minimale du ventilateur entre 0 et 50%.
- Vitesse maximale du ventilateur entre 50 et 100%.
- Relais d'alarme avec sortie sur bornier.

Mode MINI-MAXI
- En fonction de la position du contact raccordé sur l'entrée digitale, le ventilateur fonctionne en grande vitesse ou en petite vitesse.
- Vitesse minimale du ventilateur entre 0 et 50%.
- Vitesse maximale du ventilateur entre 50 et 100%.

Timer RTC
Platine électronique additionnelle (accessoire) permettant, avec la console de programmation PROSYS ECOWATT, de faire travailler le caisson selon une programmation horaire réglable.
- Jusqu'à trois plages horaires journalières.
- Période de vacances.

Modbus-RTU
Cette série permet la visualisation et le contrôle de tous les paramètres par le réseau Modbus-RTU.



Interrupteur marche-arrêt



Faible niveau sonore
Isolation acoustique (M0) en fibre de verre ininflammable de 50 mm d'épaisseur, avec voile de protection haute résistance.



Moto-ventilateur centrifuge à réaction
Le moteur est inséré en usine dans la turbine.



Conduit isolé à l'aspiration

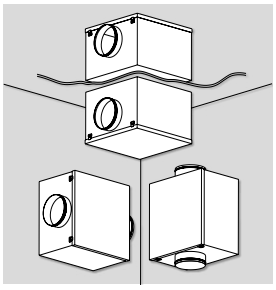

Montage dans toutes les positions
Montage horizontal, vertical ou au plafond.

CARACTERISTIQUES TECHNIQUES

Avant d'installer le ventilateur vérifier que les valeurs indiquées sur la plaque signalétique du moteur sont compatibles avec celles du réseau d'alimentation électrique.

Modèle	Tension de contrôle (V)	Vitesse (tr/mn)	Puissance abs. maxi. (W)	Intensité abs. maxi. (A)	Débit maxi. (m^3/h)	Niveau de pression sonore à 1,5 m* (dB(A))			Poids (kg)
						Rayonné	Soufflage	Aspiration	
CAB-125 ECOWATT PLUS	10	3900	75	0,5	400	46	51	37	14
	8	3550	57	0,4	355	44	49	35	
	6	2600	27	0,2	260	37	42	34	
	4	1800	12	0,1	185	28	33	25	
CAB-150 ECOWATT PLUS	10	3270	103	0,7	600	47	50	38	16
	8	2980	78	0,6	540	45	47	36	
	6	2300	38	0,3	410	39	41	33	
	4	1610	16	0,1	280	30	33	26	
CAB-160 ECOWATT PLUS	10	3270	102	0,7	590	47	51	41	16
	8	3020	81	0,5	530	45	49	40	
	6	2350	41	0,3	410	39	43	36	
	4	1620	18	0,1	280	30	34	27	
CAB-200 ECOWATT PLUS	10	2910	189	1,2	1.070	40	55	40	23
	8	2630	145	1,0	965	48	55	40	
	6	2090	75	0,5	760	42	47	33	
	4	1540	35	0,2	560	36	40	27	
CAB-250 ECOWATT PLUS	10	2650	219	1,4	1.220	52	58	42	25
	8	2390	162	1,1	1.100	49	55	39	
	6	1905	85	0,6	880	45	50	36	
	4	1410	40	0,3	660	37	42	29	
CAB-315 ECOWATT PLUS	10	1990	238	1	1.910	54	57	52	29
	8	1670	143	0,6	1.610	50	53	48	
	6	1390	88	0,4	1.360	45	48	40	
	4	1060	46	0,2	1.010	38	42	35	
CAB-355 ECOWATT PLUS	10	1940	335	1,4	2.580	54	58	49	33
	8	1685	224	1	2.260	52	55	46	
	6	1380	130	0,6	1.840	50	50	39	
	4	1070	69	0,3	1.440	40	43	33	
CAB-400 ECOWATT PLUS	10	1940	335	1,4	2.650	54	55	48	33
	8	1695	229	1,1	2.320	50	53	48	
	6	1380	131	0,6	1.900	45	48	40	
	4	1070	68	0,3	1.460	38	42	35	

* Point de fonctionnement médiant de la courbe caractéristique.

DIMENSIONS (mm)

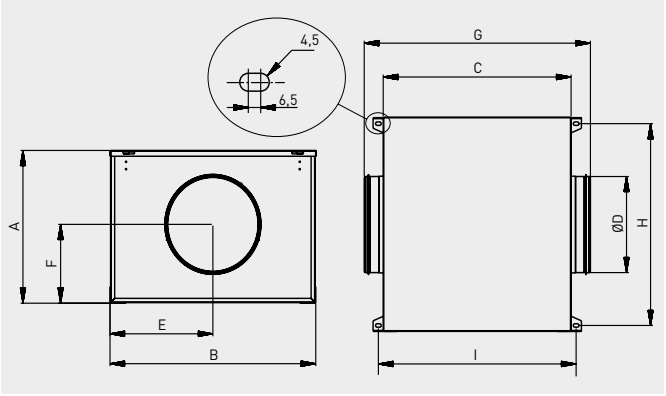

Modèle	A	B	C	D	E	F	G	H	I
CAB-125 ECOWATT PLUS	316	420	386	125	210	163	433	389	412
CAB-150 ECOWATT PLUS	334	447	415	150	224	174	517	416	441
CAB-160 ECOWATT PLUS	334	447	415	160	224	174	517	416	441
CAB-200 ECOWATT PLUS	375	510	468	200	255	193	570	479	494
CAB-250 ECOWATT PLUS	395	553	505	250	277	204	608	522	535
CAB-315 ECOWATT PLUS	441	609	555	315	305	221	659	585	580
CAB-355 ECOWATT PLUS	501	699	578	355	350	251	682	668	606
CAB-400 ECOWATT PLUS	501	699	578	400	350	251	682	668	606

COURBES CARACTERISTIQUES

- q_v: Débit en m^3/h
- p_{sf}: Pression statique en Pa
- SFP: Courbes bleues en $W/m^3/s$
- Air sec normal à 20ºC et 760mmHg
- Essais aérauliques selon les Normes ISO 5801 et AMCA 210-99

CAB-125 ECOWATT PLUS

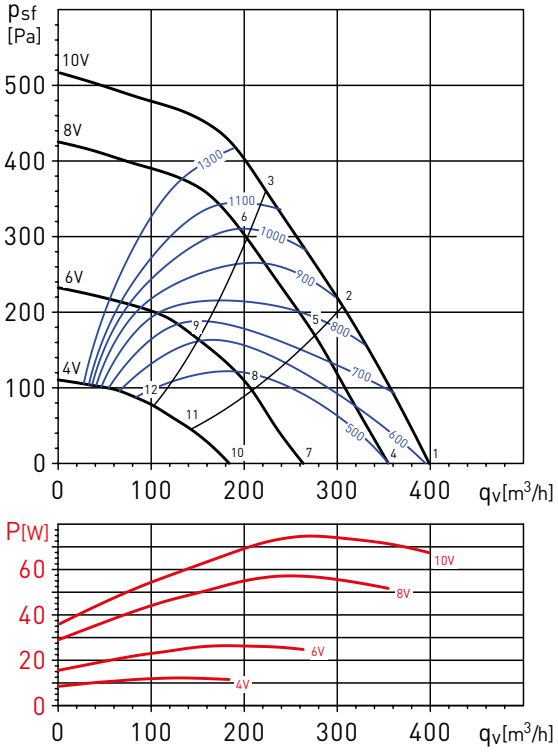

Spectres de puissance en dB(A)

Point de fonctionnement		63	125	250	500	1000	2000	4000	8000	LwA
1	Soufflage	39	47	52	60	61	60	55	57	66
	Aspiration	40	49	50	51	56	57	55	48	62
	Rayonné	40	47	46	43	41	44	42	40	53
2	Soufflage	37	44	52	60	61	57	54	55	65
	Aspiration	38	47	47	49	54	56	53	46	60
	Rayonné	37	44	46	43	40	42	41	38	51
3	Soufflage	34	42	53	59	61	56	52	53	65
	Aspiration	35	44	47	48	53	55	52	45	59
	Rayonné	35	42	47	42	41	41	40	36	51
4	Soufflage	39	44	50	57	59	57	53	54	64
	Aspiration	47	46	47	49	53	54	52	45	59
	Rayonné	37	44	45	41	38	42	40	38	50
5	Soufflage	38	42	50	57	59	55	51	52	63
	Aspiration	47	45	45	47	51	53	50	42	58
	Rayonné	35	42	45	42	38	39	38	35	49
6	Soufflage	37	41	51	56	59	54	50	49	62
	Aspiration	47	43	45	46	50	53	49	42	57
	Rayonné	34	40	46	40	38	38	37	33	49
7	Soufflage	36	40	49	52	52	51	48	44	58
	Aspiration	35	41	46	42	46	47	44	34	53
	Rayonné	38	39	45	37	37	39	36	32	48
8	Soufflage	36	38	50	51	51	49	46	41	57
	Aspiration	35	41	45	41	44	46	42	31	52
	Rayonné	38	37	46	37	35	37	34	29	48
9	Soufflage	36	38	48	52	50	48	43	39	56
	Aspiration	34	41	44	40	44	48	41	32	52
	Rayonné	38	37	44	38	35	36	32	27	47
10	Soufflage	24	31	36	42	43	43	37	26	48
	Aspiration	25	33	34	33	36	39	34	23	43
	Rayonné	23	32	33	30	30	32	33	25	40
11	Soufflage	24	31	37	42	42	40	33	26	47
	Aspiration	24	32	34	32	33	37	31	23	42
	Rayonné	23	32	33	30	28	29	29	25	39
12	Soufflage	23	30	35	42	41	38	30	25	46
	Aspiration	24	33	34	33	35	37	29	23	42
	Rayonné	22	32	32	30	28	27	25	24	38

COURBES CARACTERISTIQUES

- q_v: Débit en m^3/h
- p_{sf}: Pression statique en Pa
- SFP: Courbes bleues en $W/m^3/s$
- Air sec normal à 20°C et 760mmHg
- Essais aérauliques selon les Normes ISO 5801 et AMCA 210-99

CAB-150 ECOWATT PLUS

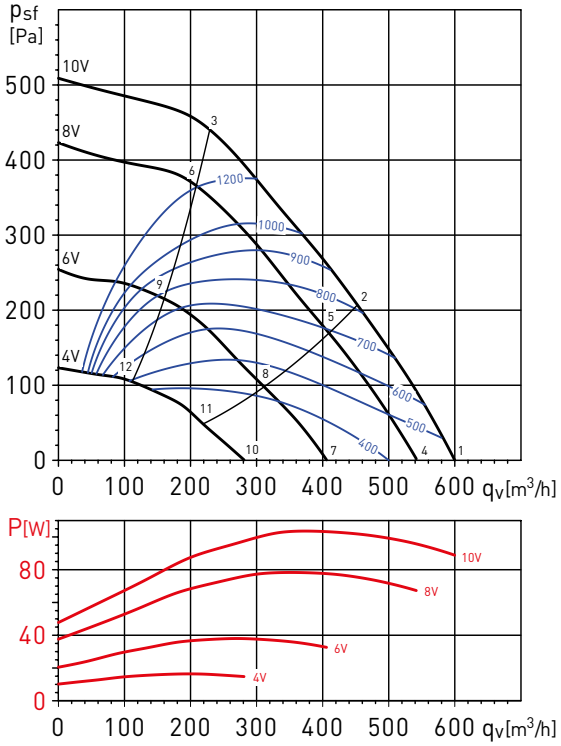

Spectres de puissance en dB(A)

Point de fonctionnement		63	125	250	500	1000	2000	4000	8000	LwA
1	Soufflage	43	49	53	59	61	59	58	51	66
	Aspiration	44	52	52	53	57	57	54	44	62
	Rayonné	42	45	48	46	43	45	42	34	54
2	Soufflage	40	49	52	58	58	56	55	49	64
	Aspiration	39	51	50	50	55	56	52	43	61
	Rayonné	39	45	47	45	40	41	39	32	52
3	Soufflage	38	47	56	59	59	55	54	49	64
	Aspiration	38	49	53	50	55	58	53	45	62
	Rayonné	37	43	51	46	41	41	37	32	53
4	Soufflage	41	47	52	57	59	57	56	48	64
	Aspiration	41	50	50	50	54	55	52	41	60
	Rayonné	42	44	48	43	42	43	40	33	52
5	Soufflage	39	47	51	55	56	53	53	46	61
	Aspiration	36	50	49	48	53	54	50	40	59
	Rayonné	40	43	46	41	39	40	37	31	50
6	Soufflage	36	45	54	56	56	53	51	46	62
	Aspiration	34	48	52	47	54	55	50	43	60
	Rayonné	37	42	50	42	39	39	35	31	52
7	Soufflage	35	42	47	51	53	52	48	38	58
	Aspiration	33	44	45	43	47	48	45	31	54
	Rayonné	35	39	44	38	37	40	35	28	48
8	Soufflage	32	41	47	49	50	48	44	36	55
	Aspiration	32	44	45	43	46	48	43	31	53
	Rayonné	32	38	45	35	34	36	31	26	47
9	Soufflage	30	42	47	49	49	47	43	37	55
	Aspiration	31	46	47	42	49	49	42	33	55
	Rayonné	31	38	44	36	34	35	30	27	46
10	Soufflage	27	35	40	43	45	43	34	26	50
	Aspiration	29	37	37	34	38	39	31	23	45
	Rayonné	25	34	38	30	31	35	28	24	42
11	Soufflage	26	34	39	41	42	40	32	26	47
	Aspiration	29	35	36	33	37	39	29	23	44
	Rayonné	25	33	36	28	28	31	25	24	40
12	Soufflage	26	39	39	41	42	37	31	25	47
	Aspiration	28	40	35	40	41	39	30	23	46
	Rayonné	24	37	36	28	28	29	25	23	41

COURBES CARACTERISTIQUES

- q_v: Débit en m^3/h
- p_{sf}: Pression statique en Pa
- SFP: Courbes bleues en $W/m^3/s$
- Air sec normal à 20ºC et 760mmHg
- Essais aérauliques selon les Normes ISO 5801 et AMCA 210-99

CAB-160 ECOWATT PLUS

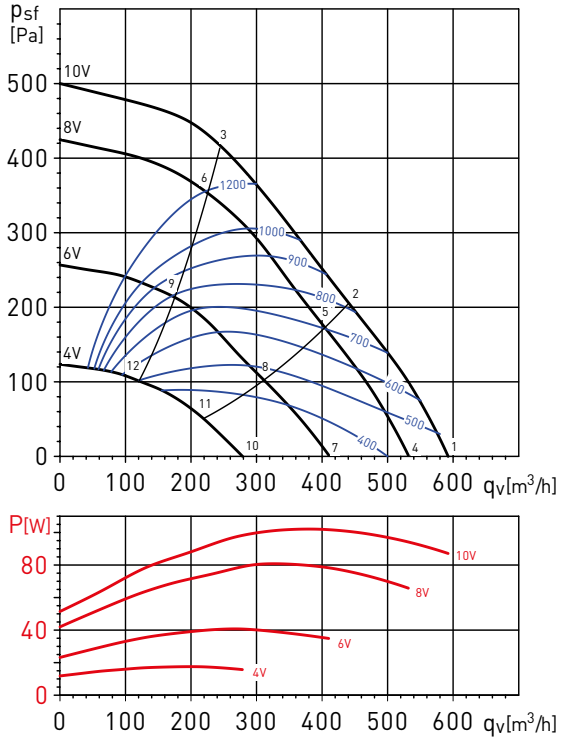

Spectres de puissance en dB(A)

Point de fonctionnement		63	125	250	500	1000	2000	4000	8000	LwA
1	Soufflage	41	48	54	62	63	61	57	50	67
	Aspiration	44	51	51	52	55	58	55	45	62
	Rayonné	44	46	48	46	50	52	51	42	57
2	Soufflage	38	46	54	60	60	57	54	48	65
	Aspiration	38	49	48	50	54	56	53	43	60
	Rayonné	41	44	47	44	46	48	48	40	55
3	Soufflage	34	45	54	60	59	56	52	48	65
	Aspiration	36	47	50	49	53	55	52	45	60
	Rayonné	37	43	48	44	46	47	46	40	54
4	Soufflage	39	46	53	59	61	59	55	47	65
	Aspiration	41	49	50	49	53	56	53	42	60
	Rayonné	40	45	47	44	49	51	49	40	56
5	Soufflage	36	44	53	57	57	55	52	45	63
	Aspiration	36	48	48	47	52	54	51	41	59
	Rayonné	38	43	46	42	45	47	46	38	53
6	Soufflage	34	44	53	58	57	54	50	45	63
	Aspiration	34	46	49	47	51	53	50	43	58
	Rayonné	35	43	46	43	45	46	44	38	53
7	Soufflage	32	41	49	53	55	53	48	38	60
	Aspiration	32	43	45	42	47	50	46	32	54
	Rayonné	35	41	43	40	43	46	43	33	51
8	Soufflage	29	38	47	51	51	49	43	36	56
	Aspiration	29	42	44	41	46	49	44	32	53
	Rayonné	32	38	41	38	39	41	38	31	47
9	Soufflage	27	37	48	52	51	49	43	37	57
	Aspiration	28	44	45	41	45	47	42	34	52
	Rayonné	30	37	42	39	40	41	38	32	48
10	Soufflage	25	36	39	45	47	46	33	25	51
	Aspiration	25	36	38	34	38	40	31	23	45
	Rayonné	17	29	31	38	39	38	26	18	44
11	Soufflage	25	35	38	43	44	42	31	25	48
	Aspiration	32	35	34	33	38	39	30	23	44
	Rayonné	18	27	30	35	36	34	23	17	41
12	Soufflage	21	35	37	43	43	39	31	25	48
	Aspiration	22	37	34	33	38	38	31	24	44
	Rayonné	14	27	30	35	35	32	23	17	40

COURBES CARACTERISTIQUES

- q_v: Débit en m^3/h
- p_{sf}: Pression statique en Pa
- SFP: Courbes bleues en $W/m^3/s$
- Air sec normal à 20°C et 760mmHg
- Essais aérauliques selon les Normes ISO 5801 et AMCA 210-99

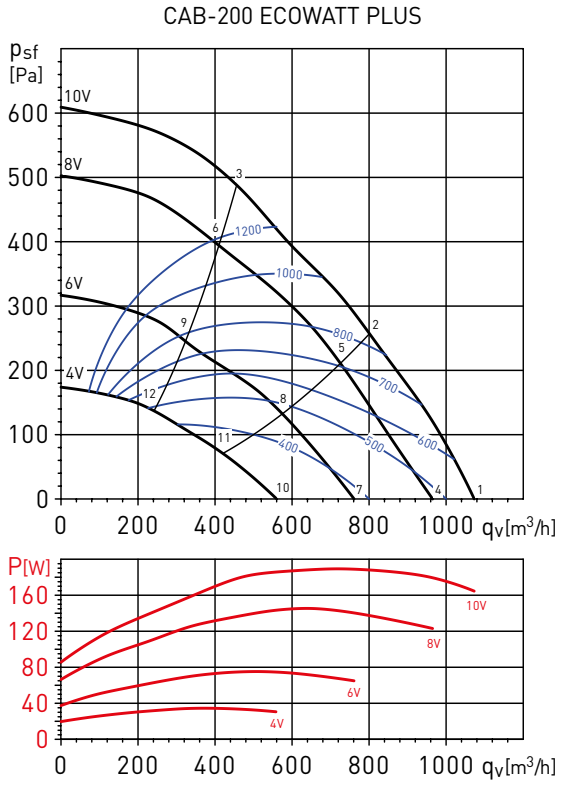

Spectres de puissance en dB(A)

Point de fonctionnement		63	125	250	500	1000	2000	4000	8000	LwA
1	Soufflage	50	53	63	65	68	61	63	60	72
	Aspiration	49	57	57	56	60	61	56	50	66
	Rayonné	52	44	49	46	50	47	44	50	58
2	Soufflage	44	49	61	61	63	58	62	58	69
	Aspiration	43	53	54	53	58	59	55	50	64
	Rayonné	46	40	47	42	45	43	43	48	54
3	Soufflage	38	48	66	65	65	59	62	58	71
	Aspiration	38	50	57	52	56	60	55	50	64
	Rayonné	40	40	53	46	47	45	42	48	56
4	Soufflage	47	50	61	62	65	59	61	57	69
	Aspiration	46	54	55	53	58	59	54	46	64
	Rayonné	50	42	47	44	48	45	42	51	56
5	Soufflage	42	46	60	59	61	56	59	55	67
	Aspiration	41	50	52	51	55	57	53	47	62
	Rayonné	45	38	46	40	44	42	40	49	53
6	Soufflage	35	48	64	62	63	57	59	55	69
	Aspiration	36	48	55	50	54	58	52	49	62
	Rayonné	38	39	50	44	46	43	40	49	55
7	Soufflage	42	44	56	57	59	53	55	46	64
	Aspiration	39	48	51	48	52	53	48	36	58
	Rayonné	43	36	44	39	43	39	36	41	50
8	Soufflage	36	42	53	54	56	51	53	47	61
	Aspiration	35	44	48	46	50	52	49	38	57
	Rayonné	38	34	42	36	40	36	35	41	47
9	Soufflage	31	49	56	56	57	51	52	47	62
	Aspiration	32	46	49	46	49	52	50	42	57
	Rayonné	32	41	45	38	40	37	34	41	49
10	Soufflage	33	39	46	50	51	47	45	35	56
	Aspiration	31	40	40	43	46	46	38	27	51
	Rayonné	35	34	38	34	36	34	30	24	43
11	Soufflage	29	38	45	49	49	45	44	36	54
	Aspiration	29	38	38	41	45	46	37	26	50
	Rayonné	30	32	36	32	33	32	29	25	41
12	Soufflage	26	43	48	49	49	43	44	35	55
	Aspiration	30	45	42	41	43	46	42	30	51
	Rayonné	28	38	39	33	34	31	28	25	43

COURBES CARACTERISTIQUES

- q_v: Débit en m^3/h
- p_{sf}: Pression statique en Pa
- SFP: Courbes bleues en $W/m^3/s$
- Air sec normal à 20ºC et 760mmHg
- Essais aérauliques selon les Normes ISO 5801 et AMCA 210-99

CAB-250 ECOWATT PLUS

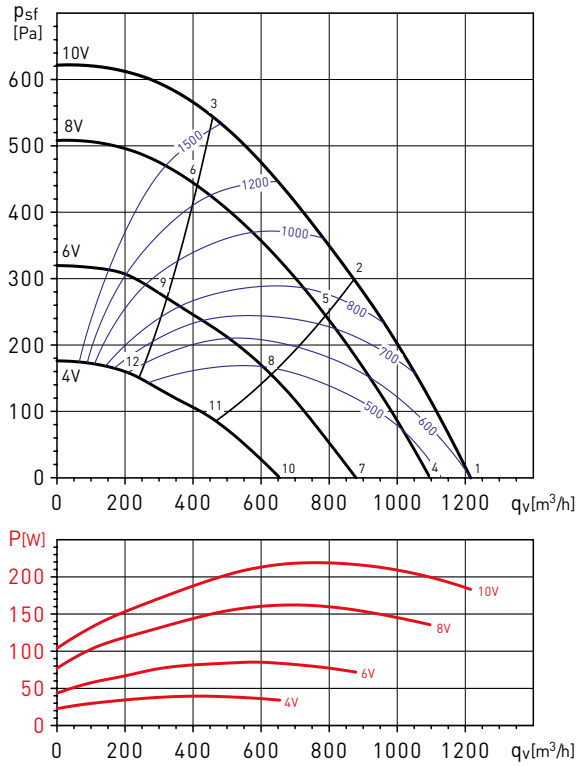

Spectres de puissance en dB(A)

Point de fonctionnement		63	125	250	500	1000	2000	4000	8000	LwA
1	Soufflage	42	54	66	68	71	67	63	58	75
	Aspiration	48	54	60	57	61	64	60	51	68
	Rayonné	40	44	55	50	50	45	37	32	58
2	Soufflage	40	52	65	65	66	64	63	58	72
	Aspiration	41	51	60	53	58	62	58	51	66
	Rayonné	38	41	55	47	46	42	36	31	56
3	Soufflage	38	54	68	67	68	66	64	60	74
	Aspiration	40	51	60	55	59	65	60	54	68
	Rayonné	36	44	58	49	47	45	38	33	59
4	Soufflage	39	52	64	65	68	64	60	56	72
	Aspiration	45	52	58	54	58	62	57	48	66
	Rayonné	37	44	53	48	49	44	36	31	56
5	Soufflage	38	50	62	63	64	62	60	55	69
	Aspiration	40	49	57	50	55	60	55	48	64
	Rayonné	35	42	52	46	44	42	36	30	54
6	Soufflage	36	54	65	64	65	64	62	57	71
	Aspiration	38	50	58	52	56	63	57	51	66
	Rayonné	33	45	54	47	45	44	37	32	56
7	Soufflage	36	49	59	59	63	59	53	49	67
	Aspiration	39	48	56	48	52	56	50	41	61
	Rayonné	33	42	49	43	44	39	31	27	52
8	Soufflage	33	47	58	57	58	56	53	48	64
	Aspiration	34	45	54	46	51	55	48	41	59
	Rayonné	30	40	48	41	39	37	31	26	50
9	Soufflage	32	52	58	58	59	58	54	49	65
	Aspiration	33	48	52	46	51	57	50	43	60
	Rayonné	29	45	49	42	40	39	32	27	51
10	Soufflage	29	45	49	52	55	52	45	38	59
	Aspiration	32	44	41	40	44	49	41	32	52
	Rayonné	28	40	38	35	36	33	29	25	44
11	Soufflage	28	47	48	50	51	49	43	38	57
	Aspiration	30	44	41	41	45	48	39	32	52
	Rayonné	27	41	37	33	32	31	28	25	44
12	Soufflage	27	47	49	51	52	50	45	38	58
	Aspiration	31	46	42	43	47	49	40	33	53
	Rayonné	26	42	38	34	32	32	29	26	45

COURBES CARACTERISTIQUES

- q_v: Débit en m^3/h
- p_{sf}: Pression statique en Pa
- SFP: Courbes bleues en $W/m^3/s$
- Air sec normal à 20°C et 760mmHg
- Essais aérauliques selon les Normes ISO 5801 et AMCA 210-99

CAB-315 ECOWATT PLUS

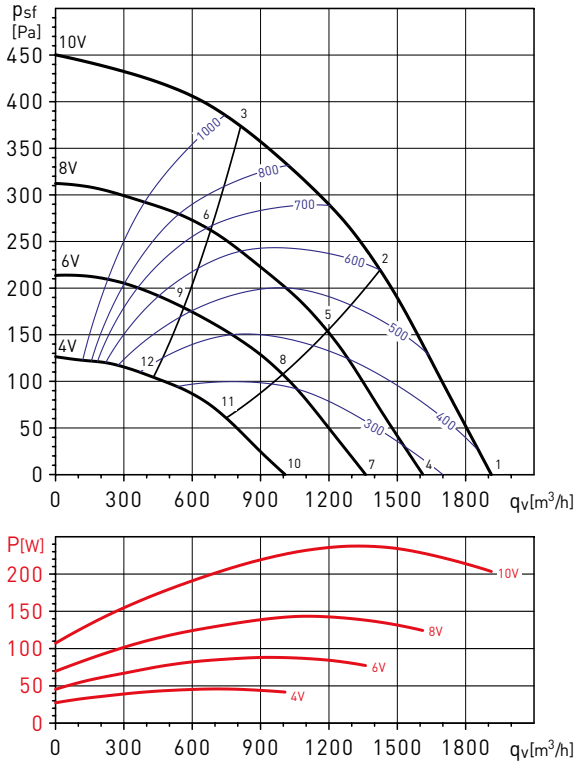

Spectres de puissance en dB(A)

Point de fonctionnement		63	125	250	500	1000	2000	4000	8000	LwA
1	Soufflage	41	54	67	67	66	63	59	57	72
	Aspiration	47	57	66	59	64	60	53	46	69
	Rayonné	42	48	65	54	57	54	49	46	66
2	Soufflage	41	54	67	66	64	59	56	53	71
	Aspiration	43	55	65	56	62	58	51	44	68
	Rayonné	42	48	65	53	55	50	46	42	66
3	Soufflage	41	58	67	66	64	58	55	51	71
	Aspiration	41	53	63	56	62	60	56	48	68
	Rayonné	42	52	65	53	54	49	45	40	66
4	Soufflage	39	53	62	63	63	58	53	54	68
	Aspiration	43	55	62	55	59	56	48	42	65
	Rayonné	40	46	59	49	53	53	43	41	61
5	Soufflage	40	54	64	61	59	53	49	49	67
	Aspiration	41	53	61	52	58	53	45	38	64
	Rayonné	40	47	61	47	50	48	39	36	62
6	Soufflage	38	58	62	61	59	54	49	45	67
	Aspiration	39	51	58	52	58	56	51	40	63
	Rayonné	38	51	59	47	50	49	39	31	60
7	Soufflage	39	54	57	59	59	53	49	50	64
	Aspiration	41	56	52	50	57	51	43	40	61
	Rayonné	39	50	50	45	51	44	38	36	56
8	Soufflage	37	55	54	57	55	48	45	40	62
	Aspiration	38	54	49	47	55	48	40	36	59
	Rayonné	37	51	47	43	48	39	34	26	54
9	Soufflage	35	57	54	57	55	49	44	39	62
	Aspiration	35	52	48	47	56	50	42	35	59
	Rayonné	35	52	47	43	48	40	33	25	55
10	Soufflage	35	48	50	55	52	43	46	31	58
	Aspiration	37	49	46	46	49	43	40	30	54
	Rayonné	37	45	44	43	48	37	36	24	52
11	Soufflage	32	46	48	54	48	41	37	29	56
	Aspiration	34	46	42	47	47	41	34	30	52
	Rayonné	33	42	41	42	45	34	27	22	49
12	Soufflage	33	48	49	55	49	41	36	30	58
	Aspiration	33	45	42	46	47	42	31	29	52
	Rayonné	34	44	42	43	46	35	26	23	50

COURBES CARACTERISTIQUES

- q_v: Débit en m^3/h
- p_{sf}: Pression statique en Pa
- SFP: Courbes bleues en $W/m^3/s$
- Air sec normal à 20ºC et 760mmHg
- Essais aérauliques selon les Normes ISO 5801 et AMCA 210-99

CAB-355 ECOWATT PLUS

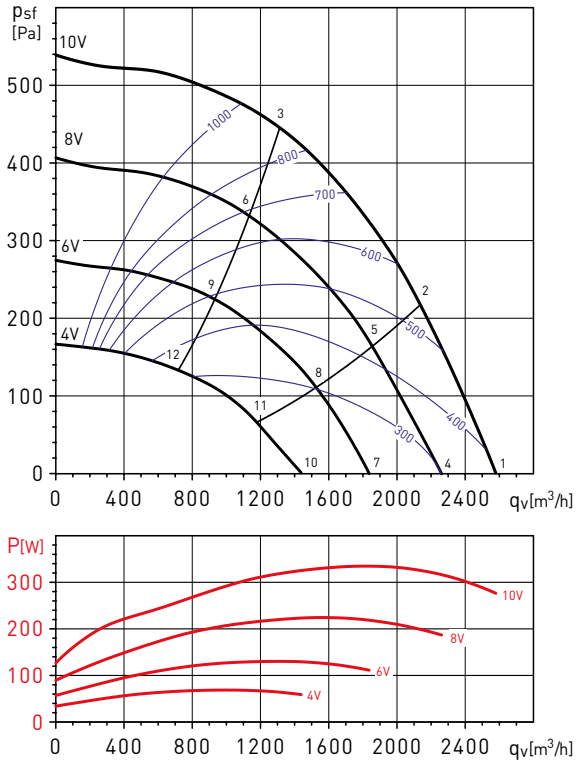

Spectres de puissance en dB(A)

Point de fonctionnement		63	125	250	500	1000	2000	4000	8000	LwA
1	Soufflage	46	58	67	67	67	66	64	63	74
	Aspiration	52	59	63	62	66	62	55	49	70
	Rayonné	41	49	62	53	55	53	48	49	64
2	Soufflage	42	55	67	66	66	63	60	59	72
	Aspiration	45	55	63	59	63	60	52	46	68
	Rayonné	37	46	61	52	54	51	45	45	63
3	Soufflage	39	58	65	64	63	60	58	55	70
	Aspiration	41	55	61	56	61	58	51	46	66
	Rayonné	34	48	60	50	51	47	42	41	61
4	Soufflage	41	58	64	64	65	63	58	61	71
	Aspiration	48	56	62	58	63	59	51	46	67
	Rayonné	36	49	59	49	53	51	42	48	61
5	Soufflage	37	55	64	62	63	58	55	56	69
	Aspiration	41	53	63	54	61	56	48	42	66
	Rayonné	32	46	59	47	51	46	38	42	60
6	Soufflage	37	61	61	60	58	52	52	48	67
	Aspiration	38	53	61	51	59	54	47	41	64
	Rayonné	32	52	56	45	46	40	36	35	58
7	Soufflage	37	58	57	60	65	58	54	57	68
	Aspiration	42	58	52	52	63	53	46	42	65
	Rayonné	34	50	47	44	50	45	38	44	56
8	Soufflage	33	58	55	58	60	51	50	50	64
	Aspiration	37	56	49	49	63	51	42	37	64
	Rayonné	30	51	45	42	45	38	34	37	53
9	Soufflage	34	56	53	56	57	48	47	42	62
	Aspiration	35	54	47	46	63	49	41	34	63
	Rayonné	29	50	44	40	49	35	31	29	53
10	Soufflage	32	51	52	55	56	49	52	38	61
	Aspiration	36	52	46	47	52	47	43	30	57
	Rayonné	30	43	42	46	45	37	39	30	51
11	Soufflage	29	49	50	52	50	43	46	33	57
	Aspiration	33	49	43	45	51	44	38	26	54
	Rayonné	27	41	40	43	39	31	33	25	47
12	Soufflage	28	47	47	50	47	40	39	33	54
	Aspiration	31	45	41	42	50	41	33	26	52
	Rayonné	26	39	37	41	36	28	26	25	45

COURBES CARACTERISTIQUES

- q_v: Débit en m^3/h
- p_{sf}: Pression statique en Pa
- SFP: Courbes bleues en $W/m^3/s$
- Air sec normal à 20°C et 760mmHg
- Essais aérauliques selon les Normes ISO 5801 et AMCA 210-99

CAB-400 ECOWATT PLUS

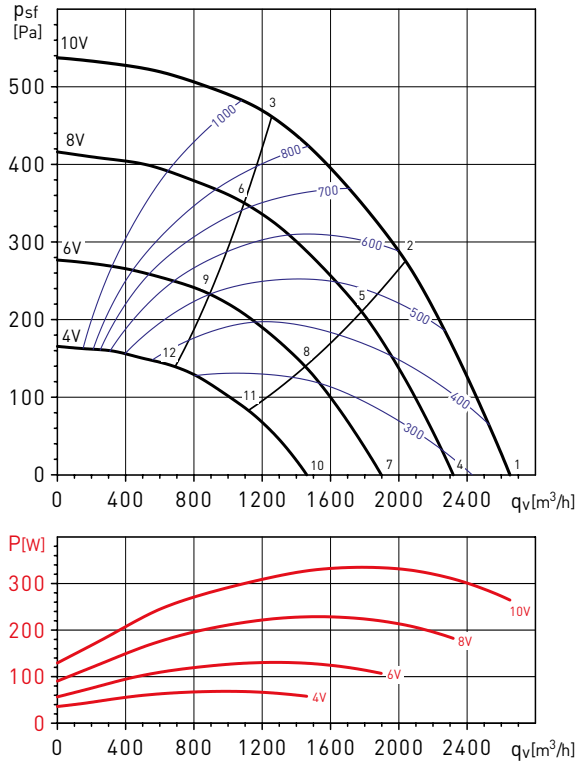

Spectres de puissance en dB(A)

Point de fonctionnement		63	125	250	500	1000	2000	4000	8000	LwA
1	Soufflage	46	58	65	67	65	66	61	57	72
	Aspiration	46	59	64	63	67	63	56	49	71
	Rayonné	44	50	62	56	58	58	51	47	65
2	Soufflage	40	54	63	64	62	60	53	51	69
	Aspiration	41	54	63	59	64	60	52	46	68
	Rayonné	38	46	60	53	55	52	44	41	62
3	Soufflage	41	58	64	63	58	54	51	47	68
	Aspiration	41	57	61	58	62	58	53	47	67
	Rayonné	39	50	61	52	51	46	41	38	62
4	Soufflage	39	53	62	63	63	58	53	54	68
	Aspiration	43	55	62	55	59	56	48	42	65
	Rayonné	40	46	59	49	53	53	43	41	61
5	Soufflage	40	54	64	61	59	53	49	49	67
	Aspiration	41	53	61	52	58	53	45	38	64
	Rayonné	40	47	61	47	50	48	39	36	62
6	Soufflage	38	58	62	61	59	54	49	45	67
	Aspiration	39	51	58	52	58	56	51	40	63
	Rayonné	38	51	59	47	50	49	39	31	60
7	Soufflage	39	54	57	59	59	53	49	50	64
	Aspiration	41	56	52	50	57	51	43	40	61
	Rayonné	39	50	50	45	51	44	38	36	56
8	Soufflage	37	55	54	57	55	48	45	40	62
	Aspiration	38	54	49	47	55	48	40	36	59
	Rayonné	37	51	47	43	48	39	34	26	54
9	Soufflage	35	57	54	57	55	49	44	39	62
	Aspiration	35	52	48	47	56	50	42	35	59
	Rayonné	35	52	47	43	48	40	33	25	55
10	Soufflage	35	48	50	55	52	43	46	31	58
	Aspiration	37	49	46	46	49	43	40	30	54
	Rayonné	37	45	44	43	48	37	36	24	52
11	Soufflage	32	46	48	54	48	41	37	29	56
	Aspiration	34	46	42	47	47	41	34	30	52
	Rayonné	33	42	41	42	45	34	27	22	49
12	Soufflage	33	48	49	55	49	41	36	30	58
	Aspiration	33	45	42	46	47	42	31	29	52
	Rayonné	34	44	42	43	46	35	26	23	50

ACCESSOIRES DE MONTAGE



MBE
Batterie électrique.



MFL-G4
Caisson filtre.



ACOPEL F400 N
Manchette souple circulaire.



KSE-45
Plots antivibratiles (KSE = 4 pièces).



CAR
Clapet anti-retour.



APC
Prise et sortie d'air (voir accessoires de montage).

ACCESSOIRES ELECTRIQUES



PROSYS ECOWATT
Commande à distance.



TIMER RTC ECOWATT
Platine électronique pour programmation horaire.



SCO2-A
CO_2 et sonde de température.
SCO2-AD
CO_2 et sonde de température avec affichage.
SCHT-AD
CO_2 et sonde de température et d'humidité relative.

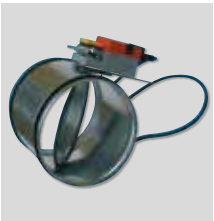

REMP
Registre motorisé proportionnel.



CPFL-S / CPFL-E
Capteur de présence.



Locaux tertiaires. Prévu pour une installation en faux plafond ou dans les combles. Installation en terrasse possible en déportant le boîtier de contrôle. Montage horizontal ou vertical. Caisson en tôle d'acier galvanisée. Accès au filtre par couvercle, filtres G4, F5 ou F7. Piquages de raccordement circulaires avec joint Véloduct. Isolation 6 faces, acoustique et thermique, en laine de roche 50 mm densité 70 kg/m^3, revêtue d'un voile (Classement au feu A1 selon la norme EN 13 501.1 (incombustible). Ventilateur simple ouïe (taille 06) ou double ouïe (tailles 20, 30 et 38) avec moteur intégré. Interrupteur de proximité cadenassable monté de série. Régulation complète permettant 4 modes de fonctionnement: Dans tous les modes de fonctionnement, le ventilateur fonctionne dans le mode choisi et sur la base de la consigne.

Mode CA – Débit constant
Vitesses des ventilateurs définies selon un débit précis.
- 3 consignes maxi de débits constants, saisie des valeurs avec lecture sur afficheur.
- Commutation entre les différentes consignes réalisée manuellement (COM4) ou automatiquement par horloge (non fournie) ou détection de présence.
- Mode permettant de sélectionner un débit souhaité dans une installation. Ce mode permet de compenser la perte de débit liée à l'encrassement du filtre.

Mode LS – débit variable
Variation de la vitesse des ventilateurs par signal 0-10 V issu d'une sonde extérieure (CO2, température, hygrométrie...). Mode conseillé pour les applications monozones avec débit variable. Identique au mode (CA), mais avec une allure proportionnelle.

Mode CPf – Pression constante calculée
Variation automatique de la vitesse des ventilateurs pour maintenir une pression constante calculée, sans sonde externe. Mode économique ne prenant pas en compte l'évolution de perte de charge liée à l'encrassement des filtres. Il est conseillé d'utiliser ce mode en extraction.

Mode CPs – Pression constante mesurée par signal 0/10V
Variation automatique de la vitesse des ventilateurs pour maintenir une pression constante mesurée par une sonde externe. Mode conseillé pour les applications monozones ou multizones à débits variables avec systèmes de modulations installés en partie terminale des réseaux. Ce mode précis prend en compte l'évolution de la perte de charge liée à l'encrassement du filtre.

Moteurs
Moteur ECM basse consommation à courant continu, alimention monophasée 230 V: très haut rendement quelle que soit sa vitesse de rotation.



Joints Véloduct surpiquages



Inter de proximité monté et système de régulation câblé

Applications spécifiques

Cuisines professionnelles

CARACTÉRISTIQUES TECHNIQUES

Avant d'installer le ventilateur vérifier que les valeurs indiquées sur la plaque signalétique du moteur sont compatibles avec celles du réseau d'alimentation électrique.

Modèle	Type de ventilateur	Vitesse de rotation (tr/min)	Puissance absorbée (W)	Intensité maxi (A)	Inter. de proxi cadenas.Renvoi O/F	Sélecteur de vitesse 4 positions
			ALIMENTATION MONOPHASEE 230V			
CATB 06 ECOWATT	140/60	3360	250	1,6	INTZ 02.16	SELZ 04
CATB 20 ECOWATT	9/7 240/180	1800	500	3,6	INTZ 02.16	SELZ 04
CATB 30 ECOWATT	9/9 240/240	1585	600	3,6	INTZ 02.16	SELZ 04
CATB 38 ECOWATT	10/10 270/270	1720	960	5,6	INTZ 02.16	SELZ 04

DIMENSIONS (mm)

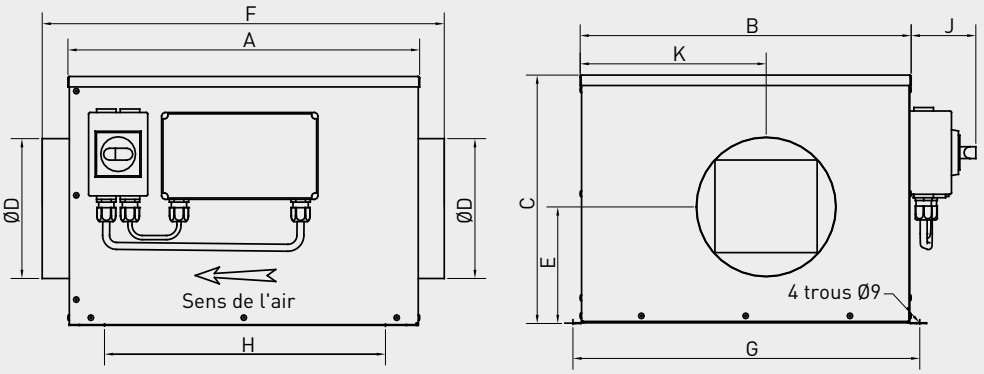

Modèle	A	B	C	Ø D	E	F	G	H	J	K	Poids (kg)
CATB 06 ECOWATT	506	476	372	200	168	586	504	457	95	270	23
CATB 20 ECOWATT	530	530	490	315	275	640	555	400	95	265	32
CATB 30 ECOWATT	645	645	590	400	315	755	670	400	95	323	50
CATB 38 ECOWATT	695	695	640	450	345	805	720	600	95	348	63

COURBES CARACTÉRISTIQUES

- q_v: Débit en m^3/h et m^3/s.
- p_{sf}: Pression statique en Pa.
- Air sec normal à 20°C et 760mmHg.
- Essais aérauliques selon les Normes ISO 5801 et AMCA 210-99.

- Les diagrammes suivants sont valables pour une densité de l'air de 1,2 kg/m^3.
- Les courbes sont établies avec l'ensemble moto-ventilateur en caisson, raccordé au refoulement sur caisson réduit conforme à la norme ISO 5801.

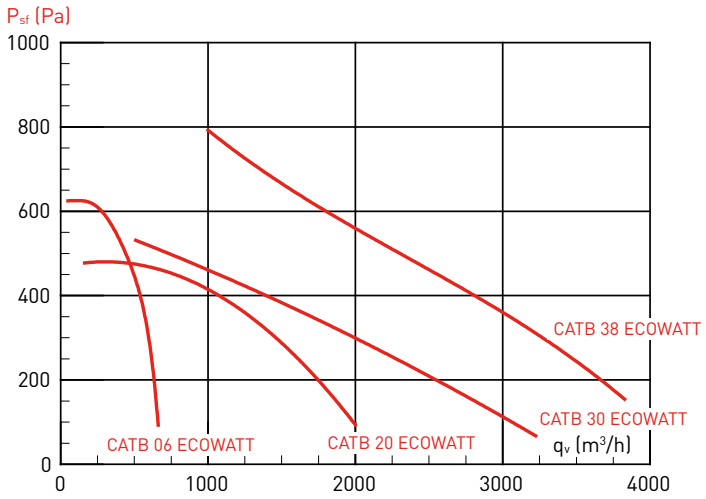

COURBES CARACTÉRISTIQUES

- q_v: Débit en m^3/h et m^3/s.
- p_{sf}: Pression statique en Pa.
- Air sec normal à 20°C et 760mmHg.
- Essais aérauliques selon les Normes ISO 5801 et AMCA 210-99.

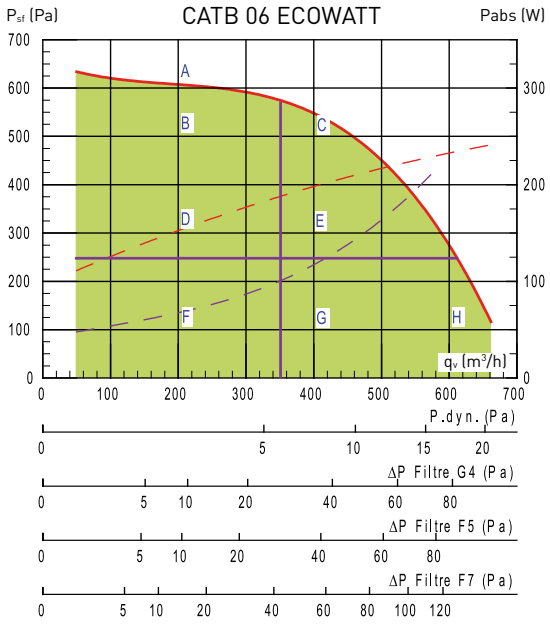

Zone d'utilisation du CATB ECOWATT.
Exemple de sélection mode de fonctionnement pression constante 250 Pa.
Exemple de sélection mode de fonctionnement débit constant 350 m^3/h.

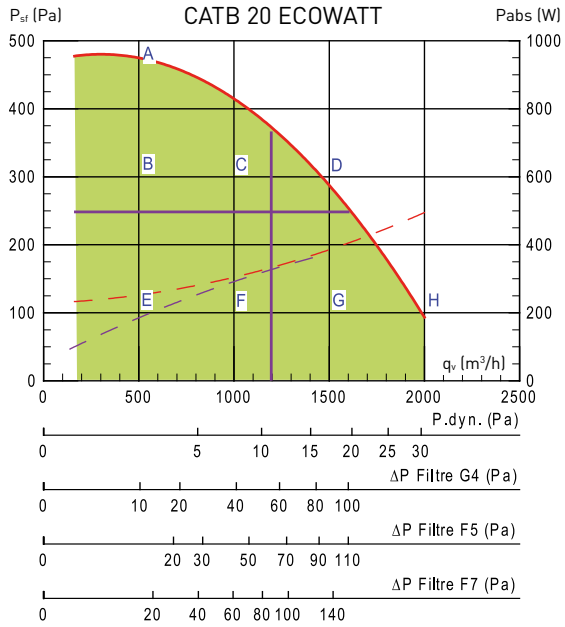

Zone d'utilisation du CATB ECOWATT.
Exemple de sélection mode de fonctionnement pression constante 250 Pa.
Exemple de sélection mode de fonctionnement débit constant 1200 m^3/h.

	A Lp*/Lw**	B Lp*/Lw**	C Lp*/Lw**	D Lp*/Lw**	E Lp*/Lw**	F Lp*/Lw**	G Lp*/Lw**	H Lp*/Lw**
CATB 06 ECOWATT	36/65	31/60	34/64	28/57	31/61	23/52	29/58	33/63
CATB 20 ECOWATT	35/64	31/60	32/62	35/64	21/51	27/57	34/64	37/68

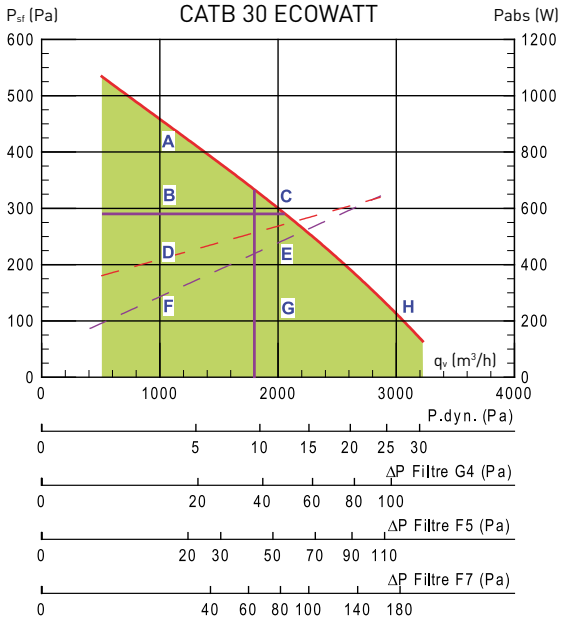

Zone d'utilisation du CATB ECOWATT.
Exemple de sélection mode de fonctionnement pression constante 300 Pa.
Exemple de sélection mode de fonctionnement débit constant 1800 m^3/h.

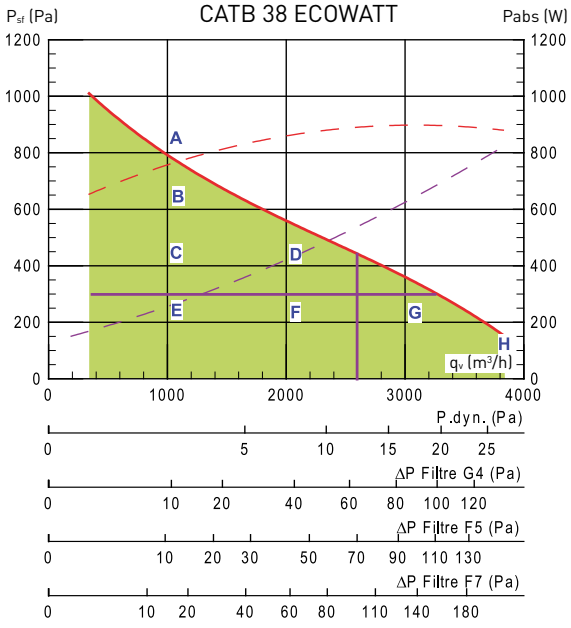

Zone d'utilisation du CATB ECOWATT.
Exemple de sélection mode de fonctionnement pression constante 250 Pa.
Exemple de sélection mode de fonctionnement débit constant 2600 m^3/h.

	A Lp*/Lw**	B Lp*/Lw**	C Lp*/Lw**	D Lp*/Lw**	E Lp*/Lw**	F Lp*/Lw**	G Lp*/Lw**	H Lp*/Lw**
CATB 30 ECOWATT	37/65	34/63	38/67	31/60	31/61	26/55	33/62	38/67
CATB 38 ECOWATT	42/71	41/69	36/65	41/69	21/51	33/62	37/66	39/68

* Lp en dB (A): Niveau de pression acoustique mesuré en champ libre hémisphérique; sur une surface réfléchissante; le micro placé à 4 m de la source sonore. Refoulement raccordé.
** Lw en dB (A): Niveau de puissance acoustique rayonné dans le conduit amont.

ACCESSOIRES DE MONTAGE



SMM
Support pour montage mural.



APC
Prise et sortie d'air.



ACOPEL F400 N
Manchette souple circulaire.



FILTRE
Filtre classe G4.
Filtre classe F5.
Filtre classe F7.

ACCESSOIRES ÉLECTRIQUES



SELZ 04
Sélecteur de vitesse 4 positions.



DPS
Dépressostat
DPS 2-30 = 20 à 300Pa.
DPS 10-100 = 100 à 1000Pa.



Gamme de caissons de ventilation, fabriqués à partir d'une structure en profilés d'aluminium et de panneaux double peaux avec isolation (M0) par fibre de verre ininflammable de 25 mm d'épaisseur.

- Raccordement par bride circulaire à l'aspiration et au soufflage.
- Turbine à réaction, fabriquée en aluminium, montée en accouplement direct sur le moteur.
- Moteur EC à courant continu, haut rendement et basse consommation, IP44, avec protection contre les surcharges, à raccorder sur réseau monophasé 230V+/- 10% 50-60Hz.
- Potentiomètre de réglage de la vitesse de rotation situé dans la boite à bornes
- Possibilité de piloter le caisson par un potentiomètre extérieur type REB-ECOWATT ou par un signal analogique 0-10V à raccorder dans la boite à bornes.

Température d'utilisation de -20°C à +40°C.



Turbine à réaction
Permettant d'éviter l'accumulation des poussières.

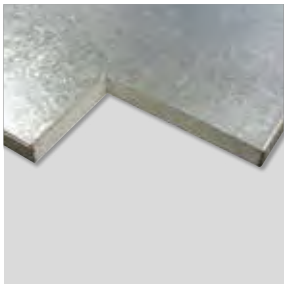

Faible niveau sonore
Isolation acoustique (M0) en fibre de verre ininflammable de 25 mm d'épaisseur, avec voile de protection haute résistance.



Caisson robuste
Finition de qualité avec profils en aluminium et coins en plastique.



Boîte à bornes séparée IP55
Facilitant le raccordement électrique.

Configurations universelles

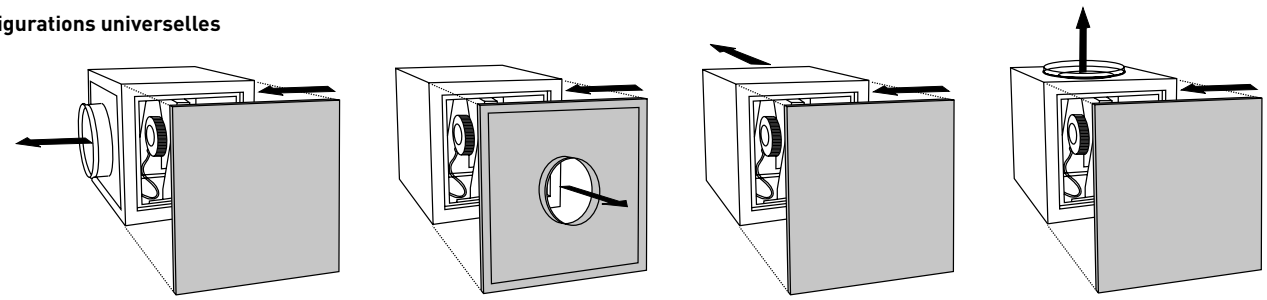

CARACTERISTIQUES TECHNIQUES

Avant d'installer le ventilateur vérifier que les valeurs indiquées sur la plaque signalétique du moteur sont compatibles avec celles du réseau d'alimentation électrique.

Modèle	Tension de contrôle	Vitesse (tr/mn)	Puissance absorbée maxi. (W)	Intensité absorbée maxi. (A)	Débit maxi. (m^3/h)	Niveau de pression sonore à 1,5m* (dB(A))			Poids (kg)
						Aspiration	Rayonné	Soufflage	
CVAB-1400/250 N ECOWATT	10	2650	200	1,3	1.318	59	63	47	25
	8	2273	129	0,9	1.126	56	60	44	
	6	1787	67	0,5	866	51	55	39	
	4	1270	29	0,3	638	43	47	31	
CVAB-2000/315 N ECOWATT	10	1899	210	0,9	2.103	56	61	49	26
	8	1671	148	0,7	1.861	53	58	46	
	6	1336	81	0,4	1.471	48	53	41	
	4	1019	42	0,3	1.096	42	47	35	
CVAB-3000/355 N ECOWATT	10	1799	347	1,4	3.049	61	65	50	41
	8	1592	251	1,1	2.728	58	62	47	
	6	1277	131	0,6	2.212	53	57	42	
	4	973	64	0,3	1.679	47	51	37	
CVAB-4000/400 N ECOWATT	10	1644	497	2,1	4.116	61	63	52	42
	8	1516	394	1,6	3.645	59	61	50	
	6	1233	216	0,9	2.964	54	56	46	
	4	944	102	0,5	2.301	48	51	40	
CVAB-6000/450 N ECOWATT	10	1459	1021	4,17	6.391	64	65	58	49
	8	1285	711	2,94	5.061	62	63	56	
	6	1060	407	1,68	4.594	58	58	51	
	4	833	208	0,87	3.595	53	53	46	

* Point milieu (2) sur la courbe

DIMENSIONS (mm)

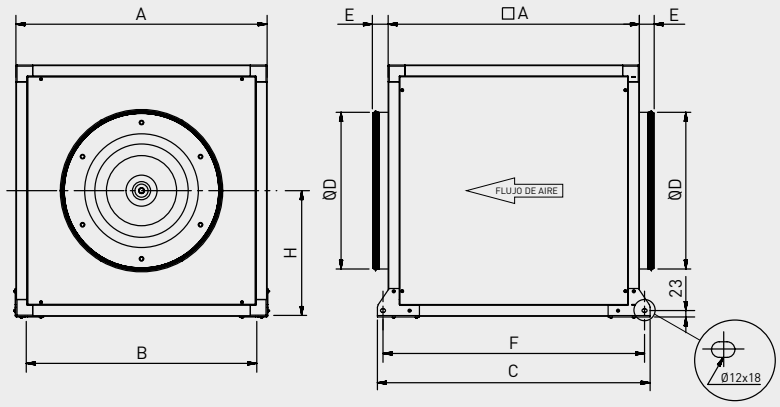

Modèle CVAB-N ECOWATT	A	B	C	D	E	F	H
1400/250 N	500	457	574	250	58	534	250
2000/315 N	500	457	574	315	58	534	250
3000/355 N	650	607	724	355	58	684	325
4000/400 N	650	607	724	400	58	684	325
6000/450 N	750	707	824	450	58	784	375

COURBES CARACTERISTIQUES - CARACTERISTIQUES ACOUSTIQUES

- q_v: Débit en m^3/h.
- p_{sf}: Pression statique en Pa.
- P: Puissance absorbée en W.
- SFP: Courbes bleues en $W/m^3/s$ (courbes bleues).
- Essais aérauliques selon les Normes ISO 5801 et AMCA 210-99.

CVAB-1400/250N ECOWATT

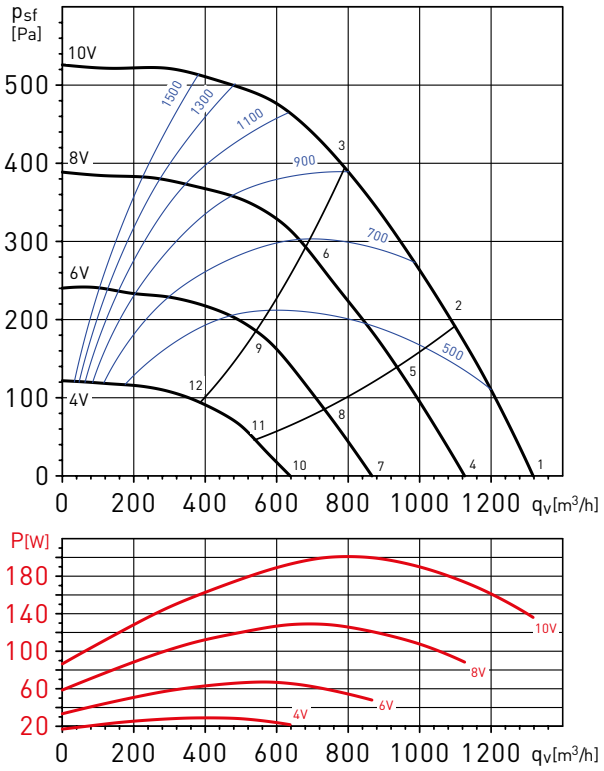

Spectres de puissance en dB(A)

Point de fonctionnement		63	125	250	500	1000	2000	4000	8000	LwA
1	Aspiration	44	54	71	74	76	69	66	65	80
	Soufflage	44	53	61	59	71	71	68	65	76
	Rayonné	44	51	52	55	58	56	55	54	63
2	Aspiration	40	53	70	72	73	67	65	62	77
	Soufflage	42	51	60	57	69	69	66	62	73
	Rayonné	40	50	51	53	55	54	54	51	61
3	Aspiration	37	51	68	69	70	65	64	61	75
	Soufflage	40	47	56	54	65	66	65	60	71
	Rayonné	37	48	49	50	52	52	53	50	59
4	Aspiration	41	51	68	71	73	66	63	62	76
	Soufflage	41	50	58	56	68	68	65	62	72
	Rayonné	41	48	49	52	55	53	52	51	60
5	Aspiration	37	50	67	69	70	64	62	59	74
	Soufflage	39	48	57	54	66	66	63	59	70
	Rayonné	37	47	48	50	52	51	51	48	58
6	Aspiration	34	48	65	66	67	62	61	58	72
	Soufflage	37	44	53	51	62	63	62	57	67
	Rayonné	34	45	46	47	49	49	50	47	56
7	Aspiration	32	42	59	62	64	57	54	53	68
	Soufflage	35	44	52	50	62	62	59	56	67
	Rayonné	32	39	40	43	46	44	43	42	52
8	Aspiration	31	44	61	63	64	58	56	53	69
	Soufflage	33	42	51	48	60	60	57	53	65
	Rayonné	31	41	42	44	46	45	45	42	53
9	Aspiration	28	42	59	60	61	56	55	52	66
	Soufflage	31	38	47	45	56	57	56	51	62
	Rayonné	28	39	40	41	43	43	44	41	51
10	Aspiration	28	38	55	58	60	53	50	49	64
	Soufflage	28	37	45	43	55	55	52	49	60
	Rayonné	28	35	36	39	42	40	39	38	48
11	Aspiration	24	37	54	56	57	51	49	46	62
	Soufflage	26	35	44	41	53	53	50	46	58
	Rayonné	24	34	35	37	39	38	38	35	45
12	Aspiration	21	35	52	53	54	49	48	45	59
	Soufflage	24	31	40	38	49	50	49	44	55
	Rayonné	21	32	33	34	36	36	37	34	43

COURBES CARACTERISTIQUES - CARACTERISTIQUES ACOUSTIQUES

- q_v: Débit en m^3/h.
- p_{sf}: Pression statique en Pa.
- P: Puissance absorbée en W.
- SFP: Courbes bleues en $W/m^3/s$ (courbes bleues).
- Essais aérauliques selon les Normes ISO 5801 et AMCA 210-99.

CVAB-2000/315N ECOWATT

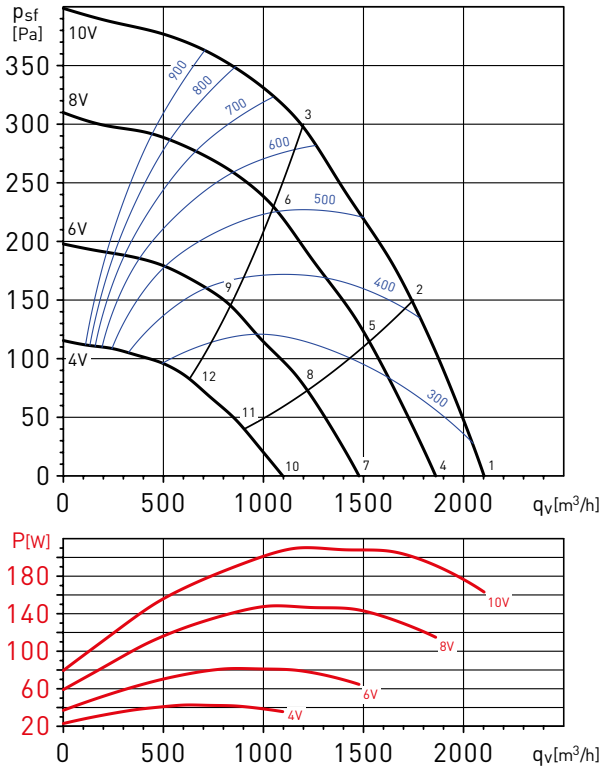

Spectres de puissance en dB(A)

Point de fonctionnement		63	125	250	500	1000	2000	4000	8000	LwA
1	Aspiration	41	55	74	68	67	65	65	57	76
	Soufflage	41	53	65	59	67	66	64	57	72
	Rayonné	41	49	58	56	59	57	56	49	65
2	Aspiration	39	51	73	68	65	64	61	53	75
	Soufflage	39	51	63	58	65	65	60	53	70
	Rayonné	39	45	57	56	57	56	52	45	63
3	Aspiration	37	49	68	68	65	62	59	53	73
	Soufflage	36	47	58	56	65	64	60	53	69
	Rayonné	37	43	52	56	57	54	50	45	62
4	Aspiration	38	52	71	65	64	62	62	54	74
	Soufflage	38	50	62	56	64	63	61	54	69
	Rayonné	38	46	55	53	56	54	53	46	62
5	Aspiration	36	48	70	65	62	61	58	50	72
	Soufflage	36	48	60	55	62	62	57	50	67
	Rayonné	36	42	54	53	54	53	49	42	60
6	Aspiration	34	46	65	65	62	59	56	50	70
	Soufflage	33	44	55	53	62	61	57	50	66
	Rayonné	34	40	49	53	54	51	47	42	59
7	Aspiration	31	45	64	58	57	55	55	47	66
	Soufflage	33	45	57	51	59	58	56	49	64
	Rayonné	31	39	48	46	49	47	46	39	54
8	Aspiration	31	43	65	60	57	56	53	45	68
	Soufflage	31	43	55	50	57	57	52	45	62
	Rayonné	31	37	49	48	49	48	44	37	55
9	Aspiration	29	41	60	60	57	54	51	45	65
	Soufflage	28	39	50	48	57	56	52	45	61
	Rayonné	29	35	44	48	49	46	42	37	54
10	Aspiration	27	41	60	54	53	51	51	43	63
	Soufflage	27	39	51	45	53	52	50	43	59
	Rayonné	27	35	44	42	45	43	42	35	51
11	Aspiration	25	37	59	54	51	50	47	39	62
	Soufflage	25	37	49	44	51	51	46	39	57
	Rayonné	25	31	43	42	43	42	38	31	50
12	Aspiration	23	35	54	54	51	48	45	39	59
	Soufflage	22	33	44	42	51	50	46	39	55
	Rayonné	23	29	38	42	43	40	36	31	48

COURBES CARACTERISTIQUES - CARACTERISTIQUES ACOUSTIQUES

- q_v: Débit en m^3/h.
- p_{sf}: Pression statique en Pa.
- P: Puissance absorbée en W.
- SFP: Courbes bleues en $W/m^3/s$ (courbes bleues).
- Essais aérauliques selon les Normes ISO 5801 et AMCA 210-99.

CVAB-3000/355N ECOWATT

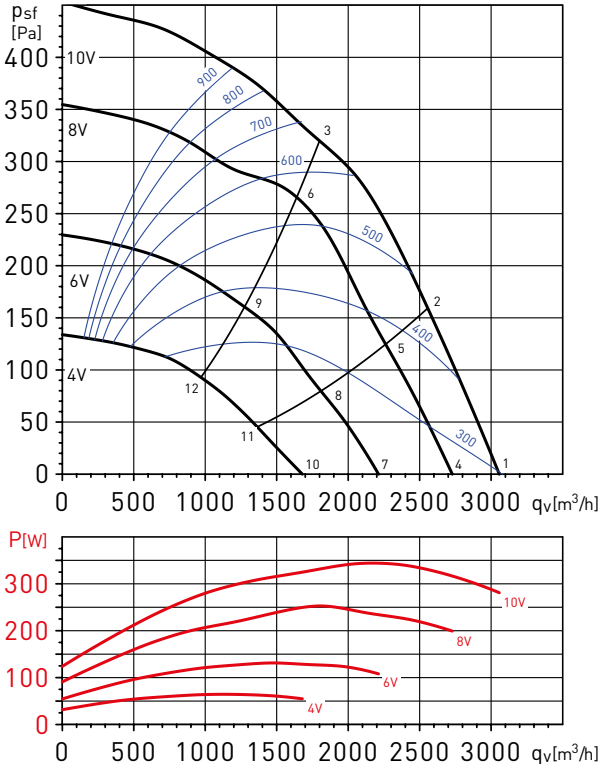

Spectres de puissance en dB(A)

Point de fonctionnement		63	125	250	500	1000	2000	4000	8000	LwA
1	Aspiration	49	62	75	76	73	71	70	65	81
	Soufflage	52	54	68	66	73	71	67	59	77
	Rayonné	44	52	60	57	58	58	59	53	66
2	Aspiration	47	60	73	75	71	70	68	61	79
	Soufflage	50	52	66	64	72	69	64	56	75
	Rayonné	42	50	58	56	56	57	57	49	64
3	Aspiration	43	60	71	74	70	69	64	57	78
	Soufflage	51	50	63	64	71	67	62	54	74
	Rayonné	38	50	56	55	55	56	53	45	62
4	Aspiration	46	59	72	73	70	68	67	62	78
	Soufflage	49	51	65	63	70	68	64	56	74
	Rayonné	41	49	57	54	55	55	56	50	63
5	Aspiration	44	57	70	72	68	67	65	58	77
	Soufflage	47	49	63	61	69	66	61	53	73
	Rayonné	39	47	55	53	53	54	54	46	62
6	Aspiration	40	57	68	71	67	66	61	54	75
	Soufflage	48	47	60	61	68	64	59	51	71
	Rayonné	35	47	53	52	52	53	50	42	60
7	Aspiration	39	52	65	66	63	61	60	55	71
	Soufflage	45	47	61	59	66	64	60	52	69
	Rayonné	34	42	50	47	48	48	49	43	56
8	Aspiration	40	53	66	68	64	63	61	54	72
	Soufflage	43	45	59	57	65	62	57	49	68
	Rayonné	35	43	51	49	49	50	50	42	57
9	Aspiration	36	53	64	67	63	62	57	50	70
	Soufflage	44	43	56	57	64	60	55	47	66
	Rayonné	31	43	49	48	48	49	46	38	55
10	Aspiration	36	49	62	63	60	58	57	52	67
	Soufflage	39	41	55	53	60	58	54	46	64
	Rayonné	31	39	47	44	45	45	46	40	53
11	Aspiration	34	47	60	62	58	57	55	48	66
	Soufflage	37	39	53	51	59	56	51	43	62
	Rayonné	29	37	45	43	43	44	44	36	51
12	Aspiration	30	47	58	61	57	56	51	44	64
	Soufflage	38	37	50	51	58	54	49	41	60
	Rayonné	25	37	43	42	42	43	40	32	49

COURBES CARACTERISTIQUES - CARACTERISTIQUES ACOUSTIQUES

- q_v: Débit en m^3/h.
- p_{sf}: Pression statique en Pa.
- P: Puissance absorbée en W.
- SFP: Courbes bleues en $W/m^3/s$ (courbes bleues).
- Essais aérauliques selon les Normes ISO 5801 et AMCA 210-99.

CVAB-4000/400N ECOWATT

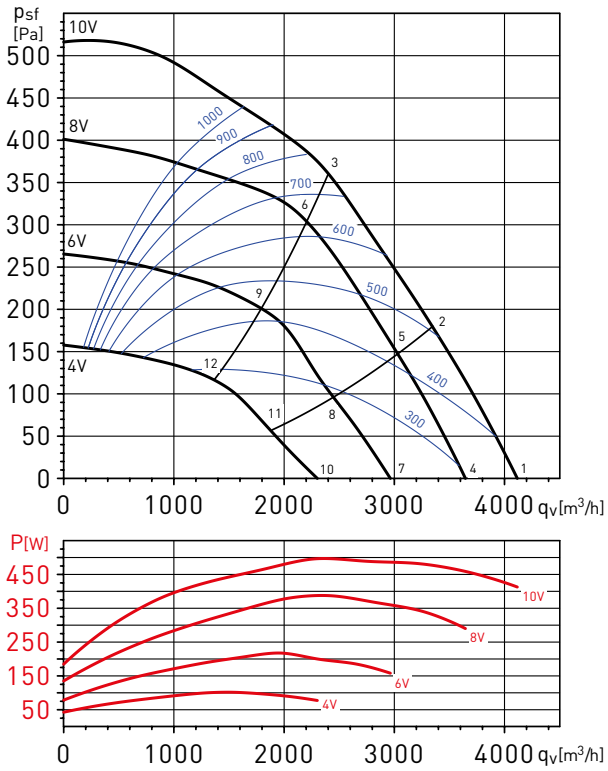

Spectres de puissance en dB(A)

Point de fonctionnement		63	125	250	500	1000	2000	4000	8000	LwA
1	Aspiration	49	64	73	74	70	69	66	61	79
	Soufflage	51	59	65	66	75	72	68	60	78
	Rayonné	49	54	60	55	65	60	60	56	69
2	Aspiration	47	63	73	72	68	66	63	56	77
	Soufflage	49	56	60	64	72	69	64	56	75
	Rayonné	47	53	60	53	63	57	57	51	67
3	Aspiration	42	62	72	71	67	65	62	55	76
	Soufflage	48	55	59	64	73	69	65	59	76
	Rayonné	42	52	59	52	62	56	56	50	66
4	Aspiration	47	62	71	72	68	67	64	59	77
	Soufflage	49	57	63	64	73	70	66	58	76
	Rayonné	47	52	58	53	63	58	58	54	67
5	Aspiration	45	61	71	70	66	64	61	54	75
	Soufflage	47	54	58	62	70	67	62	54	73
	Rayonné	45	51	58	51	61	55	55	49	65
6	Aspiration	40	60	70	69	65	63	60	53	74
	Soufflage	46	53	57	62	71	67	63	57	74
	Rayonné	40	50	57	50	60	54	54	48	64
7	Aspiration	41	56	65	66	62	61	58	53	70
	Soufflage	45	53	59	60	69	66	62	54	72
	Rayonné	41	46	52	47	57	52	52	48	61
8	Aspiration	41	57	67	66	62	60	57	50	71
	Soufflage	43	50	54	58	66	63	58	50	69
	Rayonné	41	47	54	47	57	51	51	45	60
9	Aspiration	36	56	66	65	61	59	56	49	70
	Soufflage	42	49	53	58	67	63	59	53	69
	Rayonné	36	46	53	46	56	50	50	44	59
10	Aspiration	37	52	61	62	58	57	54	49	66
	Soufflage	39	47	53	54	63	60	56	48	66
	Rayonné	37	42	48	43	53	48	48	44	57
11	Aspiration	35	51	61	60	56	54	51	44	65
	Soufflage	37	44	48	52	60	57	52	44	63
	Rayonné	35	41	48	41	51	45	45	39	55
12	Aspiration	30	50	60	59	55	53	50	43	64
	Soufflage	36	43	47	52	61	57	53	47	63
	Rayonné	30	40	47	40	50	44	44	38	54

COURBES CARACTERISTIQUES - CARACTERISTIQUES ACOUSTIQUES

- q_v: Débit en m^3/h.
- p_{sf}: Pression statique en Pa.
- P: Puissance absorbée en W.
- SFP: Courbes bleues en $W/m^3/s$ (courbes bleues).
- Essais aérauliques selon les Normes ISO 5801 et AMCA 210-99.

CVAB-6000/450N ECOWATT

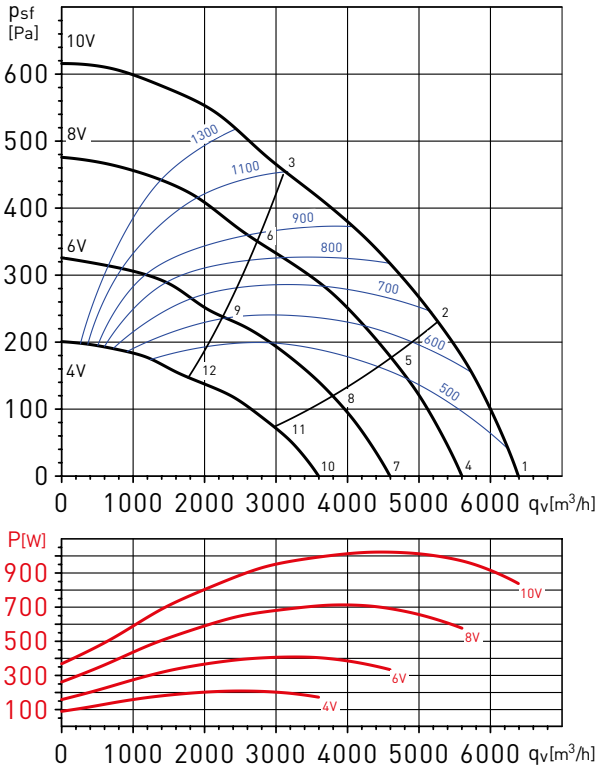

Spectres de puissance en dB(A)

Point de fonctionnement		63	125	250	500	1000	2000	4000	8000	LwA
1	Aspiration	61	75	73	77	74	73	68	60	82
	Soufflage	62	65	66	71	78	76	69	61	81
	Rayonné	56	65	64	61	60	73	63	55	75
2	Aspiration	56	72	71	73	72	71	67	60	79
	Soufflage	59	64	64	67	75	74	69	60	79
	Rayonné	51	62	62	57	58	71	62	55	73
3	Aspiration	51	69	69	71	71	70	67	62	78
	Soufflage	55	61	63	65	73	73	72	60	78
	Rayonné	46	59	60	55	57	70	62	57	72
4	Aspiration	58	72	70	74	71	70	65	57	79
	Soufflage	59	62	63	68	75	73	66	58	79
	Rayonné	53	62	61	58	57	70	60	52	72
5	Aspiration	53	69	68	70	69	68	64	57	77
	Soufflage	56	61	61	64	72	71	66	57	76
	Rayonné	48	59	59	54	55	68	59	52	70
6	Aspiration	48	66	66	68	68	67	64	59	75
	Soufflage	52	58	60	62	70	70	69	57	75
	Rayonné	43	56	57	52	54	67	59	54	69
7	Aspiration	52	66	64	68	65	64	59	51	72
	Soufflage	55	58	59	64	71	69	62	54	74
	Rayonné	47	56	55	52	51	64	54	46	65
8	Aspiration	49	65	64	66	65	64	60	53	72
	Soufflage	52	57	57	60	68	67	62	53	72
	Rayonné	44	55	55	50	51	64	55	48	66
9	Aspiration	44	62	62	64	64	63	60	55	71
	Soufflage	48	54	56	58	66	66	65	53	71
	Rayonné	39	52	53	48	50	63	55	50	65
10	Aspiration	49	63	61	65	62	61	56	48	70
	Soufflage	50	53	54	59	66	64	57	49	69
	Rayonné	44	53	52	49	48	61	51	43	63
11	Aspiration	44	60	59	61	60	59	55	48	67
	Soufflage	47	52	52	55	63	62	57	48	67
	Rayonné	39	50	50	45	46	59	50	43	61
12	Aspiration	39	57	57	59	59	58	55	50	66
	Soufflage	43	49	51	53	61	61	60	48	66
	Rayonné	34	47	48	43	45	58	50	45	60

ACCESSOIRES DE MONTAGE



MBE
Batterie électrique.



MBW
Batteries d'eau chaude.



MFL-G4
Caisson filtre G4 - 90% Gravi.



SIL
Silencieux circulaire.



ACOPEL F400
Manchette souple circulaire.



CRC
Réduction circulaire.



APC
Prise et sortie d'air (voir accessoires de montage).



CTI CVA-N
Toiture pour montage extérieur.



KSE
Plots antivibratiles (KSE = 4 pièces).

Modèle CVAB-N / CVAT-N	Modèle APC	Modèle CTI CVA-N
1400/250N D	APC-250	CTI CVA-N 250/315
2000/315N D	APC-315	CTI CVA-N 250/315
3000/355N D	APC-355	CTI CVA-355/400 CHAT-400/450
4000/400N D	APC-400	CTI CVA-355/400 CHAT-400/450
6000/450N	APC-450	CTI CVA-N 450

ACCESSOIRES ELECTRIQUES



AIRSENS-CO2
AIRSENS-VOC
AIRSENS-RH
Sonde de qualité d'air intelligente incorporant un capteur de CO_2 ou d'HR ou de COV.



CONTROL ECOWATT AC/DC
Elément de contrôle pour les systèmes de modulation des débits.



CONTROL ECOWATT BASIC
Potentiomètre de réglage de la vitesse et marche/arrêt monophasé.



REB-ECOWATT
Commande de vitesse à distance.



CPFL-S / CPFL-E
Capteur de présence.



SCO2-AD
Sonde de CO_2 et de température d'ambiance avec affichage.
SCHT-AD
Sonde de CO_2, d'humidité relative et de température d'ambiance avec affichage.



TDP-S / TDP-D / TDP-PI
Sondes de pression.

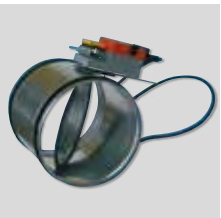

REMP
Registre motorisé proportionnel.

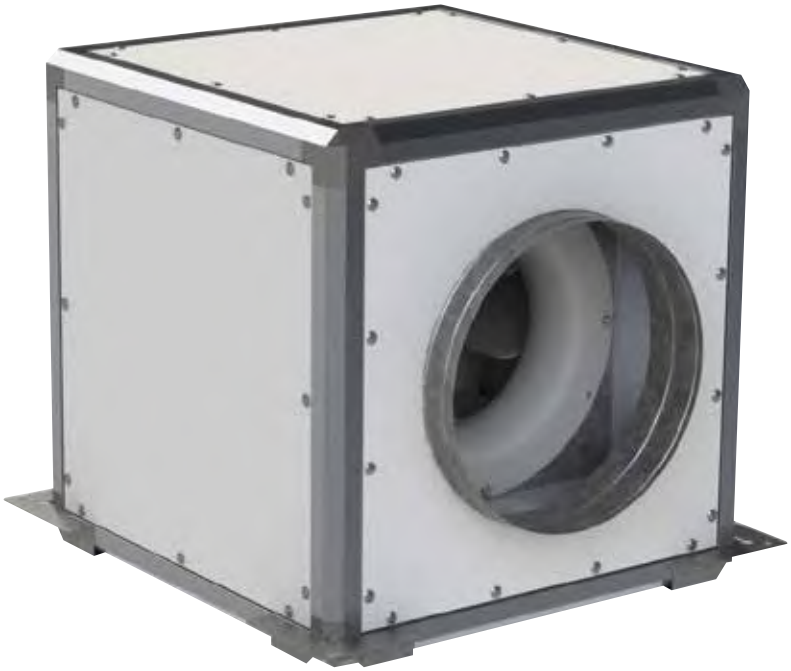

Structure avec des panneaux sandwich de 45 mm, fixée avec des vis.
Les panneaux sandwich sont constitués d'une tôle peinte extérieur et à l' intérieur galvanisé, panneaux isolé avec de la laine minérale de verre.
Le caisson peut être suspendu au plafond par l'intermédiaire d'une fixation en acier en bas du châssis (CVAT / 10-9000).
pour les modèles CVAT / 10-12000 au CVAT / 10-16000 des rails de fixations sont prévu sur la partie inférieure du cadre pour l'accrocher au plafond.
Le support moteur est fixé sur le cadre rigide isolé du caisson avec des amortisseurs de vibrations en caoutchouc.

Roue
Roue à aube arrières matériau composite spécial.
Le roue est équilibrée statiquement et dynamiquement.

Moteur
Moteur EC avec contrôle de vitesse via un signal 0 ... 10 V Protection moteur IP54, température de fonctionnement de -20 à +60°C.
Classe d'efficacité du moteur IE4.

Régulation
Les ventilateurs peuvent être contrôlés en 0 ... 10 V. La valeur minimale est 0.5V.

Raccordements
Boites de raccordement pour la puissance et le contrôle de tension accessible sur le panneau latéral du caisson.

Montage
Dans la position représentée sur le schéma avec l'axe du moteur à l'horizontale.
Le refoulement peut être modifié en remplaçant le panneau de montage avec le piquage sur un côté ou sur le dessus

Instructions
Les ventilateurs sont appropriés pour une application à faible niveau sonore.
- Pour les restaurants de ventilation, les cuisines, les salles de sport, les hôpitaux, les entrepôts.

CARACTERISTIQUES TECHNIQUES

Avant d'installer le ventilateur vérifier que les valeurs indiquées sur la plaque signalétique du moteur sont compatibles avec celles du réseau d'alimentation électrique.

Modèle	Vitesse (tr/mn)	Puissance (W)	Tension (V)	Intensité (A)	Débit maxi. (m^3/h)	Poids (kg)
CVAB/6-1400/250 N Ekonovent®	1993	164	1 × 230 V / 50 Hz	0,7	1420	38,5
CVAB/6-2000/315 N Ekonovent®	1472	174	1 × 230 V / 50 Hz	0,75	2020	38,8
CVAB/10-3000/355 N Ekonovent®	1380	276	1 × 230 V / 50 Hz	1,3	3020	62,3
CVAB/10-4000/400 N Ekonovent®	1372	445	1 × 230 V / 50 Hz	2,1	4200	63,6
CVAT/10-6000/450 N Ekonovent®	1354	728	3 × 400 V / 50 Hz	1,2	5950	87,8
CVAT/10-9000/500 N Ekonovent®	1411	1543	3 × 400 V / 50 Hz	2,4	9100	107,1
CVAT/10-12000/560 N Ekonovent®	1346	2230	3 × 400 V / 50 Hz	3,45	12400	140
CVAT/10-15000/630 N Ekonovent®	1129	2306	3 × 400 V / 50 Hz	3,6	14990	170,6
CVAT/10-16000/710 N Ekonovent®	1244	3078	3 × 400 V / 50 Hz	4,8	15900	190,4

* Lorsque la Pdc externe est 0 Pa.

DIMENSIONS (mm)

CVAB/6-1400 - CVAT/10-9000

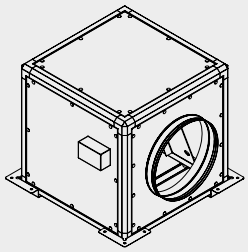

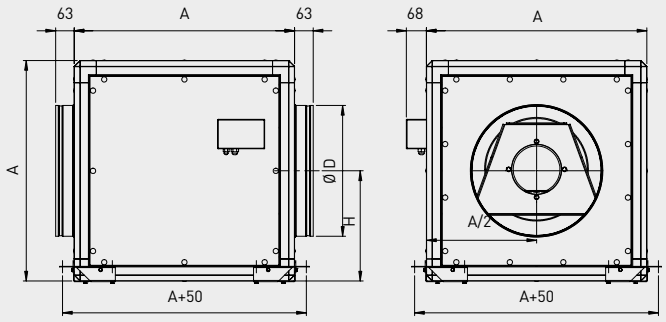

CVAT/10-12000 - CVAT/10-16000

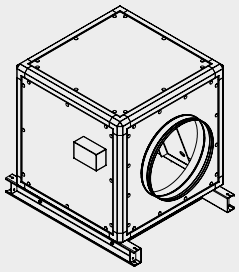

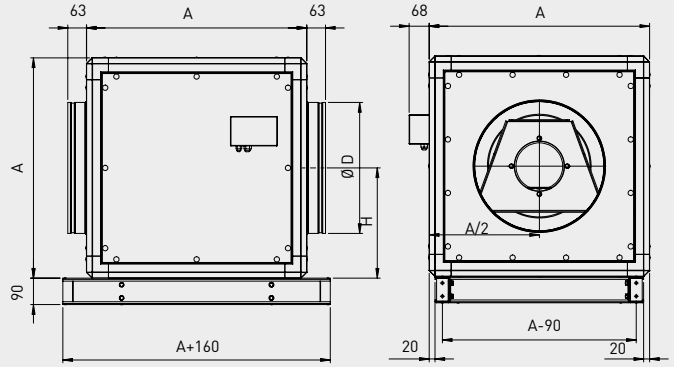

Modèle	A	D	H
CVAB/6-1400	500	250	250
CVAB/6-2000	500	315	250
CVAB/10-3000	650	355	325
CVAB/10-4000	650	400	325
CVAT/10-6000	750	450	375
CVAT/10-9000	800	500	400
CVAT/10-12000	900	560	450
CVAT/10-15000	1000	630	500
CVAT/10-16000	1100	710	550

COURBES CARACTERISTIQUES - CARACTERISTIQUES ACOUSTIQUES

- q_v: Débit en m^3/h.
- p_{sf}: Pression statique en Pa.
- P: Puissance absorbée en W.
- SFP: Courbes bleues en $W/m^3/s$ (courbes bleues).
- Essais aérauliques selon les Normes ISO 5801 et AMCA 210-99.

CVAB/6-1400/250 N Ekonovent®

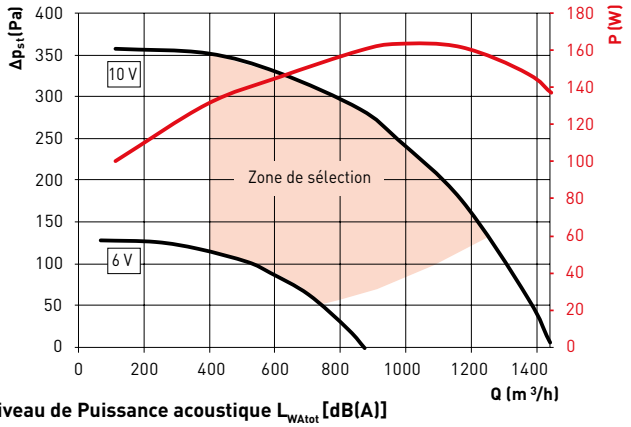

Niveau de Puissance acoustique L_{WAtot} [dB(A)]

Q (m³/h)	113	393	611	860	976	1170	1374	1480	1570
Aspiration	63	64	61	60	60	62	63	64	65
Soufflage	70	70	68	66	66	68	70	71	72

CVAB/10-4000/400 N Ekonovent®

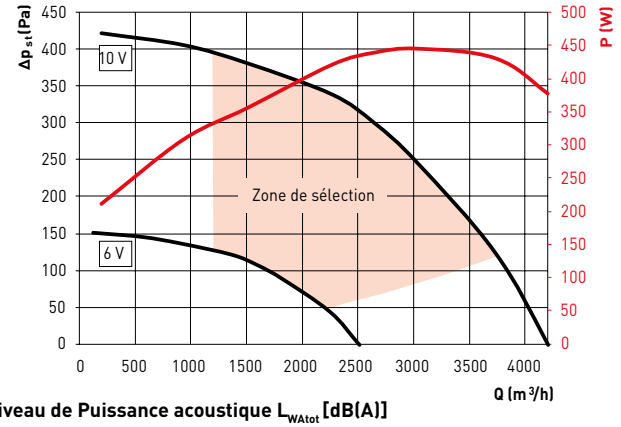

Niveau de Puissance acoustique L_{WAtot} [dB(A)]

Q (m³/h)	200	936	1515	2272	2650	3030	3743	4277	4856
Aspiration	69	70	68	65	64	64	66	69	74
Soufflage	77	76	74	72	71	71	73	75	79

CVAB/6-2000/315 N Ekonovent®

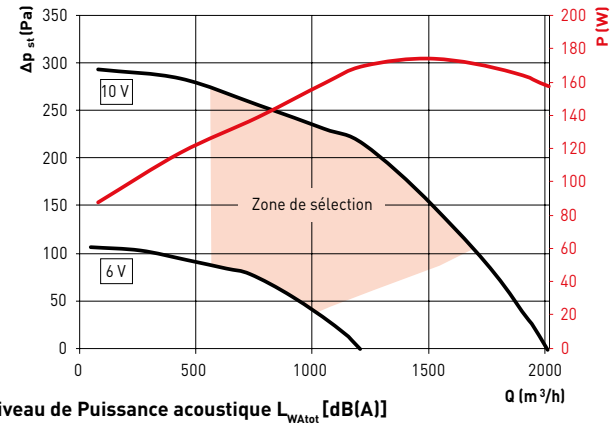

Niveau de Puissance acoustique L_{WAtot} [dB(A)]

Q (m³/h)	81	435	767	1051	1224	1525	1869	2172	2535
Aspiration	64	64	62	60	59	59	59	61	64
Soufflage	70	69	68	66,5	66	65	65	67	70

CVAT/10-6000/450 N Ekonovent®

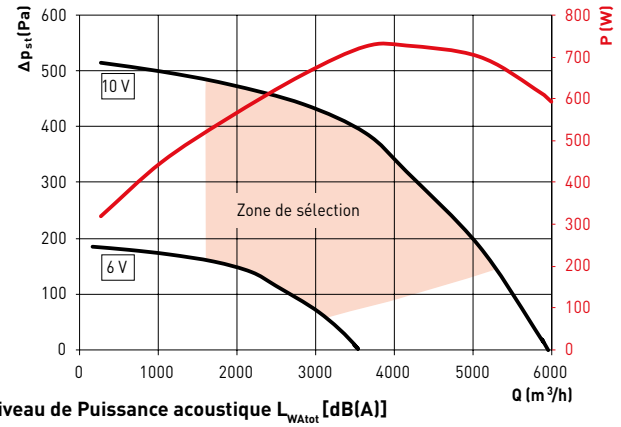

Niveau de Puissance acoustique L_{WAtot} [dB(A)]

Q (m³/h)	272	1040	1881	2847	4158	5074	5792	6436	6807
Aspiration	72	72	71	68	67	69	72	75	78
Soufflage	79	79	78	74	73	75	77	80	82

CVAB/10-3000/355 N Ekonovent®

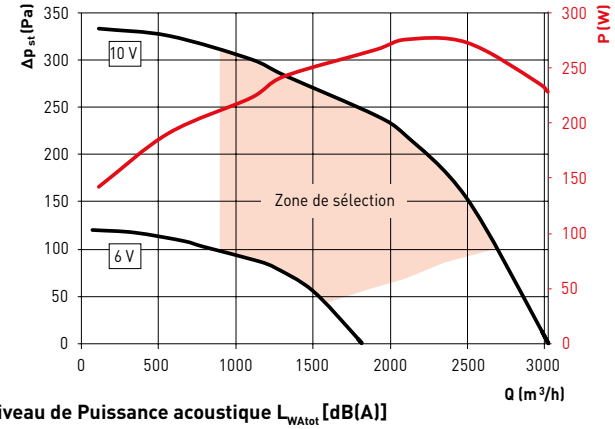

Niveau de Puissance acoustique L_{WAtot} [dB(A)]

Q (m³/h)	113	567	1101	1311	1910	2093	2493	2963	3334
Aspiration	65	65	63	62	60	60	61	65	68
Soufflage	72	72	69	68	67	67	69	71	73

CVAT/10-9000/500 N Ekonovent®

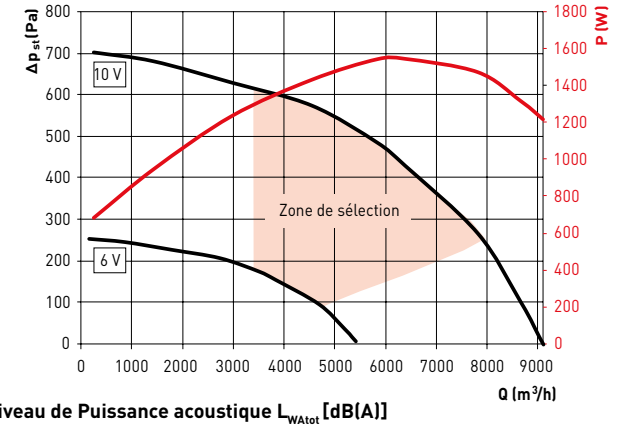

Niveau de Puissance acoustique L_{WAtot} [dB(A)]

Q (m³/h)	258	1432	2975	4555	6392	7824	8669	9477	10138
Aspiration	79	79	77	73	72	73	76	78	80
Soufflage	86	86	84	80	79	81	83	84	86

COURBES CARACTERISTIQUES - CARACTERISTIQUES ACOUSTIQUES

- q_v: Débit en m^3/h.
- p_{sf}: Pression statique en Pa.
- P: Puissance absorbée en W.
- SFP: Courbes bleues en $W/m^3/s$ (courbes bleues).
- Essais aérauliques selon les Normes ISO 5801 et AMCA 210-99.

CVAT/10-12000/560 N Ekonovent®

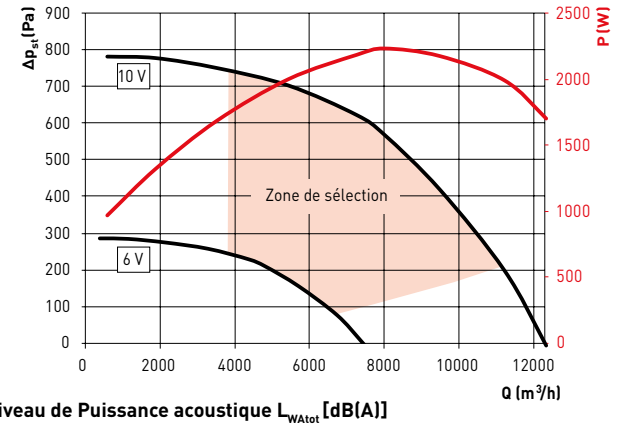

Niveau de Puissance acoustique L_{WAtot} [dB(A)]

Q (m³/h)	579	1871	3520	5436	7262	9490	11228	12342	13455
Aspiration	80	79	79	76	74	75	78	80	83
Soufflage	86	86	85	82	80	82	84	86	88

CVAT/10-16000/710 N Ekonovent®

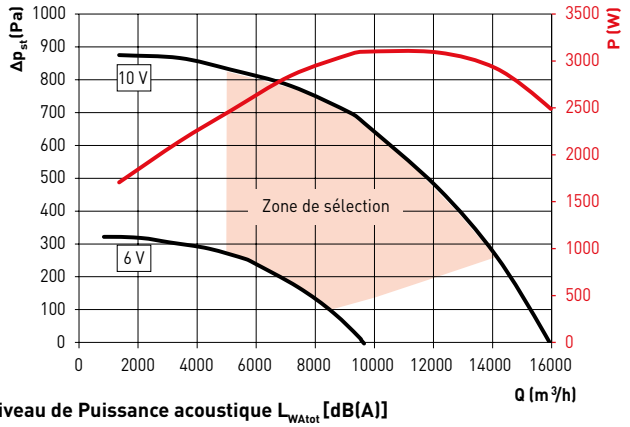

Niveau de Puissance acoustique L_{WAtot} [dB(A)]

Q (m³/h)	1361	3403	5136	7178	9653	12129	14109	15780	17574
Aspiration	82	82	80	78	75	76	78	81	87
Soufflage	89	88	87	84	82	82	84	87	91

CVAT/10-15000/630 N Ekonovent®

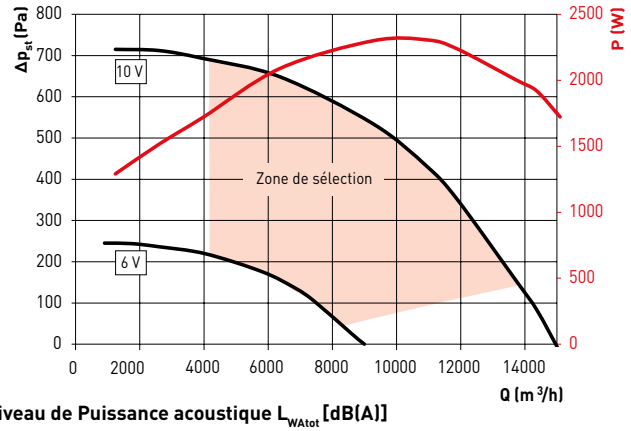

Niveau de Puissance acoustique L_{WAtot} [dB(A)]

Q (m³/h)	1238	3960	6374	9282	11881	13738	14356	15099	15903
Aspiration	79	78	75	72	74	77	78	80	82
Soufflage	86	85	81	79	80	83	84	85	87

ACCESSOIRES DE MONTAGE



ACOPEL F400 N
Manchette souple circulaire.



SIL
Amortisseur de bruit.



MFL-G4
Caisson filtre G4 - 90% Gravi.



MBE
Batterie électrique.



MBW
Batteries d'eau chaude.

ACCESSOIRES ELECTRIQUES



MSK
Interrupteur avec PTC.



PRESOSTATO DPS
Dépressotat.



REB-ECOWATT
Commande de vitesse à distance.



JBRB ECOWATT PR HD 22
Conception brevetée



JBRB ECOWATT PR HM 22



JBRB ECOWATT PR HL 22



Maintenance facilitée

- Moteur ECM basse consommation hors du flux d'air.
- Roue à réaction haute performance.
- Fonctionnement COP, CAV, VAV.
- Communicant Modbus ou Sigfox.
- Conformité Avis technique Hygro.
- Multiples configurations d'installation.
- Maintenance facilitée.
- Monophasé ou triphasé.

Application

- Extraction d'air.
- Installation en intérieur ou extérieur.
- Agréé 400°C 1/2h catégorie C4.
- VMC en habitat collectif et locaux tertiaires.
- Reprise d'air en locaux tertiaires.
- Extraction en cuisines professionnelles.

Gamme

- Débits de 100 à 9200 m^3/h.
- 10 tailles: 04 / 06 / 10 / 22 / 30 / 38 / 48 / 70 / 82 / 92.
- JBRB ECOWATT PR: communicant Modbus.
- JBRB ECOWATT PR SIGFOX: communicant Sigfox.
- Configurations disponibles:
  - L: en ligne.
  - M: modulable, livré avec un bouchon pour 1 ou 2 aspirations à 90°.
  - D: double aspiration à 180°.
- Version rejet horizontal ou vertical.
- Version isolée: isolation acoustique par laine de verre 25 mm (classement au feu M0) dans panneaux double peau.

Applications spécifiques

Habitat collectif

Bâtiments tertiaires

	L: En ligne	M: Modulable			D: Double aspiration
		C: Coudé 90°	Double aspiration 90°		
Rejet Horizontal	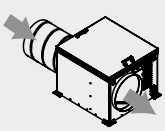	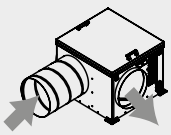	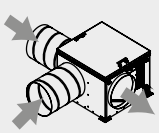		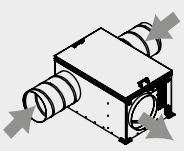
Rejet Vertical	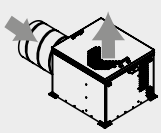	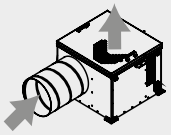	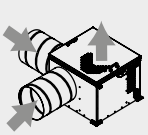		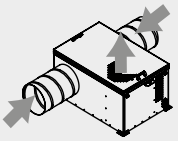

Description

Construction

- Caisson en tôle d'acier galvanisé équipé de 4 pattes de fixation (taille 04 à 38) ou 2 omégas transervaux (tailles 48 à 92).
- Levage par 2 pattes en acier ou par élingage à travers les omégas.
- Piquage de raccordement avec joints d'étanchéité classe D. Version rejet vertical livrée sans piquage de raccordement (piquage plat à joint PAPV à monter en option avec des vis autoforeuses).
- Accouplement direct.
- INTZ: interrupteur de proximité cadenassable monté/câblé.
- Turbine à réaction haute performance en acier galvanisé.
- Couvercle équipé de 2 ou 4 poignées, démontable sans outil pour garantir un accès aisé à l'intérieur du caisson pour le nettoyage.
- Version rejet horizontal ou vertical.
- Version IS: Isolation acoustique par laine de verre 25 mm M0 dans panneaux double peau.

Option peinture

- Option finition peinture polyester RAL 7040, 2 faces, dégraissage + phosphatation au zinc + 60µm peinture.

Motorisation

- Moteur à courant continu (ECM) hors du flux d'air:
  - 04 à 22: IP44 classe B monophasé 230V, 50Hz.
  - 30, 38, 48, 70, 82: IP54, classe F, monophasé 230V, 50Hz.
  - 30, 38, 48, 70, 92: IP 54, classe F, triphasé 400V, 50Hz.
- Protection thermique gérée par électronique et agréé pour un fonctionnement C4.

Régulation - RMEC

- Fonctionnement en COP (pression constante), VAV (débit variable) ou CAV (débit constant).
- Coffret de régulation, IP55, monté et câblé d'usine.
- Afficheur LCD rétro-éclairé, avec touches de fonction en façade, télécommande déportée en option.
- Affichage en clair de la mesure (pression, débit) et de la consigne réglée.
- Signalisation du défaut de ventilation intégré: contact sec disponible sur le bornier du RMEC (pouvoir de coupure sous 230Vac: 3A résistif).

Communication

JBRB ECOWATT PR:

- Communication ModBus RTU de série.

JBRB ECOWATT PR SIGFOX:

- Réseau SIGFOX, réseau sans fil cellulaire très bas débit et très longue portée avec une couverture nationale.

- Permet la supervision d'installation de VMC collectif ou tertiaire.
- Technologie alternative économique aux solutions filaires / 3G pour la surveillance ou la télérelève.
- Carte additionnelle intégrée au RMEC pour remonter des données sur le réseau radio SIGFOX:
  - pression moyenne, mini et maxi de l'installation,
  - débit moyen, mini et maxi de l'installation,
  - signal envoyé en cas de coupure d'alimentation,
  - signal envoyé en cas de retour d'alimentation,
  - alarme sur seuil de pression et débit mini.

Pilotage moteur 1 vitesse ecm MONO ou tri	
Mode de fonctionnement	**Accessoires électriques**
Manuel - Potentiomètre externe	CVF / REB ECOWATT
COP - Régulation Pression constante	Intégré en standard
CAV - Régulation Débit constant	Intégré en standard
VAV - Asservissement selon mesure externe	Intégré + Sondes

CARACTERISTIQUES TECHNIQUES

Avant d'installer le ventilateur vérifier que les valeurs indiquées sur la plaque signalétique du moteur sont compatibles avec celles du réseau d'alimentation électrique.

Modèle	P. Abs. (kW)	I. Max 230V (A)
	230V MONOPHASÉ	
JBRB ECOWATT PR 04	0,1	0,7
JBRB ECOWATT PR 06	0,1	1
JBRB ECOWATT PR 10	0,2	1,2
JBRB ECOWATT PR 22	0,4	1,6
JBRB ECOWATT PR 30	0,6	2,6
JBRB ECOWATT PR 38	0,7	3,1
JBRB ECOWATT PR 48	0,7	3,1
JBRB ECOWATT PR 70	1,2	5,4
JBRB ECOWATT PR 82	1,4	6

Modèle	P. Abs. (kW)	I. Max 400V (A)
	400V TRIPHASÉ	
JBRB ECOWATT PR 30	0,6	1,2
JBRB ECOWATT PR 38	0,7	1,3
JBRB ECOWATT PR 48	0,7	1,5
JBRB ECOWATT PR 70	1,2	2,6
JBRB ECOWATT PR 92	1,7	3,5

DIMENSIONS (mm)

JBRB ECOWATT PR 04 / 06 / 10 / 22 / 30 / 38 - L / M
Refoulement horizontal

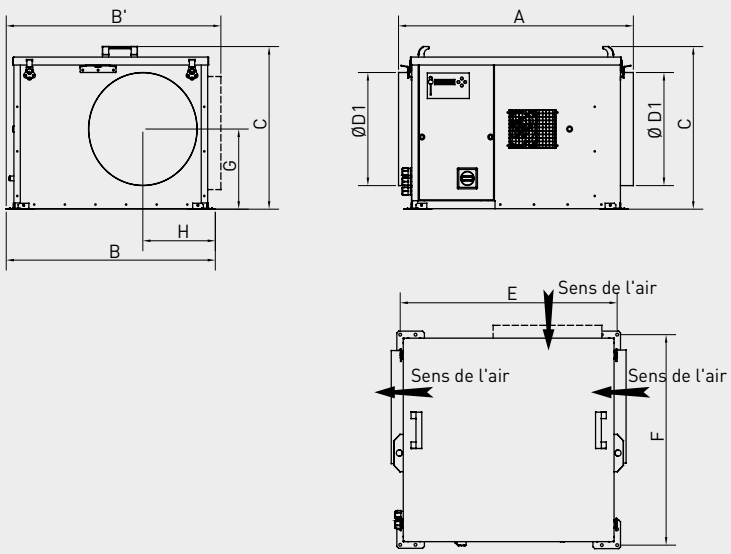

Modèle	A	B	B'	C*	D1	E	F	G	H	I	J	Poids (kg)
JBRB ECOWATT PR 04	627	523	533	320	160	568	502	157	175	157	161	22
JBRB ECOWATT PR 06	627	523	533	320	200	568	502	157	175	157	161	22
JBRB ECOWATT PR 10	627	566	583	421	250	569	544	207	185	207	186	26
JBRB ECOWATT PR 22	767	683	701	511	355	709	661	252	237	252	239	45
JBRB ECOWATT PR 30	1019	820	873	568	400	892	797	267	271	267	271	64
JBRB ECOWATT PR 38	1153	938	971	631	500	1036	907	306	331	306	331	78

* version IS : +27 mm

JBRB ECOWATT PR 48 / 70 / 82 / 92 - L / M
Refoulement horizontal

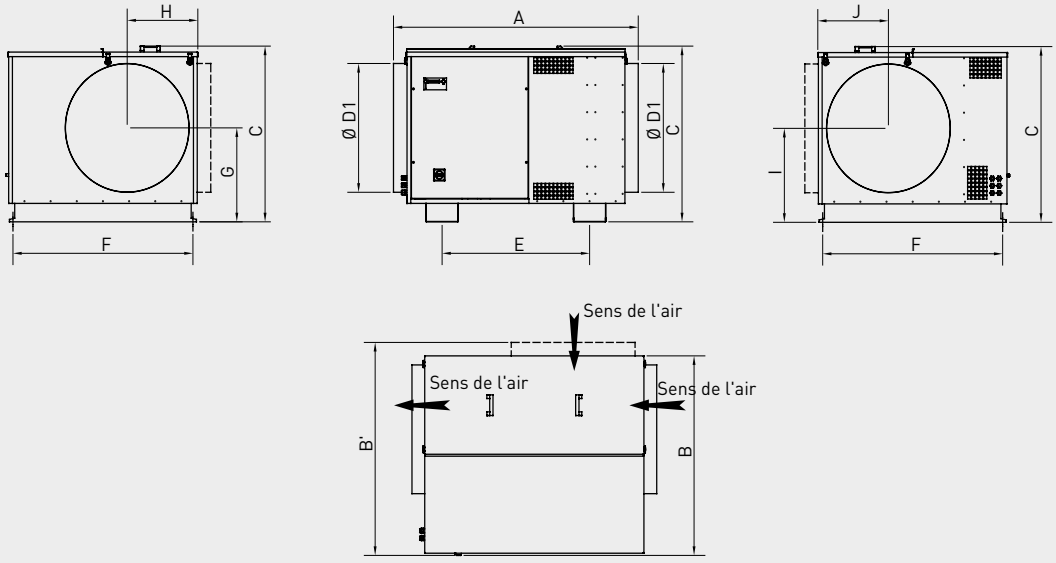

Modèle	A	B	B'	C*	D1	E	F	G	H	I	J	Poids (kg)
JBRB ECOWATT PR 48	1165	985	1065	800	560	700	918	433	330	433	330	107
JBRB ECOWATT PR 70	1280	1030	1100	880	630	815	970	473	365	473	365	121
JBRB ECOWATT PR 82	1404	1100	1175	970	710	846	1032	518	405	518	405	170
JBRB ECOWATT PR 92	1404	1100	1175	970	710	846	1032	518	405	518	405	171

* version IS : +27 mm

DIMENSIONS (mm)

JBRB ECOWATT PR 04 / 06 / 10 / 22 / 30 / 38 - L / M
Refoulement vertical

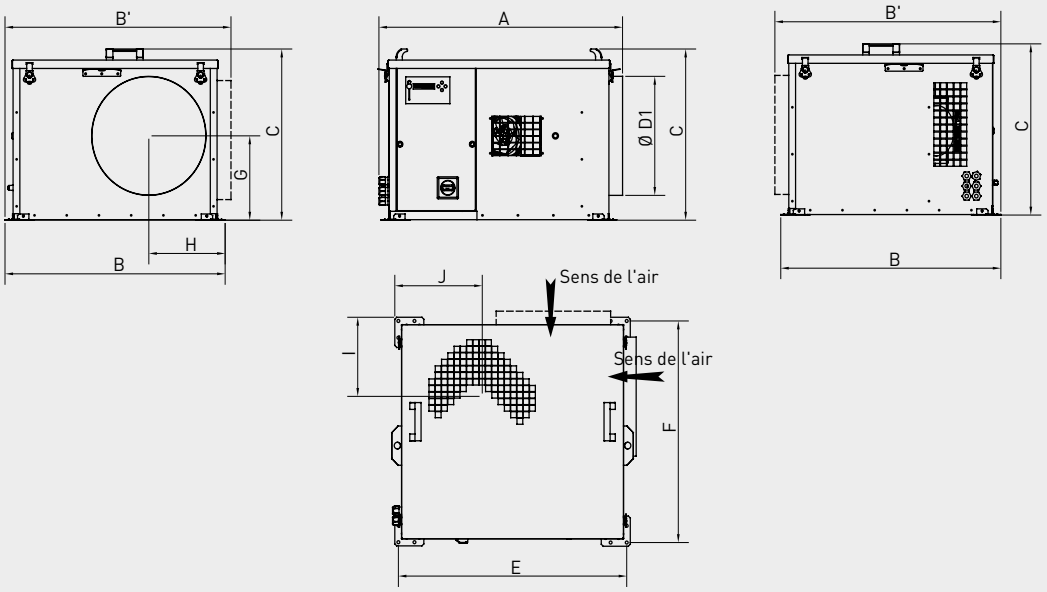

Modèle	A	B	B'	C*	D1	E	F	G	H	I	J	Poids (kg)
JBRB ECOWATT PR 04	609	523	533	320	160	568	502	157	175	130	165	22
JBRB ECOWATT PR 06	609	523	533	320	200	568	502	157	175	130	165	22
JBRB ECOWATT PR 10	616	566	583	421	250	569	544	207	185	166	198	26
JBRB ECOWATT PR 22	756	683	701	511	355	709	661	252	237	236	271	45
JBRB ECOWATT PR 30	973	820	873	565	400	892	797	267	271	248	286	64
JBRB ECOWATT PR 38	1106	938	971	637	500	1036	907	306	331	315	350	78

* version IS : +27 mm

JBRB ECOWATT PR 48 / 70 / 82 / 92 - L / M
Refoulement vertical

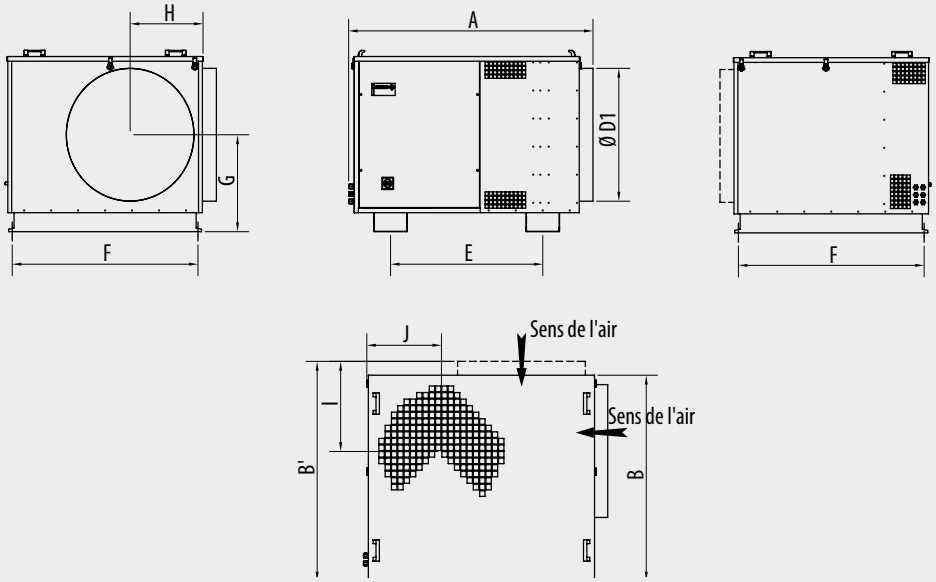

Modèle	A	B	B'	C*	D1	E	F	G	H	I	J	Poids (kg)
JBRB ECOWATT PR 48	1119	985	1065	800	560	700	918	433	330	320	340	107
JBRB ECOWATT PR 70	1234	1030	1100	880	630	815	970	473	365	370	375	121
JBRB ECOWATT PR 82	1358	1100	1175	970	710	846	1032	518	405	482	415	170
JBRB ECOWATT PR 92	1358	1100	1175	970	710	846	1032	518	405	482	415	171

* version IS : +27 mm

DIMENSIONS (mm)

JBRB ECOWATT® PR 10 / 22 / 38 - D
Refoulement horizontal

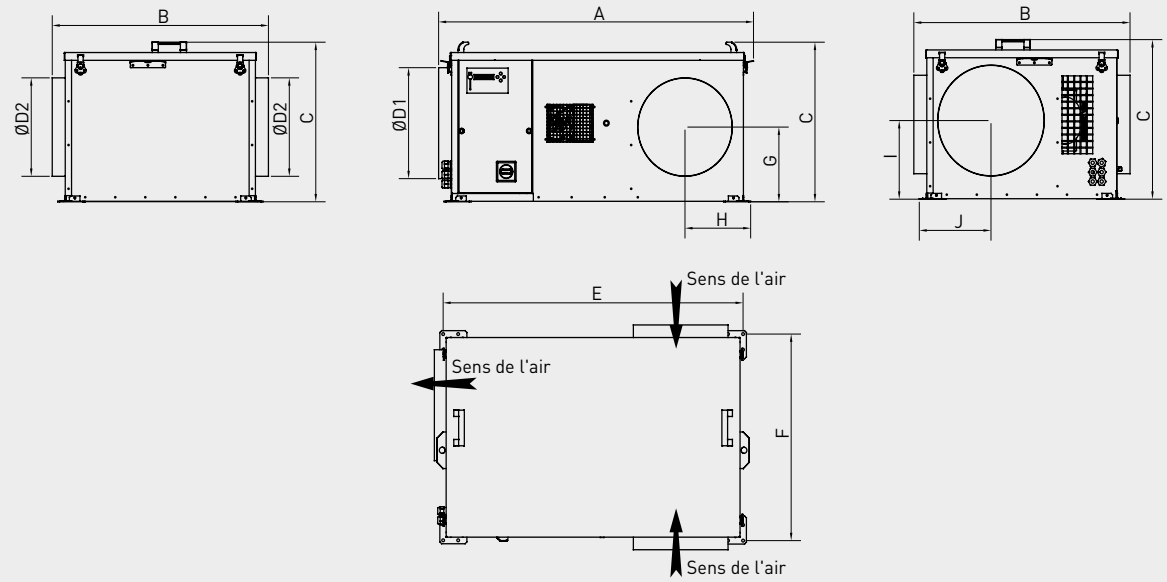

Modèle	A	B	C*	D1	D2	E	F	G	H	I	J	Poids (kg)
JBRB ECOWATT PR 10	815	603	421	250	200	777	544	194	161	207	186	28
JBRB ECOWATT PR 22	1048	720	511	355	315	998	661	239	219	252	239	45
JBRB ECOWATT PR 38	1468	1024	631	500	400	1396	908	306	281	306	331	83

* version IS : +27 mm

JBRB ECOWATT® PR 48 / 82 / 92 - D
Refoulement horizontal

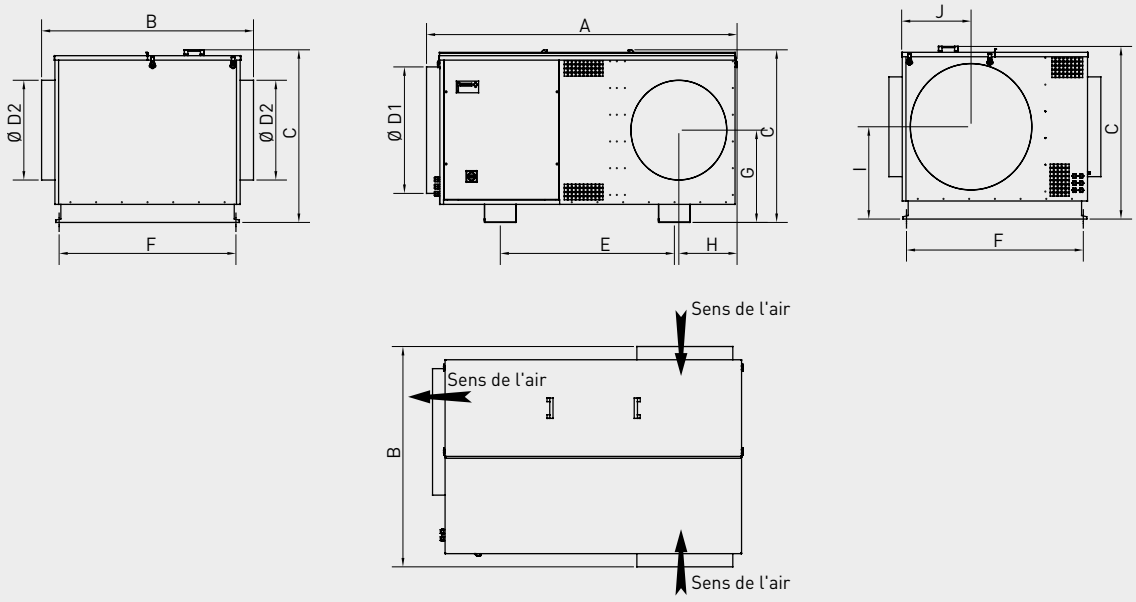

Modèle	A	B	C*	D1	D2	E	F	G	H	I	J	Poids (kg)
JBRB ECOWATT PR 48	1490	1105	800	560	450	990	918	433	270	433	330	135
JBRB ECOWATT PR 82	1813	1237	970	710	560	1016	1032	518	340	518	405	200
JBRB ECOWATT PR 92	1813	1237	970	710	560	1016	1032	518	340	518	405	200

* version IS : +27 mm

DIMENSIONS (mm)

JBRB ECOWATT® PR 10 / 22 / 38 - D
Refoulement vertical

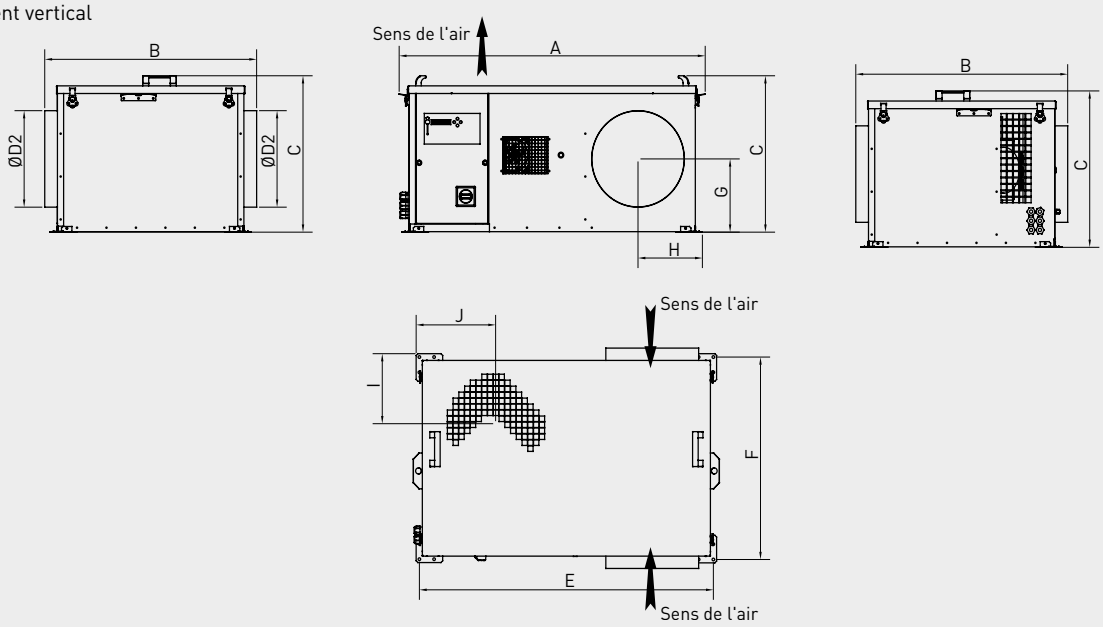

Modèle	A	B	C*	D1	D2	E	F	G	H	I	J	Poids (kg)
JBRB ECOWATT PR 10	804	603	421	250	200	777	544	194	161	166	198	28
JBRB ECOWATT PR 22	1037	720	511	355	315	998	661	239	219	236	271	45
JBRB ECOWATT PR 38	1426	1025	637	500	400	1396	909	306	281	315	350	83

* version IS : +27 mm

JBRB ECOWATT® PR 48 / 82 / 92 - D
Refoulement vertical

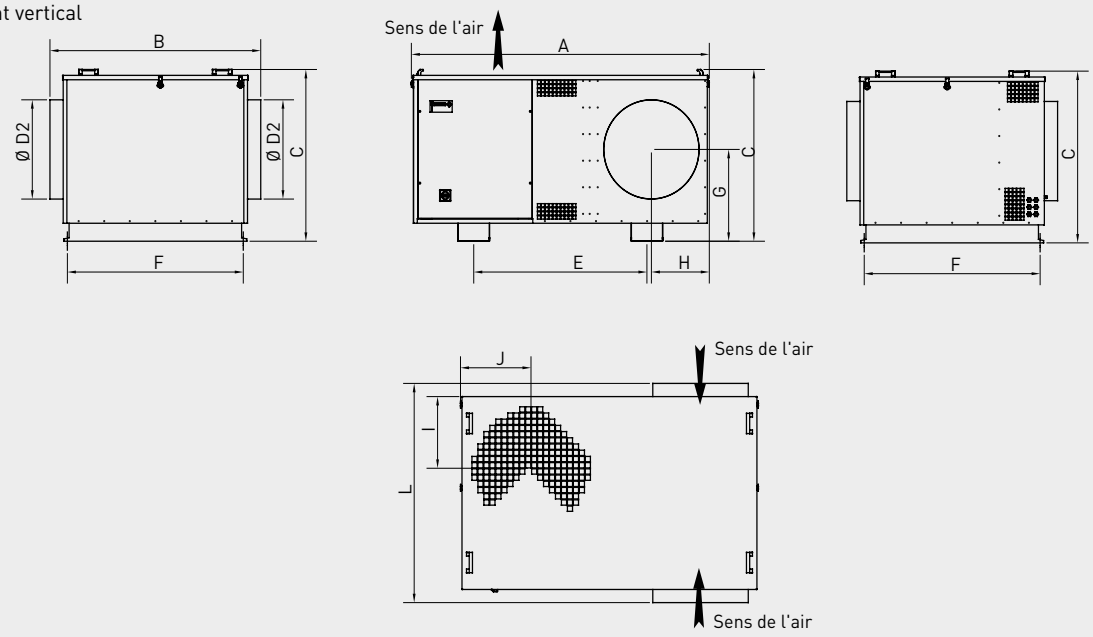

Modèle	A	B	C*	D1	D2	E	F	G	H	I	J	Poids (kg)
JBRB ECOWATT PR 48	1444	1105	800	560	450	990	918	433	270	320	340	135
JBRB ECOWATT PR 82	1767	1237	970	710	560	1016	1032	518	340	482	415	200
JBRB ECOWATT PR 92	1767	1237	970	710	560	1016	1032	518	340	482	415	200

* version IS : +27 mm

COURBES CARACTERISTIQUES

- Diagrammes valables pour une densité de l'air de 1,2 kg/m³. Etablis suivant la norme ISO 5801, raccordement type C.
- Caisson compatible avec une utilisation en VMC hygroréglable A et B. Pour plus d'information se référer à l'avis technique n°14.5/17-2277_V2.
- ○ Niveau de pression acoustique mesuré en champ libre hémisphérique; sur une surface réfléchissante; le micro placé à 4 m de la source sonore. Aspiration raccordée. Lp en dB(A) (Norme NF EN ISO3746).
- □ Niveau de puissance acoustique rayonné dans le conduit amont. Lw en dB(A).
- (Norme NF EN ISO5136)

SFP = $\frac{\mathbf{P}}{\mathbf{Qv}}$ P = puissance absorbée en W; Qv = débit en m³/s; SFP = W/m³.s⁻¹

Gamme JBRB ECOWATT® PR

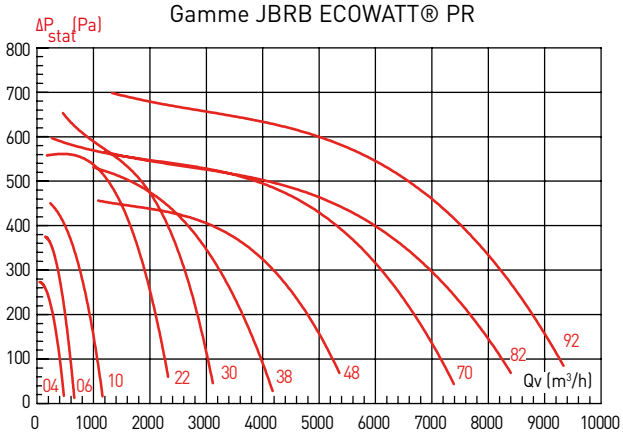

JBRB ECOWATT® PR 04 COP

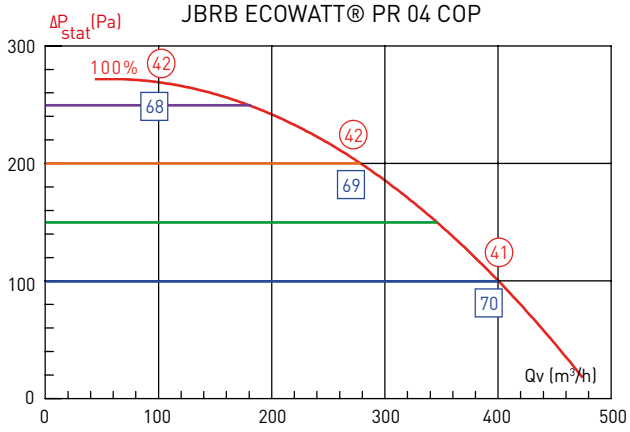

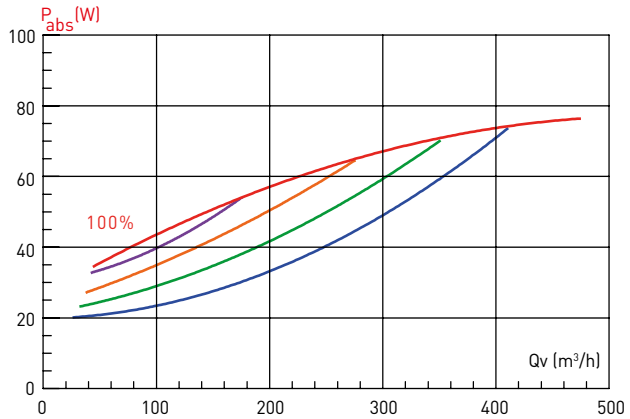

JBRB ECOWATT® PR 06 COP

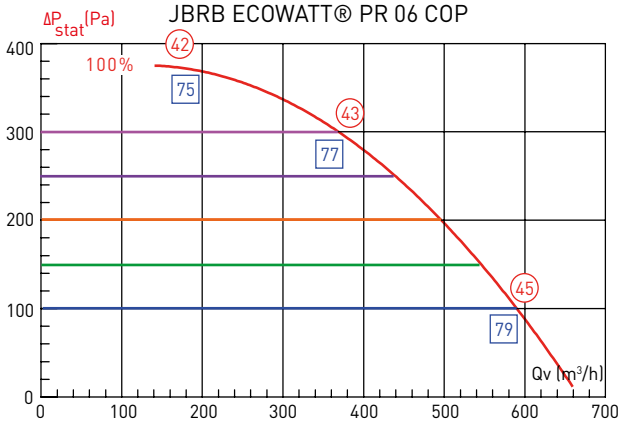

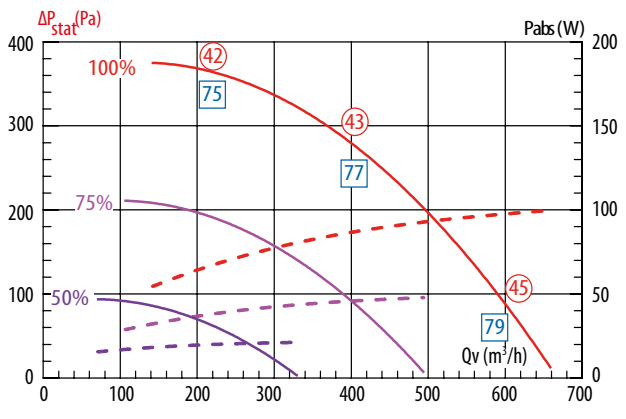

COURBES CARACTERISTIQUES

JBRB ECOWATT® PR 10 COP

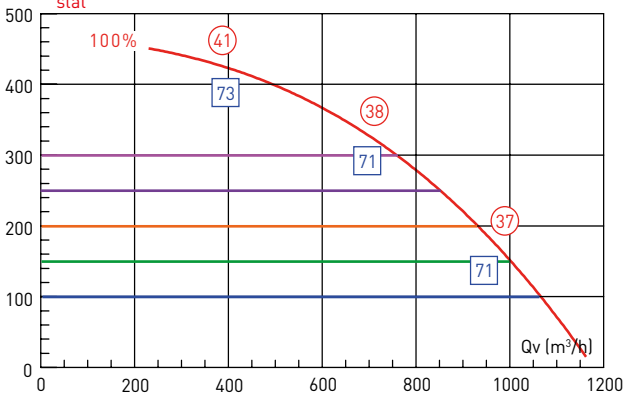

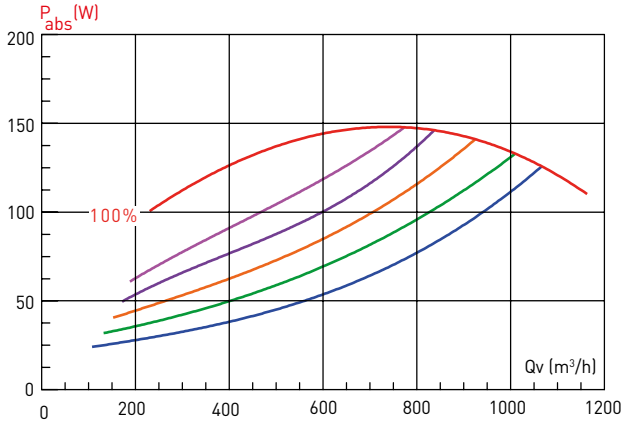

JBRB ECOWATT® PR 22 COP

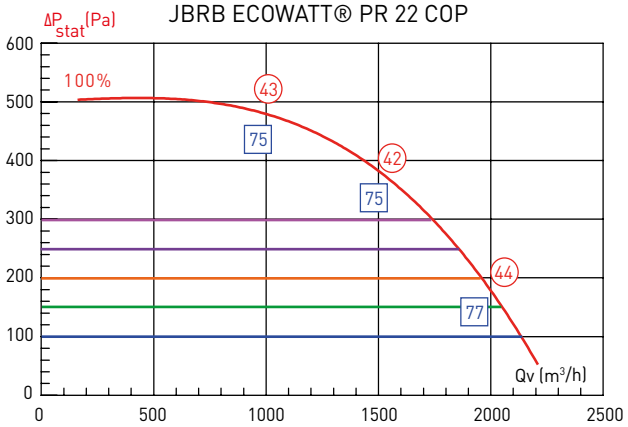

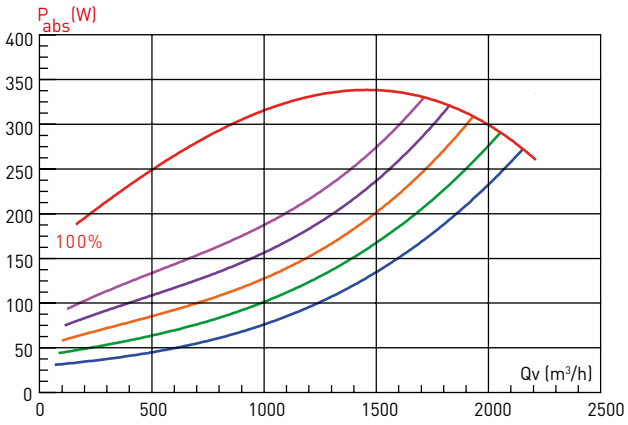

JBRB ECOWATT® PR 30 COP

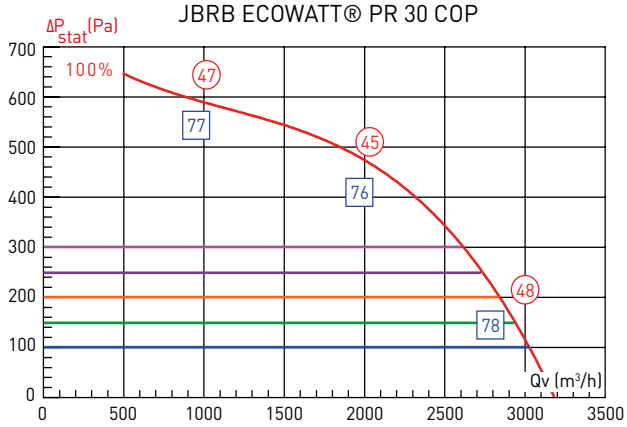

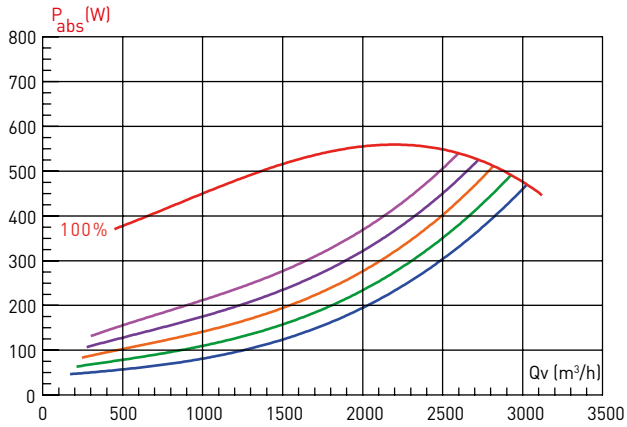

JBRB ECOWATT® PR 38 COP

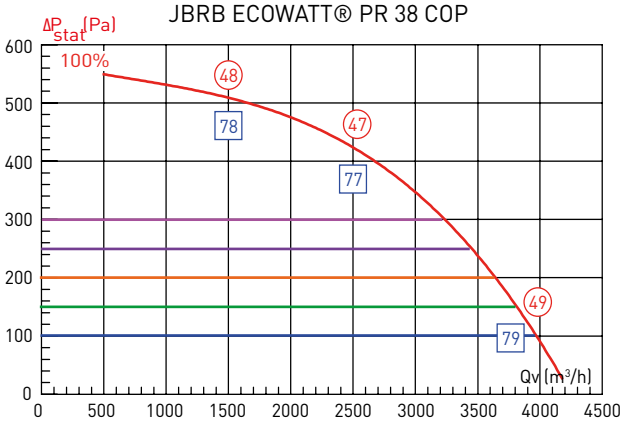

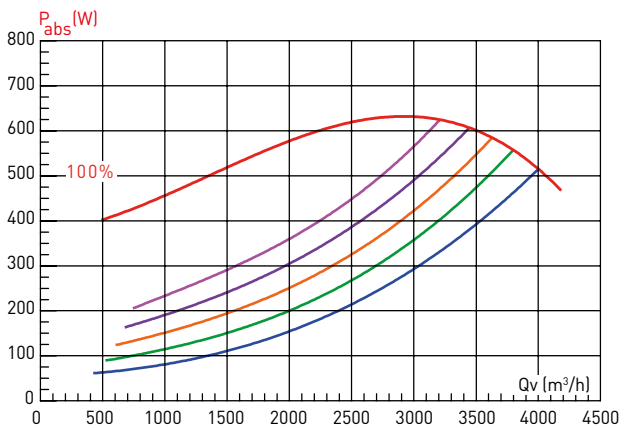

COURBES CARACTERISTIQUES

JBRB ECOWATT® PR 48 COP

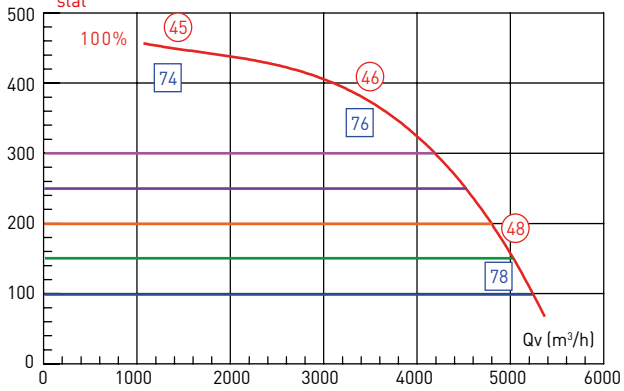

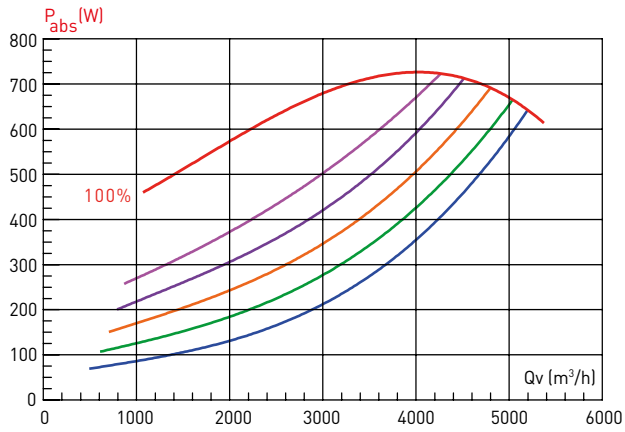

JBRB ECOWATT® PR 70 COP

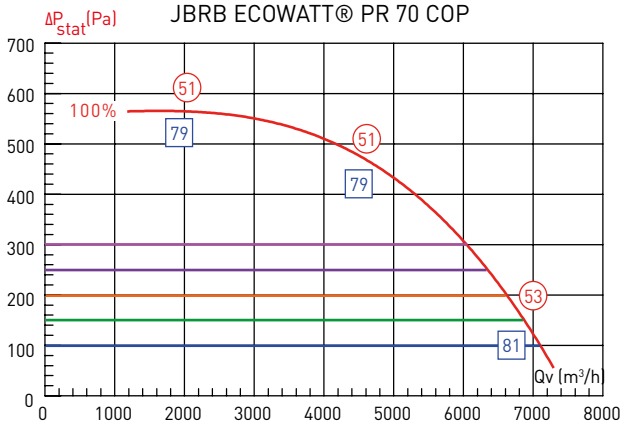

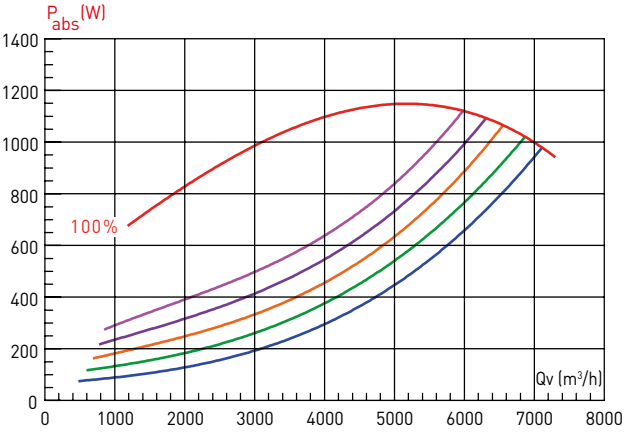

JBRB ECOWATT® PR 82 COP

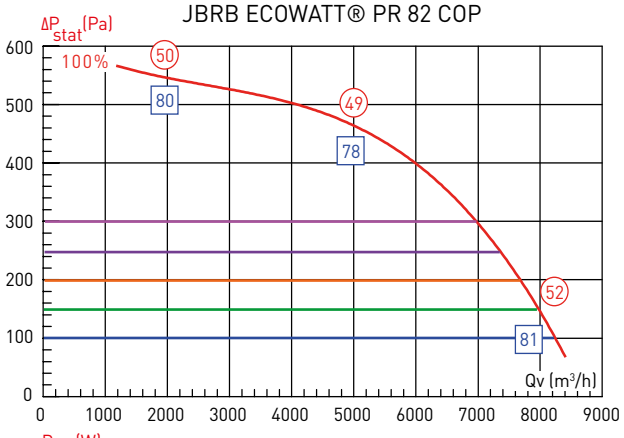

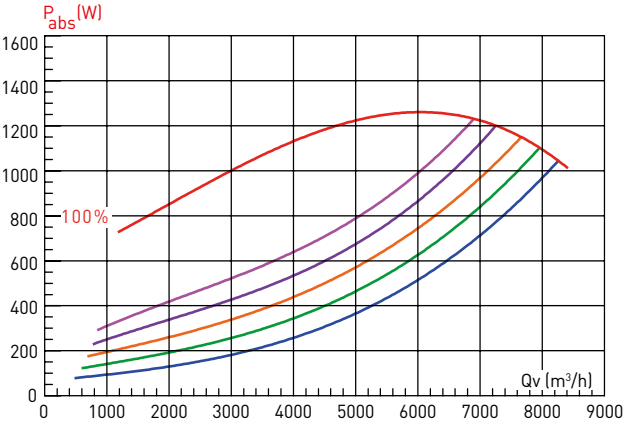

JBRB ECOWATT® PR 92 COP

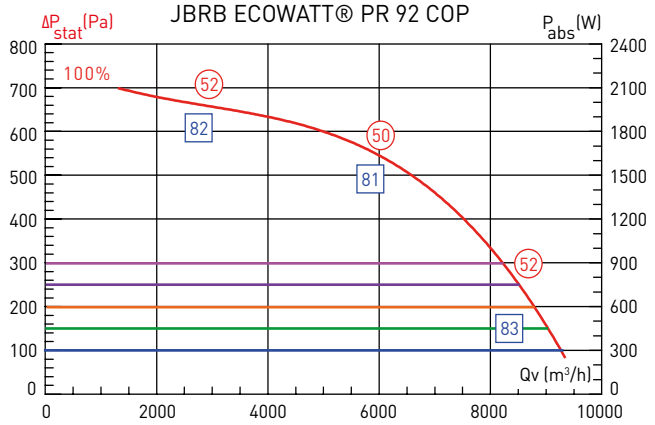

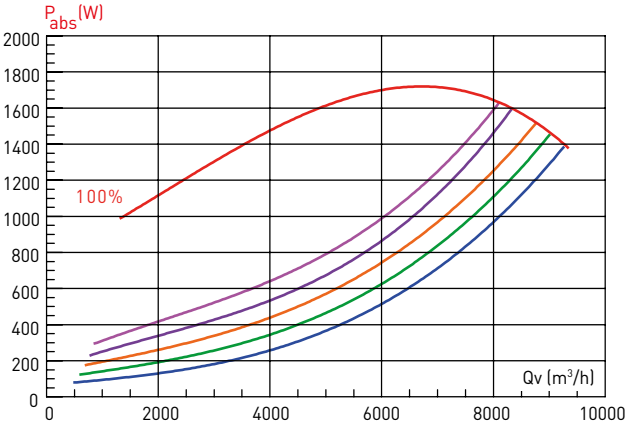

ACCESSOIRES DE MONTAGE



APC
Prise et sortie d'air



MSDZ M1
Manchette souple circulaire M1.



MSDE
Manchette souple circulaire M0.
Étanchéité classe C.



PAPV
Piquage plat à joint.



MSDZ M0
Manchette souple circulaire M0.

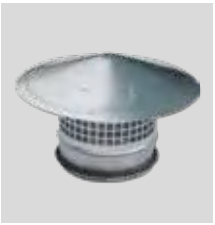

CP
Chapeau pare-pluie.

ACCESSOIRES ELECTRIQUES



TCOM RMEC
Télécommande avec câble longueur 1 m + prise jack.



Version CC

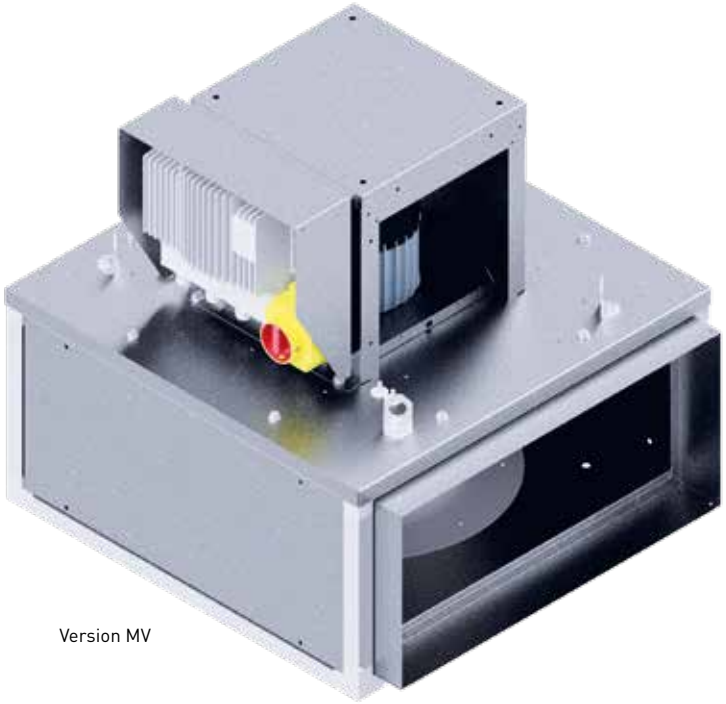

Version MV

Applications
- Extraction des fumées et des gaz chauds en cas d'incendie.
- Extraction de l'air vicié des locaux tertiaires et industriels.
- Extraction des polluants dans les cuisines professionnelles.
- Installation dans toutes les positions et raccordement sur toutes les faces.
- Extraction d'air transporté jusqu'à 120°C en continu, avec moteur à 40°C maxi en air ambiant.

Gamme
- 6 tailles: 355 / 400 / 450 / 500 / 630 / 710.
- Débit de 500 à 24 000 m^3/h.
- ILHT CC ECOWATT: unité complète avec plénum d'aspiration multidirectionnel et moteur axe horizontal ou vertical.
- ILHT MV ECOWATT: unité de ventilation seule avec moteur axe horizontal ou vertical.
- Versions:
  - VAV: régulation proportionnelle
  - COP: régulation en pression constante
  - CAV: régulation en débit constant avec afficheur de débit

Construction
- Panneaux en tôle d'acier galvanisé démontables.
- Structure modulaire en profilés aluminium.
- 4 pattes de fixation.
- Raccordement par 2 brides lisses incluses.
- Turbine à réaction en acier galvanisé, montée en accouplement direct avec le moteur.
- Accès complet pour le nettoyage et la maintenance sans désaccoupler le caisson.
- Moteur à courant continu type brushless, classe F, avec module de contrôle IP55 déporté :
  - Module de contrôle monophasé 230V 50/60Hz pour les tailles de 355 à 450.
  - Module de contrôle triphasé 400V 50/60Hz pour les tailles de 500 à 710.
  - Protection thermique intégrée au module de contrôle.
  - Vitesse du ventilateur réglable avec le potentiomètre placé dans le module de contrôle ou par un potentiomètre externe type REB ECOWATT. Entrée analogique pour contrôler le moteur avec un signal 0-10V.
  - Communication ModBus RTU en port RS485.
- Interrupteur marche-arrêt

Sur demande
Pour applications en cuisines:
Étanchéité renforcée avec joint résistant à la graisse.
Purge de vidange fournie non montée.
Moteurs deux vitesses (non conforme à la ErP).
Afficheurs pour les versions VAV et CAV.

Fonctionnement en désenfumage
Le ILHT ECOWATT est agréé pour extraction de gaz chauds et de fumées en cas d'incendie. Ce mode de fonctionnement est automatique et ne demande aucun paramétrage: en cas d'extraction de gaz à une température supérieure à 200°C, le caisson passera automatiquement en grande vitesse avec ses protections thermiques internes inhibées.
Le mode désenfumage peut également être déclenché manuellement avec un boitier de commande de type BDRA.
Les modes de CAV/VAV/COP ne sont plus pris en compte.

Applications spécifiques

F400-120 **Homologués selon la norme européenne EN12101-3**

120°C **Continu**

Parkings

Cuisines professionnelles

CARACTERISTIQUES TECHNIQUES

Avant d'installer le ventilateur vérifier que les valeurs indiquées sur la plaque signalétique du moteur sont compatibles avec celles du réseau d'alimentation électrique.

Modèle	Vitesse (tr/mn)	Puissance nominal (kW)	Intensité nominale (A)	Débit maxi. (m³/h)	Niveau de pression sonore (dB(A))			Poids (kg)
					Aspiration	Rayonné	Soufflage	
MONOPHASE								
ILHB-355 CC ECOWATT	1420	0,70	3,1	3.980	63	55	68	65
ILHB-400 CC ECOWATT	1500	0,72	3,1	5.060	61	53	67	78
ILHB-450 CC ECOWATT	1500	1,24	5,4	7.300	66	59	72	98
TRIPHASE								
ILHT-500 CC ECOWATT	1500	1,70	3,5	9.140	67	59	75	120
ILHT-630 CC ECOWATT	1130	3,16	7,0	11.820	68	58	72	177
ILHT-710 CC ECOWATT	1250	5,91	12,4	24.120	73	66	79	279

Modèle	Vitesse (tr/mn)	Puissance nominal (kW)	Intensité nominale (A)	Débit maxi. (m³/h)	Niveau de pression sonore (dB(A))			Poids (kg)
					Aspiration	Rayonné	Soufflage	
MONOPHASE								
ILHB-355 MV ECOWATT	1830	0,70	3,1	4.230	62	51	64	44
ILHB-400 MV ECOWATT	1500	0,72	3,1	5.390	62	50	63	55
ILHB-450 MV ECOWATT	1500	1,24	5,4	7.870	66	55	67	72
TRIPHASE								
ILHT-500 MV ECOWATT	1500	1,70	3,5	9.790	68	58	70	94
ILHT-630 MV ECOWATT	1130	3,16	7,0	13.060	68	59	69	132
ILHT-710 MV ECOWATT	1250	5,91	12,4	25.150	73	68	77	158

DIMENSIONS (mm)

Montage avec axe moteur horizontal

Version CC

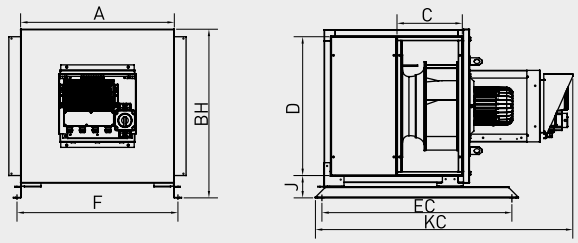

Version MV

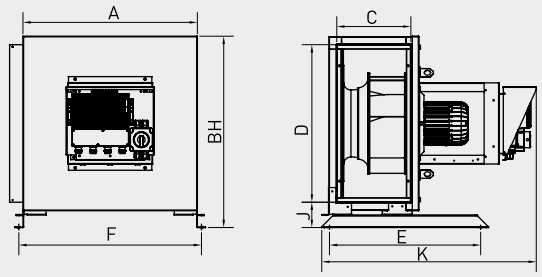

Montage avec axe moteur vertical

Version CC

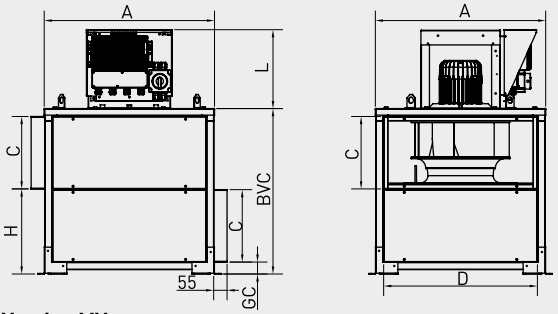

Version MV

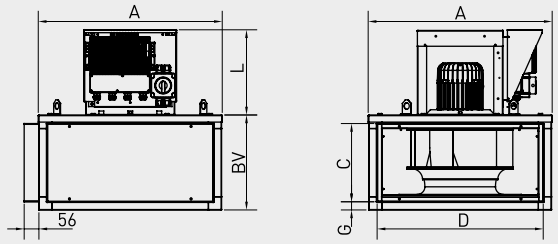

Modèle	A	BH	BVC	C	D	EC	F	GC	H	J	KC	L
355	627	695	645	263	559	790	660	50	315	102	954	321
400	699	767	678	297	631	864	732	50	349	102	1022	321
450	779	847	738	326	711	990	812	50	378	102	1081	321
500	858	925	784	338	768	1039	890	62	402	112	1145	351
630	1066	1133	912	403	977	1183	1098	62	466	112	1273	351
710	1194	1261	1032	462	1104	1325	1226	62	526	112	1488	446

COURBES CARACTERISTIQUES

- q_v: Débit en m^3/h et m^3/s.
- p_{sf}: Pression statique en mmCE et Pa.
- Air sec normal à 20°C et 760mmHg.
- Caractéristiques aérauliques selon les normes ISO 5801 et AMCA 210-99.

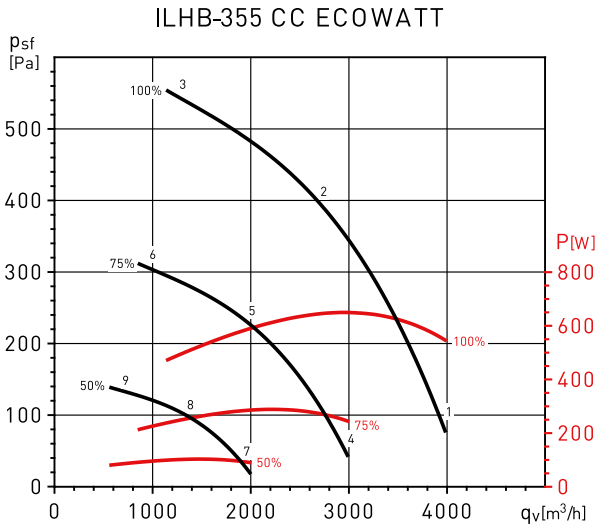

ILHB-355 CC ECOWATT			63	125	250	500	1000	2000	4000	8000	LwA
100%	Aspiration	1	55	76	70	71	73	72	68	59	80
		2	51	71	65	68	71	70	65	57	77
		3	59	69	64	67	68	66	62	54	74
	Soufflage	4	51	79	78	77	80	77	72	64	86
		5	47	75	74	74	78	74	68	62	83
		6	54	72	74	73	75	71	64	58	80
	Rayonné	7	55	69	66	62	65	63	59	51	73
		8	51	65	61	58	63	61	56	50	70
		9	59	62	60	58	60	57	53	46	68
75%	Aspiration	1	49	69	64	65	67	66	62	53	74
		2	45	65	59	62	65	64	59	51	71
		3	52	62	58	61	62	60	55	48	68
	Soufflage	4	45	73	72	71	74	71	66	58	79
		5	41	69	68	68	72	68	62	55	76
		6	48	66	68	67	69	65	58	51	74
	Rayonné	7	49	63	60	56	59	57	53	45	67
		8	45	59	55	52	57	55	50	43	63
		9	53	56	54	51	53	51	47	40	61
50%	Aspiration	1	40	60	55	56	58	57	53	44	65
		2	36	56	50	53	56	55	50	42	62
		3	44	54	49	52	53	51	47	39	59
	Soufflage	4	36	64	63	62	65	62	57	49	71
		5	32	60	59	59	63	59	53	47	68
		6	39	57	59	58	60	56	49	43	65
	Rayonné	7	40	54	51	47	50	48	44	36	58
		8	36	50	46	43	48	46	41	35	54
		9	44	47	45	43	45	42	38	31	53

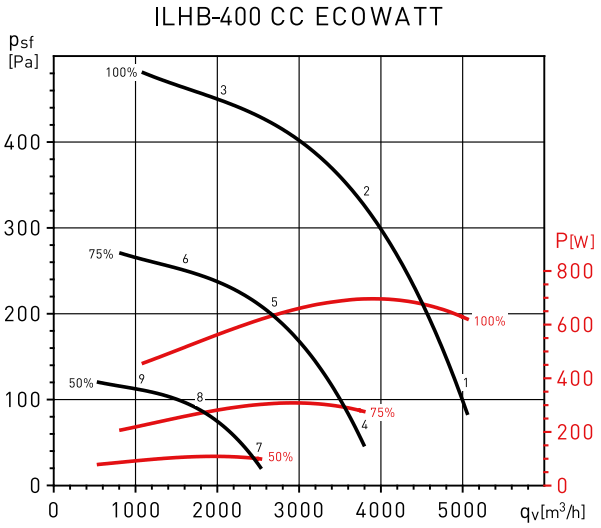

ILHB-400 CC ECOWATT			63	125	250	500	1000	2000	4000	8000	LwA
100%	Aspiration	1	57	72	71	72	72	73	68	60	79
		2	50	69	66	67	69	70	64	57	76
		3	56	67	63	66	67	66	61	56	73
	Soufflage	4	53	76	80	79	81	77	73	66	86
		5	48	73	74	74	76	74	69	62	82
		6	54	70	73	73	75	70	63	57	80
	Rayonné	7	54	65	67	61	63	65	58	51	72
		8	48	61	62	56	59	61	55	49	68
		9	54	59	59	56	58	58	51	48	66
75%	Aspiration	1	50	66	64	65	66	67	62	54	73
		2	44	63	59	61	62	63	58	51	69
		3	50	61	57	60	60	60	55	50	67
	Soufflage	4	47	70	73	72	75	71	66	59	80
		5	42	67	68	68	70	67	62	56	75
		6	47	63	67	67	68	64	57	51	73
	Rayonné	7	48	59	61	55	57	58	52	45	66
		8	42	55	56	50	53	55	49	42	62
		9	47	53	53	49	51	51	45	42	59
50%	Aspiration	1	41	57	55	56	57	58	53	45	64
		2	35	54	51	52	53	55	49	42	60
		3	41	52	48	51	52	51	46	41	58
	Soufflage	4	38	61	64	63	66	62	57	50	71
		5	33	58	59	59	61	58	53	47	66
		6	38	54	58	58	59	55	48	42	65
	Rayonné	7	39	50	52	46	48	50	43	36	57
		8	33	46	47	41	44	46	40	33	53
		9	39	44	44	41	42	42	36	33	50

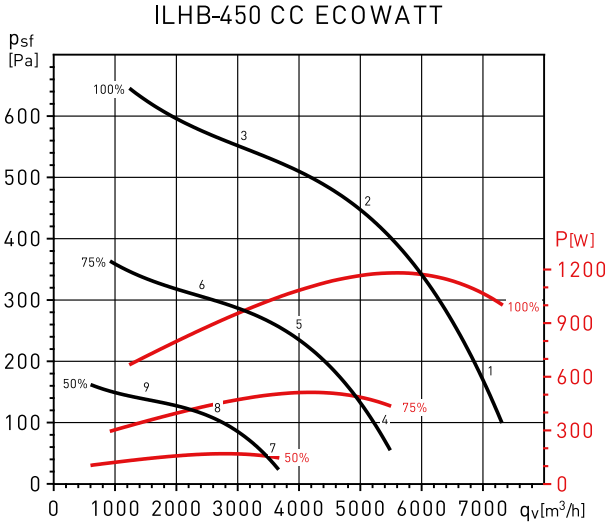

ILHB-450 CC ECOWATT			63	125	250	500	1000	2000	4000	8000	LwA
100%	Aspiration	1	60	76	75	76	76	76	72	65	83
		2	56	70	73	73	74	74	69	64	80
		3	60	70	70	72	71	71	67	63	78
	Soufflage	4	62	78	85	85	87	82	78	71	91
		5	57	74	80	80	82	78	72	66	87
		6	60	72	78	78	80	74	67	61	84
	Rayonné	7	55	69	71	68	69	68	64	57	76
		8	50	63	69	65	67	65	60	55	73
		9	54	63	66	64	64	62	59	54	71
75%	Aspiration	1	54	69	69	70	70	70	66	59	77
		2	49	64	67	67	67	68	63	58	74
		3	53	63	64	65	64	64	61	56	72
	Soufflage	4	56	72	79	78	80	76	71	64	85
		5	51	68	74	74	76	71	66	60	80
		6	54	66	72	72	73	68	61	55	78
	Rayonné	7	49	62	65	62	63	62	57	51	70
		8	44	57	63	59	60	59	54	49	67
		9	48	57	60	58	57	56	53	48	65
50%	Aspiration	1	45	60	60	61	61	61	57	50	68
		2	40	55	58	58	58	59	54	49	65
		3	44	55	55	57	56	55	52	47	63
	Soufflage	4	47	63	70	69	71	67	63	56	76
		5	42	59	65	65	67	62	57	51	72
		6	45	57	63	63	65	59	52	46	69
	Rayonné	7	40	54	56	53	54	53	48	42	61
		8	35	48	54	50	51	50	45	40	58
		9	39	48	51	49	48	47	44	39	56

COURBES CARACTERISTIQUES

- q_v: Débit en m^3/h et m^3/s.
- p_{sf}: Pression statique en mmCE et Pa.
- Air sec normal à 20ºC et 760mmHg.
- Caractéristiques aérauliques selon les normes ISO 5801 et AMCA 210-99.

ILHT-500 CC ECOWATT

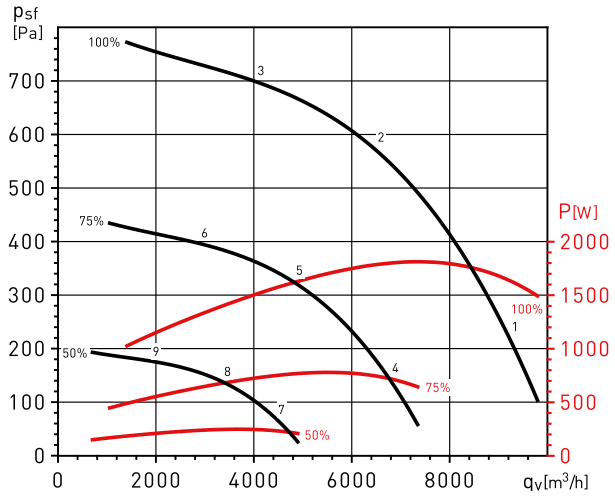

ILHT-500 MV ECOWATT			63	125	250	500	1000	2000	4000	8000	LwA
100%	Aspiration	LP	58	74	73	73	78	77	75	70	83
		MP	54	75	70	70	78	76	73	72	82
		HP	57	75	71	71	76	74	73	70	82
	Soufflage	LP	59	77	80	78	81	78	76	71	87
		MP	56	75	76	75	80	77	74	70	84
		HP	60	76	77	76	79	75	71	67	84
	Rayonné	LP	50	65	65	63	67	66	65	59	73
		MP	46	65	62	60	67	65	62	61	72
		HP	49	66	63	61	66	63	63	58	72
75%	Aspiration	LP	52	68	66	67	72	71	69	64	77
		MP	48	68	63	64	71	69	66	66	76
		HP	51	69	64	65	70	68	66	64	76
	Soufflage	LP	52	71	73	72	75	72	70	65	80
		MP	50	69	70	69	73	70	67	64	78
		HP	53	69	71	69	73	69	65	60	78
	Rayonné	LP	43	58	59	57	61	60	59	52	67
		MP	40	59	56	54	61	58	56	55	66
		HP	43	59	57	55	59	57	56	52	66
50%	Aspiration	LP	43	59	57	58	63	62	60	55	68
		MP	39	60	54	55	62	60	57	57	67
		HP	42	60	55	56	61	59	58	55	67
	Soufflage	LP	43	62	64	63	66	63	61	56	72
		MP	41	60	61	60	64	62	58	55	69
		HP	44	60	62	60	64	60	56	52	69
	Rayonné	LP	35	49	50	48	52	51	50	43	58
		MP	31	50	47	45	52	49	47	46	57
		HP	34	50	48	46	50	48	47	43	57

ILHT-630 CC ECOWATT

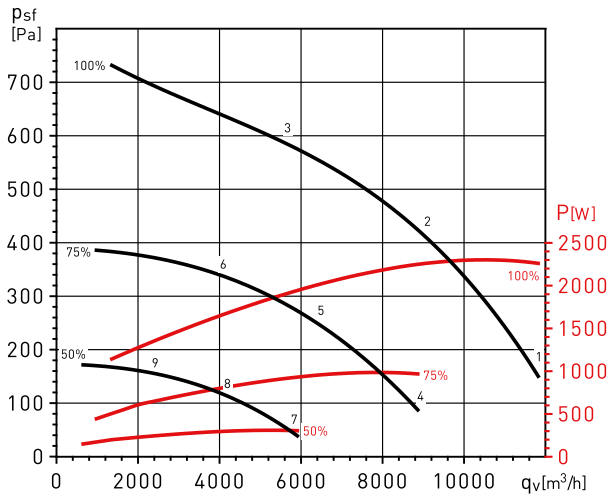

ILHT-630 CC ECOWATT			63	125	250	500	1000	2000	4000	8000	LwA
100%	Aspiration	1	68	76	78	77	81	78	72	66	86
		2	63	72	73	74	78	74	69	63	82
		3	67	71	73	73	76	71	66	61	80
	Soufflage	4	68	79	82	83	85	79	74	68	90
		5	65	75	78	79	82	77	71	65	86
		6	68	75	78	79	80	73	68	61	85
	Rayonné	7	61	72	68	67	70	67	60	55	76
		8	56	68	63	63	67	64	57	52	73
		9	61	67	62	63	65	60	53	49	71
75%	Aspiration	1	61	70	72	71	74	72	66	60	80
		2	56	66	67	67	72	68	63	57	76
		3	61	65	67	67	70	65	59	55	74
	Soufflage	4	62	73	76	77	79	73	68	61	83
		5	59	69	72	73	76	70	65	59	80
		6	61	69	72	73	74	67	61	55	79
	Rayonné	7	55	66	62	61	64	61	54	48	70
		8	50	62	57	57	61	57	51	45	67
		9	55	61	56	56	59	54	47	43	65
50%	Aspiration	1	52	61	63	62	66	63	57	51	71
		2	47	57	58	59	63	59	54	48	67
		3	52	56	58	58	61	56	50	46	65
	Soufflage	4	53	64	67	68	70	64	59	52	75
		5	50	60	63	64	67	62	56	50	71
		6	52	60	63	64	65	58	52	46	70
	Rayonné	7	46	57	53	52	55	52	45	39	61
		8	41	53	48	48	52	49	42	37	58
		9	46	52	47	47	50	45	38	34	56

ILHT-710 CC ECOWATT

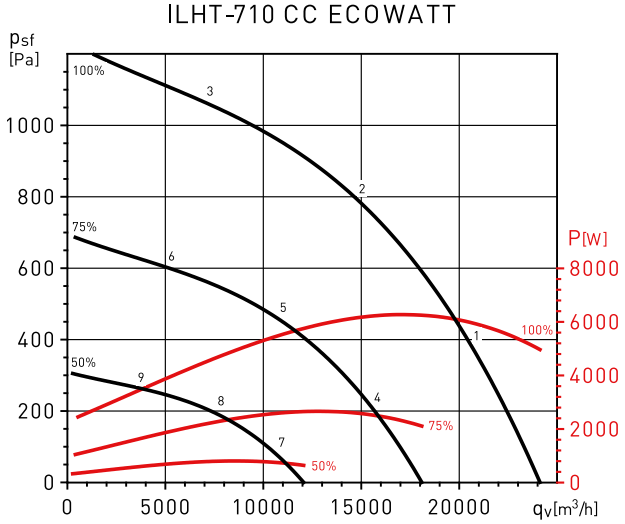

ILHT-710 CC ECOWATT			63	125	250	500	1000	2000	4000	8000	LwA
100%	Aspiration	1	75	81	82	83	85	82	75	69	90
		2	74	78	81	81	82	79	73	70	88
		3	75	75	79	80	81	77	73	70	87
	Soufflage	4	75	90	92	94	94	88	80	73	99
		5	72	84	86	88	88	82	75	70	93
		6	75	83	86	88	87	79	73	68	93
	Rayonné	7	64	77	74	79	75	69	59	54	83
		8	63	74	72	77	72	66	58	54	81
		9	64	71	71	76	71	64	58	54	79
75%	Aspiration	1	69	75	76	77	79	75	69	63	84
		2	68	72	74	75	76	73	67	63	82
		3	69	69	73	74	75	71	67	64	80
	Soufflage	4	69	84	86	88	88	81	74	67	93
		5	65	78	80	82	82	76	69	64	87
		6	69	77	80	82	80	73	67	62	87
	Rayonné	7	58	71	68	73	69	62	53	47	77
		8	57	67	66	71	66	59	52	48	74
		9	58	65	65	70	65	58	52	48	73
50%	Aspiration	1	60	66	67	68	70	67	60	54	75
		2	59	63	66	66	67	64	58	55	73
		3	60	60	64	65	66	62	58	55	72
	Soufflage	4	60	75	77	79	79	73	65	58	84
		5	57	69	71	73	73	67	60	55	78
		6	60	68	71	73	72	64	58	53	78
	Rayonné	7	49	62	59	64	60	53	44	39	68
		8	48	59	57	62	57	51	43	39	65
		9	49	56	56	61	56	49	43	39	64

COURBES CARACTERISTIQUES

- q_v: Débit en m^3/h et m^3/s.
- p_{sf}: Pression statique en mmCE et Pa.
- Air sec normal à 20°C et 760mmHg.
- Caractéristiques aérauliques selon les normes ISO 5801 et AMCA 210-99.

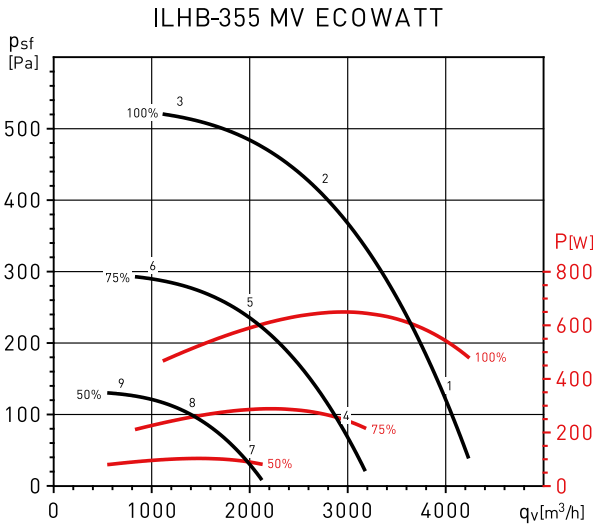

ILHB-355 MV ECOWATT			63	125	250	500	1000	2000	4000	8000	LwA
100%	Aspiration	LP	48	73	71	67	71	73	69	64	79
		MP	46	70	67	65	71	69	66	62	77
		HP	57	71	70	67	70	67	63	58	77
	Soufflage	LP	47	72	74	73	74	74	70	64	81
		MP	45	70	72	70	72	71	66	60	78
		HP	56	71	73	72	71	69	62	56	79
	Rayonné	LP	48	61	58	57	60	63	60	57	68
		MP	47	58	55	55	59	60	56	55	66
		HP	57	59	58	57	59	57	53	51	66
75%	Aspiration	LP	41	67	64	60	65	67	63	58	73
		MP	40	64	61	58	65	63	60	56	70
		HP	51	65	64	60	64	60	56	52	71
	Soufflage	LP	41	66	68	66	68	68	64	58	75
		MP	39	64	66	64	66	65	60	54	72
		HP	50	65	67	66	65	63	56	50	72
	Rayonné	LP	42	54	52	51	54	57	54	51	62
		MP	41	52	48	49	53	54	50	49	60
		HP	51	53	52	51	52	51	47	45	60
50%	Aspiration	LP	33	58	55	52	56	58	54	49	64
		MP	31	55	52	50	56	54	51	47	61
		HP	42	56	55	52	55	52	48	43	62
	Soufflage	LP	32	57	59	57	59	59	55	49	66
		MP	30	55	57	55	57	56	51	45	63
		HP	41	56	58	57	56	54	47	41	64
	Rayonné	LP	33	46	43	42	45	48	45	42	53
		MP	32	43	40	40	44	45	41	40	51
		HP	42	44	43	42	44	42	38	36	51

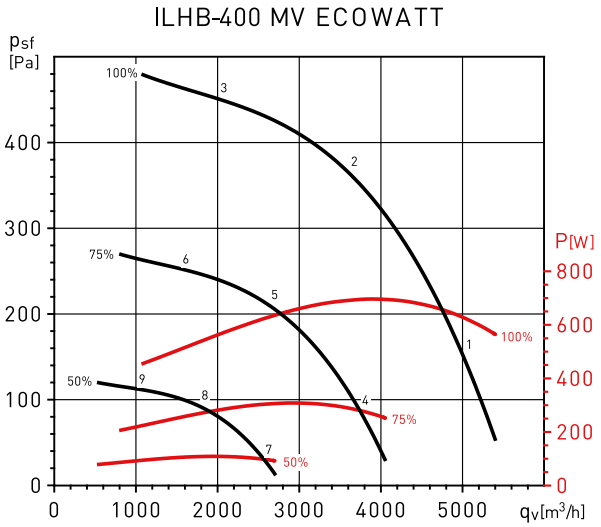

ILHB-400 MV ECOWATT			63	125	250	500	1000	2000	4000	8000	LwA
100%	Aspiration	LP	46	76	72	66	70	72	68	65	80
		MP	43	73	68	64	68	69	65	60	77
		HP	54	72	69	65	67	67	63	58	76
	Soufflage	LP	48	71	73	73	75	74	70	64	81
		MP	44	68	70	69	72	70	67	60	77
		HP	55	70	72	70	72	68	62	55	78
	Rayonné	LP	43	63	61	56	59	59	54	48	68
		MP	40	59	57	53	57	57	52	43	64
		HP	51	59	58	55	56	54	49	42	64
75%	Aspiration	LP	40	70	66	60	64	65	62	58	74
		MP	37	66	62	57	62	63	59	54	70
		HP	48	65	63	59	61	60	57	52	70
	Soufflage	LP	41	65	67	66	69	68	64	58	75
		MP	37	62	63	63	65	64	60	54	71
		HP	49	63	66	64	65	62	56	48	71
	Rayonné	LP	37	57	55	50	53	53	48	42	61
		MP	34	53	51	47	51	51	45	37	58
		HP	45	52	52	48	50	48	43	35	58
50%	Aspiration	LP	31	61	57	51	55	56	53	49	65
		MP	28	57	53	48	53	54	50	45	61
		HP	39	57	54	50	52	51	48	43	61
	Soufflage	LP	32	56	58	57	60	59	55	49	66
		MP	28	53	55	54	56	55	51	45	62
		HP	40	55	57	55	56	53	47	39	62
	Rayonné	LP	28	48	46	41	44	44	39	33	53
		MP	25	44	42	38	42	42	36	28	49
		HP	36	43	43	40	41	39	34	27	49

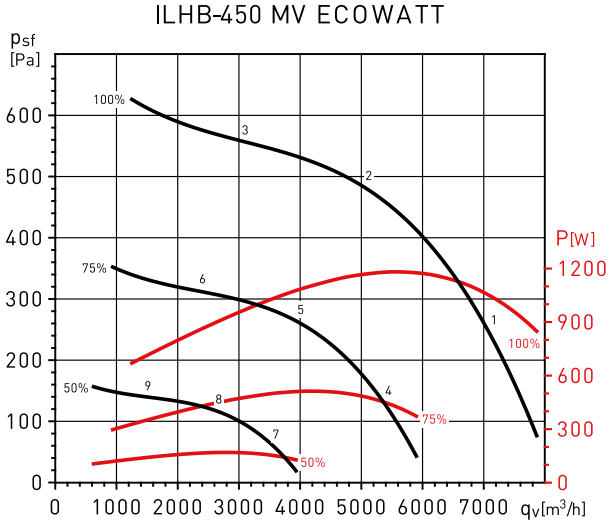

ILHB-450 MV ECOWATT			63	125	250	500	1000	2000	4000	8000	LwA
100%	Aspiration	LP	53	77	74	70	76	75	72	67	82
		MP	51	75	71	69	74	73	70	65	80
		HP	62	75	73	70	73	70	66	61	80
	Soufflage	LP	53	76	78	76	78	77	74	69	85
		MP	50	73	74	74	76	75	71	66	82
		HP	58	73	76	75	76	72	67	61	82
	Rayonné	LP	50	68	62	59	64	64	62	53	72
		MP	49	65	59	58	62	62	60	51	70
		HP	59	66	61	59	62	59	56	47	70
75%	Aspiration	LP	46	71	68	64	69	69	66	61	76
		MP	45	68	65	63	68	67	63	59	74
		HP	55	69	66	64	67	64	59	55	74
	Soufflage	LP	47	69	71	70	72	71	67	63	78
		MP	44	67	68	67	70	69	64	59	76
		HP	51	67	70	68	70	66	60	55	76
	Rayonné	LP	44	62	56	53	58	58	56	47	66
		MP	42	59	53	51	56	56	53	45	64
		HP	53	60	55	53	55	53	50	41	63
50%	Aspiration	LP	37	62	59	55	60	60	57	52	67
		MP	36	59	56	54	59	58	54	50	65
		HP	46	60	57	55	58	55	51	46	65
	Soufflage	LP	38	60	62	61	63	62	59	54	69
		MP	35	58	59	58	61	60	55	50	67
		HP	42	58	61	59	61	57	51	46	67
	Rayonné	LP	35	53	47	44	49	49	47	38	57
		MP	33	50	44	43	47	47	44	36	55
		HP	44	51	46	44	46	44	41	32	55

COURBES CARACTERISTIQUES

- q_v: Débit en m^3/h et m^3/s.
- p_{sf}: Pression statique en mmCE et Pa.
- Air sec normal à 20ºC et 760mmHg.
- Caractéristiques aérauliques selon les normes ISO 5801 et AMCA 210-99.

ILHT-500 CC ECOWATT

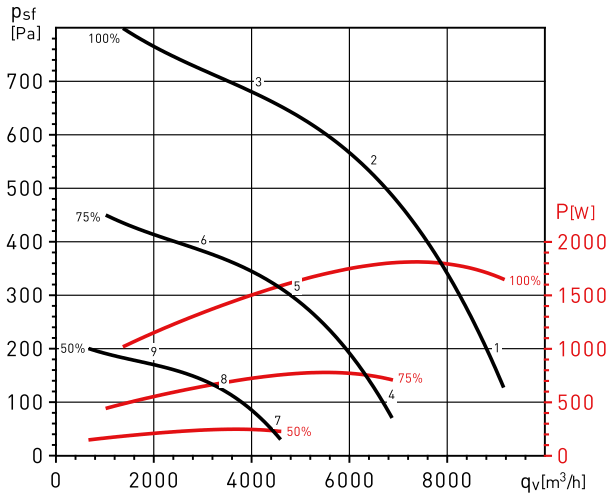

ILHT-500 CC ECOWATT			63	125	250	500	1000	2000	4000	8000	LwA
100%	Aspiration	1	64	73	76	77	79	79	74	68	85
		2	63	70	72	74	77	75	70	65	82
		3	65	71	71	73	75	72	67	61	80
	Soufflage	4	66	81	88	87	90	84	80	72	94
		5	62	76	82	82	86	79	75	68	89
		6	64	75	81	80	83	76	70	63	87
	Rayonné	7	54	63	69	66	73	67	62	55	76
		8	52	60	64	62	71	63	58	52	73
		9	54	61	63	61	68	60	55	48	71
75%	Aspiration	1	58	67	70	71	73	72	67	61	79
		2	56	64	66	68	71	69	64	59	76
		3	59	65	64	66	69	66	61	55	74
	Soufflage	4	60	75	81	81	83	77	73	66	88
		5	56	70	76	76	80	73	69	62	83
		6	58	69	75	74	77	70	64	57	81
	Rayonné	7	48	57	63	60	67	61	55	49	70
		8	46	53	58	56	65	57	51	46	67
		9	48	55	56	55	62	54	48	42	65
50%	Aspiration	1	49	58	61	62	64	63	58	52	70
		2	48	55	57	59	62	60	55	50	67
		3	50	56	56	58	60	57	52	46	65
	Soufflage	4	51	66	73	72	75	69	64	57	79
		5	47	61	67	67	71	64	60	53	74
		6	49	60	66	65	68	61	55	48	72
	Rayonné	7	39	48	54	51	58	52	46	40	61
		8	37	45	49	47	56	48	43	37	58
		9	39	46	48	46	53	45	40	33	56

ILHT-630 MV ECOWATT

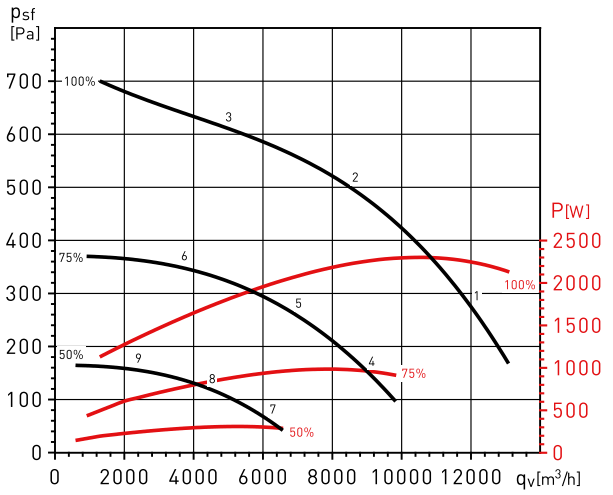

ILHT-630 MV ECOWATT			63	125	250	500	1000	2000	4000	8000	LwA
100%	Aspiration	LP	57	76	73	72	78	76	72	66	83
		MP	60	72	72	71	77	75	72	71	82
		HP	67	74	73	71	75	70	67	67	81
	Soufflage	LP	60	73	77	78	80	77	73	67	85
		MP	59	72	75	76	79	75	70	65	83
		HP	66	72	77	77	78	72	67	65	84
	Rayonné	LP	49	65	64	65	68	67	65	62	74
		MP	51	62	64	64	68	66	64	67	74
		HP	58	64	65	64	65	62	59	63	72
75%	Aspiration	LP	51	69	67	66	72	70	66	60	77
		MP	54	66	66	65	71	69	66	65	76
		HP	60	68	67	65	69	64	61	61	75
	Soufflage	LP	54	67	71	72	74	71	67	61	79
		MP	53	65	69	70	73	69	64	58	77
		HP	60	66	71	71	72	65	60	59	77
	Rayonné	LP	43	59	58	58	62	61	58	56	68
		MP	45	56	57	58	61	60	58	61	68
		HP	52	58	59	58	59	55	53	57	66
50%	Aspiration	LP	42	61	58	57	63	61	57	51	68
		MP	45	57	57	56	62	60	57	56	67
		HP	51	59	58	56	60	55	52	52	66
	Soufflage	LP	45	58	62	63	65	62	58	52	70
		MP	44	57	60	61	64	60	55	49	68
		HP	51	57	62	62	63	57	51	50	68
	Rayonné	LP	34	50	49	49	53	52	49	47	59
		MP	36	47	48	49	52	51	49	52	59
		HP	43	49	50	49	50	47	44	48	57

ILHT-710 MV ECOWATT

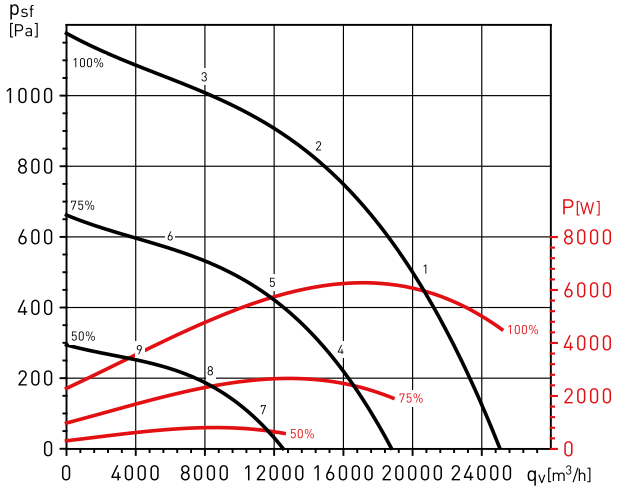

ILHT-710 MV ECOWATT			63	125	250	500	1000	2000	4000	8000	LwA
100%	Aspiration	LP	65	81	77	82	85	82	76	71	89
		MP	70	82	80	82	81	77	72	67	88
		HP	74	80	78	82	81	78	73	69	88
	Soufflage	LP	72	83	86	89	88	84	79	75	94
		MP	67	79	84	88	86	81	76	73	92
		HP	74	79	86	88	86	79	75	73	92
	Rayonné	LP	59	76	71	78	80	76	72	67	84
		MP	64	76	74	78	76	70	67	63	83
		HP	69	75	72	79	76	71	68	65	83
75%	Aspiration	LP	58	75	71	76	79	76	70	65	83
		MP	64	75	74	76	75	71	65	61	82
		HP	68	74	72	76	75	72	67	62	82
	Soufflage	LP	66	77	80	83	82	78	72	69	88
		MP	61	73	78	82	80	75	70	67	86
		HP	67	73	79	82	79	73	69	67	86
	Rayonné	LP	53	70	65	72	74	70	65	61	78
		MP	58	70	68	72	70	64	61	57	77
		HP	62	69	66	72	70	65	62	58	77
50%	Aspiration	LP	49	66	62	67	70	67	61	56	74
		MP	55	67	65	67	66	62	57	52	73
		HP	59	65	63	67	66	63	58	53	73
	Soufflage	LP	57	68	71	74	73	69	64	60	79
		MP	52	64	69	73	71	66	61	58	77
		HP	59	64	71	73	71	64	60	58	77
	Rayonné	LP	44	61	56	63	65	61	56	52	69
		MP	49	61	59	63	61	55	52	48	68
		HP	54	60	57	64	61	56	53	49	68

ACCESSOIRES DE MONTAGE

Version CC

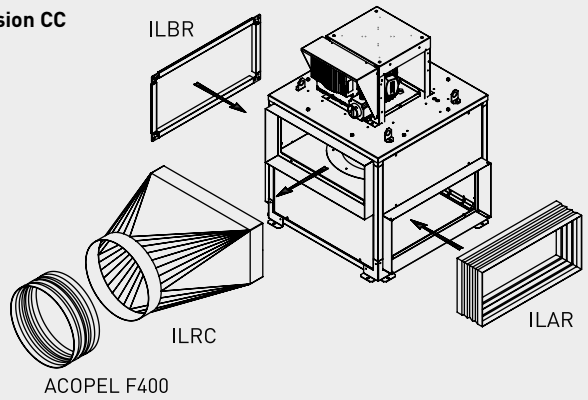

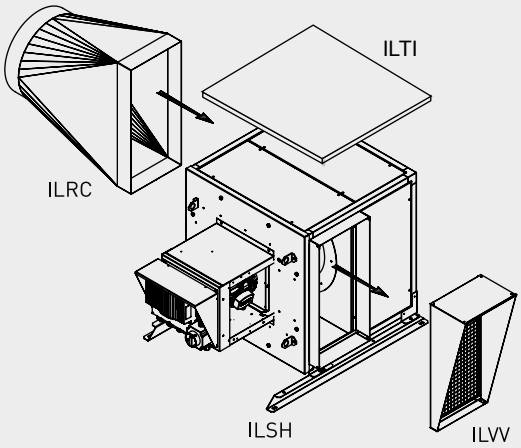

Version MV

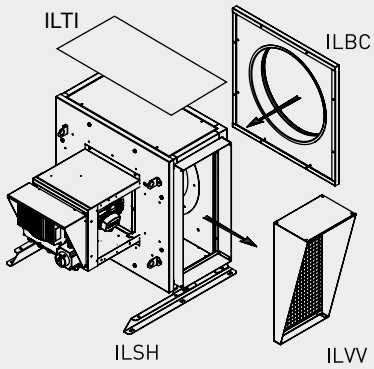

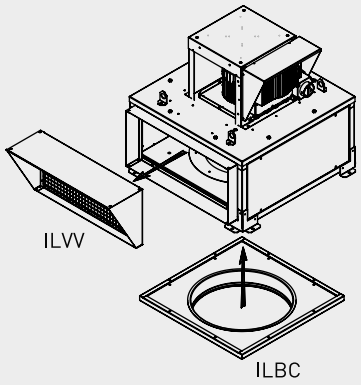

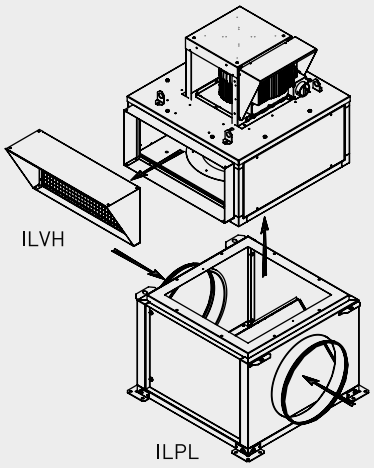

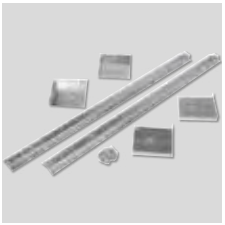

ILSH MV - ILSH CC
Support standard.
Moteur axe horizontal.

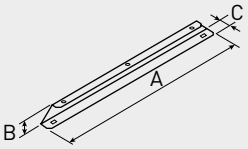

Modèle	MV			CC		
	A	B	C	A	B	C
355	668	50	35	848	50	35
400	668	50	35	823	50	35
450	668	50	35	1048	50	35
500	762	50	35	1097	50	35
560	762	50	35	1197	50	35
630	855	50	35	1242	50	35
710	977	50	35	1401	50	35
800	962	65	35	1437	65	35

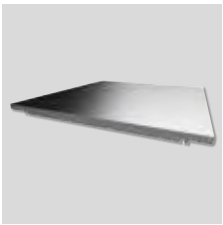

ILTI MV - ILTI CC
Toiture de protection pour extérieur avec axe moteur horizontal.

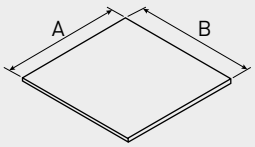

Modèle	MV		CC	
	A	B	A	B
355	658	391	658	636
400	731	425	731	721
450	812	453	812	790
500	890	485	890	828
560	985	504	985	859
630	1098	550	1098	953
710	1226	610	1226	1112
800	1368	674	1368	1164



ILBR
Bride de raccordement rectangulaire.

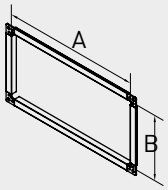

Modèle	A	B
355	559	263
400	631	297
450	711	326
500	768	338
560	864	354
630	977	403
710	1104	462
800	1248	488

ACCESSOIRES DE MONTAGE

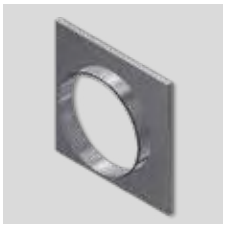

ILBC
Bride de raccordement
circulaire à l'aspiration (Version MV)

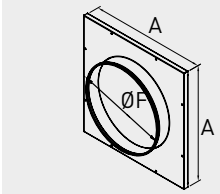

Modèle	A	F
355	559	400
400	631	450
450	711	500
500	768	560
560	864	63
630	977	710
710	1104	800

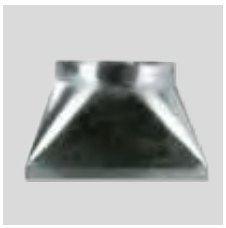

ILRC
Raccordement circulaire au
refoulement.

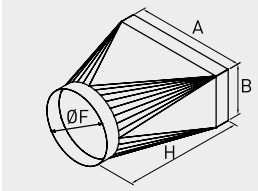

Modèle	A	B	F	H
355	559	266	400	670
400	631	300	450	670
450	711	329	500	670
500	768	341	560	670
560	864	357	63	670
630	977	406	710	670
710	1104	465	800	670



ILAR
Manchette souple rectangulaire.

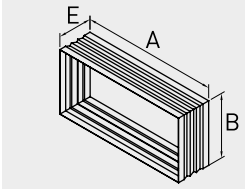

Modèle	A	B	E
355	559	266	160
400	631	300	160
450	711	329	160
500	768	341	160
560	864	357	160
630	977	406	160
710	1104	465	160



ACOPEL F400 N
Manchette souple circulaire.
Certification F400-120.

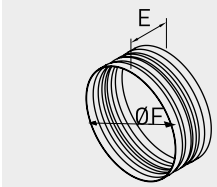

Modèle	E	F
355	160	400
400	160	450
450	160	500
500	160	560
560	160	63
630	160	710
710	160	800



ILVV - ILVH
Auvent avec grillage anti-volatiles.

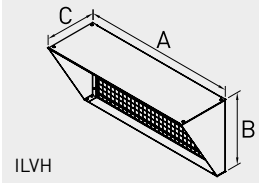

ILVH

Modèle	A	B	C
355	559	263	197
400	631	297	216
450	711	326	233
500	768	338	240
560	864	354	250
630	977	403	278
710	1104	462	311

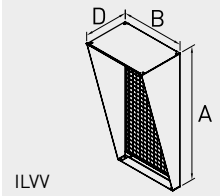

ILVV

Modèle	A	B	D
355	559	263	194
400	631	297	213
450	711	326	234
500	768	338	249
560	864	354	275
630	977	403	305
710	1104	462	340



ILPL
Plenum double aspirations
(version MV).

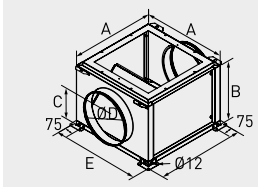

Modèle	A	B	C	D	E	kg
355	622	448	238	355	662	21
400	694	498	260	400	734	25
450	774	555	289	450	814	30
500	852	675	349	560	892	37
560	948	755	389	630	988	60
630	1060	805	441	630	1100	81
710	1188	885	481	710	1228	99



ISA-ILHT
Plots anti-vibratiles
(Jeu de 4 plots).

ACCESSOIRES ELECTRIQUES



REB-ECOWATT
Potentiomètre de réglage de la vitesse des ventilateurs avec moteur EC.



TDP-S / TDP-D / TDP-PI
Sondes de pression.



BDRA
Boitier pour mise en marche manuelle du mode de désenfumage.



Caissons acoustiques d'extraction et d'insufflation fabriqués en tôle d'acier galvanisée avec isolation acoustique en laine de verre ininflammable de 50 mm M0. Ouverture facile du panneau supérieur. Installation en combles ou en terrasse. Température de fonctionnement de -20°C à +40°C.
Tous les moto-ventilateurs montés dans les caissons CAB sont conformes aux exigences de la Directive ErP.

Moteurs
2 ou 4 pôles selon versions.
Du CAB 100 au 250N, moteurs IP44, classe B avec roulements à billes et protection thermique intégrée.
Modèle CAD-315 RE, moteur IP44, classe F, avec roulements à billes et protection thermique intégrée.
CAB-355 RE et 400RE, moteurs IP55, classe F avec roulements à billes et protection thermique intégrée.
Tension d'alimentation:
- Monophasée 230V-50/60Hz, du CAB-100 au 160.
- Monophasée 230V-50Hz, du CAB-200 au 400 RE.

Variables en tension.

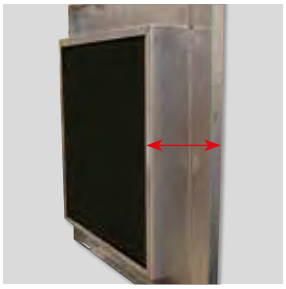

Faible niveau sonore
Isolation en laine de verre ininflammable de 50 mm M0 avec voile de protection haute résistance.

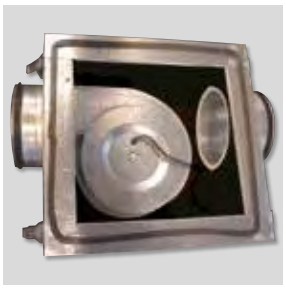

Caisson étanche
Brides de raccordement en ligne avec joints Véloduct pour montage rapide et étanche.



Boîte à bornes séparée IP 55
Facilitant le montage et le raccordement électrique.



Facilité de maintenance
Ouverture facile et rapide par verrou spécial.



Facilité d'installation
Tous les modèles sont livrés avec 4 pieds support facilitant le montage.

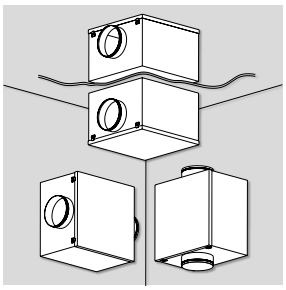

Montage dans toutes les positions
Montage horizontal, vertical ou au plafond.

CARACTERISTIQUES TECHNIQUES

Avant d'installer le ventilateur vérifier que les valeurs indiquées sur la plaque signalétique du moteur sont compatibles avec celles du réseau d'alimentation électrique.

Modèle	Taille du ventilateur	Vitesse (tr/mn)	P abs. maxi. (W)	I abs. maxi. à 230V (A)	Débit maxi. (m^3/h)	Niveau de pression sonore** (dB(A))			Température (°C)	Poids (kg)	Variateur de vitesse	Schéma électrique (n°)
						Soufflage	Aspiration	Rayonné*				
CAB-100	140/059	1390	42	0,18	190	30	44	29	-20/+40	16	REB-1N	50
CAB-125	140/059	1190	43	0,19	220	29	45	28	-20/+40	16	REB-1N	50
CAB-150	140/059	1580	93	0,41	350	39	53	35	-20/+40	18	REB-1N	50
CAB-160	140/059	1740	94	0,41	360	39	53	35	-20/+40	18	REB-1N	50
CAB-200	133/126	2330	299	1,26	920	48	65	46	-20/+40	22	REB-2,5N	50
CAB-250 N	146/180	1550	395	1,73	1180	46	63	38	-20/+40	27	REB-2,5N	50
CAB-315 RE	7/9	1280	357	1,53	2110	48	60	45	-20/+40	33	REB-2,5N	51
CAB-355 RE	9/9	1330	861	4,13	3200	51	65	45	-20/+40	35	REB-5	51
CAB-400 RE	9/9	1330	870	4,09	3080	53	66	47	-20/+40	35	REB-5	51

* Ventilateur raccordé à l'aspiration et au refoulement.
** Niveau de pression sonore mesuré en champ libre à 1,5 m, au point de fonctionnement moyen de la courbe caractéristique.

DIMENSIONS (mm)

CAB 100 à 160

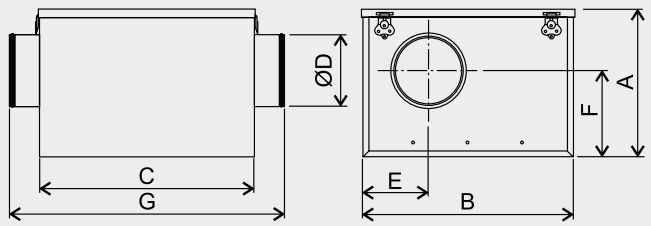

CAB 200 à 400 RE

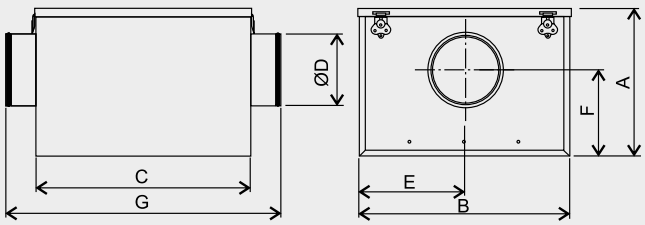

Modèle	A	B	C	Ø D	E	F	G
CAB-100	273	388	395	100	125	162	505
CAB-125	273	388	395	125	125	162	505
CAB-150	273	388	395	150	143	162	505
CAB-160	273	388	395	160	143	162	505
CAB-200	328	430	365	200	216	210	475
CAB-250N	383	525	450	250	263	237	560
CAB-315 RE	443	600	505	315	301	264	615
CAB-355 RE	513	660	600	355	331	292	710
CAB-400 RE	513	660	600	400	331	292	710

COURBES CARACTERISTIQUES

- q_v: Débit en m^3/h.
- p_{sf}: Pression statique en Pa.
- Air sec normal à 20ºC et 760mmHg.
- Essais aérauliques selon les Normes ISO 5801 et AMCA 210-99.
- SFP: Courbes bleues en $W/m^3/s$.

CAB-100

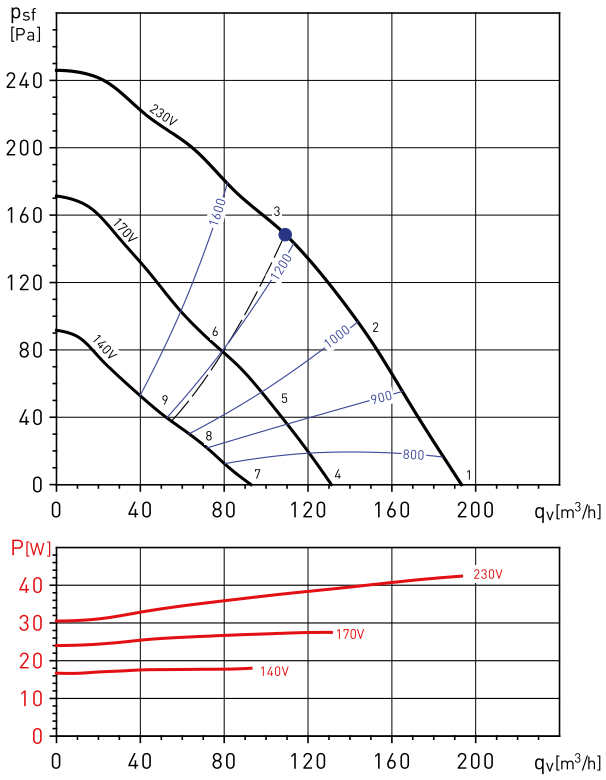

CAB-125

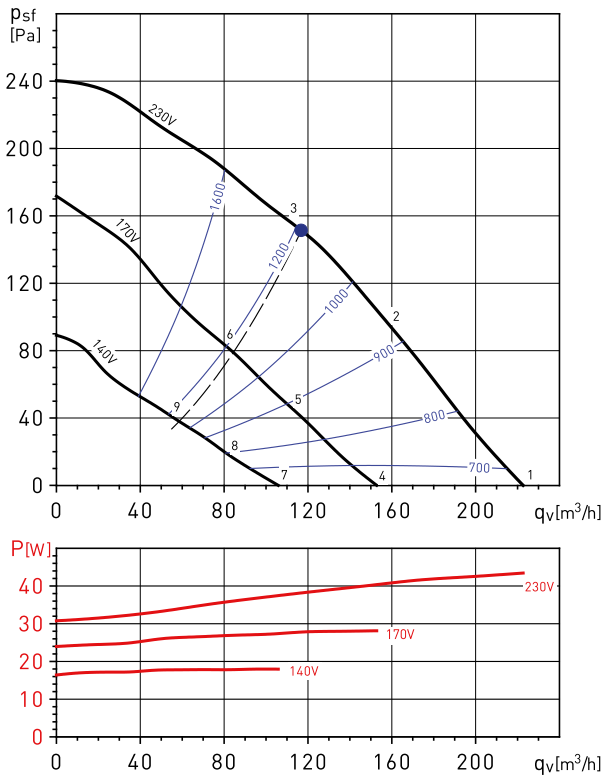

Spectres de puissance en dB(A)

Point de fonctionnement		63	125	250	500	1000	2000	4000	8000	LwA
1	Soufflage	38	42	35	36	35	32	28	24	45
	Aspiration	32	46	43	46	55	52	48	45	58
	Rayonné	38	39	34	35	33	30	28	24	44
2	Soufflage	38	41	35	34	34	32	27	25	45
	Aspiration	34	44	42	46	56	53	48	44	59
	Rayonné	38	38	34	33	32	30	27	25	43
3	Soufflage	40	45	37	35	36	35	30	25	48
	Aspiration	35	48	45	49	57	54	50	46	60
	Rayonné	40	42	36	34	34	33	30	25	46
4	Soufflage	29	33	26	27	26	23	19	15	37
	Aspiration	23	37	34	37	46	43	39	36	49
	Rayonné	29	30	25	26	24	21	19	15	35
5	Soufflage	32	35	29	28	28	26	21	19	38
	Aspiration	26	36	34	38	48	45	40	36	51
	Rayonné	32	32	28	27	26	24	21	19	37
6	Soufflage	34	39	31	29	30	29	24	19	42
	Aspiration	28	41	38	42	50	47	43	39	53
	Rayonné	34	36	30	28	28	27	24	19	40
7	Soufflage	22	26	19	20	19	16	12	8	29
	Aspiration	16	30	27	30	39	36	32	29	42
	Rayonné	22	23	18	19	17	14	12	8	28
8	Soufflage	24	27	21	20	20	18	13	11	30
	Aspiration	18	28	26	30	40	37	32	28	43
	Rayonné	24	24	20	19	18	16	13	11	29
9	Soufflage	26	31	23	21	22	21	16	11	34
	Aspiration	20	33	30	34	42	39	35	31	45
	Rayonné	26	28	22	20	20	19	16	11	32

Spectres de puissance en dB(A)

Point de fonctionnement		63	125	250	500	1000	2000	4000	8000	LwA
1	Soufflage	36	42	35	35	33	30	29	25	45
	Aspiration	33	44	43	50	56	53	49	45	59
	Rayonné	36	41	35	32	30	27	22	20	44
2	Soufflage	35	40	35	33	33	30	29	25	44
	Aspiration	32	43	42	49	56	54	49	45	59
	Rayonné	35	39	35	30	30	27	22	20	42
3	Soufflage	40	45	37	35	36	35	30	25	48
	Aspiration	35	48	45	49	57	54	50	46	60
	Rayonné	40	44	37	32	33	32	23	20	47
4	Soufflage	24	30	23	23	21	18	17	13	33
	Aspiration	21	32	31	38	44	41	37	33	47
	Rayonné	24	29	23	20	18	15	10	8	32
5	Soufflage	27	32	27	25	25	22	21	17	35
	Aspiration	22	33	32	39	46	44	39	35	50
	Rayonné	27	31	27	22	22	19	14	12	34
6	Soufflage	32	37	29	27	28	27	22	17	40
	Aspiration	26	39	36	40	48	45	41	37	51
	Rayonné	32	36	29	24	25	24	15	12	39
7	Soufflage	16	22	15	15	13	10	9	5	25
	Aspiration	13	24	23	30	36	33	29	25	39
	Rayonné	16	21	15	12	10	7	2	0	24
8	Soufflage	19	24	19	17	17	14	13	9	28
	Aspiration	15	26	25	32	39	37	32	28	42
	Rayonné	19	23	19	14	14	11	6	4	26
9	Soufflage	25	30	22	20	21	20	15	10	33
	Aspiration	19	32	29	33	41	38	34	30	44
	Rayonné	25	29	22	17	18	17	8	5	32

COURBES CARACTERISTIQUES

- q_v: Débit en m^3/h.
- p_{sf}: Pression statique en Pa.
- Air sec normal à 20ºC et 760mmHg.
- Essais aérauliques selon les Normes ISO 5801 et AMCA 210-99.
- SFP: Courbes bleues en $W/m^3/s$.

CAB-150

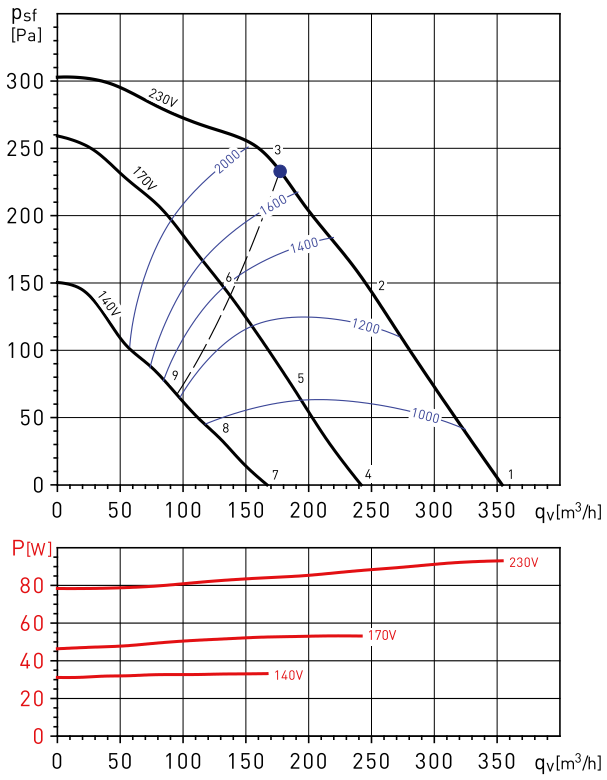

CAB-160

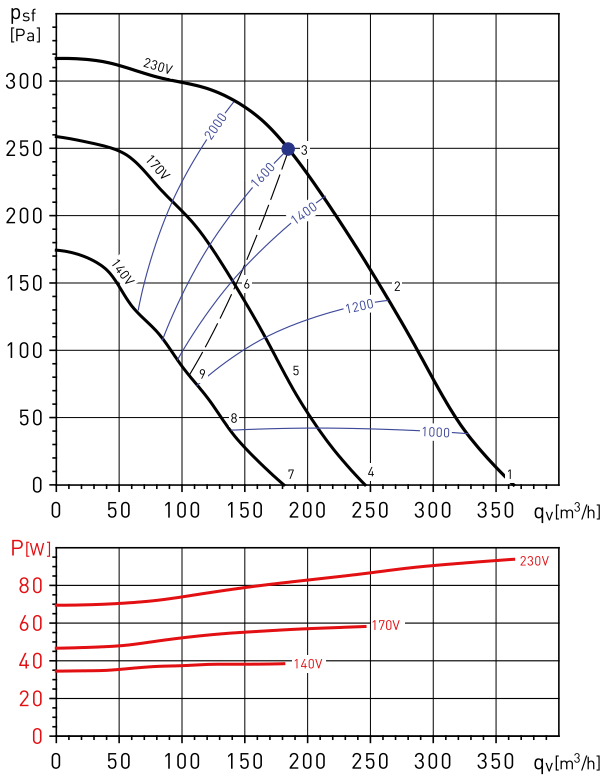

Spectres de puissance en dB(A)

Point de fonctionnement		63	125	250	500	1000	2000	4000	8000	LwA
1	Soufflage	46	53	45	45	44	41	41	37	56
	Aspiration	40	56	56	59	65	63	59	57	69
	Rayonné	46	49	40	40	41	34	31	28	52
2	Soufflage	41	51	43	42	43	41	41	36	53
	Aspiration	35	53	53	57	63	62	58	56	67
	Rayonné	41	47	38	37	40	34	31	27	49
3	Soufflage	42	49	41	42	44	43	40	36	53
	Aspiration	35	51	50	56	63	62	57	55	67
	Rayonné	42	45	36	37	41	36	30	27	49
4	Soufflage	37	44	36	36	35	32	32	28	47
	Aspiration	31	47	47	50	56	54	50	48	60
	Rayonné	37	40	31	31	32	25	22	19	43
5	Soufflage	34	44	36	35	36	34	34	29	46
	Aspiration	28	46	46	50	56	55	51	49	60
	Rayonné	34	40	31	30	33	27	24	20	42
6	Soufflage	36	43	35	36	38	37	34	30	46
	Aspiration	29	45	44	50	57	56	51	49	61
	Rayonné	36	39	30	31	35	30	24	21	42
7	Soufflage	29	36	28	28	27	24	24	20	39
	Aspiration	23	39	39	42	48	46	42	40	52
	Rayonné	29	32	23	23	24	17	14	11	35
8	Soufflage	26	36	28	27	28	26	26	21	38
	Aspiration	20	38	38	42	48	47	43	41	52
	Rayonné	26	32	23	22	25	19	16	12	34
9	Soufflage	28	35	27	28	30	29	26	22	39
	Aspiration	21	37	36	42	49	48	43	41	53
	Rayonné	28	31	22	23	27	22	16	13	35

Spectres de puissance en dB(A)

Point de fonctionnement		63	125	250	500	1000	2000	4000	8000	LwA
1	Soufflage	47	54	45	44	44	42	44	40	56
	Aspiration	41	57	55	60	65	63	59	57	69
	Rayonné	47	50	40	39	41	37	35	30	53
2	Soufflage	42	50	42	41	42	41	43	39	53
	Aspiration	36	53	52	58	64	62	58	56	68
	Rayonné	42	46	37	36	39	36	34	29	49
3	Soufflage	42	49	41	41	43	41	42	38	52
	Aspiration	36	51	50	57	63	62	57	54	67
	Rayonné	42	45	36	36	40	36	33	28	49
4	Soufflage	40	47	38	37	37	35	37	33	49
	Aspiration	35	51	49	54	59	57	53	51	63
	Rayonné	40	43	33	32	34	30	28	23	45
5	Soufflage	36	44	36	35	36	35	37	33	47
	Aspiration	30	47	46	52	58	56	52	50	62
	Rayonné	36	40	31	30	33	30	28	23	43
6	Soufflage	36	43	35	35	37	35	36	32	46
	Aspiration	30	45	44	51	57	56	51	48	61
	Rayonné	36	39	30	30	34	30	27	22	43
7	Soufflage	32	39	30	29	29	27	29	25	42
	Aspiration	27	43	41	46	51	49	45	43	55
	Rayonné	32	35	25	24	26	22	20	15	38
8	Soufflage	29	37	29	28	29	28	30	26	40
	Aspiration	23	40	39	45	51	49	45	43	55
	Rayonné	29	33	24	23	26	23	21	16	36
9	Soufflage	30	37	29	29	31	29	30	26	40
	Aspiration	24	39	38	45	51	50	45	42	55
	Rayonné	30	33	24	24	28	24	21	16	36

COURBES CARACTERISTIQUES

- q_v: Débit en m^3/h.
- p_{sf}: Pression statique en Pa.
- Air sec normal à 20ºC et 760mmHg.
- Essais aérauliques selon les Normes ISO 5801 et AMCA 210-99.
- SFP: Courbes bleues en $W/m^3/s$.

CAB-200

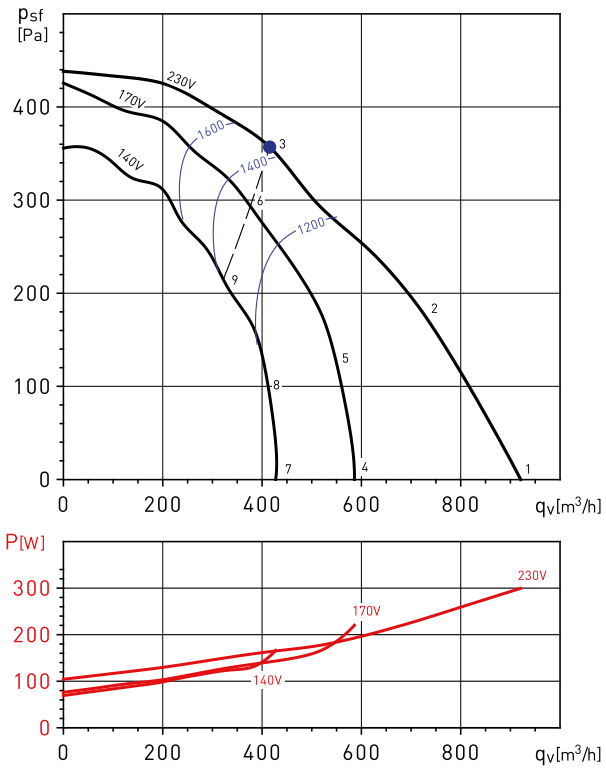

CAB-250N

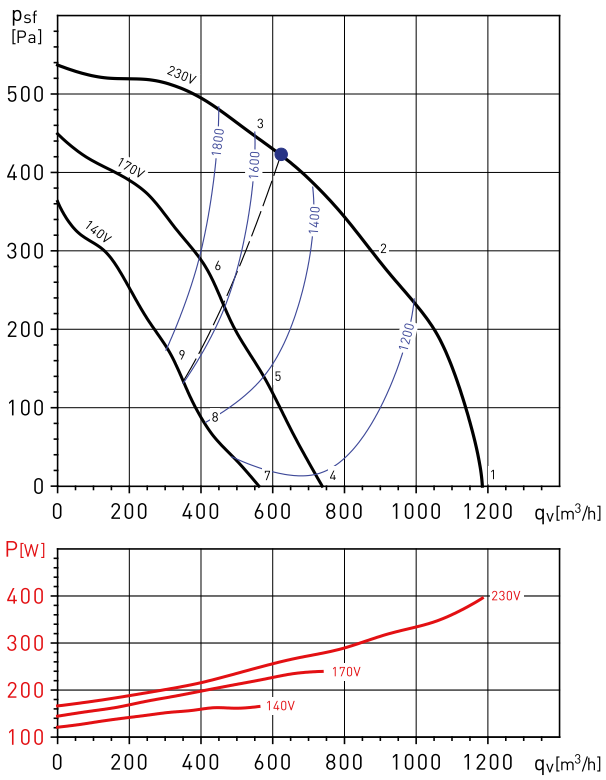

Spectres de puissance en dB(A)

Point de fonctionnement		63	125	250	500	1000	2000	4000	8000	LwA
1	Soufflage	52	61	58	59	56	57	57	52	66
	Aspiration	48	64	65	70	76	78	74	72	82
	Rayonné	52	61	54	53	52	53	47	42	64
2	Soufflage	52	57	53	55	53	54	54	49	63
	Aspiration	46	60	62	68	74	76	72	69	80
	Rayonné	52	57	49	49	49	50	44	39	60
3	Soufflage	51	57	52	52	51	51	50	44	61
	Aspiration	49	61	61	65	70	72	68	64	76
	Rayonné	51	57	48	46	47	47	40	34	59
4	Soufflage	41	50	47	48	45	46	46	41	56
	Aspiration	37	53	54	59	65	67	63	61	71
	Rayonné	41	50	43	42	41	42	36	31	53
5	Soufflage	46	51	47	49	47	48	48	43	57
	Aspiration	40	54	56	62	68	70	66	63	74
	Rayonné	46	51	43	43	43	44	38	33	54
6	Soufflage	48	54	49	49	48	48	47	41	59
	Aspiration	46	58	58	62	67	69	65	61	74
	Rayonné	48	54	45	43	44	44	37	31	57
7	Soufflage	35	44	41	42	39	40	40	35	50
	Aspiration	31	47	48	53	59	61	57	55	65
	Rayonné	35	44	37	36	35	36	30	25	47
8	Soufflage	40	45	41	43	41	42	42	37	51
	Aspiration	34	48	50	56	62	64	60	57	68
	Rayonné	40	45	37	37	37	38	32	27	48
9	Soufflage	46	52	47	47	46	46	45	39	56
	Aspiration	44	56	56	60	65	67	63	59	71
	Rayonné	46	52	43	41	42	42	35	29	54

Spectres de puissance en dB(A)

Point de fonctionnement		63	125	250	500	1000	2000	4000	8000	LwA
1	Soufflage	49	54	50	49	48	51	48	42	59
	Aspiration	45	55	57	63	71	70	67	64	75
	Rayonné	39	47	42	41	44	44	40	33	52
2	Soufflage	52	54	52	51	48	54	49	42	60
	Aspiration	51	59	60	67	71	74	69	64	77
	Rayonné	41	47	44	43	44	47	41	33	53
3	Soufflage	55	56	55	52	51	58	51	45	63
	Aspiration	51	62	62	70	74	77	73	68	81
	Rayonné	45	49	47	44	48	51	43	36	56
4	Soufflage	39	44	40	39	38	40	38	32	49
	Aspiration	35	45	47	53	61	60	57	53	65
	Rayonné	28	37	32	31	34	34	30	23	42
5	Soufflage	43	45	44	42	39	45	40	33	52
	Aspiration	42	50	51	59	62	66	61	56	69
	Rayonné	33	38	35	35	36	39	32	25	44
6	Soufflage	50	50	49	46	46	52	46	39	58
	Aspiration	46	56	57	64	68	72	68	62	75
	Rayonné	40	43	41	39	42	46	38	30	50
7	Soufflage	34	39	35	34	33	35	33	27	44
	Aspiration	30	40	42	48	56	55	52	48	60
	Rayonné	23	32	26	26	29	29	25	18	37
8	Soufflage	36	38	37	35	32	38	34	27	45
	Aspiration	35	43	45	52	55	59	54	49	62
	Rayonné	26	31	29	28	29	32	25	18	38
9	Soufflage	44	45	44	41	40	47	40	34	52
	Aspiration	40	51	51	59	63	66	62	57	70
	Rayonné	34	38	36	33	37	40	32	25	45

COURBES CARACTERISTIQUES

- q_v: Débit en m^3/h.
- p_{sf}: Pression statique en Pa.
- Air sec normal à 20ºC et 760mmHg.
- Essais aérauliques selon les Normes ISO 5801 et AMCA 210-99.
- SFP: Courbes bleues en $W/m^3/s$.

CAB-315 RE

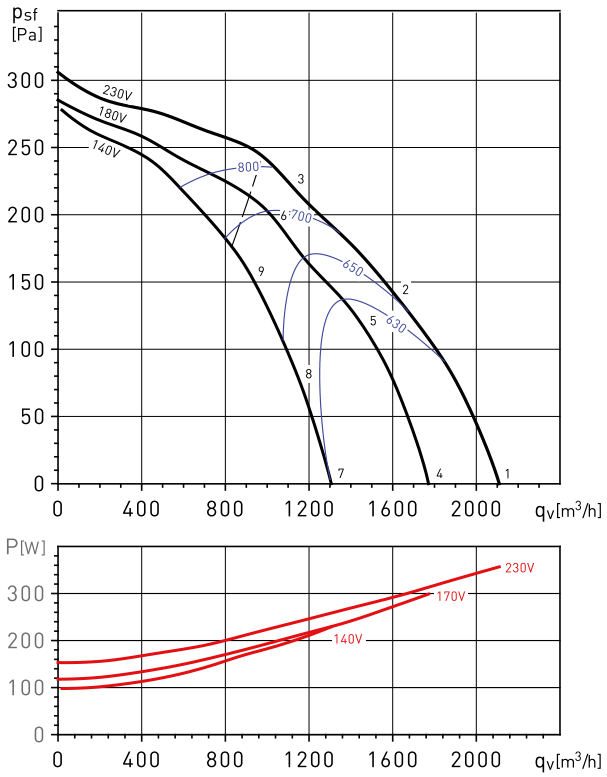

CAB-355 RE

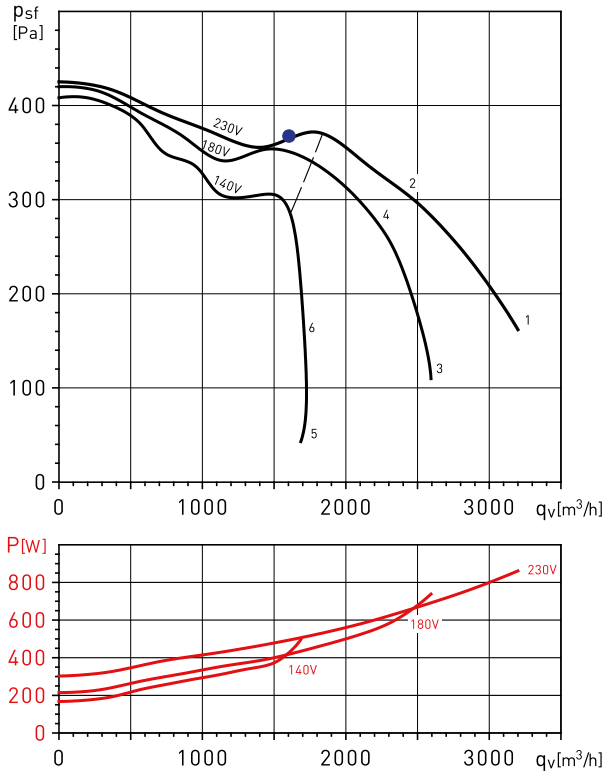

Spectres de puissance en dB(A)

Point de fonctionnement		63	125	250	500	1000	2000	4000	8000	LwA
1	Soufflage	55	59	60	55	57	55	50	41	65
	Aspiration	59	63	64	70	74	71	67	62	78
	Rayonné	52	59	54	51	52	51	49	32	62
2	Soufflage	53	55	56	52	55	53	47	38	62
	Aspiration	51	59	61	67	71	68	64	58	75
	Rayonné	50	55	50	48	50	49	46	29	59
3	Soufflage	55	56	54	51	53	51	45	38	62
	Aspiration	51	58	58	65	69	67	62	56	73
	Rayonné	52	56	48	47	48	47	44	29	59
4	Soufflage	52	56	57	52	54	52	47	38	62
	Aspiration	56	60	61	67	71	68	64	59	75
	Rayonné	49	56	51	48	49	48	46	29	59
5	Soufflage	51	53	54	50	53	51	45	36	60
	Aspiration	49	57	59	65	69	66	62	56	73
	Rayonné	48	53	48	46	48	47	44	27	57
6	Soufflage	54	55	53	50	52	50	44	37	60
	Aspiration	50	57	57	64	68	66	61	55	72
	Rayonné	51	55	47	46	47	46	43	28	58
7	Soufflage	44	48	49	44	46	44	39	30	55
	Aspiration	48	52	53	59	63	60	56	51	67
	Rayonné	41	48	43	40	41	40	38	21	52
8	Soufflage	46	48	49	45	48	46	40	31	55
	Aspiration	44	52	54	60	64	61	57	51	68
	Rayonné	43	48	43	41	43	42	39	22	52
9	Soufflage	51	52	50	47	49	47	41	34	57
	Aspiration	47	54	54	61	65	63	58	52	69
	Rayonné	48	52	44	43	44	43	40	25	55

Spectres de puissance en dB(A)

Point de fonctionnement		63	125	250	500	1000	2000	4000	8000	LwA
1	Soufflage	55	60	63	57	61	61	58	49	68
	Aspiration	60	64	68	73	79	78	77	71	84
	Rayonné	50	55	57	51	56	54	54	45	63
2	Soufflage	53	57	58	54	60	58	54	45	65
	Aspiration	55	60	64	69	75	73	72	65	79
	Rayonné	48	52	52	48	55	51	50	41	60
3	Soufflage	50	55	58	52	56	56	53	44	64
	Aspiration	55	59	63	68	74	73	72	66	79
	Rayonné	45	50	52	46	51	49	49	40	58
4	Soufflage	51	55	56	52	58	56	52	43	64
	Aspiration	53	58	62	67	73	71	70	63	78
	Rayonné	46	50	50	46	53	49	48	39	58
5	Soufflage	40	45	48	42	46	46	43	34	54
	Aspiration	45	49	53	58	64	63	62	56	69
	Rayonné	35	40	42	36	41	39	39	30	48
6	Soufflage	44	48	49	45	51	49	45	36	56
	Aspiration	46	51	55	60	66	64	63	56	70
	Rayonné	39	43	43	39	46	42	41	32	51

COURBES CARACTERISTIQUES

- q_v: Débit en m^3/h.
- p_{sf}: Pression statique en Pa.
- Air sec normal à 20ºC et 760mmHg.
- Essais aérauliques selon les Normes ISO 5801 et AMCA 210-99.
- SFP: Courbes bleues en $W/m^3/s$.

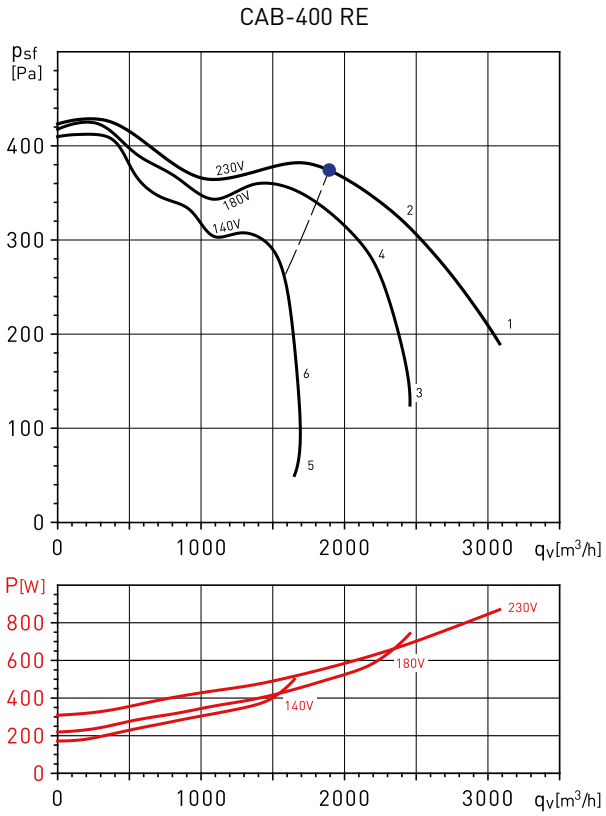

Spectres de puissance en dB(A)

Point de fonctionnement		63	125	250	500	1000	2000	4000	8000	LwA
1	Soufflage	55	61	64	59	63	63	61	52	70
	Aspiration	58	65	68	74	79	78	77	71	84
	Rayonné	50	58	55	50	56	56	59	45	64
2	Soufflage	53	58	60	56	61	60	57	47	67
	Aspiration	54	63	65	70	76	74	72	66	80
	Rayonné	48	55	51	47	54	53	55	40	61
3	Soufflage	49	55	58	53	57	57	55	46	64
	Aspiration	52	59	62	68	73	72	71	65	78
	Rayonné	44	52	49	44	50	50	53	39	58
4	Soufflage	51	56	58	54	59	58	55	45	65
	Aspiration	52	61	63	68	74	72	70	64	78
	Rayonné	46	53	49	45	52	51	53	38	59
5	Soufflage	40	46	49	44	48	48	46	37	55
	Aspiration	43	50	53	59	64	63	62	56	69
	Rayonné	35	43	40	35	41	41	44	30	49
6	Soufflage	44	49	51	47	52	51	48	38	58
	Aspiration	45	54	56	61	67	65	63	57	71
	Rayonné	39	46	42	38	45	44	46	31	52

ACCESSOIRES DE MONTAGE



MBE
Batterie électrique.



MBW
Batteries d'eau chaude.



MFL-G4
Caisson filtre.



SIL
Silencieux circulaire.



ACOPEL F400
Manchette souple circulaire.



APC
Prise et sortie d'air (voir accessoires de montage).



KSE - 45
Plots antivibratiles (KSE = 4 pièces).

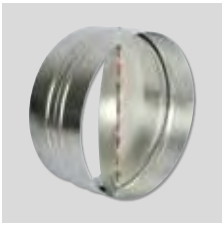

CAR
Clapet anti-retour.

ACCESSOIRES ELECTRIQUES



REB-1N / REB-1NE
REB-2,5N /
REB-2,5NE
Variateurs électroniques monophasés.



RMB-1,5
Variateurs auto-transfo monophasés.



INTZ
Interrupteur de proximité cadenassable O/F.



PULSER
Régulateur pour batteries électriques monophasés ou triphasés.



TG-K330
Sonde de gaine.
TG-R530
Sonde d'ambiance.



TTC-2000
TTC-2000 + TTS-1
Régulateur pour batteries électriques triphasés.
Le TTC-2000 nécessite une sonde de température extérieure afin de piloter la batterie (TG-K330 ou TG-R530).



Gamme de caissons d'extraction ou d'insufflation, en tôle d'acier galvanisé, incorporant une isolation acoustique (M0) en fibre de verre ininflammable de 50 mm à l'aspiration et au soufflage.
Les caissons sont pourvus de brides circulaires en ligne avec joint caoutchouc pour l'étanchéité. Tous les modèles sont équipés d'une turbine centrifuge à réaction montée en accouplement direct sur un moteur à rotor extérieur monophasé. Les turbines sont fabriqués en plastique injecté.

Moteurs
Du CAB 125B au 160B, moteurs IP44, classe B avec roulements à billes et protection thermique intégrée.
CAB-200B et 250B, moteurs IP44, classe F avec roulements à billes et protection thermique intégrée.
Tension d'alimentation:
Monophasée 230V-50/60Hz.
Variables en tension.



Boîte à bornes séparée IP55
Facilitant le montage et le raccordement électrique.



Faible niveau sonore
Isolation acoustique (M0) en fibre de verre ininflammable de 50 mm d'épaisseur, avec voile de protection haute résistance.



Conduit isolé à l'aspiration



Moto-ventilateur centrifuge à réaction
Le moteur est inséré en usine dans la turbine.

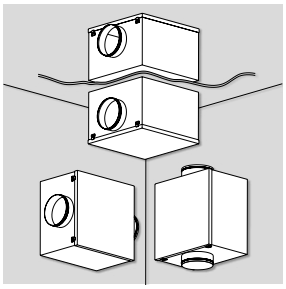

Montage dans toutes les positions
Montage horizontal, vertical ou au plafond.

CARACTERISTIQUES TECHNIQUES

Avant d'installer le ventilateur vérifier que les valeurs indiquées sur la plaque signalétique du moteur sont compatibles avec celles du réseau d'alimentation électrique.

Modèle	Vitesse (tr/mn)	Puissance abs. maxi. (W)	Intensité abs. maxi. (A)	Débit maxi. (m^3/h)	Niveau de pression sonore** (dB(A))			Température (°C)	Poids (kg)	Variateur de vitesse	Schéma électrique (nº)
					Soufflage	Aspiration	Rayonné*				
CAB-125B	2550	65	0,3	390	45	40	35	-20/+50	13	REB-1N	50
CAB-150B	2590	63	0,3	420	45	40	36	-20/+50	15	REB-1N	50
CAB-160B	2620	64	0,3	430	45	40	36	-20/+50	15	REB-1N	50
CAB-200B	2620	157	0,8	920	53	47	40	-20/+70	22	REB-1N	50
CAB-250B	2620	225	1,2	1.220	56	49	42	-20/+70	25	REB-2,5N	50

* Ventilateur raccordé à l'aspiration et au refoulement.
** Niveau de pression sonore mesuré en champ libre à 1,5 m, au point de fonctionnement moyen de la courbe caractéristique.

DIMENSIONS (mm)

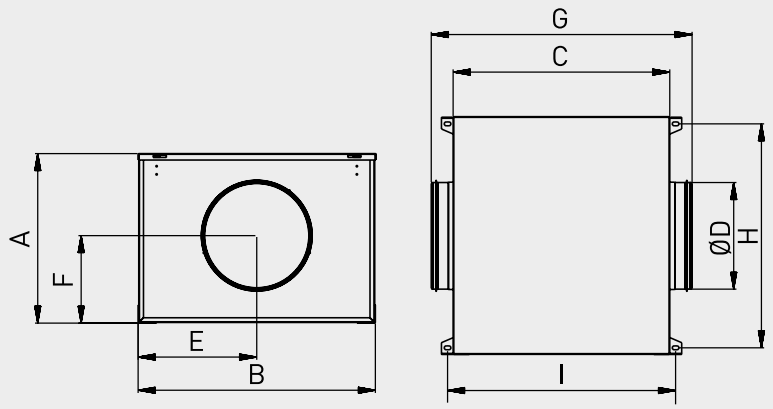

Modèle	A	B	C	D	E	F	G	H	I
CAB-125B	316	420	386	125	210	163	433	389	412
CAB-150B	334	447	415	150	224	174	517	416	441
CAB-160B	334	447	415	160	224	174	517	416	441
CAB-200B	375	510	468	200	255	193	570	479	494
CAB-250B	395	553	505	250	277	204	608	522	535

COURBES CARACTERISTIQUES

- q_v: Débit en m^3/h.
- p_{sf}: Pression statique en Pa.
- SFP: Courbes bleues en $W/m^3/s$.
- Air sec normal à 20ºC et 760mmHg.
- Essais aérauliques selon les Normes ISO 5801 et AMCA 210-99.

CAB-125 B

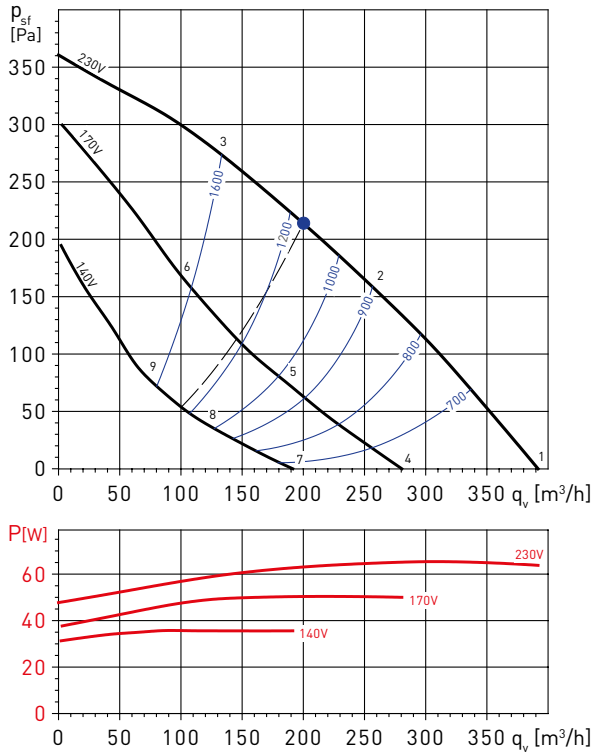

CAB-150 B

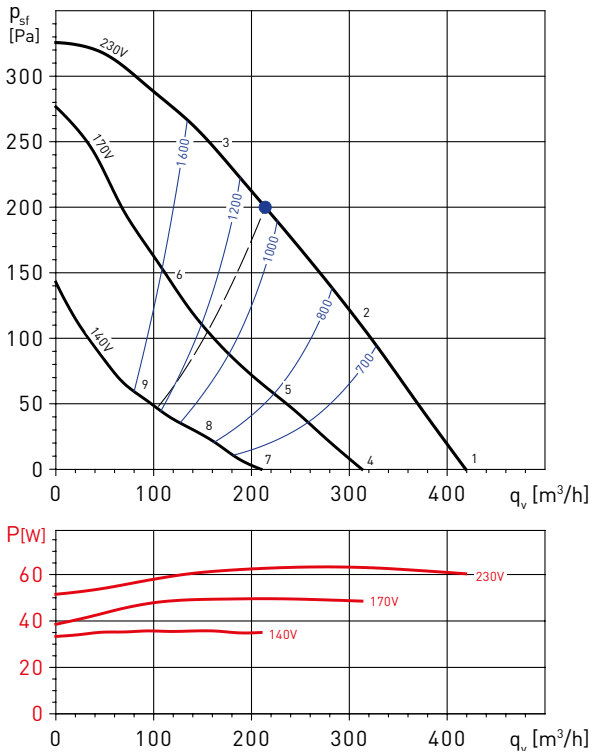

Spectres de puissance en dB(A)

Point de fonctionnement		63	125	250	500	1000	2000	4000	8000	LwA
1	Soufflage	36	41	53	54	55	54	53	46	61
	Aspiration	35	45	51	46	51	49	46	38	57
	Rayonné	36	38	46	40	42	44	44	38	51
2	Soufflage	34	40	54	53	54	52	49	44	60
	Aspiration	31	41	51	43	48	47	43	36	55
	Rayonné	34	36	46	38	40	41	39	34	49
3	Soufflage	31	41	55	55	56	52	49	43	61
	Aspiration	31	42	49	43	48	47	43	37	54
	Rayonné	30	37	46	40	42	40	38	33	50
4	Soufflage	32	40	49	49	52	50	48	40	57
	Aspiration	30	41	46	42	47	44	40	31	52
	Rayonné	32	37	41	36	39	41	39	35	47
5	Soufflage	30	39	49	49	50	49	46	39	56
	Aspiration	27	40	47	40	45	42	37	30	51
	Rayonné	30	37	41	36	38	39	37	34	46
6	Soufflage	27	38	49	48	50	47	43	36	55
	Aspiration	25	38	46	39	44	42	37	30	50
	Rayonné	27	35	40	34	37	36	34	30	45
7	Soufflage	29	37	43	45	46	46	41	33	52
	Aspiration	27	38	43	39	42	39	33	26	48
	Rayonné	29	34	38	32	35	37	32	28	43
8	Soufflage	25	36	42	44	45	43	37	30	50
	Aspiration	23	37	42	38	39	36	30	25	46
	Rayonné	26	33	38	32	35	35	30	26	42
9	Soufflage	25	36	43	44	45	42	35	28	50
	Aspiration	23	38	42	37	39	35	29	25	46
	Rayonné	24	33	38	31	34	33	27	23	42

Spectres de puissance en dB(A)

Point de fonctionnement		63	125	250	500	1000	2000	4000	8000	LwA
1	Soufflage	36	42	54	55	56	55	54	47	62
	Aspiration	36	46	52	47	52	50	47	39	58
	Rayonné	36	38	46	40	42	44	43	38	51
2	Soufflage	34	40	54	53	54	52	49	44	60
	Aspiration	31	41	51	43	48	47	43	36	55
	Rayonné	35	37	47	39	41	42	40	35	50
3	Soufflage	31	41	55	55	56	52	49	43	61
	Aspiration	31	42	48	43	48	47	43	37	54
	Rayonné	31	38	47	41	43	41	39	34	51
4	Soufflage	33	41	51	52	54	52	49	43	59
	Aspiration	31	42	47	43	48	45	41	33	53
	Rayonné	33	38	42	37	40	41	40	36	48
5	Soufflage	31	40	50	50	51	50	47	40	57
	Aspiration	28	41	48	41	46	44	38	31	52
	Rayonné	30	37	41	36	38	39	37	34	46
6	Soufflage	28	39	50	49	51	48	44	38	56
	Aspiration	26	39	46	40	45	43	38	32	51
	Rayonné	28	36	41	35	37	37	35	31	45
7	Soufflage	29	38	44	46	48	46	42	34	53
	Aspiration	28	39	44	40	43	40	34	27	49
	Rayonné	30	35	39	34	36	38	33	29	44
8	Soufflage	25	37	43	45	46	44	38	31	51
	Aspiration	24	38	42	39	40	37	31	26	47
	Rayonné	26	34	38	32	34	35	30	26	42
9	Soufflage	25	37	44	45	46	42	36	29	51
	Aspiration	24	39	43	38	40	37	30	26	47
	Rayonné	25	34	39	32	34	33	28	24	42

COURBES CARACTERISTIQUES

- q_v: Débit en m^3/h.
- p_{sf}: Pression statique en Pa.
- SFP: Courbes bleues en $W/m^3/s$.
- Air sec normal à 20°C et 760mmHg.
- Essais aérauliques selon les Normes ISO 5801 et AMCA 210-99.

CAB-160 B

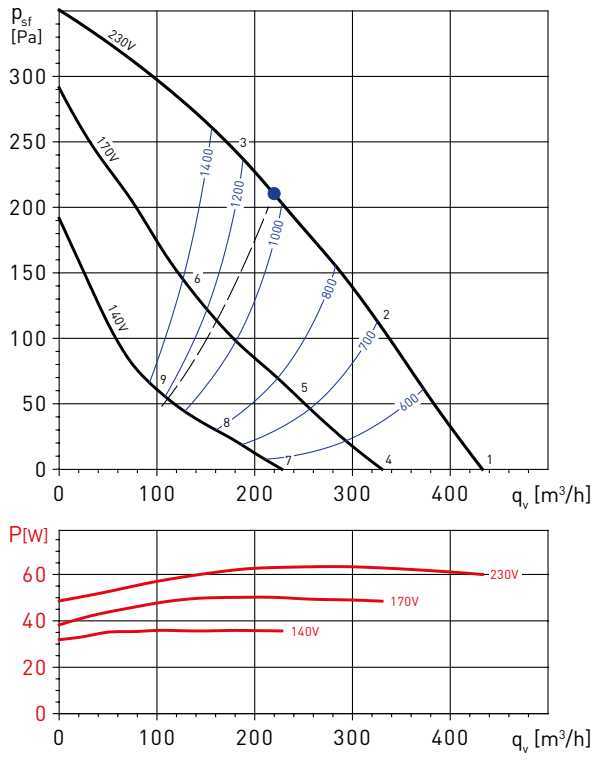

CAB-200 B

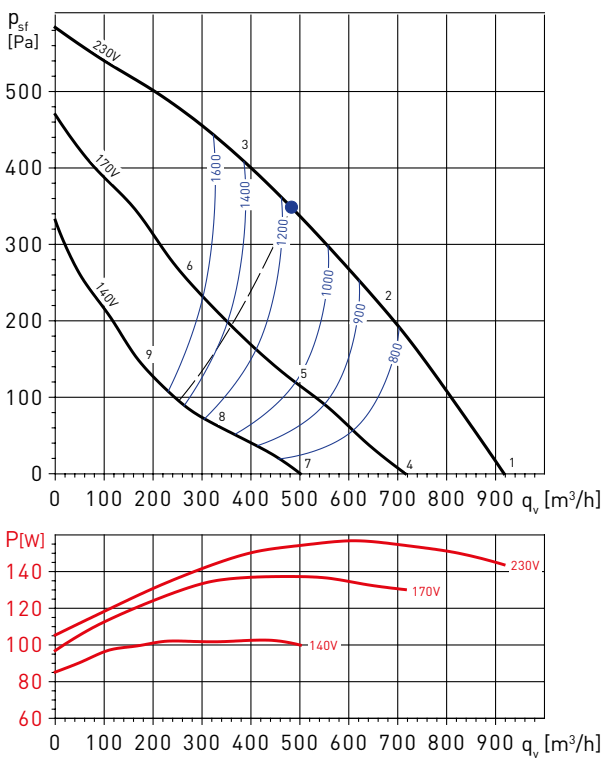

Spectres de puissance en dB(A)

Point de fonctionnement		63	125	250	500	1000	2000	4000	8000	LwA
1	Soufflage	36	42	54	55	56	55	54	47	62
	Aspiration	36	46	52	47	52	50	47	39	58
	Rayonné	36	38	46	40	42	44	43	38	51
2	Soufflage	34	40	54	53	54	52	49	44	60
	Aspiration	31	41	51	43	48	47	43	36	55
	Rayonné	35	37	47	39	41	42	40	35	50
3	Soufflage	31	41	55	55	56	52	49	43	61
	Aspiration	31	42	48	43	48	47	43	37	54
	Rayonné	31	38	47	41	43	41	39	34	51
4	Soufflage	33	41	51	52	54	52	49	43	59
	Aspiration	31	42	47	43	48	45	41	33	53
	Rayonné	33	38	42	37	40	41	40	36	48
5	Soufflage	31	40	50	50	51	50	47	40	57
	Aspiration	28	41	48	41	46	44	38	31	52
	Rayonné	30	37	41	36	38	39	37	34	46
6	Soufflage	28	39	50	49	51	48	44	38	56
	Aspiration	26	39	46	40	45	43	38	32	51
	Rayonné	28	36	41	35	37	37	35	31	45
7	Soufflage	29	38	44	46	48	46	42	34	53
	Aspiration	28	39	44	40	43	40	34	27	49
	Rayonné	30	35	39	34	36	38	33	29	44
8	Soufflage	25	37	43	45	46	44	38	31	51
	Aspiration	24	38	42	39	40	37	31	26	47
	Rayonné	26	34	38	32	34	35	30	26	42
9	Soufflage	25	37	44	45	46	42	36	29	51
	Aspiration	24	39	43	38	40	37	30	26	47
	Rayonné	25	34	39	32	34	33	28	24	42

Spectres de puissance en dB(A)

Point de fonctionnement		63	125	250	500	1000	2000	4000	8000	LwA
1	Soufflage	42	48	63	65	67	60	60	56	71
	Aspiration	46	52	56	53	58	58	55	48	64
	Rayonné	41	42	53	45	46	43	44	41	55
2	Soufflage	37	47	62	62	62	56	58	54	68
	Aspiration	39	48	54	50	56	56	53	48	62
	Rayonné	38	42	53	43	43	41	43	40	55
3	Soufflage	34	48	63	63	63	58	59	54	69
	Aspiration	38	47	54	50	54	57	54	49	62
	Rayonné	33	41	52	42	42	40	42	39	54
4	Soufflage	37	48	59	61	63	56	56	51	67
	Aspiration	42	51	53	50	55	55	51	44	61
	Rayonné	37	42	47	41	43	40	40	39	51
5	Soufflage	34	47	58	58	59	53	53	48	64
	Aspiration	34	49	51	46	52	51	48	41	58
	Rayonné	33	41	46	38	39	36	37	36	49
6	Soufflage	31	47	57	57	57	52	53	48	63
	Aspiration	33	48	51	46	51	52	48	42	58
	Rayonné	32	42	46	38	38	37	38	35	49
7	Soufflage	33	45	54	56	57	52	50	44	62
	Aspiration	37	48	49	46	50	51	46	38	57
	Rayonné	33	40	44	39	40	37	37	32	48
8	Soufflage	29	44	52	54	54	48	47	40	59
	Aspiration	32	47	46	43	47	47	42	34	54
	Rayonné	29	38	42	36	36	33	33	28	45
9	Soufflage	26	44	50	51	51	46	44	38	57
	Aspiration	31	46	46	43	46	46	39	33	53
	Rayonné	26	38	41	34	34	31	30	26	44

COURBES CARACTERISTIQUES

- q_v: Débit en m^3/h.
- p_{sf}: Pression statique en Pa.
- SFP: Courbes bleues en $W/m^3/s$.
- Air sec normal à 20ºC et 760mmHg.
- Essais aérauliques selon les Normes ISO 5801 et AMCA 210-99.

CAB-250 B

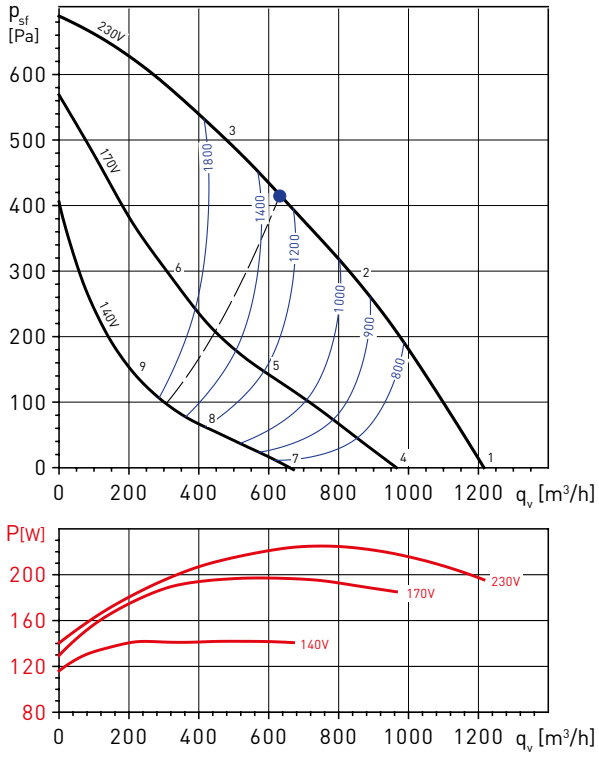

Spectres de puissance en dB(A)

Point de fonctionnement		63	125	250	500	1000	2000	4000	8000	LwA
1	Soufflage	43	51	66	68	70	62	62	58	74
	Aspiration	51	55	58	56	60	62	59	52	67
	Rayonné	43	44	55	47	48	44	45	43	58
2	Soufflage	38	50	65	65	65	58	61	57	71
	Aspiration	42	51	55	52	58	59	56	51	64
	Rayonné	39	44	55	46	44	41	44	43	57
3	Soufflage	36	51	67	66	66	60	63	58	72
	Aspiration	41	49	57	53	57	61	58	53	65
	Rayonné	35	43	54	44	42	41	44	41	56
4	Soufflage	40	51	63	65	67	59	59	56	71
	Aspiration	46	54	55	52	57	59	55	48	64
	Rayonné	40	44	50	44	45	41	41	41	54
5	Soufflage	34	49	60	60	61	53	55	51	66
	Aspiration	38	53	52	49	54	55	52	45	61
	Rayonné	34	42	48	39	39	35	37	36	50
6	Soufflage	33	51	60	60	60	54	56	52	66
	Aspiration	36	52	53	48	54	55	52	47	61
	Rayonné	33	43	47	38	38	36	39	37	50
7	Soufflage	34	48	57	60	61	53	53	48	65
	Aspiration	39	51	50	47	52	54	50	41	59
	Rayonné	34	41	46	41	41	37	38	33	50
8	Soufflage	30	46	54	56	56	49	49	43	61
	Aspiration	35	50	48	45	49	51	47	38	57
	Rayonné	30	39	43	37	36	33	34	28	46
9	Soufflage	26	47	53	53	53	47	47	41	59
	Aspiration	34	50	48	45	48	50	43	36	56
	Rayonné	26	39	41	34	33	30	31	26	44

ACCESSOIRES DE MONTAGE



MBE
Batterie électrique.



MFL-G4
Caisson filtre.



ACOPEL F400 N
Manchette souple circulaire.



KSE - 45
Plots antivibratiles (KSE = 4 pièces).

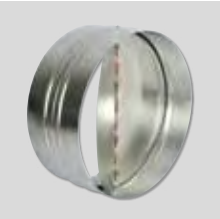

CAR
Clapet anti-retour.



APC
Prise et sortie d'air (voir accessoires de montage).

ACCESSOIRES ELECTRIQUES



REB
Variateurs électroniques monophasés.



RMB
Variateurs auto-transfo monophasés.



INTZ
Interrupteur de proximité cadenassable O/F.



PULSER M
Régulateur pour batteries électriques monophasés ou triphasés.



TTC-2000
Régulateur pour batteries électriques triphasés.



TG-K330
Sonde de température.



TG-R
Sonde de température murale.

Pour plus d'informations, voir accessoires électriques.



Caissons acoustiques d'extraction et d'insufflation extraplats fabriqués en tôle d'acier galvanisée avec isolation acoustique en laine de verre ininflammable de 25 mm M0.
Montage horizontal ou vertical.
Ventilateur simple ouïe à entraînement direct.
Installation en combles ou en terrasse.
Température de fonctionnement de -20ºC à +40ºC.

Moteurs

- CAB-PLUS 125 et 160, moteur à rotor extérieur, classe B, IP44, 2 vitesses avec protection thermique incorporée à réarmement non automatique.
- CAB-PLUS 250, moteur asynchrone, classe B, IP20, 2 vitesses avec protection thermique incorporée à réarmement non automatique.
- CAB-PLUS 315, moteur asynchrone, classe F, IP 55, 2 vitesses avec protection thermique incorporée à réarmement non automatique.

Tension d'alimentation:
Monophasée 230V-50Hz.
Variables en tension sur la grande vitesse.

Sur demande

Isolation acoustique en laine de verre ininflammable de 50 mm M0.
Interrupteur monté.
Peinture époxy.



Faible niveau sonore
Isolation en laine de verre de 25 mm M0.



Facilité d'installation
Tous les modèles sont livrés avec pieds support facilitant le montage.



Caisson étanche
Brides de raccordement en ligne avec joints Véloduct pour montage rapide et étanche.



Boîte à bornes extérieure IP55
Facilitant le montage et le raccordement électrique.

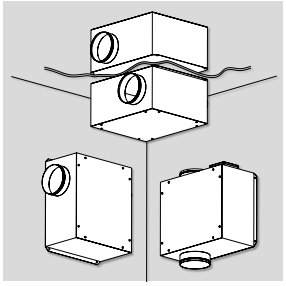

Montage dans toutes les positions
Montage horizontal, vertical ou au plafond.

CARACTERISTIQUES TECHNIQUES

Avant d'installer le ventilateur vérifier que les valeurs indiquées sur la plaque signalétique du moteur sont compatibles avec celles du réseau d'alimentation électrique.

Modèle		Vitesse (tr/mn)	P. abs. maxi. (W)	I. abs. maxi. (A)	Débit maxi. (m^3/h)	Niveau de pression sonore* (dB(A))			Température min./max. (°C)	Poids (kg)	Commutateur 3 positions	Régulateur de vitesse en option	Schéma électrique (nº)
						Soufflage	Aspiration	Rayonné					
CAB-PLUS 125	HS	910	57	0,25	280	32	41	29	-20/+40	11,6	COM-3 INTER 4P	RMB-1,5 REB-1N	52
	MS	723	31	0,19	220	31	41	24					
	LS	585	24	0,18	180	34	43	19					
CAB-PLUS 160	HS	1317	97	0,42	600	42	53	38	-20/+40	15,9	COM-3 INTER 4P	RMB-1,5 REB-1N	52
	MS	1010	53	0,36	440	37	49	32					
	LS	714	35	0,31	310	38	49	25					
CAB-PLUS 250 N	HS	1317	133	0,59	750	50	61	43	-20/+40	22,5	COM-3 INTER 4P	RMB-1,5 REB-1N	52
	MS	880	67	0,44	500	45	56	34					
	LS	639	47	0,35	370	45	54	27					
CAB-PLUS 315	HS	1200	326	1,46	1.280	53	64	45	-20/+40	26,8	COM-3 INTER 4P	RMB-3,5 REB-2,5N	52
	MS	962	251	1,39	1.060	51	62	40					
	LS	692	171	1,19	760	50	60	33					

* Niveau de pression sonore mesuré en champ libre à une distance de 1,5 m.

DIMENSIONS (mm)

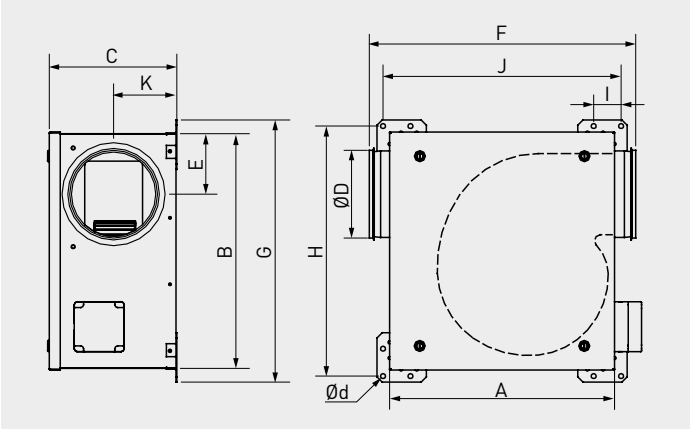

Modèle	A	B	C	D	E	F	G	H	I	J	K	d
CAB-PLUS 125	330	345	255	125	96	411	395	373	50	358	126	9
CAB-PLUS 160	406	468	277	160	123	486	518	496	50	434	134	9
CAB-PLUS 250N	494	494	382	250	160	607	540	518	50	516	185	9
CAB-PLUS 315	537	544	393	315	190	638	594	572	50	565	176	9

COURBES CARACTERISTIQUES

- q_v: Débit en m^3/h.
- p_{sf}: Pression statique en Pa.
- Air sec normal à 20ºC et 760mmHg.
- Essais aérauliques selon les Normes ISO 5801 et AMCA 210-99.

GV: Grande vitesse
MS: Moyenne vitesse
PV: Petite vitesse

CAB-PLUS 125

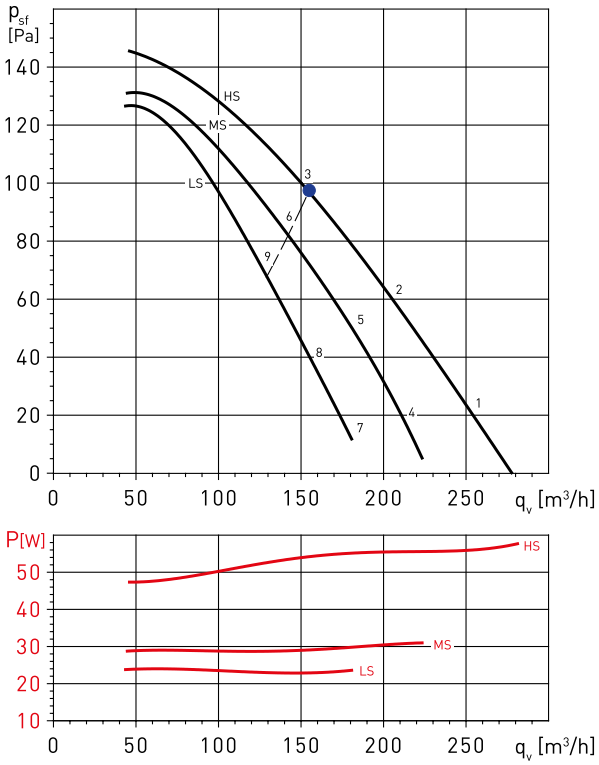

CAB-PLUS 160

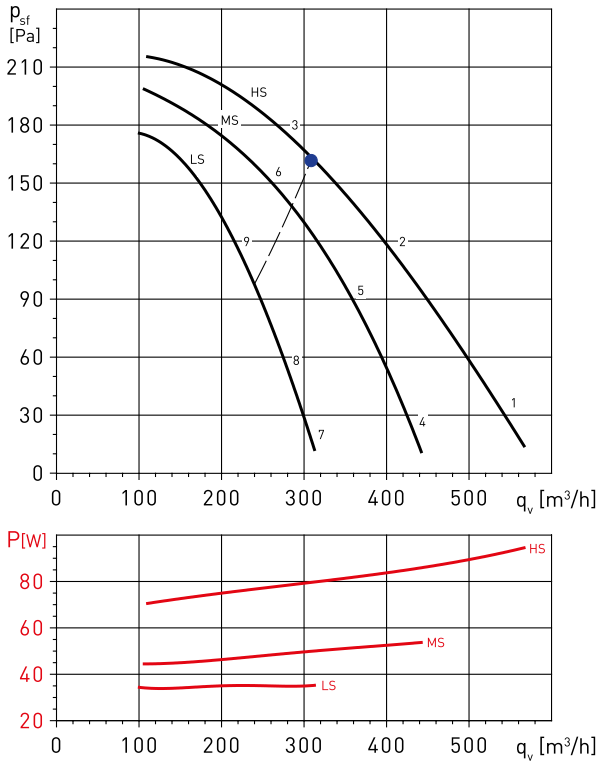

Point de fonctionnement		63	125	250	500	1000	2000	4000	8000	LwA
1	Soufflage	31	41	39	38	41	38	27	20	47
	Aspiration	27	42	43	46	52	49	45	41	56
	Rayonné	31	38	35	34	37	34	21	17	43
2	Soufflage	29	39	39	38	39	35	27	20	46
	Aspiration	25	41	42	46	52	49	45	39	56
	Rayonné	29	36	35	34	35	31	21	17	42
3	Soufflage	33	43	42	40	40	38	31	24	49
	Aspiration	27	44	45	48	53	50	46	39	57
	Rayonné	33	40	38	36	36	34	25	21	45
4	Soufflage	26	36	34	33	36	33	22	15	42
	Aspiration	22	37	38	41	47	44	40	36	51
	Rayonné	26	33	30	29	32	29	16	12	38
5	Soufflage	27	37	37	36	37	33	25	18	44
	Aspiration	23	39	40	44	50	47	43	37	54
	Rayonné	27	34	33	32	33	29	19	15	40
6	Soufflage	32	42	41	39	39	37	30	23	47
	Aspiration	26	43	44	47	52	49	45	38	56
	Rayonné	32	39	37	35	35	33	24	20	44
7	Soufflage	21	31	29	28	31	28	17	10	37
	Aspiration	18	33	34	37	43	40	36	32	46
	Rayonné	21	28	25	24	27	24	11	7	34
8	Soufflage	25	35	35	34	35	31	23	16	41
	Aspiration	21	37	38	42	48	45	41	35	51
	Rayonné	25	32	31	30	31	27	17	13	38
9	Soufflage	29	39	38	36	36	34	27	20	45
	Aspiration	23	40	41	44	49	46	42	35	53
	Rayonné	29	36	34	32	32	30	21	17	41

Point de fonctionnement		63	125	250	500	1000	2000	4000	8000	LwA
1	Soufflage	42	50	51	50	47	46	40	34	56
	Aspiration	42	53	54	62	64	60	58	51	68
	Rayonné	42	48	46	44	44	43	34	27	53
2	Soufflage	35	46	44	44	43	41	36	29	51
	Aspiration	35	47	46	57	59	56	53	45	63
	Rayonné	35	44	39	38	40	38	30	22	48
3	Soufflage	39	48	45	45	43	42	37	30	52
	Aspiration	37	49	48	56	60	57	53	45	63
	Rayonné	39	46	40	39	40	39	31	23	49
4	Soufflage	36	44	45	44	41	40	34	28	50
	Aspiration	36	47	48	56	58	54	52	45	62
	Rayonné	36	42	40	38	38	37	28	21	47
5	Soufflage	33	44	42	42	41	39	34	27	50
	Aspiration	33	45	44	55	57	54	51	43	61
	Rayonné	33	42	37	36	38	36	28	20	46
6	Soufflage	37	46	43	43	41	40	35	28	51
	Aspiration	35	47	46	54	58	55	51	43	62
	Rayonné	37	44	38	37	38	37	29	21	48
7	Soufflage	28	36	37	36	33	32	26	20	43
	Aspiration	28	39	40	48	50	46	44	37	54
	Rayonné	28	34	32	30	30	29	20	13	39
8	Soufflage	28	39	37	37	36	34	29	22	44
	Aspiration	28	40	39	50	52	49	46	38	56
	Rayonné	28	37	32	31	33	31	23	15	41
9	Soufflage	34	43	40	40	38	37	32	25	48
	Aspiration	32	44	43	51	55	52	48	40	59
	Rayonné	34	41	35	34	35	34	26	18	45

COURBES CARACTERISTIQUES

- q_v: Débit en m^3/h.
- p_{sf}: Pression statique en Pa.
- Air sec normal à 20°C et 760mmHg.
- Essais aérauliques selon les Normes ISO 5801 et AMCA 210-99.

GV: Grande vitesse
MS: Moyenne vitesse
PV: Petite vitesse

CAB-PLUS 250 N

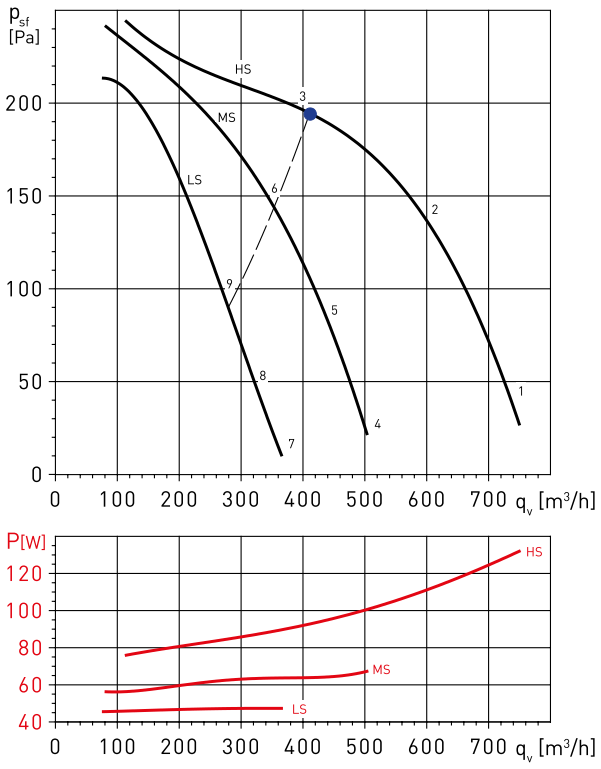

CAB-PLUS 315

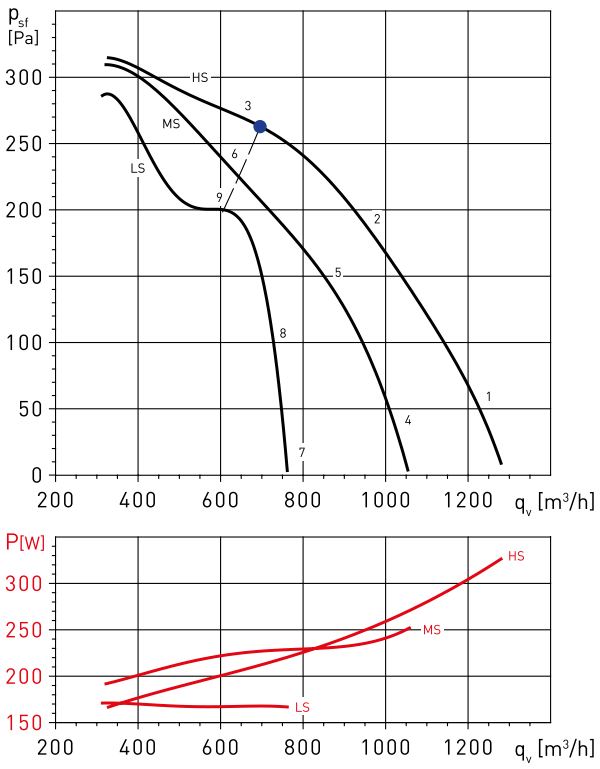

Point de fonctionnement		63	125	250	500	1000	2000	4000	8000	LwA
1	Soufflage	50	56	57	56	52	58	55	46	64
	Aspiration	49	59	61	67	72	66	64	61	75
	Rayonné	50	43	51	49	49	49	46	38	57
2	Soufflage	45	50	53	54	49	52	50	40	60
	Aspiration	42	52	55	63	67	62	59	55	70
	Rayonné	45	37	47	47	46	43	41	32	54
3	Soufflage	48	52	52	52	48	51	48	39	59
	Aspiration	44	54	55	62	65	60	57	52	69
	Rayonné	48	39	46	45	45	42	39	31	53
4	Soufflage	41	47	48	47	43	49	46	37	55
	Aspiration	41	51	53	59	64	58	56	53	67
	Rayonné	41	34	42	40	40	40	37	29	49
5	Soufflage	38	43	46	47	42	45	43	33	53
	Aspiration	35	45	48	56	60	55	52	48	64
	Rayonné	38	30	40	40	39	36	34	25	47
6	Soufflage	45	49	49	49	45	48	45	36	56
	Aspiration	41	51	52	59	62	57	54	49	66
	Rayonné	45	36	43	42	42	39	36	28	50
7	Soufflage	34	40	41	40	36	42	39	30	49
	Aspiration	34	44	46	52	57	51	49	46	60
	Rayonné	34	27	35	33	33	33	30	22	42
8	Soufflage	34	39	42	43	38	41	39	29	49
	Aspiration	31	41	44	52	56	51	48	44	59
	Rayonné	34	26	36	36	35	32	30	21	42
9	Soufflage	41	45	45	45	41	44	41	32	52
	Aspiration	37	47	48	55	58	53	50	45	61
	Rayonné	41	32	39	38	38	35	32	24	46

Point de fonctionnement		63	125	250	500	1000	2000	4000	8000	LwA
1	Soufflage	50	58	63	59	58	61	58	53	68
	Aspiration	47	59	63	71	75	71	70	65	78
	Rayonné	49	51	53	51	52	51	47	40	59
2	Soufflage	49	56	61	56	57	59	55	50	66
	Aspiration	45	56	61	68	73	69	68	62	77
	Rayonné	48	49	51	48	51	49	44	37	58
3	Soufflage	50	55	59	54	56	58	55	50	64
	Aspiration	44	55	59	66	71	67	66	60	74
	Rayonné	49	48	49	46	50	48	44	37	56
4	Soufflage	45	53	58	54	53	56	53	48	63
	Aspiration	42	54	58	66	70	66	65	60	74
	Rayonné	44	46	48	46	47	46	42	35	55
5	Soufflage	46	53	58	53	54	56	52	47	63
	Aspiration	42	53	58	65	70	66	65	59	73
	Rayonné	45	46	48	45	48	46	41	34	54
6	Soufflage	49	54	58	53	55	57	54	49	63
	Aspiration	43	54	58	65	70	66	65	59	73
	Rayonné	48	47	48	45	49	47	43	36	55
7	Soufflage	38	46	51	47	46	49	46	41	56
	Aspiration	35	47	51	59	63	59	58	53	66
	Rayonné	37	39	41	39	40	39	35	28	47
8	Soufflage	43	50	55	50	51	53	49	44	59
	Aspiration	39	50	55	62	67	63	62	56	70
	Rayonné	42	43	45	42	45	43	38	31	51
9	Soufflage	47	52	56	51	53	55	52	47	62
	Aspiration	41	52	56	63	68	64	63	57	71
	Rayonné	46	45	46	43	47	45	41	34	53

ACCESSOIRES DE MONTAGE



MBE
Batterie électrique.



MBW
Batteries d'eau chaude.



MFL-G4
Caisson filtre G4 - 90% Gravi.



SIL
Silencieux circulaire.



ACOPEL F400 N
Manchette souple circulaire.



APC
Prise et sortie d'air (voir accessoires de montage).

ACCESSOIRES ELECTRIQUES



REB-1N / REB-1NE
REB-2,5N /
REB-2,5NE
Variateurs électroniques monophasés.



RMB-1,5
Variateurs auto-transfo monophasés.



ON/OFF IP55
SWITCH
Interrupteur de proximité cadenassable Marche/Arrêt.



PULSER
Régulateur pour batteries électriques monophasés ou triphasés.



TG-K330
Sonde de gaine.

TG-R530
Sonde d'ambiance.



TTC-2000
Régulateur pour batteries électriques triphasés.
Le TTC-2000 nécessite une sonde de température extérieure afin de piloter la batterie (TG-K330 ou TG-R530).



COM-2
Commutateur rotatif permettant de commander les moteurs 2 vitesses monophasés.





Gamme de caissons de ventilation isolés, prévus pour des applications de ventilation générale de logement ou de petits locaux commerciaux ou industriels.

- Caisson compact avec isolation acoustique.
- Brides de raccordement carrées à l'aspiration.
- Peuvent être installés dans toutes les positions.
- Limites de températures de -15ºC à +55ºC.

Construction

- Caisson fabriqué en tôle d'acier galvanisé avec isolation interne en mousse de mélamine de 7 mm d'épaisseur.
- Ventilateur haut rendement du type roue libre à réaction.
- Moteur à rotor extérieur, IP54, classe F, équipé d'une portection thermique et prévu pour une alimentation monophasée 230V 50/60Hz.
- Caisson fourni avec pieds de montage et boite à bornes extérieure pour faciliter son installation.



Tubine centrifuge à réaction en acouplement direct



Boite à bornes extérieure IP55

CARACTÉRISTIQUES TECHNIQUES

Modèle	Tension (V/Hz)	Vitesse (tr/mn)	P abs. maxi. (W)	I abs. maxi. à 230V (A)	Débit maxi. (m^3/h)	Niveau de pression sonore** (dB(A)) à 1,5m		Poids (kg)
						Soufflage	Aspiration	
CAB-100-E	230/50	2690	34	0,1	270	45	41	3,7
	230/60	3100	40	0,2	290	49	44	
CAB-125-E	230/50	2730	62	0,3	410	54	50	5,1
	230/60	3060	84	0,4	440	55	51	
CAB-160-E	230/50	2700	103	0,4	710	59	55	6,7
	230/60	2700	143	0,6	730	60	56	
CAB-200-E	230/50	2760	151	0,6	980	60	56	7,9
	230/60	3110	213	0,9	1070	60	57	
CAB-250-E	230/50	2690	204	0,9	1190	63	60	9,1
	230/60	2950	305	1,3	1330	64	61	

* Niveau de pression sonore, mesuré à 1,5 m. en champ libre, à un point intermédiaire de la courbe de fonctionnement.

DIMENSIONS (mm)

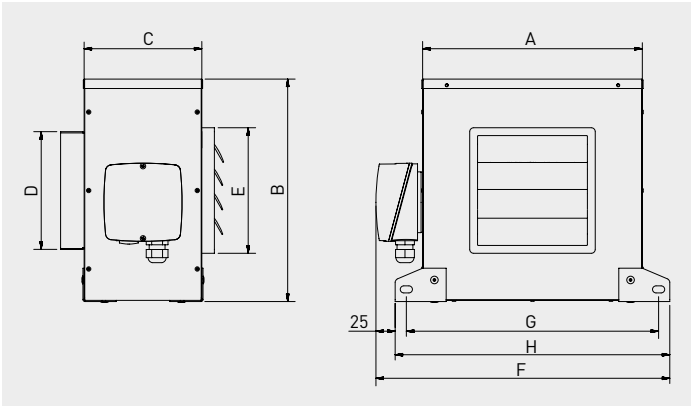

Modèle	A	B	C	D	E	F	G	H
CAB-100-E	280	284	150	150	160	375	322	350
CAB-125-E	333	336	175	165	194	427	374	403
CAB-160-E	385	389	200	200	240	480	427	455
CAB-200-E	394	397	235	225	289	488	435	464
CAB-250-E	438	441	245	290	346	533	480	508

COURBES CARACTÉRISTIQUES

- q_v: Débit en m^3/h et m^3/s.
- p_{sf}: Pression statique en Pa.
- Air sec normal à 20°C et 760mmHg.
- Essais aérauliques selon les Normes ISO 5801 et AMCA 210-99.
- Niveau de pression sonore (Lp dB(A)) moyen à 1,5 m. et à l'aspiration.

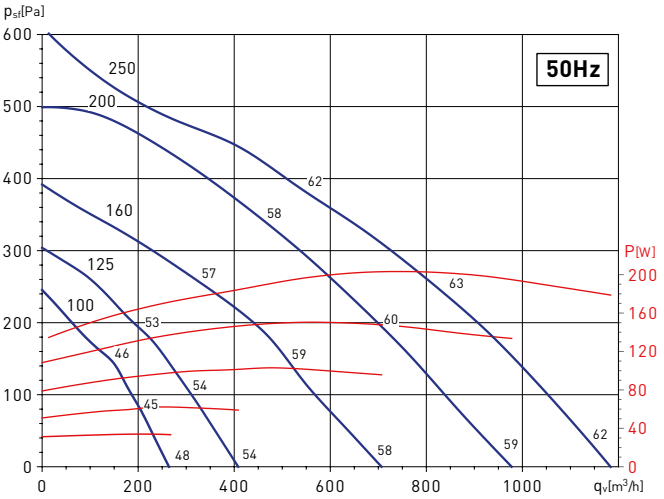

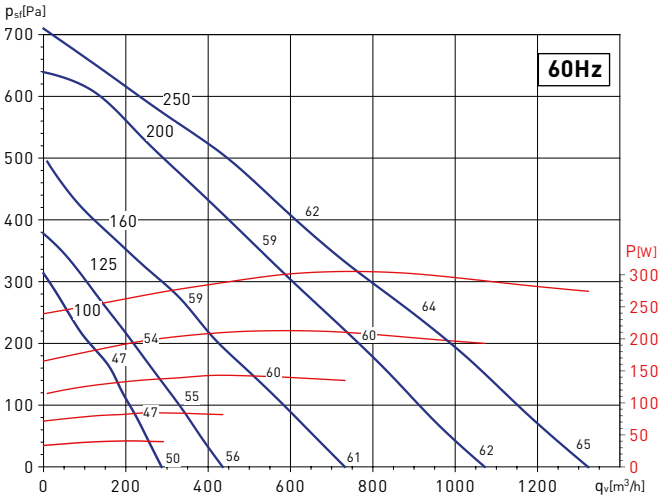



Gamme de caissons de ventilation isolés, prévus pour des applications de ventilation générale de logement ou de petits locaux commerciaux ou industriels.

- Caisson compact avec isolation acoustique.
- Brides de raccordement carrées à l'aspiration et au refoulement.
- Peuvent être installés dans toutes les positions.
- Limites de températures de -15ºC à +55ºC.

Construction

- Caisson fabriqué en tôle d'acier galvanisé avec isolation interne en mousse de mélamine de 7 mm d'épaisseur.
- Ventilateur haut rendement du type roue libre à réaction.
- Moteur à rotor extérieur, IP54, classe F, équipé d'une portection thermique et prévu pour une alimentation monophasée 230V 50/60Hz.
- Caisson fourni avec pieds de montage et boite à bornes extérieure pour faciliter son installation.

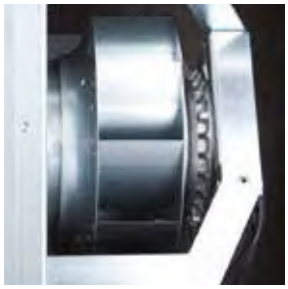

Tubine centrifuge à réaction en acouplement direct



Boite à bornes extérieure IP55

CARACTÉRISTIQUES TECHNIQUES

Avant d'installer le ventilateur vérifier que les valeurs indiquées sur la plaque signalétique du moteur sont compatibles avec celles du réseau d'alimentation électrique.

Modèle	Tension (V/Hz)	Vitesse (tr/mn)	P abs. maxi. (W)	I abs. maxi. à 230V (A)	Débit maxi. (m³/h)	Niveau de pression sonore** (dB(A)) à 1,5m			Poids (kg)
						Soufflage	Aspiration	Rayonné	
CAB-100-EL	230/50	2530	34	0,1	280	45	36	39	3,7
	230/60	2800	40	0,2	310	47	38	40	
CAB-125-EL	230/50	2640	61	0,3	440	51	40	46	5,1
	230/60	2880	85	0,4	470	53	41	47	
CAB-160-EL	230/50	2580	106	0,5	760	57	43	52	6,7
	230/60	2740	145	0,6	790	59	44	53	
CAB-200-EL	230/50	2680	149	0,6	1010	57	44	53	7,9
	230/60	2980	212	0,9	1120	59	45	54	
CAB-250-EL	230/50	2700	210	0,9	1250	61	46	57	9,1
	230/60	3010	306	1,3	1370	63	47	58	

* Niveau de pression sonore, mesuré à 1,5 m. en champ libre, à un point intermédiaire de la courbe de fonctionnement.

DIMENSIONS (mm)

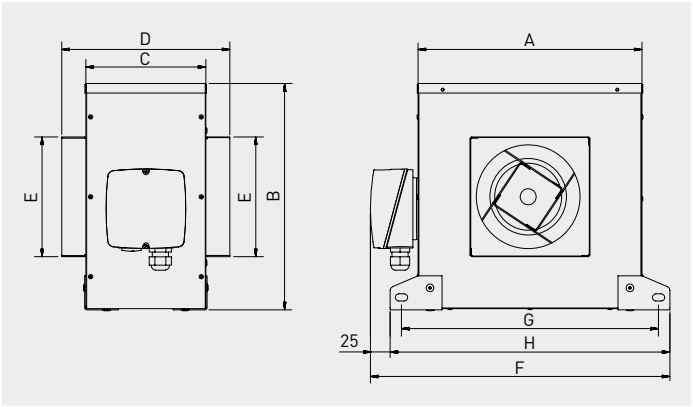

Modèle	A	B	C	D	E	F	G	H
CAB-100-EL	280	284	150	210	150	375	322	350
CAB-125-EL	333	336	175	235	165	427	374	403
CAB-160-EL	385	389	200	261	200	480	427	455
CAB-200-EL	394	397	235	295	225	488	435	464
CAB-250-EL	438	441	245	305	290	533	480	508

COURBES CARACTÉRISTIQUES

- q_v: Débit en m³/h et m³/s.
- p_{sf}: Pression statique en Pa.
- Air sec normal à 20°C et 760mmHg.
- Essais aérauliques selon les Normes ISO 5801 et AMCA 210-99.
- Niveau de pression sonore (Lp dB(A)) moyen à 1,5 m. et à l'aspiration.

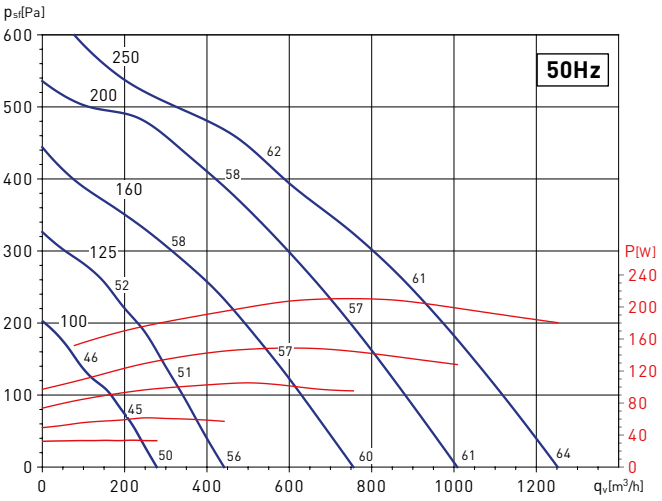

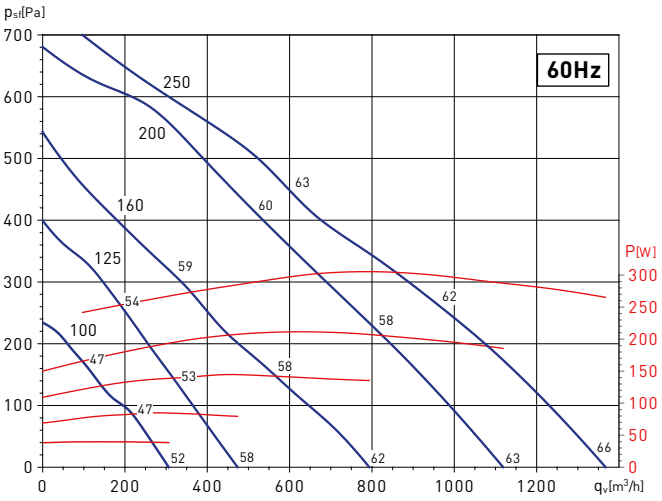



Caissons centrifuges certifiés 400ºC 1/2 heure catégorie 4 pour l'habitat et les ERP.
Utilisation VMC C4 (agrée C4 avec sonde PTO non raccordée) et ventilation.
Caisson fabriqué en tôle d'acier galvanisée. Piquages de raccordement avec joints Véloduct. Peuvent être installés en terrasse sans besoin de chapeau pare-pluie (excepté pour les modèles avec rejet vertical). Peut être installé en introduction d'air (avec sonde PTO). Version isolée (modèles ISO): isolation acoustique en laine de verre de 25 mm (classement au feu M0).
CACB 05 et 08: Ventilateur simple ouïe à action, moteur en accouplement direct, roulements étanches graissés à vie.

Moteurs
Moteurs IP10, classe F, protection thermique intégrée sonde PTO (à connecter pour utilisation tertiaire: distribution et reprise d'air).
Réglage débit par moteurs 3 vitesses.
Tension d'alimentation: monophasée 230V-50Hz.
Variables en tension sur la grande vitesse.

Sur demande
Accessoires électriques et de montage: interrupteur cadenassable avec renvoi de position, dépressostat monté réglé à 80 Pa.



Interrupteur de proximité
Modèles I: interrupteur marche/arrêt incorporé.



Dépressostat
Modèles D: dépressostat monté et réglé en usine à 80 Pa.



Raccordement étanche
Brides de raccordement avec joints Véloduct pour montage rapide et étanche et grille de protection au refoulement.



Faible niveau sonore
Version isolée (Modèles ISO): isolation acoustique laine de verre 25 mm classement au feu M0.

Applications spécifiques

VMC en habitat collectif

ORIENTATIONS DES PIQUAGES

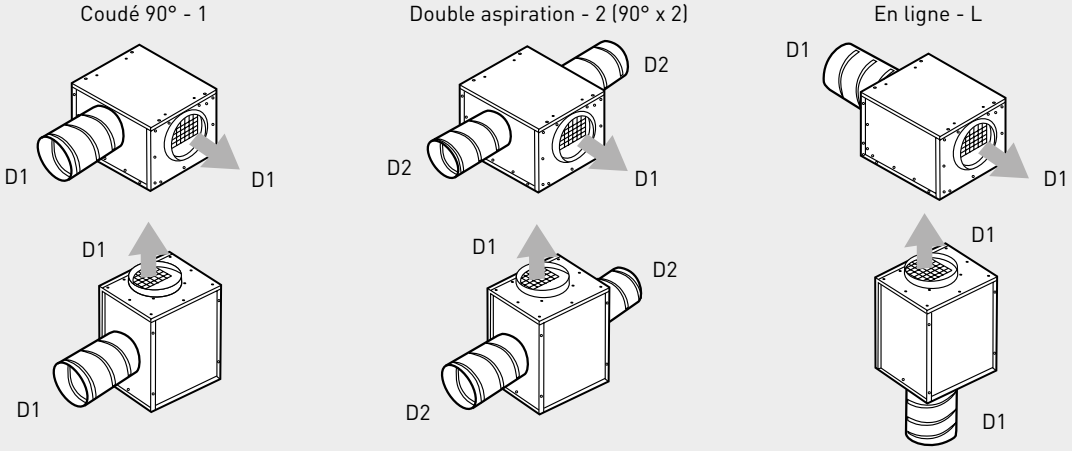

CARACTÉRISTIQUES TECHNIQUES

Avant d'installer le ventilateur vérifier que les valeurs indiquées sur la plaque signalétique du moteur sont compatibles avec celles du réseau d'alimentation électrique.

Modèle	Ø Aspiration (mm)	Vitesse de rotation (tr/mn)	Puissance moteur (W)	Intensité maxi. (A)	Débit (m³/h)		Poids (kg)
					mini.	maxi.	
CACB-N 005-1	200 / 90°	1437	90	0,38	50	500	28
CACB-N 005-2	160-160 / 2x 90°	1437	90	0,38	50	500	28
CACB-N 005-L	200 / en ligne	1437	90	0,38	50	500	28
CACB-N 008-1	250 / 90°	1443	180	0,77	140	800	30
CACB-N 008-2	200-200 / 2x 90°	1443	180	0,77	140	800	30
CACB-N 008-L	250 / en ligne	1443	180	0,77	140	800	30

RÉFÉRENCES EN CATALOGUE

Modèle	
Version standard (interrupteur cadenassable et dépressostat fournie)	**Version isolée (interrupteur cadenassable et dépressostat fournie)**
CACB-N 005 1 / PI	CACB-N 005 1/PI-ISO
CACB-N 005 2 / PI	CACB-N 005 2/PI-ISO
CACB-N 005 L / PI	CACB-N 005 L/PI-ISO
CACB-N 008 1 / PI	CACB-N 008 1/PI ISO
CACB-N 008 2 / PI	CACB-N 008 2/PI-ISO
CACB-N 008 L / PI	CACB-N 008 L/PI-ISO

SERIE CACB-N – EXEMPLE D'INSTALLATIONS EN IMMEUBLES COLLECTIFS

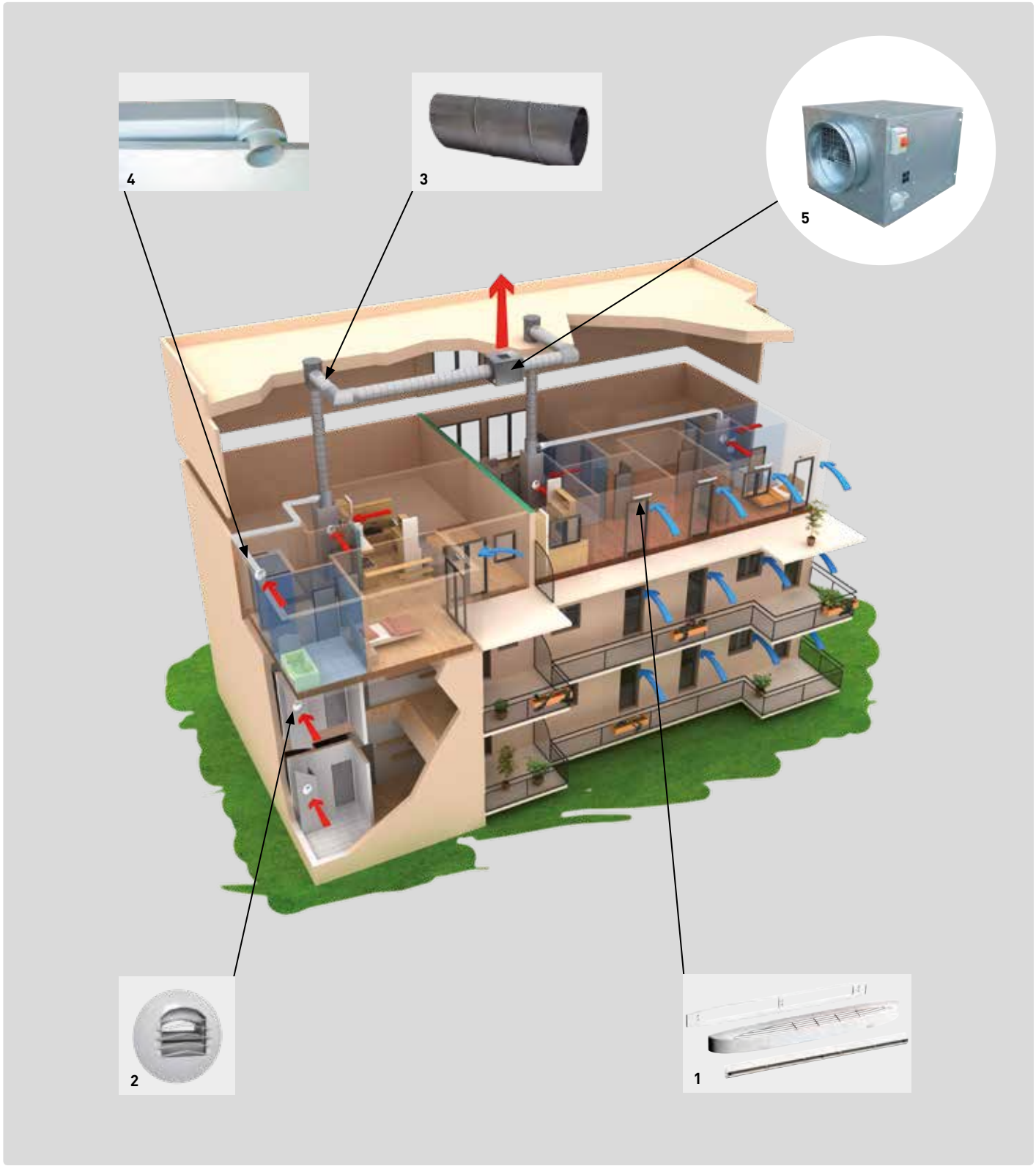

1. Entrées d'air autoréglables ECA
2. Bouche d'extraction autoréglable BAR
3. Conduits métaliques circulaires
4. Conduits autoextinguibles rectangulaires TUB PLA
5. Caissons centrifuges CACB-N

COURBES CARACTÉRISTIQUES

- q_v = Débit en m^3/h et m^3/s.
- p_{sf} = Pression statique en mmCE et Pa.
- Diagrammes valables pour une densité de l'air de 1,2 Kg/m^3.
  Etablis suivant code d'essais des groupes moto-ventilateurs d'extraction en caissons (Norme NF E51705).
  ○ Niveau de pression acoustique mesuré en champ libre hémisphérique; sur une surface réfléchissante; le micro placé à 4 m de la source sonore. Aspiration raccordée. (Norme NF EN ISO 5136.)
  □ Niveau de puissance acoustique rayonné dans le conduit amont.
- Atténuation acoustique CACB/CACT isolé en conduit est rayonné ~ 3 dB(A).
  ■ Zone hygroréglable.

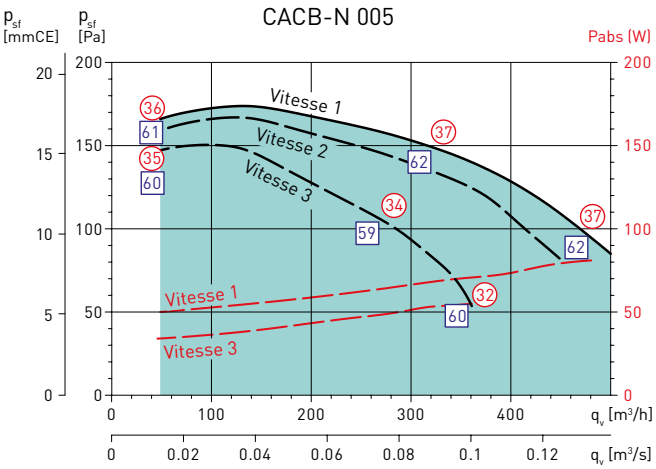

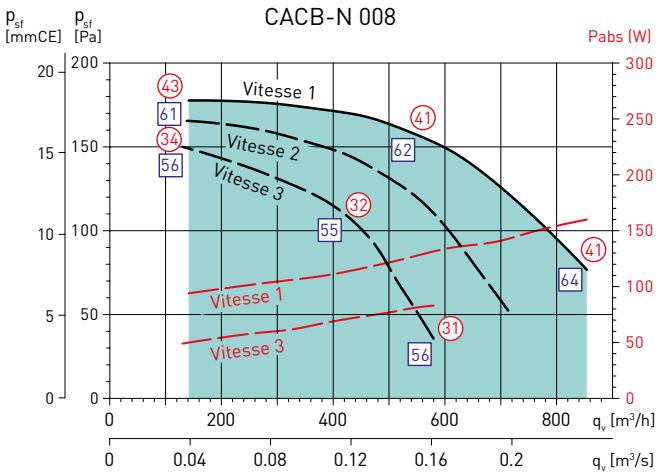

DIMENSIONS (mm)

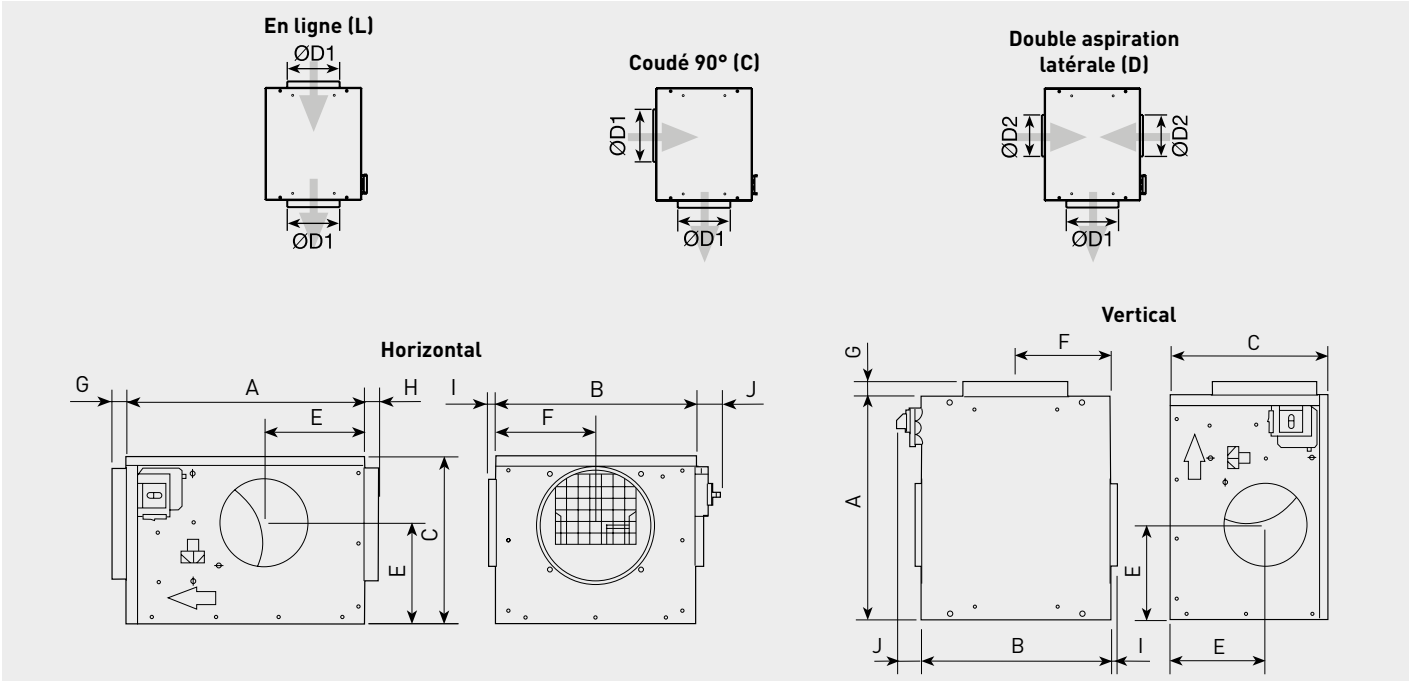

Modèle	A	B	C	E	F	G	H	I	J	Ø de raccordement	
										D1	D2
CACB-N 005	550	504	300	130	148	58	53	32	69	200	160
CACB-N 008	600	504	400	185	181	58	53	32	69	250	200

ACCESSOIRES



ACOPEL F400 N
Manchette souple circulaire.



APC
Prise et sortie d'air.



REB-5
Variateur électronique.



CPP 10/22/35
Chapeau pare-pluie.

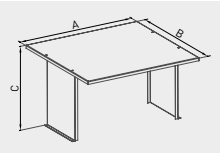

Modèle	Chapeau pare-pluie	Dimensions		
		A	B	C
CACB-N 012 / 020 / 030	CPP 10/22/35	430	400	250

CPP 05/08
Chapeau pare-pluie.

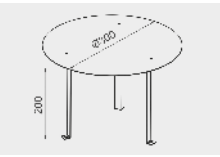

Modèle	Chapeau pare-pluie
CACB-N 005 / 008	CPP 05/08



SELZ04
Sélecteur
4 positions.



Caissons acoustiques d'extraction et d'insuffla-tion fabriqués en tôle d'acier galvanisée avec isolation acoustique en mousse de mélamine de 7 mm M1. Installation en combles ou en terrasse. Montage horizontal ou vertical. Ventilateur simple ouïe à entraînement direct. Température de fonctionnement de -20ºC à + 40ºC.

Moteurs
Moteurs à rotor extérieur, IP44, classe B avec roulements à billes et protection thermique intégrée.
Tension d'alimentation:
Monophasée 230V-50Hz.
Variables en tension.

Sur demande
Peinture époxy.



Faible niveau sonore
Isolation acoustique de 7 mm M1.



Caisson étanche
Brides de raccordement en ligne avec joints Véloduct pour montage rapide et étanche.



Facilité d'installation
Tous les modèles sont livrés avec 4 pieds support facilitant le montag.



Boîte à bornes séparée IP55
Facilitant le montage et le raccordement électrique.

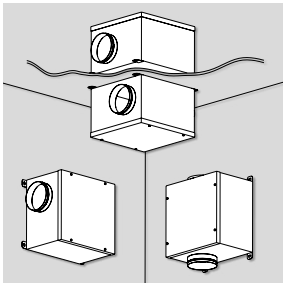

Montage dans toutes les positions
Montage horizontal, vertical ou au plafond.

CARACTERISTIQUES TECHNIQUES

Avant d'installer le ventilateur vérifier que les valeurs indiquées sur la plaque signalétique du moteur sont compatibles avec celles du réseau d'alimentation électrique.

Modèle	Vitesse (tr/mn)	Puissance abs. maxi. (W)	I abs. maxi. 230V-50Hz (A)	Débit maxi. (m^3/h)	Niveau de pression sonore** (dB(A))			Température de fonctionnement (ºC)	Poids (kg)	Variateur de vitesse		Schéma électrique*** (nº)
					Soufflage	Aspiration	Rayonné*			REB	RMB	
CVB-350/125	1700	92	0,4	330	46	54	41	-20/+40	6,2	REB-1N	RMB-1,5	22
CVB-600/150-160	2310	257	1,12	680	53	65	46	-20/+40	7,3	REB-2,5N	RMB-1,5	22
CVB-900/200	1100	175	0,75	840	48	57	41	-20/+40	11	REB-1N	RMB-1,5	22
CVB-1100/250	1720	392	1,69	1290	52	60	47	-20/+40	11	REB-2,5N	RMB-3,5	22

* Appareil raccordé à l'aspiration et au soufflage.
** Pression sonore mesurée à 1,5 m. au 2/3 du débit maxi, à l'aspiration et avec refoulement libre.
*** Voir la section des Schémas électriques

DIMENSIONS (mm)

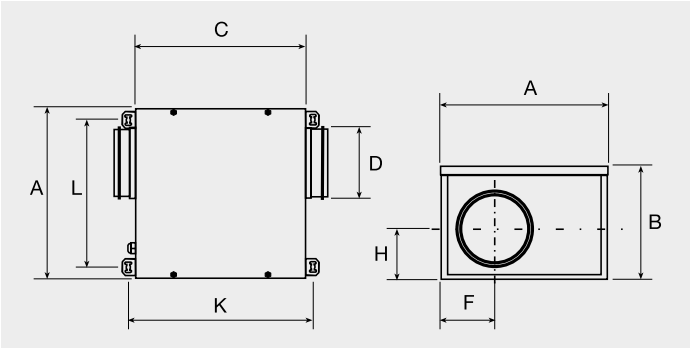

Modèle	A	B	C	Ø D	F	H	L	K
CVB-350/125	308,5	213	315,5	125	97	93,7	271,6	340
CVB-600/150-160	308,5	213	315,5	150/160	97	93,7	271,6	340
CVB-900/200	431,1	246,5	421,1	200	118	117,7	394,2	445,5
CVB-1100/250	445,5	305	343,5	250	221,5	163,2	408,6	368

COURBES CARACTERISTIQUES

- q_v: Débit en m^3/h.
- p_{sf}: Pression statique en Pa.
- Air sec normal à 20ºC et 760 mmHg.
- Essais réalisés en accord avec les Normes ISO 5801 et AMCA 210-99.
- Niveau de pression sonore (Lp dB(A)).

CVB-350/125

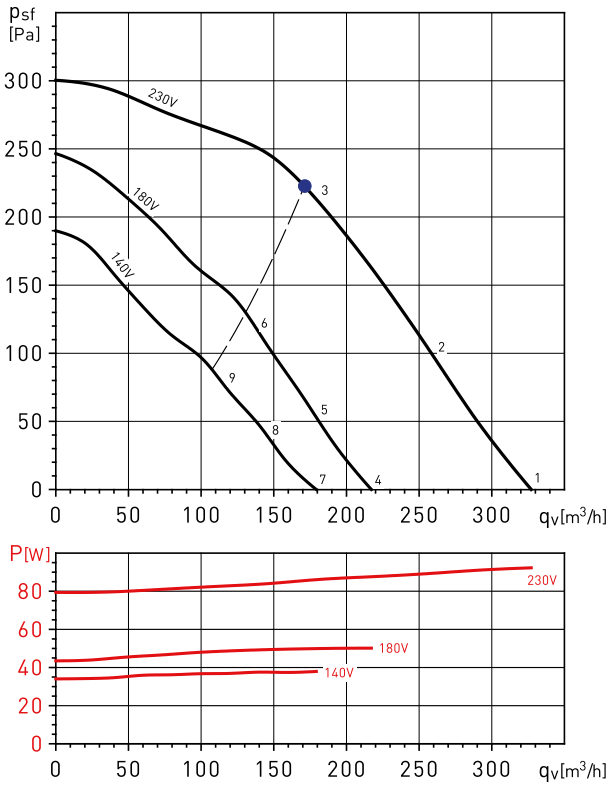

CVB-600/150-160

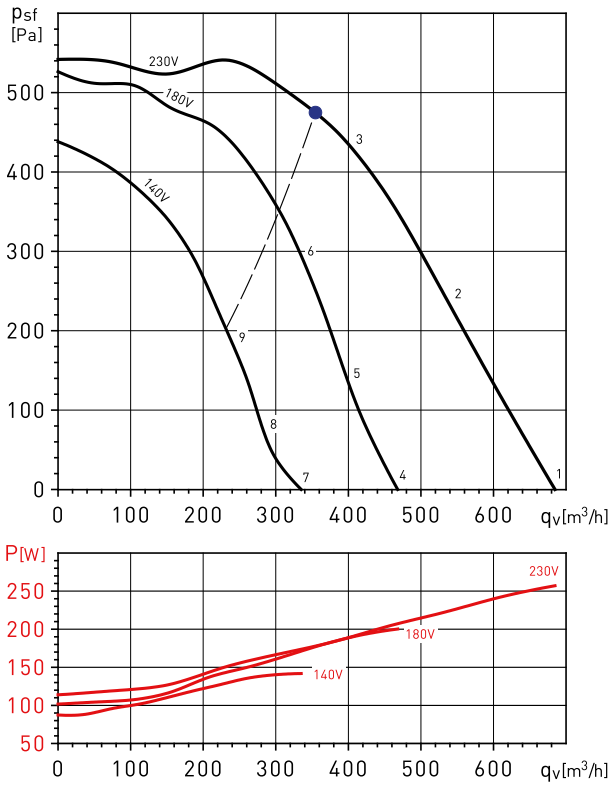

Point de fonctionnement		63	125	250	500	1000	2000	4000	8000	LwA
1	Soufflage	41	57	52	56	52	45	41	36	61
	Aspiration	39	60	57	59	65	64	61	59	70
	Rayonne	41	54	49	46	42	38	31	26	56
2	Soufflage	40	56	51	55	52	45	41	37	60
	Aspiration	35	58	57	58	63	63	59	57	68
	Rayonne	40	53	48	45	42	38	31	27	55
3	Soufflage	41	56	50	54	53	46	40	36	60
	Aspiration	34	57	55	57	63	63	59	57	68
	Rayonne	41	53	47	44	43	39	30	26	55
4	Soufflage	31	47	42	46	42	35	31	26	51
	Aspiration	29	50	47	49	55	54	51	49	60
	Rayonne	31	44	39	36	32	28	21	16	46
5	Soufflage	31	47	42	46	43	36	32	28	51
	Aspiration	26	49	48	49	54	54	50	48	59
	Rayonne	31	44	39	36	33	29	22	18	46
6	Soufflage	34	49	43	47	46	39	33	29	53
	Aspiration	27	50	48	50	56	56	52	50	61
	Rayonne	34	46	40	37	36	32	23	19	48
7	Soufflage	27	43	38	42	38	31	27	22	47
	Aspiration	25	46	43	45	51	50	47	45	56
	Rayonne	27	40	35	32	28	24	17	12	42
8	Soufflage	27	43	38	42	39	32	28	24	47
	Aspiration	22	45	44	45	50	50	46	44	55
	Rayonne	27	40	35	32	29	25	18	14	42
9	Soufflage	30	45	39	43	42	35	29	25	49
	Aspiration	23	46	44	46	52	52	48	46	57
	Rayonne	30	42	36	33	32	28	19	15	44

Point de fonctionnement		63	125	250	500	1000	2000	4000	8000	LwA
1	Soufflage	46	63	62	66	61	56	53	51	70
	Aspiration	43	65	67	70	77	76	71	69	81
	Rayonne	46	61	57	55	51	47	40	36	64
2	Soufflage	45	60	57	64	60	56	51	49	68
	Aspiration	42	62	63	68	75	75	69	67	79
	Rayonne	45	58	52	53	50	47	38	34	61
3	Soufflage	44	59	56	63	60	56	50	48	67
	Aspiration	41	60	61	66	74	75	68	66	79
	Rayonne	44	57	51	52	50	47	37	33	60
4	Soufflage	39	56	55	59	54	49	46	44	63
	Aspiration	36	58	60	63	70	69	64	62	74
	Rayonne	39	54	50	48	44	40	33	29	57
5	Soufflage	39	54	51	58	54	50	45	43	62
	Aspiration	36	56	57	62	69	69	63	61	74
	Rayonne	39	52	46	47	44	41	32	28	55
6	Soufflage	41	56	53	60	57	53	47	45	63
	Aspiration	38	57	58	63	71	72	65	63	75
	Rayonne	41	54	48	49	47	44	34	30	56
7	Soufflage	32	49	48	52	47	42	39	37	56
	Aspiration	29	51	53	56	63	62	57	55	67
	Rayonne	32	47	43	41	37	33	26	22	50
8	Soufflage	32	47	44	51	47	43	38	36	54
	Aspiration	29	49	50	55	62	62	56	54	66
	Rayonne	32	45	39	40	37	34	25	21	48
9	Soufflage	35	50	47	54	51	47	41	39	57
	Aspiration	32	51	52	57	65	66	59	57	69
	Rayonne	35	48	42	43	41	38	28	24	50

COURBES CARACTERISTIQUES

- q_v: Débit en m^3/h.
- p_{sf}: Pression statique en Pa.
- Air sec normal à 20ºC et 760 mmHg.
- Essais réalisés en accord avec les Normes ISO 5801 et AMCA 210-99.
- Niveau de pression sonore (Lp dB(A)).

CVB-900/200

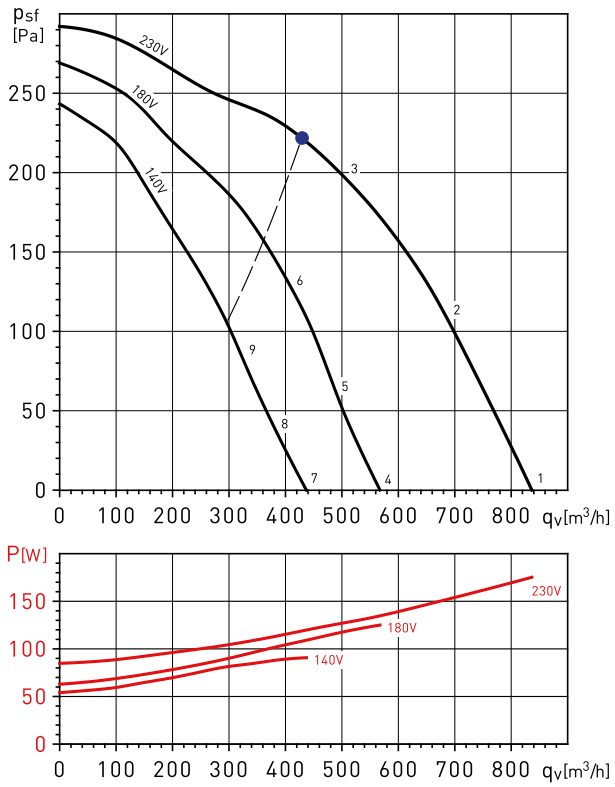

CVB-1100/250

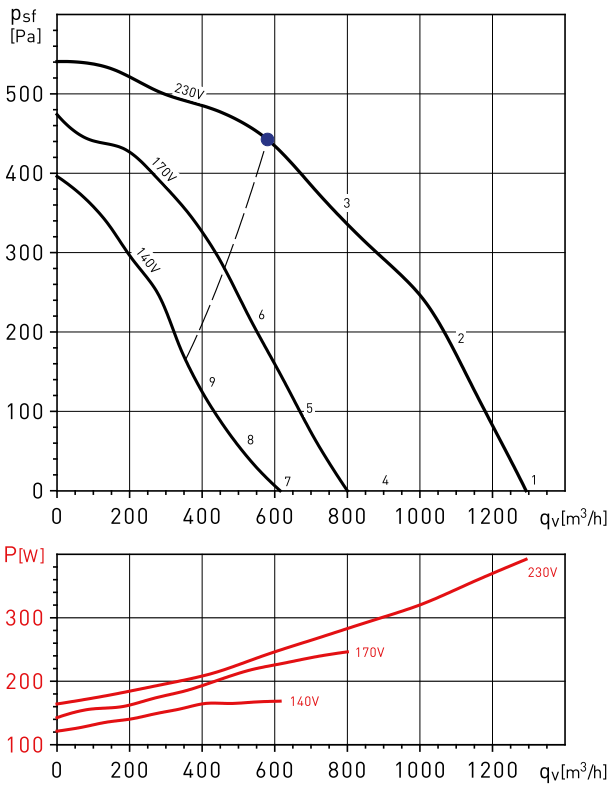

Point de fonctionnement		63	125	250	500	1000	2000	4000	8000	LwA
1	Soufflage	46	54	60	62	57	50	47	42	65
	Aspiration	52	57	60	68	68	65	63	58	73
	Rayonne	45	54	52	52	49	41	36	34	58
2	Soufflage	42	52	55	59	56	48	45	40	63
	Aspiration	44	54	56	65	68	63	61	56	71
	Rayonne	41	52	47	49	48	39	34	32	56
3	Soufflage	41	53	51	56	54	47	43	38	60
	Aspiration	37	53	52	62	66	62	59	55	69
	Rayonne	40	53	43	46	46	38	32	30	55
4	Soufflage	38	46	52	54	49	42	39	34	58
	Aspiration	44	49	52	60	60	57	55	50	65
	Rayonne	37	46	44	44	41	33	28	26	51
5	Soufflage	36	46	49	53	50	42	39	34	56
	Aspiration	37	47	49	58	61	56	54	49	65
	Rayonne	35	46	41	43	42	33	28	26	49
6	Soufflage	36	48	46	51	49	42	38	33	56
	Aspiration	32	48	47	57	61	57	54	50	65
	Rayonne	35	48	38	41	41	33	27	25	50
7	Soufflage	32	40	46	48	43	36	33	28	52
	Aspiration	38	43	46	54	54	51	49	44	59
	Rayonne	31	40	38	38	35	27	22	20	45
8	Soufflage	30	40	43	47	44	36	33	28	51
	Aspiration	32	42	44	53	56	51	49	44	59
	Rayonne	29	40	35	37	36	27	22	20	44
9	Soufflage	31	43	41	46	44	37	33	28	51
	Aspiration	27	43	42	52	56	52	49	45	60
	Rayonne	30	43	33	36	36	28	22	20	45

Point de fonctionnement		63	125	250	500	1000	2000	4000	8000	LwA
1	Soufflage	46	58	56	59	54	49	50	45	64
	Aspiration	51	60	59	63	68	68	65	62	73
	Rayonne	46	58	50	48	39	39	38	39	59
2	Soufflage	48	60	59	62	60	51	49	43	67
	Aspiration	41	61	61	66	69	70	66	61	75
	Rayonne	48	60	53	51	45	41	37	37	62
3	Soufflage	48	62	61	65	63	54	51	45	69
	Aspiration	42	63	63	69	71	71	67	62	76
	Rayonne	48	62	55	54	48	44	39	39	64
4	Soufflage	37	49	47	50	45	40	41	36	55
	Aspiration	42	51	50	54	59	59	56	53	64
	Rayonne	37	49	41	39	30	30	29	30	51
5	Soufflage	41	53	52	55	53	44	42	36	59
	Aspiration	34	54	54	59	62	63	59	54	67
	Rayonne	41	53	46	44	38	34	30	30	54
6	Soufflage	43	57	56	60	58	49	46	40	64
	Aspiration	38	59	59	65	67	67	63	58	72
	Rayonne	43	57	50	49	43	39	34	34	59
7	Soufflage	32	44	42	45	40	35	36	31	50
	Aspiration	37	46	45	49	54	54	51	48	59
	Rayonne	32	44	36	34	25	25	24	25	46
8	Soufflage	34	46	45	48	46	37	35	29	53
	Aspiration	27	47	47	52	55	56	52	47	61
	Rayonne	34	46	39	37	31	27	23	23	48
9	Soufflage	37	51	50	54	52	43	40	34	58
	Aspiration	31	52	52	58	60	60	56	51	66
	Rayonne	37	51	44	43	37	33	28	28	52

ACCESSOIRES DE MONTAGE



MBE
Batterie électrique.



MBW
Batteries d'eau chaude.

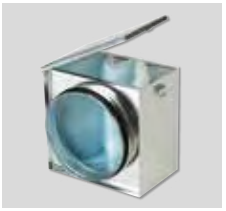

MFL-G4
Caisson filtre G4 - 90% Gravi.



SIL
Silencieux circulaire.



ACOPEL F400 N
Manchette souple circulaire.



APC
Prise et sortie d'air (voir accessoires de montage).



KSE-45
Plots anti-vibratiles (KSE = 4 pièces).



GSA
Conduit flexible en aluminium.



GSI
Conduit flexible isolé en aluminium.



CX
Colliers de serrage.



BOC
Bouche d'extraction.



GCI
Diffuseur circulaire.



VR
Registre de réglage pour GCI.



GRI
Grille rectangulaire.

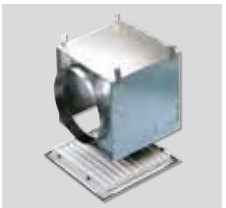

RP
Plénum pour GRI.

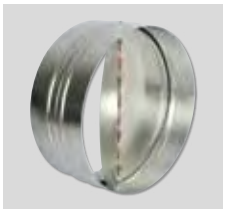

CAR
Clapet anti-retour.

ACCESSOIRES ELECTRIQUES



REB
Variateurs électroniques monophasés.



RMB
Variateurs auto-transfo monophasés et triphasés.



INTERRUPTOR PARO-MARCHA
Interrupteur-sectionneur, fonction marche/arrêt.



PULSER
Régulateur pour batteries électriques monophasés ou triphasés.



TG-K330
Sonde de gaine.

TG-R530
Sonde d'ambiance.



Caissons acoustiques d'extraction et d'insufflation fabriqués en tôle d'acier galvanisée avec isolation acoustique en mousse de mélamine de 7 mm M1. Installation en combles ou en terrasse. Ventilateur double ouïe à entraînement direct fixé dans le caisson sur des plots anti-vibratiles et boîte à borne séparée IP55. Température de fonctionnement de -20ºC à + 40ºC.
Tous les ventilateurs installés dans les caissons acoustiques d'extraction et d'insufflation CVB/CVT CENTRIBOX sont conformes aux exigences de la Directive ErP.

Moteurs
Moteurs IP20, IP44 ou IP55 (1), classe F avec roulements à billes et protection thermique intégrée.
Tension d'alimentation:
Monophasée 230V-50Hz.
Triphasée 230/400V-50Hz.
(voir tableau des caractéristiques)
Modèles monophasée variables en tension.
Modèles triphasée variables en fréquence.

(1) Voir tableau des caractéristiques.

Sur demande
Piquage à l'aspiration rectangulaire.
Peinture époxy.

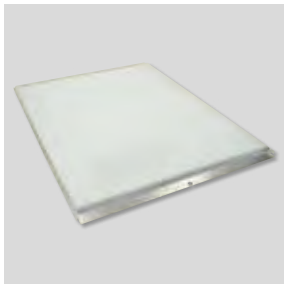

Faible niveau sonore
Isolation acoustique de 7 mm M1.



Caisson étanche pour installation extérieure
Tous les modèles peuvent être installés en terrasse.



Facilité d'installation
Tous les modèles sont livrés avec 4 pieds supports facilitant le montage.



Boîte à borne séparée IP55
Facilitant le montage et les connexions électriques.



Plots antivibratiles
Fixé dans le caisson. Permet d'éviter la transmission du bruit et des vibrations.



Piquages circulaires
Brides de raccordement en ligne.

CARACTERISTIQUES TECHNIQUES

Avant d'installer le ventilateur vérifier que les valeurs indiquées sur la plaque signalétique du moteur sont compatibles avec celles du réseau d'alimentation électrique.

Modèle	Vitesse (tr/mn)	Puissance moteur (W)	Protection	Classe	I abs. maxi. (A)		Débit maxi. (m^3/h)	Niveau de pression sonore* (dB (A))	Poids (kg)	Variateur de vitesse		Variateurs de fréquence	
					230V	400V				REB	RMB	VFKB	VFTM
6 PÔLES - MONOPHASE													
CVB-180/180 NT 72W EXPORT	900	72	IP44	F	0,5	-	1.130	44	22	REB-1 N	RMB-1,5	-	-
CVB-240/240N RE 200W EXPORT	900	200	IP55	F	1,7	-	2.690	51	35	REB-2,5 N	RMB-3,5	-	-
CVB-240/240N RE 245W EXPORT	900	245	IP55	F	1,9	-	2.910	53	36	REB-2,5 N	RMB-3,5	-	-
CVB-270/200N RE 245W EXPORT	900	245	IP55	F	2,2	-	2.860	55	41	REB-5	RMB-3,5	-	-
CVB-270/200N RE 515W EXPORT	900	515	IP55	F	2,9	-	3.370	55	42	REB-5	RMB-3,5	-	-
CVB-270/270 NT 245W EXPORT	900	245	IP44	F	2,9	-	3.760	52	43	REB-5	RMB-3,5	-	-
CVB-270/270 RE 515W EXPORT	900	515	IP55	F	3,3	-	4.040	53	55	REB-5	RMB-3,5	-	-
CVB-320/240 NT 736W EXPORT	900	736	IP44	F	5,6	-	5.690	55	57	REB-10	RMB-8	-	-
6 PÔLES - TRIPHASE													
CVT-320/240 NT 1100W EXPORT	900	1100	IP44	F	6,1	3,5	6.180	58	55	-	-	VFKB-45	VFTM TRI 1,5
CVT-380/380 NT 2200W EXPORT	900	2200	IP55	F	8,87	5,1	8.080	63	70	-	-	VFKB-48	VFTM TRI 2,2
4 PÔLES - MONOPHASE													
CVB /4 180/180 RE 147W EXPORT	1400	147	IP44	F	1,2	-	1.650	53	23	REB-2,5 N	RMB-1,5	-	-
CVB /4 240/240 NT 373W EXPORT	1400	373	IP44	F	3,9	-	2.960	57	38	REB-5	RMB-8	-	-
CVB/4-240/240 NT 550W EXPORT	1400	550	IP44	F	3,9	-	4.140	61	40	REB-5	RMB-8	-	-
CVB/4-270/200 N 373W EXPORT	1400	373	IP20	F	3,6	-	2.740	55	44	REB-5	RMB-8	-	-
CVB/4-270/270 N 550W EXPORT	1400	550	IP20	F	4,4	-	2.820	57	46	REB-5	RMB-8	-	-

* Niveau de pression sonore au soufflage, mesuré à 1,5 m. en champ libre, à un point intermédiaire de la courbe de fonctionnement.

COURBES CARACTERISTIQUES

- q_v: Débit en m^3/h.
- p_{sf}: Pression statique en Pa.
- Air sec normal à 20°C et 760 mmHg.
- Niveau de pression sonore (Lp dB(A)).
- Essais réalisés en accord avec les Normes ISO 5801 et AMCA 210-99.

CVB-180/180 NT 72W EXPORT

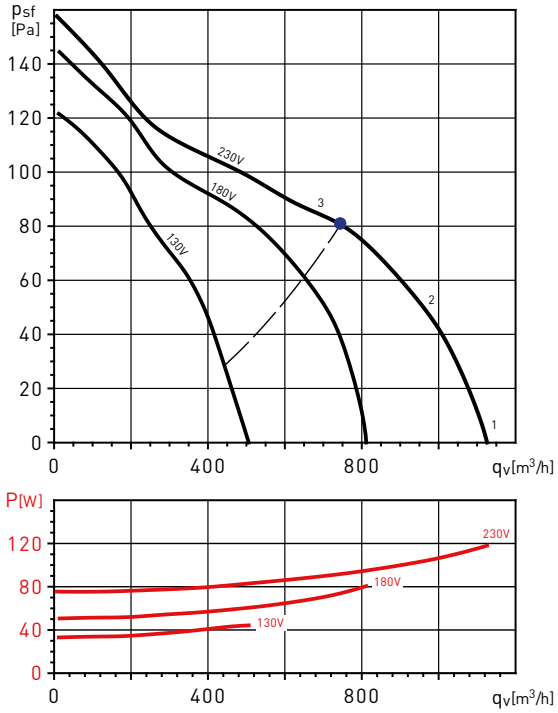

CVB-240/240N RE 200W EXPORT

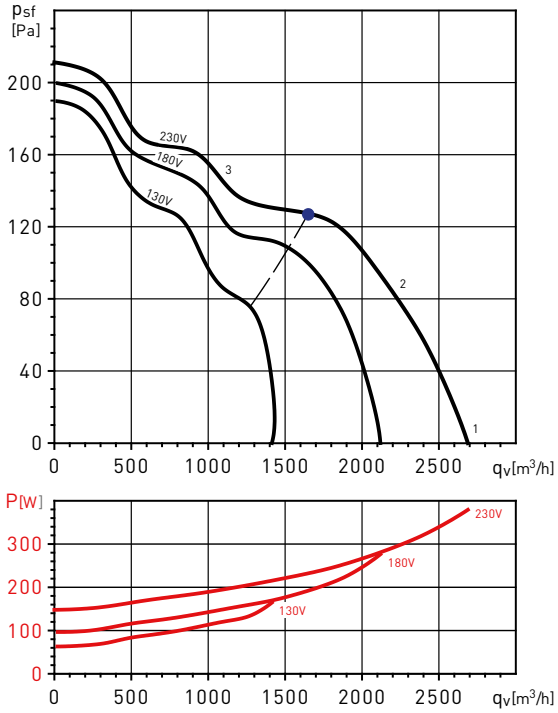

Point de fonctionnement		63	125	250	500	1000	2000	4000	8000	LwA
1	Soufflage	37	44	49	49	53	51	46	38	**57**
	Aspiration	37	44	50	57	63	61	57	51	**66**
	Rayonné	37	41	42	43	43	38	31	24	**49**
2	Soufflage	38	45	50	50	54	52	47	39	**58**
	Aspiration	38	45	51	58	64	62	58	52	**67**
	Rayonné	38	42	43	44	44	39	31	25	**50**
3	Soufflage	37	44	49	49	53	51	46	38	**57**
	Aspiration	37	44	50	57	63	61	57	51	**66**
	Rayonné	37	41	42	43	43	38	31	24	**49**

Point de fonctionnement		63	125	250	500	1000	2000	4000	8000	LwA
1	Soufflage	44	53	62	61	62	60	55	45	**68**
	Aspiration	44	53	63	69	72	70	66	58	**76**
	Rayonné	44	50	55	55	52	47	40	31	**60**
2	Soufflage	42	51	60	59	60	58	53	43	**66**
	Aspiration	42	51	61	67	70	68	64	56	**74**
	Rayonné	42	48	53	53	50	45	38	29	**58**
3	Soufflage	38	47	56	55	56	54	49	39	**62**
	Aspiration	38	47	57	63	66	64	60	52	**70**
	Rayonné	38	44	49	49	46	41	34	25	**54**

COURBES CARACTERISTIQUES

- q_v: Débit en m^3/h.
- p_{sf}: Pression statique en Pa.
- Air sec normal à 20ºC et 760 mmHg.
- Niveau de pression sonore (Lp dB(A)).
- Essais réalisés en accord avec les Normes ISO 5801 et AMCA 210-99.

CVB-240/240N RE 245W EXPORT

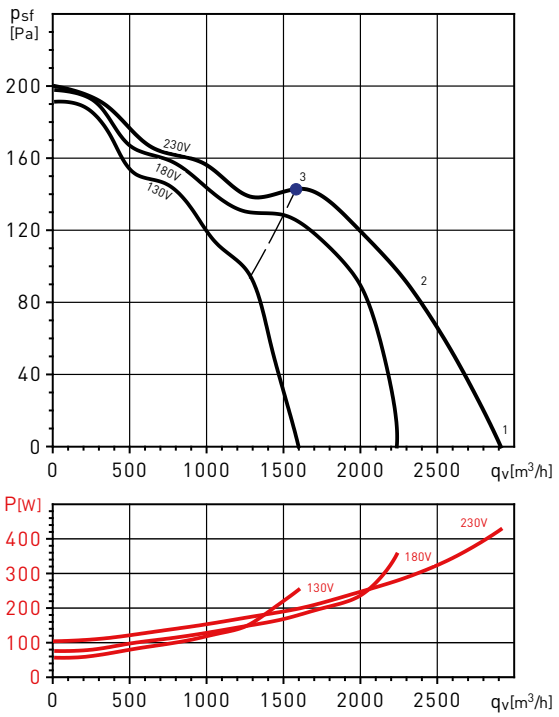

CVB-270/200N RE 245W EXPORT

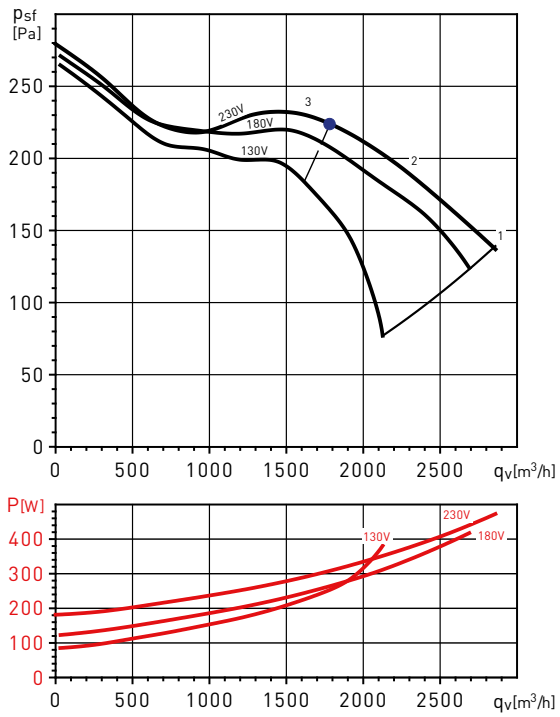

Point de fonctionnement		63	125	250	500	1000	2000	4000	8000	LwA
1	Soufflage	47	56	65	64	65	63	58	48	**71**
	Aspiration	47	56	66	72	75	73	69	61	**79**
	Rayonné	47	53	58	58	55	50	43	34	**63**
2	Soufflage	44	53	62	61	62	60	55	45	**68**
	Aspiration	44	53	63	69	72	70	66	58	**76**
	Rayonné	44	50	55	55	52	47	40	31	**60**
3	Soufflage	40	49	58	57	58	56	51	41	**64**
	Aspiration	40	49	59	65	68	66	62	54	**72**
	Rayonné	40	46	51	51	48	43	36	27	**56**

Point de fonctionnement		63	125	250	500	1000	2000	4000	8000	LwA
1	Soufflage	48	59	67	67	68	68	64	55	**74**
	Aspiration	48	59	68	75	78	78	75	68	**83**
	Rayonné	48	56	60	61	58	55	49	41	**65**
2	Soufflage	43	54	62	62	63	63	59	50	**69**
	Aspiration	43	54	63	70	73	73	70	63	**78**
	Rayonné	43	51	55	56	53	50	44	36	**60**
3	Soufflage	38	49	57	57	58	58	54	45	**64**
	Aspiration	38	49	58	65	68	68	65	58	**73**
	Rayonné	38	46	50	51	48	45	39	31	**55**

COURBES CARACTERISTIQUES

- q_v: Débit en m^3/h.
- p_{sf}: Pression statique en Pa.
- Air sec normal à 20°C et 760 mmHg.
- Niveau de pression sonore (Lp dB(A)).
- Essais réalisés en accord avec les Normes ISO 5801 et AMCA 210-99.

CVB-270/200N RE 515W EXPORT

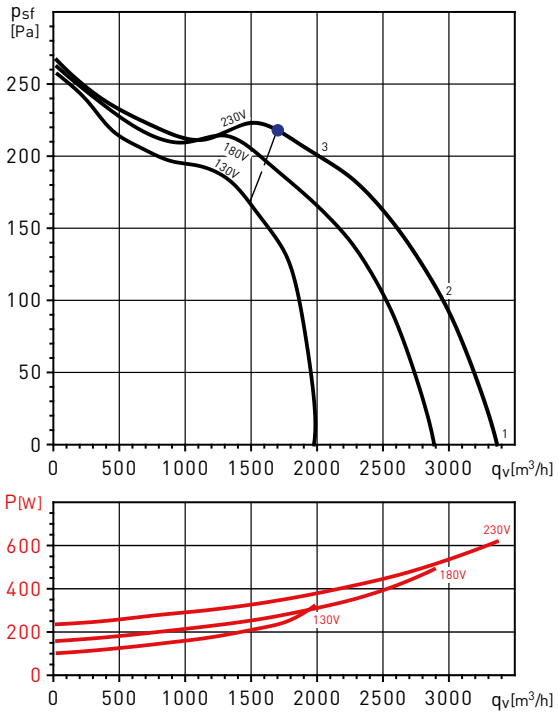

CVB-270/270 NT 245W EXPORT

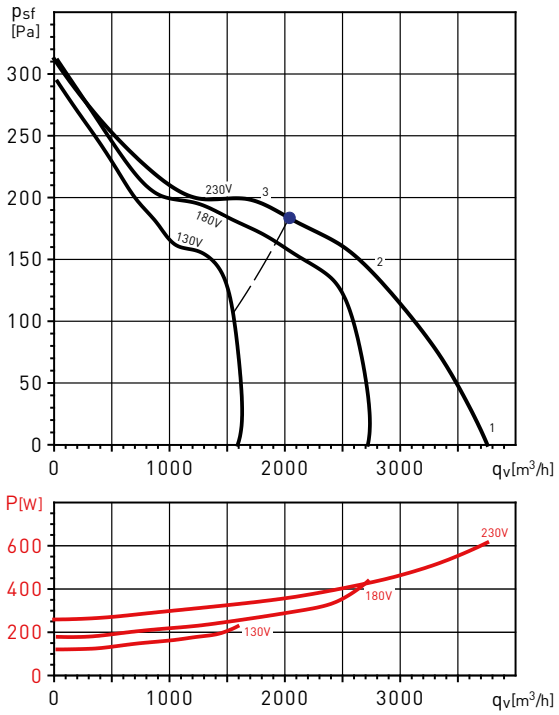

Point de fonctionnement		63	125	250	500	1000	2000	4000	8000	LwA
1	Soufflage	50	59	68	67	68	66	61	51	**74**
	Aspiration	50	59	69	75	78	76	72	64	**82**
	Rayonné	50	56	61	61	58	53	46	37	**66**
2	Soufflage	46	55	64	63	64	62	57	47	**70**
	Aspiration	46	55	65	71	74	72	68	60	**78**
	Rayonné	46	52	57	57	54	49	42	33	**62**
3	Soufflage	41	50	59	58	59	57	52	42	**65**
	Aspiration	41	50	60	66	69	67	63	55	**73**
	Rayonné	41	47	52	52	49	44	37	28	**57**

Point de fonctionnement		63	125	250	500	1000	2000	4000	8000	LwA
1	Soufflage	46	56	63	62	64	63	58	49	**69**
	Aspiration	46	56	64	70	74	73	69	62	**78**
	Rayonné	46	53	56	56	54	50	43	35	**61**
2	Soufflage	43	53	60	59	61	60	55	46	**66**
	Aspiration	43	53	61	67	71	70	66	59	**75**
	Rayonné	43	50	53	53	51	47	40	32	**58**
3	Soufflage	40	50	57	56	58	57	52	43	**63**
	Aspiration	40	50	58	64	68	67	63	56	**72**
	Rayonné	40	47	50	50	48	44	37	29	**55**

COURBES CARACTERISTIQUES

- q_v: Débit en m^3/h.
- p_{sf}: Pression statique en Pa.
- Air sec normal à 20ºC et 760 mmHg.
- Niveau de pression sonore (Lp dB(A)).
- Essais réalisés en accord avec les Normes ISO 5801 et AMCA 210-99.

CVB-270/270 RE 515W EXPORT

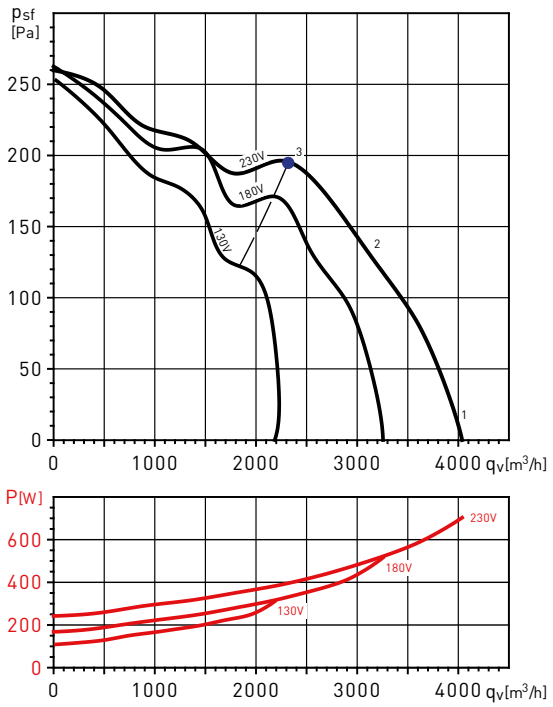

CVB-320/240 NT 736W EXPORT

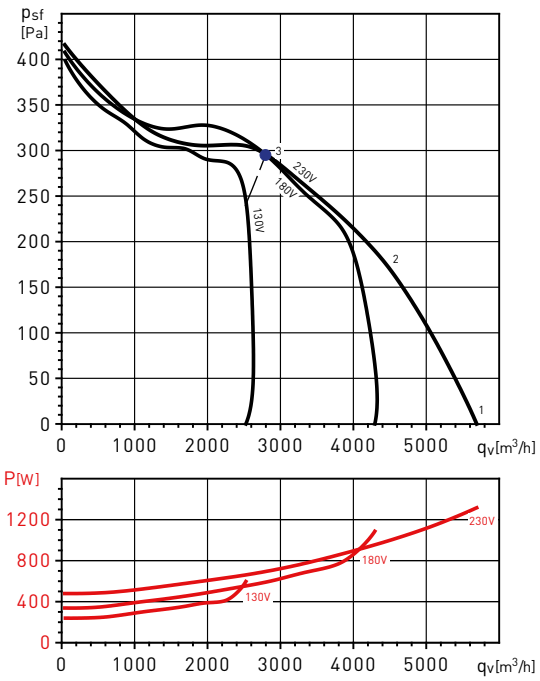

Point de fonctionnement		63	125	250	500	1000	2000	4000	8000	LwA
1	Soufflage	48	57	66	65	66	64	59	49	**72**
	Aspiration	48	57	67	73	76	74	70	62	**80**
	Rayonné	48	54	59	59	56	51	44	35	**64**
2	Soufflage	44	53	62	61	62	60	55	45	**68**
	Aspiration	44	53	63	69	72	70	66	58	**76**
	Rayonné	44	50	55	55	52	47	40	31	**60**
3	Soufflage	41	50	59	58	59	57	52	42	**65**
	Aspiration	41	50	60	66	69	67	63	55	**73**
	Rayonné	41	47	52	52	49	44	37	28	**57**

Point de fonctionnement		63	125	250	500	1000	2000	4000	8000	LwA
1	Soufflage	52	61	70	69	70	68	63	53	**76**
	Aspiration	52	61	71	77	80	78	74	66	**84**
	Rayonné	52	58	63	63	60	55	48	39	**68**
2	Soufflage	46	55	64	63	64	62	57	47	**70**
	Aspiration	46	55	65	71	74	72	68	60	**78**
	Rayonné	46	52	57	57	54	49	42	33	**62**
3	Soufflage	44	53	62	61	62	60	55	45	**68**
	Aspiration	44	53	63	69	72	70	66	58	**76**
	Rayonné	44	50	55	55	52	47	40	31	**60**

COURBES CARACTERISTIQUES

- q_v: Débit en m^3/h.
- p_{sf}: Pression statique en Pa.
- Air sec normal à 20ºC et 760 mmHg.
- Niveau de pression sonore (Lp dB(A)).
- Essais réalisés en accord avec les Normes ISO 5801 et AMCA 210-99.

CVT-320/240 NT 1100W EXPORT

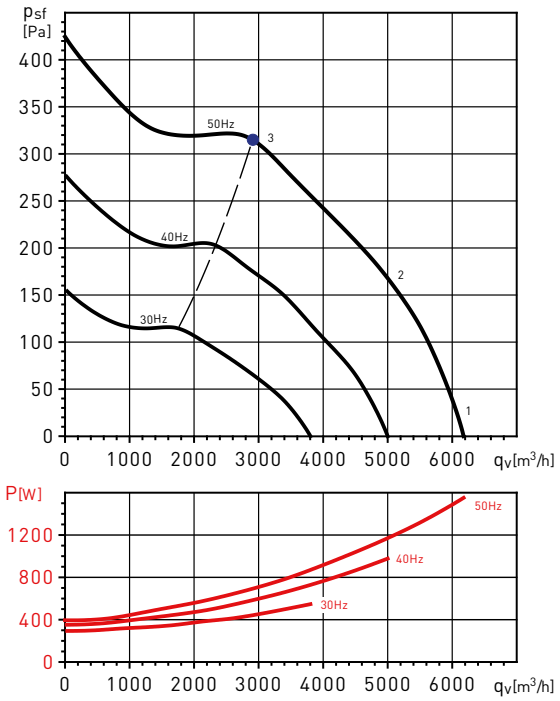

CVT-380/380 NT 2200W EXPORT

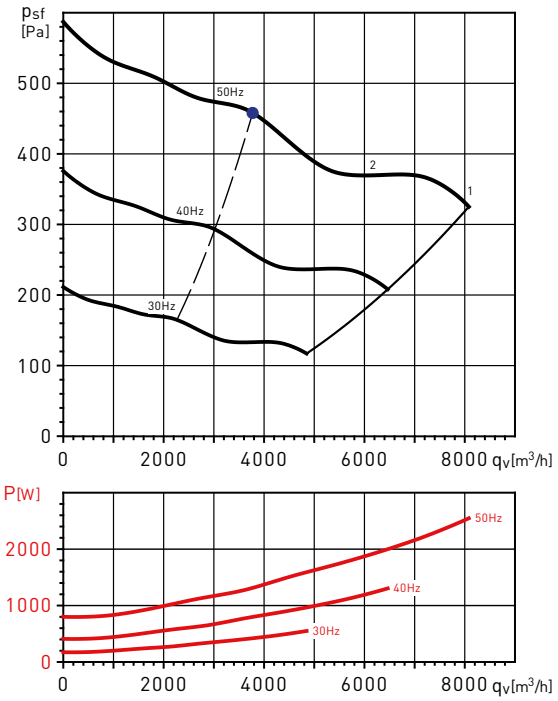

Point de fonctionnement		63	125	250	500	1000	2000	4000	8000	LwA
1	Soufflage	53	62	71	70	71	69	64	54	**77**
	Aspiration	53	62	72	78	81	79	75	67	**85**
	Rayonné	53	59	64	64	61	56	49	40	**69**
2	Soufflage	49	58	67	66	67	65	60	50	**73**
	Aspiration	49	58	68	74	77	75	71	63	**81**
	Rayonné	49	55	60	60	57	52	45	36	**65**
3	Soufflage	45	54	63	62	63	61	56	46	**69**
	Aspiration	45	54	64	70	73	71	67	59	**77**
	Rayonné	45	51	56	56	53	48	41	31	**61**

Point de fonctionnement		63	125	250	500	1000	2000	4000	8000	LwA
1	Soufflage	54	63	72	71	72	70	65	55	**78**
	Aspiration	54	63	73	79	82	80	76	68	**86**
	Rayonné	54	60	65	65	62	57	50	41	**70**
2	Soufflage	52	61	70	69	70	68	63	53	**76**
	Aspiration	52	61	71	77	80	78	74	66	**84**
	Rayonné	52	58	63	63	60	55	48	39	**68**

COURBES CARACTERISTIQUES

- q_v: Débit en m^3/h.
- p_{sf}: Pression statique en Pa.
- Air sec normal à 20ºC et 760 mmHg.
- Niveau de pression sonore (Lp dB(A)).
- Essais réalisés en accord avec les Normes ISO 5801 et AMCA 210-99.

CVB /4 180/180 RE 147W EXPORT

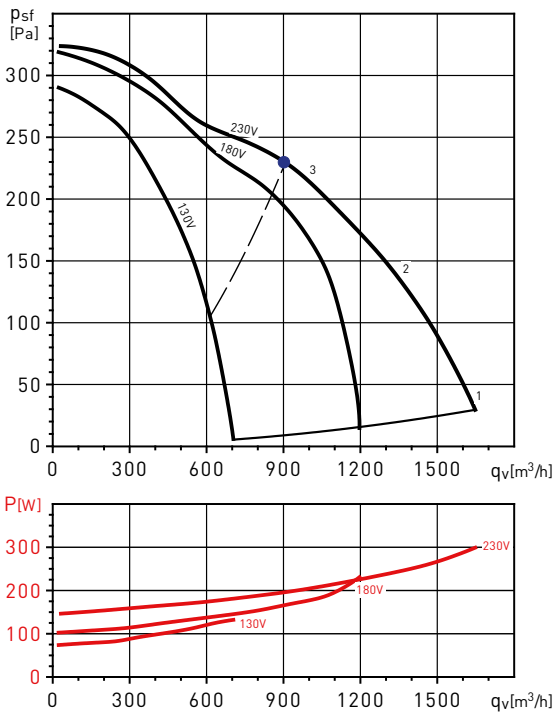

CVB /4 240/240 NT 373W EXPORT

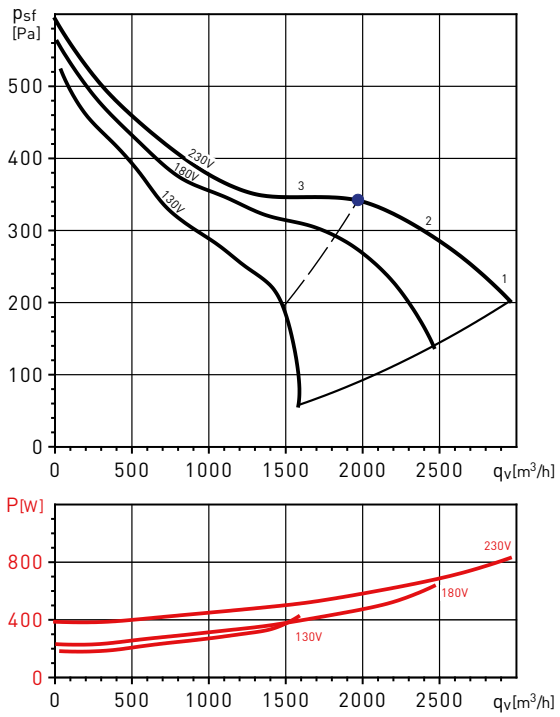

Point de fonctionnement		63	125	250	500	1000	2000	4000	8000	LwA
1	Soufflage	46	53	58	58	62	60	55	47	**66**
	Aspiration	46	53	59	66	72	70	66	60	**75**
	Rayonné	46	50	51	52	52	47	40	33	**58**
2	Soufflage	47	54	59	59	63	61	56	48	**67**
	Aspiration	47	54	60	67	73	71	67	61	**76**
	Rayonné	47	51	52	53	53	48	41	34	**59**
3	Soufflage	47	54	59	59	63	61	56	48	**67**
	Aspiration	47	54	60	67	73	71	67	61	**76**
	Rayonné	47	51	52	53	53	48	41	34	**59**

Point de fonctionnement		63	125	250	500	1000	2000	4000	8000	LwA
1	Soufflage	49	58	67	66	67	65	60	50	**73**
	Aspiration	49	58	68	74	77	75	71	63	**81**
	Rayonné	49	55	60	60	57	52	45	36	**65**
2	Soufflage	48	57	66	65	66	64	59	49	**72**
	Aspiration	48	57	67	73	76	74	70	62	**80**
	Rayonné	48	54	59	59	56	51	44	35	**64**
3	Soufflage	47	56	65	64	65	63	58	48	**71**
	Aspiration	47	56	66	72	75	73	69	61	**79**
	Rayonné	47	53	58	58	55	50	43	34	**63**

COURBES CARACTERISTIQUES

- q_v: Débit en m^3/h.
- p_{sf}: Pression statique en Pa.
- Air sec normal à 20°C et 760 mmHg.
- Niveau de pression sonore (Lp dB(A)).
- Essais réalisés en accord avec les Normes ISO 5801 et AMCA 210-99.

CVB/4-240/240 NT 550W EXPORT

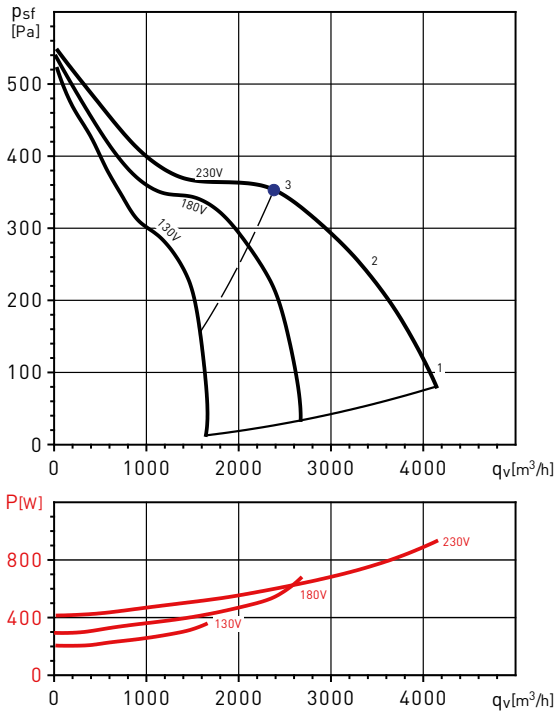

CVB/4-270/200 N 373W EXPORT

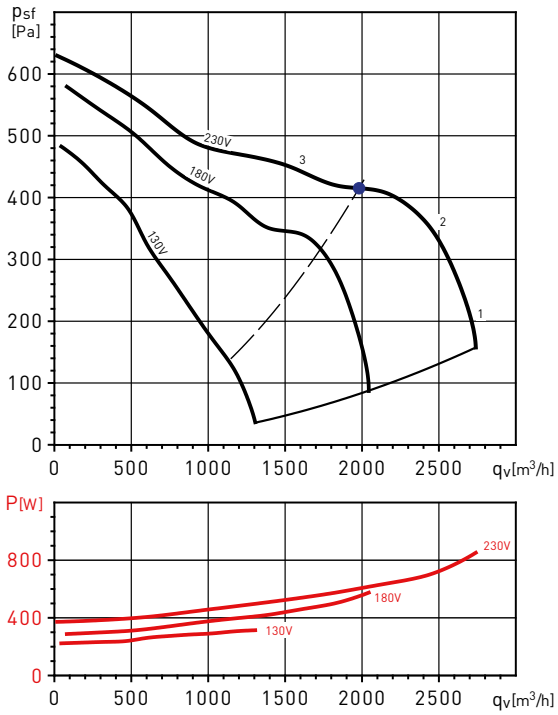

Point de fonctionnement		63	125	250	500	1000	2000	4000	8000	LwA
1	Soufflage	55	64	73	72	73	71	66	56	**79**
	Aspiration	55	64	74	80	83	81	77	69	**87**
	Rayonné	55	61	66	66	63	58	51	42	**71**
2	Soufflage	52	61	70	69	70	68	63	53	**76**
	Aspiration	52	61	71	77	80	78	74	66	**84**
	Rayonné	52	58	63	63	60	55	48	39	**68**
3	Soufflage	48	57	66	65	66	64	59	49	**72**
	Aspiration	48	57	67	73	76	74	70	62	**80**
	Rayonné	48	54	59	59	56	51	44	35	**64**

Point de fonctionnement		63	125	250	500	1000	2000	4000	8000	LwA
1	Soufflage	44	53	62	61	62	60	55	45	**68**
	Aspiration	44	53	63	69	72	70	66	58	**76**
	Rayonné	44	50	55	55	52	47	40	31	**60**
2	Soufflage	46	55	64	63	64	62	57	47	**70**
	Aspiration	46	55	65	71	74	72	68	60	**78**
	Rayonné	46	52	57	57	54	49	42	33	**62**
3	Soufflage	47	56	65	64	65	63	58	48	**71**
	Aspiration	47	56	66	72	75	73	69	61	**79**
	Rayonné	47	53	58	58	55	50	43	34	**63**

COURBES CARACTERISTIQUES

- q_v: Débit en m^3/h.
- p_{sf}: Pression statique en Pa.
- Air sec normal à 20ºC et 760 mmHg.
- Niveau de pression sonore (Lp dB(A)).
- Essais réalisés en accord avec les Normes ISO 5801 et AMCA 210-99.

CVB/4-270/270 N 550W EXPORT

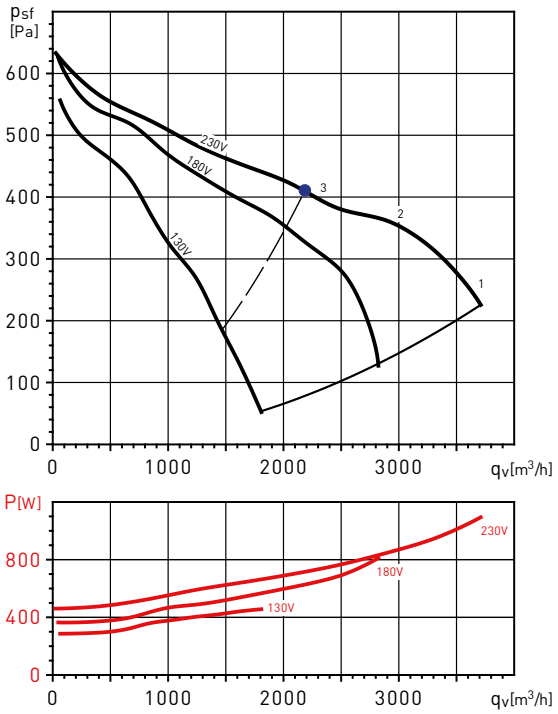

Point de fonctionnement		63	125	250	500	1000	2000	4000	8000	LwA
1	Soufflage	49	58	67	66	67	65	60	50	**73**
	Aspiration	49	58	68	74	77	75	71	63	**81**
	Rayonné	49	55	60	60	57	52	45	36	**65**
2	Soufflage	48	57	66	65	66	64	59	49	**72**
	Aspiration	48	57	67	73	76	74	70	62	**80**
	Rayonné	48	54	59	59	56	51	44	35	**64**
3	Soufflage	47	56	65	64	65	63	58	48	**71**
	Aspiration	47	56	66	72	75	73	69	61	**79**
	Rayonné	47	53	58	58	55	50	43	34	**63**

DIMENSIONS (mm)

CVB/CVT 180 à 320

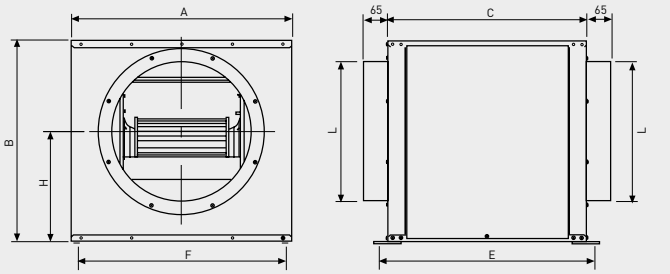

CVT 380/380

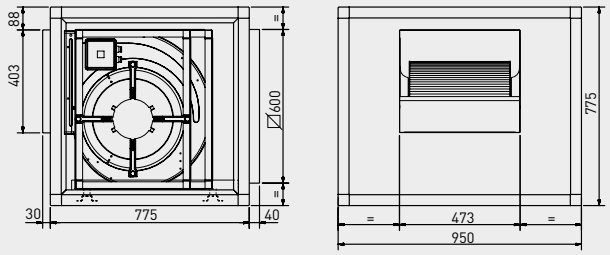

Model	A	B	C	G	J	K	Ø L	H
180/180	455	441	408	325	436	422	250	245
240/180	565	521	508	400	536	532	355	282
240/240	565	521	508	400	536	532	355	282
270/200	605	581	558	450	586	572	400	322
270/270	605	581	558	450	586	572	400	322
320/240	685	669	608	500	636	652	500	376

OPTIONS DE MONTAGE

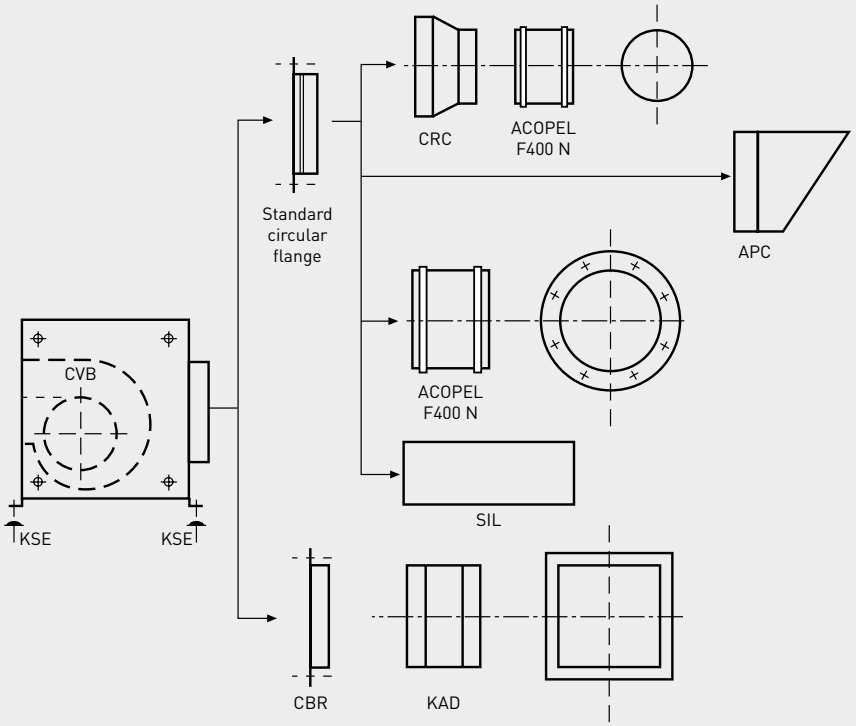

APC – Prise et sortie d'air
CBR – Bride rectangulaire
CRC – Réduction circulaire

ACOPEL F400 N – Manchette souple circulaire
KAD – Manchette souple rectangulaire
KSE – Plots antivibratiles

ACCESSOIRES DE MONTAGE



MBE
Batterie électrique.



MBW
Batteries d'eau chaude.



SIL
Silencieux circulaire.

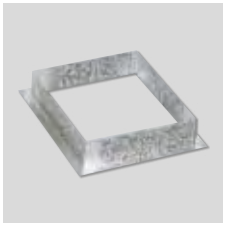

CBR
Bride rectangulaire.
Peut-être monté à la place des piquages circulaires.

Modèle caisson	Modèle CBR	Dimensions CBR (mm)
CVB-180/180	CBR-180 x 180	233 x 222
CVB-240/180	CBR 240 x 180	233 x 260
CVB-240/240	CBR 240 x 240	300 x 260
CVB-270/200	CBR 270 x 200	265 x 289
CVB-270/270	CBR 270 x 270	334 x 289
CVB-320/240	CBR 320 x 240	309 x 341
CVB-320/320	CBR 320 x 320	395 x 341



CRC
Réduction circulaire.

Modèle caisson	Modèle CRC		
CVB-180	CRC – 250/200	–	
CVB-240	CRC – 355/315	CRC – 355/250	
CVB-270	CRC – 400/355	CRC – 400/315	CRC – 400/250
CVB / T-320	CRC – 500/450	CRC – 500/400	CRC – 500/315



ACOPEL F400 N
Manchette souple circulaire.

Modèle caisson	Modèle ACOPEL F400 N
	Soufflage et Aspiration
CVB-180	ACOPEL F400-250/160N
CVB-240	ACOPEL F400-355/160N
CVB-270	ACOPEL F400-400/160N
CVB/T-320	ACOPEL F400-500/160N



KSE
Plots antivibratiles
(KSE = 4 pièces).

Modèle caisson	Modèle KSE
CVB-180	KSE – 45
CVB-240	KSE – 45
CVB-270	KSE – 45
CVB / T-320	KSE – 45



APC
Prise et sortie d'air
(voir accessoires de montage).

Modèle caisson	Modèle APC	Ø
CVB-180	APC-250	250
CVB-240	APC-355	355
CVB-270	APC-400	400
CVB/T-320	APC-500	500

ACCESSOIRES ELECTRIQUES



REB
Variateurs électroniques monophasés.



RMB/RMT
Variateurs auto-transfo monophasés et triphasés.



PARO/MARCHA 5P et 8P
Interrupteur-sectionneur, fonction marche/arrêt.
- O/F 5P
- O/F 8P



REB-5
Variateurs électroniques monophasés.



VFKB IP65
Variateur de fréquence autonome. Pour moteurs triphasés de 0,37 à 4 kW 230 V ou 400 V.



VFTM IP54
Variateur de fréquence autonome. Pour moteurs triphasés de 0,37 à 15 kW.



Gamme de caissons de ventilation, conçue principalement pour la ventilation des cuisines commerciales et les applications tertiaires et industrielles.
Caisson fabriqué à partir d'une structure en profilés d'aluminium et de panneaux double peau avec isolation (M0) par fibre de verre ininflammable de 25 mm d'épaisseur.
Raccordement par bride circulaire à l'aspiration et au soufflage.
Les caissons CVAB-N/CVAT-N intègrent une turbine à réaction, fabriqué en aluminium (CVAB-N) ou en tôle d'acier (CVAT-N), en accouplement direct sur le moteur monté dans le flux d'air.

Moteurs
CVAB-N:
- Moteurs à rotor extérieur, monophasée 230V-50Hz, IP55, classe F avec roulements à billes et protection thermique intégrée.
- Variables en tension.
- Température d'utilisation de -40ºC à +60ºC.

CVAT-N:
- Triphasée 230/400V-50Hz en 4 et 6 pôles.
- IP55, classe F, avec protection thermique (PTC) et à vitesse variable par convertisseur de fréquence.
- Température d'utilisation de -20ºC à +40ºC.

Versions ATEX
Sur demande, version «Ex» conformément à la directive ATEX.
Température d'utilisation de -20°C à 40ºC.
- Antidéflagrant ATEX - gaz
  En version ATEX standard, les moteurs antidéflagrants sont livrés sans protection thermique.
  Pour une utilisation avec un convertisseur de fréquence, commander des moteurs antidéflagrants avec une protection thermique de type PTC.
  Ⓔx II 2G Ex d IIB T4
  Ⓔx II 2G Ex d IIB+H2 T4 (avec moteur Ex d IIC T4)
- Sécurité augmentée ATEX - gaz
  Ⓔx II 2G Ex e II T3

Pour sélectionner un caisson CVAT-N ATEX utiliser les courbes caractéristiques ou EasyVent.
Les données électriques des ATEX peuvent varier.



Turbine à réaction
Permettant d'éviter l'accumulation des poussières.

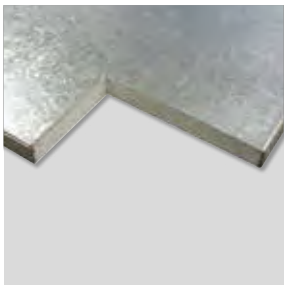

Faible niveau sonore
Isolation double peau par laine de verre ininflammable de 25 mm (M0).



Caisson robuste
Finition de qualité avec profils en aluminium et coins en plastique.



Boite à bornes extérieure IP55
Pour faciliter le raccordement. Uniquement disponible sur les modèles monophasés. Pour les triphasés, raccordement à la boite à bornes du moteur.

Applications spécifiques

Cuisines professionnelles

Versions

Configurations universelles

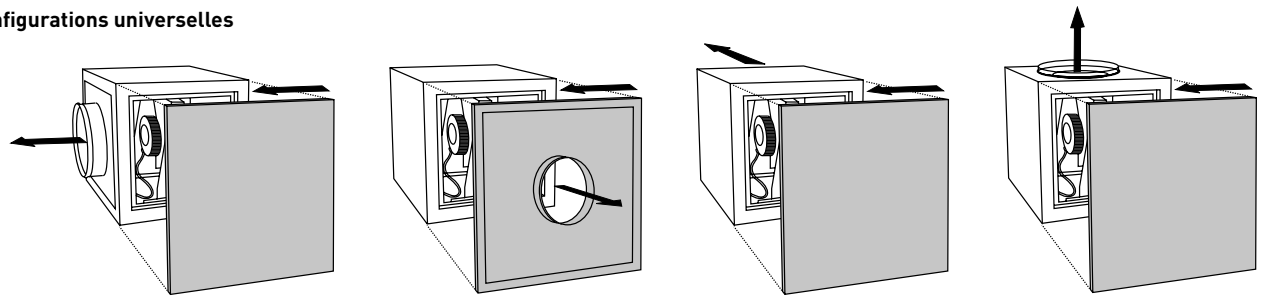

CARACTERISTIQUES TECHNIQUES

Avant d'installer le ventilateur vérifier que les valeurs indiquées sur la plaque signalétique du moteur sont compatibles avec celles du réseau d'alimentation électrique.

Modèle	Vitesse (tr/mn)	Puissance abs. maxi. (W)	Intensité abs. maxi. (A)		Débit maxi. (m^3/h)	Niveau de pression sonore* (dB(A))			Poids (kg)
			230V	400V		Aspiration	Rayonné	Soufflage	
4 POLES - MONOPHASE									
CVAB/4-1400/250N D	1300	107	0,5	–	1.280	49	44	50	13
CVAB/4-2000/315N D	1390	169	0,7	–	1.820	53	47	54	13
CVAB/4-3000/355N D	1370	312	1,3	–	2.800	58	51	58	30
CVAB/4-4000/400N D	1395	557	2,3	–	4.210	62	54	60	32
CVAB/4-6000/450N D	1380	930	4,0	–	6.140	64	57	63	46
CVAB/4-9000/500N D	1390	1289	5,5	–	7.580	68	61	66	58
4 POLES - TRIPHASE									
CVAT/4-1400/250N D	1480	116	0,9	0,5	1.230	50	37	48	13
CVAT/4-2000/315N D	1460	169	0,9	0,5	1.830	54	41	53	13
CVAT/4-3000/355N D	1430	251	0,9	0,5	2.660	56	43	56	30
CVAT/4-4000/400N D	1445	438	1,6	0,9	3.850	60	47	60	32
CVAT/4-6000/450N D	1465	747	3,0	1,7	5.620	63	50	64	46
CVAT/4-9000/500N D	1480	1347	4,4	2,5	7.900	67	53	68	58
CVAT/4-12000/560N D	1470	2093	7,3	4,2	11.100	69	56	71	82
CVAT/4-16000/630N D	1460	3234	10,3	5,9	14.640	72	60	75	113
6 POLES - TRIPHASE									
CVAT/6-15000/710N D	970	1828	6,3	3,6	14.320	72	60	74	149

* Niveau de pression sonore mesuré en champ libre à 1,5m, aux points milieu des courbes caractéristiques indiqués 2,5,8 et 11.

Modèle	VFTM		VFKB	
	Alimentation monophasée	Alimentation triphasée	Alimentation monophasée	Alimentation triphasée
CVAT/4-1400/250N D	VFTM MONO 0,18	VFTM TRI 0,37	VFKB-24	VFKB-45
CVAT/4-2000/315N D	VFTM MONO 0,18	VFTM TRI 0,37	VFKB-24	VFKB-45
CVAT/4-3000/355N D	VFTM MONO 0,18	VFTM TRI 0,37	VFKB-24	VFKB-45
CVAT/4-4000/400N D	VFTM MONO 0,37	VFTM TRI 0,37	VFKB-24	VFKB-45
CVAT/4-6000/450N D	VFTM MONO 0,37	VFTM TRI 0,75	VFKB-24	VFKB-45
CVAT/4-9000/500N D	VFTM MONO 0,75	VFTM TRI 1,1	VFKB-24	VFKB-45
CVAT/4-12000/560N D	VFTM MONO 1,5	VFTM TRI 2,2	VFKB-27	VFKB-48
CVAT/4-16000/630N D	VFTM MONO 2,2	VFTM TRI 3	VFKB-27	VFKB-48
CVAT/6-15000/710N D	VFTM MONO 1,1	VFTM TRI 1,5	VFKB-27	VFKB-48

DIMENSIONS (mm)

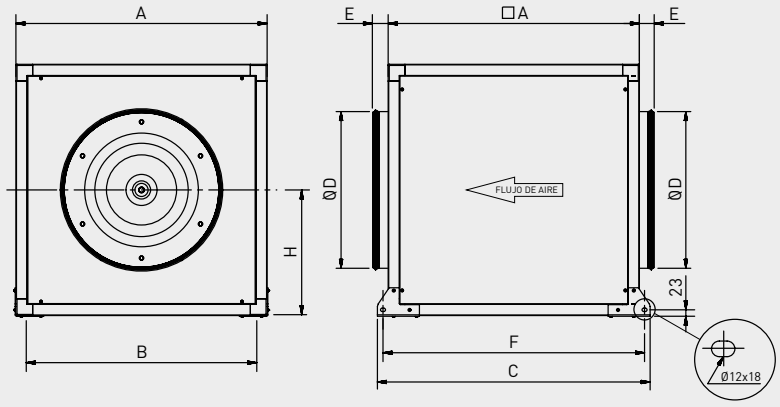

Modèle CVAB-N / CVAT-N	A	B	C	D	E	F	H
1400/250N D	500	457	574	250	58	534	250
2000/315N D	500	457	574	315	58	534	250
3000/355N D	650	607	724	355	58	684	325
4000/400N D	650	607	724	400	58	684	325
6000/450N D	750	707	824	450	58	784	375
9000/500N D	800	757	874	500	58	834	400
12000/560N D	900	826	977	560	58	937	450
16000/630N D	1000	959	1077	630	58	1037	500
15000/710N D	1100	1059	1177	710	58	1137	550

COURBES CARACTERISTIQUES - CARACTERISTIQUES ACOUSTIQUES

- q_v: Débit en m^3/h.
- p_{sf}: Pression statique en Pa.
- P: Puissance absorbée en W.
- SFP: Courbes bleues en $W/m^3/s$ (courbes bleues).
- Essais aérauliques selon les Normes ISO 5801 et AMCA 210-99.

CVAB/4-1400/250N D

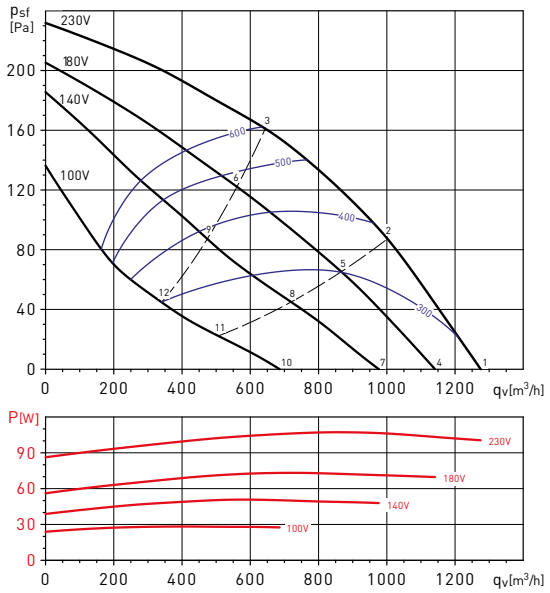

CVAB/4-2000/315N D

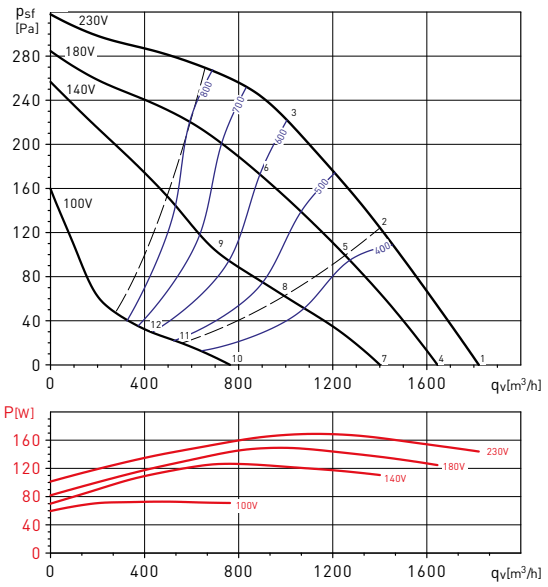

Point de fonctionnement		63	125	250	500	1000	2000	4000	8000	LwA
1	Aspiration	32	50	58	59	61	57	56	37	66
	Soufflage	35	49	57	59	60	56	49	35	65
	Rayonné	26	43	46	49	55	56	51	28	60
2	Aspiration	28	48	56	57	59	57	53	36	64
	Soufflage	29	47	55	57	61	58	47	35	64
	Rayonné	22	41	44	48	54	56	48	27	59
3	Aspiration	26	47	53	56	60	58	44	52	64
	Soufflage	27	44	52	57	62	61	51	41	66
	Rayonné	21	41	42	47	54	57	47	35	60
4	Aspiration	32	32	57	57	59	57	56	35	64
	Soufflage	33	31	55	57	55	58	48	32	63
	Rayonné	26	28	42	47	54	56	51	27	60
5	Aspiration	26	30	54	55	57	56	49	33	62
	Soufflage	27	30	52	55	55	58	44	31	62
	Rayonné	21	25	39	46	53	55	45	25	58
6	Aspiration	26	29	53	55	58	56	48	38	62
	Soufflage	26	31	50	55	60	60	46	38	64
	Rayonné	20	25	38	46	54	55	44	31	58
7	Aspiration	30	44	55	55	56	56	48	31	62
	Soufflage	30	44	53	54	56	53	43	31	61
	Rayonné	23	38	40	45	51	54	42	22	56
8	Aspiration	25	41	54	53	55	55	39	31	60
	Soufflage	25	40	50	53	57	52	36	29	60
	Rayonné	18	35	39	43	50	53	33	21	55
9	Aspiration	23	37	49	51	54	50	41	33	58
	Soufflage	24	39	48	52	58	54	41	32	60
	Rayonné	17	31	34	41	49	48	35	24	52
10	Aspiration	27	35	48	49	52	49	33	26	56
	Soufflage	28	39	47	50	51	48	32	26	55
	Rayonné	22	30	34	50	47	42	26	17	52
11	Aspiration	23	34	45	48	50	41	30	26	53
	Soufflage	26	36	43	47	49	39	28	25	52
	Rayonné	18	29	31	41	48	38	23	17	49
12	Aspiration	23	34	43	47	47	36	28	32	51
	Soufflage	23	35	40	45	50	38	30	27	52
	Rayonné	17	29	30	40	45	34	25	19	47

Point de fonctionnement		63	125	250	500	1000	2000	4000	8000	LwA
1	Aspiration	37	55	63	64	65	62	60	45	70
	Soufflage	40	55	61	64	65	60	54	42	69
	Rayonné	32	50	52	55	58	58	53	35	63
2	Aspiration	32	53	60	62	63	60	56	42	68
	Soufflage	35	52	59	61	65	61	51	40	68
	Rayonné	27	48	50	53	57	57	49	33	61
3	Aspiration	32	52	58	61	63	61	47	55	67
	Soufflage	32	49	56	60	64	62	53	44	68
	Rayonné	26	46	47	51	57	57	49	38	61
4	Aspiration	37	37	62	63	63	62	59	43	69
	Soufflage	39	35	60	62	59	64	53	40	68
	Rayonné	32	31	49	53	58	58	53	34	62
5	Aspiration	31	34	59	60	61	59	53	40	66
	Soufflage	33	33	57	59	58	62	48	37	66
	Rayonné	26	29	46	51	55	56	47	31	60
6	Aspiration	31	33	56	58	60	58	52	42	65
	Soufflage	31	33	54	58	60	62	49	41	66
	Rayonné	25	27	43	49	55	55	46	35	59
7	Aspiration	35	50	59	60	60	60	53	39	66
	Soufflage	36	50	57	59	60	57	48	37	65
	Rayonné	30	45	46	50	55	56	47	29	60
8	Aspiration	29	46	56	56	57	56	44	35	63
	Soufflage	30	45	53	55	59	54	41	32	62
	Rayonné	24	41	43	47	52	53	38	25	56
9	Aspiration	27	41	51	53	55	52	44	36	59
	Soufflage	28	44	49	53	58	54	42	34	61
	Rayonné	22	36	38	43	50	48	37	27	53
10	Aspiration	29	40	49	51	53	51	36	29	57
	Soufflage	30	42	47	50	52	48	34	28	56
	Rayonné	26	35	38	50	48	45	30	21	53
11	Aspiration	24	38	46	48	49	43	32	27	53
	Soufflage	27	39	44	47	50	41	31	26	53
	Rayonné	21	34	35	42	47	40	26	20	49
12	Aspiration	22	36	43	45	46	38	28	33	50
	Soufflage	24	37	41	45	50	40	31	27	52
	Rayonné	19	31	31	39	43	35	26	20	45

COURBES CARACTERISTIQUES - CARACTERISTIQUES ACOUSTIQUES

- q_v: Débit en m^3/h.
- p_{sf}: Pression statique en Pa.
- P: Puissance absorbée en W.
- SFP: Courbes bleues en $W/m^3/s$ (courbes bleues).
- Essais aérauliques selon les Normes ISO 5801 et AMCA 210-99.

CVAB/4-3000/355N D

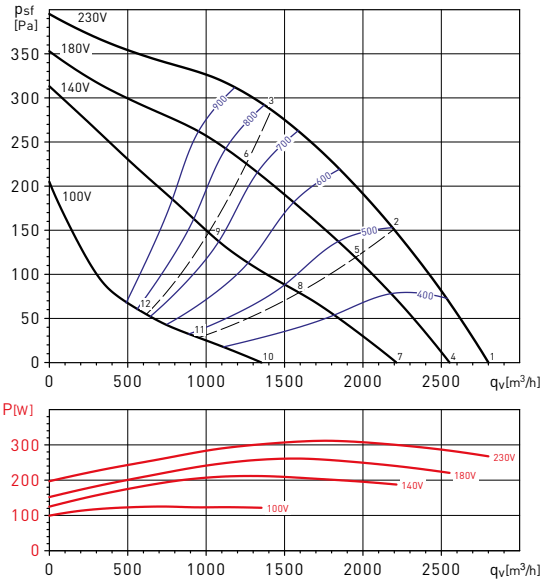

CVAB/4-4000/400N D

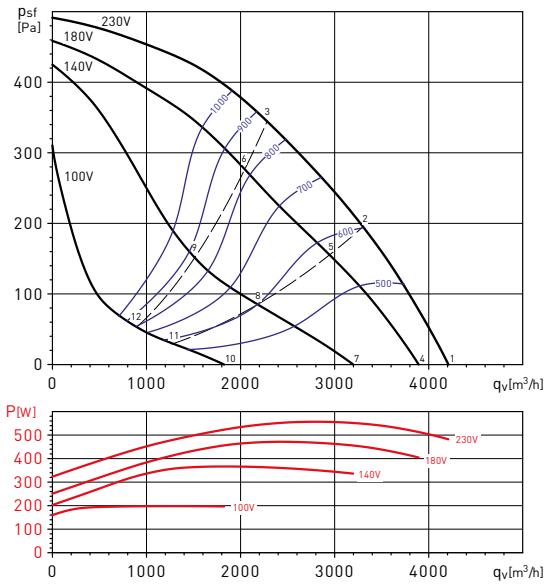

Point de fonctionnement		63	125	250	500	1000	2000	4000	8000	LwA
	Aspiration	32	50	58	59	61	57	56	37	66
1	Soufflage	35	49	57	59	60	56	49	35	65
	Rayonné	26	43	46	49	55	56	51	28	60
	Aspiration	28	48	56	57	59	57	53	36	64
2	Soufflage	29	47	55	57	61	58	47	35	64
	Rayonné	22	41	44	48	54	56	48	27	59
	Aspiration	26	47	53	56	60	58	44	52	64
3	Soufflage	27	44	52	57	62	61	51	41	66
	Rayonné	21	41	42	47	54	57	47	35	60
	Aspiration	32	32	57	57	59	57	56	35	64
4	Soufflage	33	31	55	57	55	58	48	32	63
	Rayonné	26	28	42	47	54	56	51	27	60
	Aspiration	26	30	54	55	57	56	49	33	62
5	Soufflage	27	30	52	55	55	58	44	31	62
	Rayonné	21	25	39	46	53	55	45	25	58
	Aspiration	26	29	53	55	58	56	48	38	62
6	Soufflage	26	31	50	55	60	60	46	38	64
	Rayonné	20	25	38	46	54	55	44	31	58
	Aspiration	30	44	55	55	56	56	48	31	62
7	Soufflage	30	44	53	54	56	53	43	31	61
	Rayonné	23	38	40	45	51	54	42	22	56
	Aspiration	25	41	54	53	55	55	39	31	60
8	Soufflage	25	40	50	53	57	52	36	29	60
	Rayonné	18	35	39	43	50	53	33	21	55
	Aspiration	23	37	49	51	54	50	41	33	58
9	Soufflage	24	39	48	52	58	54	41	32	60
	Rayonné	17	31	34	41	49	48	35	24	52
	Aspiration	27	35	48	49	52	49	33	26	56
10	Soufflage	28	39	47	50	51	48	32	26	55
	Rayonné	22	30	34	50	47	42	26	17	52
	Aspiration	23	34	45	48	50	41	30	26	53
11	Soufflage	26	36	43	47	49	39	28	25	52
	Rayonné	18	29	31	41	48	38	23	17	49
	Aspiration	23	34	43	47	47	36	28	32	51
12	Soufflage	23	35	40	45	50	38	30	27	52
	Rayonné	17	29	30	40	45	34	25	19	47

Point de fonctionnement		63	125	250	500	1000	2000	4000	8000	LwA
	Aspiration	37	55	63	64	65	62	60	45	70
1	Soufflage	40	55	61	64	65	60	54	42	69
	Rayonné	32	50	52	55	58	58	53	35	63
	Aspiration	32	53	60	62	63	60	56	42	68
2	Soufflage	35	52	59	61	65	61	51	40	68
	Rayonné	27	48	50	53	57	57	49	33	61
	Aspiration	32	52	58	61	63	61	47	55	67
3	Soufflage	32	49	56	60	64	62	53	44	68
	Rayonné	26	46	47	51	57	57	49	38	61
	Aspiration	37	37	62	63	63	62	59	43	69
4	Soufflage	39	35	60	62	59	64	53	40	68
	Rayonné	32	31	49	53	58	58	53	34	62
	Aspiration	31	34	59	60	61	59	53	40	66
5	Soufflage	33	33	57	59	58	62	48	37	66
	Rayonné	26	29	46	51	55	56	47	31	60
	Aspiration	31	33	56	58	60	58	52	42	65
6	Soufflage	31	33	54	58	60	62	49	41	66
	Rayonné	25	27	43	49	55	55	46	35	59
	Aspiration	35	50	59	60	60	60	53	39	66
7	Soufflage	36	50	57	59	60	57	48	37	65
	Rayonné	30	45	46	50	55	56	47	29	60
	Aspiration	29	46	56	56	57	56	44	35	63
8	Soufflage	30	45	53	55	59	54	41	32	62
	Rayonné	24	41	43	47	52	53	38	25	56
	Aspiration	27	41	51	53	55	52	44	36	59
9	Soufflage	28	44	49	53	58	54	42	34	61
	Rayonné	22	36	38	43	50	48	37	27	53
	Aspiration	29	40	49	51	53	51	36	29	57
10	Soufflage	30	42	47	50	52	48	34	28	56
	Rayonné	26	35	38	50	48	45	30	21	53
	Aspiration	24	38	46	48	49	43	32	27	53
11	Soufflage	27	39	44	47	50	41	31	26	53
	Rayonné	21	34	35	42	47	40	26	20	49
	Aspiration	22	36	43	45	46	38	28	33	50
12	Soufflage	24	37	41	45	50	40	31	27	52
	Rayonné	19	31	31	39	43	35	26	20	45

COURBES CARACTERISTIQUES - CARACTERISTIQUES ACOUSTIQUES

- q_v: Débit en m^3/h.
- p_{sf}: Pression statique en Pa.
- P: Puissance absorbée en W.
- SFP: Courbes bleues en $W/m^3/s$ (courbes bleues).
- Essais aérauliques selon les Normes ISO 5801 et AMCA 210-99.

CVAB/4-6000/450N D

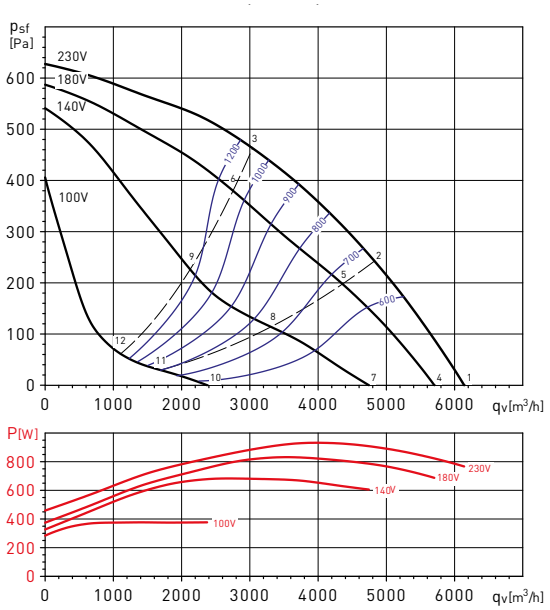

CVAB/4-9000/500N D

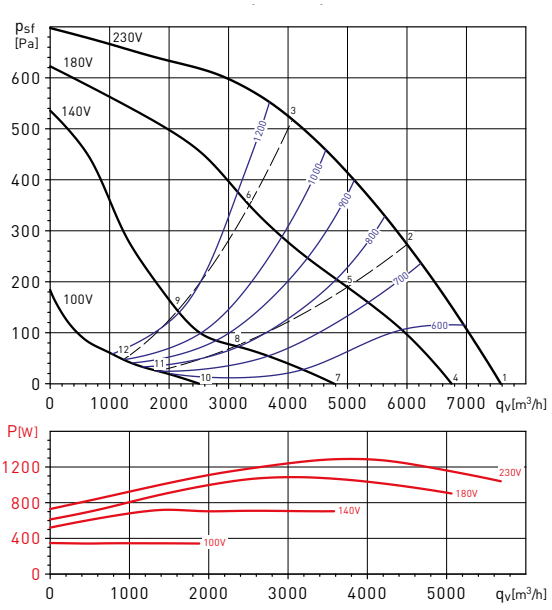

Point de fonctionnement		63	125	250	500	1000	2000	4000	8000	LwA
1	Aspiration	41	60	66	68	67	65	62	51	73
	Soufflage	45	59	65	67	68	63	57	47	73
	Rayonné	36	55	57	59	61	59	54	41	66
2	Aspiration	38	60	66	67	67	64	59	50	73
	Soufflage	40	58	63	66	69	64	55	46	72
	Rayonné	33	55	57	58	60	58	52	40	65
3	Aspiration	38	58	63	66	67	64	52	59	72
	Soufflage	38	54	60	64	67	64	56	48	71
	Rayonné	33	53	54	56	60	58	51	42	64
4	Aspiration	40	40	65	67	66	64	61	49	72
	Soufflage	43	38	63	65	62	67	56	45	71
	Rayonné	35	34	55	57	59	58	53	39	64
5	Aspiration	37	38	63	65	65	63	57	47	70
	Soufflage	39	37	61	63	61	66	52	43	69
	Rayonné	32	32	53	55	58	56	49	37	62
6	Aspiration	36	36	60	62	63	61	55	46	68
	Soufflage	36	36	58	61	61	64	53	44	68
	Rayonné	31	30	49	53	57	55	48	38	61
7	Aspiration	38	55	62	63	62	61	57	44	69
	Soufflage	41	54	60	61	63	59	52	40	68
	Rayonné	35	49	52	54	57	56	50	35	62
8	Aspiration	33	52	58	59	59	58	50	39	65
	Soufflage	35	51	56	58	61	56	46	36	64
	Rayonné	30	46	48	50	53	52	43	30	58
9	Aspiration	31	47	53	55	57	54	48	40	62
	Soufflage	32	49	51	55	59	55	45	36	62
	Rayonné	27	41	43	47	51	48	41	30	55
10	Aspiration	31	45	51	53	53	53	40	31	59
	Soufflage	33	46	48	50	54	48	37	30	57
	Rayonné	29	40	41	49	47	46	32	23	53
11	Aspiration	26	43	48	50	50	47	36	30	56
	Soufflage	29	44	46	48	52	44	35	29	55
	Rayonné	24	38	38	43	45	41	28	22	49
12	Aspiration	24	41	45	47	47	43	31	36	52
	Soufflage	26	42	44	47	51	44	34	29	54
	Rayonné	23	36	35	40	43	37	28	23	46

Point de fonctionnement		63	125	250	500	1000	2000	4000	8000	LwA
1	Aspiration	46	65	71	73	71	69	66	58	78
	Soufflage	50	65	69	71	73	68	62	54	77
	Rayonné	42	61	63	64	64	61	57	48	70
2	Aspiration	42	65	69	71	70	67	61	56	76
	Soufflage	45	62	66	69	71	65	58	51	75
	Rayonné	37	60	62	62	63	58	52	46	68
3	Aspiration	43	63	68	70	70	67	56	62	76
	Soufflage	43	59	64	67	70	65	59	51	73
	Rayonné	39	58	60	61	63	59	53	46	68
4	Aspiration	45	45	71	73	70	69	65	58	77
	Soufflage	50	44	69	70	67	73	61	53	76
	Rayonné	41	38	62	63	63	60	56	47	68
5	Aspiration	41	41	67	69	67	65	60	53	74
	Soufflage	43	40	64	66	63	69	55	48	72
	Rayonné	36	34	58	59	59	56	50	42	65
6	Aspiration	41	39	64	66	66	64	59	51	72
	Soufflage	42	39	61	63	62	67	56	48	70
	Rayonné	36	32	55	56	59	54	49	41	63
7	Aspiration	43	61	66	68	66	65	62	51	73
	Soufflage	47	60	63	65	67	62	57	45	72
	Rayonné	41	55	58	60	60	57	54	42	66
8	Aspiration	36	55	59	61	59	58	54	41	66
	Soufflage	38	55	57	59	61	56	48	38	65
	Rayonné	34	50	51	52	53	50	46	32	59
9	Aspiration	34	51	55	57	58	56	51	42	63
	Soufflage	36	53	52	56	59	55	47	38	63
	Rayonné	32	46	48	49	52	48	44	34	56
10	Aspiration	33	50	53	56	54	56	44	35	61
	Soufflage	36	50	50	51	56	49	40	33	59
	Rayonné	33	45	45	49	48	49	36	26	54
11	Aspiration	26	46	48	50	49	49	38	31	56
	Soufflage	30	47	47	48	52	45	36	29	55
	Rayonné	25	41	40	43	43	41	30	23	49
12	Aspiration	25	45	45	47	47	47	33	38	53
	Soufflage	28	45	45	48	52	46	37	30	55
	Rayonné	25	40	37	40	41	39	30	25	47

COURBES CARACTERISTIQUES - CARACTERISTIQUES ACOUSTIQUES

- q_v: Débit en m^3/h.
- p_{sf}: Pression statique en Pa.
- P: Puissance absorbée en W.
- SFP: Courbes bleues en $W/m^3/s$ (courbes bleues).
- Essais aérauliques selon les Normes ISO 5801 et AMCA 210-99.

CVAT/4-1400/250N D

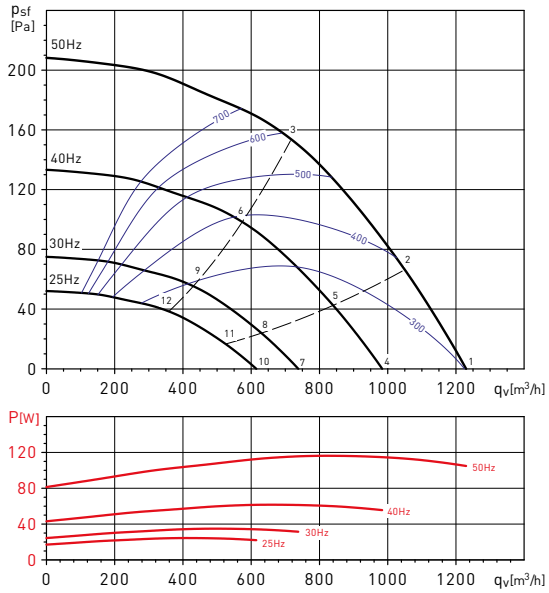

CVAT/4-2000/315N D

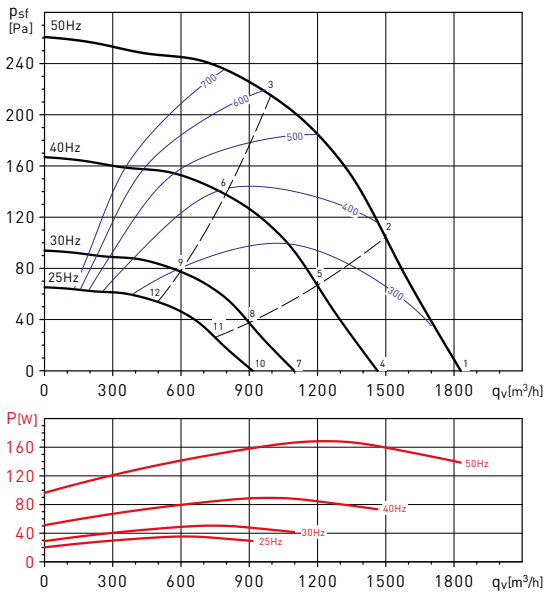

Point de fonctionnement		63	125	250	500	1000	2000	4000	8000	LwA
1	Aspiration	32	55	59	62	58	57	54	51	66
	Soufflage	34	50	56	56	59	57	47	42	64
	Rayonné	28	44	45	48	47	45	36	30	53
2	Aspiration	34	54	57	61	58	54	52	47	65
	Soufflage	34	49	55	55	60	54	46	37	63
	Rayonné	29	42	43	47	47	42	34	24	52
3	Aspiration	37	53	58	62	59	54	52	46	65
	Soufflage	39	49	56	57	56	54	49	40	63
	Rayonné	31	41	43	48	48	44	35	25	53
4	Aspiration	27	50	54	57	53	52	49	46	61
	Soufflage	29	46	51	51	54	52	42	38	59
	Rayonné	23	39	40	43	43	40	31	25	48
5	Aspiration	29	49	52	56	53	49	47	42	60
	Soufflage	29	44	50	50	55	49	41	32	58
	Rayonné	24	38	38	42	42	37	30	19	47
6	Aspiration	32	49	53	57	54	49	47	41	61
	Soufflage	34	44	51	53	51	50	45	36	58
	Rayonné	26	37	38	43	43	39	30	20	48
7	Aspiration	21	44	48	51	47	46	43	40	55
	Soufflage	23	39	45	45	48	46	36	31	52
	Rayonné	17	33	33	37	36	34	25	18	42
8	Aspiration	23	43	46	50	47	43	41	36	54
	Soufflage	23	38	44	44	49	43	35	26	52
	Rayonné	18	31	32	36	35	31	23	13	41
9	Aspiration	26	42	46	51	48	43	41	35	54
	Soufflage	27	38	45	46	45	43	38	29	51
	Rayonné	20	30	31	37	37	33	24	14	41
10	Aspiration	17	40	44	47	43	42	39	36	51
	Soufflage	19	35	41	41	44	42	32	27	48
	Rayonné	13	29	30	33	32	30	21	15	38
11	Aspiration	19	39	42	46	43	39	37	32	50
	Soufflage	19	34	40	40	45	39	31	22	48
	Rayonné	14	27	28	32	32	27	19	9	37
12	Aspiration	22	38	42	47	44	39	37	31	50
	Soufflage	23	34	41	42	41	39	34	25	47
	Rayonné	16	26	27	33	33	29	20	10	38

Point de fonctionnement		63	125	250	500	1000	2000	4000	8000	LwA
1	Aspiration	37	60	63	66	63	62	58	54	71
	Soufflage	40	56	61	61	64	62	52	47	69
	Rayonné	33	48	49	52	51	49	40	33	57
2	Aspiration	38	59	62	64	62	58	56	51	69
	Soufflage	39	54	60	59	64	58	50	41	67
	Rayonné	33	47	48	50	50	45	38	28	55
3	Aspiration	40	57	61	64	61	57	55	49	68
	Soufflage	42	53	59	61	59	57	52	43	66
	Rayonné	35	45	46	50	50	46	37	28	55
4	Aspiration	32	55	58	61	58	58	53	50	66
	Soufflage	35	51	56	56	59	57	47	42	64
	Rayonné	28	43	45	47	46	44	35	29	52
5	Aspiration	33	54	57	60	57	53	51	46	64
	Soufflage	34	49	55	54	59	53	46	37	63
	Rayonné	28	42	43	45	45	40	33	23	51
6	Aspiration	35	52	56	59	57	52	50	44	63
	Soufflage	37	49	54	56	54	52	47	39	61
	Rayonné	30	40	42	45	45	41	32	23	50
7	Aspiration	26	49	52	55	51	51	47	43	59
	Soufflage	29	45	50	50	53	50	41	36	57
	Rayonné	22	37	38	41	40	38	29	22	46
8	Aspiration	27	48	51	53	50	47	45	40	58
	Soufflage	28	43	49	48	53	47	39	30	56
	Rayonné	22	36	37	39	39	34	27	17	44
9	Aspiration	29	46	50	53	50	46	44	38	57
	Soufflage	31	42	48	50	48	46	41	32	55
	Rayonné	24	34	35	39	39	35	26	17	44
10	Aspiration	22	45	48	51	47	47	43	39	56
	Soufflage	25	41	46	46	49	47	37	32	54
	Rayonné	18	33	34	37	36	34	25	18	42
11	Aspiration	23	44	47	49	47	43	41	36	54
	Soufflage	24	39	45	44	49	43	35	26	52
	Rayonné	18	32	33	35	35	30	23	13	40
12	Aspiration	25	42	46	49	46	42	40	34	53
	Soufflage	27	38	44	46	44	42	37	28	51
	Rayonné	20	30	31	35	35	31	22	13	40

COURBES CARACTERISTIQUES - CARACTERISTIQUES ACOUSTIQUES

- q_v: Débit en m^3/h.
- p_{sf}: Pression statique en Pa.
- P: Puissance absorbée en W.
- SFP: Courbes bleues en $W/m^3/s$ (courbes bleues).
- Essais aérauliques selon les Normes ISO 5801 et AMCA 210-99.

CVAT/4-3000/355N D

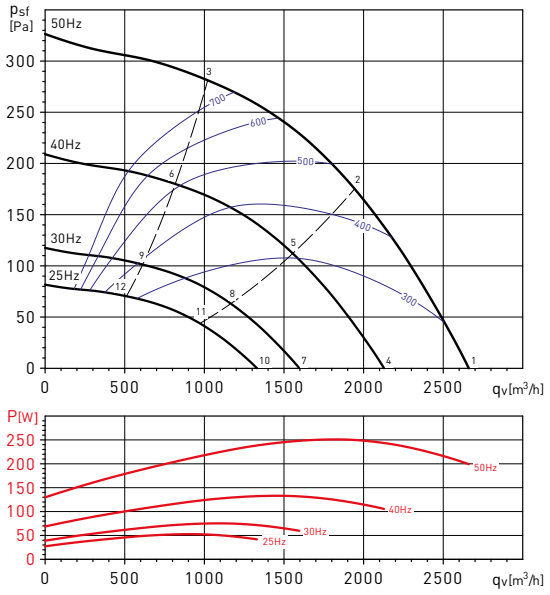

CVAT/4-4000/400N D

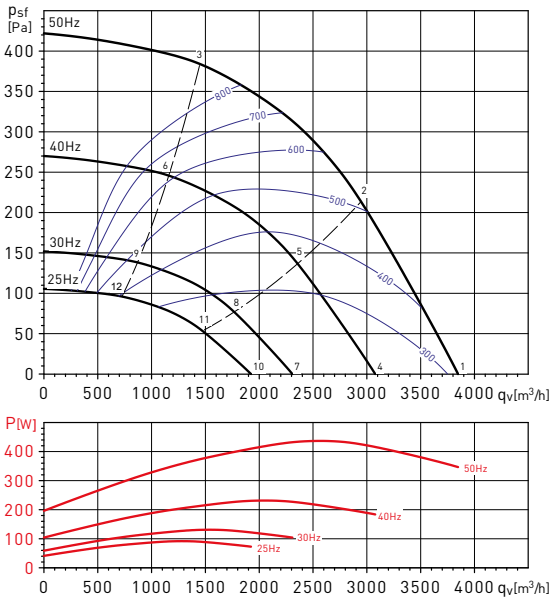

Point de fonctionnement		63	125	250	500	1000	2000	4000	8000	LwA
1	Aspiration	41	64	67	69	66	67	61	57	74
	Soufflage	45	61	65	66	68	66	57	50	73
	Rayonné	37	52	54	55	54	53	43	37	61
2	Aspiration	40	61	64	66	64	61	57	52	71
	Soufflage	42	58	63	62	67	60	53	44	70
	Rayonné	35	50	51	52	52	47	40	31	58
3	Aspiration	41	58	61	63	61	57	55	49	68
	Soufflage	43	55	59	61	59	57	51	44	66
	Rayonné	36	47	48	50	50	46	38	29	56
4	Aspiration	37	59	62	64	61	62	56	53	69
	Soufflage	40	56	61	61	63	61	52	45	68
	Rayonné	32	47	49	50	49	48	39	32	56
5	Aspiration	35	57	59	61	59	56	53	48	66
	Soufflage	38	53	58	57	62	55	48	39	65
	Rayonné	30	45	46	47	47	42	35	26	53
6	Aspiration	36	53	56	58	56	53	50	44	63
	Soufflage	38	50	54	56	54	52	47	39	61
	Rayonné	31	42	43	45	45	41	33	24	51
7	Aspiration	30	53	56	58	55	56	50	46	63
	Soufflage	34	50	54	55	57	55	46	39	62
	Rayonné	26	41	43	44	43	42	32	25	50
8	Aspiration	29	50	53	55	53	50	46	41	60
	Soufflage	31	47	52	51	56	49	42	33	59
	Rayonné	24	39	40	41	40	36	29	20	47
9	Aspiration	30	47	50	52	50	46	43	38	57
	Soufflage	32	44	48	50	48	46	40	32	55
	Rayonné	25	36	37	39	39	35	27	18	45
10	Aspiration	26	49	52	54	51	52	46	42	59
	Soufflage	30	46	50	51	53	51	42	35	58
	Rayonné	22	37	39	40	39	38	28	22	46
11	Aspiration	25	46	49	51	49	46	42	37	56
	Soufflage	27	43	48	47	52	45	38	29	55
	Rayonné	20	35	36	37	37	32	25	16	43
12	Aspiration	26	43	46	48	46	42	39	34	53
	Soufflage	28	40	44	46	44	42	36	28	51
	Rayonné	21	32	33	35	35	31	23	14	41

Point de fonctionnement		63	125	250	500	1000	2000	4000	8000	LwA
1	Aspiration	45	67	70	71	68	70	64	59	77
	Soufflage	50	65	68	69	71	69	60	52	76
	Rayonné	40	55	57	57	56	55	46	39	63
2	Aspiration	43	65	68	69	67	65	61	56	74
	Soufflage	47	63	68	66	71	64	57	49	74
	Rayonné	38	54	55	55	54	50	43	34	61
3	Aspiration	44	62	65	66	64	61	57	52	71
	Soufflage	47	59	62	65	62	60	54	47	69
	Rayonné	40	51	52	52	52	48	40	32	59
4	Aspiration	40	62	65	66	64	65	59	55	72
	Soufflage	45	61	64	65	66	64	55	48	71
	Rayonné	35	50	52	52	51	50	41	34	58
5	Aspiration	38	61	63	64	62	60	56	51	70
	Soufflage	42	58	63	61	66	59	52	44	69
	Rayonné	33	49	51	50	49	45	38	29	56
6	Aspiration	39	57	60	61	59	56	52	47	66
	Soufflage	42	54	57	60	57	55	49	42	64
	Rayonné	35	46	48	48	47	43	36	28	54
7	Aspiration	33	56	59	60	57	59	53	48	66
	Soufflage	39	54	57	58	60	58	49	41	65
	Rayonné	29	44	46	46	45	44	35	28	52
8	Aspiration	32	54	57	58	56	54	49	44	63
	Soufflage	36	52	57	55	60	53	46	37	63
	Rayonné	27	43	44	44	43	39	32	23	50
9	Aspiration	33	51	53	55	53	50	46	41	60
	Soufflage	36	48	51	54	51	49	43	36	58
	Rayonné	28	40	41	41	41	37	29	21	48
10	Aspiration	29	52	55	56	53	55	49	44	62
	Soufflage	35	50	53	54	56	54	45	37	61
	Rayonné	25	40	42	42	41	40	31	24	48
11	Aspiration	28	50	53	54	52	50	46	41	59
	Soufflage	32	48	53	51	56	49	42	34	59
	Rayonné	23	39	40	40	39	35	28	19	46
12	Aspiration	29	47	50	51	49	46	42	37	56
	Soufflage	32	44	47	50	47	45	39	32	54
	Rayonné	25	36	37	37	37	33	25	17	44

COURBES CARACTERISTIQUES - CARACTERISTIQUES ACOUSTIQUES

- q_v: Débit en m^3/h.
- p_{sf}: Pression statique en Pa.
- P: Puissance absorbée en W.
- SFP: Courbes bleues en $W/m^3/s$ (courbes bleues).
- Essais aérauliques selon les Normes ISO 5801 et AMCA 210-99.

CVAT/4-6000/450N D

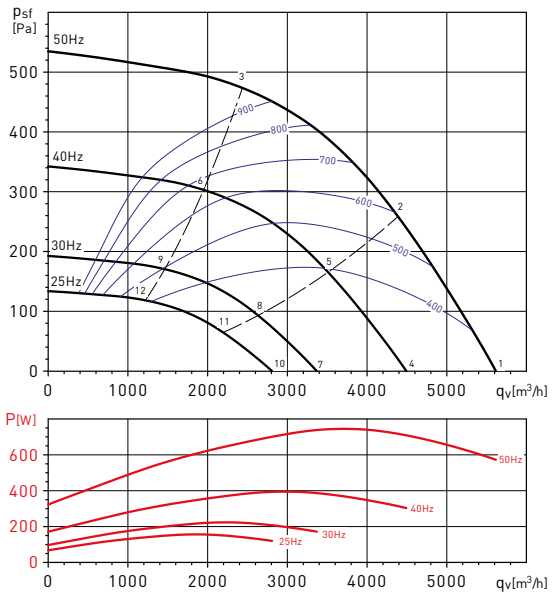

CVAT/4-9000/500N D

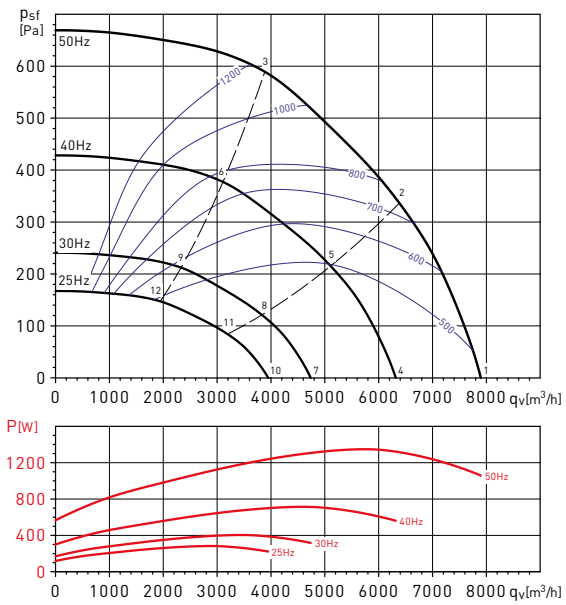

Point de fonctionnement		63	125	250	500	1000	2000	4000	8000	LwA
1	Aspiration	48	71	73	74	71	74	67	62	80
	Soufflage	55	70	72	74	75	72	64	55	80
	Rayonné	43	59	61	59	58	58	49	41	66
2	Aspiration	46	69	72	72	70	69	64	59	78
	Soufflage	52	68	72	70	75	67	60	53	78
	Rayonné	41	58	60	58	57	53	46	38	65
3	Aspiration	49	68	69	70	68	66	61	57	75
	Soufflage	52	65	67	70	67	64	59	52	75
	Rayonné	44	57	58	56	55	51	44	37	63
4	Aspiration	43	66	69	69	67	69	62	57	75
	Soufflage	50	65	67	69	70	68	59	51	75
	Rayonné	38	54	56	55	54	54	44	37	62
5	Aspiration	41	64	67	67	65	64	59	54	73
	Soufflage	47	63	67	65	70	62	56	48	74
	Rayonné	36	53	55	53	52	48	41	33	60
6	Aspiration	44	63	65	65	63	61	57	52	71
	Soufflage	48	61	62	66	62	60	54	47	70
	Rayonné	40	52	53	51	51	46	39	32	58
7	Aspiration	37	60	62	63	60	63	56	51	69
	Soufflage	44	59	61	62	64	61	53	44	69
	Rayonné	32	48	50	48	47	47	38	30	55
8	Aspiration	35	58	61	61	59	57	52	47	67
	Soufflage	41	57	61	59	64	56	49	42	67
	Rayonné	30	46	49	47	46	42	35	27	53
9	Aspiration	38	57	58	58	57	54	50	46	64
	Soufflage	41	54	56	59	56	53	47	41	64
	Rayonné	33	46	47	45	44	40	33	26	52
10	Aspiration	33	56	58	59	56	59	52	47	65
	Soufflage	40	55	57	58	60	57	49	40	65
	Rayonné	28	44	46	44	43	43	34	26	51
11	Aspiration	31	54	57	57	55	54	48	43	63
	Soufflage	37	53	57	55	60	52	45	38	63
	Rayonné	26	43	45	43	42	38	31	23	50
12	Aspiration	34	53	54	54	53	50	46	42	60
	Soufflage	37	50	52	55	52	49	43	37	60
	Rayonné	29	42	43	41	40	36	29	22	48

Point de fonctionnement		63	125	250	500	1000	2000	4000	8000	LwA
1	Aspiration	51	73	75	75	73	77	68	63	82
	Soufflage	58	73	74	76	77	75	67	57	83
	Rayonné	46	61	63	61	60	60	50	43	68
2	Aspiration	48	73	75	75	73	72	66	61	81
	Soufflage	56	72	77	74	78	71	64	57	82
	Rayonné	43	61	64	61	59	56	49	41	68
3	Aspiration	54	73	74	73	72	70	65	61	80
	Soufflage	58	71	72	75	72	69	62	56	79
	Rayonné	49	62	63	59	58	54	48	41	67
4	Aspiration	46	68	71	70	68	72	64	58	77
	Soufflage	53	68	70	71	72	70	62	52	78
	Rayonné	41	56	59	56	55	55	45	38	63
5	Aspiration	44	68	71	70	68	67	61	56	76
	Soufflage	52	67	72	69	74	66	59	52	77
	Rayonné	39	56	59	56	55	51	44	36	63
6	Aspiration	49	68	69	68	67	65	60	56	75
	Soufflage	53	66	67	70	67	64	58	51	74
	Rayonné	44	57	58	54	54	49	43	36	62
7	Aspiration	40	62	64	64	62	66	57	52	71
	Soufflage	47	62	63	65	66	64	56	46	71
	Rayonné	35	50	52	50	49	49	39	32	57
8	Aspiration	37	62	64	64	62	61	55	50	70
	Soufflage	45	61	65	63	67	60	53	46	71
	Rayonné	32	50	53	50	48	44	37	30	57
9	Aspiration	42	61	63	62	60	59	54	50	68
	Soufflage	46	60	61	64	61	57	51	45	68
	Rayonné	38	50	52	48	47	43	37	30	56
10	Aspiration	36	58	60	60	58	62	53	48	67
	Soufflage	43	58	59	61	62	60	52	42	68
	Rayonné	31	46	48	46	45	45	35	28	53
11	Aspiration	33	58	60	60	58	57	51	46	66
	Soufflage	41	57	62	59	63	56	49	42	67
	Rayonné	28	46	49	46	44	40	33	26	53
12	Aspiration	39	57	59	58	56	55	50	46	64
	Soufflage	42	56	57	60	57	53	47	41	64
	Rayonné	34	47	48	44	43	39	33	26	52

COURBES CARACTERISTIQUES - CARACTERISTIQUES ACOUSTIQUES

- q_v: Débit en m^3/h.
- p_{sf}: Pression statique en Pa.
- P: Puissance absorbée en W.
- SFP: Courbes bleues en $W/m^3/s$ (courbes bleues).
- Essais aérauliques selon les Normes ISO 5801 et AMCA 210-99.

CVAT/4-12000/560N D

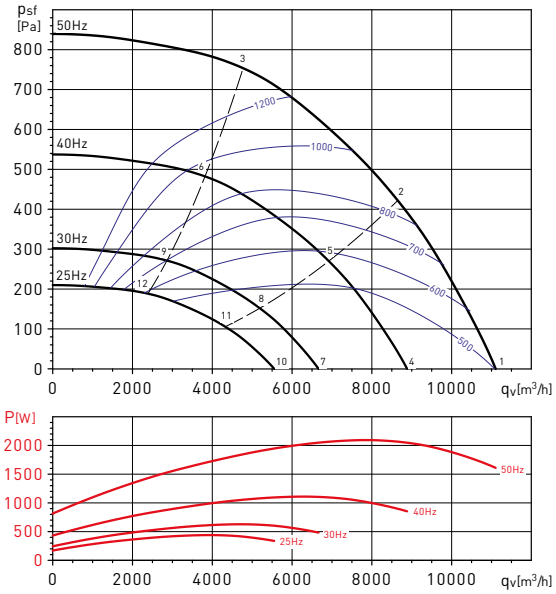

CVAT/4-16000/630N D

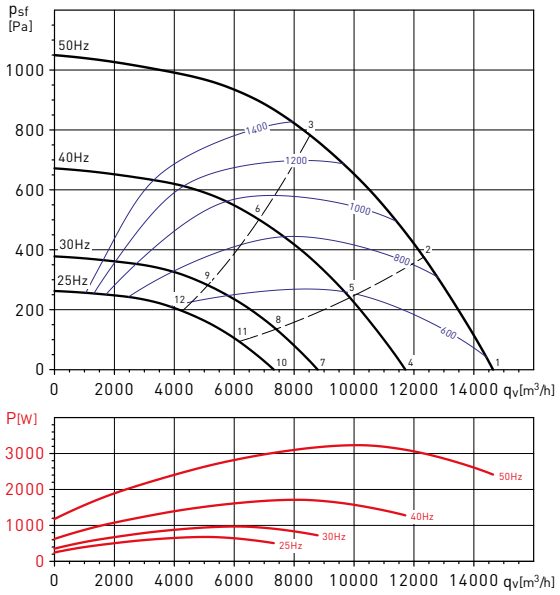

Point de fonctionnement		63	125	250	500	1000	2000	4000	8000	LwA
1	Aspiration	55	77	79	78	76	81	72	66	86
	Soufflage	63	78	78	81	81	78	71	60	87
	Rayonné	49	64	67	64	62	63	53	46	72
2	Aspiration	51	76	78	77	76	75	69	64	84
	Soufflage	60	76	80	77	81	73	67	60	85
	Rayonné	46	64	67	63	61	58	51	44	71
3	Aspiration	56	75	76	74	73	72	67	63	81
	Soufflage	60	74	74	78	74	70	64	58	81
	Rayonné	51	65	66	61	60	55	49	43	70
4	Aspiration	50	72	74	73	71	76	67	61	81
	Soufflage	58	73	73	76	76	74	66	55	82
	Rayonné	44	60	63	59	58	59	49	41	67
5	Aspiration	46	71	73	72	71	70	64	59	79
	Soufflage	55	71	75	72	76	68	62	55	81
	Rayonné	41	59	62	58	57	53	46	39	66
6	Aspiration	51	70	71	69	68	67	62	58	77
	Soufflage	55	69	69	73	69	65	59	53	77
	Rayonné	46	60	61	56	55	50	45	39	65
7	Aspiration	44	66	68	67	65	70	61	55	75
	Soufflage	52	67	67	69	70	67	60	49	76
	Rayonné	38	53	56	52	51	52	42	35	61
8	Aspiration	39	65	67	66	64	64	57	52	73
	Soufflage	49	65	69	66	70	62	56	49	74
	Rayonné	34	53	56	52	50	47	40	33	60
9	Aspiration	45	64	65	63	62	61	56	52	70
	Soufflage	49	63	62	66	62	59	53	47	70
	Rayonné	40	53	55	49	49	44	38	32	59
10	Aspiration	40	62	64	63	61	66	57	51	71
	Soufflage	48	63	63	65	66	63	56	45	72
	Rayonné	34	49	52	49	47	48	38	31	57
11	Aspiration	36	61	63	62	61	60	53	48	69
	Soufflage	45	61	65	62	66	58	52	45	70
	Rayonné	31	49	52	48	46	43	36	29	56
12	Aspiration	41	60	61	59	58	57	52	48	66
	Soufflage	45	59	59	62	59	55	49	43	66
	Rayonné	36	49	51	45	45	40	34	28	55

Point de fonctionnement		63	125	250	500	1000	2000	4000	8000	LwA
1	Aspiration	57	79	81	80	78	84	74	68	88
	Soufflage	67	82	81	84	84	81	74	62	90
	Rayonné	52	67	70	65	64	66	56	48	74
2	Aspiration	53	79	82	80	78	78	71	66	87
	Soufflage	64	81	84	81	85	76	70	64	89
	Rayonné	48	68	71	66	64	60	53	47	74
3	Aspiration	61	81	81	78	78	77	71	68	87
	Soufflage	66	81	79	84	79	75	69	64	88
	Rayonné	56	70	71	65	64	59	54	48	75
4	Aspiration	53	75	77	75	74	79	69	63	83
	Soufflage	62	77	76	79	79	76	69	57	85
	Rayonné	47	62	66	61	59	61	51	43	69
5	Aspiration	48	75	77	75	74	74	66	61	82
	Soufflage	60	76	79	76	80	72	65	59	84
	Rayonné	43	63	66	61	59	55	48	42	69
6	Aspiration	56	76	77	74	73	72	67	63	82
	Soufflage	61	76	74	79	74	71	64	59	83
	Rayonné	52	65	67	60	59	54	49	44	70
7	Aspiration	46	68	70	69	67	73	63	57	77
	Soufflage	56	70	70	73	73	70	63	51	78
	Rayonné	41	56	59	54	53	55	45	37	63
8	Aspiration	42	68	71	69	67	67	60	55	76
	Soufflage	53	69	73	69	74	65	59	53	78
	Rayonné	37	57	60	54	53	49	42	36	63
9	Aspiration	50	70	70	67	67	66	60	57	76
	Soufflage	55	70	68	72	68	64	58	53	76
	Rayonné	45	59	60	53	53	48	43	37	64
10	Aspiration	42	64	66	65	63	69	59	53	73
	Soufflage	52	67	66	69	69	66	59	47	74
	Rayonné	37	52	55	50	49	51	41	33	59
11	Aspiration	38	64	67	65	63	63	56	51	72
	Soufflage	49	65	69	65	70	61	55	49	74
	Rayonné	33	53	56	50	49	45	38	32	59
12	Aspiration	46	66	66	63	63	62	56	53	72
	Soufflage	51	66	64	69	64	60	54	49	72
	Rayonné	41	55	56	49	49	44	39	33	60

COURBES CARACTERISTIQUES - CARACTERISTIQUES ACOUSTIQUES

- q_v: Débit en m^3/h.
- p_{sf}: Pression statique en Pa.
- P: Puissance absorbée en W.
- SFP: Courbes bleues en $W/m^3/s$ (courbes bleues).
- Essais aérauliques selon les Normes ISO 5801 et AMCA 210-99.

CVAT/6-15000/710N D

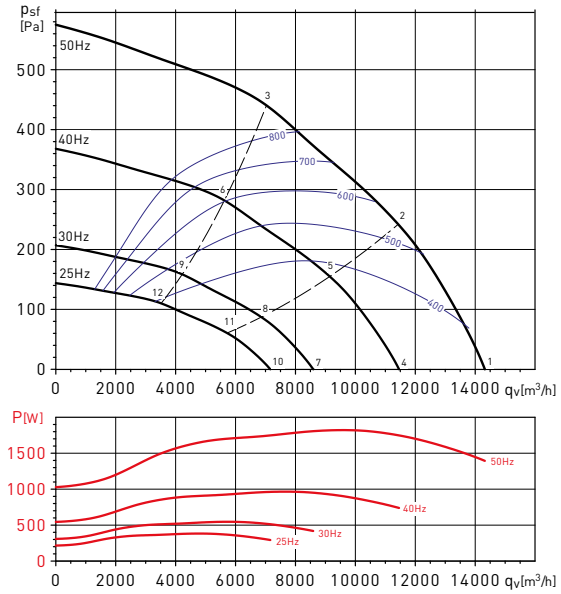

Point de fonctionnement		63	125	250	500	1000	2000	4000	8000	LwA
1	Aspiration	58	80	82	80	78	85	74	67	89
	Soufflage	68	83	81	84	84	81	74	62	90
	Rayonné	53	69	72	66	65	67	56	48	75
2	Aspiration	52	79	81	79	78	78	70	65	86
	Soufflage	64	81	84	80	84	75	69	63	89
	Rayonné	48	68	72	65	63	60	53	47	75
3	Aspiration	60	80	80	76	76	76	70	67	85
	Soufflage	65	80	77	82	77	73	66	62	86
	Rayonné	56	71	72	63	62	57	53	48	75
4	Aspiration	53	75	77	75	74	80	69	63	84
	Soufflage	64	78	76	79	79	76	69	57	85
	Rayonné	48	64	67	61	60	62	51	43	71
5	Aspiration	47	74	76	74	73	73	65	60	81
	Soufflage	59	76	79	75	79	70	64	58	84
	Rayonné	43	63	67	60	58	55	48	43	70
6	Aspiration	55	76	75	71	71	71	65	62	80
	Soufflage	60	75	72	77	72	68	61	57	81
	Rayonné	51	66	67	58	57	52	48	43	70
7	Aspiration	47	69	71	69	67	74	63	56	78
	Soufflage	57	72	70	73	73	70	63	50	79
	Rayonné	42	57	61	55	53	56	45	37	64
8	Aspiration	41	68	70	67	67	67	59	54	75
	Soufflage	53	69	73	69	73	64	58	52	78
	Rayonné	37	57	61	54	52	49	42	36	64
9	Aspiration	49	69	69	65	64	65	58	56	74
	Soufflage	54	69	66	71	66	62	55	51	75
	Rayonné	45	60	61	52	51	46	42	37	64
10	Aspiration	43	65	67	65	63	70	59	52	74
	Soufflage	53	68	66	69	69	66	59	47	75
	Rayonné	38	53	57	51	50	52	41	33	60
11	Aspiration	37	64	66	64	63	63	55	50	71
	Soufflage	49	66	69	65	69	60	54	48	74
	Rayonné	33	53	57	50	48	45	38	32	60
12	Aspiration	45	65	65	61	61	61	54	52	70
	Soufflage	50	65	62	67	62	58	51	47	71
	Rayonné	41	56	57	48	47	42	38	33	60

ACCESSOIRES DE MONTAGE



MBE
Batterie électrique.



MBW
Batteries d'eau chaude.



MFL-G4
Caisson filtre G4 - 90% Gravi.



SIL
Silencieux circulaire.



ACOPEL F400
Manchette souple circulaire.



CRC
Réduction circulaire.



APC
Prise et sortie d'air (voir accessoires de montage).



CTI CVA-N
Toiture pour montage extérieur.



KSE
Plots antivibratiles (KSE = 4 pièces).

Modèle CVAB-N / CVAT-N	Modèle APC	Modèle CTI CVA-N
1400/250N D	APC-250	CTI CVA-N 250/315
2000/315N D	APC-315	CTI CVA-N 250/315
3000/355N D	APC-355	CTI CVA-355/400 CHAT-400/450
4000/400N D	APC-400	CTI CVA-355/400 CHAT-400/450
6000/450N D	APC-450	CTI CVA-N 450
9000/500N D	APC-500	CTI CVA-500 CHAT-500
12000/560N D	APC-560	CTI CVA-N 560
16000/630N D	APC-630	CTI CVA-N 630
15000/710N D	APC-710	CTI CVA-N 710

ACCESSOIRES ELECTRIQUES



REB
Variateurs électroniques monophasés.



RMB
Variateurs auto-transfo monophasés.



VFKB IP65
Variateur de fréquence autonome. Pour moteurs triphasés de 0,37 à 4 kW.



VFTM IP54
Variateur de fréquence autonome. Pour moteurs triphasés de 0,37 à 15 k.



CPFL-S / CPFL-E
Capteur de présence.



SCO2-A
Sonde de CO_2 et de température d'ambiance.
SCO2-AD
Sonde de CO_2 et de température d'ambiance avec affichage.
SCHT-AD
Sonde de CO_2, d'humidité relative et de température d'ambiance avec affichage.



TDP-S / TDP-D / TDP-PI
Sondes de pression.

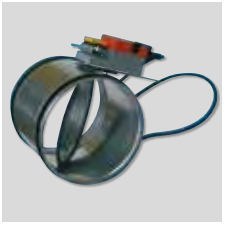

REMP
Registre motorisé proportionnel.

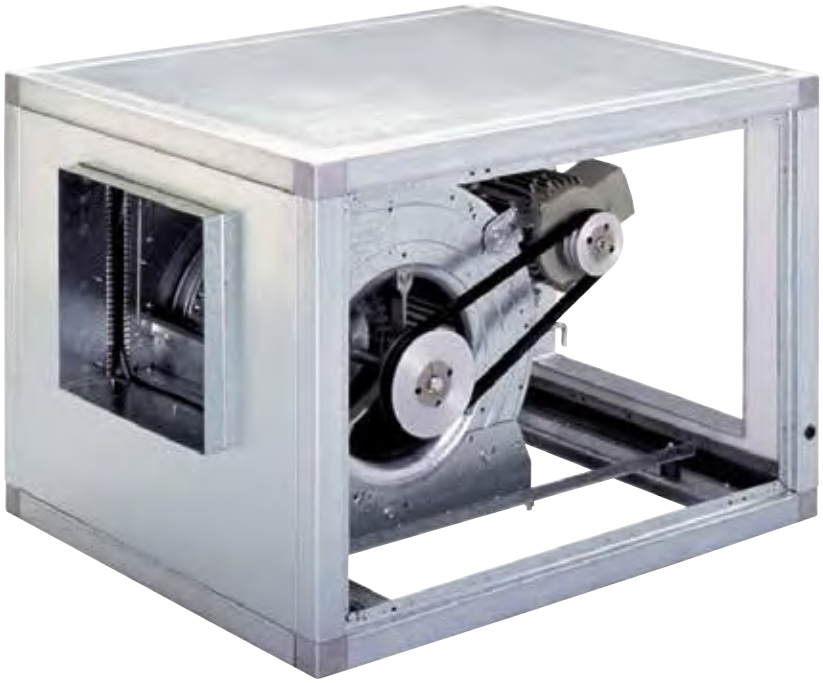

Caissons acoustiques d'extraction et d'insufflation fabriqués en tôle d'acier galvanisée avec isolation acoustique en mousse de mélamine M1.
Turbine double ouïe à action.
Installation en combles ou en terrasse.
Ventilateur à transmission fixé dans le caisson sur des plots anti-vibratiles.
Configuration en ligne en standard (H) et avec transmission à droite (vue côté soufflage).

Moteurs
Moteurs IP55, classe F.
Tension d'alimentation:
Triphasée 230/400V-50Hz jusqu'à 3 kW.
Triphasée 400V-50Hz pour les puissances supérieures et les 2 vitesses.
(voir tableau des caractéristiques).
Les modèles 1 vitesse sont variables enfréquence.

Sur demande
Version monophasée jusque 2,2 kW (modèles CVTB).
Transmission montée à gauche (TI).
Configuration avec refoulement vertical (versions V) et refoulement horizontal (versions H).
Piquages circulaires à l'aspiration et au refoulement (RR).
Version avec isolation acoustique double peau par fibre de verre ininflammable de 17 mm (SANDWICH) (M0).
Moteur avec protection thermique.
Moteurs 2 vitesses (4/6 pôles).
Peinture époxy.

Versions CVTT ATEX
Sur demande, versions pour ambiances explosives selon la directive ATEX pour les modèles avec moteur triphasé jusque 11kW:
- Antidéflagrant ATEX - gaz
  En version ATEX standard, les moteurs antidéflagrants sont livrés sans protection thermique.
  Pour une utilisation avec un convertisseur de fréquence, commander des moteurs antidéflagrants avec une protection thermique de type PTC.
  Ⓔx II 2G Ex d IIB T4
  Ⓔx II 2G Ex d IIB+H2 T4 (avec moteur Ex d IIC T4).
- Sécurité augmentée ATEX - gaz
  Ⓔx II 2G Ex e II T3

La version CVTT ATEX est fournie sans l'isolation en mousse de mélamine.
Pour sélectionner un caisson CVTT ATEX utiliser les courbes caractéristiques ou EasyVent.
Les données électriques des ATEX peuvent varier.
Consulter la disponibilité pour les autres versions de moteurs ATEX.



Faible niveau sonore
Isolation acoustique en mousse de mélamine de 7 mm M1.



Manchette souple au refoulement
Permet d'éviter la transmission du bruit et des vibrations.



Caisson robuste
Profils en acier galvanisé .



Version avec refoulement vertical (V)
Sur demande.



Plots antivibratiles
Plots anti-vibratiles montés dans le caisson. Pour éviter les transmissions de vibration et de bruit à l'installation.

Applications spécifiques

Ⓔx
Versions

CARACTERISTIQUES TECHNIQUES

Avant d'installer le ventilateur vérifier que les valeurs indiquées sur la plaque signalétique du moteur sont compatibles avec celles du réseau d'alimentation électrique.

Modèle	Puissance moteur		Vitesse ventilateur		Débit		Température ambiante (ºC)	Poids maxi. avec moteur plus grand (kg)
	Mini. (kW)	Maxi. (kW)	Mini. (rpm)	Maxi. (rpm)	Mini. (m^3/h)	Maxi. (m^3/h)		
CVTT-7/7	0,18	0,75	800	1800	390	2.860	-20ºC/+40	43
CVTT-9/9	0,18	1,1	700	1500	950	4.800	-20ºC/+40	52
CVTT-10/10	0,37	1,5	600	1300	980	5.100	-20ºC/+40	66
CVTT-12/12	0,37	3	600	1200	1.500	11.350	-20ºC/+40	88
CVTT-15/15	0,75	4	500	1100	1.500	12.800	-20ºC/+40	108
CVTT-18/18	1,1	7,5	400	900	3.050	20.270	-20ºC/+40	147
CVTT-20/20	1,5	7,5	400	800	3.240	22.700	-20ºC/+40	270
CVTT-22/22	2,2	11	400	800	4.750	30.700	-20ºC/+40	309
CVTT-25/25	2,2	11	300	650	5.650	40.000	-20ºC/+40	350
CVTT-30/28	3	15	300	550	8.800	52.000	-20ºC/+40	472

CARACTERISTIQUES ACOUSTIQUES

Spectre de puissance sonore: Pour obtenir le spectre de puissance acoustique, soustraire aux valeurs des tableaux des caractéristiques tech-niques, les valeurs de correction indiquées dans les tableaux ci-dessous en dB(A).

Modèle	63 Hz	125 Hz	250 Hz	500 Hz	1000 Hz	2000 Hz	4000 Hz	8000 Hz	16000 Hz
CVTT-7/7	17	15	11	12	4	5	14	19	27
CVTT-9/9	17	15	11	12	4	5	14	19	27
CVTT-10/10	17	15	11	11	4	5	14	20	27
CVTT-12/12	16	14	11	10	4	5	15	21	27
CVTT-15/15	13	13	10	10	5	5	15	22	27
CVTT-18/18	11	12	9	9	5	6	15	22	27
CVTT-20/20	10	11	8	8	6	7	16	23	27
CVTT-22/22	9	11	7	8	6	8	17	24	27
CVTT-25/25	9	11	7	8	6	8	17	25	27
CVTT-30/28	9	11	7	8	6	8	18	25	27

PUISSANCES MOTEURS (kW)

1 VITESSE	4 PÔLES	0,18	0,25	0,37	0,55	0,75	1,1	1,5	2,2	3	4	5,5	7,5	11	15
2 VITESSES	4/6 PÔLES	-	0,25/0,09	-	-	0,7/0,2	0,85/0,25	1,4/0,5	2,4/0,75	3,4/1,1	4/1,2	6,3/1,9	9/3	11/3,7	15/5
	4/8 PÔLES	-	0,25/0,06	0,37/0,07	0,55/0,09	0,75/0,12	1,1/0,18	1,5/0,25	2,2/0,37	3/0,55	4/0,75	5,5/1,1	7,5/1,5	11/2,8	15/3,8

NOTE: les puissances moteur peuvent varier légèrement en fonction des fabricants.

DIMENSIONS (mm)

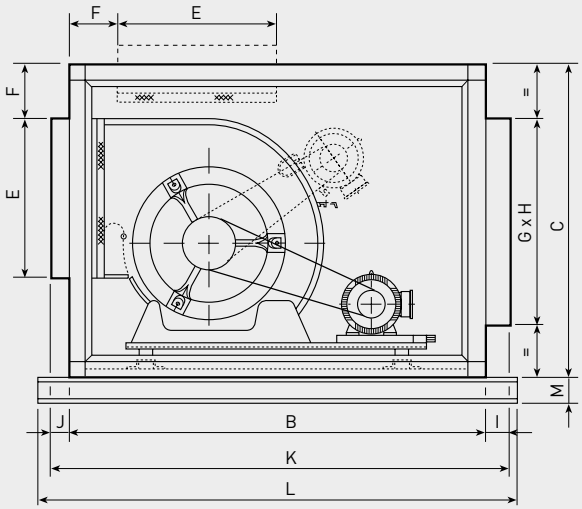

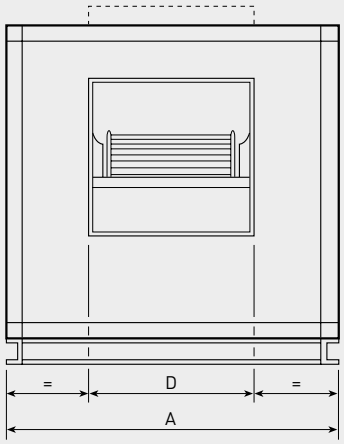

Modèle	A	B	C	D	E	F	G	H	I	J	K	L	M
Horizontal discharge													
CVTT-7/7 - H	554	710	483	232	222	92	325	325	30	30	780	–	–
CVTT-9/9 - H	605	800	554	300	260	96	400	400	30	30	870	–	–
CVTT-10/10 - H	710	850	605	333	289	94	450	450	30	30	920	–	–
CVTT-12/12 - H	775	950	675	396	341	82	500	500	30	30	1020	–	–
CVTT-15/15 - H	950	1018	775	473	403	88	600	600	30	30	1088	–	–
CVTT-18/18 - H	1018	1250	900	556	479	82	700	700	30	30	1320	–	–
CVTT-20/20 - H	1250	1350	1140	630	630	137	800	800	30	30	1420	1510	80
CVTT-22/22 - H	1350	1500	1250	695	700	161	900	900	30	30	1570	1660	80
CVTT-25/25 - H	1500	1600	1350	796	800	122	1000	1000	30	30	1670	1760	80
CVTT-30/28 - H	1700	1900	1600	870	945	150	1200	1200	30	30	1970	2060	80
Vertical discharge													
CVTT-7/7 - V	554	710	483	232	222	92	325	325	30	30	780	–	–
CVTT-9/9 - V	605	800	554	300	260	96	400	400	30	30	870	–	–
CVTT-10/10 - V	710	850	605	333	289	94	450	450	30	30	920	–	–
CVTT-12/12 - V	775	950	675	396	341	82	500	500	30	30	1020	–	–
CVTT-15/15 - V	950	1018	775	473	403	88	600	600	30	30	1088	–	–
CVTT-18/18 - V	1018	1250	900	556	479	82	700	700	30	30	1320	–	–
CVTT-20/20 - V	1250	1500	1018	630	630	137	800	800	30	30	1540	1660	80
CVTT-22/22 - V	1350	1600	1086	695	700	161	900	900	30	30	1640	1760	80
CVTT-25/25 - V	1500	1800	1190	796	800	128	1000	1000	30	30	1840	1960	80
CVTT-30/28 - V	1700	2000	1390	870	945	128	1200	1200	30	30	2040	2160	80

VERSION SPECIALE (RR) AVEC PIQUAGES CIRCULAIRES

Sur demande
Note: les prestations aérauliques ne sont pas identiques.

Modèle	Ø (mm)
CVTT-7/7	315
CVTT-9/9	355
CVTT-10/10	400
CVTT-12/12	450
CVTT-15/15	560
CVTT-18/18	630
CVTT-20/20	800
CVTT-22/22	900
CVTT-25/25	1000
CVTT-30/28	1250

ACCESSOIRES DE MONTAGE

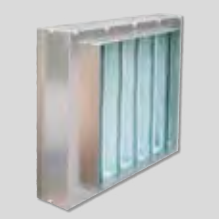

MF-G4
Caisson filtre en acier galvanisé, fourni avec filtre AFR MF-G4.
Prévu pour être monté directement à l'aspiration du caisson de ventilation CVTT. L'accès au filtre se fait par l'intérieur du caisson CVTT, après avoir retiré le panneau latéral.



Caisson CVTT	Caisson filtre MF-G4	Filtre MF-G4
9/9	MF-9/9 G4	AFR MF-9/9 G4
10/10	MF-10/10 G4	AFR MF-10/10 G4
12/12	MF-12/12 G4	AFR MF-12/12 G4
15/15	MF-15/15 G4	AFR MF-15/15 G4
18/18	MF-18/18 G4	AFR MF-18/18 G4
20/20	MF-20/20 G4	AFR MF-20/20 G4
22/22	MF-22/22 G4	AFR MF-22/22 G4
25/25	MF-25/25 G4	AFR MF-25/25 G4
30/28	MF-30/28 G4	AFR MF-30/28 G4

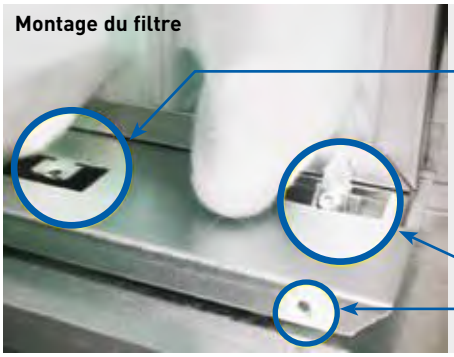

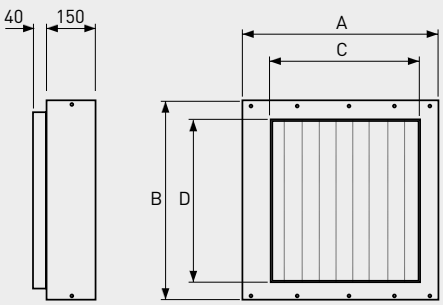

Modèle	A	B	C	D
9/9	519	468	400	400
10/10	624	519	450	450
12/12	689	589	500	500
15/15	864	689	600	600
18/18	932	814	700	700
20/20	1.164	1.054	800	800
22/22	1.264	1.164	900	900
25/25	1.414	1.264	1.000	1.000
30/28	1.614	1.514	1.200	1.200

Dimensions (mm)

Perte de charge des caissons filtre MF-G4

Données avec filtre propre. Dans la sélection du caisson CVTT prévoir une perte de charge additionnelle correspondant à l'encrassement du filtre (il est recommandé un minimum de 150Pa). Si la marge prise en compte pour l'encrassement du filtre est trop faible il sera nécessaire de prévoir une fréquence de remplacement plus rapide.

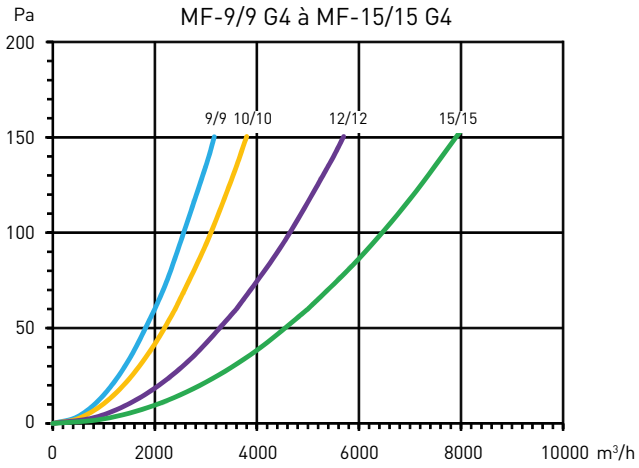

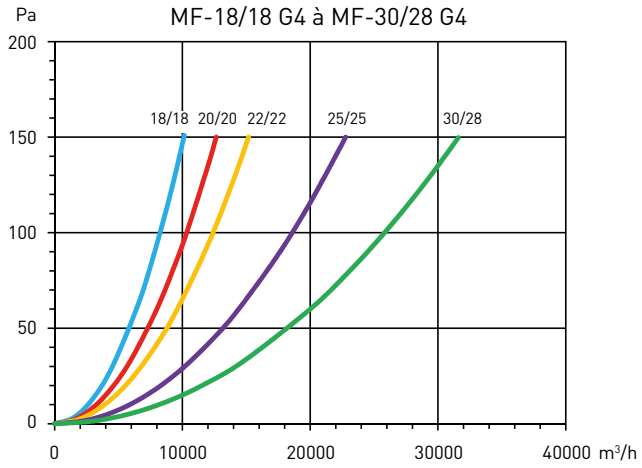

ACCESSOIRES DE MONTAGE



ACOP RECT
Manchette souple.

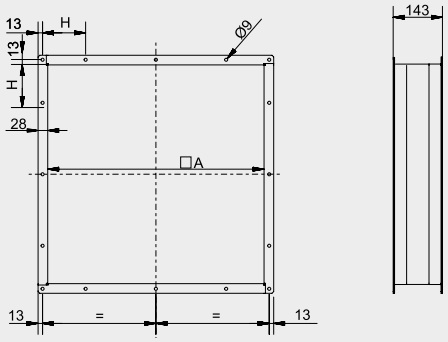

Aspiration

Modèle	Aspiration			
	Référence	A	H	Nº trous
CVTT-7/7	ACOP RECT 7/7 ASP	327		8
CVTT-9/9	ACOP RECT 9/9 ASP	402		8
CVTT-10/10	ACOP RECT 10/10 ASP	452		8
CVTT-12/12	ACOP RECT 12/12 ASP	502		8
CVTT-15/15	ACOP RECT 15/15 ASP	602		8
CVTT-18/18	ACOP RECT 18/18 ASP	702		8
CVTT-20/20	ACOP RECT 20/20 ASP	802	168	16
CVTT-22/22	ACOP RECT 22/22 ASP	902	199	16
CVTT-25/25	ACOP RECT 25/25 ASP	1002	208	16
CVTT-30/28	ACOP RECT 30/28 ASP	1202	247	16

Dimensions (mm)

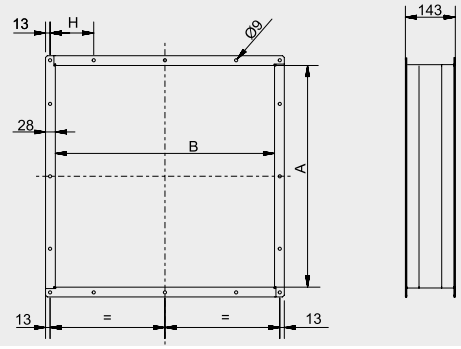

Soufflage

Modèle	Soufflage				
	Référence	A	B	H	Nº trous
CVTT-7/7	ACOP RECT 7/7 IMP	224	234		8
CVTT-9/9	ACOP RECT 9/9 IMP	262	302		8
CVTT-10/10	ACOP RECT 10/10 IMP	291	335		8
CVTT-12/12	ACOP RECT 12/12 IMP	343	398		8
CVTT-15/15	ACOP RECT 15/15 IMP	405	475		8
CVTT-18/18	ACOP RECT 18/18 IMP	481	558		8
CVTT-20/20	ACOP RECT 20/20 IMP	635	628	125	16
CVTT-22/22	ACOP RECT 22/22 IMP	702	697	150	16
CVTT-25/25	ACOP RECT 25/25 IMP	802	798	175	16
CVTT-30/28	ACOP RECT 30/28 IMP	947	872	210	16

Dimensions (mm)

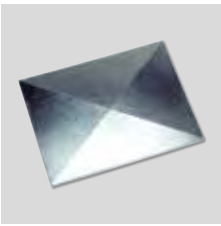

CTI
Capot pare-pluie de protection pour les montages en terrasse.

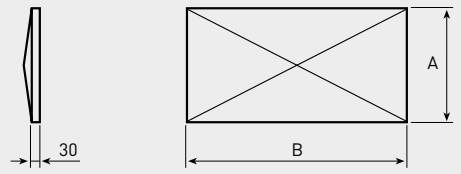

Modèle	Référence	A	B	Modèle	Référence	A	B
CTI-7	CVTT-7/7	557	713	CTI-18	CVTT-18/18	1021	1253
CTI-9	CVTT-9/9	608	803	CTI-20	CVTT-20/20	1253	1353
CTI-10	CVTT-10/10	713	853	CTI-22	CVTT-22/22	1353	1503
CTI-12	CVTT-12/12	778	953	CTI-25	CVTT-25/25	1503	1603
CTI-15	CVTT-15/15	953	1021	CTI-30	CVTT-30/28	1703	1903

Dimensions (mm)

ACCESSOIRES DE MONTAGE

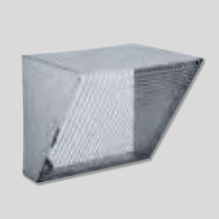

CVD (Soufflage) – CVA (Aspiration)
Auvents pare-pluie
Auvents avec grillage anti-volatiles à monter au soufflage ou à l'aspiration des caissons.

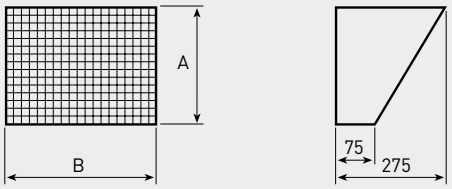

Modèle	Soufflage			Aspiration		
	Modèle CVD	A	B	Modèle	A	B
CVTT-7/7	CVD-7	225	235	CVA-7	329	329
CVTT-9/9	CVD-9	263	303	CVA-9	403	403
CVTT-10/10	CVD-10	292	336	CVA-10	453	453
CVTT-12/12	CVD-12	344	399	CVA-12	503	503
CVTT-15/15	CVD-15	406	476	CVA-15	603	603
CVTT-18/18	CVD-18	482	559	CVA-18	703	703
CVTT-20/20	CVD-20	633	633	CVA-20	803	803
CVTT-22/22	CVD-22	698	703	CVA-22	903	903
CVTT-25/25	CVD-25	799	803	CVA-25	1003	1003
CVTT-30/28	CVD-30	873	948	CVA-30	1203	1203

Dimensions (mm)



PAVZ
Plots anti-vibratiles.
Température de fonctionnement de -30°C à +70°C.
(1 PAVZ = jeu de 4 pièces).

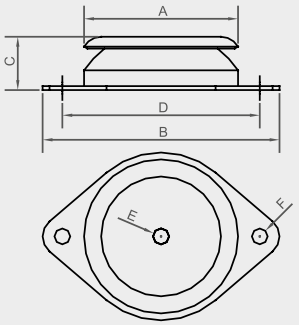

Modèle	Modèle PAVZ	A	B	C	D	ØE	ØF	Charge (kg)
CVTT-7/7	PAVZ-60 SH 45	60	90	24	76	M6	6,2	15
CVTT-9/9	PAVZ-60 SH 45	60	90	24	76	M6	6,2	15
CVTT-10/10	PAVZ-60 SH 60	60	90	24	76	M6	6,2	25
CVTT-12/12	PAVZ-60 SH 60	60	90	24	76	M6	6,2	25
CVTT-15/15	PAVZ-80 SH 45	80	120	27	100	M8	8,2	45
CVTT-18/18	PAVZ-80 SH 45	80	120	27	100	M8	8,2	45
CVTT-20/20	PAVZ-80 SH 60	80	120	27	100	M8	8,2	80
CVTT-22/22	PAVZ-100 SH 45	100	148	28	124	M10	10,2	105
CVTT-25/25	PAVZ-100 SH 45	100	148	28	124	M10	10,2	105
CVTT-30/28	PAVZ-100 SH 60	100	148	28	124	M10	10,2	180

Dimensions (mm)
* Charge maximum par plot.

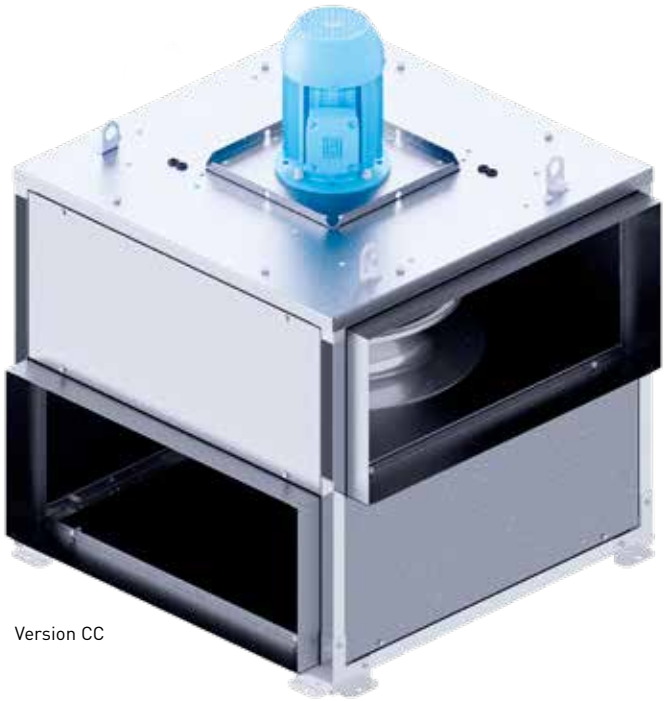

Version CC

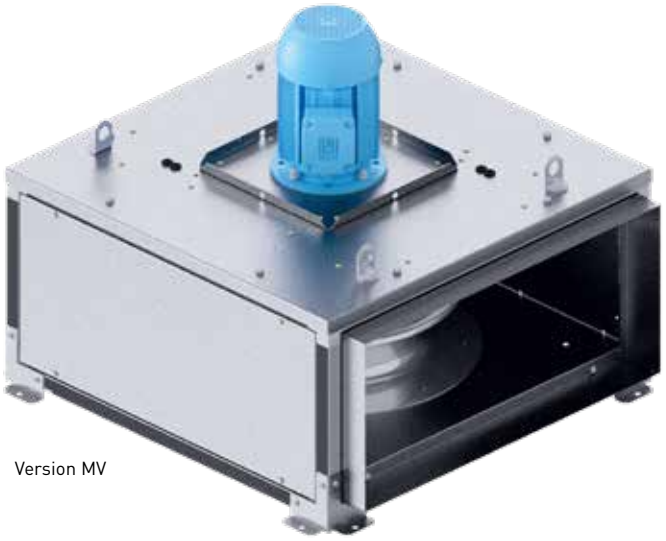

Version MV

Applications
Extraction des fumées et des gaz chauds en cas d'incendie.
Extraction de l'air vicié des locaux tertiaires et industriels.
Extraction des polluants dans les cuisines professionnelles.
Installation dans toutes les positions et raccordement sur toutes les faces.
Extraction d'air transporté jusqu'à 120°C en continu, avec moteur à 40°C maxi en air ambiant.

Gamme
8 tailles: 355 / 400 / 450 / 500 / 560 / 630 / 710 / 800.
Débit de 500 à 23 000 m^3/h.
- ILHT CC: unité complète avec plénum d'aspiration multidirectionnel et moteur axe horizontal ou vertical.
- ILHT MV: unité de ventilation seule avec moteur axe horizontal ou vertical.

Construction
- Panneaux en tôle d'acier galvanisé démontables.
- Structure modulaire en profilés aluminium.
- 4 pattes de fixation.
- Raccordement par 2 brides lisses incluses.
- Turbine à réaction en acier galvanisé, montée en accouplement direct avec le moteur.
- Accès complet pour le nettoyage et la maintenance sans désacoupler le caisson.
- Moteurs triphasés 230/400V 50Hz, IP55, classe F, aptes à la variation de fréquence.

Sur demande
Pour applications en cuisines:
Étanchéité renforcée avec joint résistant à la graisse.
Purge de vidange fournie non montée.
Moteurs deux vitesses.

Applications spécifiques

F400-120
Homologués selon la norme européenne EN12101-3

120°C
Continu

Parkings

Cuisines professionnelles

CARACTERISTIQUES TECHNIQUES - VERSION CC

Avant d'installer le ventilateur vérifier que les valeurs indiquées sur la plaque signalétique du moteur sont compatibles avec celles du réseau d'alimentation électrique.

Modèle	Vitesse (tr/mn)	Puissance moteur (W)	Intensité nominale (A)		Débit maxi. (m^3/h)	Niveau de pression sonore* (dB(A))			Poids (kg)	Variateur de fréquence			
										VFKB		VFTM	
			230V	400V		Aspiration	Rayonné	Soufflage		MONO	TRI	MONO	TRI
TRIPHASE 4 PÔLES													
ILHT/4-355 CC	1410	0,25	1,4	0,8	3.370	57	50	63	59	24	45	0,37	0,37
ILHT/4-400 CC	1430	0,55	2,5	1,4	5.340	61	53	67	72	24	45	0,37	0,55
ILHT/4-450 CC	1460	1,1	4,1	2,3	7.860	66	59	72	92	24	45	0,75	1,1
ILHT/4-500 CC	1450	1,5	5,5	3,2	9.630	67	59	75	114	27	45	1,1	1,5
ILHT/4-560 CC	1440	2,2	7,9	4,6	12.470	69	58	72	159	27	48	2,2	2,2
TRIPHASE 6 PÔLES													
ILHT/6-355 CC	900	0,18	1,3	0,7	2.110	48	41	54	59	24	45	0,18	0,37
ILHT/6-400 CC	930	0,37	2,0	1,1	3.410	52	44	58	72	24	45	0,37	0,37
ILHT/6-450 CC	930	0,37	2,0	1,1	4.940	57	50	63	92	24	45	0,37	0,37
ILHT/6-500 CC	930	0,55	2,8	1,6	6.090	59	50	66	114	24	45	0,37	0,55
ILHT/6-560 CC	930	0,75	3,4	1,9	7.960	60	49	63	159	24	45	0,55	0,75
ILHT/6-630 CC	930	1,1	4,7	2,7	11.800	64	54	68	162	27	45	1,1	1,1
ILHT/6-710 CC	980	3	12,0	6,9	18.910	68	61	74	264	-	48	-	4
ILHT/6-800 CC	970	4	15,6	9,0	25.660	70	61	72	307	-	-	-	5,5

* Mesuré en champ libre à 1,5 m.

DIMENSIONS (mm)

Montage avec axe moteur horizontal

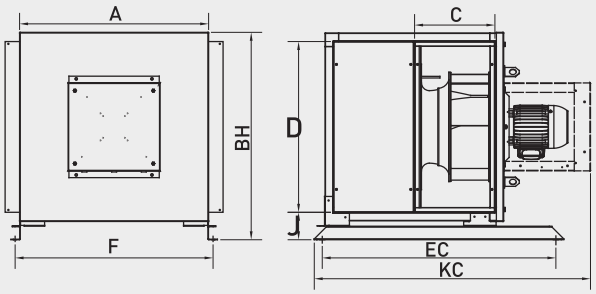

Montage avec axe moteur vertical

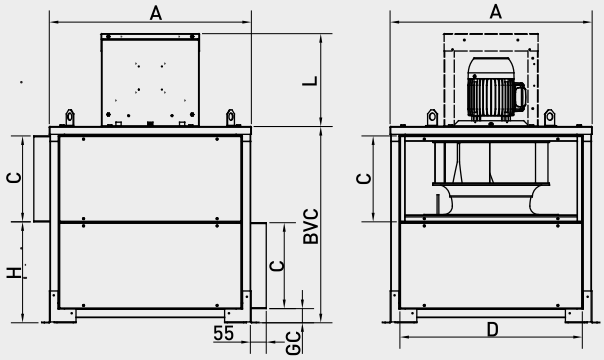

Modèle CC	A	BH	BVC	C	D	EC	F	GC	H	J	KC	L
355	627	695	645	263	559	790	660	50	315	102	954	321
400	699	767	678	297	631	864	732	50	349	102	1022	321
450	779	847	738	326	711	990	812	50	378	102	1081	321
500	858	925	784	338	768	1039	890	62	402	112	1145	351
560	954	1021	817	354	864	1139	986	62	419	112	1178	351
630	1066	1133	912	403	977	1183	1098	62	466	112	1273	351
710	1194	1261	1032	462	1104	1325	1226	62	526	112	1488	446
800	1338	1420	1084	488	1248	1379	1370	62	552	112	1540	446

CARACTERISTIQUES TECHNIQUES - VERSION MV

Avant d'installer le ventilateur vérifier que les valeurs indiquées sur la plaque signalétique du moteur sont compatibles avec celles du réseau d'alimentation électrique.

Modèle	Vitesse (tr/mn)	Puissance moteur (W)	Intensité nominale (A)		Débit maxi. (m^3/h)	Niveau de pression sonore* (dB(A))			Poids (kg)	Variateur de fréquence			
										VFKB		VFTM	
			230V	400V		Aspiration	Rayonné	Soufflage		MONO	TRI	MONO	TRI
TRIPHASE 4 PÔLES													
ILHT/4-355 MV	1410	0,25	1,4	0,8	3.550	57	46	59	39	24	45	0,37	0,37
ILHT/4-400 MV	1430	0,55	2,5	1,4	5.650	62	50	63	49	24	45	0,37	0,55
ILHT/4-450 MV	1450	1,1	4,1	2,3	8.320	66	55	67	67	24	45	0,75	1,1
ILHT/4-500 MV	1450	1,5	5,5	3,2	10.140	68	58	70	88	27	45	1,1	1,5
ILHT/4-560 MV	1450	2,2	7,9	4,6	12.900	69	58	72	111	27	48	2,2	2,2
TRIPHASE 6 PÔLES													
ILHT/6-355 MV	900	0,18	1,3	0,7	2.220	48	37	50	39	24	45	0,18	0,37
ILHT/6-400 MV	930	0,37	2,0	1,1	3.600	53	41	54	49	24	45	0,37	0,37
ILHT/6-450 MV	930	0,37	2,0	1,1	5.240	57	46	59	67	24	45	0,37	0,37
ILHT/6-500 MV	930	0,55	2,8	1,6	6.430	59	49	61	88	24	45	0,37	0,55
ILHT/6-560 MV	940	0,75	3,4	1,9	8.300	60	49	63	111	24	45	0,55	0,75
ILHT/6-630 MV	940	1,1	4,7	2,7	12.260	64	56	65	118	27	45	1,1	1,1
ILHT/6-710 MV	980	3	12,0	6,9	19.690	68	63	72	144	-	48	-	4
ILHT/6-800 MV	970	4	15,6	9,0	24.820	70	65	72	224	-	-	-	5,5

* Mesuré en champ libre à 1,5 m.

DIMENSIONS (mm)

Montage avec axe moteur horizontal

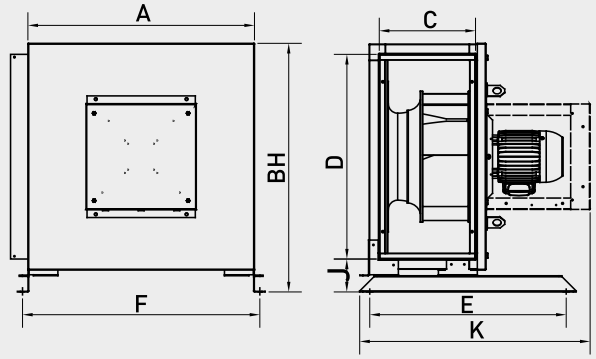

Montage avec axe moteur vertical

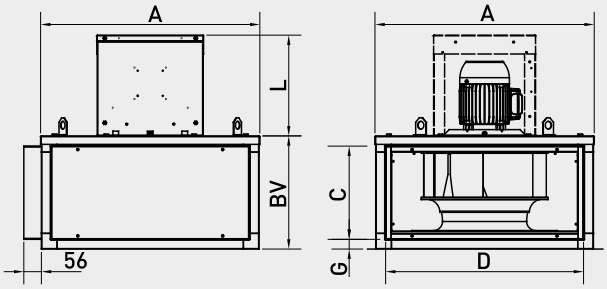

Modèle MV	A	BH	BV	C	D	E	F	G	J	K	L
355	627	695	327	263	559	606	660	31	102	677	321
400	699	767	361	297	631	606	732	31	102	711	321
450	779	847	392	326	711	606	812	31	102	743	321
500	858	925	424	338	768	700	890	42	112	805	351
560	954	1021	441	354	864	700	986	42	112	822	351
630	1066	1133	488	403	977	700	1098	42	112	869	351
710	1194	1261	551	462	1104	906	1226	42	112	994	446
800	1338	1420	574	488	1248	906	1370	42	112	1050	446

COURBES CARACTERISTIQUES

- q_v: Débit en m^3/h et m^3/s.
- p_{sf}: Pression statique en mmCE et Pa.
- Air sec normal à 20°C et 760mmHg.
- Caractéristiques aérauliques selon les normes ISO 5801 et AMCA 210-99.

ILHT/4-355 CC 0,25kW

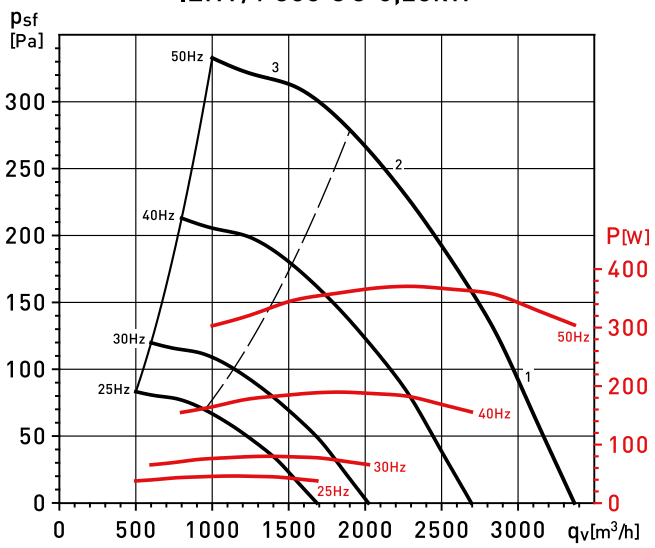

ILHT/4-355		63	125	250	500	1000	2000	4000	8000	LwA
Aspiration	1	50	70	65	66	68	67	63	54	75
	2	46	66	60	63	66	64	60	52	72
	3	53	63	59	62	63	61	56	49	69
Soufflage	1	46	74	73	72	74	72	67	59	80
	2	42	70	69	69	73	69	63	56	77
	3	49	66	68	68	70	65	59	52	75
Rayonné	1	46	59	56	53	58	56	51	44	64
	2	46	59	56	53	58	56	51	44	64
	3	54	57	55	52	54	52	47	41	62

ILHT/4-400 CC 0,55kW

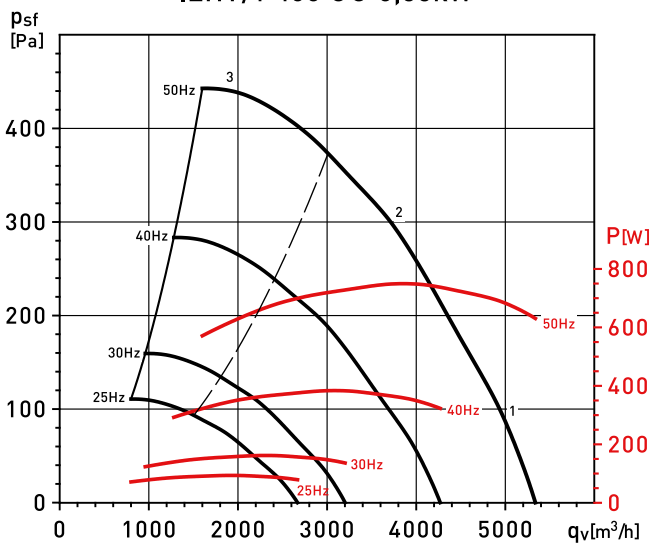

ILHT/4-400		63	125	250	500	1000	2000	4000	8000	LwA
Aspiration	1	57	72	71	72	72	73	68	60	79
	2	50	69	66	67	69	70	64	57	76
	3	56	67	63	66	67	66	61	56	73
Soufflage	1	53	76	80	79	81	77	73	66	86
	2	48	73	74	74	76	74	69	62	82
	3	54	70	73	73	75	70	63	57	80
Rayonné	1	54	65	67	61	63	65	58	51	72
	2	48	61	62	56	59	61	55	49	68
	3	54	59	59	56	58	58	51	48	66

ILHT/4-450 CC 1,1kW

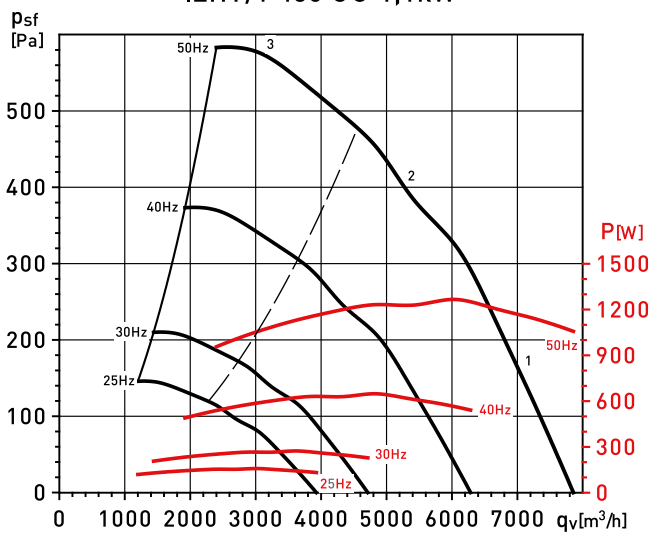

ILHT/4-450		63	125	250	500	1000	2000	4000	8000	LwA
Aspiration	1	60	76	75	76	76	76	72	65	83
	2	56	70	73	73	74	74	69	64	80
	3	60	70	70	72	71	71	67	63	78
Soufflage	1	62	78	85	85	87	82	78	71	91
	2	57	74	80	80	82	78	72	66	87
	3	60	72	78	78	80	74	67	61	84
Rayonné	1	55	69	71	68	69	68	64	57	76
	2	50	63	69	65	67	65	60	55	73
	3	54	63	66	64	64	62	59	54	71

ILHT/4-500 CC 1,5kW

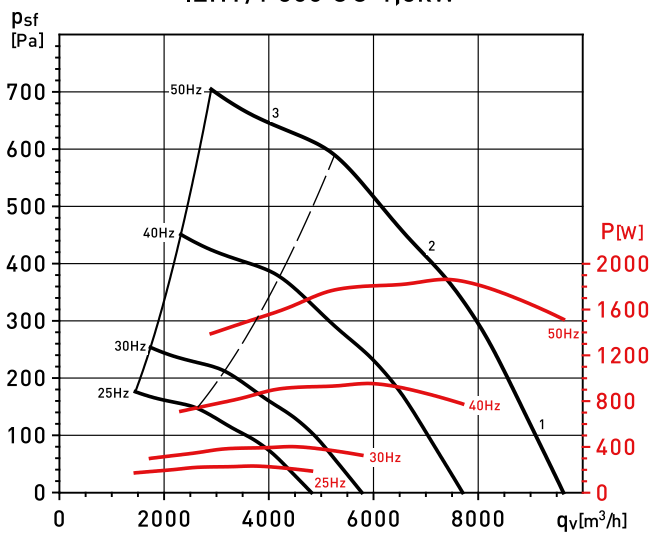

ILHT/4-500		63	125	250	500	1000	2000	4000	8000	LwA
Aspiration	LP	1	73	76	77	79	79	74	68	85
	MP	2	70	72	74	77	75	70	65	82
	HP	3	71	71	73	75	72	67	61	80
Soufflage	LP	1	81	88	87	90	84	80	72	94
	MP	2	76	82	82	86	79	75	68	89
	HP	3	75	81	80	83	76	70	63	87
Rayonné	LP	1	63	69	66	73	67	62	55	76
	MP	2	60	64	62	71	63	58	52	73
	HP	3	61	63	61	68	60	55	48	71

COURBES CARACTERISTIQUES

- q_v: Débit en m^3/h et m^3/s.
- p_{sf}: Pression statique en mmCE et Pa.
- Air sec normal à 20°C et 760mmHg.
- Caractéristiques aérauliques selon les normes ISO 5801 et AMCA 210-99.

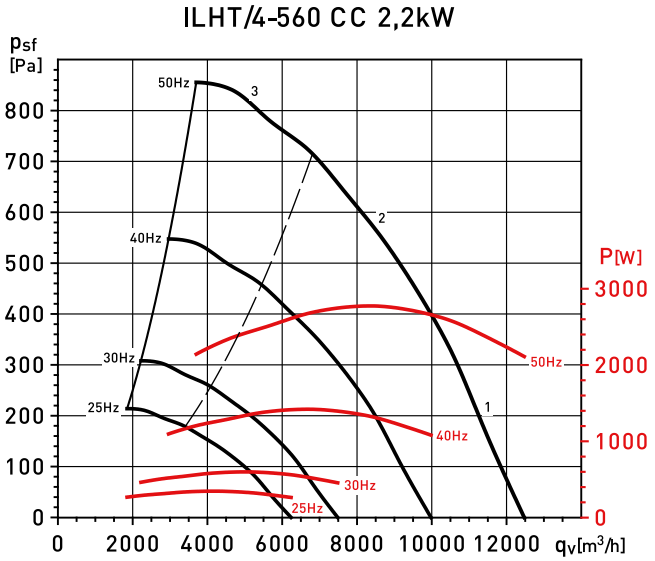

ILHT/4-560		63	125	250	500	1000	2000	4000	8000	LwA
Aspiration	1	58	76	75	73	80	78	75	69	85
	2	57	73	72	74	79	77	73	67	83
	3	63	79	75	74	78	74	70	65	84
Soufflage	1	60	81	82	80	83	80	78	73	89
	2	59	79	79	77	82	79	76	70	87
	3	63	79	80	78	81	77	73	67	86
Rayonné	1	47	66	67	64	69	66	62	55	74
	2	46	62	64	64	68	65	60	53	73
	3	52	68	67	65	67	62	57	51	73

COURBES CARACTERISTIQUES

- q_v: Débit en m^3/h et m^3/s.
- p_{sf}: Pression statique en mmCE et Pa.
- Air sec normal à 20°C et 760mmHg.
- Caractéristiques aérauliques selon les normes ISO 5801 et AMCA 210-99.

ILHT/6-355 CC 0,18kW

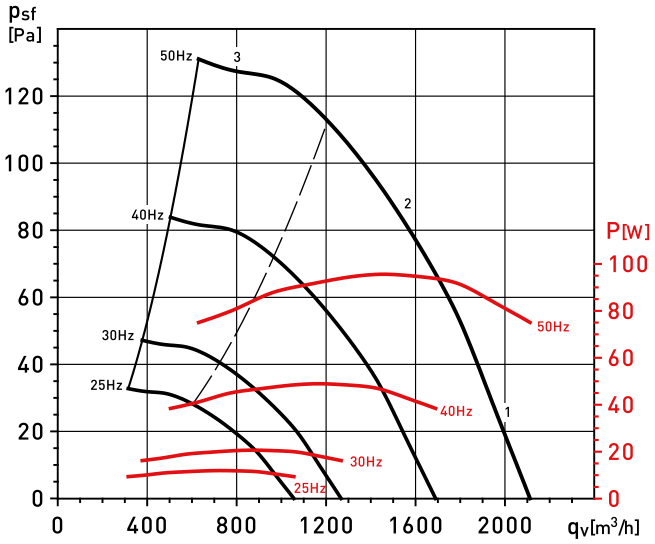

ILHT/6-355		63	125	250	500	1000	2000	4000	8000	LwA
Aspiration	1	41	61	56	57	59	58	54	45	66
	2	37	57	51	54	57	56	51	43	63
	3	44	54	50	53	54	52	47	40	60
Soufflage	1	37	65	64	63	66	63	58	50	71
	2	33	61	60	60	64	60	54	47	68
	3	40	58	60	59	61	57	50	43	66
Rayonné	1	41	55	52	48	51	49	45	37	59
	2	37	51	47	44	49	47	42	35	55
	3	45	48	46	43	45	43	39	32	53

ILHT/6-400 CC 0,37kW

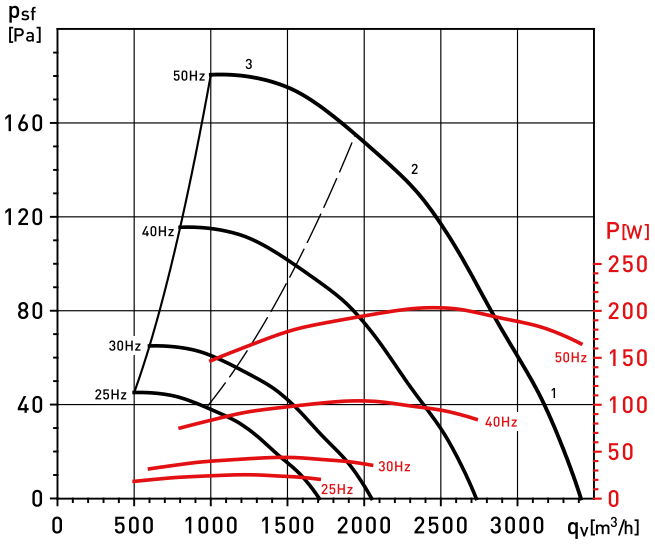

ILHT/6-400		63	125	250	500	1000	2000	4000	8000	LwA
Aspiration	1	48	64	62	63	64	64	59	51	71
	2	41	60	57	58	60	61	56	48	67
	3	47	58	54	58	58	57	52	48	65
Soufflage	1	44	68	71	70	72	69	64	57	77
	2	40	64	66	65	67	65	60	53	73
	3	45	61	65	64	66	61	54	48	71
Rayonné	1	45	56	58	52	54	56	50	43	63
	2	39	52	53	47	51	52	46	40	59
	3	45	50	50	47	49	49	43	39	57

ILHT/6-450 CC 0,37kW

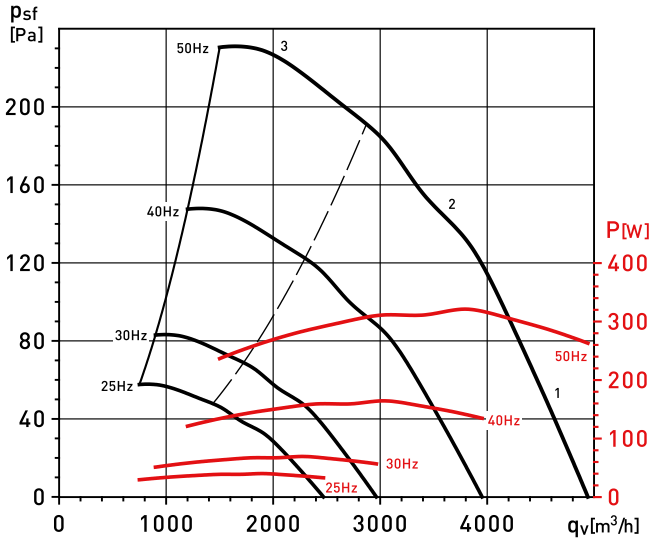

ILHT/6-450		63	125	250	500	1000	2000	4000	8000	LwA
Aspiration	1	51	67	67	67	67	68	63	57	74
	2	47	61	64	64	65	65	60	55	71
	3	51	61	61	63	62	62	59	54	69
Soufflage	1	53	69	76	76	78	73	69	62	82
	2	49	65	71	71	73	69	63	57	78
	3	51	64	70	70	71	65	58	52	76
Rayonné	1	46	60	63	59	60	59	55	48	68
	2	41	54	60	56	58	56	52	46	65
	3	46	54	57	55	55	53	50	45	62

ILHT/6-500 CC 0,55kW

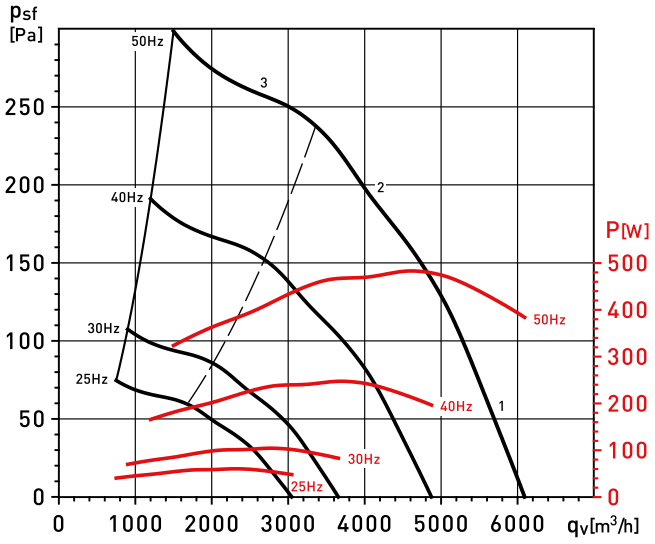

ILHT/6-500		63	125	250	500	1000	2000	4000	8000	LwA
Aspiration	1	55	64	68	68	70	70	65	59	76
	2	54	61	63	65	69	67	61	56	73
	3	56	62	62	64	66	64	58	53	71
Soufflage	1	57	72	79	78	81	75	71	63	85
	2	53	68	73	74	77	71	66	60	81
	3	55	66	72	72	74	67	61	54	78
Rayonné	1	45	55	60	57	64	58	53	46	67
	2	43	51	55	53	62	54	49	43	64
	3	46	52	54	52	59	51	46	40	62

COURBES CARACTERISTIQUES

- q_v: Débit en m^3/h et m^3/s.
- p_{sf}: Pression statique en mmCE et Pa.
- Air sec normal à 20°C et 760mmHg.
- Caractéristiques aérauliques selon les normes ISO 5801 et AMCA 210-99.

ILHT/6-560 CC 0,75kW

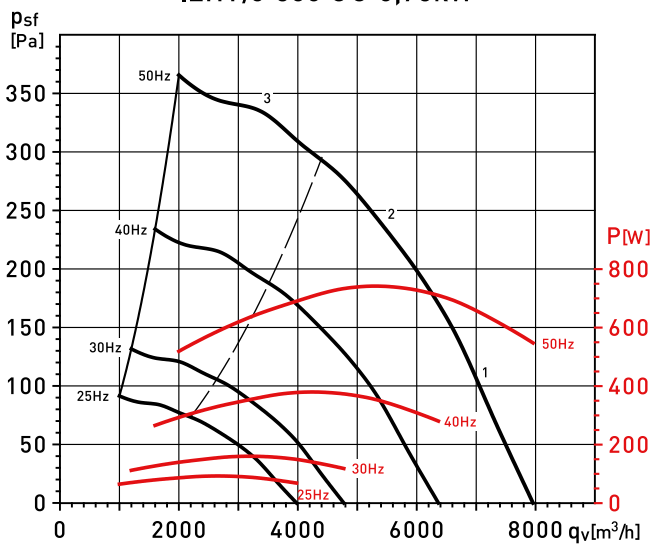

ILHT/6-560		63	125	250	500	1000	2000	4000	8000	LwA
Aspiration	1	49	68	66	64	71	70	66	61	76
	2	48	64	63	65	70	69	64	59	75
	3	55	70	66	65	69	66	61	57	75
Soufflage	1	51	72	73	71	74	71	69	64	80
	2	50	70	70	69	73	70	67	61	78
	3	54	70	71	69	72	68	64	58	78
Rayonné	1	38	57	59	55	60	58	53	46	65
	2	37	53	56	56	59	57	51	44	64
	3	43	59	58	56	58	54	48	42	65

ILHT/6-630 CC 1,5kW

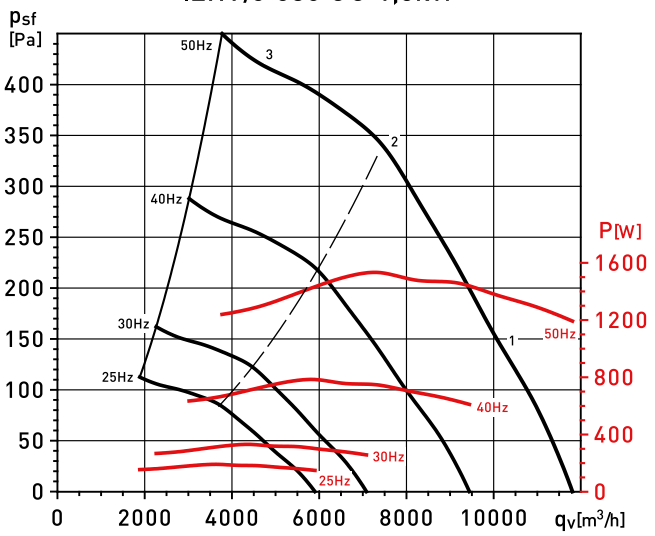

ILHT/6-630		63	125	250	500	1000	2000	4000	8000	LwA
Aspiration	1	64	72	75	74	77	74	69	62	82
	2	59	69	70	70	74	71	65	59	78
	3	63	67	69	69	72	67	62	57	77
Soufflage	1	64	76	78	80	81	76	71	64	86
	2	61	71	74	76	78	73	68	61	82
	3	64	71	75	75	76	70	64	58	81
Rayonné	1	57	68	64	63	66	64	57	51	73
	2	52	64	59	60	63	60	53	48	69
	3	57	63	59	59	61	56	50	46	68

ILHT/6-710 CC 3kW

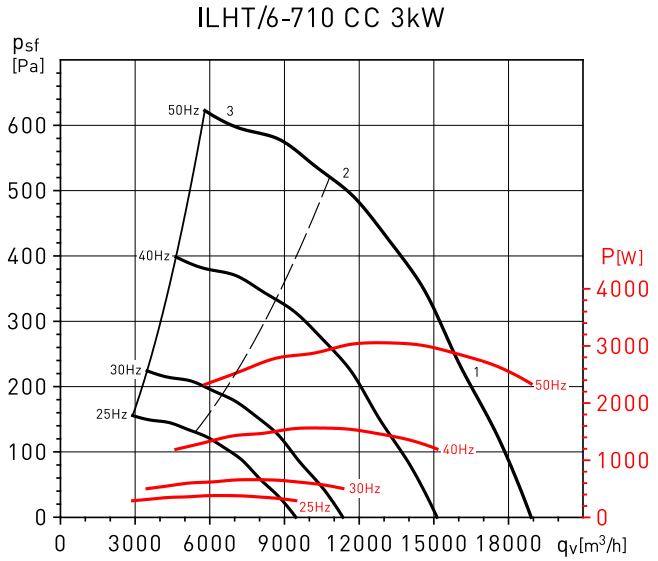

ILHT/6-710		63	125	250	500	1000	2000	4000	8000	LwA
Aspiration	1	70	76	77	78	80	76	69	64	85
	2	69	73	75	76	77	73	68	64	82
	3	70	70	74	75	76	72	68	65	81
Soufflage	1	70	85	86	89	89	82	75	68	94
	2	66	79	81	83	83	76	70	65	88
	3	70	78	81	83	81	74	68	63	87
Rayonné	1	59	72	69	74	70	63	54	48	78
	2	58	68	67	72	67	60	52	49	75
	3	59	66	66	71	66	59	53	49	74

ILHT/6-800 CC 4kW

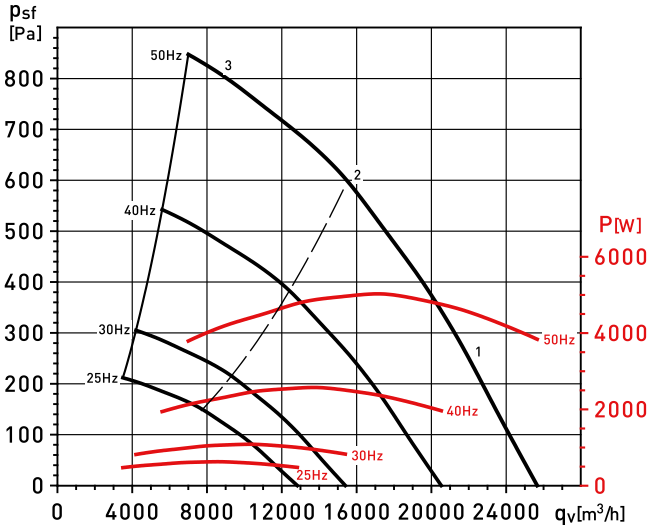

ILHT/6-800		63	125	250	500	1000	2000	4000	8000	LwA
Aspiration	1	59	75	73	75	80	78	72	67	85
	2	61	73	73	76	81	77	72	70	85
	3	70	76	75	75	77	73	71	67	83
Soufflage	1	68	85	85	88	88	85	78	75	93
	2	63	78	78	81	82	77	72	71	87
	3	69	78	79	80	80	76	72	69	86
Rayonné	1	51	68	64	62	70	69	64	67	75
	2	53	65	64	62	70	67	63	69	75
	3	61	68	65	61	66	62	61	65	74

COURBES CARACTERISTIQUES

- q_v: Débit en m^3/h et m^3/s.
- p_{sf}: Pression statique en mmCE et Pa.
- Air sec normal à 20°C et 760mmHg.
- Caractéristiques aérauliques selon les normes ISO 5801 et AMCA 210-99.

ILHT/4-355 MV 0,25kW

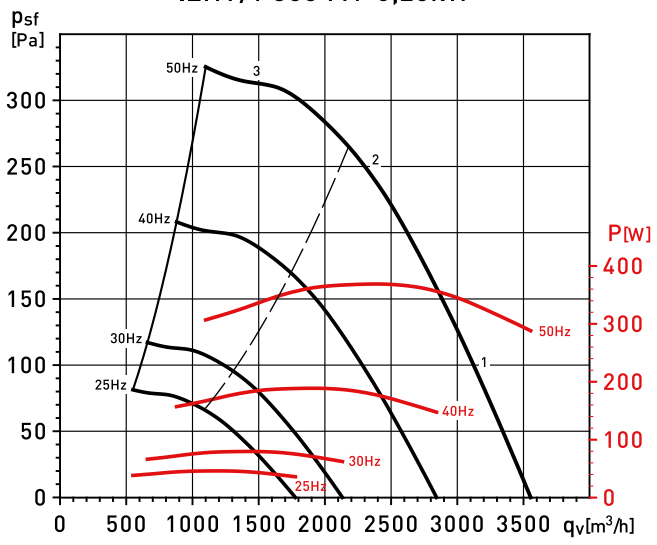

ILHT/4-355		63	125	250	500	1000	2000	4000	8000	LwA
Aspiration	1	42	67	65	61	66	67	64	59	74
	2	41	65	62	59	66	64	60	57	71
	3	52	66	65	61	65	61	57	52	71
Soufflage	1	42	67	69	67	69	69	65	59	76
	2	40	65	66	65	66	66	61	55	73
	3	51	66	68	66	66	64	57	51	73
Rayonné	1	41	53	49	49	54	55	51	50	60
	2	41	53	49	49	54	55	51	50	60
	3	52	54	52	51	53	52	48	45	61

ILHT/4-400 MV 0,55kW

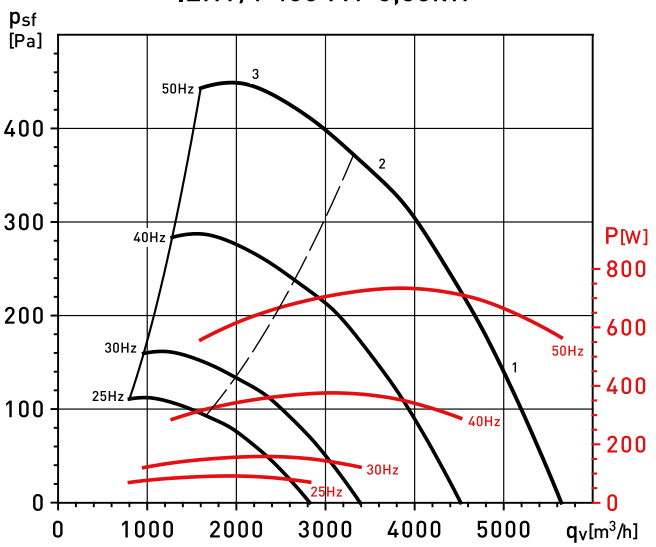

ILHT/4-400		63	125	250	500	1000	2000	4000	8000	LwA
Aspiration	1	46	76	72	66	70	72	68	65	80
	2	43	73	68	64	68	69	65	60	77
	3	54	72	69	65	67	67	63	58	76
Soufflage	1	48	71	73	73	75	74	70	64	81
	2	44	68	70	69	72	70	67	60	77
	3	55	70	72	70	72	68	62	55	78
Rayonné	1	43	63	61	56	59	59	54	48	68
	2	40	59	57	53	57	57	52	43	64
	3	51	59	58	55	56	54	49	42	64

ILHT/4-450 MV 1,1kW

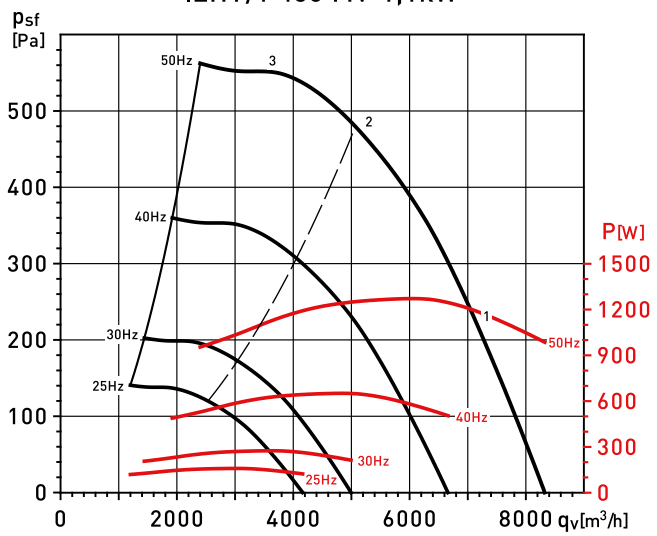

ILHT/4-450		63	125	250	500	1000	2000	4000	8000	LwA
Aspiration	1	53	77	74	70	76	75	72	67	82
	2	51	75	71	69	74	73	70	65	80
	3	62	75	73	70	73	70	66	61	80
Soufflage	1	53	76	78	76	78	77	74	69	85
	2	50	73	74	74	76	75	71	66	82
	3	58	73	76	75	76	72	67	61	82
Rayonné	1	50	68	62	59	64	64	62	53	72
	2	49	65	59	58	62	62	60	51	70
	3	59	66	61	59	62	59	56	47	70

ILHT/4-500 MV 1,5kW

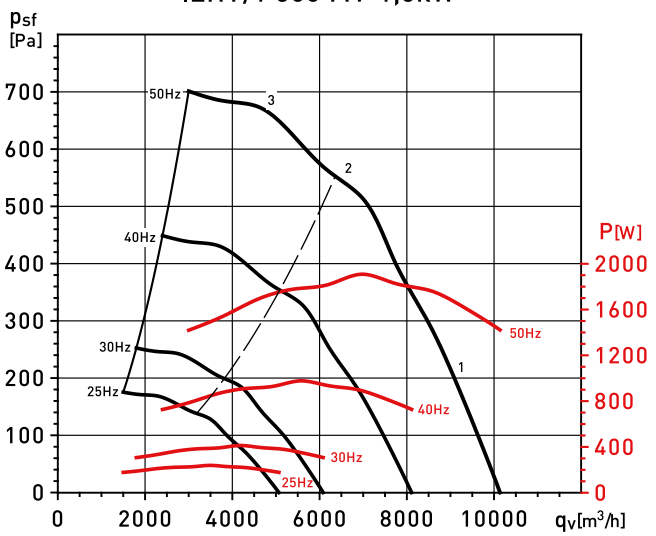

ILHT/4-500		63	125	250	500	1000	2000	4000	8000	LwA
Aspiration	1	58	74	73	73	78	77	75	70	83
	2	54	75	70	70	78	76	73	72	82
	3	57	75	71	71	76	74	73	70	82
Soufflage	1	59	77	80	78	81	78	76	71	87
	2	56	75	76	75	80	77	74	70	84
	3	60	76	77	76	79	75	71	67	84
Rayonné	1	50	65	65	63	67	66	65	59	73
	2	46	65	62	60	67	65	62	61	72
	3	49	66	63	61	66	63	63	58	72

COURBES CARACTERISTIQUES

- q_v: Débit en m^3/h et m^3/s.
- p_{sf}: Pression statique en mmCE et Pa.
- Air sec normal à 20°C et 760mmHg.
- Caractéristiques aérauliques selon les normes ISO 5801 et AMCA 210-99.

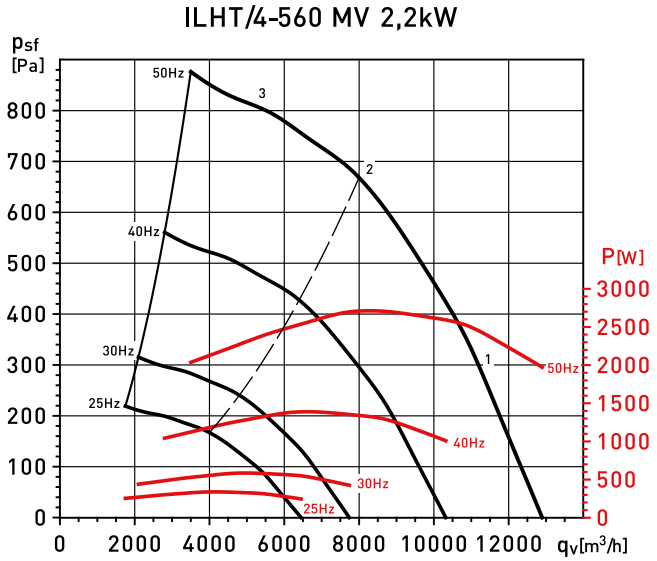

ILHT/4-560		63	125	250	500	1000	2000	4000	8000	LwA
Aspiration	1	58	76	75	73	80	78	75	69	85
	2	57	73	72	74	79	77	73	67	83
	3	63	79	75	74	78	74	70	65	84
Soufflage	1	60	81	82	80	83	80	78	73	89
	2	59	79	79	77	82	79	76	70	87
	3	63	79	80	78	81	77	73	67	86
Rayonné	1	47	66	67	64	69	66	62	55	74
	2	46	62	64	64	68	65	60	53	73
	3	52	68	67	65	67	62	57	51	73

COURBES CARACTERISTIQUES

- q_v: Débit en m^3/h et m^3/s.
- p_{sf}: Pression statique en mmCE et Pa.
- Air sec normal à 20°C et 760mmHg.
- Caractéristiques aérauliques selon les normes ISO 5801 et AMCA 210-99.

ILHT/6-355 MV 0,18kW

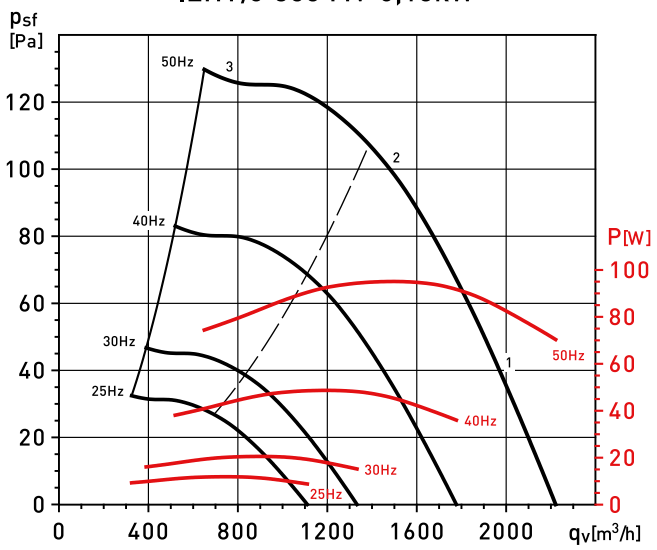

ILHT/6-355		63	125	250	500	1000	2000	4000	8000	LwA
Aspiration	1	33	59	56	52	57	59	55	50	65
	2	32	56	53	50	57	55	52	48	62
	3	43	57	56	52	56	52	48	44	63
Soufflage	1	33	58	60	58	60	60	56	50	67
	2	31	56	58	56	58	57	52	46	64
	3	42	57	59	58	57	55	48	42	64
Rayonné	1	34	46	44	43	46	49	46	43	54
	2	33	44	40	41	45	46	42	41	52
	3	43	45	44	43	44	43	39	37	52

ILHT/6-400 MV 0,37kW

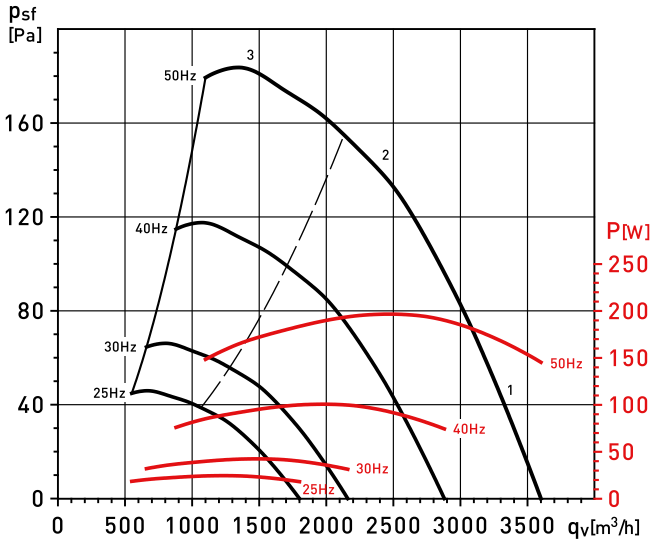

ILHT/6-400		63	125	250	500	1000	2000	4000	8000	LwA
Aspiration	1	37	68	64	58	61	63	59	56	71
	2	35	64	59	55	59	60	57	51	68
	3	45	63	61	56	59	58	54	50	67
Soufflage	1	39	62	65	64	66	65	62	56	72
	2	35	59	61	60	63	61	58	51	68
	3	46	61	63	61	63	59	53	46	69
Rayonné	1	34	54	52	47	50	51	45	39	59
	2	31	51	48	44	48	48	43	34	56
	3	42	50	49	46	48	46	40	33	55

ILHT/6-450 MV 0,37kW

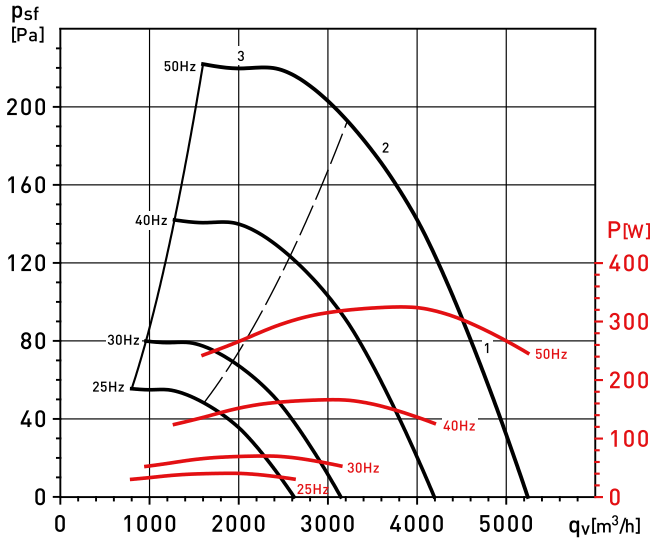

ILHT/6-450		63	125	250	500	1000	2000	4000	8000	LwA
Aspiration	1	44	68	65	61	67	66	63	58	74
	2	42	66	62	60	65	64	61	56	71
	3	53	66	64	62	64	61	57	52	71
Soufflage	1	44	67	69	68	70	68	65	60	76
	2	41	65	65	65	67	66	62	57	73
	3	49	65	67	66	67	63	58	52	73
Rayonné	1	41	59	54	50	55	55	53	44	63
	2	40	57	51	49	54	53	51	42	61
	3	50	57	52	50	53	50	47	38	61

ILHT/6-500 MV 0,55kW

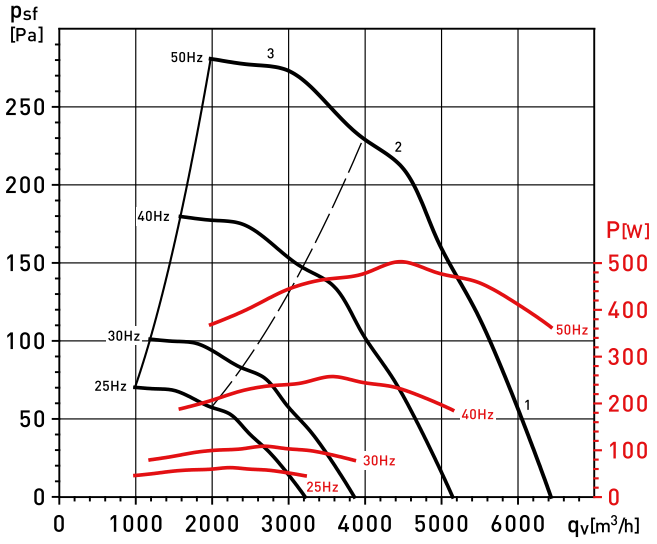

ILHT/6-500		63	125	250	500	1000	2000	4000	8000	LwA
Aspiration	1	49	65	64	64	69	69	66	61	75
	2	45	66	61	61	69	67	64	63	74
	3	48	66	62	62	68	66	64	61	73
Soufflage	1	50	69	71	69	73	70	67	62	78
	2	47	67	67	66	71	68	65	61	76
	3	51	67	69	67	70	66	62	58	75
Rayonné	1	41	56	56	54	59	58	56	50	65
	2	37	56	53	52	58	56	54	52	63
	3	40	57	54	52	57	55	54	50	63

COURBES CARACTERISTIQUES

- q_v: Débit en m^3/h et m^3/s.
- p_{sf}: Pression statique en mmCE et Pa.
- Air sec normal à 20°C et 760mmHg.
- Caractéristiques aérauliques selon les normes ISO 5801 et AMCA 210-99.

ILHT/6-560 MV 0,75kW

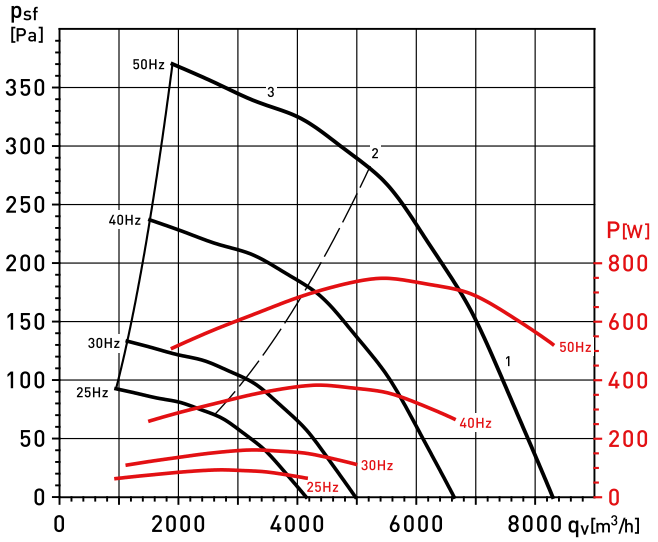

ILHT/6-560		63	125	250	500	1000	2000	4000	8000	LwA
Aspiration	1	49	68	66	64	71	70	66	61	76
	2	48	64	63	65	70	69	64	59	75
	3	55	70	66	65	69	66	61	57	75
Soufflage	1	51	72	73	71	74	71	69	64	80
	2	50	70	70	69	73	70	67	61	78
	3	54	70	71	69	72	68	64	58	78
Rayonné	1	38	57	59	55	60	58	53	46	65
	2	37	53	56	56	59	57	51	44	64
	3	43	59	58	56	58	54	48	42	65

ILHT/6-630 MV 1,5kW

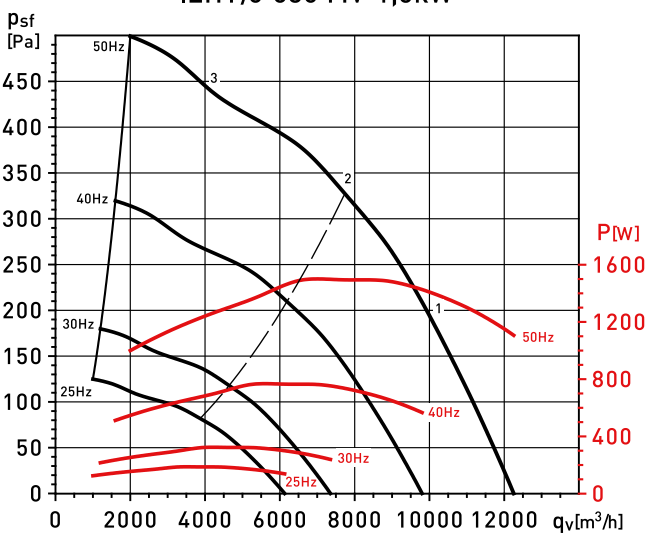

ILHT/6-630		63	125	250	500	1000	2000	4000	8000	LwA
Aspiration	1	54	72	69	68	74	73	68	63	79
	2	56	69	68	68	74	71	68	67	78
	3	63	70	70	68	71	67	63	63	77
Soufflage	1	56	70	73	74	77	73	69	63	81
	2	56	68	71	72	76	71	66	61	80
	3	62	69	74	74	75	68	63	61	80
Rayonné	1	45	61	61	61	64	64	61	59	70
	2	48	58	60	60	64	63	61	63	70
	3	54	60	61	60	61	58	56	59	68

ILHT/6-710 MV 3kW

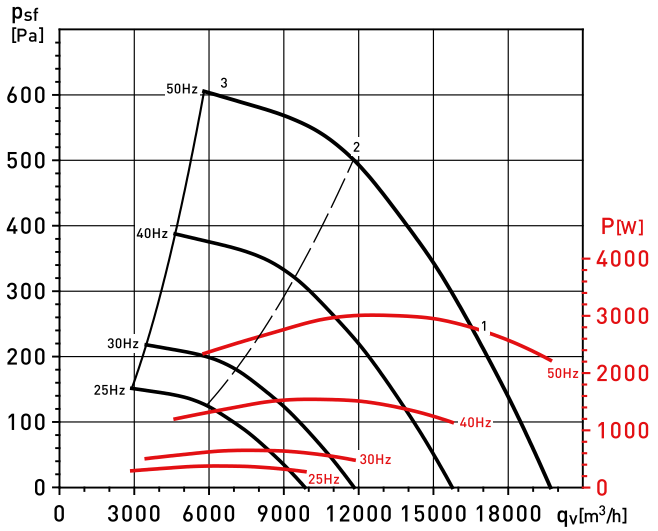

ILHT/6-710		63	125	250	500	1000	2000	4000	8000	LwA
Aspiration	1	59	76	72	77	80	77	71	66	84
	2	65	76	75	77	76	72	66	62	83
	3	69	75	73	77	76	73	68	63	82
Soufflage	1	67	78	81	84	83	79	73	69	89
	2	62	74	79	83	81	76	71	68	87
	3	68	74	80	83	80	74	70	68	87
Rayonné	1	54	71	66	73	75	71	66	61	79
	2	59	71	69	73	71	65	62	58	78
	3	63	69	67	73	71	66	63	59	78

ILHT/6-800 MV 4kW

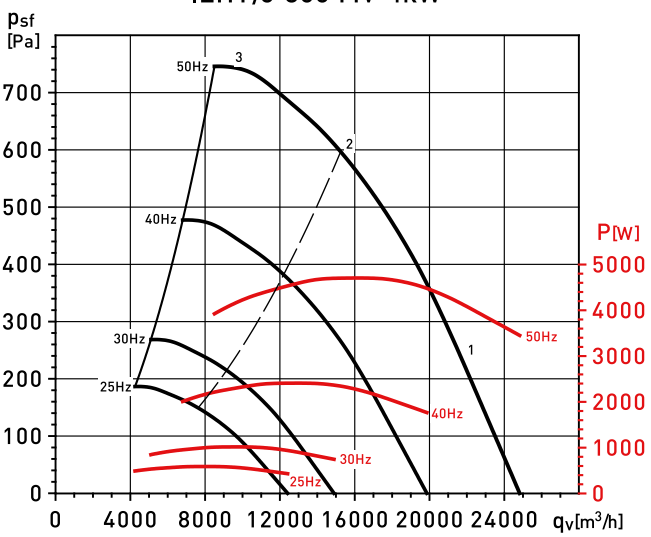

ILHT/6-800		63	125	250	500	1000	2000	4000	8000	LwA
Aspiration	1	60	76	74	76	81	79	73	68	86
	2	61	73	73	76	81	77	72	70	85
	3	71	78	76	76	79	74	72	68	84
Soufflage	1	63	79	80	82	82	80	73	69	88
	2	63	78	78	80	81	77	72	71	87
	3	69	78	79	80	80	76	72	69	86
Rayonné	1	55	72	68	67	74	73	68	71	80
	2	56	69	67	66	74	71	67	73	79
	3	67	74	70	67	71	68	67	71	79

ACCESSOIRES DE MONTAGE

Version CC

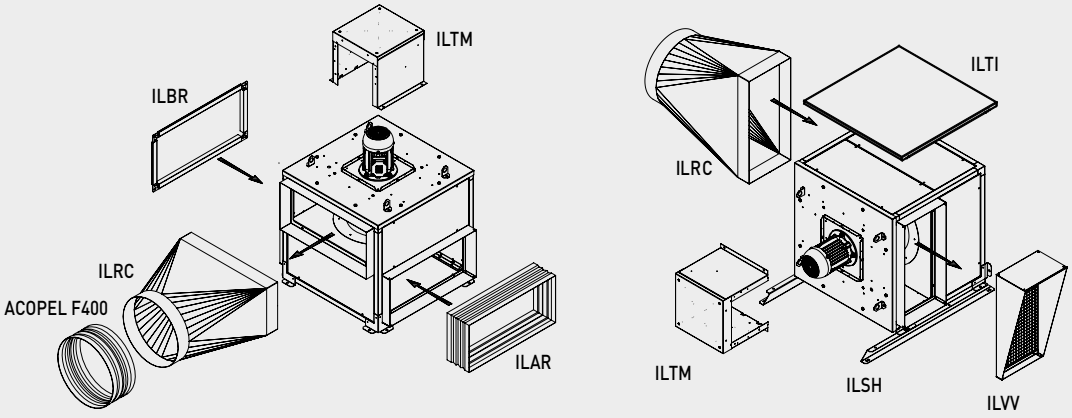

Version MV

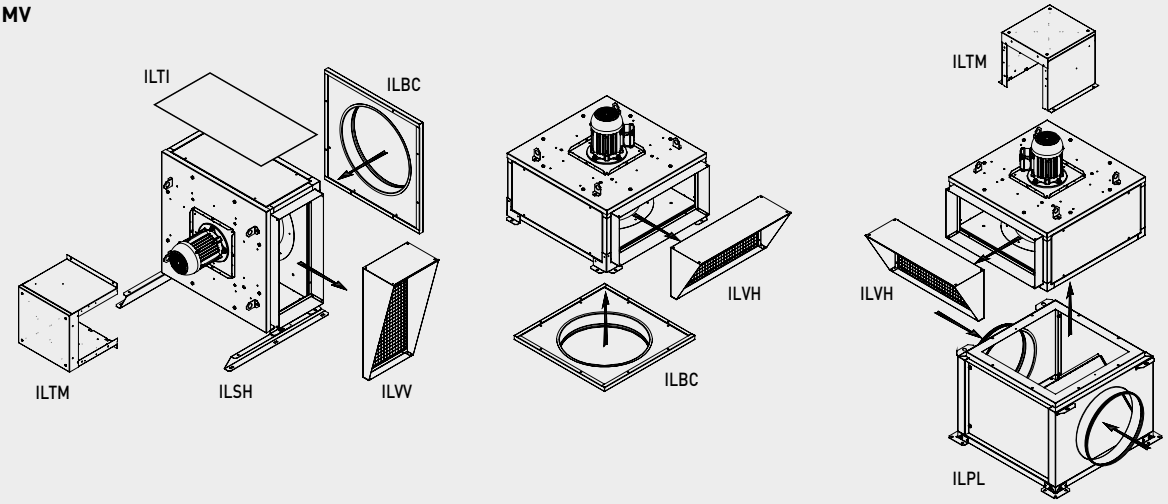

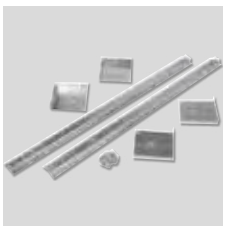

ILSH MV - ILSH CC
Support standard.
Moteur axe horizontal.

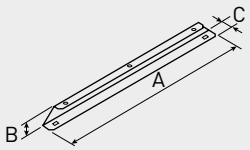

Modèle	MV			CC		
	A	B	C	A	B	C
355	668	50	35	848	50	35
400	668	50	35	823	50	35
450	668	50	35	1048	50	35
500	762	50	35	1097	50	35
560	762	50	35	1197	50	35
630	855	50	35	1242	50	35
710	977	50	35	1401	50	35
800	962	65	35	1437	65	35



ILTI MV - ILTI CC
Toiture de protection pour extérieur avec axe moteur horizontal.

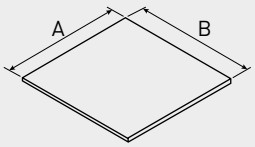

Modèle	MV		CC	
	A	B	A	B
355	658	391	658	636
400	731	425	731	721
450	812	453	812	790
500	890	485	890	828
560	985	504	985	859
630	1098	550	1098	953
710	1226	610	1226	1112
800	1368	674	1368	1164



ILBR
Bride de raccordement rectangulaire.

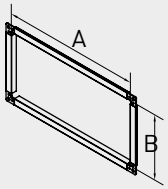

Modèle	A	B
355	559	263
400	631	297
450	711	326
500	768	338
560	864	354
630	977	403
710	1104	462
800	1248	488

ACCESSOIRES DE MONTAGE

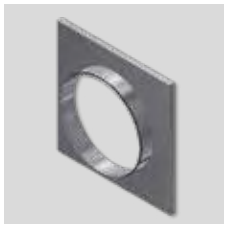

ILBC
Bride de raccordement circulaire à l'aspiration (Version MV)

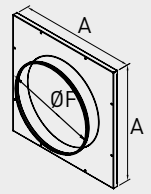

Modèle	A	F
355	559	400
400	631	450
450	711	500
500	768	560
560	864	63
630	977	710
710	1104	800
800	1248	900



ILTM
Capot moteur.

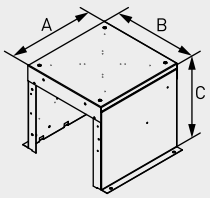

Modèle	A	B	C
355	340	325	305
400	340	325	305
450	340	325	305
500	415	475	355
560	415	475	355
630	415	475	355
710	510	465	450
800	510	465	450

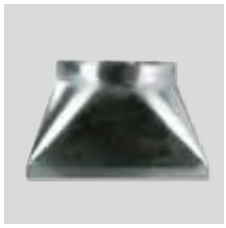

ILRC
Raccordement circulaire au refoulement.

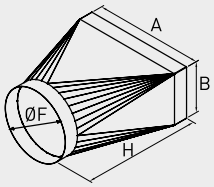

Modèle	A	B	F	H
355	559	266	400	670
400	631	300	450	670
450	711	329	500	670
500	768	341	560	670
560	864	357	63	670
630	977	406	710	670
710	1104	465	800	670
800	1248	491	900	670



ILAR
Manchette souple rectangulaire.

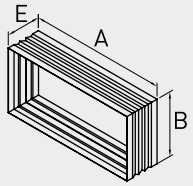

Modèle	A	B	E
355	559	266	160
400	631	300	160
450	711	329	160
500	768	341	160
560	864	357	160
630	977	406	160
710	1104	465	160
800	1248	491	160



ACOPEL F400 N
Manchette souple circulaire.
Certification F400-120.

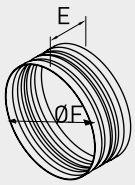

Modèle	E	F
355	160	400
400	160	450
450	160	500
500	160	560
560	160	63
630	160	710
710	160	800
800	160	900

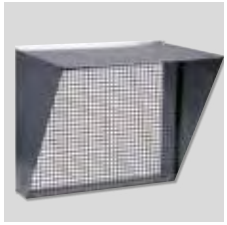

ILVV - ILVH
Auvent avec grillage anti-volatiles.

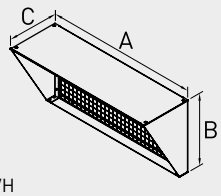

ILVH

Modèle	A	B	C
355	559	263	197
400	631	297	216
450	711	326	233
500	768	338	240
560	864	354	250
630	977	403	278
710	1104	462	311
800	1248	488	328

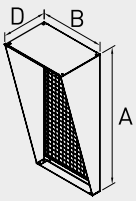

ILVV

Modèle	A	B	D
355	559	263	194
400	631	297	213
450	711	326	234
500	768	338	249
560	864	354	275
630	977	403	305
710	1104	462	340
800	1248	488	378

ACCESSOIRES DE MONTAGE



ILPL
Plenum double aspirations (version MV).

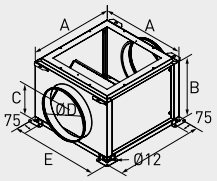

Modèle	A	B	C	D	E	kg
355	622	448	238	355	662	21
400	694	498	260	400	734	25
450	774	555	289	450	814	30
500	852	675	349	560	892	37
560	948	755	389	630	988	60
630	1060	805	441	630	1100	81
710	1188	885	481	710	1228	99



ISA-ILHT
Plots anti-vibratiles (Jeu de 4 plots).

ACCESSOIRES ELECTRIQUES



VFKB IP65
Variateur de fréquence autonome. Pour moteurs triphasés de 0,37 à 4 kW 230V ou 400V.



VFTM IP21
Variateurs de fréquence pour moteurs triphasés.



Interrupteur sectionneur, fonction marche/ arrêt.



CPFL-S / CPFL-E
Détecteurs de présence.



TDP-S / TDP-D / TDP-PI
Sondes de pression.



SCO2-A
Sonde de CO_2 et de température d'ambiance.
SCO2-AD
Sonde de CO_2 et de température d'ambiance avec affichage.
SCHT-AD
Sonde de CO_2, d'humidité relative et de température d'ambiance avec affichage.





La série CHVB-CHVT convient à de multiples applications de ventilation et de désenfumage, notamment pour des réseaux nécessitant une pression importante, comme par exemple des systèmes avec filtres, registres, etc.
Caisson fabriqué en acier galvanisé avec panneaux double peau (type sandwich) isolés par fibre de verre 17 mm (M0) pour atténuation acoustique et thermique.
Turbine centrifuge à réaction montée directement sur l'arbre moteur.
Moteur hors flux d'air permettant un fonctionnement jusqu'à 120°C en continu.
Tous les modèles sont fournis avec boîte à bornes séparée. Disponible en version monophasée ou triphasée en 4 pôles.

Moteurs
Tous les moteurs sont classe F IP55, avecprotection thermique.
Alimentation:
- Monophasée 230V-50Hz (CHVB).
- Triphasée 400V-50Hz (CHVT).

Les modèles triphasés sont variables par variation de tension.
Sur demande:
- Moteurs triphasés 230/400V-50Hz.

IMPORTANT: Il est obligatoire d'insérer undispositif électrique qui, en cas d'incendie, permet de basculer sur l'alimentation électrique desécurité et de shunter le mode confort.

Autres données
Température de fonctionnement en continujusqu'à 120°C.

Sur demande
Peinture époxy.

Applications spécifiques

F400-120 — **Homologués selon la norme européenne EN12101-3 (certification 0370-CPD-0666)**

120°C — **Continu**

P — **Parkings**

Cuisines professionnelles



Turbine à réaction
Permettant d'éviter l'accumulation des poussières. Equilibrée dynamiquement.



Caisson robuste
Profils en acier galvanisé.



Facilité d'installation
Tous les modèles sont livrés avec 4 pieds support facilitant le montage.

Configurations universelles

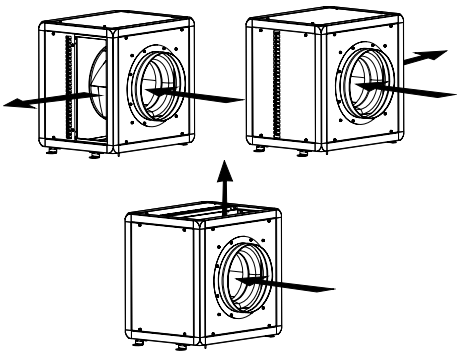

CARACTERISTIQUES TECHNIQUES

Avant d'installer le ventilateur vérifier que les valeurs indiquées sur la plaque signalétique du moteur sont compatibles avec celles du réseau d'alimentation électrique.

Modèle	Vitesse (tr/mn)	Puissance absorbée maxi. (W)	Intensité absorbée maxi. (A)	Débit maxi. (m^3/h)	Niveau de pression sonore à 1.5 m (dB(A))	Poids (kg)	Variateur de vitesse*
CHVB/4-3000/315	1390	305	1,45	2.670	58	46	REB-2,5 N
CHVB/4-4000/355	1315	530	2,3	4.300	64	75	REB-5 N
CHVB/4-6000/400	1370	1060	5,05	6.480	70	90	REB-10
CHVT/4-3000/315	1410	320	0,86	2.770	58	46	RMT-1,5
CHVT/4-4000/355	1420	920	1,8	4.310	64	75	RMT-2,5
CHVT/4-6000/400	1295	912	1,95	6.560	70	90	RMT-2,5

* Les variateurs auto-transfo triphasés (RMT) s'utilisent en 400V.

CARACTERISTIQUES ACOUSTIQUES

Spectre de puissance acoustique en dB(A) par bande de fréquence (Hz):
Positions des points de fonctionnement: BP: Basse pression
MP: Moyenne pression
HP: Haute pression

4-3000/315		63	125	250	500	1000	2000	4000	8000	LwA
Aspiration	LP	44	70	67	67	69	68	63	60	76
	MP	44	64	69	60	61	60	57	52	72
	HP	44	62	64	71	71	67	63	55	76
Soufflage	LP	42	72	67	68	69	69	63	60	77
	MP	40	66	64	66	68	66	61	54	73
	HP	39	62	63	64	67	66	61	53	72
Rayonné	LP	37	63	60	55	55	55	54	48	66
	MP	37	57	62	48	47	47	48	40	64
	HP	37	55	57	59	57	54	54	43	64

4-4000/355		63	125	250	500	1000	2000	4000	8000	LwA
Aspiration	LP	51	69	71	70	72	71	69	75	80
	MP	50	67	69	70	72	67	67	69	78
	HP	51	67	67	72	76	71	68	63	79
Soufflage	LP	50	74	73	73	72	72	69	66	80
	MP	47	74	70	70	70	68	64	60	78
	HP	48	65	66	66	67	65	63	56	73
Rayonné	LP	46	65	63	58	56	54	56	58	69
	MP	45	63	61	58	56	50	54	52	67
	HP	46	63	59	60	60	54	55	46	67

4-6000/400		63	125	250	500	1000	2000	4000	8000	LwA
Aspiration	LP	51	70	70	73	83	78	71	74	85
	MP	50	64	68	73	75	71	69	65	79
	HP	55	68	71	75	79	75	71	64	82
Soufflage	LP	53	73	73	75	84	82	73	75	87
	MP	49	68	68	70	72	69	70	66	78
	HP	58	70	72	72	72	70	70	63	79
Rayonné	LP	47	59	58	60	64	58	53	55	68
	MP	46	53	56	60	56	51	51	46	64
	HP	51	57	59	62	60	55	53	45	67

COURBES CARACTERISTIQUES

- q_v: Débit en m^3/h et m^3/s.
- p_{sf}: Pression statique en mmCE et Pa.
- Air sec normal à 20°C et 760 mmHg.
- Essais aérauliques selon les Normes ISO 5801 et AMCA 210-99.
- Niveau de pression sonore (Lp dB(A)) mesuré à 1,5 m (a l'aspiration en noir; au soufflage en bleu).

CHVB/4-3000/315

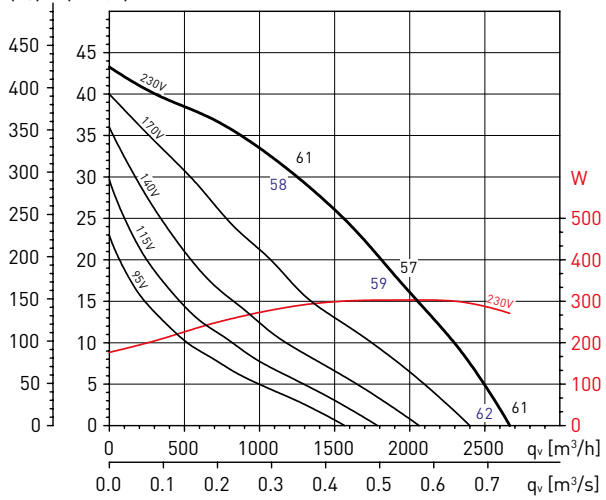

CHVT/4-3000/315

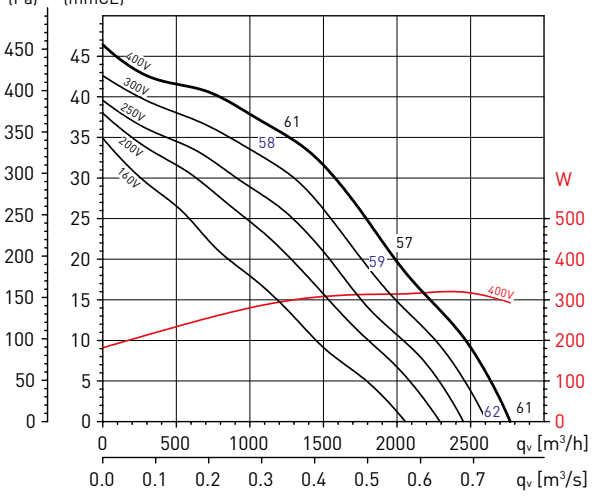

CHVB/4-4000/355

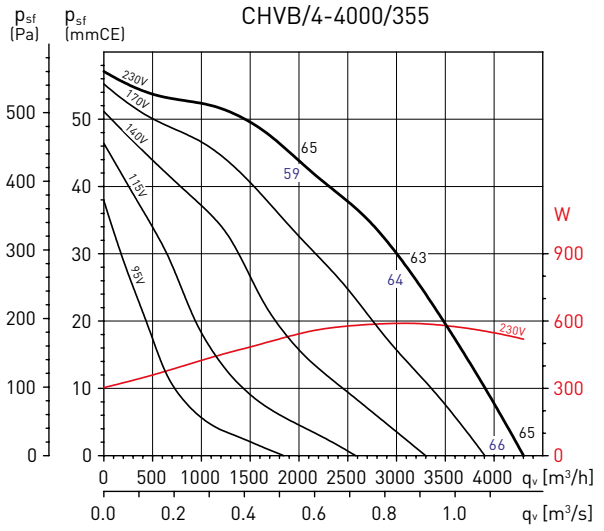

CHVT/4-4000/355

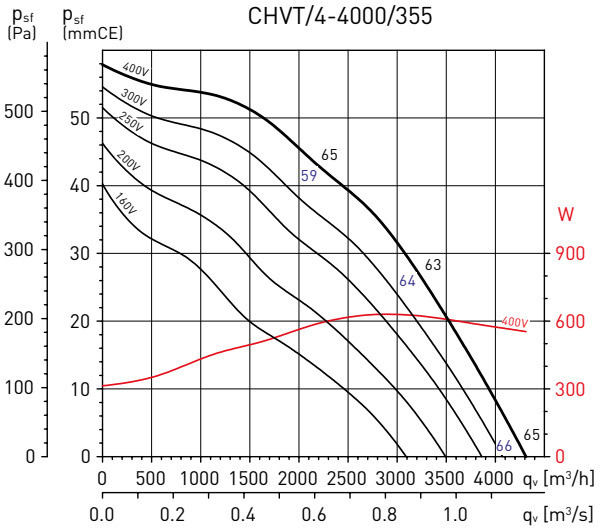

CHVB/4-6000/400

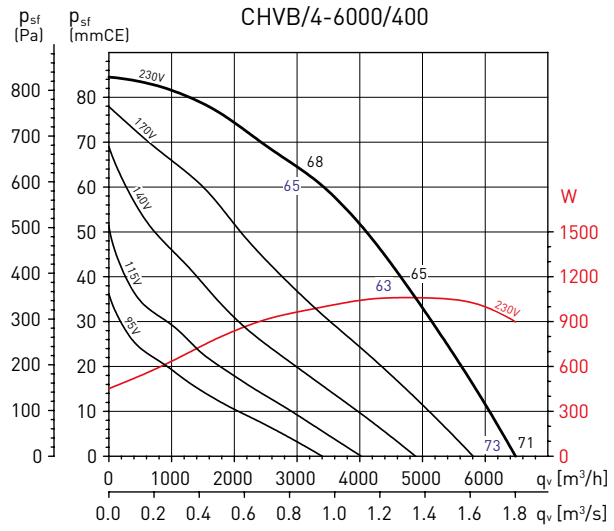

CHVT/4-6000/400

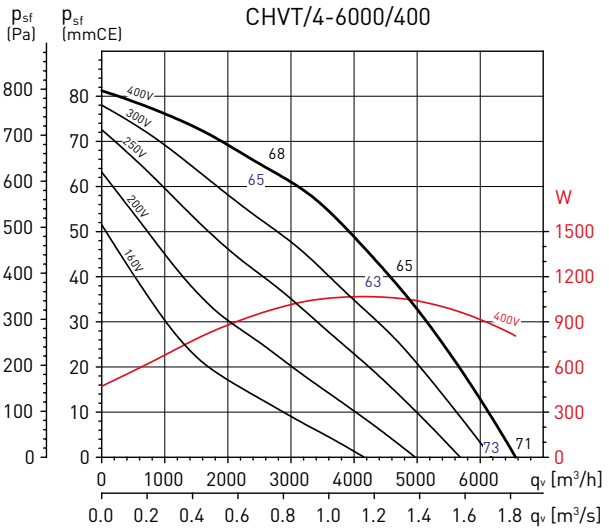

DIMENSIONS (mm)

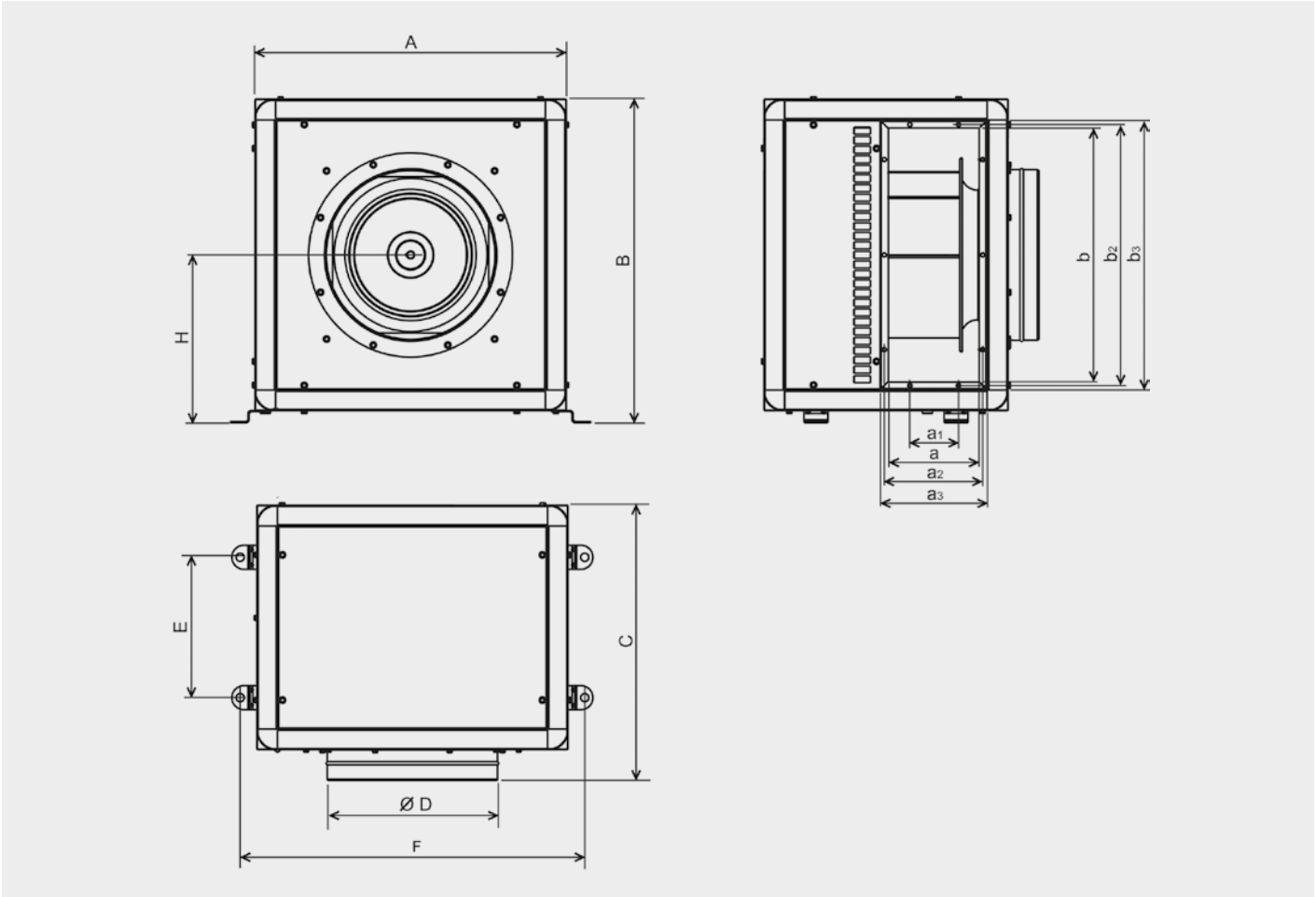

Modèle	A	B	C	D	E	F	H	a	a1	a2	a3	b	b2	b3
CHVB/4-3000/315	548	573	527	315	247	618	299	149	118	162	183	429	441	463
CHVB/4-4000/355	648	673	572	355	292	718	349	187	167	201	221	529	541	563
CHVB/4-6000/400	798	823	586	400	306	868	424	196	169	210	230	679	694	713
CHVT/4-3000/315	548	573	527	315	247	618	299	149	118	162	183	429	441	463
CHVT/4-4000/355	648	673	572	355	292	718	349	187	167	201	221	529	541	563
CHVT/4-6000/400	798	823	586	400	306	868	424	196	169	210	230	679	694	713

ACCESSOIRES DE MONTAGE



FD
Bride circulaire de raccordement.
Pour montage au refoulement du ventilateur.

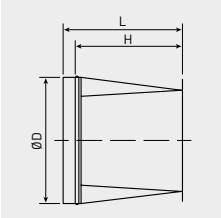

Modèle	Ø D	L	H
FD-3000	315	450	400
FD-4000	355	450	400
FD-6000	400	450	400



ACOPEL F400 N
Manchette souple circulaire.

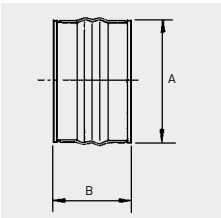

Modèle	Ø A	B
ACOPEL F400-315/160 N	315	160
ACOPEL F400-355/160 N	355	160
ACOPEL F400-400/160 N	400	160



ACOP RECT F400
Manchette souple rectangulaire.
A monter au soufflage pour éviter la transmission de vibrations.

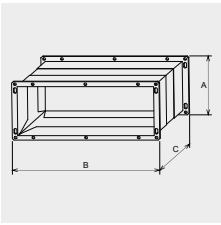

Modèle	A	B	C
ACOP RECT F400-3000	180	459	143
ACOP RECT F400-4000	219	559	143
ACOP RECT F400-6000	228	709	143



CTI CHV
Toiture pour montage extérieur.

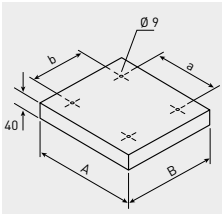

Modèle	A	B	a	b
CTI CHV-3000	575	490	358	343
CTI CHV-4000	675	535	442	402
CTI CHV-6000	825	545	593	417



KSE
Plots anti-vibratiles (KSE = 4 pièces).

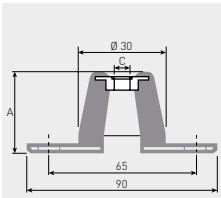

Modèle	Poids du ventilateur	A	C
KSE-45	40 – 180 kg	24	M8
KSE-70	80 – 280 kg	38	M8



APC
Prise et sortie d'air.

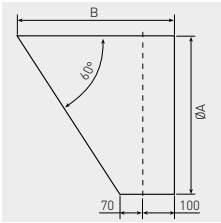

Modèle	Ø A	B
APC-315	315	342
APC-355	355	365
APC-400	400	391

ACCESSOIRES ÉLECTRIQUES



REB
Variateurs électroniques monophasés.



RMB/RMT
Variateurs auto-transfo monophasés et triphasés.



Gamme de caissons centrifuges de désenfumage, certifiée F400 120 (marquage CE), permettant de travailler en désenfumage seul ou en désenfumage et ventilation. Caisson fabriqué en acier galvanisé avec panneaux isolés par fibre de verre ininflammable de 25 mm (M0). Turbine à réaction en acier soudé protégée par cataphorèse, montée en accouplement direct avec le moteur. Installation en combles ou en terrasse avec accessoires.

Moteurs
Moteurs IP55, classe H.
Tension d'alimentation:
Triphasée 230/400V-50Hz (1 vitesse).
Triphasée 400V-50Hz (2 vitesses).
(voir tableau des caractéristiques).
Les modèles triphasés 1 vitesses sont variables par variateurs de fréquence.

IMPORTANT: Il est obligatoire d'insérer un dispositif électrique qui, en cas d'incendie, permet de basculer sur l'alimentation électrique de sécurité et de shunter le mode confort.

Sur demande
Peinture époxy.



Turbine à réaction
Turbine à réaction permettant d'éviter l'accumulation des poussières, équilibrée dynamiquement selon ISO 1940.



Moteur
Moteurs F400 120 prévus pour fonctionner de façon continue (S1) ou en cas d'urgence (S2).



Caisson étanche
Purge de condensation afin d'évacuer les condensats.



Facilité d'installation
Anneaux de levage pour faciliter la manipulation.

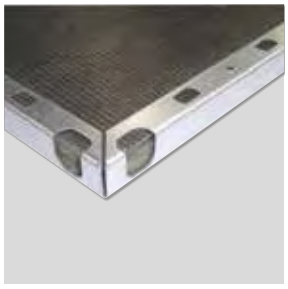

Faible niveau sonore
Isolation en laine de verre ininflammable de 25 mm M0 conforme aux prescription du règlement sécurité dans les ERP.



Plots anti-vibratiles
Permettant de réduire la transmission des vibrations à l'installation.



Caisson robuste
Profils en acier galvanisé.

Applications spécifiques

F400-120
Homologués selon la norme européenne EN12101-3 Certification 0370-CPD-0753

Parkings

Cuisines professionnelles

Configurations universelles

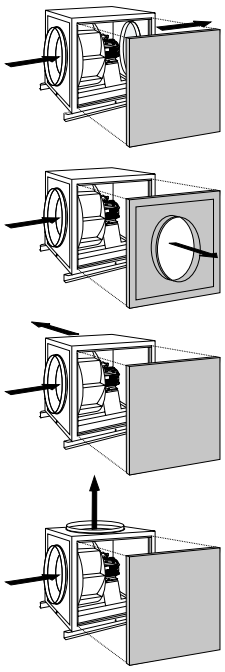

CARACTERISTIQUES TECHNIQUES

Avant d'installer le ventilateur vérifier que les valeurs indiquées sur la plaque signalétique du moteur sont compatibles avec celles du réseau d'alimentation électrique.

Modèle	Vitesse (tr/mn)	Puissance moteur (kW)	Intensité nominale (A)	Débit maxi. (m³/h)	Niveau de pression sonore à 1,5 m (dB(A))			Poids (kg)	Régulateur de vitesse
					Soufflage	Aspiration	Rayonné		
4 PÔLES									
CHAT/4-400 N	1420	0,37	0,87	3.380	53	54	46	80	VFTM TRI 0,37
CHAT/4-450 N	1410	0,55	1,38	4.770	57	58	50	90	VFTM TRI 0,55
CHAT/4-500 N	1430	1,1	2,4	6.940	60	61	53	110	VFTM TRI 1,1
CHAT/4-560 N	1425	1,5	3,26	9.500	63	65	57	185	VFTM TRI 1,5
CHAT/4-630 N	1410	3	6,17	13.900	67	68	60	200	VFTM TRI 3
CHAT/4-710 N	1460	5,5	10,5	19.570	70	72	64	215	VFTM TRI 5,5
6 PÔLES									
CHAT/6-560 N	910	0,55	1,49	6.370	54	55	47	185	VFTM TRI 0,55
CHAT/6-630 N	925	1,1	2,78	9.320	58	59	51	200	VFTM TRI 1,1
CHAT/6-710 N	940	1,5	3,71	13.320	61	62	54	215	VFTM TRI 1,5
CHAT/6-800 N	960	3	7,3	18.950	65	66	58	229	VFTM TRI 3
4/8 PÔLES*									
CHAT/4/8-450 N	1430/715	0,55/0,09	1,7/0,84	4.770/2.380	57	58	50	90	-
CHAT/4/8-500 N	1430/720	1,1/0,18	2,73/1,21	6.940/3.490	60	61	53	110	-
CHAT/4/8-560 N	1425/720	1,5/0,25	3,65/1,6	9.500/4.800	63	65	57	185	-
CHAT/4/8-630 N	1410/705	3/0,55	6,29/2,35	13.900/6.950	67	68	60	200	-
CHAT/4/8-710 N	1475/735	5,5/1,1	11,7/3,7	19.570/9.750	70	72	64	215	-

* Les modèles CHAT-N 2 vitesses ne sont pas conformes aux exigences de rendement de la directive ErP.

DIMENSIONS (mm)

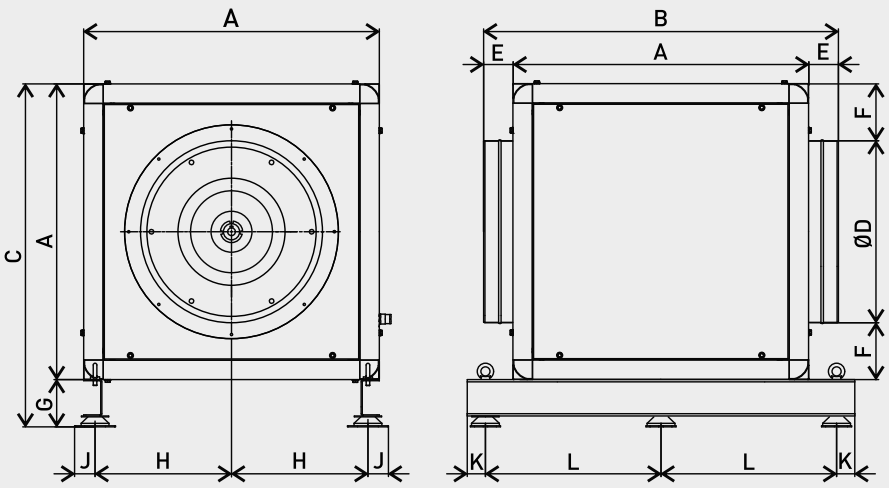

Modèle	A	B	C	D	E	F	G	H	J	K	L
CHAT/ -400 N	650	780	754	400	65	125	104	300	45	40	386
CHAT/ -450 N	650	760	754	448	55	101	104	300	45	40	386
CHAT/ -500 N	800	910	904	498	55	151	104	375	45	40	461
CHAT/ -560 N	860	970	964	558	55	151	104	405	45	40	470
CHAT/ -630 N	980	1090	1084	628	55	176	104	465	45	40	530
CHAT/ -710 N	1037	1147	1141	708	55	164,5	104	493,5	45	40	558,5
CHAT/ -800 N	1200	1310	1304	798	55	201	104	575	45	40	640

COURBES CARACTERISTIQUES - MOTEUR 4 POLES

- q_v: Débit en m^3/h et m^3/s.
- p_{sf}: Pression statique en mmCE et Pa.
- P: Puissance absorbée en W.
- Caractéristiques aérauliques selon la norme ISO 5801.

CHAT/4-400N 0,37kW

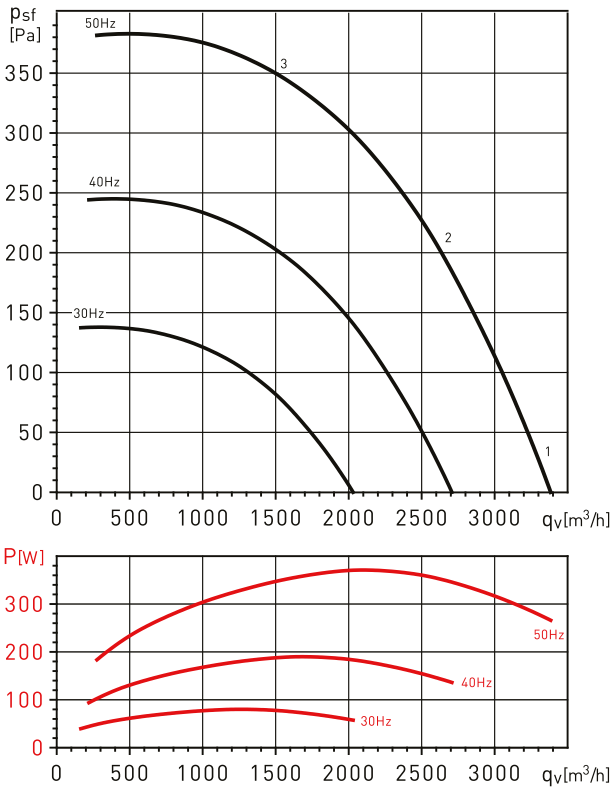

CHAT/4-450N 0,55kW

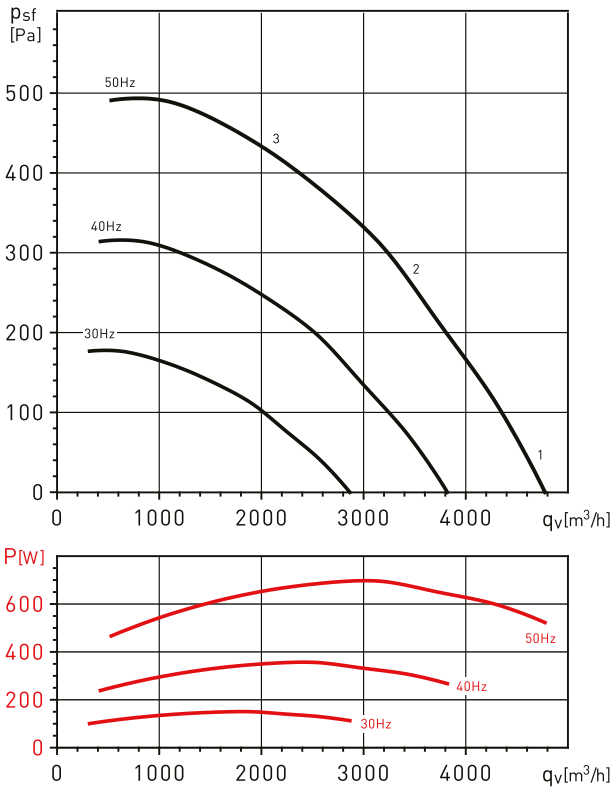

CHAT/4-500N 1,1kW

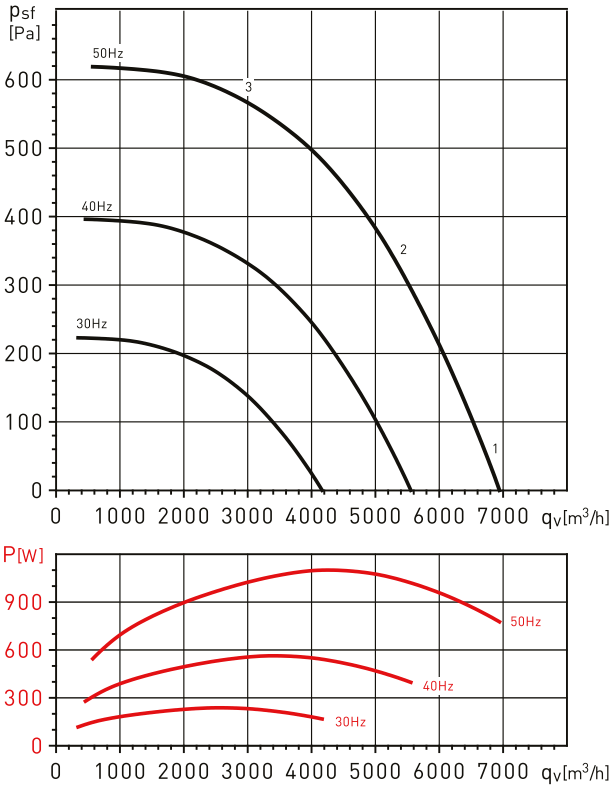

CHAT/4-560N 1,5kW

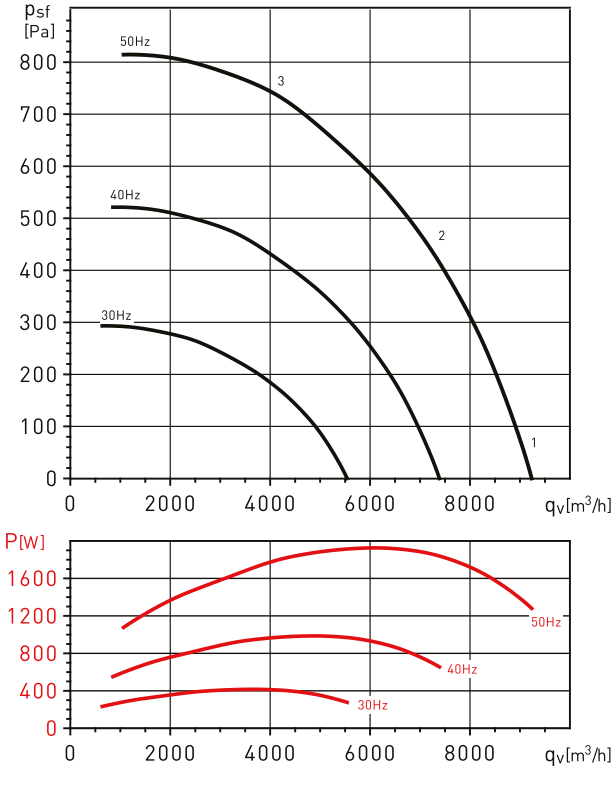

COURBES CARACTERISTIQUES - MOTEUR 4 POLES

- q_v: Débit en m^3/h et m^3/s.
- p_{sf}: Pression statique en mmCE et Pa.
- P: Puissance absorbée en W.
- Caractéristiques aérauliques selon la norme ISO 5801.

CHAT/4-630N 3kW

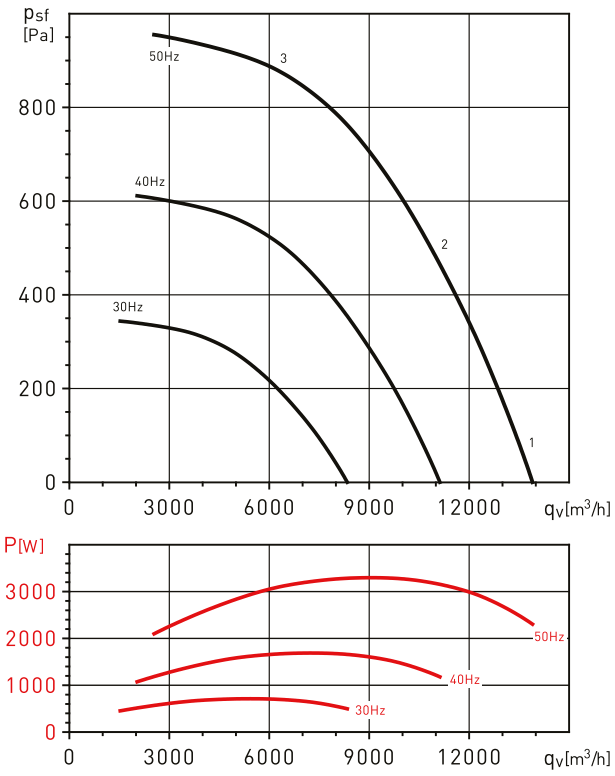

CHAT/4-710N 5,5kW

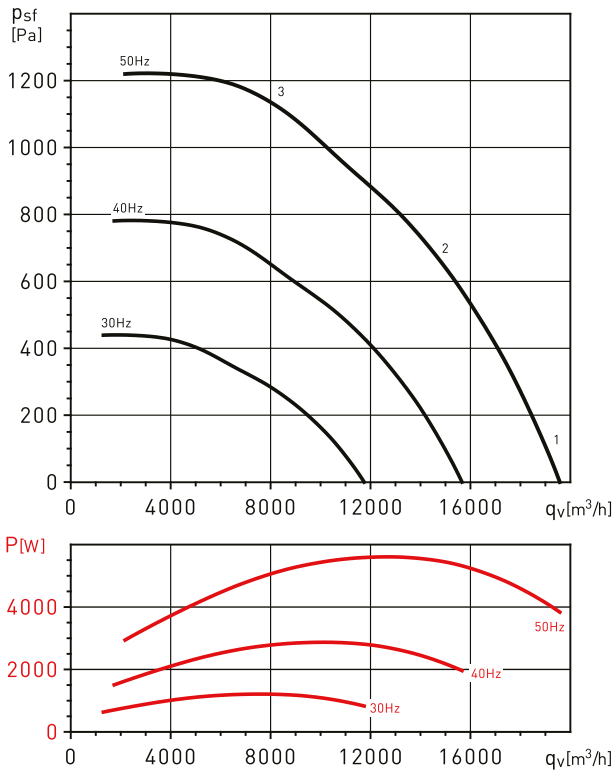

COURBES CARACTERISTIQUES - MOTEUR 6 POLES

- q_v: Débit en m^3/h et m^3/s.
- p_{sf}: Pression statique en mmCE et Pa.
- P: Puissance absorbée en W.
- Caractéristiques aérauliques selon la norme ISO 5801.

CHAT/6-560N 0,55kW

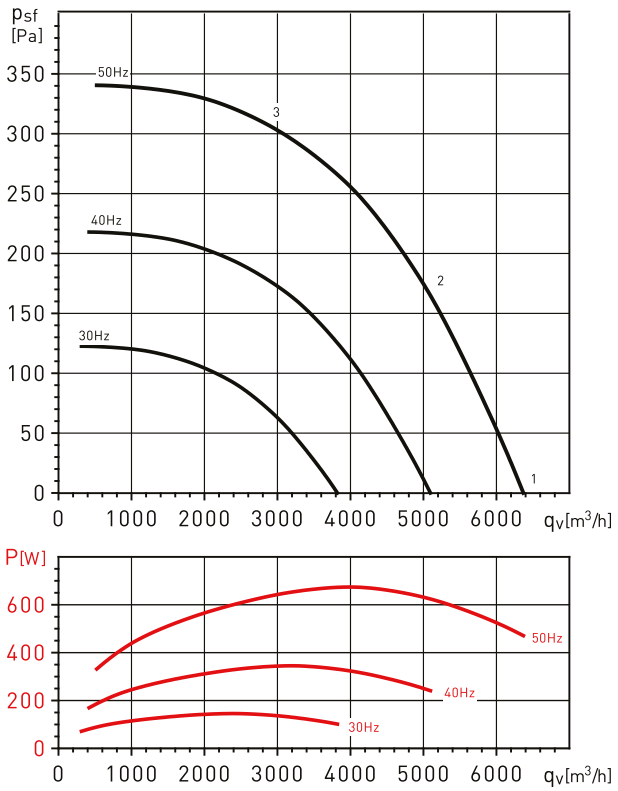

CHAT/6-630N 1,1kW

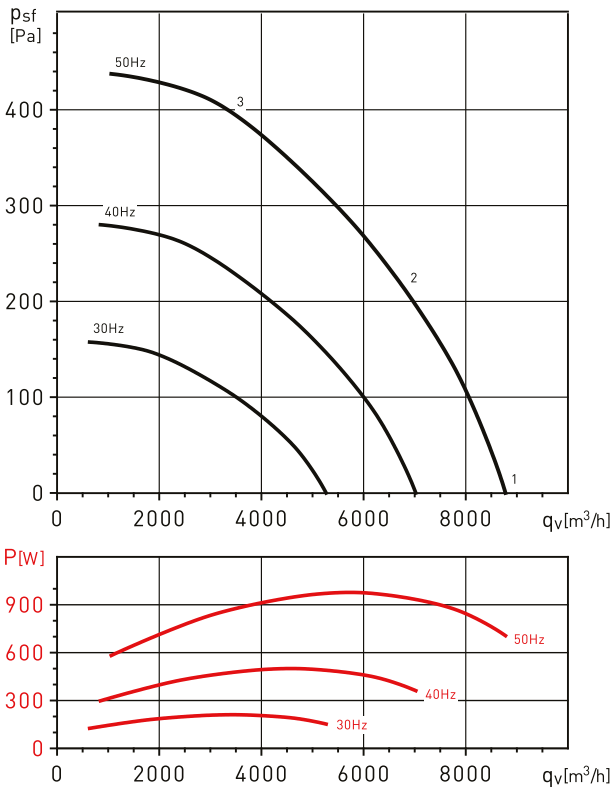

CHAT/6-710N 1,5kW

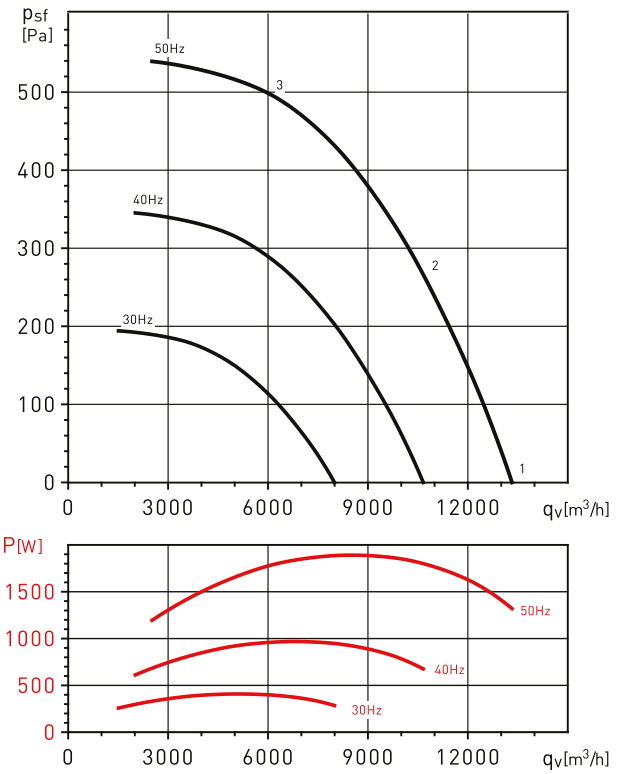

CHAT/6-800N 3kW

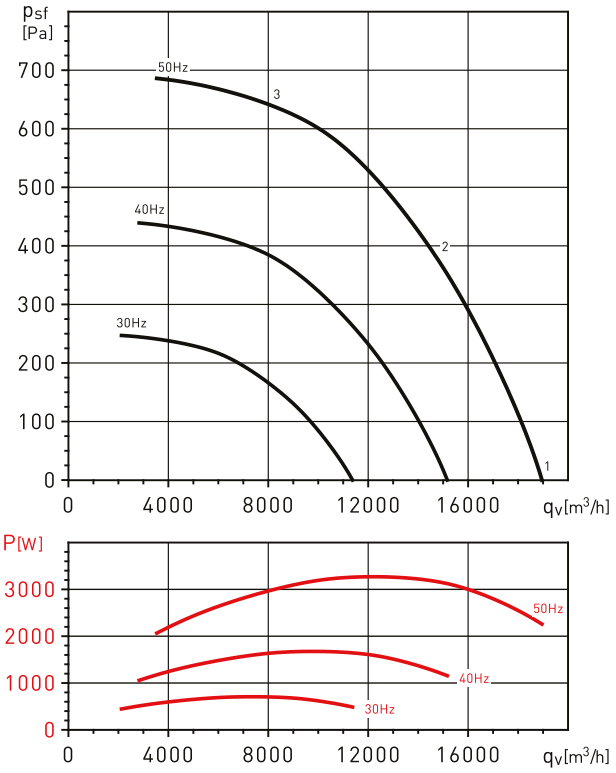

CARACTERISTIQUES ACOUSTIQUES

Spectre de puissance en dB(A) par bande de fréquence en Hz.

CHAT/4-400 N		63	125	250	500	1000	2000	4000	8000	LWA
Soufflage	1	43	57	63	65	63	67	59	52	72
	2	40	58	62	63	61	60	55	51	69
	3	42	61	62	64	62	61	57	53	70
Aspiration	1	49	55	59	61	68	68	61	53	73
	2	43	52	56	58	64	60	54	49	67
	3	49	55	56	58	64	60	54	49	68
Rayonné	1	35	49	55	57	55	59	51	44	64
	2	32	50	54	55	53	52	47	43	61
	3	34	53	54	56	54	53	49	45	62

CHAT/4-450 N		63	125	250	500	1000	2000	4000	8000	LWA
Soufflage	1	47	61	67	69	67	71	63	56	75
	2	44	62	66	67	65	64	59	55	72
	3	46	65	66	68	66	65	61	57	74
Aspiration	1	53	59	63	65	72	72	65	57	76
	2	47	56	60	62	68	64	58	53	71
	3	53	59	60	62	68	64	58	53	71
Rayonné	1	39	53	59	61	59	63	55	48	67
	2	36	54	58	59	57	56	51	47	64
	3	38	57	58	60	58	57	53	49	66

CHAT/4-500 N		63	125	250	500	1000	2000	4000	8000	LWA
Soufflage	1	51	65	71	73	71	75	67	60	79
	2	48	66	70	71	69	68	63	59	76
	3	50	69	70	72	70	69	65	61	77
Aspiration	1	57	63	67	69	76	76	69	61	80
	2	51	60	64	66	72	68	62	57	75
	3	57	63	64	66	72	68	62	57	75
Rayonné	1	43	57	63	65	63	67	59	52	71
	2	40	58	62	63	61	60	55	51	68
	3	42	61	62	64	62	61	57	53	69

CHAT/4-560 N		63	125	250	500	1000	2000	4000	8000	LWA
Soufflage	1	54	68	74	76	74	78	70	63	82
	2	51	69	73	74	72	71	66	62	79
	3	53	72	73	75	73	72	68	64	80
Aspiration	1	60	66	70	72	79	79	72	64	83
	2	54	63	67	69	75	71	65	60	78
	3	60	66	67	69	75	71	65	60	78
Rayonné	1	46	60	66	68	66	70	62	55	74
	2	43	61	65	66	64	63	58	54	71
	3	45	64	65	67	65	64	60	56	72

CHAT/4-630 N		63	125	250	500	1000	2000	4000	8000	LWA
Soufflage	1	57	71	77	79	77	81	73	66	86
	2	54	72	76	77	75	74	69	65	83
	3	56	75	76	78	76	75	71	67	84
Aspiration	1	63	69	73	75	82	82	75	67	86
	2	57	66	70	72	78	74	68	63	81
	3	63	69	70	72	78	74	68	63	81
Rayonné	1	49	63	69	71	69	73	65	58	78
	2	46	64	68	69	67	66	61	57	75
	3	48	67	68	70	68	67	63	59	76

CHAT/4-710 N		63	125	250	500	1000	2000	4000	8000	LWA
Soufflage	1	61	75	81	83	81	85	77	70	89
	2	58	76	80	81	79	78	73	69	86
	3	60	79	80	82	80	79	75	71	87
Aspiration	1	67	73	77	79	86	86	79	71	90
	2	61	70	74	76	82	78	72	67	85
	3	67	73	74	76	82	78	72	67	85
Rayonné	1	53	67	73	75	73	77	69	62	81
	2	50	68	72	73	71	70	65	61	78
	3	52	71	72	74	72	71	67	63	79

CHAT/6-560 N		63	125	250	500	1000	2000	4000	8000	LWA
Soufflage	1	44	58	64	66	64	68	60	53	72
	2	41	59	63	64	62	61	56	52	69
	3	43	62	63	65	63	62	58	54	71
Aspiration	1	50	56	60	62	69	69	62	54	73
	2	44	53	57	59	65	61	55	50	68
	3	50	56	57	59	65	61	55	50	68
Rayonné	1	36	50	56	58	56	60	52	45	64
	2	33	51	55	56	54	53	48	44	61
	3	35	54	55	57	55	54	50	46	63

CHAT/6-630 N		63	125	250	500	1000	2000	4000	8000	LWA
Soufflage	1	48	62	68	70	68	72	64	57	76
	2	45	63	67	68	66	65	60	56	73
	3	47	66	67	69	67	66	62	58	75
Aspiration	1	54	60	64	66	73	73	66	58	77
	2	48	57	61	63	69	65	59	54	72
	3	54	60	61	63	69	65	59	54	72
Rayonné	1	40	54	60	62	60	64	56	49	68
	2	37	55	59	60	58	57	52	48	65
	3	39	58	59	61	59	58	54	50	67

CHAT/6-710 N		63	125	250	500	1000	2000	4000	8000	LWA
Soufflage	1	51	65	71	73	71	75	67	60	80
	2	48	66	70	71	69	68	63	59	77
	3	50	69	70	72	70	69	65	61	78
Aspiration	1	57	63	67	69	76	76	69	61	80
	2	51	60	64	66	72	68	62	57	75
	3	57	63	64	66	72	68	62	57	75
Rayonné	1	43	57	63	65	63	67	59	52	72
	2	40	58	62	63	61	60	55	51	69
	3	42	61	62	64	62	61	57	53	70

CHAT/6-800 N		63	125	250	500	1000	2000	4000	8000	LWA
Soufflage	1	55	69	75	77	75	79	71	64	84
	2	52	70	74	75	73	72	67	63	81
	3	54	73	74	76	74	73	69	65	82
Aspiration	1	61	67	71	73	80	80	73	65	84
	2	55	64	68	70	76	72	66	61	79
	3	61	67	68	70	76	72	66	61	79
Rayonné	1	47	61	67	69	67	71	63	56	76
	2	44	62	66	67	65	64	59	55	73
	3	46	65	66	68	66	65	61	57	74

ACCESSOIRES DE MONTAGE



ACOPEL F400 N*
Manchette souple circulaire.
Certification F400-120.



APC*
Prise et sortie d'air.



CTI CVA/CHAT
Toiture pour montage extérieur.

Modèle CHAT-N	Modèle APC	Modèle CTI CVA/CHAT
400	APC-400	CTI CVA-355/400 CHAT-400/450
450	APC-450	CTI CVA-355/400 CHAT-400/450
500	APC-500	CTI CVA-500 CHAT-500
560	APC-560	CTI CVA-9000 CHAT-560
630	APC-630	CTI CVA-14000 CHAT-630
710	APC-710	CTI CVA-17000 CHAT-710
800	APC-800	CTI CHAT-800 N

* Pour plus de détails voir les pages des accessoires de montage.



Caissons centrifuges de désenfumage, certifiés F400 120 (marquage CE) et extraction d'air en régime permanent jusqu'à 300ºC. Caisson fabriqué en acier galvanisé avec isolation acoustique en mousse de mélamine M1 de 7 mm. Turbine centrifuge à action montée directement sur l'arbre moteur.

Moteurs
Tous les moteurs sont classe F IP55, avec protection thermique.
Alimentation:
Triphaseé 230/400V-50Hz jusqu'à 3kW.
Triphaseé 400V-50Hz, au delà de 3kW.
(voir tableau des caractéristiques).
Les modèles triphasés 1 vitesse sont variables en fréquence.

IMPORTANT: Il est obligatoire d'insérer un dispositif électrique qui, en cas d'incendie, permet de basculer sur l'alimentation électrique de sécurité et de shunter le mode confort.

Sur demande
Moteurs 2 vitesses.
Peinture époxy.



Turbine de réfrigération
Moteur standard avec turbine de réfrigération permettant l'extraction d'air à température élevée.

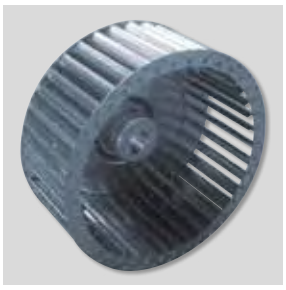

Turbine équilibrée dynamiquement
Turbine à action, équilibrée dynamiquement selon la norme ISO 1940, afin de réduire le bruit et éviter les vibrations.



Faible niveau sonore
Isolation acoustique en mousse de mélamine M1 de 7 mm.

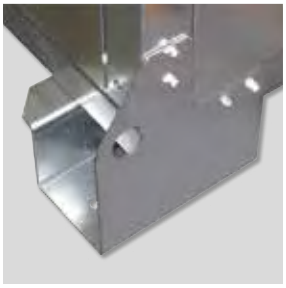

Facilité d'installation
Tous les modèles sont livrés avec 4 pieds support facilitant le montage.



Manchettes souples à l'aspiration et au refoulement
Pour réduire les transmissions de vibrations et de bruit à l'installation.

Applications spécifiques

F400-120
Homologués selon la norme européenne EN12101-3

300°C
Continu

P
Parkings

CARACTERISTIQUES TECHNIQUES

Avant d'installer le ventilateur vérifier que les valeurs indiquées sur la plaque signalétique du moteur sont compatibles avec celles du réseau d'alimentation électrique.

Modèle	Vitesse (tr/mn)	Puissance moteur (W)	Intensité absorbée maxi. (A)		Débit maxi. (m³/h)	Niveau de pression sonore* (dB(A))
			230V	400V		
			4 PÔLES			
CRMTC/4-225/090-0,55	1390	0,55	2,85	1,65	2.350	64
CRMTC/4-250/100-1,1	1390	1,1	4,8	2,8	3.600	66
CRMTC/4-250/100-1,5	1400	1,5	6,4	3,7	3.900	67
CRMTC/4-280/115-2,2	1400	2,2	9,1	5,3	5.050	69
CRMTC/4-280/115-3	1400	3	12,6	7,3	5.500	70
CRMTC/4-315/130-2,2	1400	2,2	9,1	5,3	5.450	66
CRMTC/4-315/130-3	1400	3	12,6	7,3	6.400	69
CRMTC/4-315/130-4	1420	4	-	9,3	7.100	72
CRMTC/4-355/145-3	1400	3	12,6	7,3	6.200	69
CRMTC/4-355/145-4	1420	4	-	9,3	7.700	72
CRMTC/4-355/145-5,5	1440	5,5	-	12	9.300	75
CRMTC/4-355/145-7,5	1445	7,5	-	15,5	10.700	77
CRMTC/4-400/165-4	1420	4	-	9,3	7.200	71
CRMTC/4-400/165-5,5	1440	5,5	-	12	8.300	74
CRMTC/4-400/165-7,5	1445	7,5	-	15,5	10.460	77
CRMTC/4-450/185-5,5	1445	5,5	-	12	7.560	77
CRMTC/4-450/185-7,5	1445	7,5	-	15,5	9.900	80
CRMTC/4-500/205-7,5	1445	7,5	-	15,5	8.410	77
CRMTC/4-500/205-9,2	1450	9,2	-	21,5	10.300	79
CRMTC/4-500/205-11	1450	11	-	22,5	11.250	81
CRMTC/4-500/205-15	1460	15	-	31	15.930	83
			6 PÔLES			
CRMTC/6-355/145-1,5	945	1,5	7,5	4,3	6.700	69
CRMTC/6-400/165-2,2	950	2,2	10,8	6,2	7.750	66
CRMTC/6-450/185-2,2	950	2,2	10,8	6,2	7.800	69

* Mesuré à 1,5 m en champ libre.
ATTENTION: Les valeurs du niveaux de pression acoustique sont mesurées en dB(A) au soufflage et au débit maximum (Qmax).

DIMENSIONS (mm)

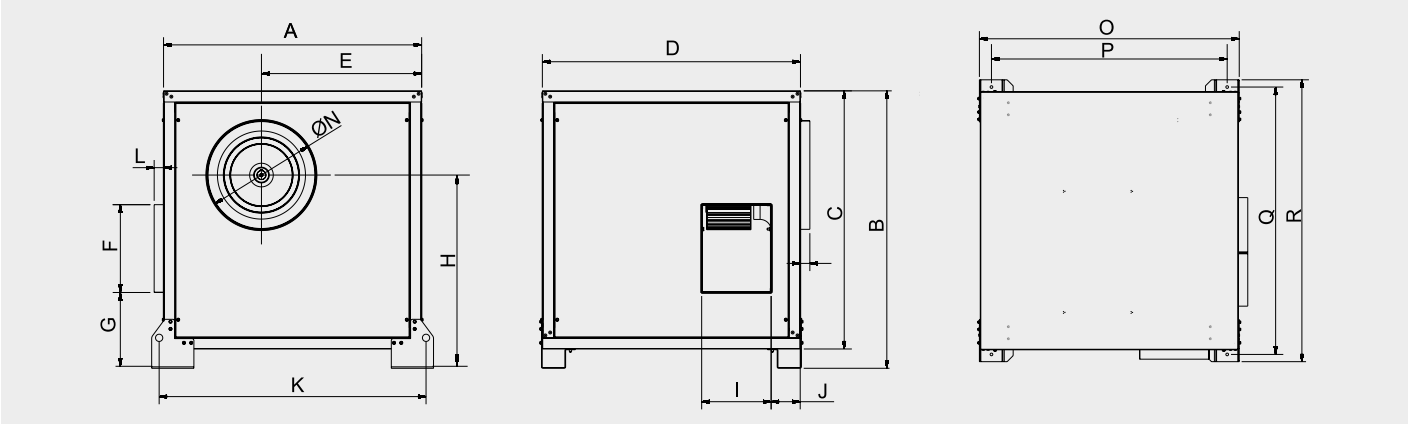

Modèle	A	B	C	D	E	F	G	H	I	J	K	L	M	N	O	P	Q	R
CRMTC- 225	660	740	660	660	380	253	190	431	168	105	696	40	40	224	668	568	698	758
CRMTC- 250	660	740	660	660	383	253	190	461	168	105	696	40	40	250	668	568	698	758
CRMTC- 280	800	880	800	800	480	303	219	521	183	111	836	40	40	280	807	707	838	898
CRMTC- 315	800	880	800	800	458	303	268	571	203	111	836	40	40	280	807	707	838	898
CRMTC- 315	800	880	800	800	458	303	268	571	203	111	836	40	40	280	807	707	838	898
CRMTC- 355	880	960	880	880	526	283	263	646	231	115	916	40	40	355	887	787	918	978
CRMTC- 400	970	1050	970	970	596	324	283	716	254	120	1006	40	40	400	977	877	1008	1068
CRMTC- 450	1070	1150	1070	1070	664	364	314	801	288	120	1106	40	40	450	1077	977	1108	1168
CRMTC- 500	1160	1240	1160	1160	711	454	299	841	319	120	1196	40	40	500	1160	1067	1198	1258

COURBES CARACTERISTIQUES

- q_v: Débit en m^3/h et m^3/s.
- p_{sf}: Pression statique en mmCE et Pa.
- Air sec normal à 20°C et 760mmHg.
- Essais aérauliques selon les Normes ISO 5801 et AMCA 210-99

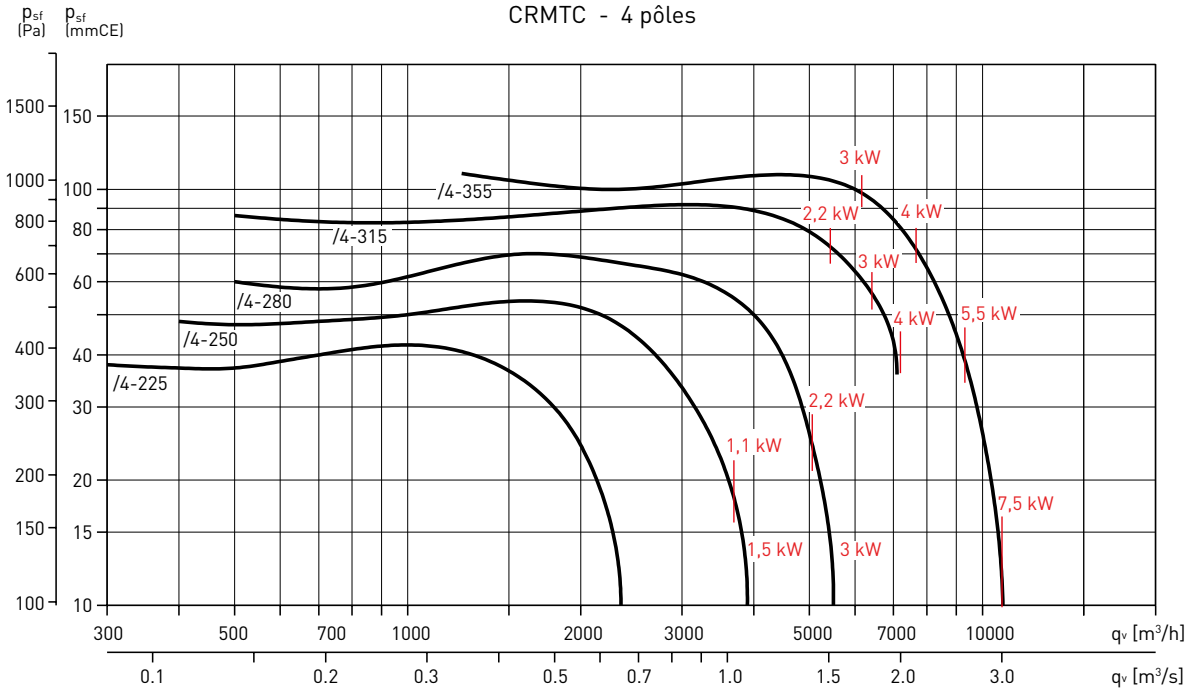

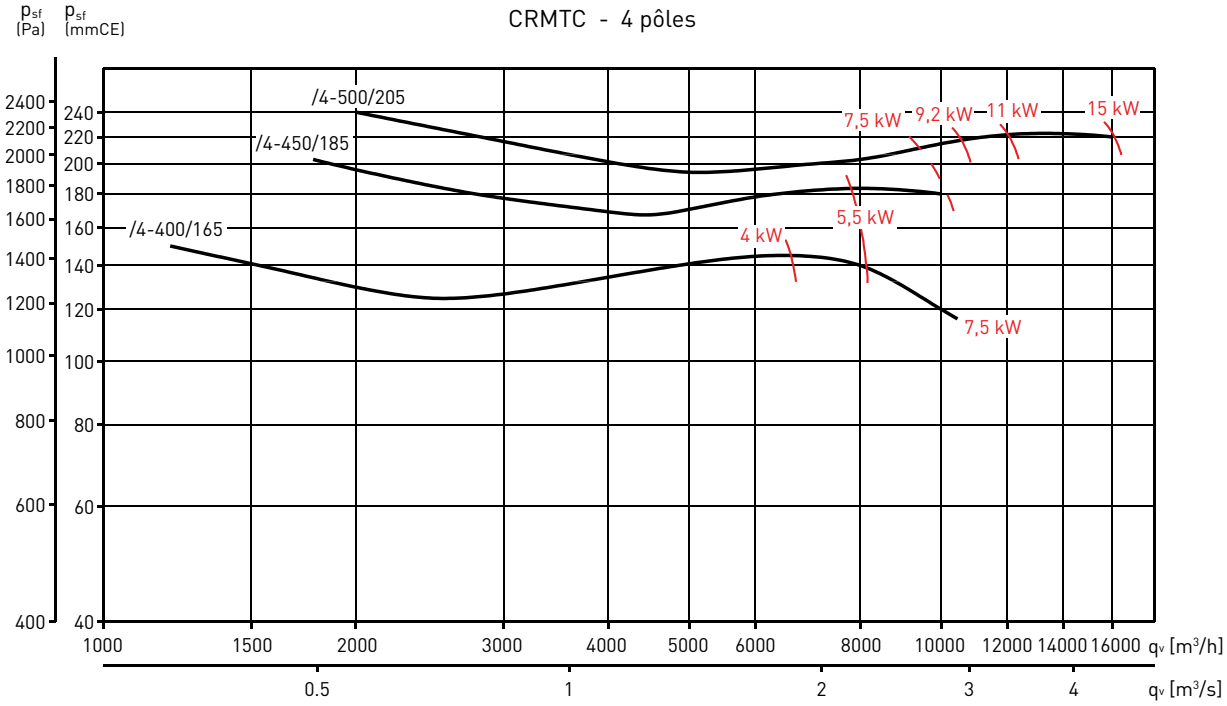

COURBES CARACTERISTIQUES

- q_v: Débit en m^3/h et m^3/s.
- p_{sf}: Pression statique en mmCE et Pa.
- Air sec normal à 20°C et 760mmHg.
- Essais aérauliques selon les Normes ISO 5801 et AMCA 210-99

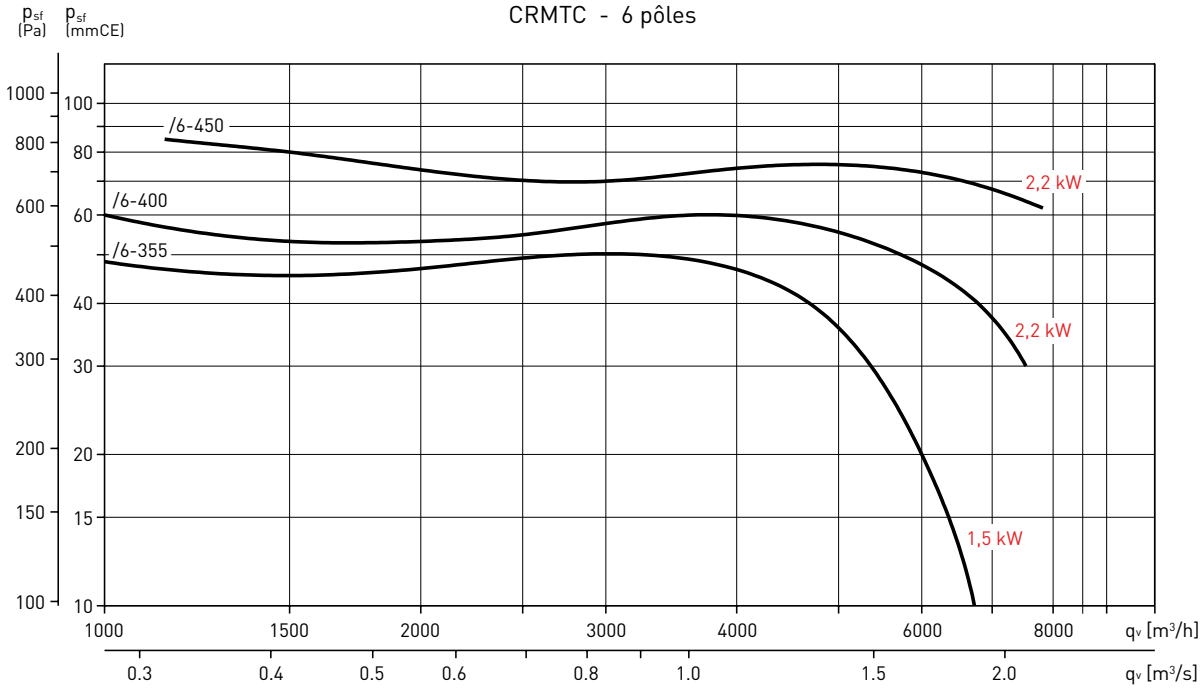



Caissons centrifuges de désenfumage, certifiés F400 120 (marquage CE), permettant de travailler en désenfumage seul ou en désenfumage et ventilation.
Caisson fabriqué en tôle d'acier galvanisée.
Turbine double ouïe à action. Ventilateur à transmission avec moteur en dehors du flux d'air.
Configuration en ligne en standard (H) et avec transmission à droite (vue côté soufflage).

Moteurs
Moteurs IP55, classe F.
Tension d'alimentation:
Triphasée 230/400V-50Hz jusqu'à 4kW.
Triphasée 400V-50Hz pour les puissances supérieures et les 2 vitesses. (voir tableau des caractéristiques).
Les moteurs 1 vitesse acceptent la variation de vitesse par variateur de fréquence*.

*IMPORTANT: Il est obligatoire d'insérer un dispositif électrique qui, en cas d'incendie, permet de basculer sur l'alimentation électrique de sécurité et de shunter le mode confort.

Sur demande
Transmission monté à gauche (TI).
Configuration avec refoulement vertical (V).
Moteurs 2 vitesses (4/8 and 4/6 pôles).
Peinture époxy.
Moteurs monophasés 230V-50Hz jusqu'à 2,2 kW (modèles CVHN/-B).
Modèles avec refoulement horizontal (versions H) et modèles avec refoulement vertical (versions V).

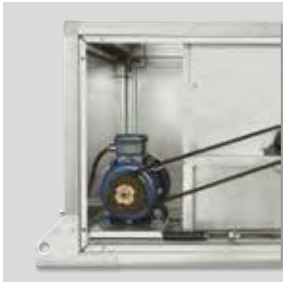

Design compact
Moteur dans le caisson et en dehors du flux d'air.

Applications spécifiques

F400-120
Homologués selon la norme européenne EN12101-3 (certification 0370-CPD-0359)

100°C
Continu

Parkings

Cuisines profession-nelles

CARACTERISTIQUES TECHNIQUES

Avant d'installer le ventilateur vérifier que les valeurs indiquées sur la plaque signalétique du moteur sont compatibles avec celles du réseau d'alimentation électrique.

Modèle	Puissance moteur		Vitesse ventilateur		Débit		Poids maxi. avec moteur (kg)
	Mini. (kW)	Maxi. (kW)	Mini. (rpm)	Maxi. (rpm)	Mini. (m^3/h)	Maxi. (m^3/h)	
CVHN-9/9	0,25	1,1	800	1700	1.000	4.950	94
CVHN-10/10	0,25	2,2	800	1600	1.360	6.320	115
CVHN-12/12	0,37	3	600	1500	1.980	10.600	136
CVHN-15/15	0,75	4	600	1200	2.900	14.500	172
CVHN-18/18	0,75	7,5	400	950	2.380	21.270	239

CARACTERISTIQUES ACOUSTIQUES

Spectre de puissance sonore: Pour obtenir le spectre de puissance acoustique, soustraire aux valeurs des tableaux des caractéristiques techniques, les valeurs de correction indiquées dans les tableaux ci-dessous en dB(A).

Modèle	63 Hz	125 Hz	250 Hz	500 Hz	1000 Hz	2000 Hz	4000 Hz	8000 Hz	16000 Hz
CVHN-9/9	17	15	11	12	4	5	14	19	27
CVHN-10/10	17	15	11	11	4	5	14	20	27
CVHN-12/12	16	14	11	10	4	5	15	21	27
CVHN-15/15	13	13	10	10	5	5	15	22	27
CVHN-18/18	11	12	9	9	5	6	15	22	27

PUISSANCES MOTEURS (kW)

1 VITESSE	4 PÔLE	0,25	0,37	0,55	0,75	1,1	1,5	2,2	3	4	5,5	7,5
2 VITESSES	4/6 PÔLE	0,25/0,09	-	-	0,7/0,2	0,85/0,25	1,4/0,5	2,4/0,75	3,4/1,1	4/1,2	6,3/1,9	9/3
	4/8 PÔLE	0,25/0,06	0,37/0,07	0,55/0,09	0,75/0,12	1,1/0,18	1,5/0,25	2,2/0,37	3/0,55	4/0,75	5,5/1,1	7,5/1,5

Note: les puissances des moteurs 2 vitesses peuvent varier légèrement en fonction de la marque moteur utilisée.

DIMENSIONS (mm)

CVHN 9-10-12-15-18 Horizontal

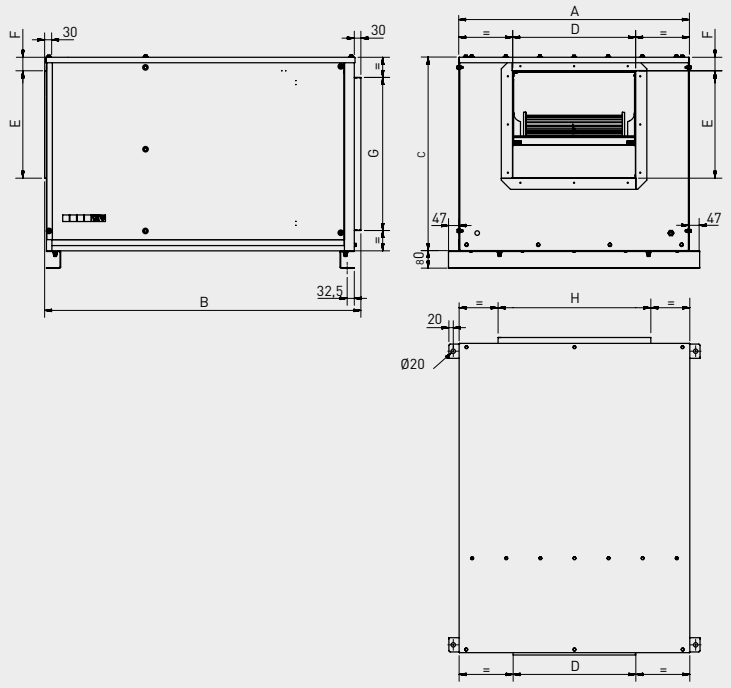

Modèle	A	B	C	D	E	F	G	H
CVHN-H 9/9	598	897	596	305	274	50	400	400
CVHN-H 10/10	648	962	622	336	304	50	450	450
CVHN-H 12/12	753	1112	687	400	345	53	500	500
CVHN-H 15/15	953	1267	780	483	410	76	600	600
CVHN-H 18/18	1053	1443	884	561	490	62	700	700

CVHN 9-10-12-15-18 Vertical

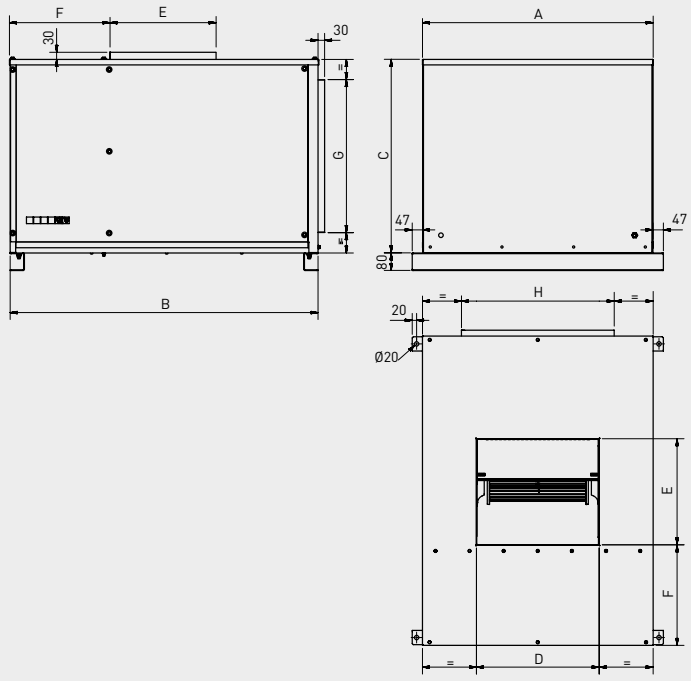

Modèle	A	B	C	D	E	F	G	H
CVHN-V 9/9	598	897	596	305	274	360	400	400
CVHN-V 10/10	648	962	622	336	304	369	450	450
CVHN-V 12/12	753	1112	687	400	345	408	500	500
CVHN-V 15/15	953	1267	780	483	410	446	600	600
CVHN-V 18/18	1053	1443	884	561	490	458	700	700

ACCESSOIRES DE MONTAGE



ACOP RECT F400
Manchette souple rectangulaire.

ACOP RECT F400 ASP à monter a l'aspiration des CVHN-H et CVHN-V.
ACOP RECT F400 IMP à monter au soufflage des CVHN-H et CVHN-V.

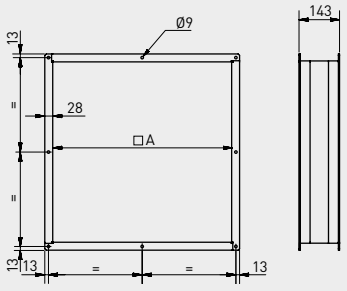

Aspiration

Modèle	Aspiration		
	Description	A	Nº trous
CVHN-9/9	ACOP RECT F400 9/9 ASP	402	8
CVHN-10/10	ACOP RECT F400 10/10 ASP	452	8
CVHN-12/12	ACOP RECT F400 12/12 ASP	502	8
CVHN-15/15	ACOP RECT F400 15/15 ASP	602	8
CVHN-18/18	ACOP RECT F400 18/18 ASP	702	8

Dimensions (mm)

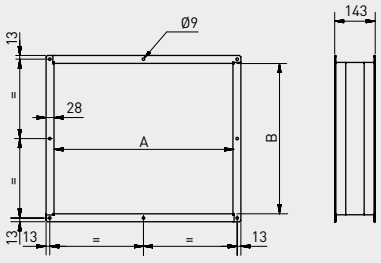

Soufflage

Modèle	Soufflage			
	Description	A	B	Nº trous
CVHN-H-9/9	ACOP RECT F400 9/9 IMP	305	265	8
CVHN-H-10/10	ACOP RECT F400 10/10 IMP	338	294	8
CVHN-H-12/12	ACOP RECT F400 12/12 IMP	401	346	8
CVHN-H-15/15	ACOP RECT F400 15/15 IMP	477	408	8
CVHN-H-18/18	ACOP RECT F400 18/18 IMP	561	486	8

Dimensions (mm)

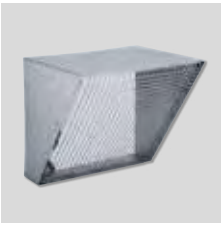

CVD (Soufflage)
Auvent avec grillage anti-volatiles à monter au soufflage des caissons.

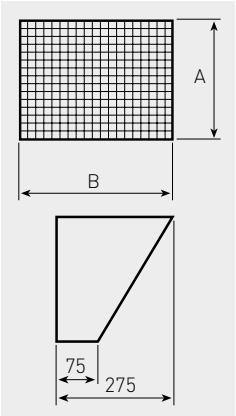

Modèle	Soufflage			Aspiration		
	Description	A	B	Description	A	B
CVHN-H-9/9	CVD-9	263	303	CVA-9	403	403
CVHN-H-10/10	CVD-10	292	336	CVA-10	453	453
CVHN-H-12/12	CVD-12	344	399	CVA-12	503	503
CVHN-H-15/15	CVD-15	406	476	CVA-15	603	603
CVHN-H-18/18	CVD-18	482	559	CVA-18	703	703

Dimensions (mm)



PAVZ
Plots anti-vibratiles.

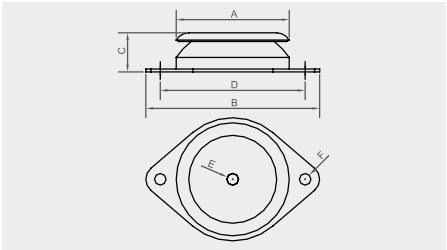

Modèle	A	B	C	D	ØE	ØF	Charge (kg)
PAVZ-60	60	90	24	76	M6	6,2	40
PAVZ-80	80	120	27	100	M8	8,2	80
PAVZ-100	100	148	28	124	M10	10,2	205
PAVZ-150	150	214	39	182	M14	12,2	358
PAVZ-200	200	280	44	240	M18	14,5	499

Dimensions (mm)



Caissons acoustiques d'extraction et d'insufflation fabriqués en tôle d'acier galvanisée avec isolation acoustique en mousse de mélamine (7 mm) M1. Turbine simple ouïe à action. Installation en combles ou en terrasse. Ventilateur à transmission fixé dans le caisson sur des plots anti-vibratiles et relié aux brides d'aspiration et de soufflage par des manchettes souples. Configuration en ligne en standard (H), avec aspiration à droite et transmission à gauche (vue côté soufflage, version CW).

Moteurs

Moteurs IP55, classe F.
Tension d'alimentation:
Triphasée 230/400V-50Hz jusqu'à 3 kW.
Triphasée 400V-50Hz pour les puissances supérieures et les 2 vitesses.
(voir tableau des caractéristiques)
Les moteurs jusqu'à 2,2 kW sont montés sur la volute du ventilateur. Les moteurs supérieurs à 3 kW sont montés sur chassis. Les modèles 1 vitesse sont variables en fréquence.

Sur demande

Transmission monté à droite (version CCW).
Configuration avec soufflage vertical (versions V).
Piquages circulaires à l'aspiration et au soufflage (RR).
Moteur avec protection thermique.
Moteurs 2 vitesses (4/8 ou 4/6 pôles).
Poulie variable.
Version avec isolation acoustique double peau par fibre de verre ininflammable de 17 mm (M0) (SANDWICH).
Peinture époxy.
Moteurs monophasés 230V-50 HZ jusqu'à 2,2 KW (modèles CVSB).



Version en soufflage vertical (V)
Sur demande.

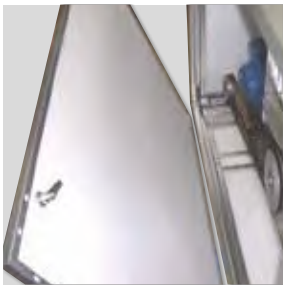

Faible niveau sonore
Isolation acoustique en mousse de mélamine de 7 mm M1.



Manchettes souples à l'aspiration et au soufflage
Permet d'éviter la transmission du bruit et des vibrations.



Caisson robuste
Profils en acier galvanisé.



Plots antivibratiles
Plots anti-vibratiles montés dans le caisson. Pour éviter les transmissions de vibration et de bruit à l'installation.

Applications spécifiques

F400-120
Homologués selon la norme européene EN 12101-3 (certification 0370-CPD-0966)

80°C
Continu

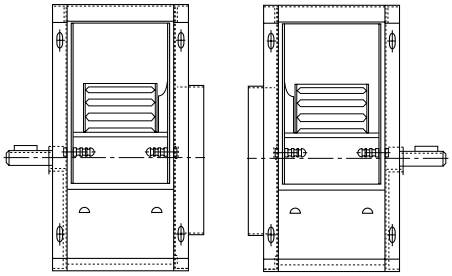

CW (standard)
Sens horaire

CCW
Sens antihoraire

CARACTERISTIQUES TECHNIQUES

Avant d'installer le ventilateur vérifier que les valeurs indiquées sur la plaque signalétique du moteur sont compatibles avec celles du réseau d'alimentation électrique.

Modèle	Puissance moteur (kW)			Vitesse ventilateur (tr/mn)			Poids maxi. avec moteur (kg)
	Mini.	Maxi. (Version F400 120)	Maxi. (Version ventilation)	Mini.	Maxi. (Version F400 120)	Maxi. (Version ventilation)	
CVST 9/4	0,25	2,2	2,2	1200	2500	2500	73
CVST 10/6	0,37	2,2	3	1200	1850	2000	92
CVST 12/6	0,55	3	3	800	1800	2000	103
CVST 15/8	0,55	3	3	600	1200	1500	122
CVST 18/8	1,1	7,5	7,5	700	1150	1400	199
CVST 20/10	2,2	11	11	500	1300	1400	254
CVST 22/11	2,2	18,5	18,5	500	1200	1400	383
CVST 25/13	3	22	22	400	1000	1100	497
CVST 30/14	4	22	22	300	600	600	640

PUISSANCES MOTEURS (KW)

1 VITESSE	4 PÔLES	0,25	0,37	0,55	0,75	1,1	1,5	2,2	3	4	5,5	7,5	11	15	18,5	22
2 VITESSES	4/6 PÔLES	0,25/0,09	-	-	0,7/0,2	0,85/0,25	1,4/0,5	2,4/0,75	3,4/1,1	4/1,2	6,3/1,9	9/3	11/3,7	15/5	18,5/6,5	22/7,5
	4/8 PÔLES	0,25/0,06	0,37/0,07	0,55/0,09	0,75/0,12	1,1/0,18	1,5/0,25	2,2/0,37	3/0,55	4/0,75	5,5/1,1	7,5/1,5	11/2,8	15/3,8	18,5/4,8	22/5,3

Note: les puissances des moteurs 2 vitesses peuvent varier légèrement en fonction de la marque moteur utilisée.

DIMENSIONS (mm)

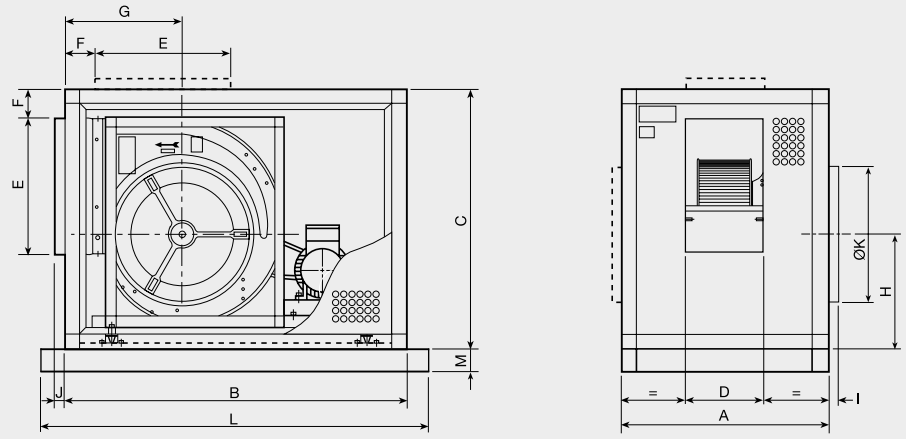

Modèle	A	B	C	D	E	F	G	H	I	J	K	L	M
9/4 H	483	800	554	152	260	96	289	248	40	30	250	-	-
9/4 V	483	800	554	152	260	96	311	268	40	30	250	-	-
10/6 H	554	850	605	208	289	90	265	266	40	30	275	-	-
10/6 V	554	850	605	208	289	94	341	296	40	30	275	-	-
12/6 H	554	950	675	208	341	82	333	302	40	30	325	-	-
12/6 V	554	950	675	208	341	82	381	337	40	30	325	-	-
15/8 H	605	1018	775	258	403	88	307	343	40	30	402	-	-
15/8 V	605	1018	775	258	403	88	431	379	40	30	402	-	-
18/8 H	675	1250	900	268	479	88	389	395	40	30	470	-	-
18/8 V	675	1250	900	268	479	88	505	447	40	30	470	-	-
20/10 H	775	1350	1140	333	626	137	475	491	40	30	560	1510	80
20/10 V	775	1500	1018	333	626	137	678	562	40	30	560	1660	80
22/11 H	850	1500	1250	368	697	161	478	529	40	30	614	1660	80
22/11 V	850	1600	1086	368	697	161	718	612	40	30	614	1760	80
25/13 H	900	1600	1350	423	794	122	486	593	40	30	699	1760	80
25/13 V	900	1800	1190	423	794	122	788	669	40	30	699	1960	80
30/14 H	950	1900	1600	463	945	150	648	696	40	30	797	2060	80
30/14 V	950	2000	1390	463	945	150	899	792	40	30	797	2160	80

H: Soufflage horizontal; V: Soufflage vertical

ACCESSOIRES DE MONTAGE

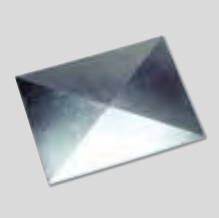

CTI
Capot pare-pluie
Capot de protection pour les montages en terrasse.

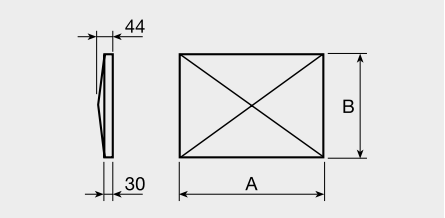

Modèle CTI	Référence	A	B
CTI-9/4	CVST-9/4	486	803
CTI-10/6	CVST-10/6	557	853
CTI-12/6	CVST-12/6	557	953
CTI-15/8	CVST-15/8	608	1021
CTI-18/8	CVST-18/8	678	1253
CTI-20/10	CVST-20/10	778	1353
CTI-22/11	CVST-22/11	854	1504
CTI-25/13	CVST-25/13	903	1603
CTI-30/14	CVST-30/14	953	1903

Dimensions (mm)



CVD
Auvent pare-pluie
Auvent avec grillage anti-volatiles à monter au soufflage des caissons.

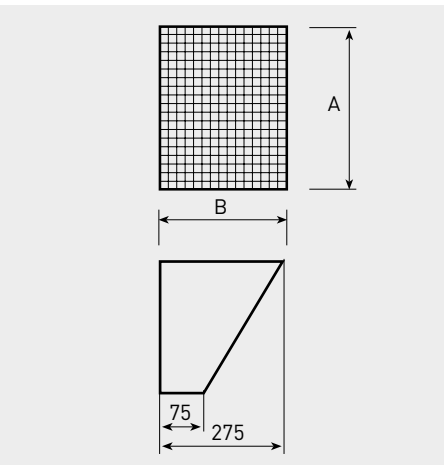

Référence	Soufflage		
	Modèle	A	B
CVST-9/4	CVD-9/4 IMP	263	155
CVST-10/6	CVD-10/6 IMP	292	211
CVST-12/6	CVD-12/6 IMP	344	211
CVST-15/18	CVD-15/18 IMP	406	261
CVST-18/8	CVD-18/8 IMP	483	271
CVST-20/10	CVD-20/10 IMP	633	336
CVST-22/11	CVD-22/11 IMP	698	371
CVST-25/13	CVD-25/13 IMP	799	426
CVST-30/14	CVD-30/14 IMP	950	466

Dimensions (mm)



APC
Prise d'air.

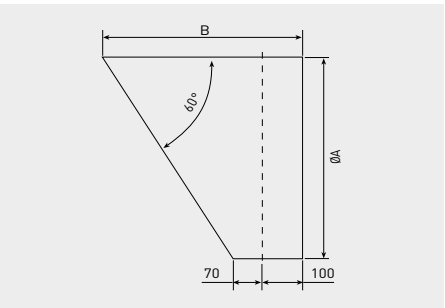

Modèle	A	B
APC-10/6 ASP	277	337
APC-12/6 ASP	327	355
APC-15/8 ASP	404	395
APC-18/8 ASP	474	442
APC-22/11 ASP	616	512
APC-25/13 ASP	701	563

Dimensions (mm)



Refoulement horizontal
CVHT-H



Refoulement vertical
CVHT-V

Caissons centrifuges de désenfumage, certifiés F400 120 (marquage CE), permettant de travailler en désenfumage seul ou en désenfumage et ventilation. Caisson fabriqué en tôle d'acier galvanisée. Turbine double ouïe à action. Ventilateur à transmission avec moteur en dehors du flux d'air. Configuration en ligne en standard (H) et avec transmission à droite (vue côté soufflage).

Moteurs
Moteurs IP55, classe F.
Tension d'alimentation:
Triphasée 230/400V-50Hz jusqu'à 3 kW.
Triphasée 400V-50Hz pour les puissances supérieures et les 2 vitesses.
(voir tableau des caractéristiques).
Les moteurs 1 vitesse acceptent la variation de vitesse par variateur de fréquence*.

* IMPORTANT: Il est obligatoire d'insérer undispositif électrique qui, en cas d'incendie, permet de basculer sur l'alimentation électrique desécurité et de shunter le mode confort.

Sur demande
Transmission monté à gauche (TI).
Configuration avec refoulement vertical (V).
Moteurs 2 vitesses (4/8 and 4/6 pôles).
Peinture époxy.
Moteurs monophasés 230V-50Hz jusqu'à 2,2 kW (modèles CVHB).
Modèles avec refoulement horizontal (versions H) et modèles avec refoulement vertical (versions V).

Applications spécifiques

F400-120
Homologués selon la norme européenne EN12101-3 (certification 0370-CPD-0359)

100°C
Continu

Parkings

Cuisines professionnelles



Design compact
Moteur dans le caisson et en dehors du flux d'air.

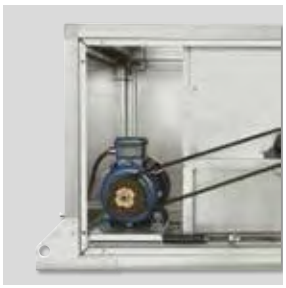

Facilité d'installation
Tous les modèles sont livrés avec pieds supports facilitant le montage.



Tension automatique sans entretien
Exclusivité S&P. Tension constante et automatique de la transmission.

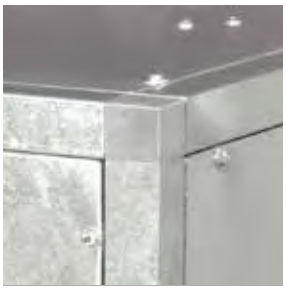

Caisson robuste
Profils en acier galvanisé et angles en aluminium.

CARACTERISTIQUES TECHNIQUES

Avant d'installer le ventilateur vérifier que les valeurs indiquées sur la plaque signalétique du moteur sont compatibles avec celles du réseau d'alimentation électrique.

Modèle	Puissance moteur		Vitesse ventilateur		Débit		Poids maxi. avec moteur plus grand (kg)
	Mini. (kW)	Maxi. (kW)	Mini. (rpm)	Maxi. (rpm)	Mini. (m^3/h)	Maxi. (m^3/h)	
CVHT-9/9	0,25	1,1	800	1700	980	5.850	105
CVHT-10/10	0,25	2,2	700	1700	1.200	7.500	132
CVHT-12/12	0,37	3	600	1500	1.500	12.950	176
CVHT-15/15	1,1	4	600	1200	3.150	16.350	216
CVHT-18/18	1,1	7,5	400	950	2.700	25.900	294
CVHT-20/20	2,2	7,5	500	1000	4.220	31.600	342
CVHT-22/22	2,2	15	400	850	5.200	38.700	360
CVHT-25/25	2,2	15	350	750	4.810	53.970	515
CVHT-30/28	3	18,5	300	600	9.500	61.250	648

CARACTERISTIQUES ACOUSTIQUES

Spectre de puissance sonore: Pour obtenir le spectre de puissance acoustique, soustraire aux valeurs des tableaux des caractéristiques techniques, les valeurs de correction indiquées dans les tableaux ci-dessous en dB(A).

Modèle	63 Hz	125 Hz	250 Hz	500 Hz	1000 Hz	2000 Hz	4000 Hz	8000 Hz	16000 Hz
CVHT-9/9	17	15	11	12	4	5	14	19	27
CVHT-10/10	17	15	11	11	4	5	14	20	27
CVHT-12/12	16	14	11	10	4	5	15	21	27
CVHT-15/15	13	13	10	10	5	5	15	22	27
CVHT-18/18	11	12	9	9	5	6	15	22	27
CVHT-20/20	10	11	8	8	6	7	16	23	27
CVHT-22/22	9	11	7	8	6	8	17	24	27
CVHT-25/25	9	11	7	8	6	8	17	25	27
CVHT-30/28	9	11	7	8	6	8	18	25	27

PUISSANCES MOTEURS (kW)

1 VITESSE	4 PÔLES	0,25	0,37	0,55	0,75	1,1	1,5	2,2	3	4	5,5	7,5	11	15	18,5
2 VITESSES	4/6 PÔLES	0,25/0,09	-	-	0,7/0,2	0,85/0,25	1,4/0,5	2,4/0,75	3,4/1,1	4/1,2	6,3/1,9	9/3	11/3,7	15/5	18,5/6,5
	4/8 PÔLES	0,25/0,06	0,37/0,07	0,55/0,09	0,75/0,12	1,1/0,18	1,5/0,25	2,2/0,37	3/0,55	4/0,75	5,5/1,1	7,5/1,5	11/2,8	15/3,8	18,5/4,8

Note: les puissances des moteurs 2 vitesses peuvent varier légèrement en fonction de la marque moteur utilisée.

DIMENSIONS (mm)

CVHT 9-10-12-15-18 Horizontal

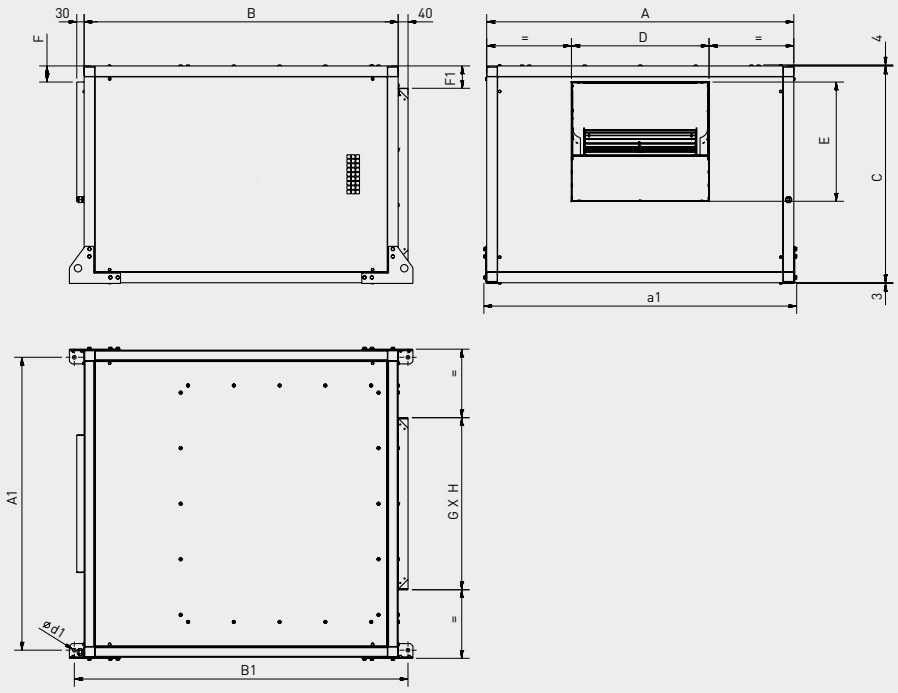

Modèle	A	A1	a1	B	B1	C	D	ø d1	E	F	F1	GxH
CVHT-9/9-H	759	701	782	783	863	592	304	15	264	65,5	96	400x400
CVHT-10/10-H	821	763	844	837	917	618	337	15	293,5	65,5	84	450x450
CVHT-12/12-H	945	887	968	959	1039	680,5	400	15	345	65,5	90,25	500x500
CVHT-15/15-H	1104	1046	1127	1092	1172	776	476	15	407	65,5	88	600x600
CVHT-18/18-H	1250	1192	1273	1278	1358	882	560	15	485	65,5	91	700x700

CVHT 9-10-12-15-18 Vertical

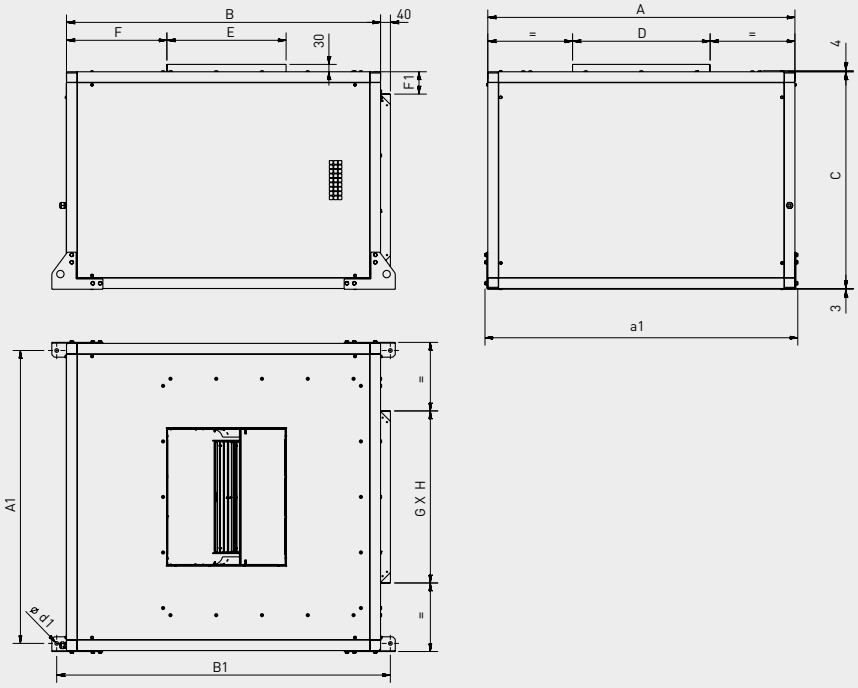

Modèle	A	A1	a1	B	B1	C	D	ø d1	E	F	F1	GxH
CVHT-9/9-V	759	701	782	783	863	592	304	15	264	316,5	96	400x400
CVHT-10/10-V	821	763	844	837	917	618	337	15	293,5	316,5	84	450x450
CVHT-12/12-V	945	887	968	959	1039	680,5	400	15	345	343,5	90,25	500x500
CVHT-15/15-V	1104	1046	1127	1092	1172	776	476	15	407	368,5	88	600x600
CVHT-18/18-V	1250	1192	1273	1278	1358	882	560	15	485	408,5	91	700x700

DIMENSIONS (mm)

CVHT 20-22-25-30 Horizontal

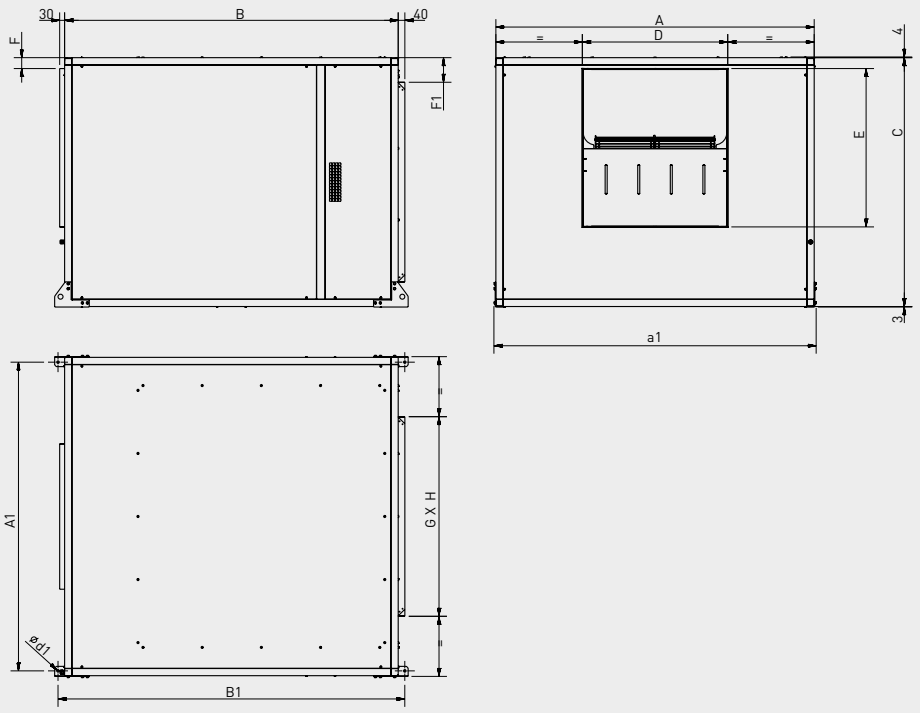

Modèle	A	A1	a1	B	B1	C	D	ø d1	E	F	F1	GxH
CVHT-20/20-H	1414	1356	1437	1495	1575	1051	636	15	631	65,5	125,5	800x800
CVHT-22/22-H	1542	1448	1565	1638	1718	1142,5	697,5	15	705,5	65,5	121,25	900x900
CVHT-25/25-H	1697	1639	1720	1800	1880	1278	801	15	805	65,5	139	1000x1000
CVHT-30/28-H	1914	1856	1937	2005	2084	1495,5	874,5	15	952,5	65,5	147,75	1200x1200

CVHT 20-22-25-30 Vertical

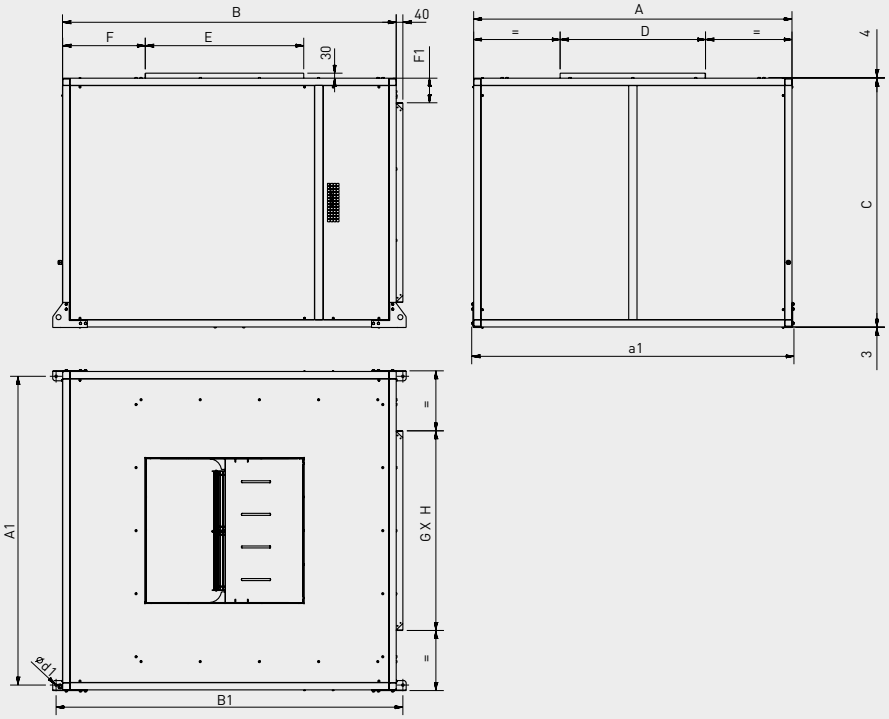

Modèle	A	A1	a1	B	B1	C	D	ø d1	E	F	F1	GxH
CVHT-20/20-V	1414	1356	1437	1495	1575	1051	636	15	631	451,5	125,5	800x800
CVHT-22/22-V	1542	1484	1565	1638	1718	1142,5	697,5	15	705,5	498	121,25	900x900
CVHT-25/25-V	1697	1639	1720	1800	1880	1278	801	15	805	497,5	139	1000x1000
CVHT-30/28-V	1914	1856	1937	2005	2084	1495,5	874,5	15	952,5	496,5	147,75	1200x1200

ACCESSOIRES DE MONTAGE



ACOP RECT F400
Manchette souple.

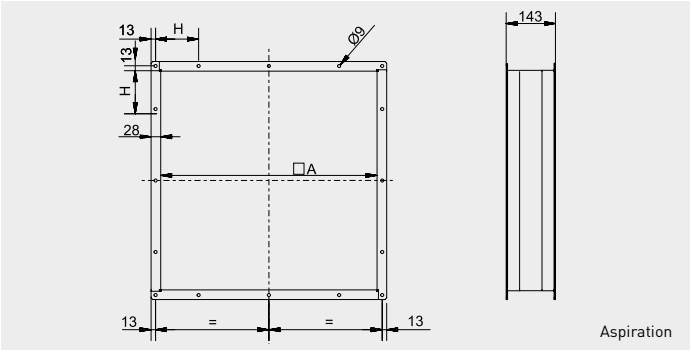

Aspiration

Modèle	Aspiration			
	Référence	A	H	Nº trous
CVHT-9/9	ACOP RECT F400 9/9 ASP	402		8
CVHT-10/10	ACOP RECT F400 10/10 ASP	452		8
CVHT-12/12	ACOP RECT F400 12/12 ASP	502		8
CVHT-15/15	ACOP RECT F400 15/15 ASP	602		8
CVHT-18/18	ACOP RECT F400 18/18 ASP	702		8
CVHT-20/20	ACOP RECT F400 20/20 ASP	802	168	16
CVHT-22/22	ACOP RECT F400 22/22 ASP	902	199	16
CVHT-25/25	ACOP RECT F400 25/25 ASP	1002	208	16
CVHT-30/28	ACOP RECT F400 30/28 ASP	1202	247	16

Dimensions (mm)

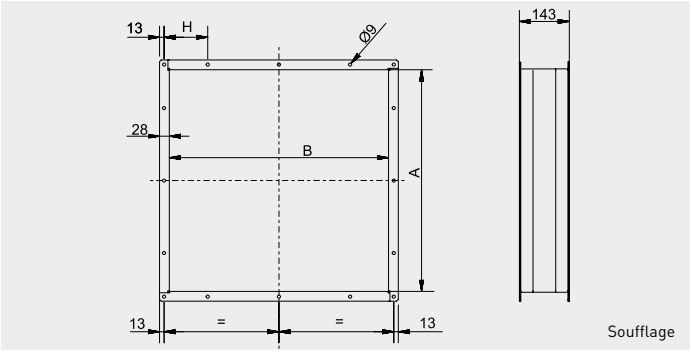

Soufflage

Modèle	Soufflage				
	Référence	A	B	H	Nº trous
CVHT-9/9	ACOP RECT F400 9/9 IMP	305	265		8
CVHT-10/10	ACOP RECT F400 10/10 IMP	338	294		8
CVHT-12/12	ACOP RECT F400 12/12 IMP	401	346		8
CVHT-15/15	ACOP RECT F400 15/15 IMP	477	408		8
CVHT-18/18	ACOP RECT F400 18/18 IMP	561	486		8
CVHT-20/20	ACOP RECT F400 20/20 IMP	637	632	125	8
CVHT-22/22	ACOP RECT F400 22/22 IMP	698	706	150	16
CVHT-25/25	ACOP RECT F400 25/25 IMP	802	806	175	16
CVHT-30/28	ACOP RECT F400 30/28 IMP	875	953	210	16

Dimensions (mm)



CVD (Soufflage)
CVA (Aspiration)
Auvent avec grillage anti-volatiles à monter au soufflage des caissons.

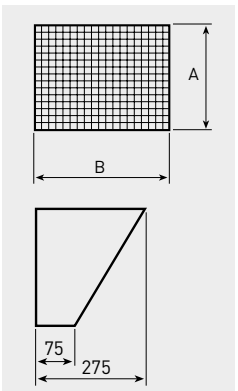

Modèle	Soufflage			Aspiration		
	Référence	A	B	Référence	A	B
CVHT-9/9	CVD-9	263	303	CVA-9	403	403
CVHT-10/10	CVD-10	292	336	CVA-10	453	453
CVHT-12/12	CVD-12	344	399	CVA-12	503	503
CVHT-15/15	CVD-15	406	476	CVA-15	603	603
CVHT-18/18	CVD-18	482	559	CVA-18	703	703
CVHT-20/20	CVD-20	633	633	CVA-20	803	803
CVHT-22/22	CVD-22	698	703	CVA-22	903	903
CVHT-25/25	CVD-25	799	803	CVA-25	1003	1003
CVHT-30/28	CVD-30	873	948	CVA-30	1203	1203

Dimensions (mm)

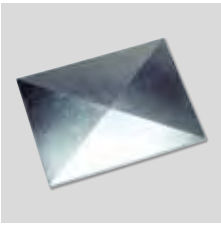

CHTI
Capot pare-pluie
Capot de protection pour les montages en terrasse.

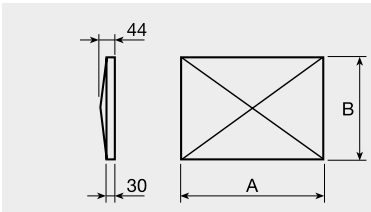

Modèle	Référence	A	B
CVHT-H-9/9	CHTI-9/9	787	763
CVHT-H-10/10	CHTI-10/10	841	825
CVHT-H-12/12	CHTI-12/12	963	949
CVHT-H-15/15	CHTI-15/15	1096	1108
CVHT-H-18/18	CHTI-18/18	1284	1254
CVHT-H-20/20	CHTI-20/20	1499.5	1418.5
CVHT-H-22/22	CHTI-22/22	1642.5	1546.5
CVHT-H-25/25	CHTI-25/25	1804.5	1701.5
CVHT-H-30/28	CHTI-30/28	2009.5	1918.5

Dimensions (mm)

ACCESSOIRES DE MONTAGE



PAVZ
Plots anti-vibratiles.
Température de fonctionnement de -30°C à +70°C.
(1 PAVZ = jeu de 4 pièces).

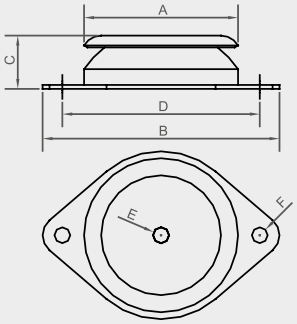

Modèle	Modèle PAVZ	A	B	C	D	ØE	ØF	Charge* (kg)
CVHT-9/9	PAVZ-60 SH 75	60	90	24	76	M6	6,2	45
CVHT-10/10	PAVZ-60 SH 75	60	90	24	76	M6	6,2	45
CVHT-12/12	PAVZ-80 SH 60	80	120	27	100	M8	8,2	80
CVHT-15/15	PAVZ-80 SH 60	80	120	27	100	M8	8,2	80
CVHT-18/18	PAVZ-80 SH 60	80	120	27	100	M8	8,2	80
CVHT-20/20	PAVZ-100 SH 45	100	148	28	124	M10	10,2	105
CVHT-22/22	PAVZ-100 SH 45	100	148	28	124	M10	10,2	105
CVHT-25/25	PAVZ-100 SH 60	100	148	28	124	M10	10,2	180
CVHT-30/28	PAVZ-100 SH 60	100	148	28	124	M10	10,2	180

Dimensions (mm)
* Charge maximum par plot.







Turbine à réaction

- Agréés F400 120 (400°C 120 mn).
- Ventilateur à réaction.
- Hautes performances.
- Construction monobloc avec moteur et transmission protégés.
- Fabrication robuste.
- Solution complète avec accessoires électriques montés.

Application

Locaux tertiaires.
Désenfumage IGH et ERP.
Locaux techniques et industriels.
Cuisines professionnelles.

- Extraction des fumées et des gaz chauds en cas d'incendie.
- Extraction de l'air vicié des locaux tertiaires et industriels.
- Extraction des polluants dans les cuisines professionnelles.

Gamme

- 11 tailles de 200 à 710 mm.
- Turbine à réaction: moyenne pression, stabilité du débit, insensible à l'encrassement.
  – Confort: 500 à 40 000 m^3/h.
  – Désenfumage: 1000 à 55 000 m^3/h.
  – Pression: 240 à 3000 Pa.
- Refoulement horizontal ou vertical.

Description

Construction

- Caisson monobloc en tôle d'acier galvanisé, entièrement démontable.
- Panneaux latéraux démontables des 2 cotés pour un accès aisé.
- Turbine double ouies à réaction en acier galvanisé peint équilibrée dynamiquement.
- Moto-turbine montée sur châssis longitudinal plié de forte épaisseur.
- Raccordement par brides lisses rectangulaires aspiration et refoulement.
- Aspiration et refoulement en ligne (horizontal) ou refoulement sur le dessus (vertical).
- Deux omégas transversaux assurent la rigidité de l'ensemble et permettent le passage d'élingues pour le levage.

Transmission

- Ensemble transmission-moteur monté à l'intérieur du caisson.
- Entraînement par courroies trapézoïdales et poulies à 1 à 5 gorges (suivant la puissance du moteur).
- Accès moteur standard à gauche, sens de l'air, à droite sur demande.
- Compatible variateur de fréquence, plage 15 à 50Hz (variation de vitesse de 30 à 100%).

CE

Applications spécifiques

F400-120

Homologués selon la norme européenne EN12101-3 (certification 0370-CPD-0359)

Motorisation

- Moteur hors flux d'air monté sur plateau glissière pour réglage tension courroie.
- Pas de protection thermique. PTO en option.
- Température maxi 80°C en continu.
- Moteurs à pattes B3, IP55 classe F, avec protection thermique intégrée à contact fermé au repos (PTO):
- 1 vitesse monophasé 230V, 50Hz, 2 ou 4 pôles.
- 1 vitesse triphasé 230/400V, 50Hz jusqu'à 7.5 kW, 2, 4, 6 ou 8 pôles.
- 1 vitesse triphasé 400/690V, 50Hz au-delà de 7.5 kW, 2, 4, 6 ou 8 pôles.
- 2 vitesses triphasé 400V, 50Hz, 2/4, 4/8 et 6/12 pôles. Dalhander, 4/6 et 6/8 bobinages indépendants.
- Alimentation 60Hz monophasée ou triphasée: marquage CE F400 conservé, nous consulter.

Références Certificats/PV

Agréés F400 120 (400°C 120 min) selon lanorme européenne NF EN 12101-3.
Certificat de conformité CE n°:
- KDTR F400: 1812-CPD-130.

Options

- Version cuisine: fond du caisson étanche avec purge et trappe de visite sur la volute du ventilateur.
- Isolation double peau par laine de verre M0 (25 mm) pour atténuation acoustique et thermique.
- Finition peinture polyester RAL 7040, enveloppe, 2 faces. Dégraissage + phosphatation au zinc + 60 µm peinture.
- Poulie motrice variable.

DIMENSIONS (mm)

Configuration en rejet horizontal

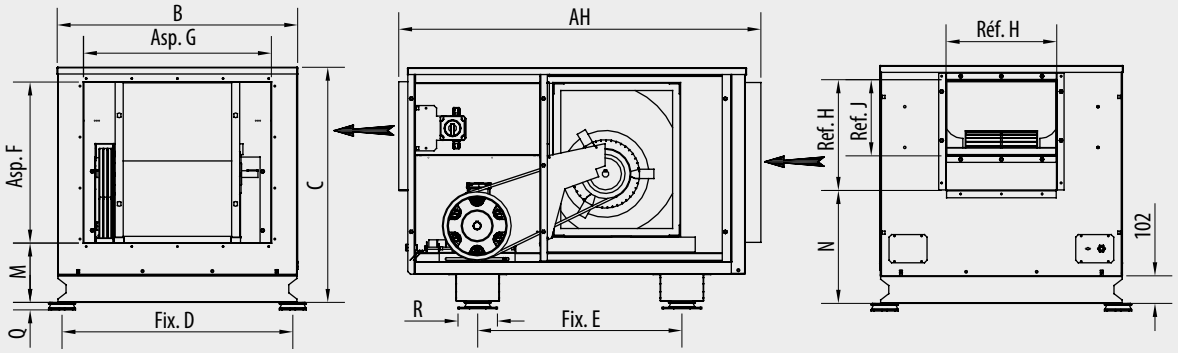

Configuration en rejet vertical

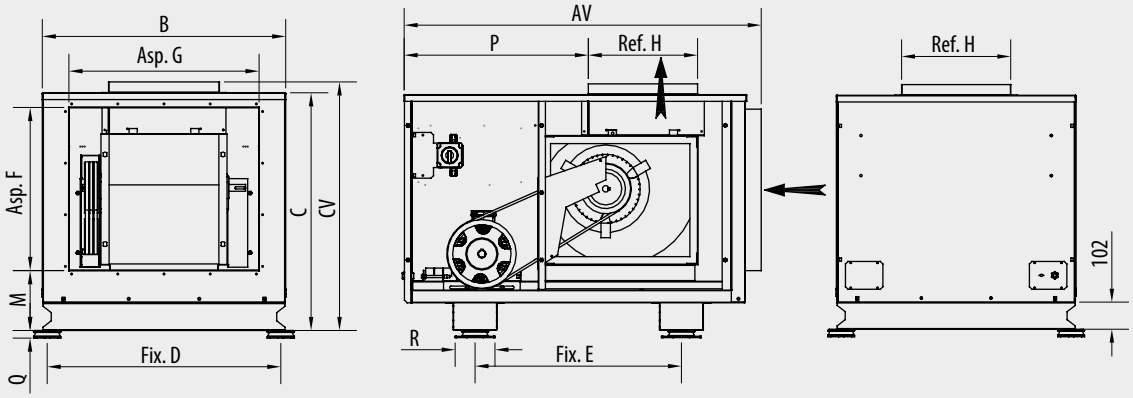

Modèle	AH	AV	B	C	CV	D	E	F	G	H	J	M	N	P	Q	R	Moteur max.	Poids*	
																		standard	isolé
200	993	981	595	703	742	555	680	400	500	258	182	249	392	500	28	125	60	73	73
250	1130	1118	727	784	824	679	766	500	600	324	209	221	411	569	28	125	70	77	77
280	1177	1168	824	776	816	780	777	600	700	362	230	146	379	609,5	28	125	84	104	104
315	1360	1329	896	876	916	860	767	600	700	408	281	221	416	683,5	28	125	110	134	134
355	1490	1457	1006	990	1030	966	897	700	800	457	321	221	476	744	28	125	145	175	175
400	1594	1565	1120	1036	1078	1071	926	800	900	509	353	184	471	753	28	125	210	247	247
450	1761	1734	1191	1119	1162	1143	1130	900	1000	570	381	184	486	825	39	182	230	275	275
500	1919	1891	1387	1222	1264	1340	1180	900	1000	640	467	249	521	964	39	182	290	347	347
560	1919	1891	1387	1269	1310	1340	1180	1000	1100	718	505	189	492	999	39	182	316	372	372
630	2132	2104	1575	1464	1473	1507	1016	1200	1300	806	566	177	567	1070	44	240	451	531	531
710	2292	2264	1765	1614	1623	1697	1176	1200	1400	900	661	286	617	1125	44	240	541	639	639

* Poids du ventilateur (kg) sans moteur, avec transmission.

CARACTÉRISTIQUES AÉRAULIQUES

Ensemble moto-ventilateur raccordé sur caisson réduit au soufflage, norme ISO 5801 type B, densité de l'air de 1,2 kg/m³. Pression acoustique en champ libre hémisphérique, sur une surface réfléchissante, le micro placé à 6m. Aspiration et refoulement raccordés, Lp en dB (A).

Exemple 1: Ventilateur raccordé au refoulement

- Débit 8 000 m³/h.
- Perte de charge du réseau en pression statique: 500 Pa.
- Le ventilateur est raccordé au refoulement.
- Les courbes étant en pression totale, il faut rajouter la pression dynamique au refoulement: Pdyn refoulement = 39 Pa; Pt = 500 + 39 = 539 Pa.
- L'intersection des points 8 000 m³/h et 539 Pa détermine le point de fonctionnement E1.
- Vitesse de rotation: 900 tr/mn.
- Sélection du moteur: 2,2 kW.
- Pression acoustique à 6m: 46 dB(A).

Exemple 2: Ventilateur non raccordé au refoulement

- Débit 8 000 m³/h.
- Perte de charge du réseau en pression statique: 500 Pa.
- Le ventilateur n'est pas raccordé au refoulement
- Les courbes étant en pression totale, il faut rajouter la pression dynamique au refoulement: Pdyn refoulement = 80 Pa; Pt = 500 + 80 = 580 Pa.
- L'intersection des points 8 000 m³/h et 580 Pa détermine le point de fonctionnement E2.
- Vitesse de rotation: 930 tr/mn.
- Sélection du moteur: 3 kW.
- Pression acoustique à 6m: 46,7 dB(A).

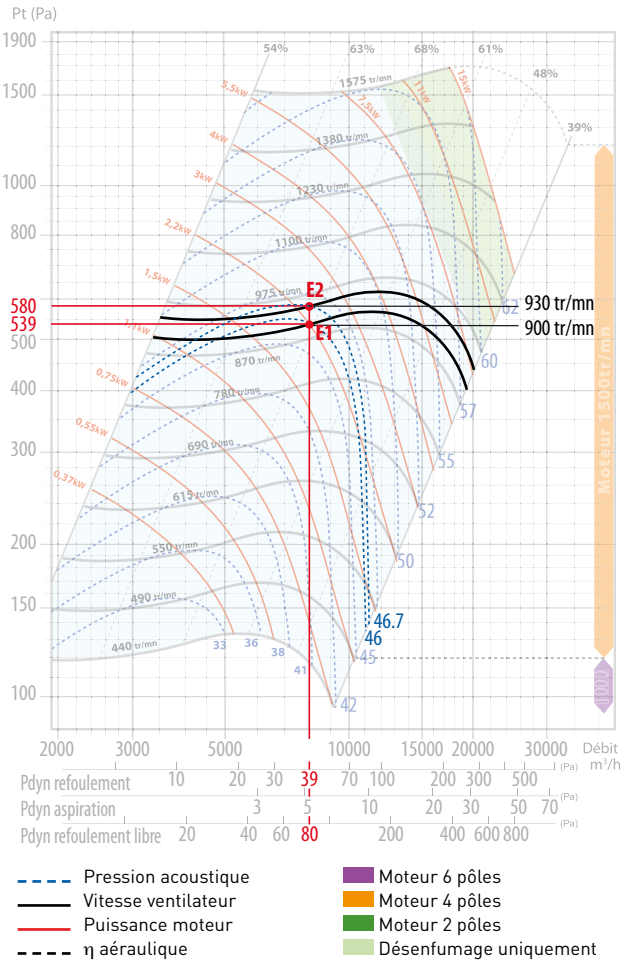

– Les données acoustiques affichées sur les courbes sont exprimées en Niveau de pression Global Lp (A) rayonné, micro placé à 6 m en champ libre hémisphérique.
– Les valeurs des tableaux de correction sont à additionner au niveau gobal Lp (A) pour obtenir:
Lp (A) en dB (A) spectral - Caisson standard
Lp (A) en dB (A) spectral - Caisson isolé
Lw en dB spectral du ventilateur

Spectre acoustique KDTR	**Bande de fréquence Hz**							
	63	**125**	**250**	**500**	**1000**	**2000**	**4000**	**8000**
Correction Lp (A) Global > Lp (A) Spectral en dB (A)	-15	-8	-6	-5	-8	-13	-17	-28
Correction Lp (A) Global Caisson standard > Lp (A) Spectral Caisson isolé en dB (A)	-18	-13	-10	-10	-13	-17	-22	-33
Correction Lp (A) Global > Lw Spectral en dB	+35	+33	+32	+30	+28	+24	+20	+16

Exemple: KDTR - Lp (A) Global = 50 dB (A)	**Bande de fréquence Hz**							
	63	**125**	**250**	**500**	**1000**	**2000**	**4000**	**8000**
Lp (A) Spectral Caisson standard en dB (A)	35	43	43	44	42	39	35	24
Lp (A) Spectral Caisson isolé en dB (A)	32	38	39	39	37	35	30	19
Lw Spectral en dB	85	84	81	79	78	76	72	68

COURBES CARACTÉRISTIQUES

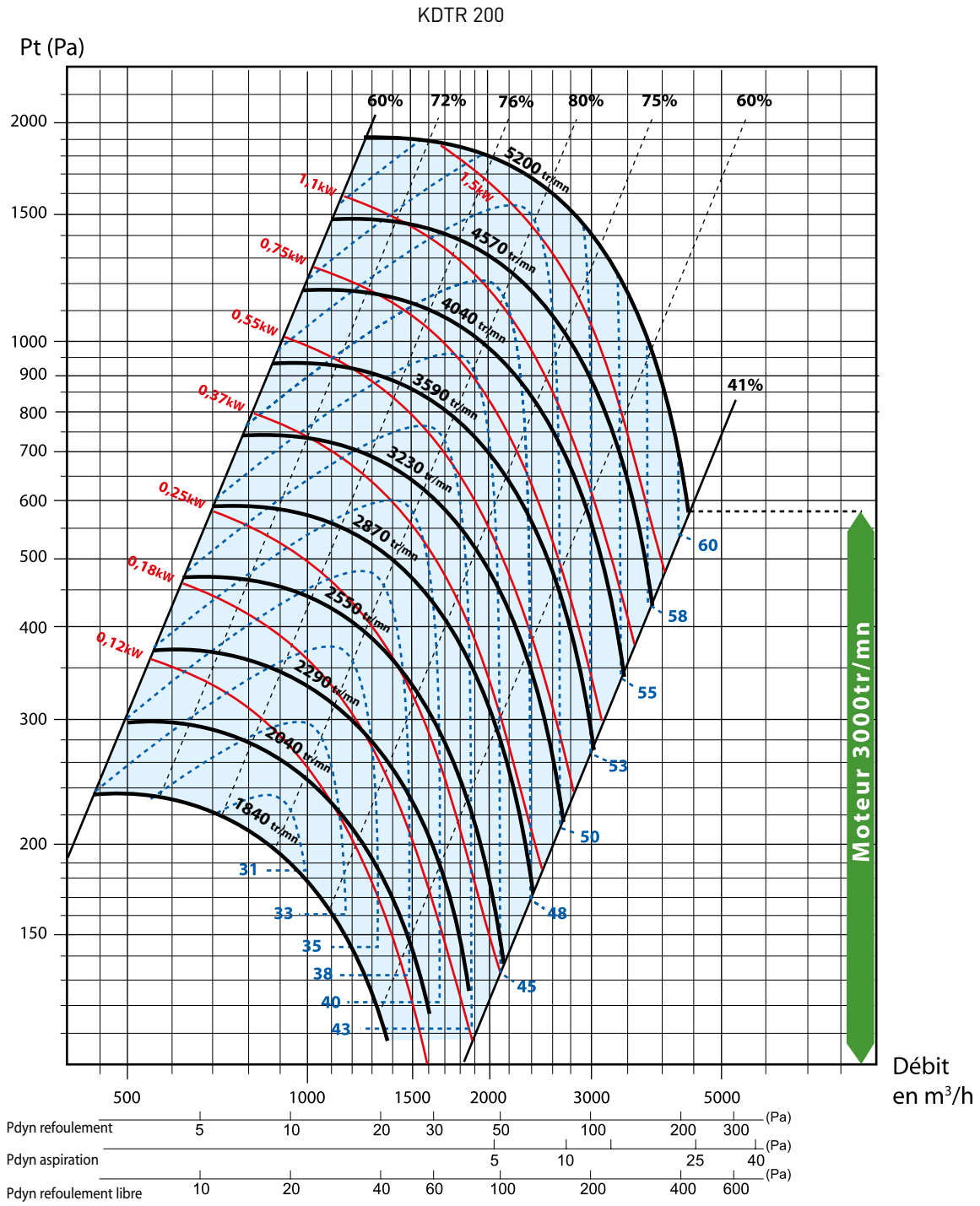

Pression acoustique
Vitesse ventilateur
Puissance moteur
η aéraulique
Moteur 6 pôles
Moteur 4 pôles
Moteur 2 pôles
Désenfumage uniquement

COURBES CARACTÉRISTIQUES

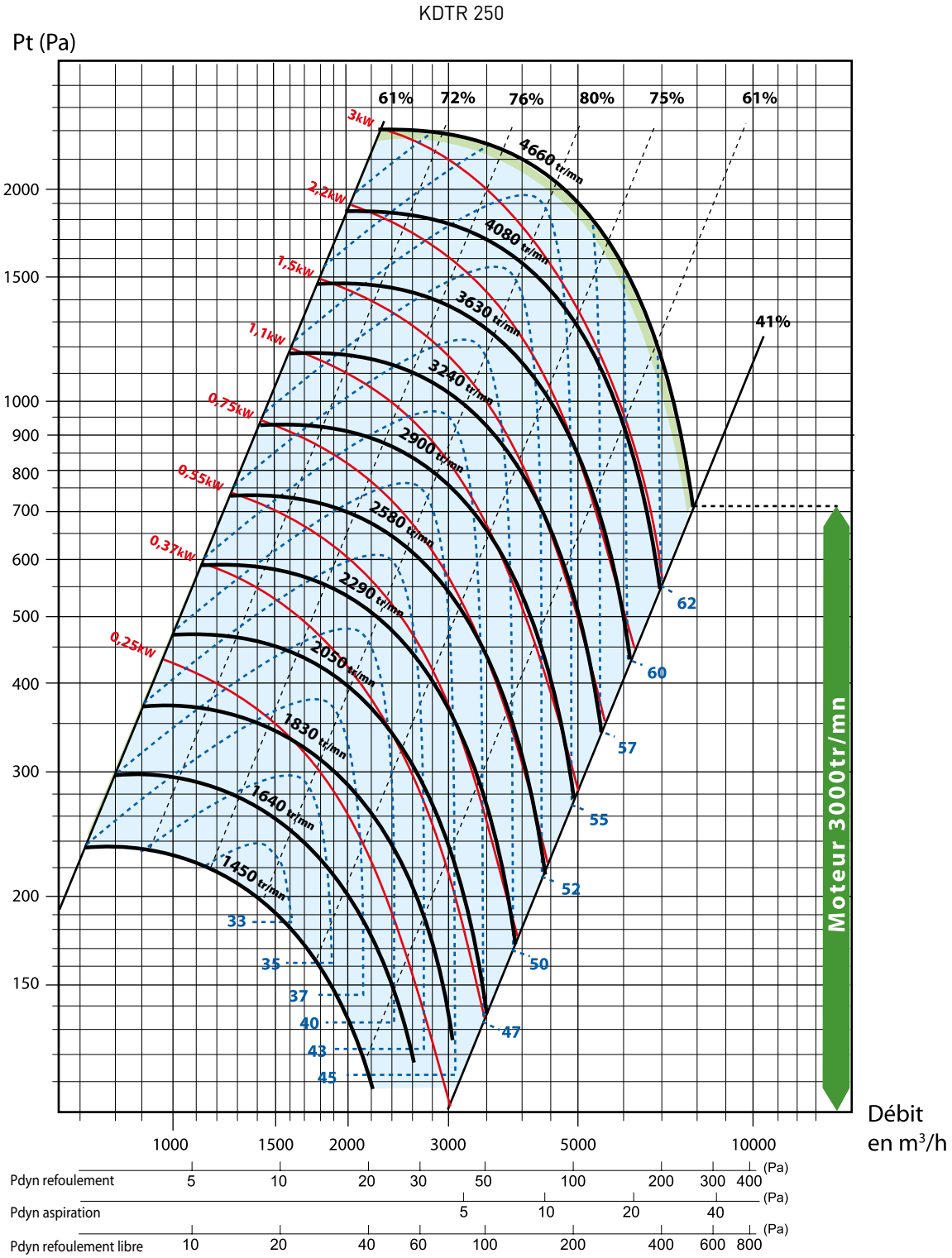

Pression acoustique
Vitesse ventilateur
Puissance moteur
η aéraulique
Moteur 6 pôles
Moteur 4 pôles
Moteur 2 pôles
Désenfumage uniquement

COURBES CARACTÉRISTIQUES

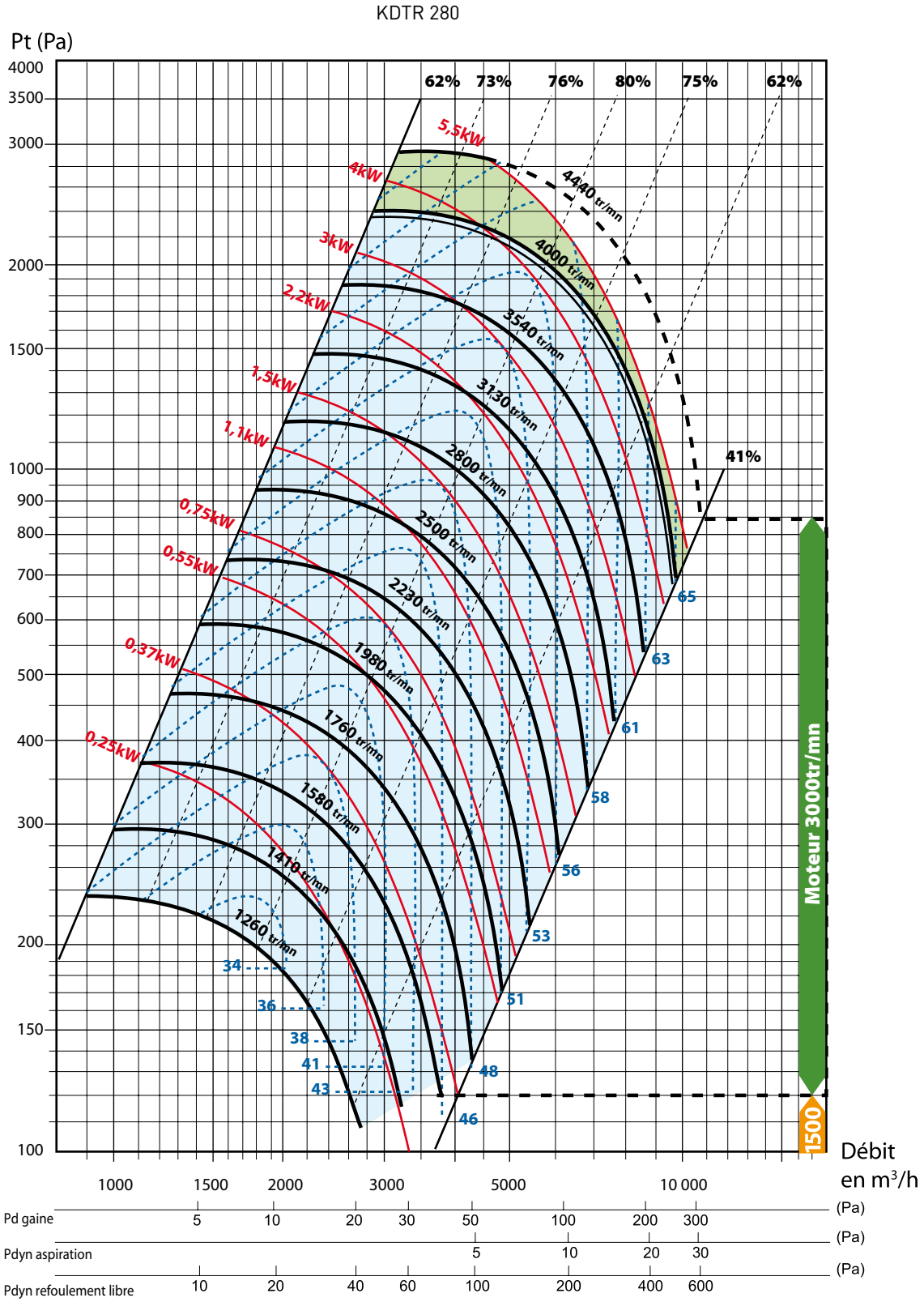

Pression acoustique
Vitesse ventilateur
Puissance moteur
η aéraulique
Moteur 6 pôles
Moteur 4 pôles
Moteur 2 pôles
Désenfumage uniquement

COURBES CARACTÉRISTIQUES

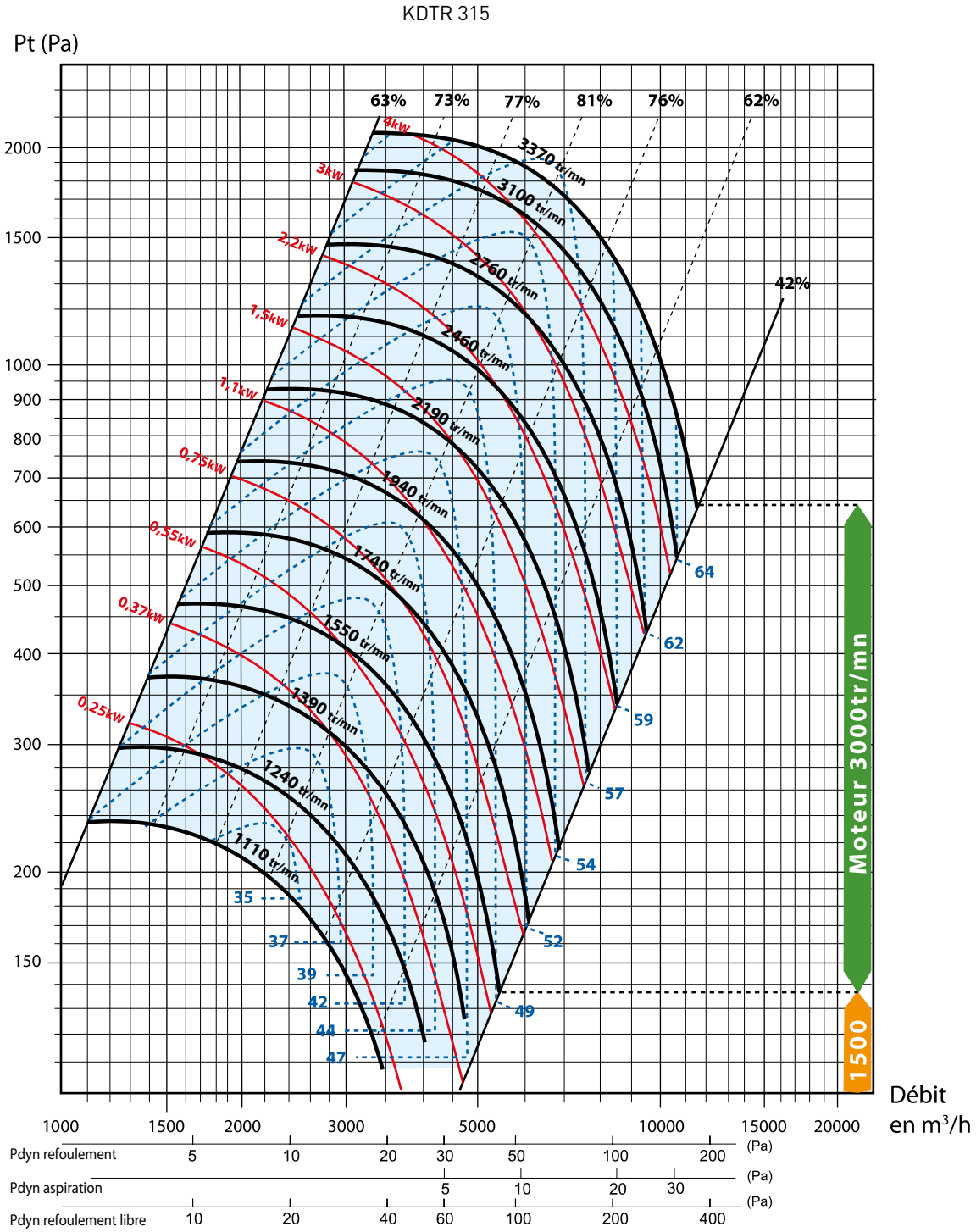

Pression acoustique
Vitesse ventilateur
Puissance moteur
η aéraulique
Moteur 6 pôles
Moteur 4 pôles
Moteur 2 pôles
Désenfumage uniquement

COURBES CARACTÉRISTIQUES

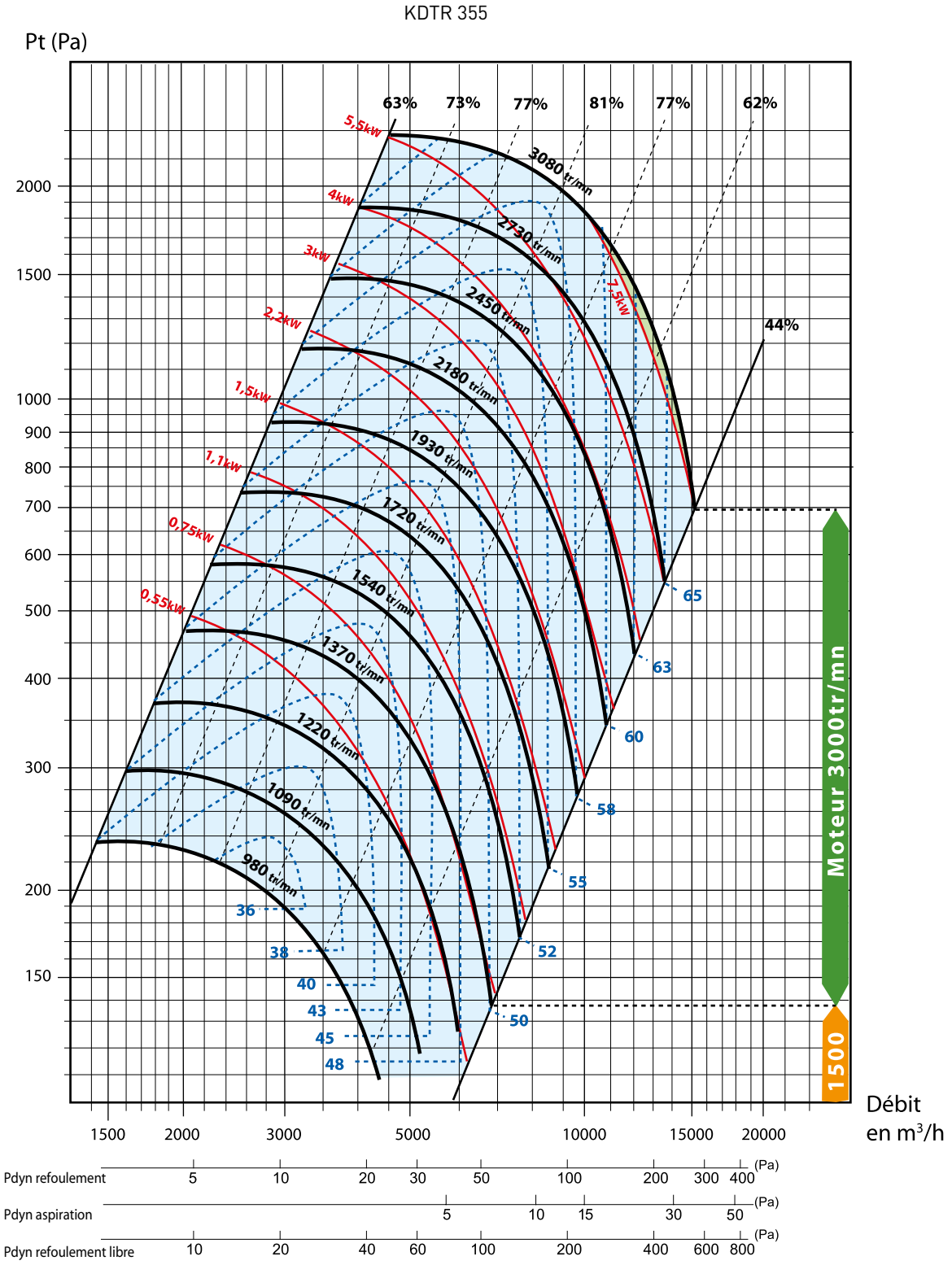

Pression acoustique
Vitesse ventilateur
Puissance moteur
η aéraulique
Moteur 6 pôles
Moteur 4 pôles
Moteur 2 pôles
Désenfumage uniquement

COURBES CARACTÉRISTIQUES

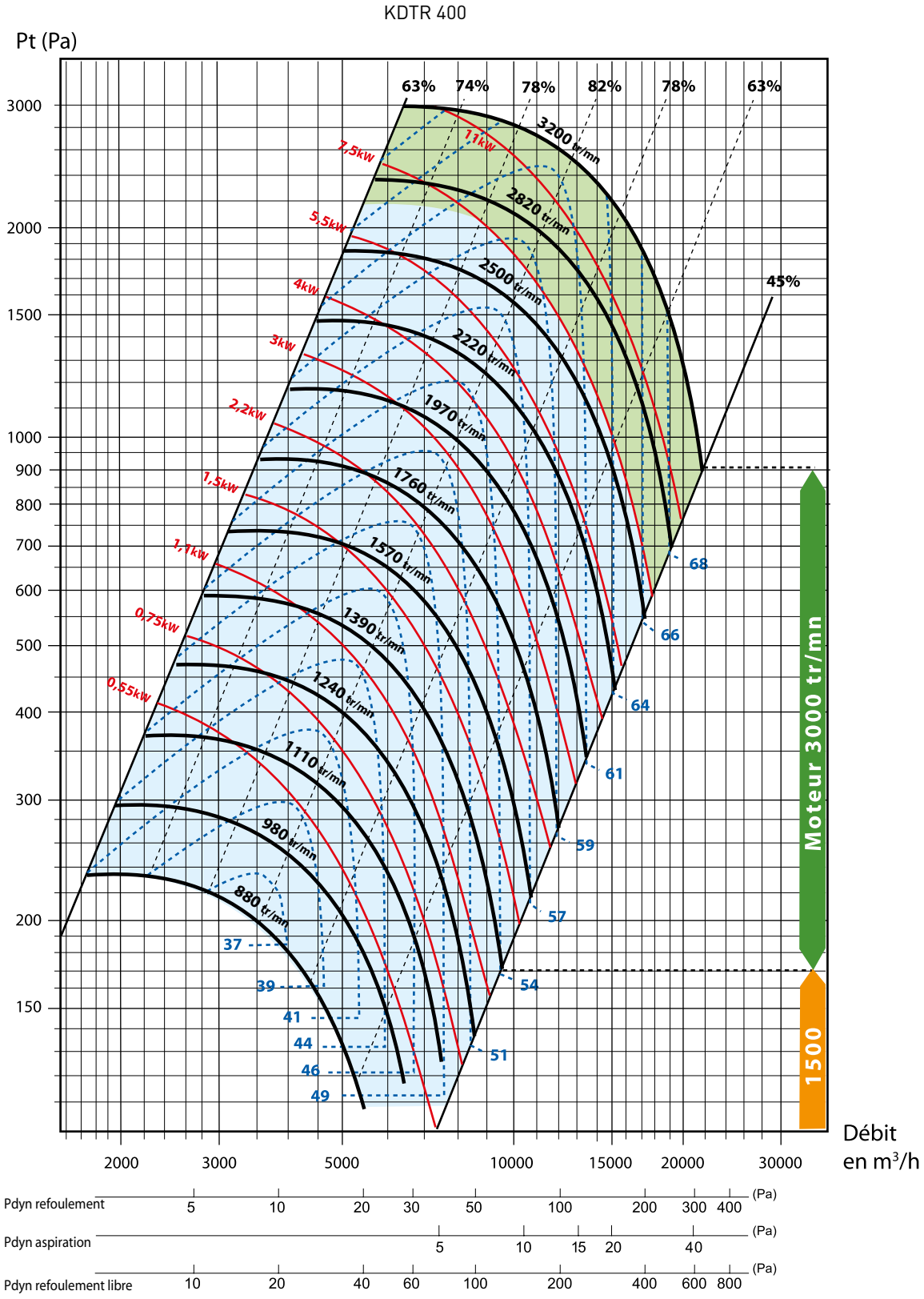

Pression acoustique
Vitesse ventilateur
Puissance moteur
η aéraulique
Moteur 6 pôles
Moteur 4 pôles
Moteur 2 pôles
Désenfumage uniquement

COURBES CARACTÉRISTIQUES

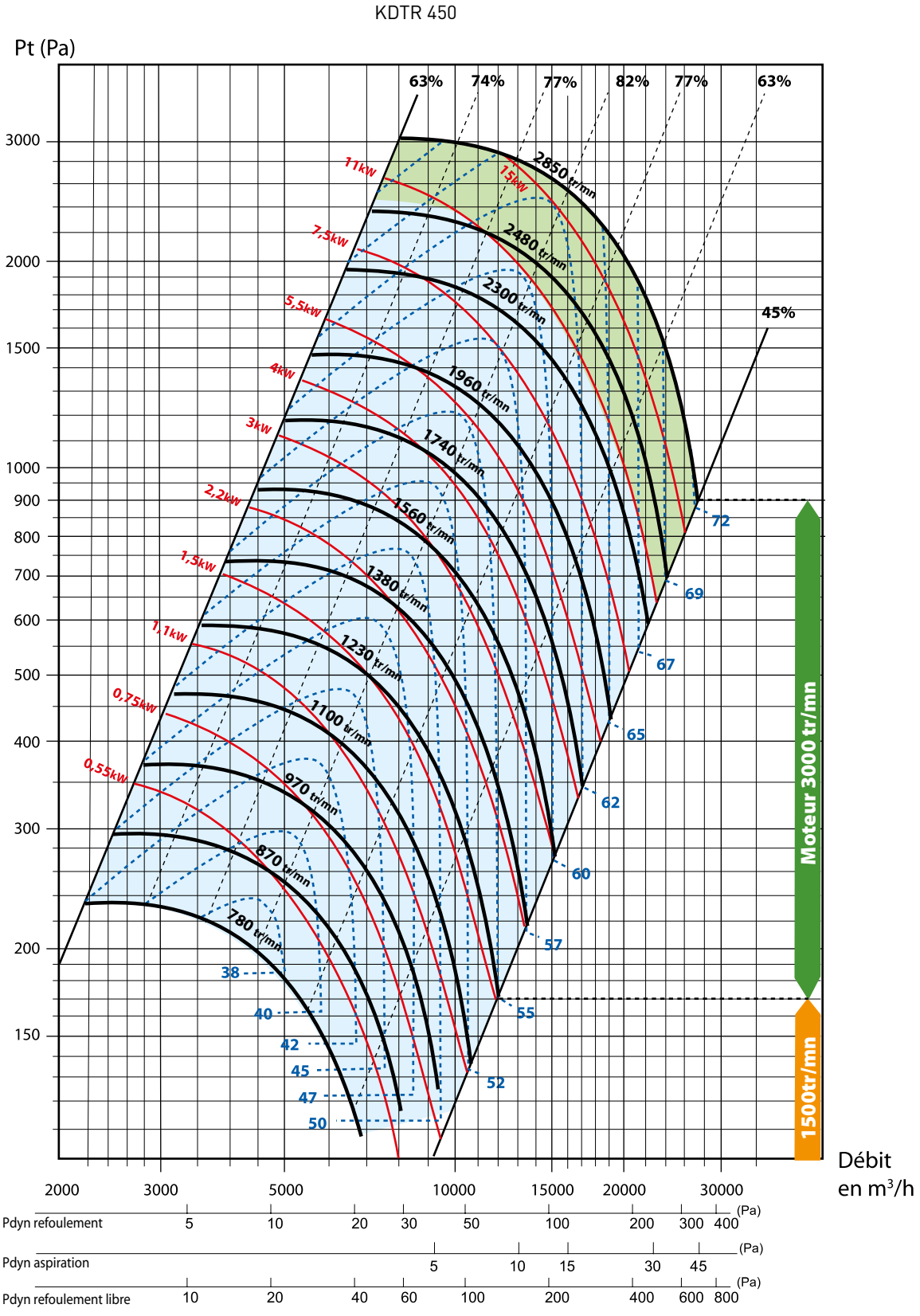

Pression acoustique
Vitesse ventilateur
Puissance moteur
η aéraulique
Moteur 6 pôles
Moteur 4 pôles
Moteur 2 pôles
Désenfumage uniquement

COURBES CARACTÉRISTIQUES

KDTR 500

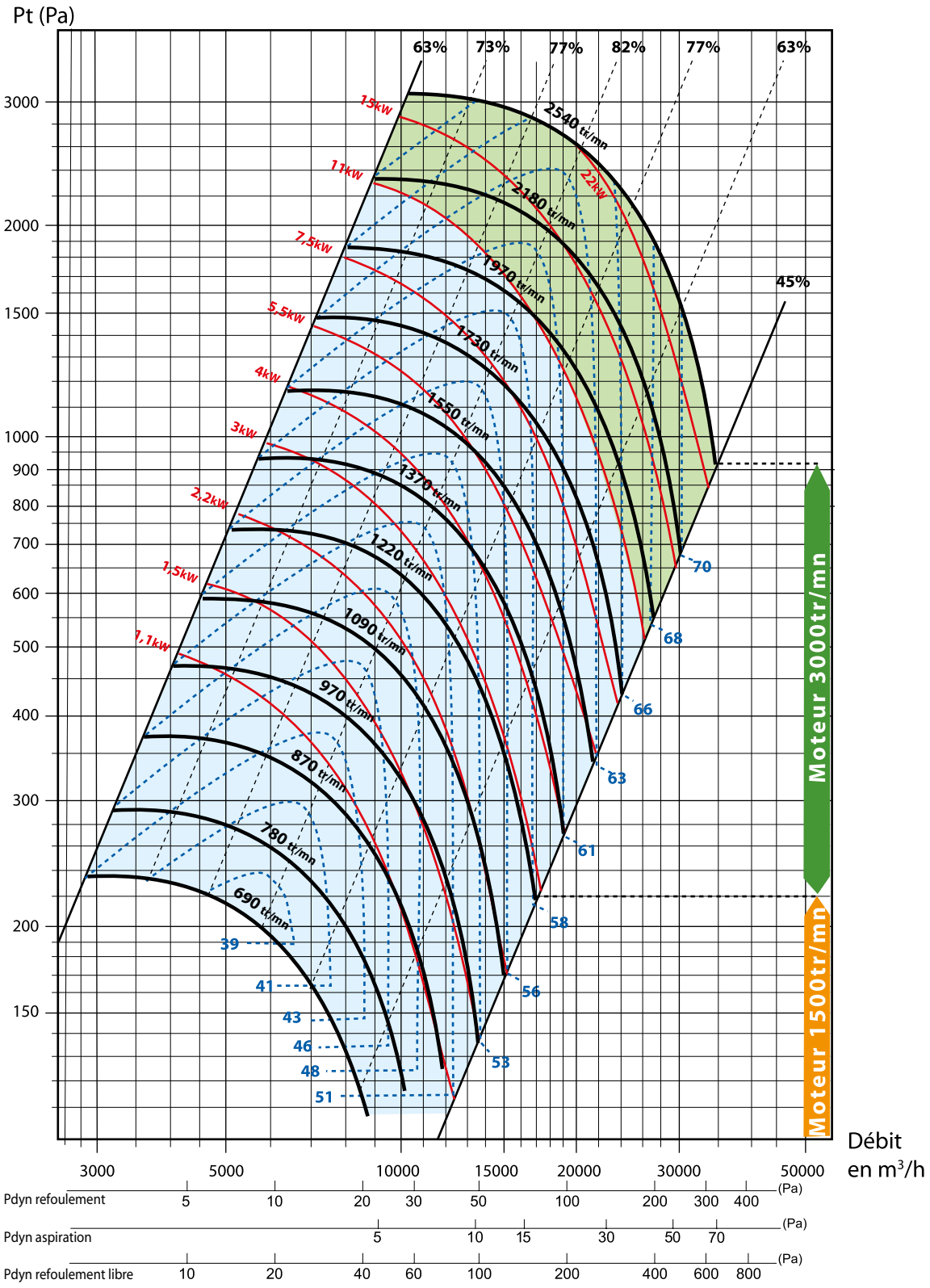

Pression acoustique
Vitesse ventilateur
Puissance moteur
η aéraulique
Moteur 6 pôles
Moteur 4 pôles
Moteur 2 pôles
Désenfumage uniquement

COURBES CARACTÉRISTIQUES

KDTR 560

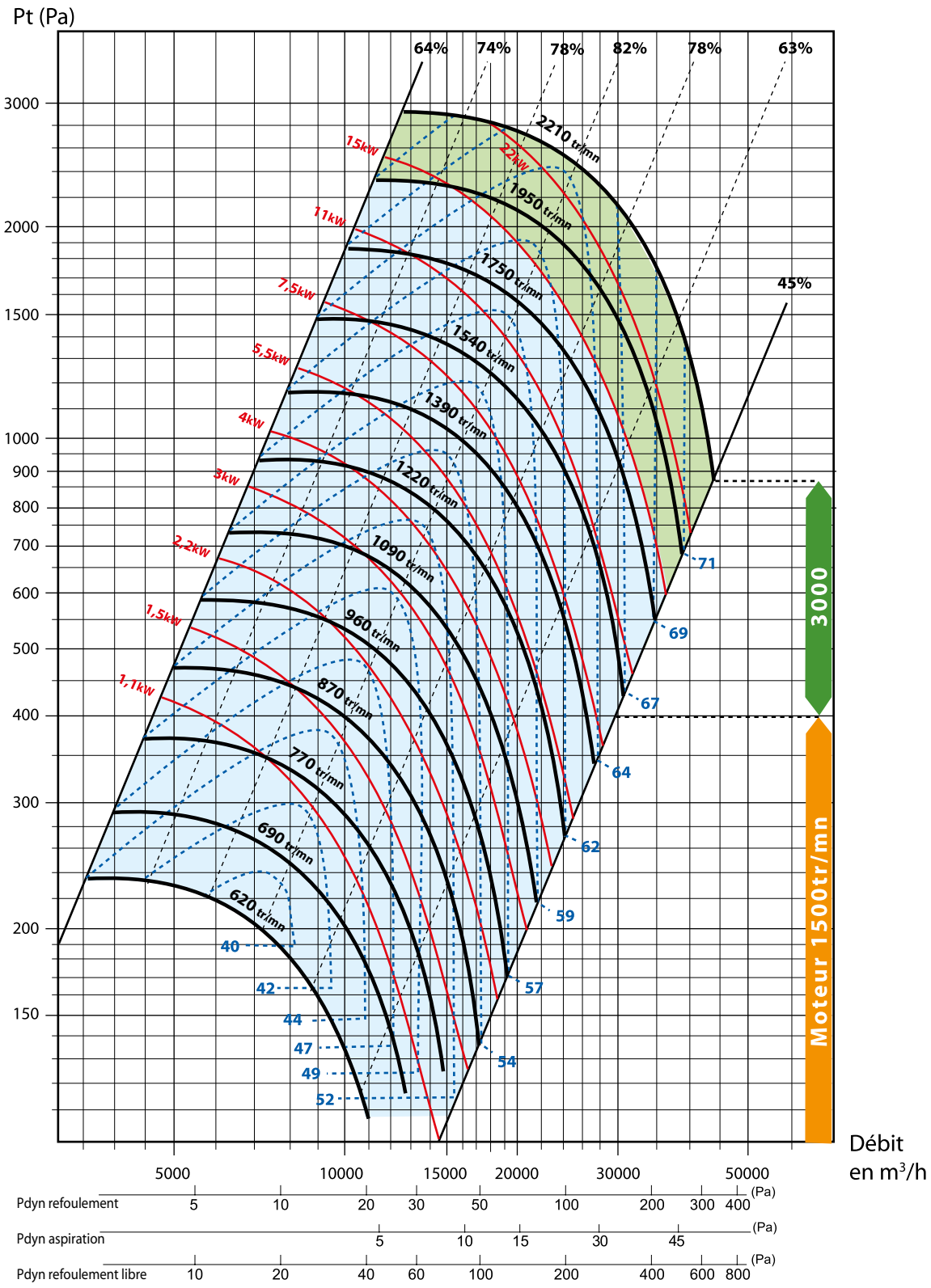

Pression acoustique
Vitesse ventilateur
Puissance moteur
η aéraulique
Moteur 6 pôles
Moteur 4 pôles
Moteur 2 pôles
Désenfumage uniquement

COURBES CARACTÉRISTIQUES

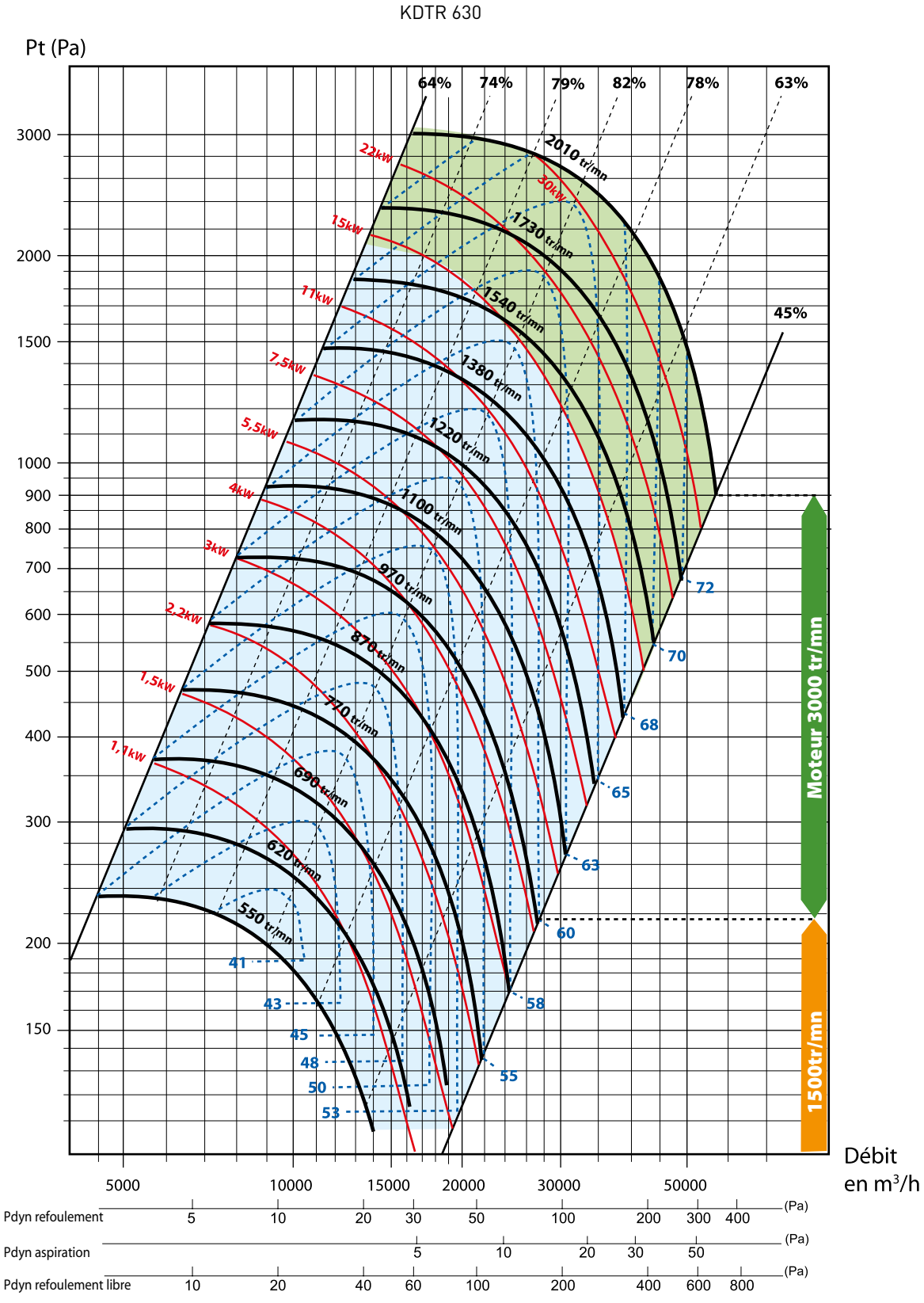

Pression acoustique
Vitesse ventilateur
Puissance moteur
η aéraulique
Moteur 6 pôles
Moteur 4 pôles
Moteur 2 pôles
Désenfumage uniquement

COURBES CARACTÉRISTIQUES

KDTR 710

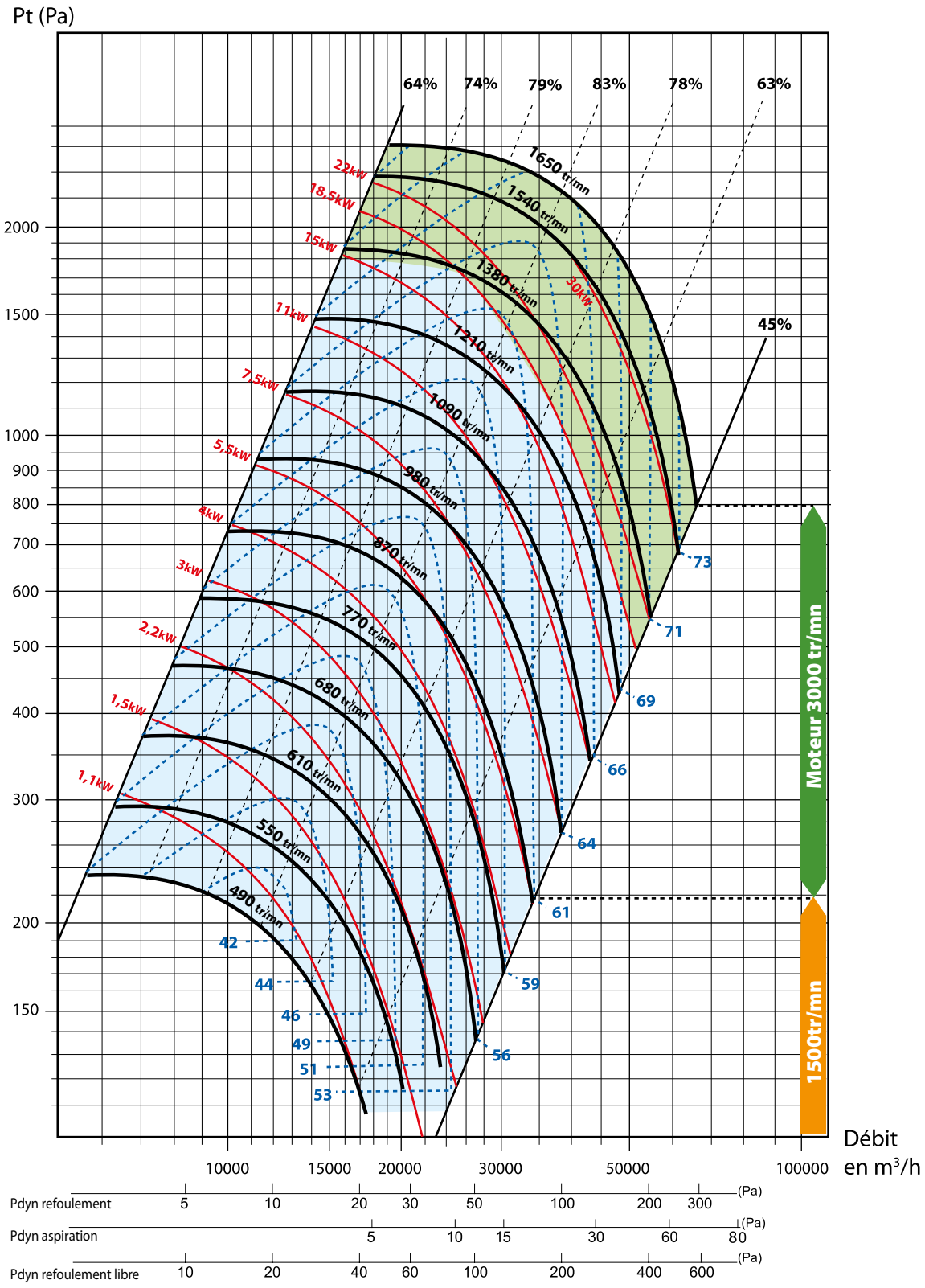

Pression acoustique
Vitesse ventilateur
Puissance moteur
η aéraulique
Moteur 6 pôles
Moteur 4 pôles
Moteur 2 pôles
Désenfumage uniquement

ACCESSOIRES DE MONTAGE

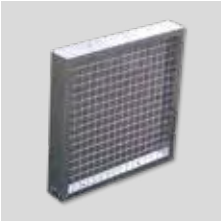

AVRZ
Grille pare volatile.

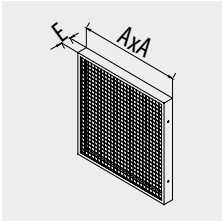

Modèle	A	E	Modèle	A	E
AVRZ 200	260	50	AVRZ 450	572	50
AVRZ 250	326	50	AVRZ 500	642	50
AVRZ 280	364	50	AVRZ 560	720	50
AVRZ 315	410	50	AVRZ 630	808	50
AVRZ 355	459	50	AVRZ 710	902	50
AVRZ 400	511	50			

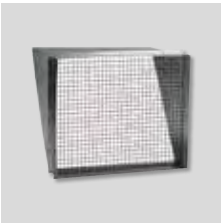

PPHZ
Capot pare pluie horizontal.

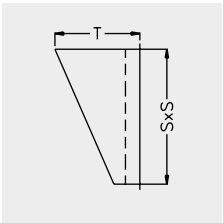

Modèle	A	E	Modèle	A	E
PPHZ 200	258	211	PPHZ 450	570	356
PPHZ 250	324	242	PPHZ 500	640	388
PPHZ 280	362	260	PPHZ 560	718	425
PPHZ 315	408	281	PPHZ 630	806	466
PPHZ 355	457	304	PPHZ 710	900	510
PPHZ 400	509	328			



PPVZ
Capot pare pluie vertical.

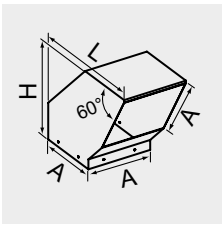

Modèle	A	H	L	Modèle	A	H	L
PPVZ 200	260	387	492	PPVZ 450	572	800	1083
PPVZ 250	326	473	615	PPVZ 500	642	893	1217
PPVZ 280	364	526	690	PPVZ 560	720	1000	1370
PPVZ 315	410	587	778	PPVZ 630	808	1113	1532
PPVZ 355	459	653	873	PPVZ 710	902	1240	1714
PPVZ 400	511	720	969				

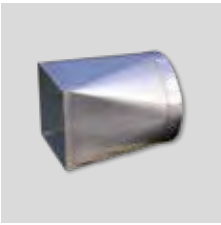

RCRZ
Raccordement circulaire au refoulement.

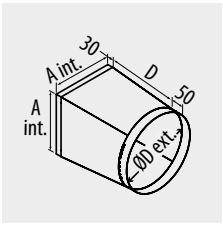

Modèle	A	E	Modèle	A	E
RCRZ 200	260	355	RCRZ 450	572	710
RCRZ 250	326	400	RCRZ 500	642	800
RCRZ 280	364	500	RCRZ 560	720	900
RCRZ 315	410	500	RCRZ 630	808	1000
RCRZ 355	459	560	RCRZ 710	902	1250
RCRZ 400	511	630			



RCAZ
Raccordement circulaire à l'aspiration.

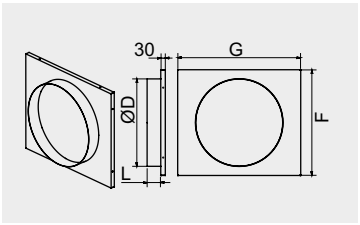

Modèle	Ø D	F	G	L
RCAZ 200	355	402	502	80
RCAZ 250	400	502	602	80
RCAZ 280	500	602	702	80
RCAZ 315	500	602	702	80
RCAZ 355	560	702	802	80
RCAZ 400	630	802	902	65
RCAZ 450	710	902	1002	100
RCAZ 500	800	902	1002	100
RCAZ 560	900	1102	1202	100
RCAZ 630	1000	1202	1302	100
RCAZ 710	1250	1202	1402	80



PAVZ
Plots antivibratiles.

Modèle	Taille KDTR
PAVZ 100	KDTR 200 à 400
PAVZ 150	KDTR 450 à 560
PAVZ 200	KDTR 630 à 710

ACCESSOIRES DE MONTAGE

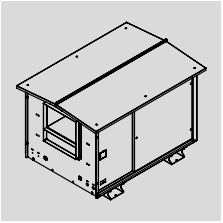

TPKD
Toit pare-pluie pour refoulement horizontal.

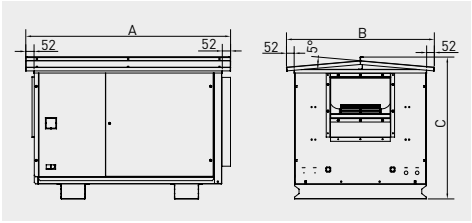

Modèle	A	B	C
TPKD 200	1048	699	775
TPKD 250	1185	834	861
TPKD 280	1234	928	858
TPKD 315	1385	1000	959
TPKD 355	1514	1110	1078
TPKD 400	1616	1229	1128
TPKD 450	1784	1297	1215
TPKD 500	1944	1494	1326
TPKD 560	1944	1494	1373
TPKD 630	2148	1679	1540
TPKD 710	2308	1869	1734



MSCZ
Manchette souple rectangulaire.



ACOPEL
Manchette souple circulaire.

ACCESSOIRES ÉLECTRIQUES



BDEZ
Dépressostat.



INTZ
Interrupteur de proximité monté et câblé.



PILOTAIR®
Coffret de relayage câblé en usine norme NF S61-932. Système d'accrochage rapide (prêt à être monté sur le caisson).



Variateurs de fréquence.

Accessoires livrés câblés d'usine:
Câble C1-CR1 protégé par une gaine externe souple ayant une excellente tenue aux UV.

CAISSON DE TRAITEMENT D'AIR SIMPLE FLUX MOTEUR EC



736 CAIB/T PRO-REG
jusqu'à 3.800 m³/h



750 CAIT PRO-REG
jusqu'à 20.000 m³/h

CAISSON CUISINE MOTEUR STANDARD



765 KABB-KABT
jusqu'à 12.000 m³/h



772 KCTR
jusqu'à 60.000 m³/h



775 MAXFIL² COMPACT PRO

Ventilateurs de désenfumage certifiés à la température indiquée, hors zone à désenfumer

Ventilateurs pouvant transporter de l'air en continu à la température maximale indiquée

Séries énergétiquement efficaces



Version avec batterie électrique



Version avec batterie à eau chaude

Introduction d'air neuf dans les locaux tertiaires et cuisines professionnelles.
Caisson double-peau en tôle d'acier galvanisé.
- Isolation en laine de roche épaisseur 50 mm.
- Densité 40 kg/m^3.
- Classement au feu A1 selon la norme EN 13 501.1 (incombustible).

4 pattes de suspension/fixation fournies.
Construction en ligne raccordement par piquages circulaires avec joints d'étanchéité.
Filtre plissé G4 (ou F5, F7 en option) intégré dans le caisson sur glissières.
Couvercle d'accès sécurisé lorsque le caisson est fixé au plafond.
Ventilateur centrifuge du type roue libre à réaction en tôle d'acier galvanisé avec moteur EC intégré.
Montage au sol ou au plafond.
Installation à l'intérieur ou à l'extérieur.
Servitudes à droite ou gauche dans le sens de l'air.

Gamme

4 modèles de 80 à 3800 m^3/h.
Fonctionnement avec régulation électronique complète.
5 versions:
- Batterie électrique (BRM, BRT).
- Batterie eau chaude (BCR).
- Batterie eau réversible (BCFRR).
- Batterie eau chaude + batterie eau froide (BCFR).
- Batterie eau froide (BFR).

Moteurs

- Moteur monophasé ou triphasé avec protection thermique et régulation électronique:
  - CAIB PRO-REG 08/18: monophasé 230V (200-277V), 50/60Hz, IP44, classe B.
  - CAIB PRO-REG 28: monophasé 230V (200-277V), 50/60Hz, IP 54, classe B.
  - CAIT PRO-REG 38: triphasé 400V (380-480V), 50/60Hz, IP 54, classe B.

Régulation

Régulation montée et cablée, intégrée à l'unité avec commande tactile déportée, permettant 3 modes de fonctionnement:
- Mode VAV - Débit variable
- Mode CAV - Débit constant
- Mode COP - Pression constante

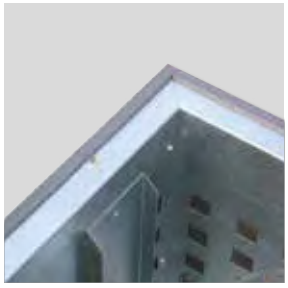

Caisson étanche
Isolation renforcée par laine minérale épaisseur 50 mm classement A1 (incombustible).

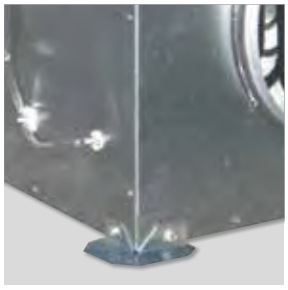

Facilité d'installation
4 pattes de fixation fournies et montées.



Résistances en acier inox 304 L



Régulation électronique complète
Régulation électronique montée sur le caisson.

Applications spécifiques

Cuisines professionnelles

Locaux commerciaux

CARACTERISTIQUES DES BATTERIES

Batteries électriques
- Résistances acier Inox 304L.
- Thermostats de sécurité: réarmement automatique à 75°C, réarmement manuel à 120°C.
- Commande proportionnelle par relais statiques.

Batterie eau chaude/réversible (Versions BCR / BCFR / BCFRR)
- Construction tubes en cuivre (3 rangs), ailettes en aluminium sur un cadre en acier galva; tubes de raccordement filetés.
- Connexion à droite ou à gauche dans le sens de circulation de l'air.
- Batterie(s) montée(s) sur glissière accessible par trappe latérale.
- Bac de condensats Inox, et séparateur de gouttelettes si réversible.
- Vanne 3 voies motorisée (24V) proportionnelle par signal (0-10V) fournie non montée.
- Protection antigel par sonde de contact.

Batterie eau froide (Versions BFR / BCFR)
- Construction tubes en cuivre (4 rangs), ailettes en aluminium sur un cadre en acier galva; tubes de raccordement filetés.
- Connexion à droite dans le sens de circulation de l'air.
- Batterie(s) montée(s) sur glissière accessible par trappe latérale.
- Bac de condensats Inox , séparateur de gouttelettes.
- Vanne 3 voies motorisée (24V) proportionnelle par signal (0-10V) fournie non montée.

REFERENCE

C	A	I	B	-	17	BR	T	PRO-REG
1					2	3	4	5

1 - Nom de la gamme
2 - Modèle / débit maximum:
- **08:** 1000 m³/h
- **18:** 2000 m³/h
- **28:** 3100 m³/h
- **38:** 4000 m³/h

3 - Possibilités
- **BR:** Caisson avec batterie électrique
- **BCR:** Caisson avec batterie eau chaude
- **BFR:** Caisson avec batterie eau froide
- **BCFRR:** Caisson avec batterie eau réversible
- **BCFR:** Caisson avec batterie eau chaude + eau froide

4 - Alimentation de la batterie électrique
- **M:** Monophasée 230 V (uniquement CAIB 08)
- **T:** Triphasée 400 V

5 - Type de controle
- **PRO-REG:** Contrôle intégral du fonctionnement

CARACTERISTIQUES TECHNIQUES

Avant d'installer le ventilateur vérifier que les valeurs indiquées sur la plaque signalétique du moteur sont compatibles avec celles du réseau d'alimentation électrique.

Batterie électrique (BRM, BRT)

	Unité complète					Données du ventilateur		Batterie électrique	Poids (kg)
	Diamètre raccord (mm)	Débit maxi. (m^3/h)	Alimentation	Puissance totale (kW)	Intensité absor. maxi. (A)	Vitesse (tr/mn)	Puissance absorbée maxi. (W)	Puissance calorifique (kW)	
CAIB-08/250 BRM PRO-REG	250	1000	1/230V, 50Hz	6,5	28	2649	193	6	55
CAIT-08/250 BRT PRO-REG	250	1000	3+N/400V, 50Hz	10,5	15	2649	193	9	55
CAIT-18/355 BRT PRO-REG	355	2000	3+N/400V, 50Hz	16,6	23,9	2850	415	15	99
CAIT-28/400 BRT PRO-REG	400	3100	3+N/400V, 50Hz	26,5	38,2	2800	715	24	103
CAIT-38/400 BRT PRO-REG	400	4000	3+N/400V, 50Hz	31,5	45,4	2580	1000	30	112

Batterie eau chaude (BCR)

	Unité complète					Données du ventilateur		Batterie eau chaude		Poids (kg)
	Diamètre raccord (mm)	Débit maxi. (m^3/h)	Alimentation	Puissance totale (kW)	Intensité absor. maxi. (A)	Vitesse (tr/mn)	Puissance absorbée maxi. (W)	Puissance calorifique (kW)	Puissance de réfrigération (kW)	
CAIB-08/250 BCR PRO-REG	250	1000	1/230V, 50Hz	0,2	2,5	2649	193	6-13	-	58
CAIB-18/355 BCR PRO-REG	355	2000	1/230V, 50Hz	0,5	2,8	2850	415	10-23	-	104
CAIB-28/400 BCR PRO-REG	400	3100	1/230V, 50Hz	0,8	4,1	2800	715	14-30	-	115
CAIT-38/400 BCR PRO-REG	400	4000	3+N/400V, 50Hz	1,1	2,6	2580	1000	17-39	-	121

Batterie eau froide (BFR)

	Unité complète					Données du ventilateur		Batterie eau froide		Poids (kg)
	Diamètre raccord (mm)	Débit maxi. (m^3/h)	Alimentation	Puissance totale (kW)	Intensité absor. maxi. (A)	Vitesse (tr/mn)	Puissance absorbée maxi. (W)	Puissance calorifique (kW)	Puissance de réfrigération (kW)	
CAIB-08/250 BFR PRO-REG	250	1000	1/230V, 50Hz	0,2	2,5	2649	193	-	1,5-2,7	58
CAIB-18/355 BFR PRO-REG	355	2000	1/230V, 50Hz	0,5	2,8	2850	415	-	2,8-6,5	104
CAIB-28/400 BFR PRO-REG	400	3100	1/230V, 50Hz	0,8	4,1	2800	715	-	4-8	115
CAIT-38/400 BFR PRO-REG	400	4000	3+N/400V, 50Hz	1,1	2,6	2580	1000	-	5-8	121

Batterie eau réversible (BCFRR)

	Unité complète					Données du ventilateur		Batterie eau réversible		Poids (kg)
	Diamètre raccord (mm)	Débit maxi. (m^3/h)	Alimentation	Puissance totale (kW)	Intensité absor. maxi. (A)	Vitesse (tr/mn)	Puissance absorbée maxi. (W)	Puissance calorifique (kW)	Puissance de réfrigération (kW)	
CAIB-08/250 BCFR PRO-REG	250	1000	1/230V, 50Hz	0,2	2,5	2649	193	6-13	1,5-2,7	67
CAIB-18/355 BCFR PRO-REG	355	2000	1/230V, 50Hz	0,5	2,8	2850	415	10-23	2,8-6,5	127
CAIB-28/400 BCFR PRO-REG	400	3100	1/230V, 50Hz	0,8	4,1	2800	715	14-30	4-8	131
CAIT-38/400 BCFR PRO-REG	400	4000	3+N/400V, 50Hz	1,1	2,6	2580	1000	17-39	5-8	140

Batterie eau chaude + eau froide (BCFR)

	Unite complete					Données du ventilateur		Batterie eau chaude + eau froide		Poids (kg)
	Diamètre raccord (mm)	Débit maxi. (m^3/h)	Alimentation	Puissance totale (kW)	Intensité absor. maxi. (A)	Vitesse (tr/mn)	Puissance absorbée maxi. (W)	Puissance calorifique (kW)	Puissance de refrigeration (kW)	
CAIB-08/250 BCFRR PRO-REG	250	1000	1/230V, 50Hz	1,8	2,5	2649	193	6-13	0,8-1,4	58
CAIB-18/355 BCFRR PRO-REG	355	2000	1/230V, 50Hz	2	2,8	2850	415	10-23	1,9-4,2	104
CAIB-28/400 BCFRR PRO-REG	400	3100	1/230V, 50Hz	2,9	4,1	2800	715	14-30	2,4-5,8	115
CAIT-38/400 BCFRR PRO-REG	400	4000	3+N/400V, 50Hz	1,9	2,6	2580	1000	17-39	2,8-7,8	121

CARACTERISTIQUES TECHNIQUES

	BR	BCR	BFR	BFCRR	BCFR
ELEMENTS PRINCIPAUX					
Coffret de régulation: Interrupteur général de proximité sur coffret de régulation en facade	•	•	•	•	•
Régulateur et bornier de raccordement intégrés à l'unité et accessibles dans le coffret en facade	•	•	•	•	•
FONCTIONALITES					
Régulation et affichage des débits					
Débit constant ou fixe (mode CAV), jusqu'à 2 consignes débits différents	•	•	•	•	•
Débit variable selon un signal 0-10V externe, de la télécommande ou d'une commande déportée (mode VAV)	•	•	•	•	•
Gestion des débits en fonction de plages horaires (Horloge)	•	•	•	•	•
Fonction BOOST par contact externe	•	•	•	•	•
Fonction ARRET par contact externe	•	•	•	•	•
Régulation de la température					
Sondes de température: Sonde de température d'aspiration air neuf	•	•	•	•	•
Sonde de température de soufflage	•	•	•	•	•
Sonde de température antigel		•	•	•	•
Sonde "CHANGE OVER" THCO à installer sur l'arrivée d'eau de la batterie				•	
Pilotage d'un servomoteur de registre (accessoire) sur l'air neuf **Régulation batteries:** Sonde de température d'aspiration air neuf TGK3 PT1000	•	•	•	•	•
Sonde de température de soufflage TGK3 PT1000	•	•	•	•	•
Régulation des batteries électriques internes: Régulation proportionnelle de la puissance de la batterie électrique	•				
Régulation des batteries à eau internes: Vanne(s) 3 V motorisée(s) - proportionnelle(s) 0-10V fournie(s) non montée(s)		•	•	•	•
Régulation de la puissance par action sur vanne 3 voies		•	•	•	•
Sonde de température de reprise TGK3 PT1000		○	○	○	○
Sonde de température antigel TGA1 PT1000		•	•	•	•
Contrôles et Sécurité					
Signal d'encrassement du filtre	•	•	•	•	•
Signal de défaut sur sondes de températures	•	•	•	•	•
Signal de défaut ventilation	•	•	•	•	•
Signal de non respect de la consigne (Débit,Pression, T°)	•	•	•	•	•
Alarme incendie a partir d'un contact lié au système de détection incendie externe	•	•	•	•	•
Alarme de défaut de communication entre le contrôleur et la télécommande	•	•	•	•	•
Controle risque de gel sur la batterie eau (ouverture de la vanne, arrêt si la temperature d'eau descend en dessous de 7°C en mode chaud)		•		•	•
Historique des alarmes	•	•	•	•	•
Communication					
Commande deporte avec écran graphique tactile (ETD)	•	•	•	•	•
Communications de réglage: MODBUS RTU en standard (RS485)	•	•	•	•	•
BACNET IP sur port TCP/IP	•	•	•	•	•
Application webserver sur port TCP/IP	•	•	•	•	•

• Inclus ○ Option

SYNOPTIQUE REGULATION ELECTRONIQUE

CAIB PRO-REG avec batterie électrique

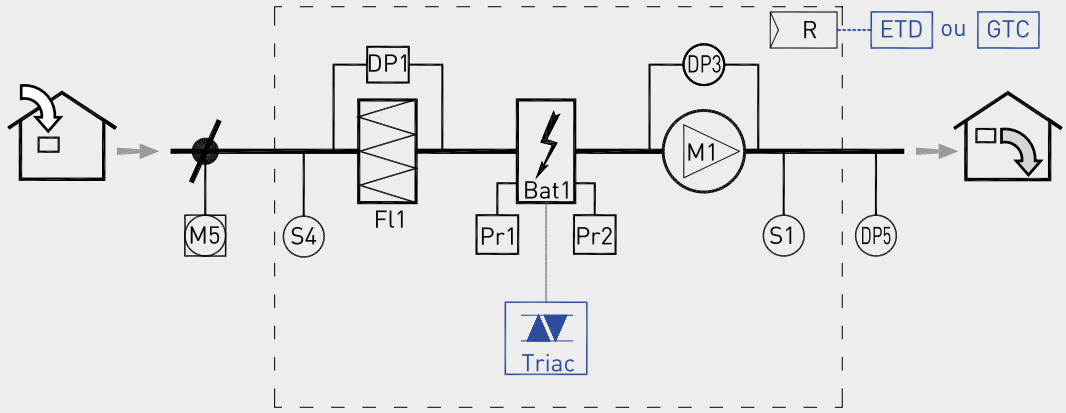

S1	Sonde de T° soufflage	**M5**	Registre air neuf (accessoire)	**DP5**	Sonde de pression différentielle (accessoire mode COP)
S4	Sonde de T° air neuf	**Fl1**	Filtre air neuf		
R	Regulateur	**DP1**	Dépressostat filtre air neuf	**Bat1**	Batterie électrique
Pr1/2	Thermostat de sécurité (manuel/auto)	**DP3**	Mesure de débit	**Triac**	Régulation de puissance
M1	Moto-ventilateur			**ETD**	Console tactile pour le pilotage

CAIB PRO-REG avec batterie à eau

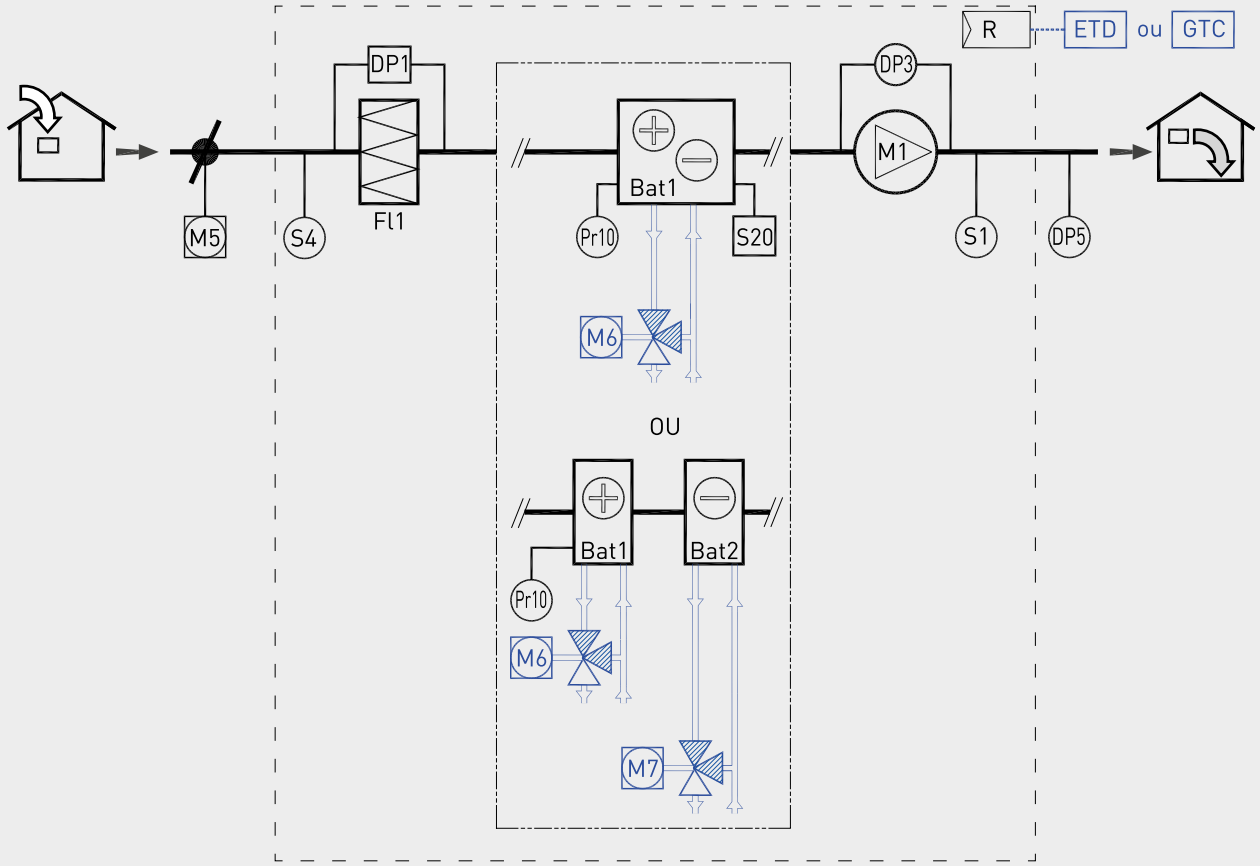

S1	Sonde de T° soufflage	**M5**	Registre air neuf (accessoire)	**DP5**	Sonde de pression différentielle (accessoire mode COP)
S4	Sonde de T° air neuf	**M6**	Vanne motorisée		
R	Regulateur	**M7**	Vanne motorisée	**Bat1**	Batterie eau rév. / eau chaude
Pr10	Sonde antigel	**Fl1**	Filtre air neuf	**Bat2**	Batterie eau froide
S20	Thermostat change-over	**DP1**	Dépressostat filtre air neuf	**ETD**	Console tactile pour le pilotage
M1	Moto-ventilateur	**DP3**	Mesure de débit		

CARACTERISTIQUES TECHNIQUES – CAIB

Version avec batterie électrique

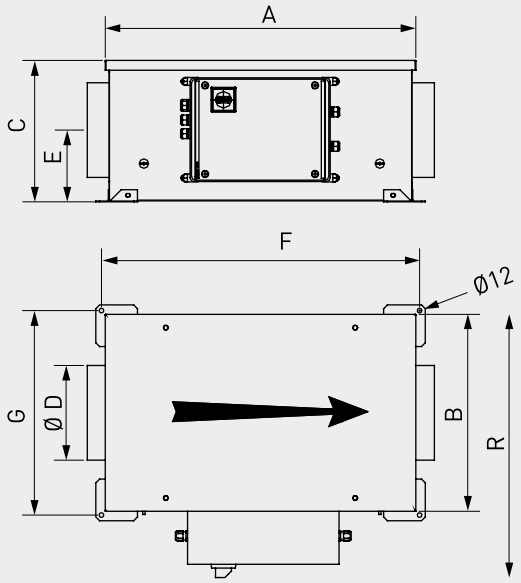

Version avec batterie eau chaude ou réversible

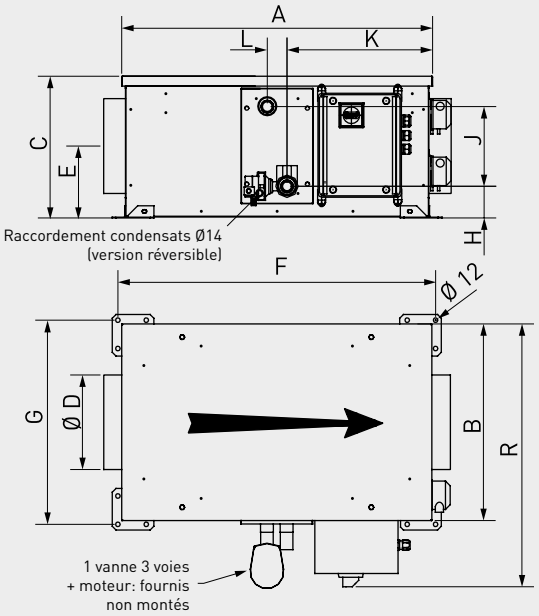

Version avec batterie eau chaude + eau froide

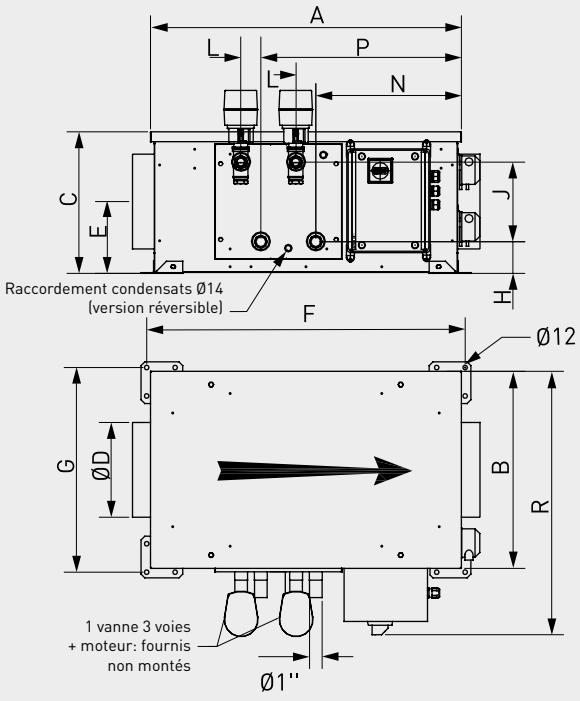

Modèle	Dimensions caisson					Fixation		Batterie à eau						Batterie électrique	
	A	B	C	ØD	E	F	G	H	J	K	L	N	P	Q	R
CAIB/T PRO-REG 08	820	520	370	250	190	840	540	85	210	400	52	437	582	585	695
CAIB/T PRO-REG 18	1120	670	600	355	275	1140	690	105	390	675	52	565	740	735	845
CAIB/T PRO-REG 28	1120	670	600	400	275	1140	690	105	390	675	52	565	740	735	845
CAIB/T PRO-REG 38	1120	670	600	400	265	1140	690	105	390	675	52	565	740	735	845

COURBES CARACTERISTIQUES

- q_v: Débit en m^3/h et m^3/s.
- p_{sf}: Pression statique en Pa.
- Air sec normal à 20ºC et 760 mmHg.
- Caractéristiques aérauliques selon les Normes ISo 5801 et AMCA 210-99.
- Niveau de pression acoustique mesuré en champs libre hemisphérique, sur une surface réféchissante, le micro placé à 4m de la source sonore. Refoulement raccordé Lp en dB(A).

CAIB 08/250 BRM - BRT

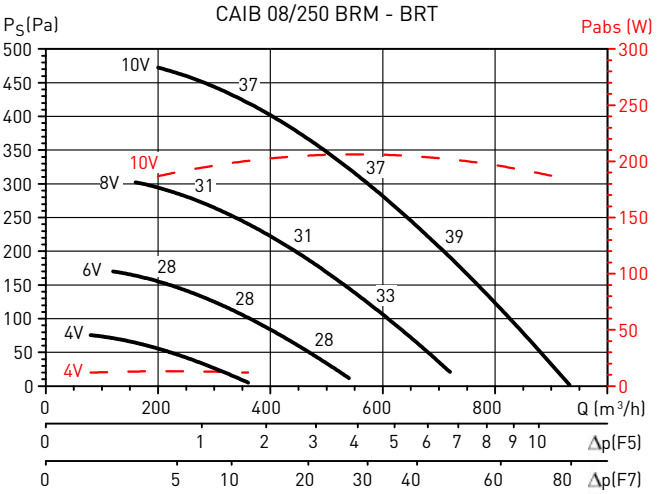

CAIB 08/250 BCR

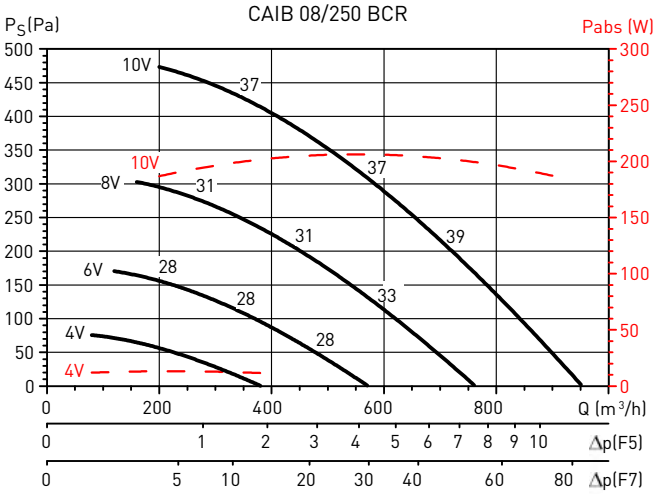

CAIB 08/250 BFR

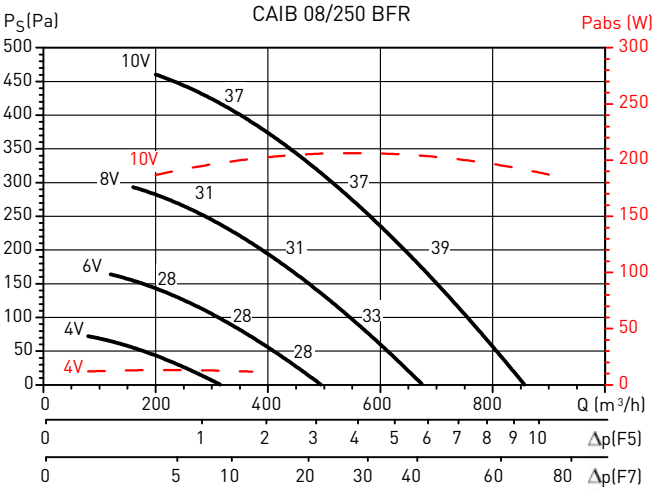

CAIB 08/250 BCFRR

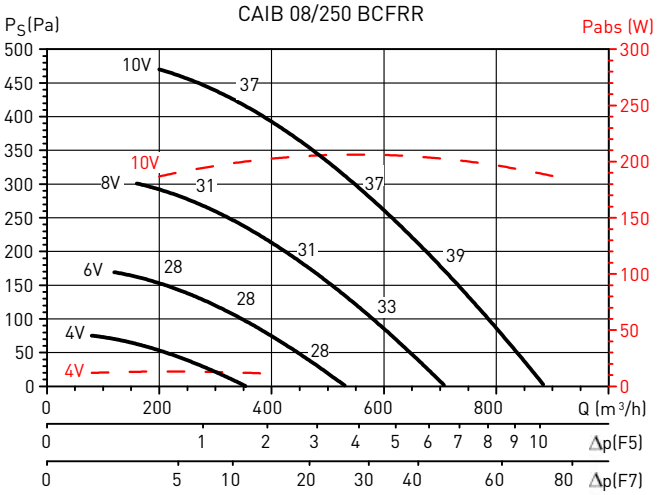

CAIB 08/250 BCFR

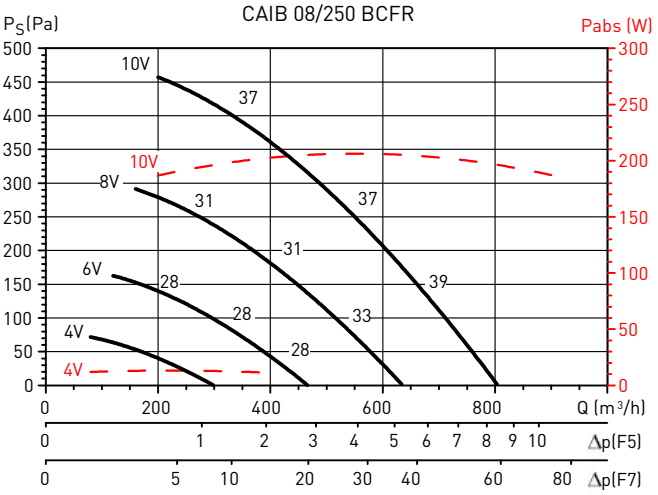

COURBES CARACTERISTIQUES

- q_v: Débit en m^3/h et m^3/s.
- p_{sf}: Pression statique en Pa.
- Air sec normal à 20ºC et 760 mmHg.
- Caractéristiques aérauliques selon les Normes ISo 5801 et AMCA 210-99.
- Niveau de pression acoustique mesuré en champs libre hemisphérique, sur une surface réféchissante, le micro placé à 4m de la source sonore. Refoulement raccordé Lp en dB(A).

CAIT 18/355 BRT

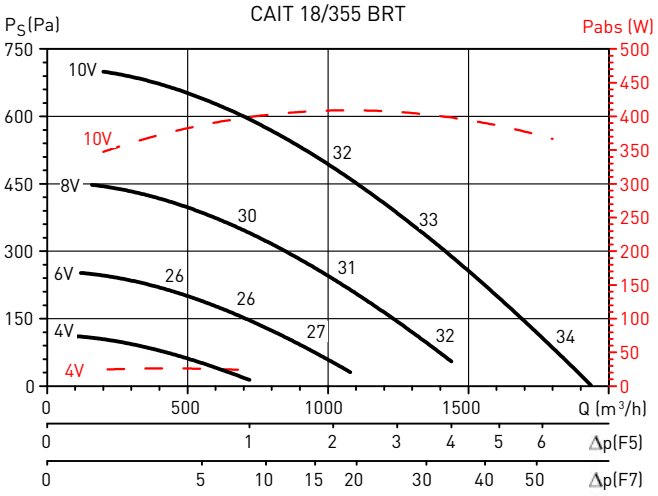

CAIB 18/355 BCR

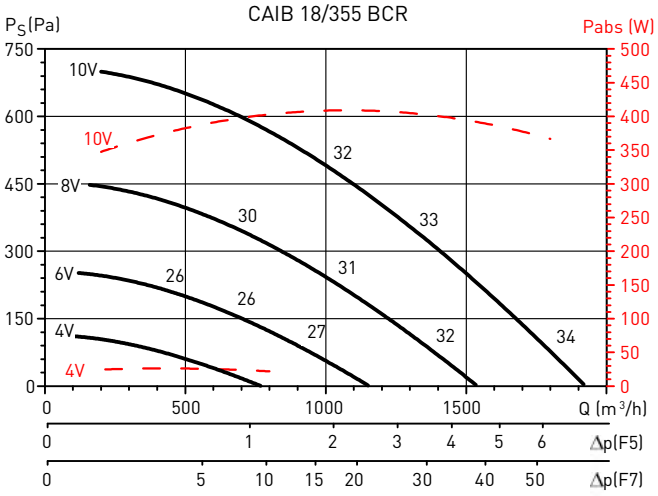

CAIB 18/355 BFR

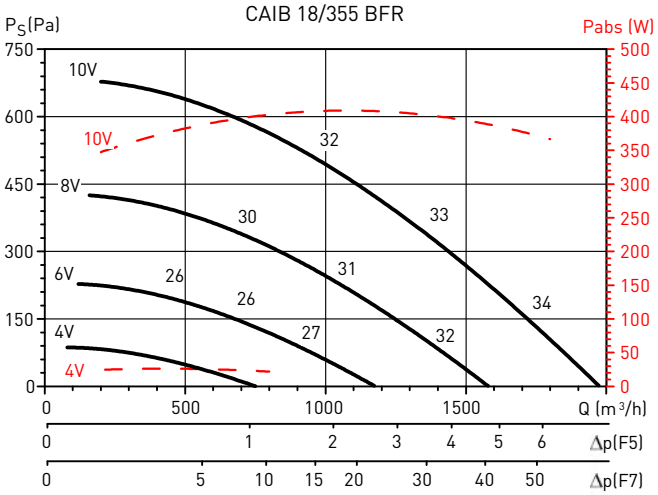

CAIB 18/355 BCFFR

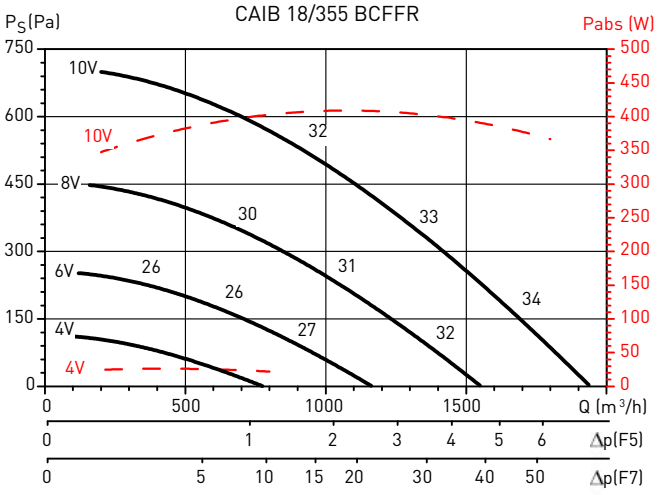

CAIB 18/355 BCFR

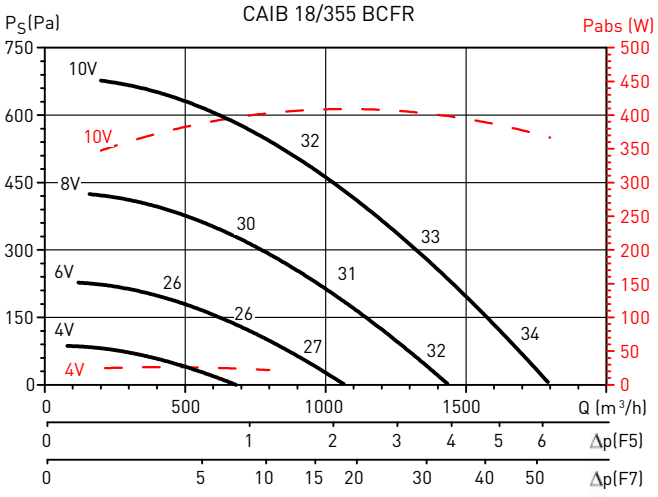

COURBES CARACTERISTIQUES

- q_v: Débit en m^3/h et m^3/s.
- p_{sf}: Pression statique en Pa.
- Air sec normal à 20ºC et 760 mmHg.
- Caractéristiques aérauliques selon les Normes ISo 5801 et AMCA 210-99.
- Niveau de pression acoustique mesuré en champs libre hemisphérique, sur une surface réféchissante, le micro placé à 4m de la source sonore. Refoulement raccordé Lp en dB(A).

CAIT 28/400 BRT

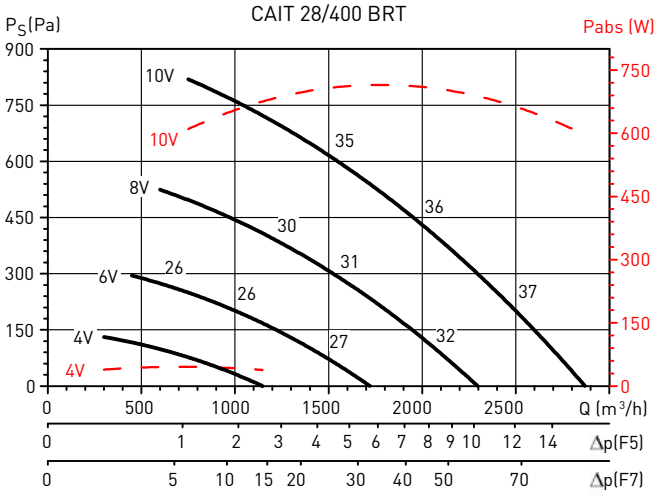

CAIB 28/400 BCR

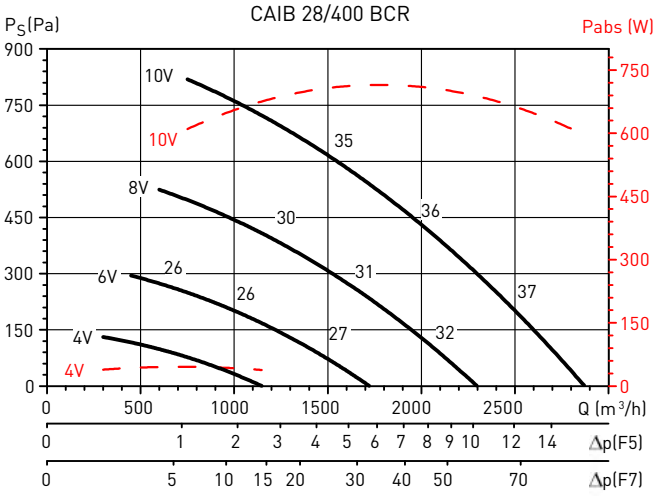

CAIB 28/400 BFR

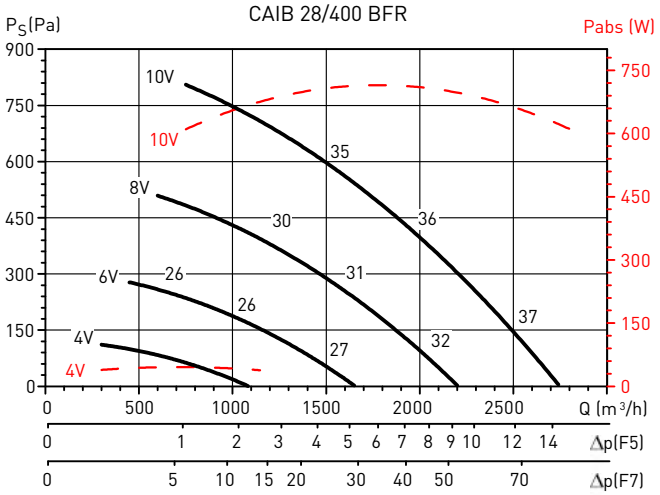

CAIB 28/400 BCFFR

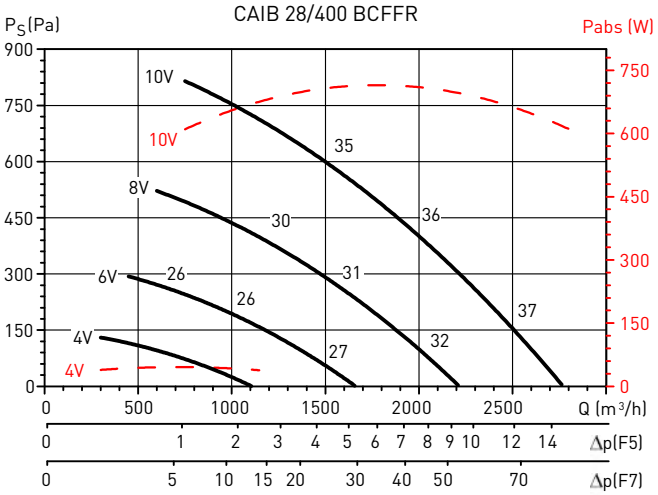

CAIB 28/400 BCFR

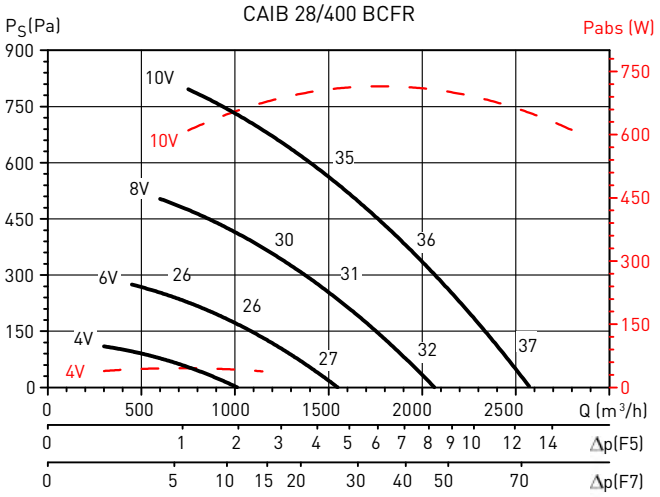

COURBES CARACTERISTIQUES

- q_v: Débit en m^3/h et m^3/s.
- p_{sf}: Pression statique en Pa.
- Air sec normal à 20ºC et 760 mmHg.
- Caractéristiques aérauliques selon les Normes ISo 5801 et AMCA 210-99.
- Niveau de pression acoustique mesuré en champs libre hemisphérique, sur une surface réféchissante, le micro placé à 4m de la source sonore. Refoulement raccordé Lp en dB(A).

CAIT 38/400 BRT

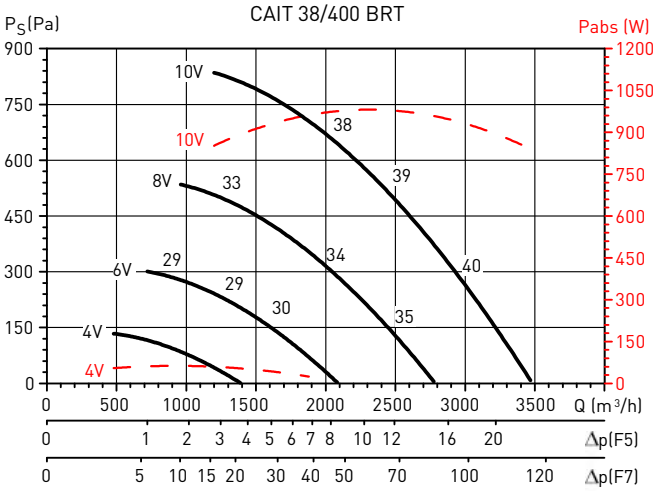

CAIT 38/400 BCR

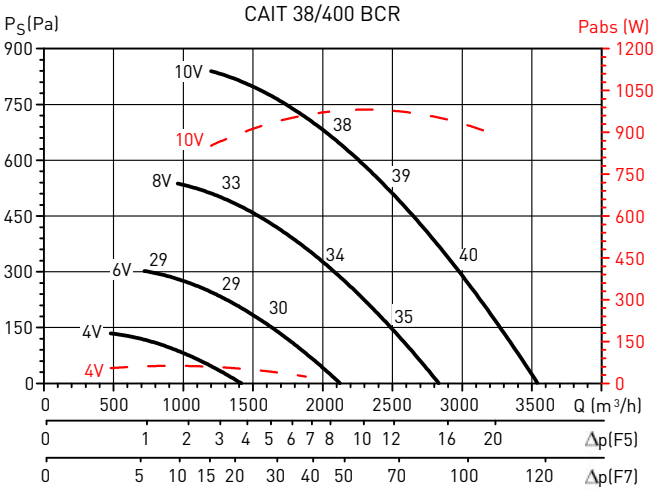

CAIT 38/400 BFR

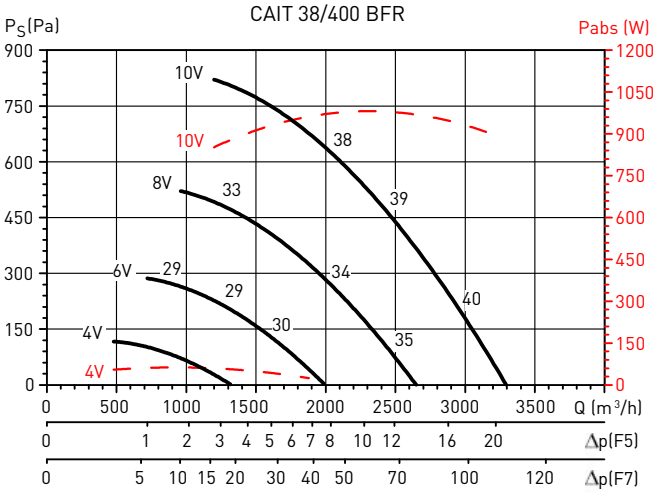

CAIT 38/400 BCFRR

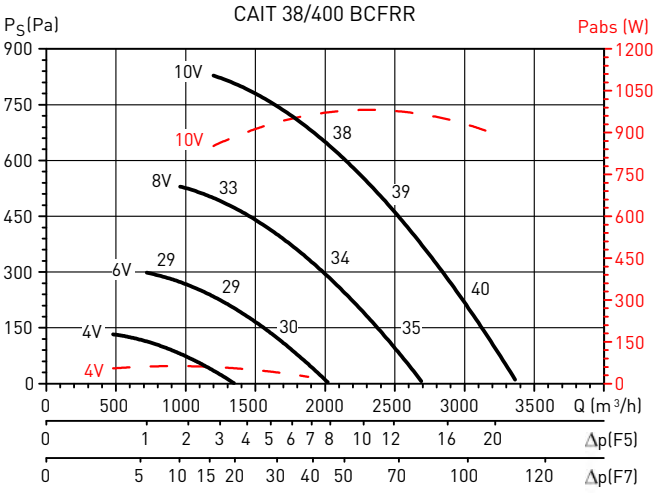

CAIT 38/400 BCFR

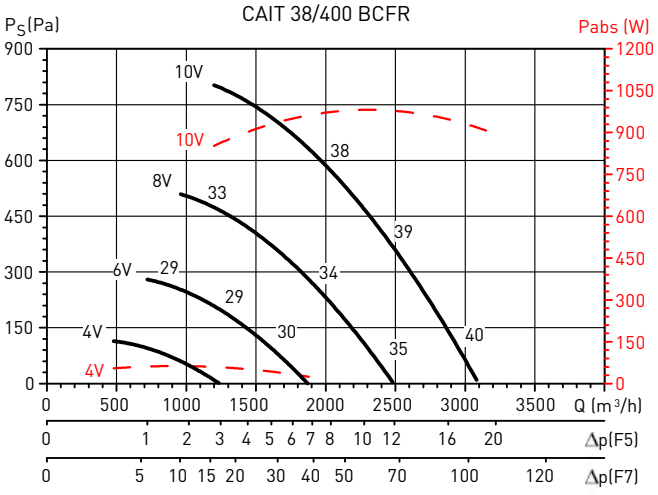

CARACTERISTIQUES TECHNIQUES - BATTERIE A EAU CHAUDE

Température d'eau: 90/70°C.
Pour d'autres températures, voir tableau avec facteurs de correction en bas de la page.

T° d'entree (°C)	CAIB/T PRO-REG 08											
	- 10°C			0°C			10°C			15°C		
Débit (m³/h)	P (kW)	T° sortie d'air (°C)	Débit d'eau (l/h)	P (kW)	T° sortie d'air (°C)	Débit d'eau (l/h)	P (kW)	T° sortie d'air (°C)	Débit d'eau (l/h)	P (kW)	T° sortie d'air (°C)	Débit d'eau (l/h)
300	5,9	48	260	5,2	52	231	4,6	55	201	4,2	57	186
350	6,6	46	292	5,9	50	259	5,1	53	225	4,7	55	209
400	7,3	44	323	6,5	48	286	5,6	52	249	5,2	54	230
450	8,0	43	351	7,1	47	311	6,1	51	271	5,7	53	250
500	8,6	41	379	7,6	45	336	6,6	49	292	6,1	51	270
550	9,2	40	405	8,1	44	359	7,1	48	312	6,5	50	289
600	9,8	38	431	8,6	43	381	7,5	47	331	6,9	49	306
650	10,3	37	455	9,1	42	403	7,9	46	350	7,3	49	324
700	10,9	36	479	9,6	41	424	8,3	45	368	7,7	48	340
750	11,4	35	502	10,1	40	444	8,7	45	386	8,1	47	356
800	11,9	34	524	10,5	39	463	9,1	44	402	8,4	46	372
850	12,4	33	545	10,9	38	482	9,5	43	419	8,8	46	387
900	12,8	32	566	11,3	37	501	9,9	43	435	9,1	45	401

T° d'entree (°C)	CAIB/T PRO-REG 18/28/38											
	- 10°C			0°C			10°C			15°C		
Débit (m³/h)	P (kW)	T° sortie d'air (°C)	Débit d'eau (l/h)	P (kW)	T° sortie d'air (°C)	Débit d'eau (l/h)	P (kW)	T° sortie d'air (°C)	Débit d'eau (l/h)	P (kW)	T° sortie d'air (°C)	Débit d'eau (l/h)
500	13,0	67	579	11,6	69	517	10,2	70	453	9,5	71	421
600	15,0	64	668	13,4	66	596	11,8	68	522	10,9	68	485
700	17,0	62	753	15,1	64	671	13,2	66	588	12,3	67	446
800	18,8	59	833	16,7	62	742	14,6	64	650	13,6	65	604
900	20,5	57	910	18,3	59	810	16,0	62	710	14,8	63	659
1000	21,4	54	943	19,0	56	838	16,6	59	732	15,4	61	679
1200	24,6	51	1085	21,8	54	963	19,1	57	841	17,7	59	779
1400	27,6	49	1217	24,5	52	1081	21,4	55	943	19,8	57	873
1600	30,4	47	1342	27,0	50	1191	23,6	54	1039	21,8	56	963
1800	133,1	45	1461	29,4	49	1296	25,6	52	1130	23,7	54	1047
2000	35,7	43	1575	31,7	47	1396	27,6	51	1217	25,6	53	1127
2200	38,2	42	1683	33,8	46	1492	29,5	50	1300	27,3	52	1203
2400	40,5	40	1786	35,9	44	1584	31,3	49	1380	29,0	51	1277
2600	42,8	39	1886	37,9	43	1672	33,0	48	1456	30,6	50	1348
2800	44,9	38	1982	39,8	42	1756	34,7	47	1530	32,1	49	1415
3000	47,1	37	2075	41,7	41	1839	36,3	46	1601	33,6	48	1481
3200	49,1	36	2164	43,5	40	1918	37,8	45	1669	35,0	48	1544
3400	51,0	35	2251	45,2	40	1994	39,3	44	1735	36,4	47	1605

Coefficient de correction de Puissance	
Température d'eau: 80/60°C	0,86
Température d'eau: 50/40°C	0,55

CARACTERISTIQUES TECHNIQUES - BATTERIE A EAU REVERSIBLE

Température d'eau: 7/12°C
Pour d'autres températures, voir tableau avec facteurs de correction en bas de la page.

T° d'entree (°C)	CAIB/T PRO-REG 08								
	25°C et 50%			27°C et 50%			32°C et 50%		
Débit (m³/h)	P (kW)	T° sortie d'air (°C)	Débit d'eau (l/h)	P (kW)	T° sortie d'air (°C)	Débit d'eau (l/h)	P (kW)	T° sortie d'air (°C)	Débit d'eau (l/h)
300	0,80	17,38	137	0,94	18,49	161	1,31	22,10	225
350	0,86	17,81	148	1,01	18,97	174	1,47	22,41	252
400	0,95	18,05	164	1,09	19,38	187	1,76	22,36	302
450	1,01	18,44	174	1,15	19,73	198	1,96	22,51	337
500	1,07	18,77	183	1,21	20,04	208	2,12	22,72	365
550	1,12	19,06	192	1,27	20,32	217	2,26	22,95	388
600	1,17	19,33	200	1,35	20,43	233	2,38	23,16	409
650	1,21	19,56	208	1,46	20,46	251	2,50	23,35	429
700	1,25	19,78	215	1,60	20,38	275	2,61	23,54	448
750	1,29	19,97	222	1,80	20,19	308	2,71	23,71	466
800	1,33	20,14	229	1,92	20,20	330	2,81	23,87	483
850	1,39	20,23	239	2,01	20,30	345	2,90	24,02	499
900	1,48	20,21	254	2,10	20,38	361	2,99	24,16	514

T° d'entree (°C)	CAIB/T PRO-REG 18/28/38								
	25°C et 50%			27°C et 50%			32°C et 50%		
Débit (m³/h)	P (kW)	T° sortie d'air (°C)	Débit d'eau (l/h)	P (kW)	T° sortie d'air (°C)	Débit d'eau (l/h)	P (kW)	T° sortie d'air (°C)	Débit d'eau (l/h)
500	1,82	15,01	312	2,09	16,25	359	3,71	17,92	638
600	2,02	15,58	348	2,31	16,81	397	4,29	18,36	737
700	2,21	16,06	379	2,58	17,05	444	4,77	18,82	821
800	2,38	16,45	409	2,89	17,20	496	5,24	19,21	890
900	2,53	16,81	435	3,36	17,18	576	5,64	19,61	969
1000	2,80	16,83	481	3,84	17,10	659	6,01	19,96	1033
1200	3,72	16,3	638	4,43	17,42	761	6,71	20,55	1153
1400	4,27	16,44	733	4,95	17,75	850	7,33	21,05	1260
1600	4,71	16,71	809	5,39	18,07	926	7,90	21,45	1358
1800	5,10	16,97	876	5,79	18,36	995	8,43	21,82	1449
2000	5,47	17,21	940	6,17	18,62	1060	8,94	22,13	1537
2200	5,81	17,43	998	6,87	18,49	1181	9,44	22,39	1622
2400	6,07	17,69	1044	7,18	18,78	1235	9,80	22,68	1684
2600	6,36	17,90	1093	7,54	18,99	1296	10,25	22,89	1761
2800	6,92	17,79	1190	7,87	19,19	1352	10,67	23,09	1834
3000	7,26	17,94	1248	8,19	19,38	1408	11,08	23,26	1904
3200	7,55	18,12	1298	8,49	19,55	1460	11,50	23,41	1977
3400	7,83	18,28	1346	8,79	19,71	1511	12,36	23,28	2124

Coefficient de correction de Puissance			
Entrée d'air	Température d'eau		
	5-10°C	6-11°C	8-13°C
25°C et 50% HR	1,2	1,1	0,9
27°C et 50% HR	1,18	1,08	0,9
32°C et 50% HR	1,12	1,06	0,9

CARACTERISTIQUES TECHNIQUES - BATTERIE A EAU FROIDE

Température d'eau: 90/70°C.
Pour d'autres températures, voir tableau avec facteurs de correction en bas de la page.

T° d'entree (°C)	CAIB/T PRO-REG 08								
	25°C et 50%			27°C et 50%			32°C et 50%		
Débit (m^3/h)	P (kW)	T° sortie d'air (°C)	Débit d'eau (l/h)	P (kW)	T° sortie d'air (°C)	Débit d'eau (l/h)	P (kW)	T° sortie d'air (°C)	Débit d'eau (l/h)
300	1,51	13,17	259	1,84	13,94	315	2,92	15,43	501
350	1,7	13,46	292	2,07	14,22	356	3,29	15,86	565
400	1,88	13,71	323	2,31	14,43	397	3,64	16,23	626
450	2,05	13,94	352	2,53	14,67	434	3,98	16,57	684
500	2,21	14,15	380	2,73	14,92	468	4,3	16,88	739
550	2,37	14,35	406	2,92	15,14	502	4,61	17,16	793
600	2,52	14,52	433	3,1	15,35	533	4,91	17,41	844
650	2,68	14,64	461	3,28	15,53	564	5,19	17,66	892

T° d'entree (°C)	CAIB/T PRO-REG 18/28/38								
	25°C et 50%			27°C et 50%			32°C et 50%		
Débit (m^3/h)	P (kW)	T° sortie d'air (°C)	Débit d'eau (l/h)	P (kW)	T° sortie d'air (°C)	Débit d'eau (l/h)	P (kW)	T° sortie d'air (°C)	Débit d'eau (l/h)
500	2,77	12,36	475	3,4	12,94	584	5,38	14,08	924
600	3,24	12,58	557	3,95	13,26	679	6,25	14,53	1074
700	3,68	12,82	631	4,47	13,54	768	7,09	14,91	1218
800	4,08	13,06	701	4,97	13,79	854	7,9	15,23	1358
900	4,47	13,28	767	5,44	14,04	935	8,66	15,56	1488
1000	4,85	13,45	834	5,98	14,12	1027	9,41	15,84	1617
1100	5,22	13,63	897	6,43	14,32	1104	10,13	16,1	1740
1200	5,57	13,8	957	6,86	14,51	1178	10,82	16,35	1859
1300	5,9	13,96	1014	7,26	14,7	1247	11,49	16,58	1974
1400	6,23	14,11	1070	7,68	14,86	1319	12,13	16,79	2084
1500	6,54	14,25	1124	8,08	15,01	1388	12,75	17	2192
1600	6,86	14,37	1178	8,45	15,16	1452	13,38	17,18	2299
1700	7,15	14,5	1228	8,81	15,31	1514	13,96	17,37	2399
1800	7,49	14,56	1287	9,18	15,45	1577	14,55	17,53	2500
1900	7,78	14,69	1336	9,53	15,57	168	15,12	17,69	2599
2000	8,08	14,79	1338	9,88	15,69	1697	15,66	17,86	2692

Coefficient de correction de Puissance			
Entrée d'air	Température d'eau		
	5-10°C	6-11°C	8-13°C
25°C et 50% HR	1,2	1,1	0,9
27°C et 50% HR	1,18	1,08	0,9
32°C et 50% HR	1,12	1,06	0,9

DONNEES ACOUSTIQUES

Spectre de puissance acoustique: pour obtenir le spectre de puissance acoustique par bande d'octave, ajouter au niveau de pression lu sur les courbes des caissons les corrections en dB(A) indiquées dans le tableau ci-dessous.

Correction	63 Hz	125 Hz	250 Hz	500 Hz	1000 Hz	2000 Hz	4000 Hz	8000 Hz
Lw dB	1	0	-7	-5	-5	-6	-10	-15
Lp (4 m) dB	17	8	0	-5	-6	-12	-16	-21

ACCESSOIRES DE MONTAGE



ACOPEL F400 N
Manchette souple circulaire.



APC
Prise et sortie d'air.



REEV 250/355/400
Registre anti-gel à volet étanche + joints extérieurs.



LF-230 S
LF-24 S
Moteur Bélimo application anti-gel.



Filter
Filtres de rechange G4, M5 et F7.

Modèle	Filtres		
	G4	M5	F7
CAIB 08	AFR CAIB 08 G4	AFR CAIB 08 M5	AFR CAIB 08 F7
CAIB 18/28/38 G4	AFR CAIB 18/28/38 G4	AFR CAIB 18/28/38 M5	AFR CAIB 18/28/38 f7

Modèle	Visières	Silencieux	Manchette souple circulaire	Registre anti-gel	Servomoteur	
					230V	24V
CAIB 08	APC-250	SIL-250	ACOPEL F400-250/160 N	REEV 250	LF 230 S	LF 24 S
CAIB 18/28	APC-355	SIL-355	ACOPEL F400-355/160 N	REEV 355		
CAIB 38	APC-400	SIL-400	ACOPEL F400-400/160 N	REEV 400		

ACCESSOIRES ELECTRIQUES



BCCA 2V
Boitier de commande confort 2 vitesses.



CVF
Interrupteur-sectionneur marche/arrêt + potentiomètre.

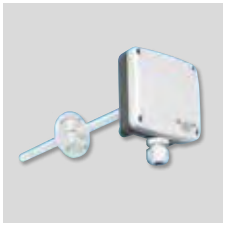

SCO2-G
CO2 sonde de conduit.



SCO2 A
Sonde d'ambiance.



SCO2
Sonde d'ambiance afin d'optimiser la consommation energétique.



TGR
Sonde d'ambiance.



SHUR
Capteur d'humidité.

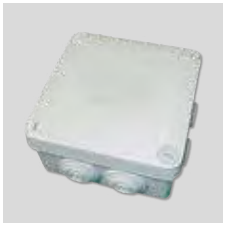

SPRD B
Capteur de pression.



Introduction d'air neuf dans les locaux tertiaires et cuisines professionnelles.
Caisson double-peau en tôle d'acier galvanisé.
- Isolation en laine de roche épaisseur 50 mm.
- Densité 40 kg/m^3.
- Classement au feu A1 selon la norme EN 13 501.1 (incombustible).

Construction en ligne raccordement par piquages rectangulaires.
Filtre standard plissé M5 intégré dans le caisson sur glissières.
Le guide du filtre offre la possibilité de monter un étage de filtration supplémentaire (F7 ou F9 livré en accessoire).
Ventilateur centrifuge du type roue libre à réaction en tôle d'acier galvanisé avec moteur EC intégré.

Gamme
3 modèles de 5000 à 12000 m3/h.
Fonctionnement avec régulation électronique complète.
5 versions:
- Batterie électrique (E).
- Batterie eau chaude (H2/H3).
- Batterie eau réversible (R3/R4).
- Batterie eau chaude + batterie eau froide (H3 C4 / H2 C3).
- Batterie à détente directe (X2/X3).

Moteurs
- Moteur triphasé avec protection thermique et régulation électronique:
  - CAIT-48: alimentation triphasée 400V, 50/60Hz, IP54, classe B.
  - CAIT-88/120: alimentation triphasée 400V, 50/60Hz, IP54, classe F.

Contrôle
Il inclut un contrôle manuel ou automatique du ventilateur en modes: débit variable (VAV), pression constante (COP), débit constant (CAV), par des capteurs de CO2 ou de pression (accessoires).
Gestion du chauffage par sondes intégrées dans l'appareil.
Commande tactile déportée.
Communicante ModBus sur port RS485 et BacNet IP sur port TCP/IP.

Autres caractéristiques
Servitudes à droite (R) ou gauche (L) dans le sens de l'air.
Toitures montées en version OI.
Température d'air traité -25 à +40°C.
Les vannes 3 voies ne sont pas incluses avec la centrale. Leur sélection doit être réalisées en fonction des caractéristiques des batteries (débit d'eau, pertes de charge).
Le modèle 120 intègre un registre avec servomoteur tout ou rien placé entre la filtration et les batteries pour fonction antigel et/ou anti-incendie selon CH38 ERP (France). En option pour les modèles avec batteries électriques.



Régulation électronique complète
Régulation électronique montée dans le caisson.



Moteur EC
Moteur avec alimentation triphasée, protection thermique et régulation électronique.



Filtre standard plissé M5 intégré dans le caisson sur glissières.
Le guide du filtre offre la possibilité de monter un étage de filtration supplémentaire (F7 ou F9 livrée en accessoire).

Applications spécifiques

Cuisines professionnelles

Locaux commerciaux

CARACTERISTIQUES DES BATTERIES

Batteries électriques (Modèles E)
- Résistances acier Inox 304L.
- Thermostats de sécurité : réarmement automatique à 75°C, réarmement manuel à 120°C.
- Commande proportionnelle par relais statiques pour le 1er étage, puis en séquençage pour les suivants.
- Commande de délestage possible sur 1 ou 2 étages.

Batteries à eau chaude/réversible (Modèles H2 / H3 et R3/R4)
- Batterie 2, 3 ou 4 rangs suivant modèles, avec tubes en cuivre, ailettes en aluminium sur un cadre en acier galva; tubes de raccordement filetés.
- Connexion à droite ou gauche dans le sens de circulation de l'air.
- Protection antigel par sonde de contact,
- Batterie(s) montée(s) sur glissière accessible par trappe latérale.
- Bac de condensats Inox et séparateur de gouttelettes si réversible.

Batteries à eau froide (Modèles C3 / C4)
- Batterie 3 ou 4 rangs suivant modèles, avec tubes en cuivre, ailettes en aluminium sur un cadre en acier galva; tubes de raccordement filetés.
- Connexion à droite ou gauche dans le sens de circulation de l'air.
- Batterie(s) montée(s) sur glissière accessible par trappe latérale.
- Bac de condensats Inox et séparateur de gouttelettes.

Batterie à détente directe (X2/X3)
- Batterie 2 ou 3 rangs prévue pour fonctionner en évaporation ou en condensation.
- Tubes et collecteurs en cuivre, ailettes en aluminium, cadre en acier galvanisé.
- Bac de récupération des condensats inox et séparateur de gouttelettes.

REFERENCE

C	A	I	T	-	120	M5	H2	PRO-REG	ID	R	OI
1					2	3	4	5	6	7	8

1 - Nom de la gamme

2 - Modèle / débit maximum:
48: 5000 m³/h
88: 9000 m³/h
120: 12000 m³/h

3 - Filtre en standard
M5: filtre M5 avec possibilité de monter un filtre supplémentaire (F7 ou F9 accessoire)

4 - Batterie / rangs
Pour CAIT-48
E9 / E27 / E45: Batterie électrique
H3: Batterie eau chaude
C4: Batterie eau froide
R4: Batterie eau réversible
H3 C4: Batterie eau chaude + batterie eau froide
X3: Batterie à détente directe

Pour CAIT-88
E30 / E60 / E90: Batterie électrique
H3: Batterie eau chaude
C4: Batterie eau froide
R4: Batterie eau réversible
H3 C4: Batterie eau chaude + batterie eau froide
X2: Batterie à détente directe

Pour CAIT-120
E45 / E75 / E105: Batterie électrique
H2: Batterie eau chaude
C3: Batterie eau froide
R3: Batterie eau réversible
H2 C3: Batterie eau chaude + batterie eau froide
X2: Batterie à détente directe

5 - Type de controle
PRO-REG: Contrôle intégral du fonctionnement

6 - Registre
Ø: Sans registre intégré
ID: Uniquement pour le modèle CAIT-120, registre intégré

7 - Servitude (sens flux d'air)
R: Servitude à droite
L: Servitude à gauche

8 - Protection parepluie
Ø: Montage intérieur sans toiture montée
OI: Montage extérieur avec toiture montée

CARACTERISTIQUES TECHNIQUES

Avant d'installer le ventilateur vérifier que les valeurs indiquées sur la plaque signalétique du moteur sont compatibles avec celles du réseau d'alimentation électrique.

Batterie électrique (E9...E105)

Modèle	Unité complète			Données du ventilateur			Batterie électrique	
	Alimentation	Puissance totale (kW)	Intensité absor. maxi. (A)	Vitesse (tr/mn)	Puissance absorbée maxi. (W)	Intensité absor. maxi. (A)	Puissance calorifique (kW)	Nombre d'épingles et puissance
CAIT-48 M5 E9	3/400V, 50Hz	11	15	2140	1000	1,7	9	3 x 3kW
CAIT-48 M5 E27	3/400V, 50Hz	30	43	2140	1000	1,7	27	9 x 3kW
CAIT-48 M5 E45	3/400V, 50Hz	48	70	2140	1000	1,7	45	15 x 3kW
CAIT-88 M5 E30	3/400V, 50Hz	34	50	2040	2730	4,2	30	6x5kW
CAIT-88 M5 E60	3/400V, 50Hz	66	95	2040	2730	4,2	60	12x5kW
CAIT-88 M5 E90	3/400V, 50Hz	97	141	2040	2730	4,2	90	18x5kW
CAIT-120 M5 E45	3/400V, 50Hz	53	78	1500	5700	9	45	9x5kW
CAIT-120 M5 E75	3/400V, 50Hz	85	123	1500	5700	9	75	15x5kW
CAIT-120 M5 E105	3/400V, 50Hz	116	169	1500	5700	9	105	21x5kW

Batterie eau chaude (H2/H3)

Modèle	Unité complète			Données du ventilateur		
	Alimentation	Puissance totale (kW)	Intensité absor. maxi. (A)	Vitesse (tr/mn)	Puissance absorbée maxi. (W)	Intensité absor. maxi. (A)
CAIT-48 M5 H3	3/400V, 50Hz	1,2	2	2140	1000	1,7
CAIT-88 M5 H3	3/400V, 50Hz	3	4,5	2040	2730	4,2
CAIT-120 M5 H2	3/400V, 50Hz	6	9	1500	5700	9

Batterie eau froide (C3/C4)

Modèle	Unité complète			Données du ventilateur		
	Alimentation	Puissance totale (kW)	Intensité absor. maxi. (A)	Vitesse (tr/mn)	Puissance absorbée maxi. (W)	Intensité absor. maxi. (A)
CAIT-48 M5 C4	3/400V, 50Hz	1,2	2	2140	1000	1,7
CAIT-88 M5 C4	3/400V, 50Hz	3	4,5	2040	2730	4,2
CAIT-120 M5 C3	3/400V, 50Hz	6	9	1500	5700	9

Batterie eau réversible (R3/R4)

Modèle	Unité complète			Données du ventilateur		
	Alimentation	Puissance totale (kW)	Intensité absor. maxi. (A)	Vitesse (tr/mn)	Puissance absorbée maxi. (W)	Intensité absor. maxi. (A)
CAIT-48 M5 R4	3/400V, 50Hz	1,2	2	2140	1000	1,7
CAIT-88 M5 R4	3/400V, 50Hz	3	4,5	2040	2730	4,2
CAIT-120 M5 R3	3/400V, 50Hz	6	9	1500	5700	9

Batterie eau chaude + eau froide (H3 C4 / H2 C3)

Modèle	Unité complète			Données du ventilateur		
	Alimentation	Puissance totale (kW)	Intensité absor. maxi. (A)	Vitesse (tr/mn)	Puissance absorbée maxi. (W)	Intensité absor. maxi. (A)
CAIT-48 M5 H3 C4	3/400V, 50Hz	1,2	2	2140	1000	1,7
CAIT-88 M5 H3 C4	3/400V, 50Hz	3	4,5	2040	2730	4,2
CAIT-120 M5 H2 C3	3/400V, 50Hz	6	9	1500	5700	9

Batterie à détente directe (X2/X3)

Modèle	Unité complète			Données du ventilateur		
	Alimentation	Puissance totale (kW)	Intensité absor. maxi. (A)	Vitesse (tr/mn)	Puissance absorbée maxi. (W)	Intensité absor. maxi. (A)
CAIT-48 M5 X3	3/400V, 50Hz	1,2	2	2140	1000	1,7
CAIT-88 M5 X2	3/400V, 50Hz	3	4,5	2040	2730	4,2
CAIT-120 M5 X2	3/400V, 50Hz	6	9	1500	5700	9

CARACTERISTIQUES TECHNIQUES

	Batterie électrique E9..E105	Batterie eau froide H2/H3	Batterie eau chaude C3/C4	Batterie eau réversible R3/R4	Batterie eau chaude et froide (H2 C3 / H3 C4)	Batterie à détente directe (X3/X4)
ÉLÉMENTS PRINCIPAUX						
Interrupteur général de proximité sur coffret de régulation en façade	•	•	•	•	•	•
Régulateur et bornier de raccordement intégrés à l'unité et accessibles dans le coffret en façade	•	•	•	•	•	•
Sonde de température d'aspiration air neuf TGK3 PT1000	•	•	•	•	•	•
Sonde de température de soufflage TGK3 PT1000	•	•	•	•	•	•
Sonde de température antigel TGA1 PT1000 (EC - ER - ECF)		•	•	•	•	•
Sonde "CHANGE OVER" THCO à installer sur l'arrivée d'eau de la batterie (ER)				•		
Sonde de température de reprise TGK3 PT1000 ou d'ambiance TGR5 PT1000	○	○	○	○	○	○
Vanne(s) 3 V motorisée(s) - proportionnelle(s) 0-10V non montée(s)	○	○	○	○	○	○
Dépressostat contrôle encrassement filtre	•	•	•	•	•	•
FONCTIONNALITÉS						
Régulation et affichage des débits						
Débit constant ou fixe (mode CAV), jusqu'à 2 consignes débits différents	•	•	•	•	•	•
Débit variable selon un signal 0-10V externe, de la télécommande ou d'une commande déportée (mode VAV)	•	•	•	•	•	•
Gestion des débits en fonction de plages horaires (Horloge)	•	•	•	•	•	•
Fonction BOOST par contact externe	•	•	•	•	•	•
Fonction ARRET par contact externe	•	•	•	•	•	•
Régulation des batteries à eau internes						
Régulation de la puissance par action sur vanne 3 voies		•	•	•	•	•
Régulation des batteries électriques internes						
Régulation proportionnelle de la puissance de la batterie électrique	•					
Régulation d'une batterie électrique (accessoire) externe						
Régulation proportionnelle de la puissance de la batterie électrique par un signal 0 - 10V	○	○	○	○	○	○
Pilotage d'un servomoteur de registre (accessoire) sur l'air neuf	•	•	•	•	•	•
Contrôles et Sécurité						
Signal d'encrassement du filtre	•	•	•	•	•	•
Signal de défaut sur sondes de températures	•	•	•	•	•	•
Signal de défaut ventilation	•	•	•	•	•	•
Signal de non respect de la consigne (Débit,Pression, T°)	•	•	•	•	•	•
Alarme incendie à partir d'un contact lié au système de détection incendie externe	•	•	•	•	•	
Alarme de défaut de communication entre le contrôleur et la télécommande	•	•	•	•	•	•
Contrôle risque de gel sur la batterie eau (ouverture de la vanne, arrêt si la température d'eau descend en dessous de 7°C en mode chaud)		•		•	•	
Historique des alarmes	•	•	•	•	•	•
COMMUNICATION						
Commande déporté avec écran graphique tactile (ETD)	•	•	•	•	•	•
MODBUS RTU en standard (RS485)	•	•	•	•	•	•
BACNET IP sur port TCP/IP	•	•	•	•	•	•
Application webserver sur port TCP/IP	•	•	•	•	•	•

• Inclus ○ Option

* Prise en charge de la batterie à détente directe:
La régulation de la batterie à détente directe devra être réalisée par le groupe à détente directe, piloté par un signal 0-10V proportionnel en appel de chaud ou froid.
Une entrée pour signaler le dégivrage du groupe à détente directe est prévue sur le régulateur Corrigo, pour arrêter la ventilation dans ce cas.

SYNOPTIQUE REGULATION ELECTRONIQUE

CAIT-48/88/120 avec batterie électrique (E9 to E105)

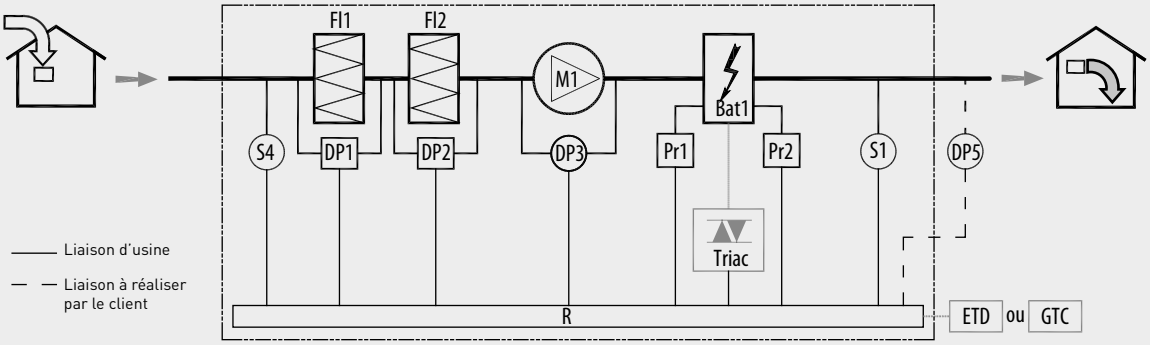

S1	Sonde de T° soufflage	**M5**	Registre air neuf (accessoire)	**DP3**	Mesure de débit
S4	Sonde de T° air neuf	**Fl1**	Préfiltre air neuf	**DP5**	Sonde de pression différentielle (accessoire mode COP)
R	Régulateur Corrigo	**Fl2**	Filtre air neuf	**Bat1**	Batterie électrique
Pr1/2	Thermostat de sécurité (manu/auto)	**DP2**	Dépressostat filtre air neuf	**Triac**	Régulation de puissance
M1	Moto-ventilateur	**DP1**	Dépressostat préfiltre air neuf	**ETD**	Console tactile pour le pilotage du CAIT

CAIT-48/88/120 avec batterie eau chaude (H2/H4)

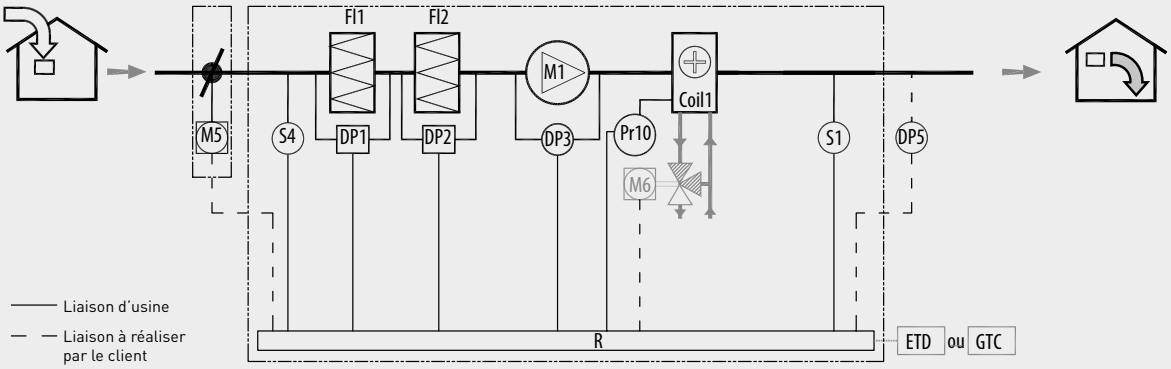

S1	Sonde de T° soufflage	**M6**	Vanne motorisée	**S5**	Sonde de préchauffe batterie
S4	Sonde de T° air neuf	**M7**	Vanne motorisée	**DP5**	Sonde de pression différentielle (accessoire mode COP)
R	Régulateur Corrigo	**Fl1**	Préfiltre air neuf	**Coil1**	Batterie eau chaude
Pr10	Sonde antigel	**Fl2**	Filtre air neuf	**ETD**	Console tactile pour le pilotage du CAIT
S20	Thermostat change-over	**DP1**	Dépressostat préfiltre air neuf		
M1	Moto-ventilateur	**DP2**	Dépressostat filtre air neuf		
M5	Registre air neuf (accessoire)	**DP3**	Mesure de débit		

CAIT-48/88/120 avec batterie eau froide (C3/C4)

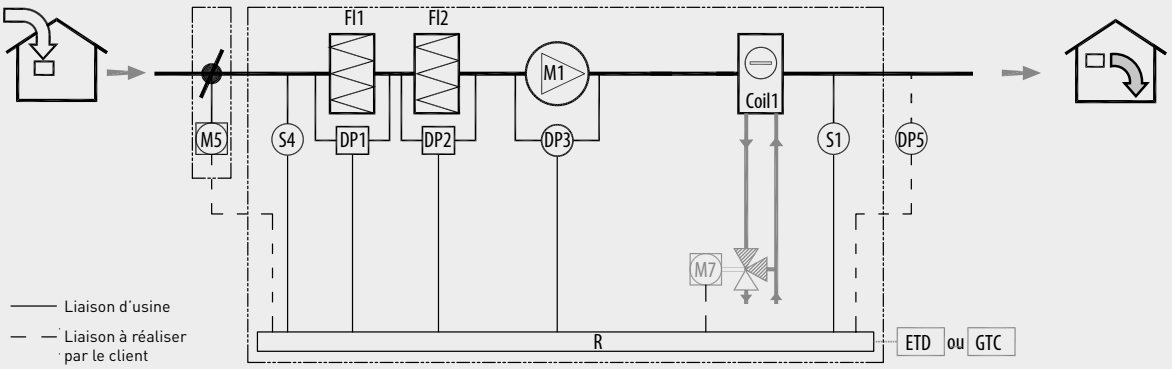

S1	Sonde de T° soufflage	**M6**	Vanne motorisée	**DP3**	Mesure de débit
S4	Sonde de T° air neuf	**M7**	Vanne motorisée	**DP5**	Sonde de pression différentielle (accessoire mode COP)
R	Régulateur Corrigo	**Fl1**	Préfiltre air neuf	**Coil1**	Batterie eau froide
S20	Thermostat change-over	**Fl2**	Filtre air neuf	**ETD**	Console tactile pour le pilotage du CAIT
M1	Moto-ventilateur	**DP1**	Dépressostat préfiltre air neuf		
M5	Registre air neuf (accessoire)	**DP2**	Dépressostat filtre air neuf		

SYNOPTIQUE REGULATION ELECTRONIQUE

CAIT-48/88/120 avec batterie eau réversible (R3/R4)

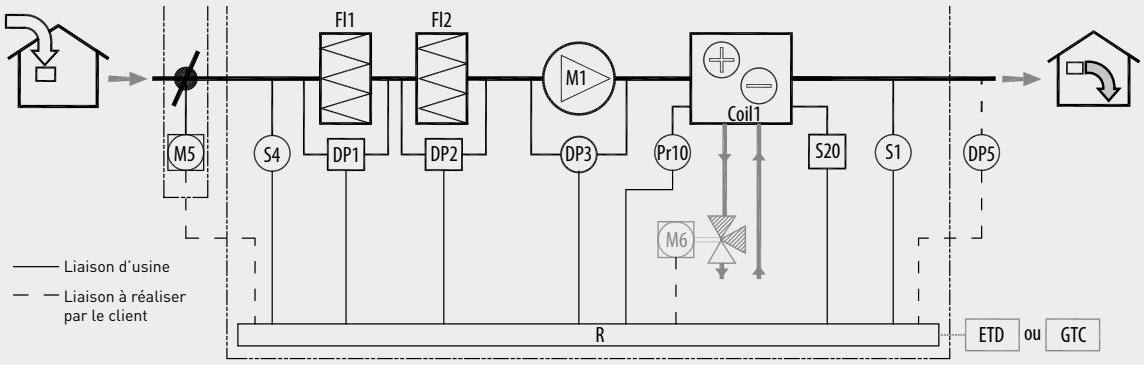

S1	Sonde de T° soufflage	**M5**	Registre air neuf (accessoire)	**DP3**	Mesure de débit
S4	Sonde de T° air neuf	**M6**	Vanne motorisée	**DP5**	Sonde de pression différentielle (accessoire mode COP)
R	Régulateur Corrigo	**M7**	Vanne motorisée	**Coil1**	Batterie eau réversible
Pr10	Sonde antigel	**FI1**	Préfiltre air neuf	**ETD**	Console tactile pour le pilotage du CAIT
S20	Thermostat change-over	**FI2**	Filtre air neuf		
M1	Moto-ventilateur	**DP1**	Dépressostat préfiltre air neuf		

CAIT-48/88/120 avec batterie eau chaude + batterie eau froide (H2 C3/H3 C4)

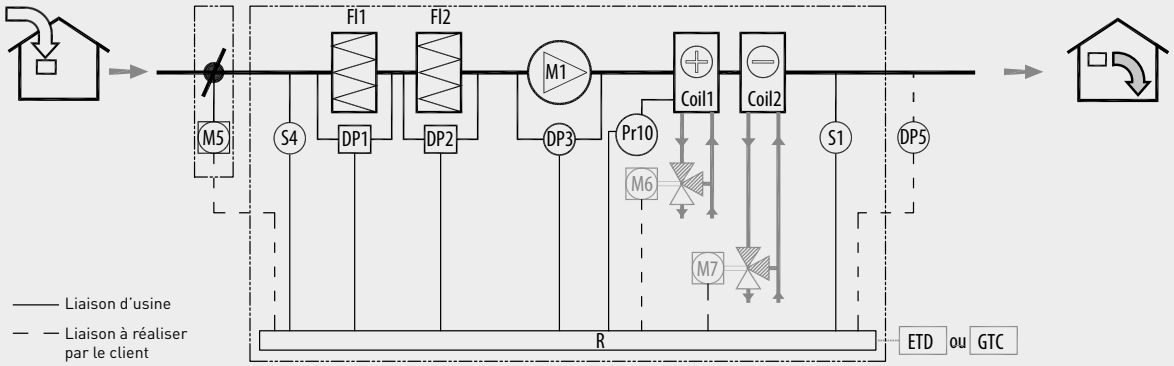

S1	Sonde de T° soufflage	**M5**	Registre air neuf (accessoire)	**DP2**	Dépressostat filtre air neuf
S4	Sonde de T° air neuf	**M6**	Vanne motorisée	**DP3**	Mesure de débit
R	Régulateur Corrigo	**M7**	Vanne motorisée	**DP5**	Sonde de pression différentielle (accessoire mode COP)
Pr10	Sonde antigel	**FI1**	Préfiltre air neuf	**Coil1**	Batterie eau chaude
S20	Thermostat change-over	**FI2**	Filtre air neuf	**Coil2**	Batterie eau froide
M1	Moto-ventilateur	**DP1**	Dépressostat préfiltre air neuf	**ETD**	Console tactile pour le pilotage du CAIT

CAIT-48/88/120 avec batterie à détente directe (X3/X4)

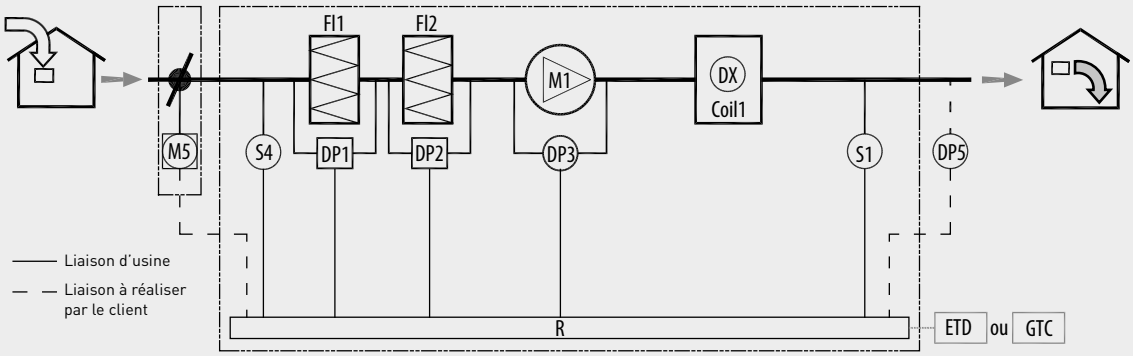

S1	Sonde de T° soufflage	**M7**	Vanne motorisée	**DP3**	Mesure de débit
S4	Sonde de T° air neuf	**FI1**	Préfiltre air neuf	**DP5**	Sonde de pression différentielle (accessoire mode COP)
R	Régulateur Corrigo	**FI2**	Filtre air neuf	**Coil1**	Batterie à détente directe
M1	Moto-ventilateur	**DP1**	Dépressostat préfiltre air neuf	**ETD**	Console tactile pour le pilotage du CAIT
M5	Registre air neuf (accessoire)	**DP2**	Dépressostat filtre air neuf		

DIMENSIONS (mm)

CAIT-48 PRO-REG

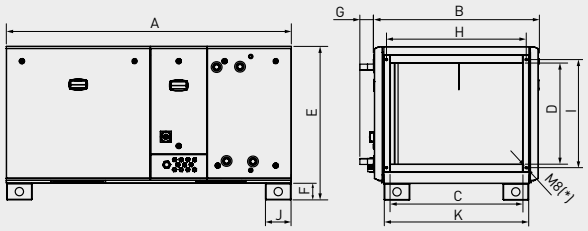

CAIT-88 et 120 PRO-REG

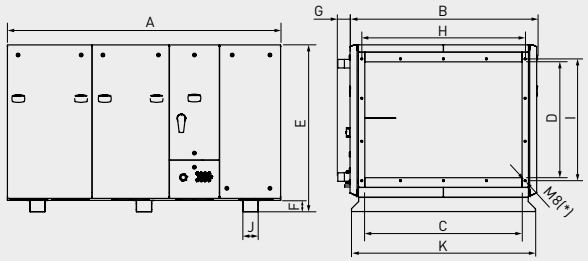

Modèle	A	B	C	D	E	F	G (sauf EI)	G (EI)	H	I	J	K
48	1715	1000	800	620	925	100	100	65	840	650	150	869
88	1950	1315	1100	810	1165	100	100	65	1140	850	135	1284
120	2400	1315	1100	1100	1465	100	100	65	1140	1188	135	1284

(*): 6 écrous sertis pour les tailles 88 et 120

CAIT-48 PRO-REG OI

Toiture de protection

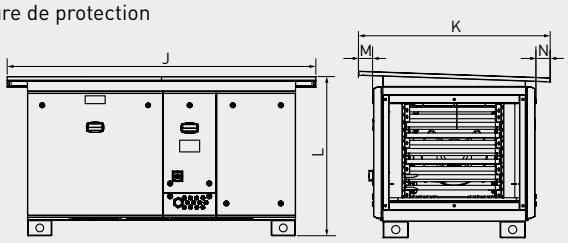

Modèle	J	K	L	M	N
48	1975	1175	1020	90	90
88	2210	1485	1270	150	150
120	2400	1485	1580	150	150

APR CAIT

Capot pare-pluie

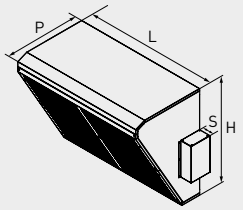

Modèle	H	L	S	P
48	734	890	108	530
88	1006	1190	107	644
120	1220	1187	inclus	692

Collecteurs des batteries à fluides

Tailles / Configurations	Diametres collecteurs batteries (pouces)		
	48	**88**	**120**
Batterie eau chaude (H2/H3)	1"	1"1/4	2"
Batterie eau froide (C3/C4)	1"	1"1/2	2"
Batterie eau réversible (R3/R4)	1"	2"	2"
Batterie à détente directe (X2/X3) (liq./gaz)	35/42mm	28/42mm	28/42mm

Poids

Modèle	Poids (Kg)			
	Batterie électrique (E9...E105)	**Batterie eau (H2/H3, C3/C4, R3/R4)**	**Batterie eau 2 rangs (H2 C3 / /H3 C4)**	**Batterie à détente directe (H2 C3 / /H3 C4)**
CAIT-48	278	233	258	237
CAIT-88	417	350	387	356
CAIT-120	696	583	646	593

COURBES CARACTERISTIQUES - modèle CAIT-48

- q_v: Débit en m^3/h et m^3/s.
- p_{sf}: Pression statique en Pa.
- Air sec normal à 20°C et 760 mmHg.
- Caractéristiques aérauliques selon les Normes ISo 5801 et AMCA 210-99.
- Niveau de pression acoustique mesuré en champs libre hemisphérique, sur une surface réféchissante, le micro placé à 4m de la source sonore. Refoulement raccordé Lp en dB(A).

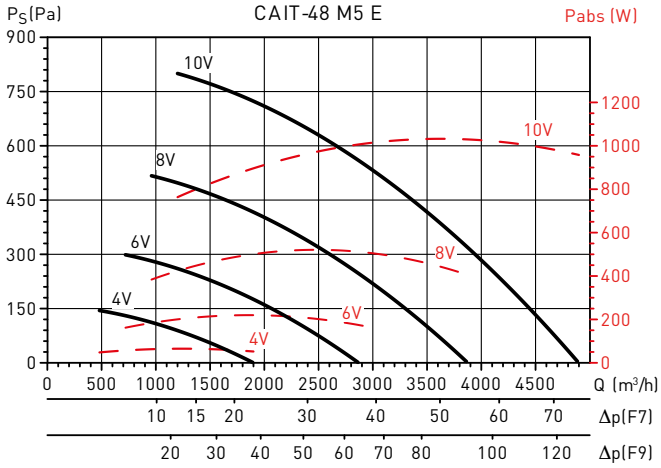

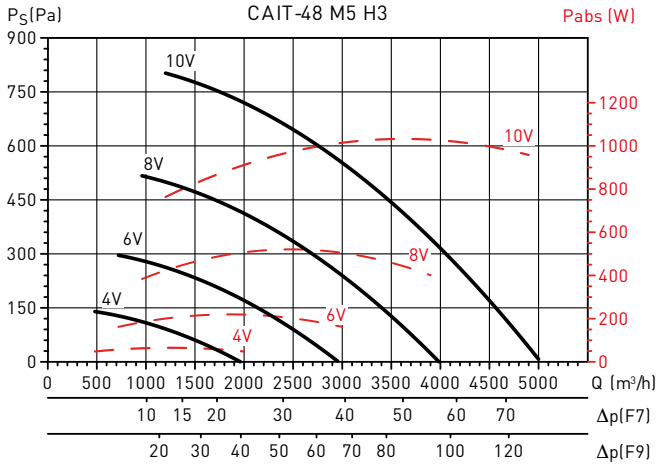

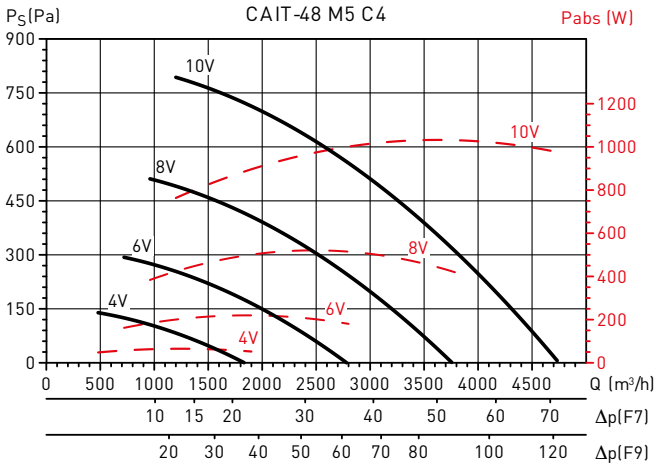

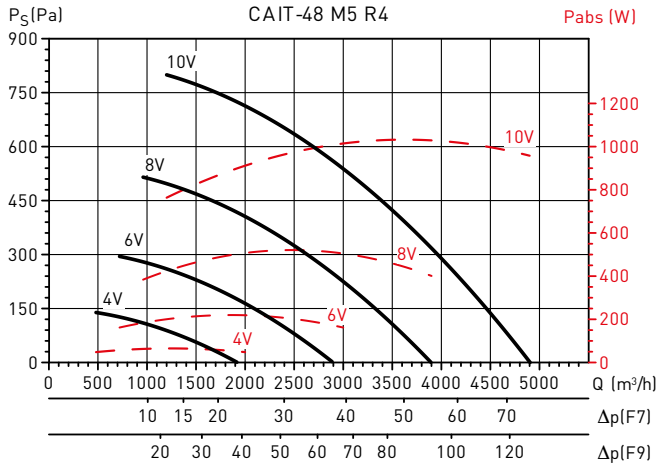

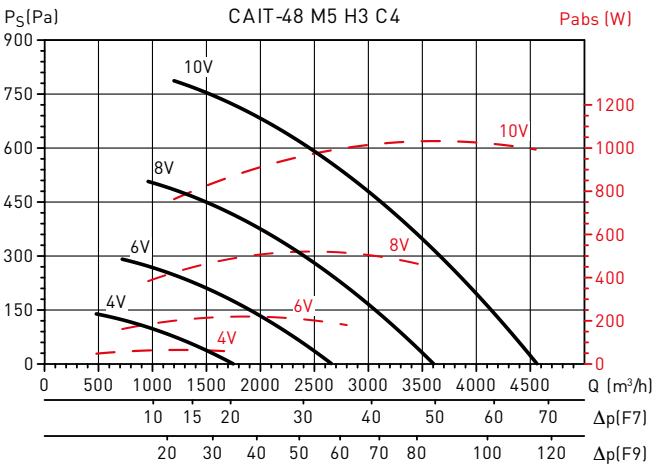

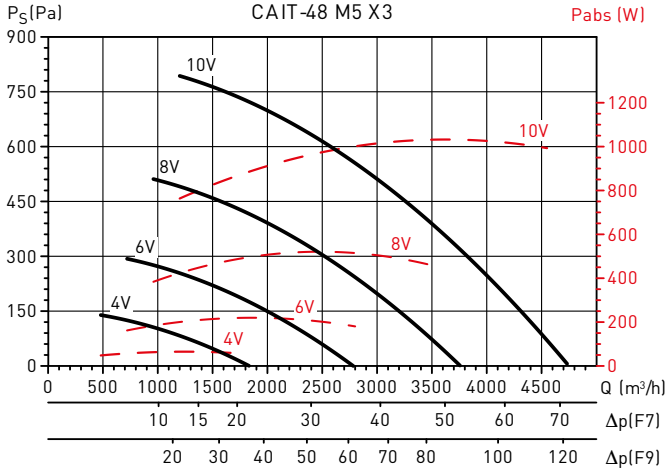

COURBES CARACTERISTIQUES - modèle CAIT-88

- q_v: Débit en m^3/h et m^3/s.
- p_{sf}: Pression statique en Pa.
- Air sec normal à 20ºC et 760 mmHg.
- Caractéristiques aérauliques selon les Normes ISo 5801 et AMCA 210-99.
- Niveau de pression acoustique mesuré en champs libre hemisphérique, sur une surface réféchissante, le micro placé à 4m de la source sonore. Refoulement raccordé Lp en dB(A).

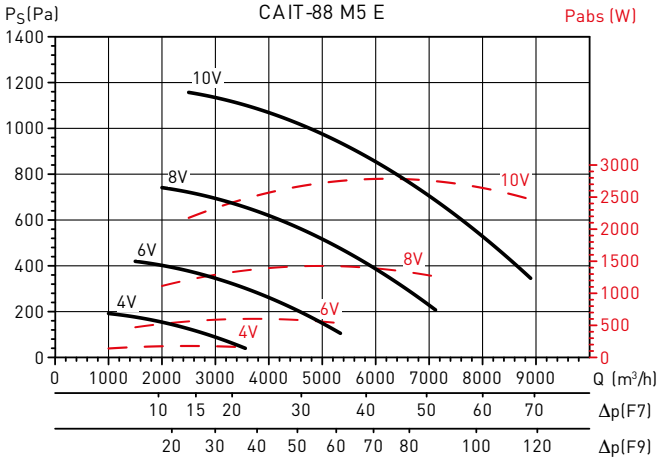

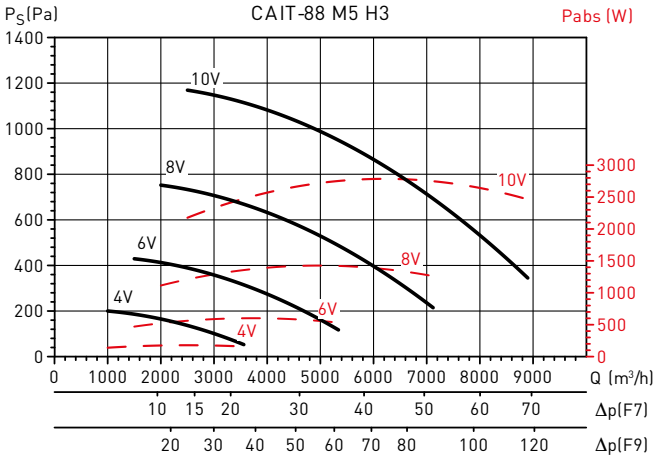

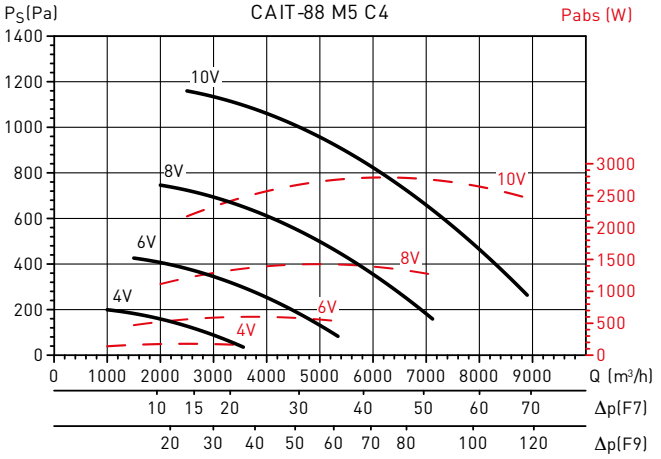

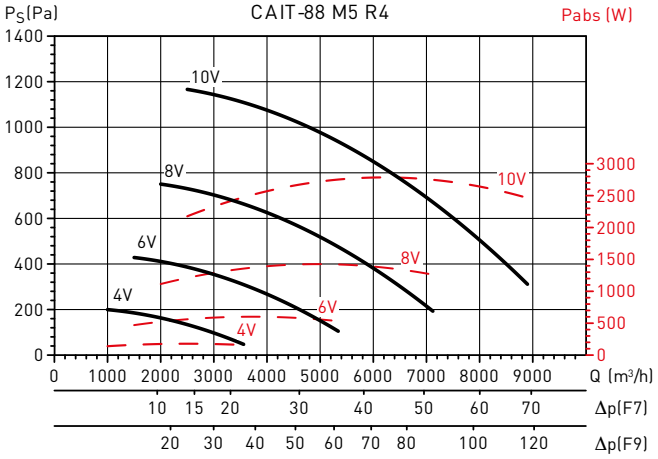

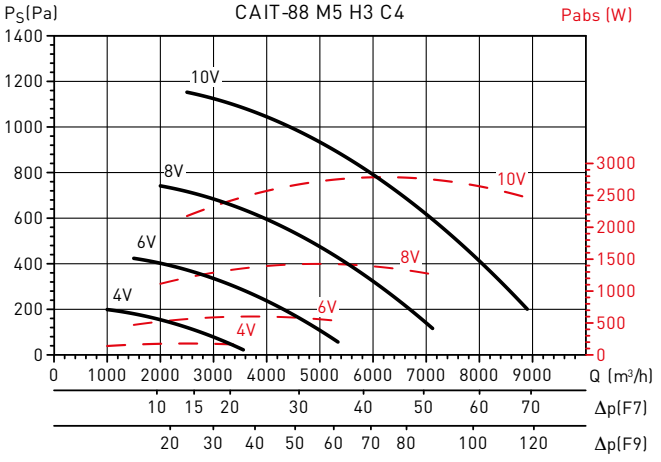

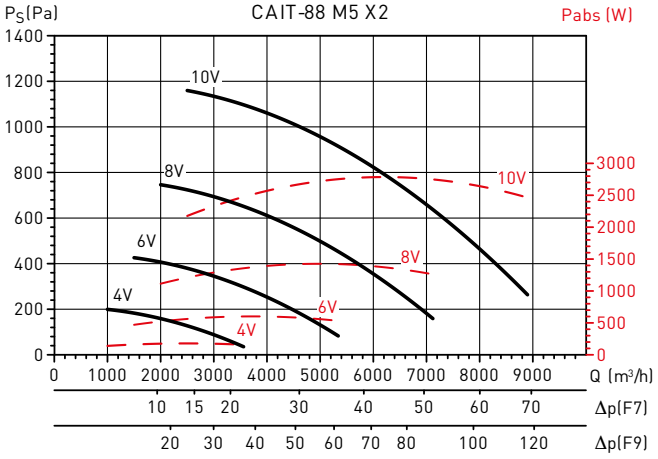

COURBES CARACTERISTIQUES - modèle CAIT-120

- q_v: Débit en m^3/h et m^3/s.
- p_{sf}: Pression statique en Pa.
- Air sec normal à 20ºC et 760 mmHg.
- Caractéristiques aérauliques selon les Normes ISo 5801 et AMCA 210-99.
- Niveau de pression acoustique mesuré en champs libre hemisphérique, sur une surface réféchissante, le micro placé à 4m de la source sonore. Refoulement raccordé Lp en dB(A).

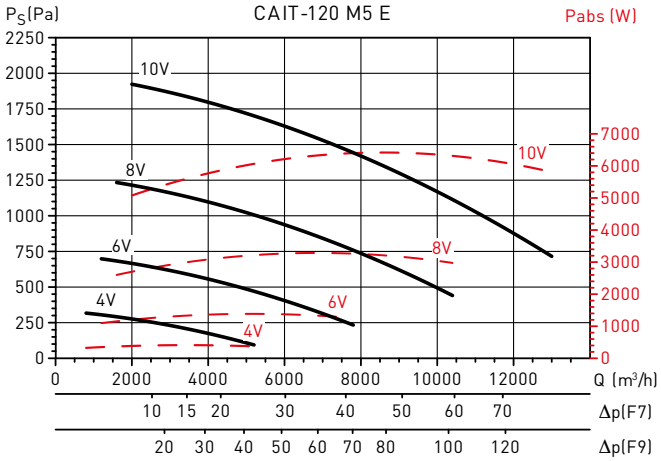

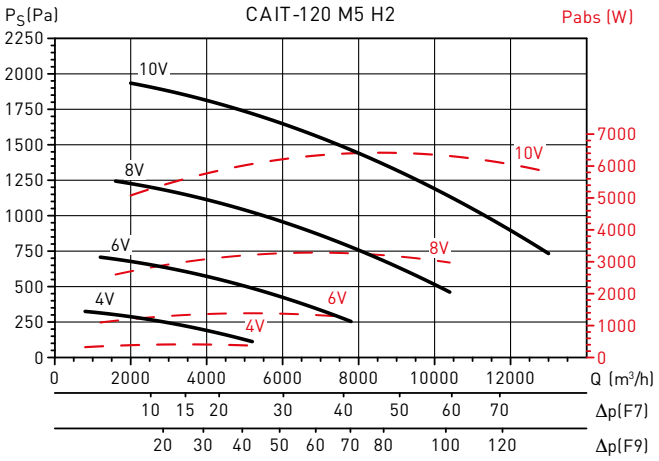

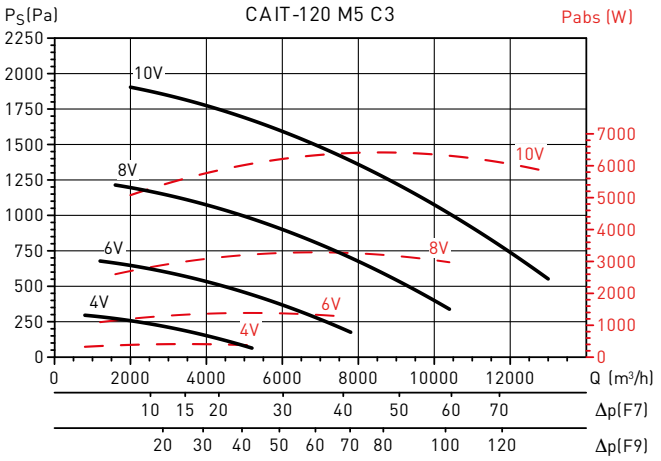

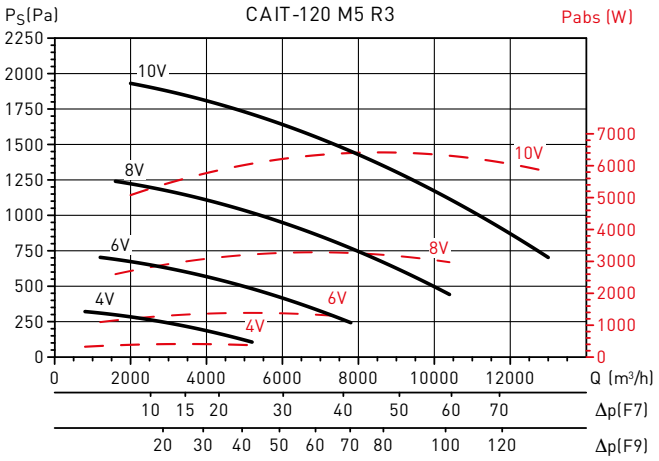

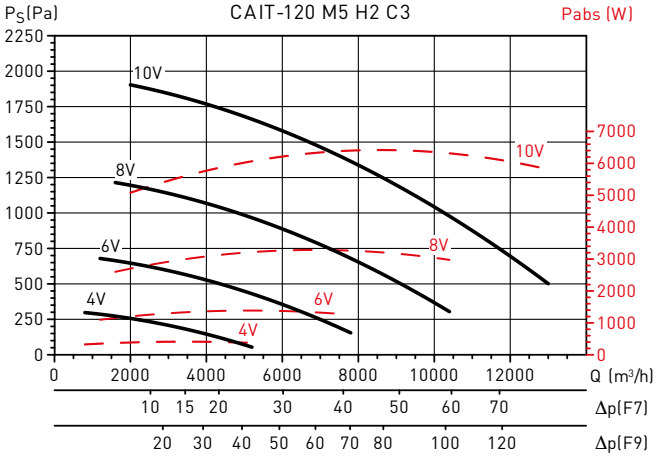

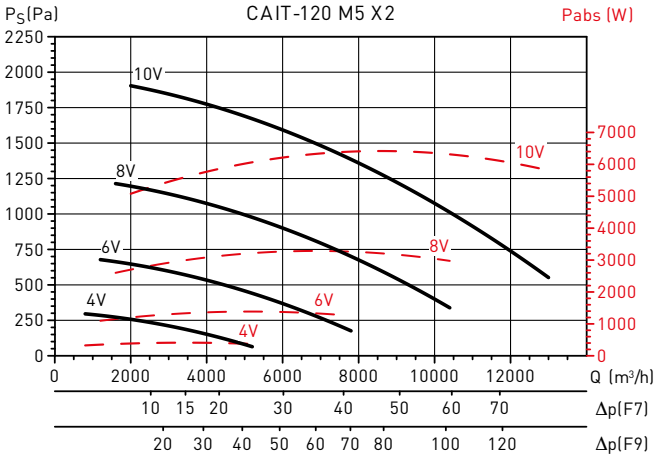

CARACTERISTIQUES TECHNIQUES - BATTERIE A EAU CHAUDE

Température d'eau: 90/70°C.
Pour d'autres températures, voir tableau avec facteurs de correction en bas de la page.

CAIT-48

T° d'entree (°C)	CAIT-48 H3									CAIT-48 R4								
	-10°C			0°C			10°C			-10°C			0°C			10°C		
Débit (m³/h)	P (kW)	T° sortie d'air (°C)	Débit d'eau (l/h)	P (kW)	T° sortie d'air (°C)	Débit d'eau (l/h)	P (kW)	T° sortie d'air (°C)	Débit d'eau (l/h)	P (kW)	T° sortie d'air (°C)	Débit d'eau (l/h)	P (kW)	T° sortie d'air (°C)	Débit d'eau (l/h)	P (kW)	T° sortie d'air (°C)	Débit d'eau (l/h)
2000	45	57	2007	40	60	1780	35	62	1553	52	67	2287	46	68	2037	40	70	1785
2500	53	53	2335	47	55	2071	41	58	1805	61	63	2716	55	65	2419	48	67	2119
3000	59	49	2633	53	52	2334	46	55	2033	70	60	3117	63	62	2774	55	64	2429
3500	65	46	2904	58	49	2573	50	53	2241	79	57	3491	70	59	3108	61	62	2721
4000	71	43	3154	63	47	2794	55	51	2432	87	54	3847	77	57	3423	68	60	2996
4500	76	40	3386	68	45	2999	59	49	2609	94	52	4184	84	55	3723	73	58	3258
5000	81	38	3603	72	43	3191	63	47	2776	101	50	4505	90	54	4008	79	57	3506

CAIT-88

T° d'entree (°C)	CAIT-88 H3									CAIT-88 R4								
	-10°C			0°C			10°C			-10°C			0°C			10°C		
Débit (m³/h)	P (kW)	T° sortie d'air (°C)	Débit d'eau (l/h)	P (kW)	T° sortie d'air (°C)	Débit d'eau (l/h)	P (kW)	T° sortie d'air (°C)	Débit d'eau (l/h)	P (kW)	T° sortie d'air (°C)	Débit d'eau (l/h)	P (kW)	T° sortie d'air (°C)	Débit d'eau (l/h)	P (kW)	T° sortie d'air (°C)	Débit d'eau (l/h)
3000	58	47	1711	51	50	1496	43	53	1279	81	70	3592	72	71	3197	63	72	2800
4000	70	42	2072	61	45	1810	52	49	1545	102	65	4509	90	67	4010	79	69	3508
5000	81	38	2389	70	42	2085	60	46	1778	121	62	5349	107	64	4757	94	66	4159
6000	90	35	2671	79	39	2330	67	43	1985	138	58	6134	123	61	5452	107	63	4766
7000	99	32	2929	86	37	2553	73	41	2173	155	56	6870	138	58	6105	120	61	5333
8000	107	30	3164	93	35	2758	79	39	2345	170	53	7566	151	56	6722	132	59	5869
9000	114	28	3383	100	33	2946	85	38	2505	185	51	8227	165	54	7306	144	57	6378

CAIT-120

T° d'entree (°C)	CAIT-120 H2									CAIT-120 R3								
	-10°C			0°C			10°C			-10°C			0°C			10°C		
Débit (m³/h)	P (kW)	T° sortie d'air (°C)	Débit d'eau (l/h)	P (kW)	T° sortie d'air (°C)	Débit d'eau (l/h)	P (kW)	T° sortie d'air (°C)	Débit d'eau (l/h)	P (kW)	T° sortie d'air (°C)	Débit d'eau (l/h)	P (kW)	T° sortie d'air (°C)	Débit d'eau (l/h)	P (kW)	T° sortie d'air (°C)	Débit d'eau (l/h)
4000	85.7	53.4	3806	76.4	56.2	3392	67.0	59.0	2975	109.5	70.9	4863	97.8	72.0	4345	86.2	73.0	3830
6000	116.0	47.2	5153	103.25	50.7	4586	90.5	54.1	4018	151.7	64.7	6736	135.4	66.4	6012	119.2	68.0	5293
8000	142.6	42.8	6335	126.9	46.8	5636	111.1	50.6	4934	189.4	60	8413	169.0	62.2	7507	148.6	64.3	6603
10000	166.5	39.3	7398	148.05	43.7	6576	129.6	47.9	5755	223.9	56.2	9944	199.6	58.8	8867	175.5	61.3	7794
12000	188.4	36.5	8370	167.5	41.2	7440	146.4	45.7	6504	255.7	53.0	11357	227.9	56.0	10125	200.2	58.8	8894

Coefficient de correction de Puissance				
Température d'eau	**80/60**	**50/40**		
	0.88	0.6		
Entrée d'air*	**-5°C**	**+5°C**	**15°C**	**20°C**
	0.94	0.83	0.72	0.65

* Corrections par rapport à la puissance avec de l'air à -10°C

TECHNICAL CHARACTERISTICS – COLD WATER COILS

Température d'eau: 7/12ºC
Pour d'autres températures, voir tableau avec facteurs de correction en bas de la page.

CAIT-48

T° d'entree (°C)	CAIT-48 R4									CAIT-48 C4								
	25°C and 50%			27°C and 50%			32°C and 50%			25°C and 50%			27°C and 50%			32°C and 50%		
Débit (m^3/h)	P (kW)	T° sortie d'air (°C)	Débit d'eau (l/h)	P (kW)	T° sortie d'air (°C)	Débit d'eau (l/h)	P (kW)	T° sortie d'air (°C)	Débit d'eau (l/h)	P (kW)	T° sortie d'air (°C)	Débit d'eau (l/h)	P (kW)	T° sortie d'air (°C)	Débit d'eau (l/h)	P (kW)	T° sortie d'air (°C)	Débit d'eau (l/h)
2000	7	15	1257	11	15	1821	18	17	3020	10	13	1740	12	14	2126	20	15	3398
2500	10	15	1717	13	16	2151	20	17	3489	12	13	2034	14	14	2460	23	16	3941
3000	12	15	1996	14	16	2479	23	18	3911	13	14	2291	16	15	2814	26	17	4436
3500	13	15	2279	16	16	2728	25	19	4298	15	14	2538	18	15	3115	28	17	4884
4000	15	16	2494	17	17	2964	27	19	4648	16	15	2769	20	16	3387	31	18	5295
4500	16	16	2692	19	17	3186	29	20	4980	18	15	3048	21	16	3638	33	18	5684
5000	17	16	2880	20	17	3408	31	20	5285	19	15	3272	23	16	3886	35	19	6045

CAIT-88

T° d'entree (°C)	CAIT-88 R4									CAIT-88 R4								
	25°C and 50%			27°C and 50%			32°C and 50%			25°C and 50%			27°C and 50%			32°C and 50%		
Débit (m^3/h)	P (kW)	T° sortie d'air (°C)	Débit d'eau (l/h)	P (kW)	T° sortie d'air (°C)	Débit d'eau (l/h)	P (kW)	T° sortie d'air (°C)	Débit d'eau (l/h)	P (kW)	T° sortie d'air (°C)	Débit d'eau (l/h)	P (kW)	T° sortie d'air (°C)	Débit d'eau (l/h)	P (kW)	T° sortie d'air (°C)	Débit d'eau (l/h)
3000	11	15	1858	13	16	2210	26	16	4466	17	12	2868	21	13	3539	33	14	5610
4000	13	16	2187	15	17	2572	33	17	5747	21	13	3540	25	13	4302	40	15	6853
5000	14	17	2450	17	18	2865	39	18	6681	24	13	4130	29	14	4975	46	16	7957
6000	16	17	2687	18	18	3140	44	19	7487	27	14	4644	32	15	5576	52	17	8936
7000	17	18	2898	28	17	4851	48	19	8219	30	14	5137	37	15	6312	57	17	9855
8000	18	18	3086	32	17	5492	52	20	8889	33	15	5600	40	15	6850	62	18	10697
9000	27	17	4651	35	17	5987	55	20	9509	36	15	6166	43	16	7372	67	18	11476

CAIT-120

T° d'entree (°C)	CAIT-120 R3									CAIT-120 R6								
	25°C/50			28°C/50			32°C 40%			25°C/50			28°C/50			32°C 40%		
Débit (m^3/h)	P (kW)	T° sortie d'air (°C)	Débit d'eau (l/h)	P (kW)	T° sortie d'air (°C)	Débit d'eau (l/h)	P (kW)	T° sortie d'air (°C)	Débit d'eau (l/h)	P (kW)	T° sortie d'air (°C)	Débit d'eau (l/h)	P (kW)	T° sortie d'air (°C)	Débit d'eau (l/h)	P (kW)	T° sortie d'air (°C)	Débit d'eau (l/h)
4000	13.1	15.8	2246	19.9	16.7	3410	25.2	17.0	4318									
6000	20.8	15.8	3577	27.6	17.2	4738	33.1	18.3	5686	36.6	10.2	5236	55.3	10.7	7902	63.3	10.9	9049
8000	25.6	16.3	4384	33.4	18.0	5735	39.9	19.2	6847	46.1	10.6	6584	68.8	11.5	9829	78.8	11.7	11269
10000	31.2	16.4	5350	38.6	18.5	6619	45.9	20.0	7868	55.2	11.0	7885	81.1	12.1	11589	93.1	12.4	13309
12000	35.14	16.9	6028	43.3	19.0	7432	51.2	20.6	8782	63.3	11.4	9052	92.5	12.7	13217	106.5	13.1	15215

Coefficient de correction de Puissance			
Entrée d'air	Température d'eau		
	5-10°C	6-11°C	8-13°C
25°C et 50% RH	1.2	1.1	0.91
27°C et 50% RH	1.18	1.09	0.92
32°C et 50% RH	1.16	1.08	0.91

CARACTÉRISTIQUES TECHNIQUES - BATTERIES À EAU FROIDE

Chauffage ou refroidissement au R410a

Taille	T° and %RH fresh air	Airfl ow (m3/h)	T° and RH% air outlet	Cold power (kW)	Δ Pa on air (Pa)	Coil volume (dm3)	Circuit number	Connection Ø (mm)
48	32°C 40%	4800	20°C 73%	24	166	5	1	22/35
88	32°C 40%	8800	22°C 66%	36	110	7	1	28/35
120	32°C 40%	12000	22°C 66%	50	111	10	1	28/42

CARACTÉRISTIQUES TECHNIQUES - BATTERIES À EAU

Perte de charges.

Batteries eau chaude et eau réversible

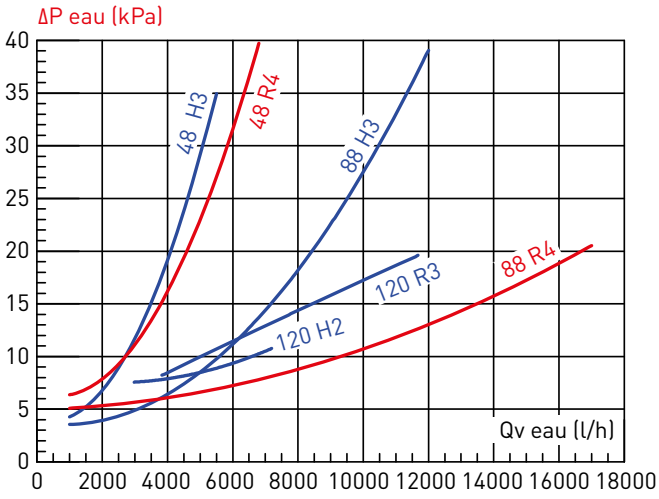

Batterie eau froide

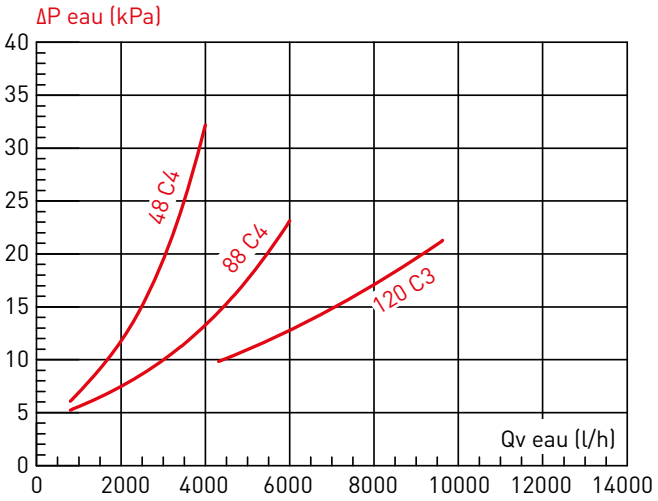

ACCESSOIRES DE MONTAGE



MSCE
Manchettes souples rectangulaires.

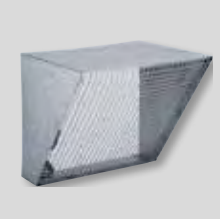

APR
Capot pare-pluie avec grillage anti-volatile.

APRM
Capot pare-pluie avec grillage anti-volatile. Pour les centrales équipées avec un registre CDR.



CDR 1100 F
Registre motorisable antigel à monter sur l'entrée d'airpour isoler et protèger la centrale contre les risques de gel (uniquement disponible sur le modèle CAIT-120).



LF-24S
NF-24 A-S2
Motorisation pour le registre antigel CDR.

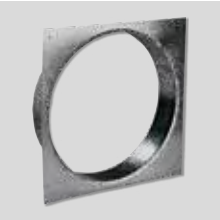

BCC CAIT
Raccordement circulaire.

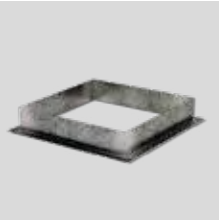

BRC CAIT
Raccordement rectangulaire.



Filter
Filtres de rechange G4, M5 et F7.

Modèle	M5	F7	F9	Unités de AFR pour chaque CAIT
CAIT-48	AFR CAIT 48 M5	AFR CAIT 48 F7	AFR CAIT 48 F9	2
CAIT-88	AFR CAIT 88 M5	AFR CAIT 88 F7	AFR CAIT 88 F9	2
CAIT-120	AFR CAIT 120 M5	AFR CAIT 120 F7	AFR CAIT 120 F9	4

Modèle	Manchettes souples rectangulaires	Raccordement rectangulaire	Raccordement circulaire	Registre antigel (servomteur non inclus)	Servomoteur	Capot pare-pluie		
						Centrales sans registre externe	Centrales avec registre externe	
							Servitude à gauche	Servitude à droite
CAIT-48	MSCE 800x620 M0	BRC CAIT-48	BCC-630	CDR+B1:E3-100 F 800x620	LF-24S	APR CAIT-48	APRM CAIT-48-L	APRM CAIT-48-R
CAIT-88	MSCE 1100x810 M0	BRC CAIT-88	BCC-900	CDR-100 F 1100x810	NF-24 A-S2	APR CAIT-88	APRM CAIT-88-L	APRM CAIT-88-R
CAIT-120	MSCE 1100x1100 M0	BRC CAIT-120	-	Inclus dans la centrale CAIT (version ID)	Inclus dans la centrale	APR CAIT-120		

ACCESSOIRES ELECTRIQUES



BCCA 2V
Boitier de commande confort 2 vitesses.



CVF
Interrupteur-sectionneur marche/arrêt + potentiomètre.



SCO2-G
CO2 sonde de conduit.

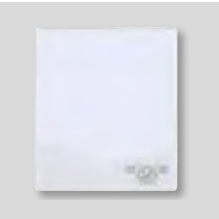

SCO2 A
Sonde d'ambiance.



SCO2
Sonde d'ambiance afin d'optimiser la consommation energétique.



TGR
Sonde d'ambiance.



SHUR
Capteur d'humidité.



SPRD B
Capteur de pression.

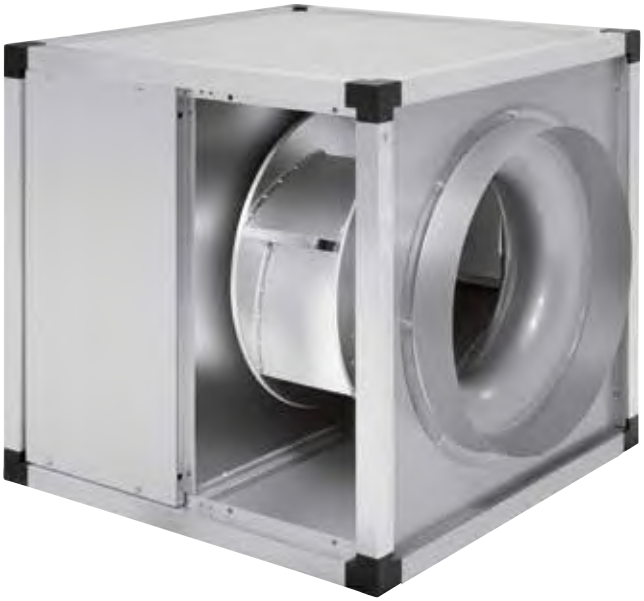



Caissons fabriqués en tôle d'acier galvanisée avec panneaux double peaux avec isolation acoustique par fibre de verre ininflammable de 17 mm (MO).
Turbine centrifuge à réaction, fabriquée en aluminium et équilibrée dynamiquement.
Moteur en dehors du flux d'air permettant de travailler jusqu'à 100°C en continu.
Boîte à bornes séparée et protection thermique incorporée.
Fournis avec bac de récupération des condensats et purge en cuivre.

Moteurs

- KABB: Moteur 4 pôles monophasé, 230V-50Hz, IP55, classe F, avec protection thermique, variable en tension.
  Température maximale autour du moteur:
  KABB/4-3000/315: 70°C
  KABB/4-4000/355: 50°C
  KABB/4-6000/450: 40°C
- Du modèle KABT/4-3000/315 à KABT/4-9000/500:
  Moteurs triphasés 4 pôles 230/400V 50Hz, IP55, classe F, équipés de protection thermique, vitesse régulable par variateur de fréquence.
- KABT/4-12000/560:
  Moteurs triphasés 4 pôles 400V 50Hz, IP55, classe F, équipés de protection thermique, vitesse régulable par variateur de fréquence.

Autres données

Température d'utilisation de -20°C à +100°C.

Applications spécifiques



Continu


Cuisines industrielles



Turbine à réaction
Permet d'éviter l'accumulation des poussières.
Equilibrée dynamiquement.



Robustesse
Finition de qualité avec profils en aluminium et coins en plastique.



Boîte à bornes séparée, IP55
Facilite le montage et le raccordement électrique.

CARACTERISTIQUES TECHNIQUES

Avant d'installer le ventilateur vérifier que les valeurs indiquées sur la plaque signalétique du moteur sont compatibles avec celles du réseau d'alimentation électrique.

Modèle	Vitesse (tr/mn)	Puissance abs. maxi. (W)	Intensité abs. maxi. (A)	Débit maxi. (m^3/h)	Niveau de pression sonore* (dB(A))			Poids (kg)	Variateurs de tension	
					Aspiration	Rayonné	Soufflage		RMB	REV
KABB/4-3000/315	1370	305	1,6	2.470	59	53	60	33	RMB-3,5	REV-3
KABB/4-4000/355	1385	487	2,0	3.790	62	54	64	40	RMB-3,5	REV-3
KABB/4-6000/450	1400	932	3,9	5.780	65	53	70	58	RMB-8	REV-5

* Niveau de pression sonore, mesuré à 1,5 m. en champ libre, à un point intermédiaire de la courbe de fonctionnement.

Modèle	Vitesse (tr/mn)	Puissance abs. maxi. (W)	Intensité abs. maxi. (A)		Débit maxi. (m^3/h)	Niveau de pression sonore* (dB(A))			Poids (kg)	Variateurs de fréquence Alimentation	
			230 V	400 V		Aspiration	Rayonné	Soufflage		1/230V/50Hz**	3/400V/50Hz
KABT/4-3000/315	1430	327	1,2	0,7	2.750	60	54	61	33	VFTM MONO 0,18	VFTM TRI 0,37
KABT/4-4000/355	1450	561	2,1	1,2	4.000	63	55	65	40	VFTM MONO 0,37	VFTM TRI 0,37
KABT/4-6000/450	1495	1094	4,2	2,4	6.120	67	55	71	58	VFTM MONO 1,1	VFTM TRI 1,5
KABT/4-9000/500	1430	2022	6,1	3,5	8.840	76	62	77	75	VFTM MONO 1,5	VFTM TRI 1,5
KABT/4-12000/560	1460	2673	-	5	11.400	71	59	75	120	-	VFTM TRI 2,2

* Niveau de pression sonore, mesuré à 1,5 m. en champ libre, à un point intermédiaire de la courbe de fonctionnement.
** Uniquement moteurs 230/400V.

DIMENSIONS (mm)

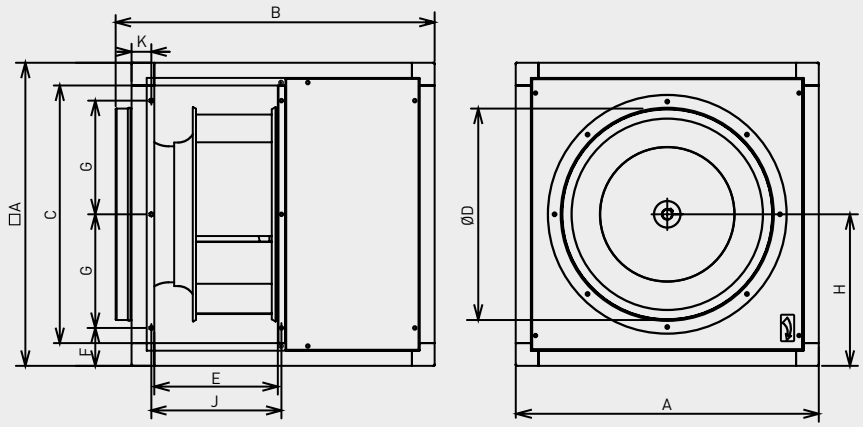

Modèle	A	B	C	D	E	F	G	H	J	K
KABB/4-3000/315	505	547	405	315	204	100	152,5	253	225,5	40
KABB/4-4000/355	550	592	450	355	230	100	175	275	248	40,5
KABB/4-6000/450	630	675	530	450	248	100	215	315	269	40
KABT/4-3000/315	505	547	405	315	240	100	152,5	253	225,5	40
KABT/4-4000/355	550	592	450	355	230	100	175	275	248	40,5
KABT/4-6000/450	630	675	530	450	248	100	215	315	269	40
KABT/4-9000/500	710	753	590	500	276	100	255	355	293	51,5
KABT/4-12000/560	800	844	680	560	326	100	300	400	343,5	51,5

COURBES CARACTERISTIQUES – SPECTRES ACOUSTIQUES

- q_v: Débit en m^3/h et m^3/s.
- p_{sf}: Pression statique en Pa.
- LwA: Puissance sonore rayonnée en dB(A), ventilateur raccordé à l'aspiration et au soufflage.
- Air sec normal à 20°C et 760 mmHg.
- Essais aérauliques selon les normes ISO 5801 et AMCA 210-99.

KABB/4-3000/315

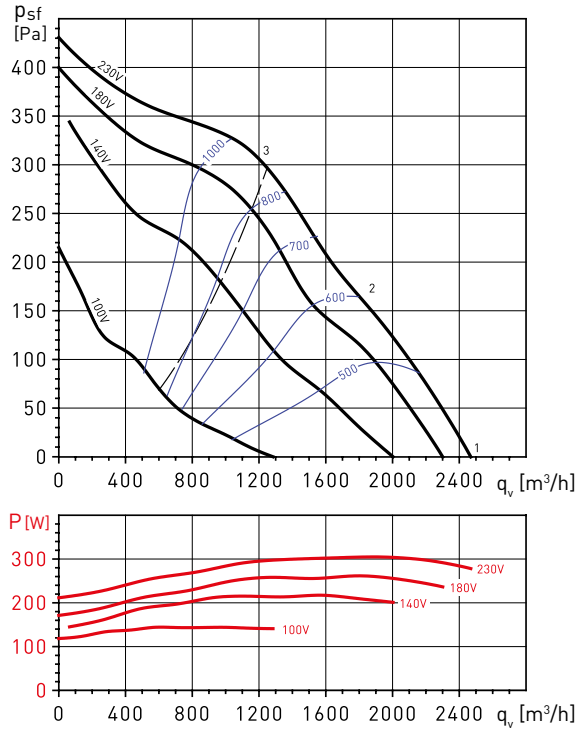

KABB/4-4000/355

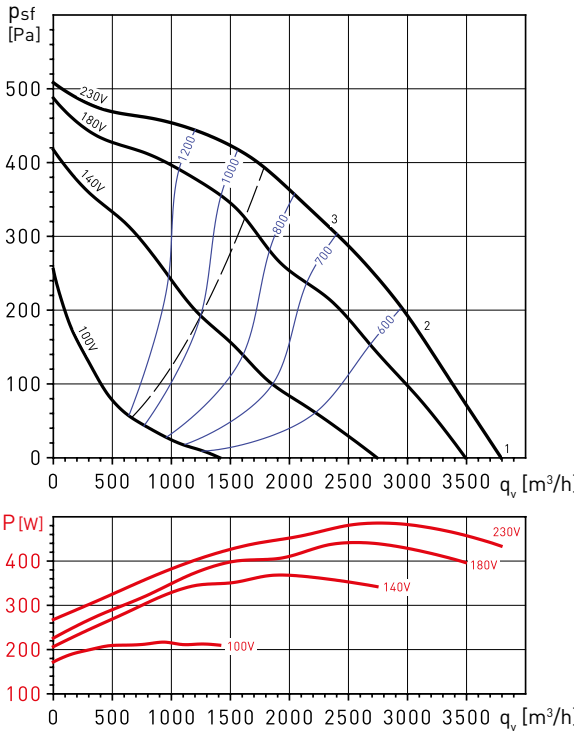

Spectres de puissances acoustiques en dB(A), par bande de fréquence, à l'aspiration, au soufflage et rayonné. Ils sont mesurés en 3 points: (1) à ouïes libres, (2) pression moyenne, (3) pression maxi.

KABB/4-3000/315		63	125	250	500	1000	2000	4000	8000	LwA
1	Rayonné	39	68	53	54	55	51	50	46	69
	Aspiration	46	70	66	67	66	66	61	57	75
	Soufflage	46	70	68	70	70	69	63	58	77
2	Rayonné	38	67	53	53	54	49	47	41	68
	Aspiration	45	69	66	66	65	64	58	52	73
	Soufflage	46	68	67	70	68	64	59	52	75
3	Rayonné	40	63	52	53	54	48	46	42	64
	Aspiration	47	65	65	66	65	63	57	53	72
	Soufflage	48	67	67	69	67	63	57	51	74

KABB/4-4000/355		63	125	250	500	1000	2000	4000	8000	LwA
1	Rayonné	44	68	58	58	63	59	57	56	70
	Aspiration	47	75	68	69	71	69	65	64	78
	Soufflage	48	78	70	73	73	72	68	65	81
2	Rayonné	40	65	57	57	62	57	55	52	68
	Aspiration	43	72	67	68	70	67	63	60	76
	Soufflage	44	74	68	71	71	69	64	59	78
3	Rayonné	40	59	55	55	60	55	52	48	64
	Aspiration	43	66	65	66	68	65	60	56	73
	Soufflage	44	73	68	69	69	66	61	56	77

COURBES CARACTERISTIQUES – SPECTRES ACOUSTIQUES

- q_v: Débit en m^3/h et m^3/s.
- p_{sf}: Pression statique en Pa.
- LwA: Puissance sonore rayonnée en dB(A), ventilateur raccordé à l'aspiration et au soufflage.
- Air sec normal à 20°C et 760 mmHg.
- Essais aérauliques selon les normes ISO 5801 et AMCA 210-99.

KABB/4-6000/450

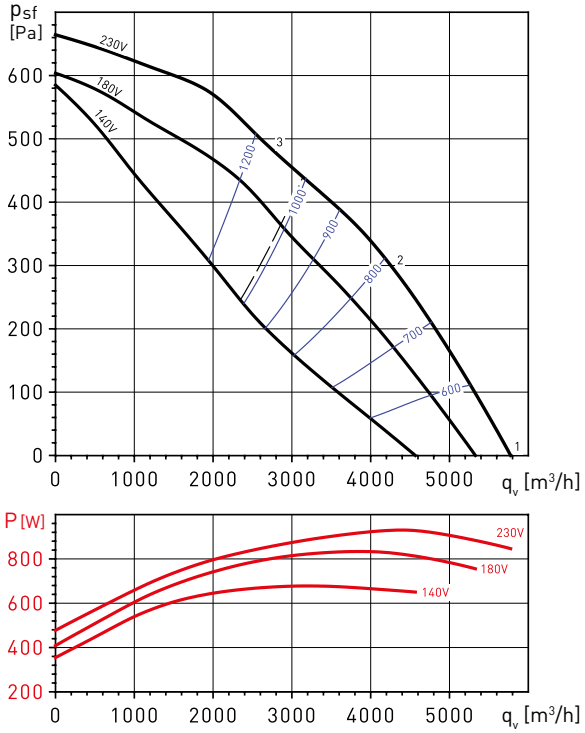

KABT/4-3000/315

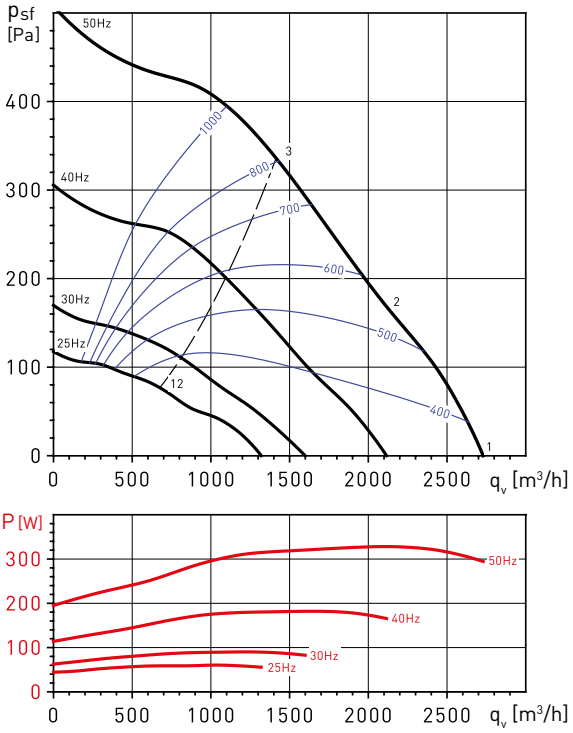

Spectres de puissances acoustiques en dB(A), par bande de fréquence, à l'aspiration, au soufflage et rayonné. Ils sont mesurés en 3 points: (1) à ouïes libres, (2) pression moyenne, (3) pression maxi.

KABB/4-6000/450		63	125	250	500	1000	2000	4000	8000	LwA
1	Rayonné	49	73	62	62	61	60	58	50	74
	Aspiration	55	80	74	74	74	74	72	65	84
	Soufflage	52	84	75	79	78	75	75	64	87
2	Rayonné	45	71	60	61	60	58	53	46	72
	Aspiration	51	78	72	73	73	72	67	61	81
	Soufflage	50	81	72	76	75	73	69	61	84
3	Rayonné	43	66	60	59	59	57	52	45	68
	Aspiration	49	73	72	71	72	71	66	60	79
	Soufflage	49	79	72	75	73	71	66	59	82

KABT/4-3000/315		63	125	250	500	1000	2000	4000	8000	LwA
1	Rayonné	40	69	54	55	56	52	51	47	70
	Aspiration	47	71	67	68	67	67	62	58	76
	Soufflage	47	71	69	71	71	70	64	59	78
2	Rayonné	39	68	54	54	55	50	48	42	69
	Aspiration	46	70	67	67	66	65	59	53	75
	Soufflage	47	69	68	71	69	65	60	53	76
3	Rayonné	41	64	53	54	55	49	47	43	65
	Aspiration	48	66	66	67	66	64	58	54	73
	Soufflage	49	68	68	70	68	64	58	52	75

COURBES CARACTERISTIQUES – SPECTRES ACOUSTIQUES

- q_v: Débit en m^3/h et m^3/s.
- p_{sf}: Pression statique en Pa.
- LwA: Puissance sonore rayonnée en dB(A), ventilateur raccordé à l'aspiration et au soufflage.
- Air sec normal à 20°C et 760 mmHg.
- Essais aérauliques selon les normes ISO 5801 et AMCA 210-99.

KABT/4-4000/355

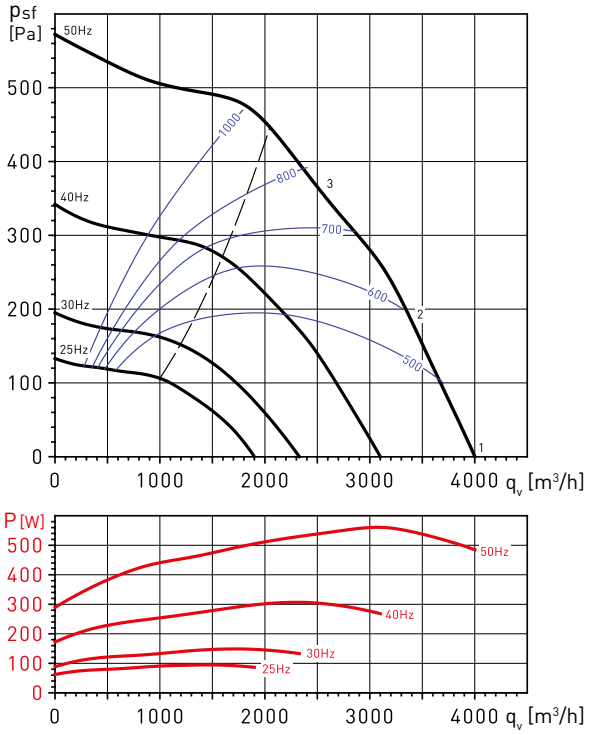

KABT/4-6000/450

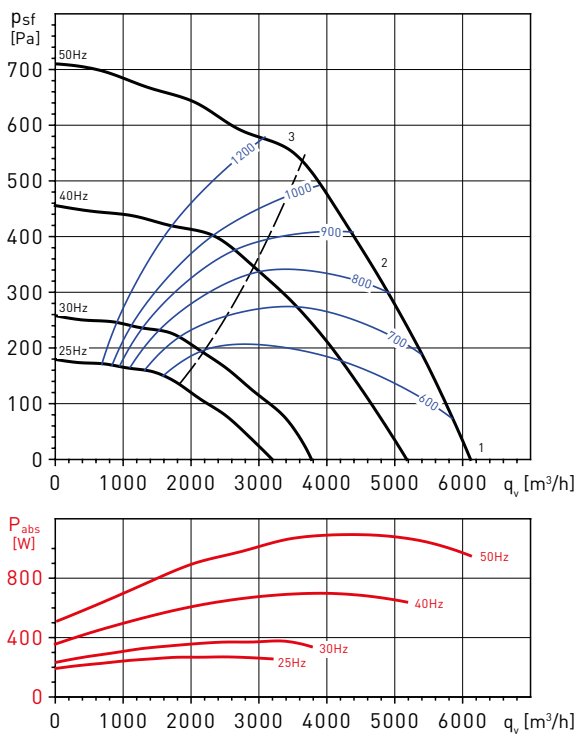

Spectres de puissances acoustiques en dB(A), par bande de fréquence, à l'aspiration, au soufflage et rayonné. Ils sont mesurés en 3 points: (1) à ouïes libres, (2) pression moyenne, (3) pression maxi.

KABT/4-4000/355		63	125	250	500	1000	2000	4000	8000	LwA
1	Rayonné	45	69	59	59	64	60	58	57	72
	Aspiration	48	76	69	70	72	70	66	65	80
	Soufflage	49	79	71	74	74	73	69	66	82
2	Rayonné	41	66	58	58	63	58	56	53	69
	Aspiration	44	73	68	69	71	68	64	61	78
	Soufflage	45	75	69	72	72	70	65	60	79
3	Rayonné	41	60	56	56	61	56	53	49	66
	Aspiration	44	67	66	67	69	66	61	57	74
	Soufflage	45	74	69	70	70	67	62	57	78

KABT/4-6000/450		63	125	250	500	1000	2000	4000	8000	LwA
1	Rayonné	51	75	64	64	63	62	60	52	76
	Aspiration	57	82	76	76	76	76	74	67	85
	Soufflage	54	86	77	81	80	77	77	66	89
2	Rayonné	47	73	62	63	62	60	55	48	74
	Aspiration	53	80	74	75	75	74	69	63	83
	Soufflage	52	83	74	78	77	75	71	63	86
3	Rayonné	45	68	62	61	61	59	54	47	71
	Aspiration	51	75	74	73	74	73	68	62	81
	Soufflage	51	81	74	77	75	73	68	61	84

COURBES CARACTERISTIQUES – SPECTRES ACOUSTIQUES

- q_v: Débit en m^3/h et m^3/s.
- p_{sf}: Pression statique en Pa.
- LwA: Puissance sonore rayonnée en dB(A), ventilateur raccordé à l'aspiration et au soufflage.
- Air sec normal à 20°C et 760 mmHg.
- Essais aérauliques selon les normes ISO 5801 et AMCA 210-99.

KABT/4-9000/500

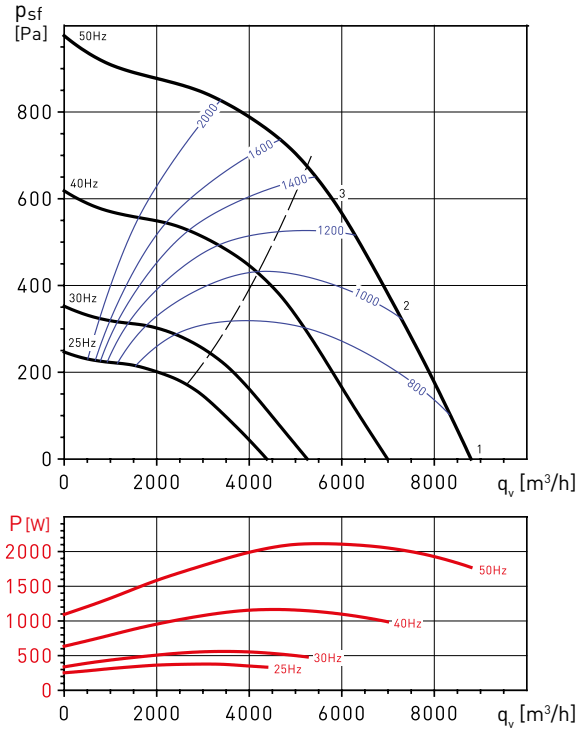

KABT/4-12000/560

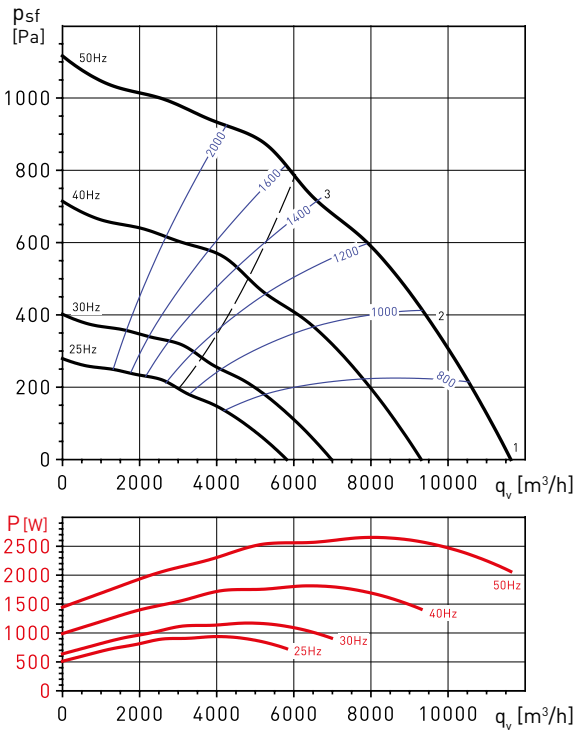

Spectres de puissances acoustiques en dB(A), par bande de fréquence, à l'aspiration, au soufflage et rayonné. Ils sont mesurés en 3 points: (1) à ouïes libres, (2) pression moyenne, (3) pression maxi.

KABT/4-9000/500		63	125	250	500	1000	2000	4000	8000	LwA
1	Rayonné	53	76	67	64	71	66	64	61	78
	Aspiration	56	86	81	81	87	85	81	82	92
	Soufflage	56	89	82	84	91	88	81	78	95
2	Rayonné	51	75	66	63	66	62	63	59	77
	Aspiration	54	85	80	80	82	81	80	80	90
	Soufflage	54	87	80	82	84	82	79	76	91
3	Rayonné	52	75	69	62	65	61	62	56	77
	Aspiration	55	85	83	79	81	80	79	77	90
	Soufflage	55	87	80	81	81	79	77	73	90

KABT/4-12000/560		63	125	250	500	1000	2000	4000	8000	LwA
1	Rayonné	40	69	54	55	56	52	51	47	70
	Aspiration	47	71	67	68	67	67	62	58	76
	Soufflage	47	71	69	71	71	70	64	59	78
2	Rayonné	39	68	54	54	55	50	48	42	69
	Aspiration	46	70	67	67	66	65	59	53	75
	Soufflage	47	69	68	71	69	65	60	53	76
3	Rayonné	41	64	53	54	55	49	47	43	65
	Aspiration	48	66	66	67	66	64	58	54	73
	Soufflage	49	68	68	70	68	64	58	52	75

ACCESSOIRES DE MONTAGE



USD-N
Bride circulaire
Pour montage au refoulement du ventilateur.

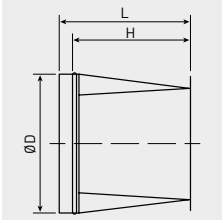

Modèle	Ø D	L	H
USD-3000 N	315	450	400
USD-4000 N	355	450	400
USD-6000 N	450	450	400
USD-9000 N	500	450	400
USD-12000 N	560	450	400



CTI KABT-N
Tôle pare-pluie
Pour montage extérieur.

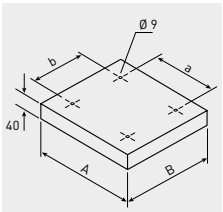

Modèle	A	B	a	b
CTI KABT-3000 N	535	535	325,2	420,7
CTI KABT-4000 N	580	580	370	465,5
CTI KABT-6000 N	660	660	450	545,5
CTI KABT-9000 N	740	740	510	605,5
CTI KABT-12000 N	830	830	600	695,5



ACOP RECT KABT-N
Manchette souple rectangulaire
A monter au soufflage pour éviter la transmission de vibrations.

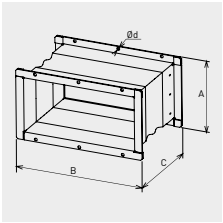

Modèle	A	B	C	d
ACOP RECT KABT-3000 N	242	441	143	9
ACOP RECT KABT-4000 N	265	486	143	9
ACOP RECT KABT-6000 N	285	566	143	9
ACOP RECT KABT-9000 N	312	626	143	9
ACOP RECT KABT-12000 N	362	716	143	9



KSE
Plots anti-vibratiles (gomme)
Permet d'amortir les vibrations et atténuer le niveau sonore de l'installation.
(1 KSE = 4 pièces)



ACOPEL F400 N
Manchette souple circulaire. Certification F400-120.

Modèle	Manchette souple
KABB-KABT/4-3000/315	ACOPEL F400-315/160N
KABB-KABT/4-4000/355	ACOPEL F400-355/160N
KABB-KABT/4-6000/450	ACOPEL F400-450/160N
KABT/4-9000/500	ACOPEL F400-500/160N
KABT/4-12000/560	ACOPEL F400-500/160N

ACCESSOIRES ELECTRIQUES



VFTM
Variateurs de féquence.



RMB
Variateur autotransformateur de tension monophasé.
Alimentation: 230V/1/50-60Hz.
Boitier IP65.



REV
Variateur de tension autotransformateur monophasé 230V-50Hz.
Montage en superficie.
Boitier IP44.
Raccordement des protections thermiques type PTO.



Série KCTR F400

Caissons centrifuges de désenfumage, certifiés F400 120 (marquage CE), conçus pour:

- L'extraction de l'air vicié dans les installations de ventilation émis dans les cuisines professionnelles.
- L'extraction des fumées et gaz en cas d'incendie.

Installation à l'intérieur des bâtiments ou en terrasse.
Caisson monobloc fabriqué en tôle d'acier galvanisé, entièrement démontable.
Panneaux latéraux démontables des 2 cotés pour un accès aisé.
Construction pour une utilisation en cuisines professionnelles:

- Roue à réaction peu sensible à l'encrassement, stabilise le débit extrait malgré l'encrassement des filtres de la hotte.
- Conception du caisson étanche évitant l'écoulement des condensats.
- Bouchon purge fileté sur le caisson pour évacuation des condensats.
- Trappe de visite sur la volute du ventilateur pour faciliter le nettoyage.
- Perçage d'évacuation au fond du ventilateur.

Ventilateur double ouïes à réaction en acier galvanisé (roue peinte) avec trappe de visite pour la maintenance, monté sur un châssis longitudinal plié, de forte épaisseur.
Raccordement par brides lisses rectangulaires à l'aspiration et au refoulement. Transmission par courroie trapézoïdale et poulies à gorge (poulies moteur variable) avec carter en acier galvanisé côté ventilateur. Motorisation dans un caisson hors du flux d'air monté sur un plateau glissière pour réglage de la transmission. Deux omégas transversaux assurent la rigidité de l'ensemble et permettent le passage d'élingues pour le levage.

Applications spécifiques

F400-120

Homologués selon la norme européene EN12101-3



Interrupteur de proximité monté et cablé



Poulie motrice variable + plateau glissière réglage tension courroies



Roue à réaction



Bouchon de purge sur caisson



Trappe de visite + perçage d'évacuation sur le ventilateur



Caisson étanche

Moteurs

Moteurs IP55, classe F.
Tension d'alimentation:
1 vitesse triphasée 230/400V-50Hz.
2 vitesses triphasées 400V-50Hz.
(voir tableau des caractéristiques).
Les modèles triphasés 1 vitesse sont variables en fréquence.
IMPORTANT: Il est obligatoire d'insérer un dispositif électrique qui, en cas d'incendie, permet de basculer sur l'alimentation électrique de sécurité et de shunter le mode confort.

Sur demande

Isolation double peau par laine de verre M0 (25mm) pour atténuation acoustique et thermique.
Peinture époxy (partie externe du caisson).
Coffret de relayage et/ou interrupteur monté et câblé.

DIMENSIONS (mm)

Configuration en rejet horizontal

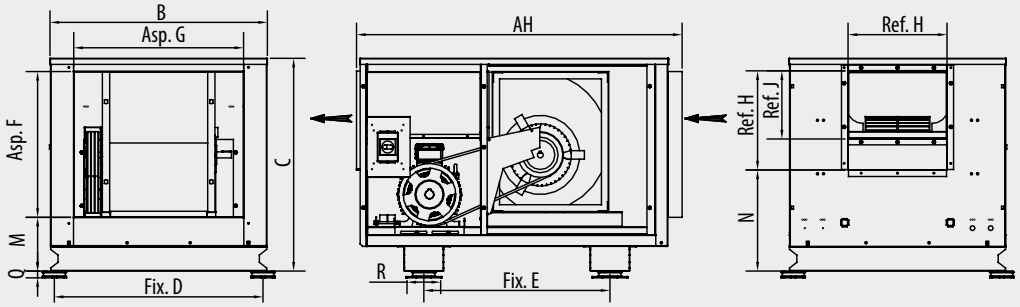

Configuration en rejet vertical

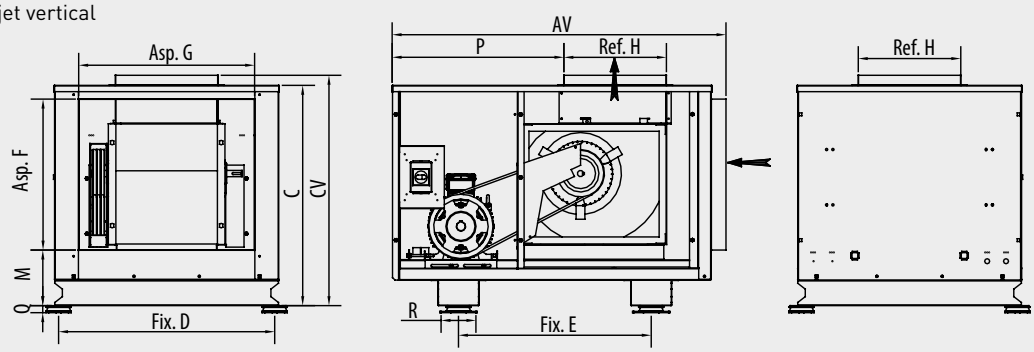

Modèle	AH	AV	B	C	CV	D	E	F	G	H	J	M	N	P	Q	R	Moteur Maxi.
250	1130	1118	727	784	824	679	766	500	600	324	209	221	411	569	28	125	132
315	1360	1329	896	876	916	860	767	600	700	408	281	221	416	683,5	28	125	132
355	1490	1457	1006	990	1030	966	897	700	800	457	321	221	476	744	28	125	160
400	1594	1565	1120	1036	1078	1071	926	800	900	509	353	184	471	753	28	125	160
450	1761	1734	1191	1119	1162	1143	1130	900	1000	570	381	184	486	825	39	182	180
500	1919	1891	1387	1222	1264	1340	1180	900	1000	640	467	249	521	964	39	182	200

ACCESSOIRES

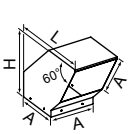

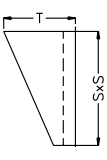

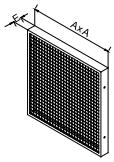

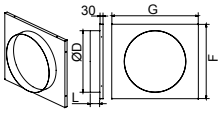

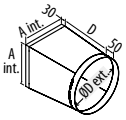

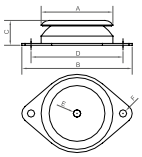

Modèle	Poids du ventilateur (kg) avec moteur le plus puissant et transmission KDTR		Chapeau pare-pluie PPVZ			Pare-pluie PPHZ		Grille pare volatile au refoulement AVRZ		Raccordement circulaire A l'aspiration RCAZ				Au refoul. RCRZ		Plots anti-vibratiles PAVZ
	Standard	Isolé	A	H	L	S	T	A	E	øD	F	G	L	A	D	
250	85	92	326	473	615	324	242	326	50	400	502	602	80	326	400	PAVZ-100 SH 75
315	129	153	410	587	778	408	281	410	50	500	602	702	80	410	500	PAVZ-100 SH 75
355	209	179	459	653	873	457	304	459	50	560	702	802	80	459	560	PAVZ-100 SH 75
400	250	287	511	720	969	509	328	511	50	630	802	902	65	511	630	PAVZ-100 SH 75
450	288	333	572	800	1083	570	356	572	50	710	902	1002	100	572	710	PAVZ-150 SH 75
500	362	414	642	893	1217	640	388	642	50	800	902	1002	100	642	800	PAVZ-150 SH 75

Toit pare-pluie TPKD

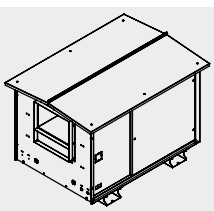

Modèle	A	B	C
250	1185	834	861
315	1385	1000	959
355	1514	1110	1078
400	1616	1229	1128
450	1784	1297	1215
500	1944	1494	1326

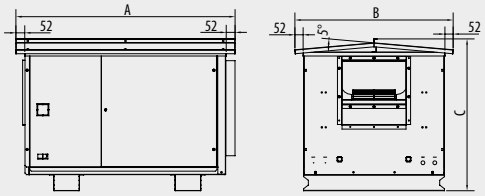

CARACTÉRISTIQUES AÉRAULIQUES ET ACOUSTIQUES

- Les diagrammes suivants sont valables pour une densité de l'air de 1,2 kg/m³. Etablis suivant la norme d'essais des groupes moto-ventilateurs d'extraction en caissons (norme ISO 5801).
- ○ Niveau de pression acoustique mesuré en champ libre hémisphérique; sur une surface réfléchissante; le micro placé à 4 m de la source sonore. Aspiration raccordée. Lp en dB (A).
- □ Niveau de puissance acoustique rayonné dans le conduit amont. Lw en dB (A).

KCTR 250

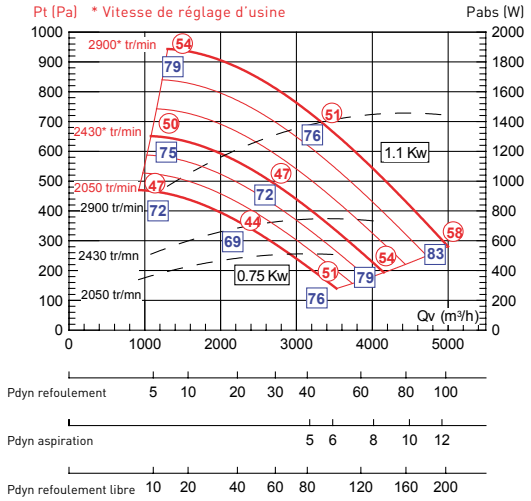

KCTR 315

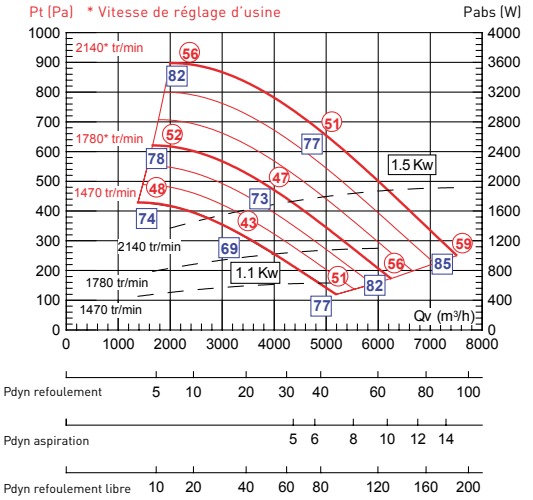

KCTR 355

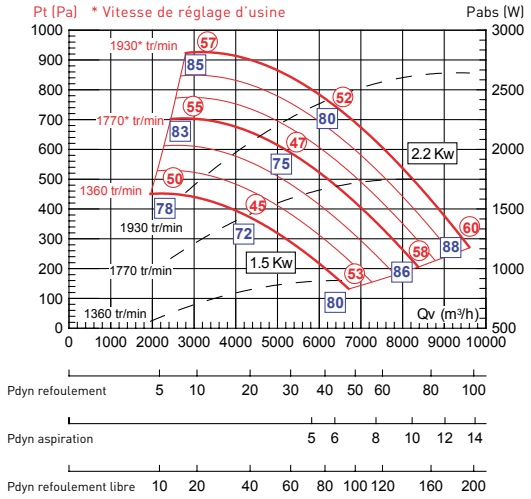

KCTR 400

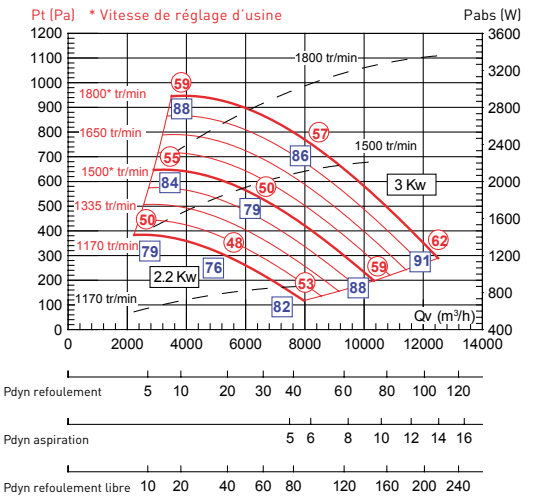

KCTR 450

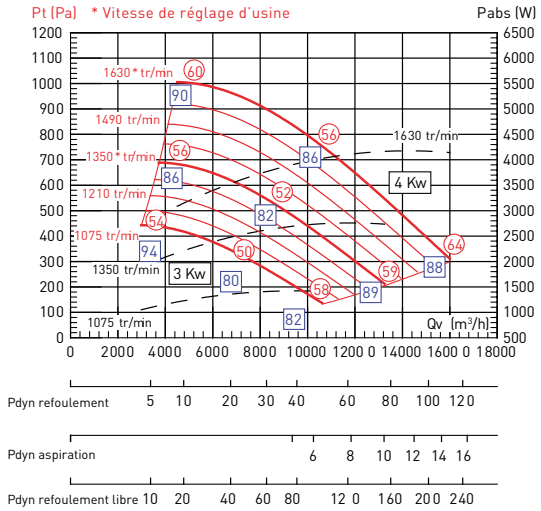

KCTR 500

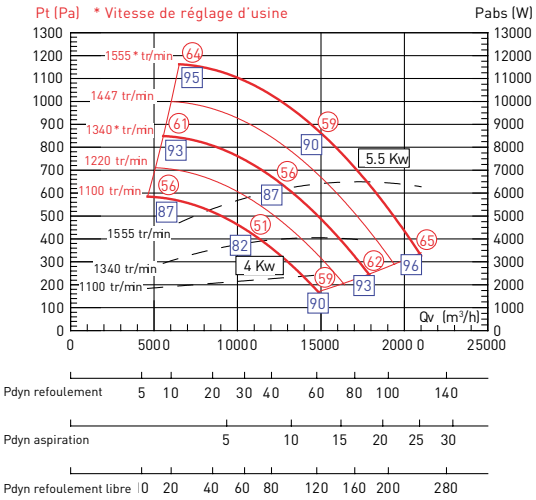

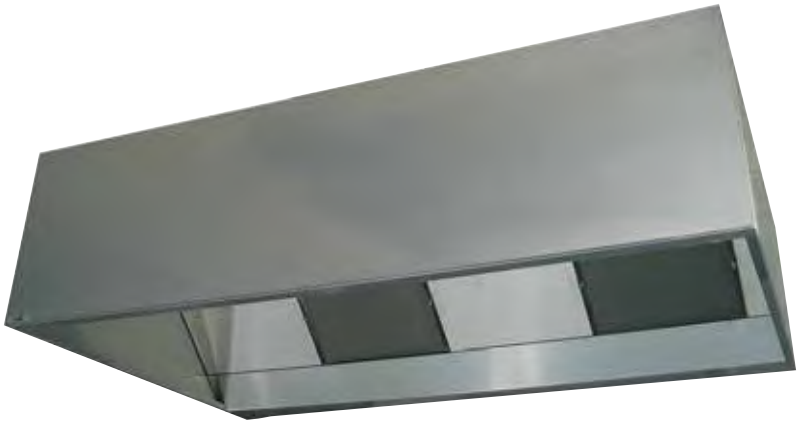

Captation, extraction et filtration des polluants et de la chaleur dans les cuisines professionnelles de type commerciale ou collective.
Simple adossée ou double centrale.
Modules monoblocs de longueur 1000, 1500, 2000, 2500 et 3000 mm.
Sans visière ou avec avancées de profondeur 1000, 1250, 1500 ou 1750 mm.
Hauteur de 400 et 500 mm.
Hotte à hauteur constante pour un volume de cantonnement maxi.
Construction autoportante sans fixation apparente ni arête vive pour un nettoyage sans risque de coupure.
Renforts latéraux, en acier galvanisé 15/10ème hauteur 50 mm, intégrés à la hotte, assurant la rigidité de l'ensemble.
Réglage de la mise à niveau depuis l'intérieur de la hotte et caches de fixations clipsables.
Gousset en extrémité de capteur pour une jonction rigide entre 2 modules tout en permettant un grand passage d'air.

Faces apparentes en inox austénitique AISI 304 (1.4301) finition brossé SB

- Hottes centrales constituées par assemblage dos à dos de 2 hottes adossées avec cloisons.
- Joues sans marque apparente telle que rivets et goujons.
- Faces arrière et supérieure en acier galvanisé.
- Filtres standards média galva, cadre inox M0 397x472x25 mm.
- Tôle d'obturation inox.
- Gouttière périphérique.
- Organe de purge et bouchon en inox - fileté Gaz 1/2.

Emballage: Emballée en caisse claire voie sous film thermo-rétractable.

Sur demande

- Panneau arrière inox assemblé sans vis apparente et panneau supérieur tout inox.
- Longueurs supérieures et spéciales.
- Accessoires (platine virole, registre à guillotine d'équilibrage, éclairage étanche...).
- Hottes motorisées, laveries, fours, confort, confort 90/10, à induction 30 à 60%, plafonds filtrants fermés, plafonds modulaires...

Applications spécifiques

Cuisines professionnelles

CARACTÉRISTIQUES TECHNIQUES

Modèle	Longueur (mm)	Poids (kg)				
		Sans hotte	Avancée 1000	Avancée 1250	Avancée 1500	Avancée 1750
MAXFIL² COMPACT PRO 500 LG 1000	1000	32	45	50	54	60
MAXFIL² COMPACT PRO 500 LG 1500	1500	41	58	64	69	76
MAXFIL² COMPACT PRO 500 LG 2000	2000	55	76	83	89	97
MAXFIL² COMPACT PRO 500 LG 2500	2500	64	89	98	105	114
MAXFIL² COMPACT PRO 500 LG 3000	3000	74	103	114	121	131

DIMENSIONS (mm)

Eclairages en option - Livrées non percées

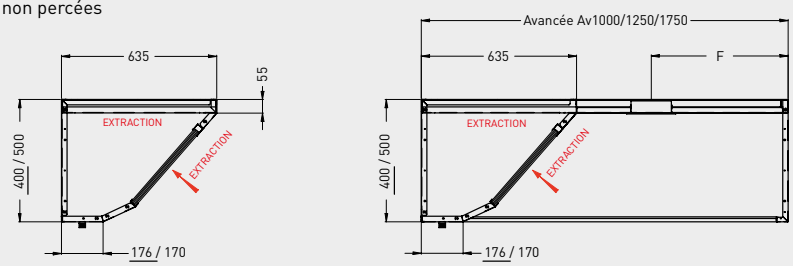

En souligné = dimensions du modèle 400
En normal = dimensions du modèle 500

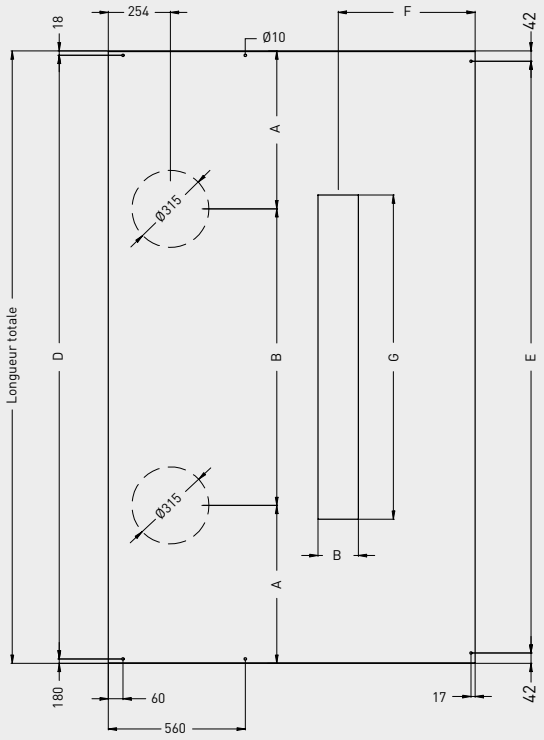

Module	Long. totale*	Longueur captation	Nbre piquages extraction	Nbre de filtres / tôles	A	B	D	E	Avancée 1000		Avancée 1250		Avancée 1500	
									F	G	F	G	F	F
1000	1004	1000	1	2 / 0	502	-	968	920	185	695	310	695	810	695
1500	1504	1500	1	2 / 1	752	-	1468	1420	185	1325	310	1325	810	1325
2000	2004	2000	2	2 / 2	514	976	1968	1920	185	1325	310	1325	810	1325
2500	2504	2500	2	3 / 2	645,5	1213	2468	2420	185	1325	310	1325	810	1325
3000	3004	3000	2	3 / 3	645,5	1713	2968	2920	185	1325	310	1325	810	1325

* Longueur totale des modules assemblés: 3504, 4004, 4504, 5004, 5504, 6004.

INSTALLATION

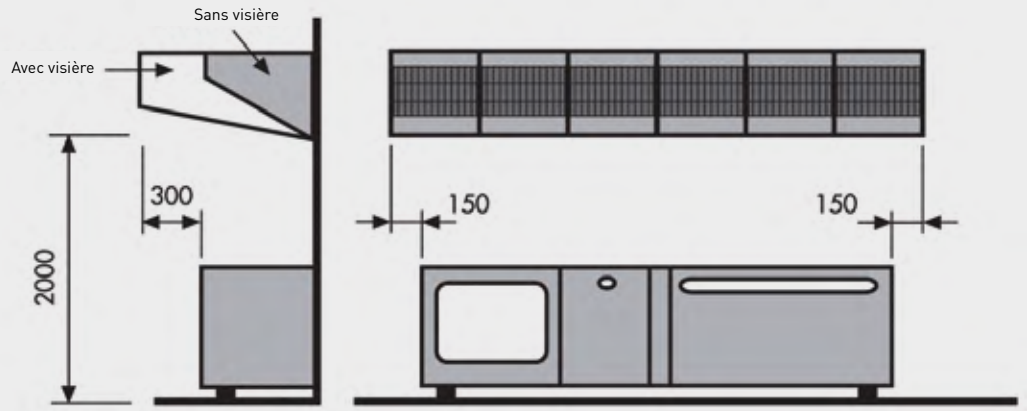

ACCESSOIRES

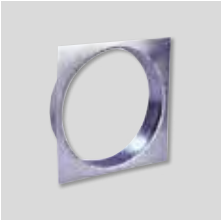

Platine à virole circulaire
Raccordement Ø 160 à 500 mm.
Permet le raccordement du réseau circulaire d'extraction ou d'introduction aux hottes.
Construite en galva en standard.
Peut être livrée montée en usine ou comme accessoire.

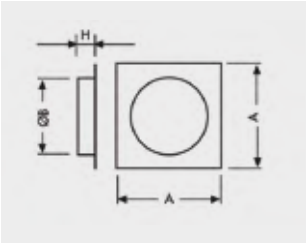

Modèle	ØB	A	H
Ferrule 160	160	195	40
Ferrule 200	200	235	40
Ferrule 250	250	290	60
Ferrule 315	315	350	70
Ferrule 355	355	390	80
Ferrule 400	400	440	80
Ferrule 500	500	564	80



Registre à guillotine
Permet l'équilibrage final des débits à l'extraction.
Associé ou non à une platine virole (pas nécessaire en cas d'utilisation de collecteur).
Construit en galva en standard.
Peut être livré monté en usine ou comme accessoire.



Eclairage étanche en applique
IP 657 - Temp. +40°C.
2 x 18 W lg 647 mm pour module de 1000 mm.
1 x 36 W lg 1257 mm pour module à partir de 1500 mm.
Livré non monté.

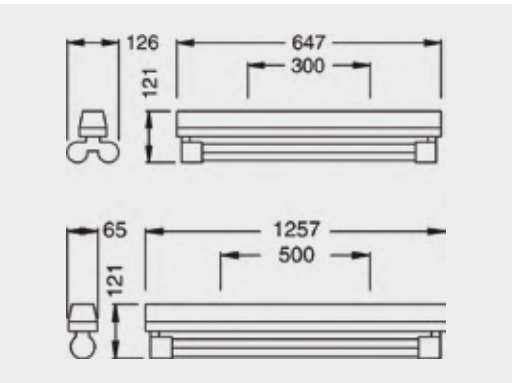

ACCESSORIES



Eclairage étanche encastré avec verre blindé de protection
IP55 démontage aisé pour remplacement des tubes.
1 x 18 W lg 695 mm pour module de 1000 mm.
1 x 36 W lg 1325 mm pour module à partir de 1500 mm.
2 x 36 W lg 1325 mm pour module à partir de 1500 mm.
Livré avec un câble de raccordement de 1,50 m.

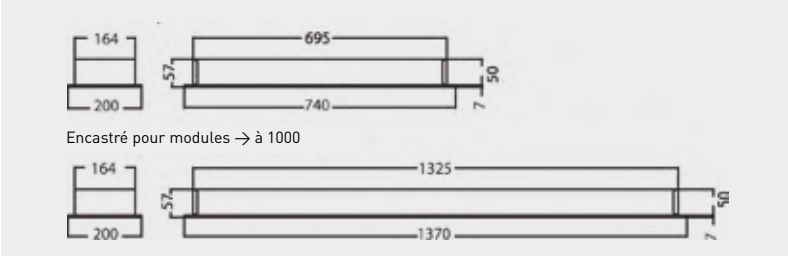



Filtre à choc inox
Filtre à inertie tout inox
H 397 x L 472 x Ep. 25 mm.
Avec pommeaux de préhension.

Perte de charge en Pa

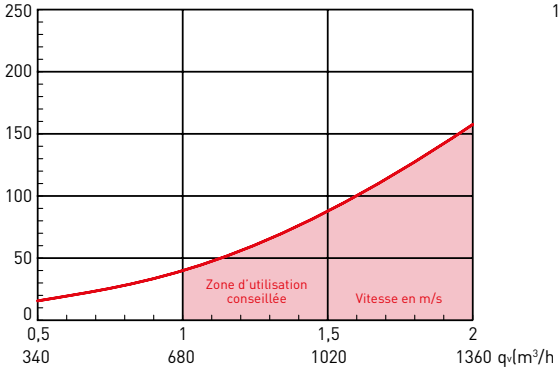

Efficacité en % selon la VDI 2052

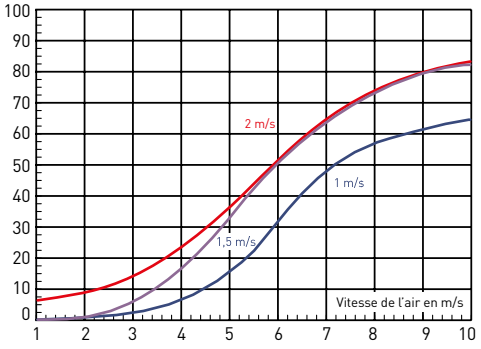



Filtre média galva - cadre inox ou tout inox
Filtre cadre inox H 397 x L 472 x Ep. 25 mm.
Composé de 6 couches dont 2 ondulés et d'un métal déployé inox.
Avec pommeaux de préhension.

Perte de charge en Pa

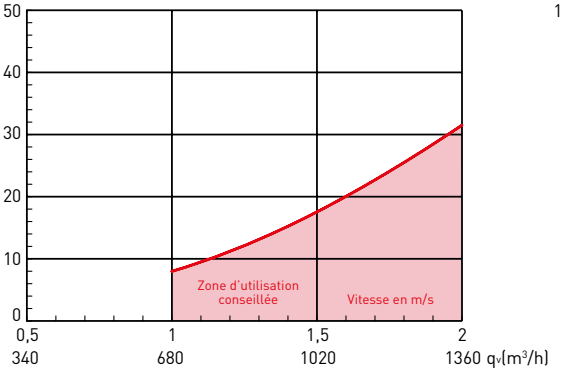

Efficacité en % (pour des particules de 10 µ) selon la VDI 2052

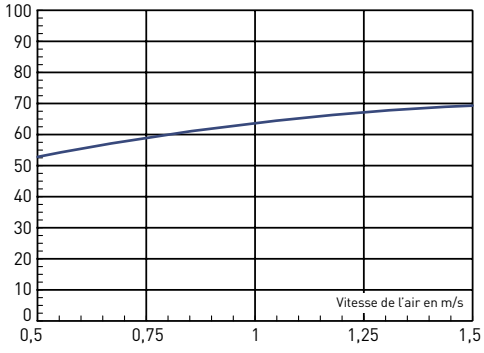



Tôle d'obturation inox pleine
Dimensions H 397 x L 472 x Ep. 25 mm.
Permettent de remplacer les filtres.
Permet de faire travailler les filtres dans leurs plages de fonctionnement optimales et d'équilibrer les débits.

ACCESSORIES



Filtre Combi à haute efficacité 95%
Filtre cadre inox H 397 x L 472 x Ep. 45 mm
pour montage dans glissière de 25 mm.
Composé de: 1 filtre à choc tout inox + 1 filtre
média galva de 5 couches dont 2 ondulés.
Avec pommeaux de préhension.

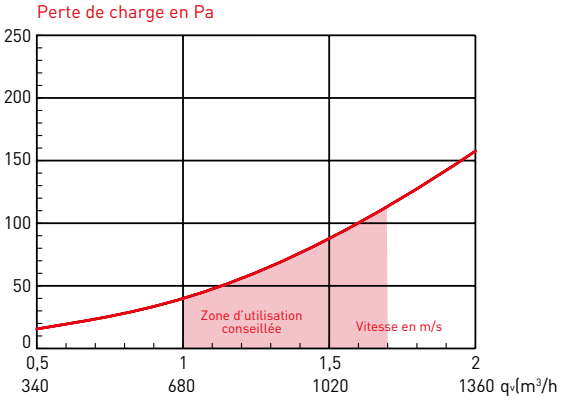

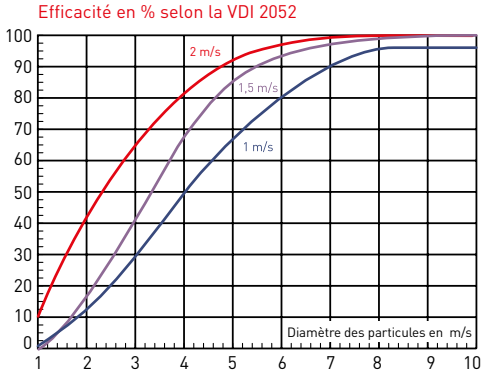

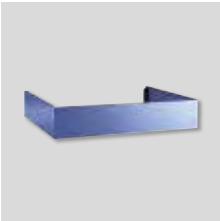

Bandeau d'habillage supérieur
Panneaux inox permettant de couvrir l'espace
libre entre la hotte et le faux plafond.

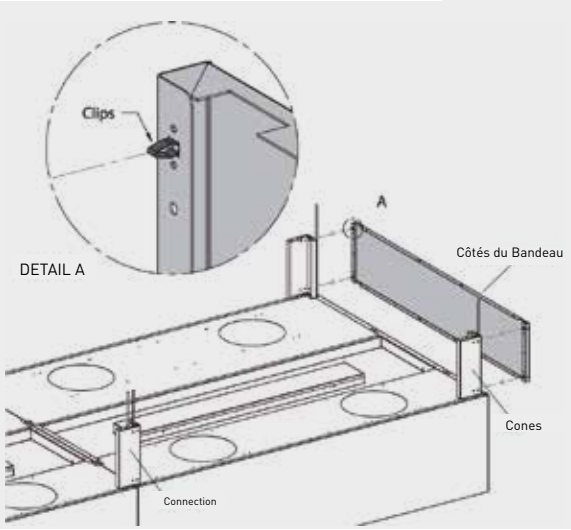

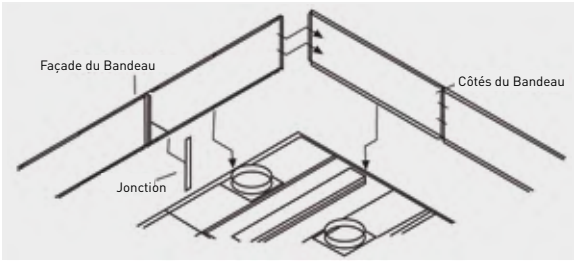

Système autoportant
Système autoportant: sans vis ni rivets apparents,
composé de panneaux démontables fixés sur des
goussets de renforts positionnés dans les angles et à la
jointure du panneau. Permet au bandeau de tenir sur
la hotte sans fixation supplémentaire. Disponible en
standard en hauteur 200 à 900 mm.

Système fixe
Système fixe: sans vis ni rivets apparents, composé de
panneaux fixés entre eux sur le bord supérieur de la hotte.
Nécessite de pouvoir accéder aux points de fixation par le
dessus du bandeau. Disponible en standard en hauteur 200
à 500 mm.

Collecteurs d'extraction
Fabrication acier galvanisé

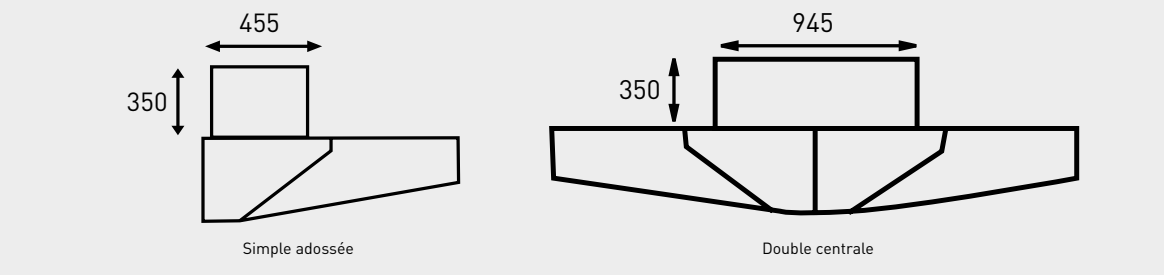

VENTILATEURS DE GAINE

MOTEUR A COURANT CONTINU



782 TD-SILENT ECOWATT
jusqu'à 2.000 m³/h



792 TD-SILENT ECOWATT CAV
jusqu'à 1.000 m³/h



796 TD-ECOWATT
jusqu'à 2.000 m³/h



804 VENT ECOWATT
jusqu'à 3.390 m³/h

MOTEUR STANDARD



813 TD-SILENT
jusqu'à 2.000 m³/h



826 TD-MIXVENT
jusqu'à 6.000 m³/h



838 TD-MIXVENT CHAUFFAGE



845 TD-MIXVENT FILTER



846 Accessoires TD



850 VENT-N
jusqu'à 3.600 m³/h



860 VENT-VN
jusqu'à 1.200 m³/h

MOTEUR A COURANT CONTINU



866 IRB ECOWATT
jusqu'à 2.890 m³/h

MOTEUR STANDARD



873 IRB / IRT
jusqu'à 10.000 m³/h



887 IRAB-N / IRAT-N
jusqu'à 12.000 m³/h

ATEX



896 ILT ATEX
jusqu'à 3.300 m³/h



902 TD-ATEX
jusqu'à 1.200 m³/h

QUIET MARK Produits certifiés par Noise Abatement Society

Smart Séries énergétiquement efficaces

Ex Ventilateurs pour atmosphères potentiellement explosives ATEX

TD-SILENT ECOWATT - MODELES 350 A 1000



Ventilateurs hélico-centrifuges de hauteur réduite, ultra-silencieux, certifiés par la Noise Abatement Society (Association pour la réduction du bruit). Montage dans toutes les positions. La conception unique des supports à brides de fixation permet à l'ensemble moteur-hélice d'être monté ou démonté facilement sans necessité de démonter le conduit. Isolant acoustique bi-matériel, avec enveloppe extérieure dense pour limiter l'emission du bruit rayonné par le ventilateur en fonctionnement. Joints flexibles sur les brides d'aspiration et de soufflage afin d'absorber les vibrations et maintenir un bon niveau d'étanchéité.

- Fabriqués en matéraiux thermoplastiques
- Moteurs à courant continu, type brushless EC, pour réseaux monophasés 230V±15% / 50-60Hz, IP44 avec protection thermique.
- Potentiomètre de réglage de la vitesse de rotation dans la boite à bornes
- Possibilité de piloter le caisson par un potentiomètre extérieur type REB-ECOWATT ou un signal analogique 0-10V à raccorder dans la boite à bornes.
- Installation à l'intérieur pour une température limite d'utilisation entre -20ºC et +40ºC.

TD-SILENT ECOWATT - MODELES 1300 A 2000



Ventilateurs hélico-centrifuges de hauteur réduite, ultra-silencieux, certifiés (modèle 2000) par la Noise Abatement Society (Association pour la réduction du bruit). Montage dans toutes les positions. La conception unique des supports à brides de fixation permet à l'ensemble moteur-hélice d'être monté ou démonté facilement sans necessité de démonter le conduit. Isolant acoustique intérieur de fibre de verre (M0) avec enveloppe extérieure type sandwich et bride aérodynamique pour limiter l'émission du bruit par le ventilateur en fonctionnement. Boite à bornes extérieure IP 55.

- Fabriqués en tôle d'acier protégée par peinture époxy-polyester
- Moteurs à courant continu, type brushless EC, pour réseaux monophasés 230V±15% / 50-60Hz, IP44 avec protection thermique.
- Potentiomètre de réglage de la vitesse de rotation dans la boite à bornes
- Possibilité de piloter le caisson par un potentiomètre extérieur type REB-ECOWATT ou un signal analogique 0-10V à raccorder dans la boite à bornes.
- Installation à l'intérieur pour une température limite d'utilisation entre -20ºC et +40ºC.

MODELES 350 A 1000



Hauteur réduite
La hauteur réduite de la série TD-SILENT est la meilleure solution pour les installations où l'encombrement est limité comme dans les faux-plafonds.

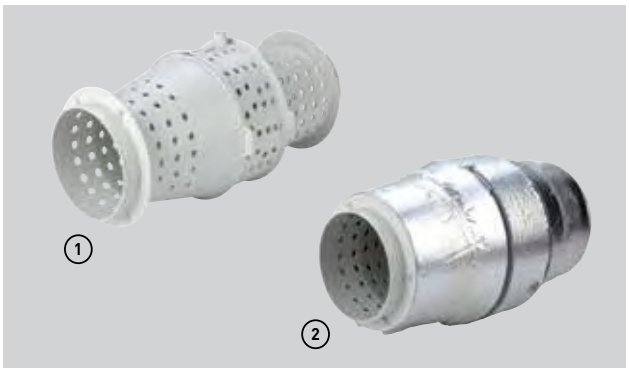

Eléments acoustiques
(1) Enveloppe interne conçue spécialement pour rediriger les ondes sonores.
(2) Isolant acoustique intérieur absorbant le bruit rayonné.





Entretien facile
La conception unique des supports à brides de fixation permet au corps moteur-hélice d'être monté ou démonté facilement sans necessité de démonter le conduit.



Boîte à bornes orientable sur 360º
Boîte à bornes orientable sur 360º pour faciliter l'entrée du câble d'alimentation.



Joint flexible
Brides de raccordement en double injection incorporant un joint flexible pour faciliter l'installation, assurer une bonne étanchéité ainsi que l'absorption des vibrations.



Pied support
Pour installation murale ou au plafond.

Facilité de montage



Desserrer et ouvrir les brides de fixation de chaque côté.





Séparer le corps moteur.



Retirer la boîte à bornes orientable.



Réaliser les connections.



Remonter l'ensemble en serrant les brides.

MODELES 1300 A 2000



Hauteur réduite
La hauteur réduite de la série TD-SILENT est la meilleure solution pour les installations où l'encombrement est limité comme dans les faux-plafonds.



Entretien facile
La conception unique des supports à brides de fixation permet au corps moteur-hélice d'être monté ou démonté facilement sans necessité de démonter le conduit.

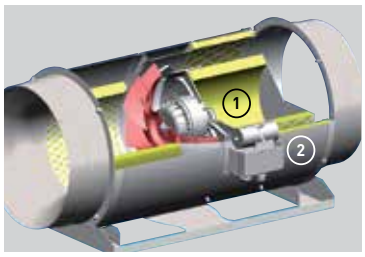



Eléments acoustiques
① Isolant acoustique intérieur de fibre de verre (A2-s1, d0).
② Enveloppe extérieure type sandwich.
③ Bride à l'aspiration aérodynamique.
④ Maille de protection de l'isolant acoustique.



Pied support
Pied support, pour installation murale ou au plafond.



Boîte à bornes étanche, IP 55
Pour faciliter l'installation et le raccordement électrique.

CARACTERISTIQUES TECHNIQUES

Modèle	Tension de contrôle (V)	Vitesse (tr/mn)	Puissance absorbée maxi. (W)	Intensité absorbée maxi. (A)	Débit maxi. (m³/h)	Niveau de pression sonore* (dB(A))			Poids (kg)
						Aspiration	Soufflage	Rayonne	
TD-350/100-125 SILENT ECOWATT	10	2235	19	0,14	350	36	29	34	5,0
	8	2000	15	0,11	305	34	32	31	
	6	1580	10	0,07	240	28	28	26	
	4	1170	7	0,06	180	30	24	31	
TD-500/150-160 SILENT ECOWATT	10	2510	39	0,25	545	44	43	33	6,0
	8	2300	32	0,23	500	41	41	30	
	6	1800	18	0,13	390	36	35	26	
	4	1320	10	0,08	240	30	31	23	
TD-1000/200 SILENT ECOWATT	10	2470	99	0,66	1.000	46	53	34	8,7
	8	2120	64	0,46	860	42	48	31	
	6	1660	34	0,25	675	37	43	30	
	4	1220	17	0,12	485	30	34	25	
TD-1300/250 SILENT ECOWATT	10	2460	143	0,6	1.240	46	34	53	9,5
	8	2035	88	0,4	1.040	43	31	49	
	6	1645	54	0,3	810	38	30	43	
	4	1200	29	0,2	580	30	25	34	
TD-2000/315 SILENT ECOWATT	10	2520	247	1,0	1.660	52	41	57	14,0
	8	2075	146	0,6	1.380	43	31	49	
	6	1690	85	0,4	1.120	38	30	43	
	4	1230	41	0,2	790	30	25	34	

* Niveau de pression sonore, rayonné à 3 m en champ libre, avec conduits rigides à l'aspiration et au refoulement.

DIMENSIONS (mm)

TD-SILENT ECOWATT 350 à 1000

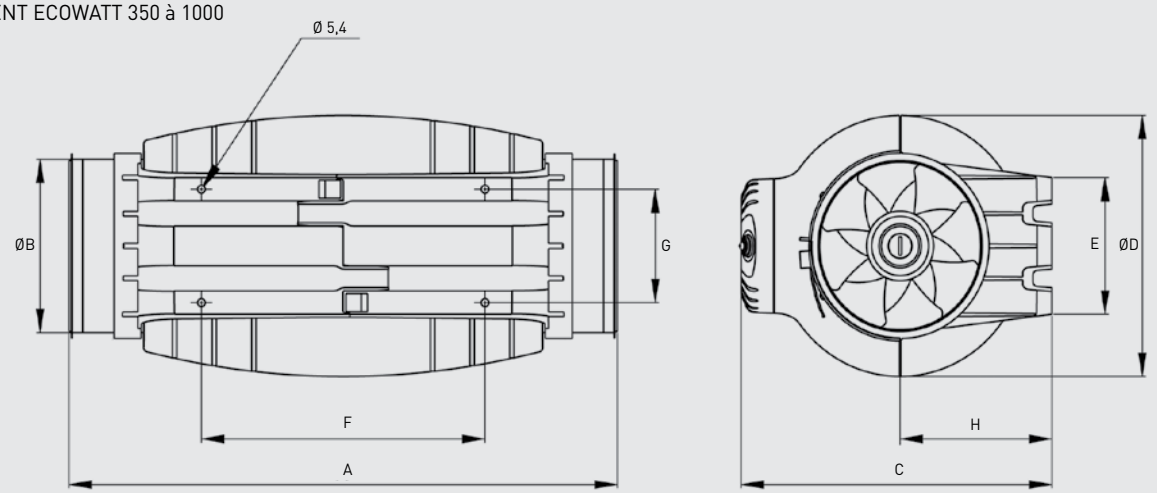

Modèle	A	ØB	C	ØD	E	F	G	H
TD-350/100	575	97	252	204	100	250	83	121
TD-350/125	462	123	252	204	100	250	83	121
TD-500/150-160*	484	147	274	221	116	250	96	134
TD-1000/200	568	198	327	264	145	340	129	164

* Un joint caoutchouc additionnel est fourni pour les installations avec des conduits en diamètre 160 mm.

TD-SILENT ECOWATT 1300 et 2000

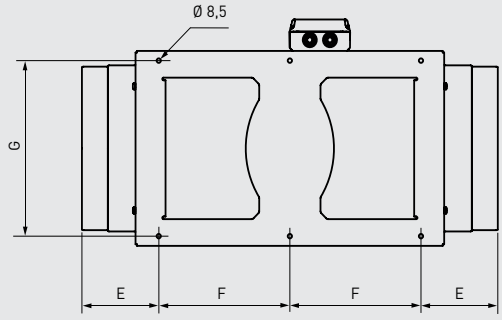

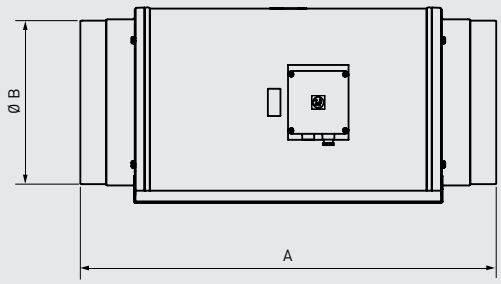

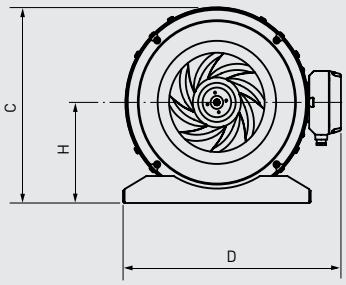

Modèle	A	B	C	D	E	F	G	H
TD-1300/250	680	248	331	387	140	200	280	171
TD-2000/315	825	312	373	432	152	260	335	192

COURBES CARACTERISTIQUES - CARACTERISTIQUES ACOUSTIQUES

- q_v: Débit en m^3/h
- p_{sf}: Pression statique en Pa
- P: Puissance absorbée en W
- SFP: Facteur spécifique de puissance en $W/m^3/s$ (courbes bleues)
- Essais aérauliques selon les Normes ISO 5801 et AMCA 210-99
- Puissance acoustique en dB(A)

TD-350/100-125 SILENT ECOWATT

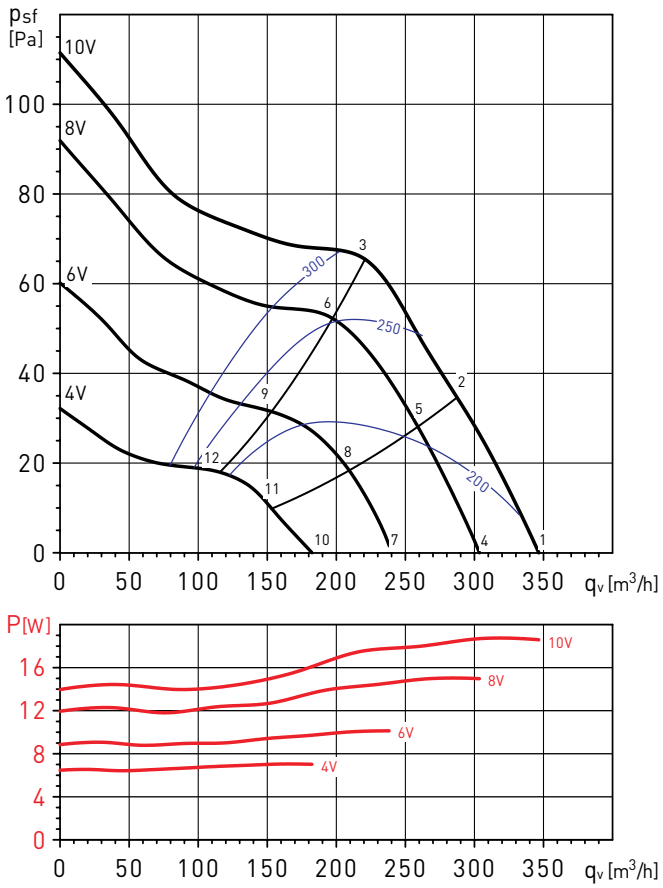

TD-350/100-125 SILENT ECOWATT		63	125	250	500	1.000	2.000	4.000	8.000	LwA
1	ASPIRATION	19	26	42	54	50	44	37	30	56
	SOUFFLAGE	33	31	41	52	50	44	37	29	55
	RAYONNE	17	25	38	48	42	35	28	19	50
2	ASPIRATION	19	25	42	54	49	43	37	29	56
	SOUFFLAGE	29	29	41	52	49	42	36	29	54
	RAYONNE	17	25	38	48	40	34	27	19	49
3	ASPIRATION	24	31	41	53	48	44	39	32	55
	SOUFFLAGE	26	33	40	51	46	41	37	30	53
	RAYONNE	22	30	38	47	40	35	29	21	49
4	ASPIRATION	25	26	44	53	47	41	34	27	55
	SOUFFLAGE	29	28	42	54	46	40	32	26	55
	RAYONNE	23	28	42	50	39	32	24	19	51
5	ASPIRATION	23	25	44	53	46	40	34	27	54
	SOUFFLAGE	25	26	41	51	45	39	33	27	52
	RAYONNE	21	27	41	50	38	31	24	19	51
6	ASPIRATION	25	29	41	53	46	42	36	29	54
	SOUFFLAGE	24	30	40	51	44	38	34	27	52
	RAYONNE	23	31	38	49	38	33	26	21	50
7	ASPIRATION	23	24	44	45	41	33	28	24	49
	SOUFFLAGE	27	28	47	42	40	31	26	24	49
	RAYONNE	20	28	44	41	34	23	21	22	46
8	ASPIRATION	23	26	44	44	40	32	28	24	48
	SOUFFLAGE	23	28	45	42	39	30	26	24	48
	RAYONNE	20	30	44	40	33	22	21	22	46
9	ASPIRATION	23	28	42	45	42	37	31	25	49
	SOUFFLAGE	23	29	43	44	39	32	29	25	47
	RAYONNE	21	32	42	41	34	27	23	22	45
10	ASPIRATION	19	23	49	43	36	24	26	23	50
	SOUFFLAGE	18	23	37	43	36	25	24	23	45
	RAYONNE	23	26	51	38	32	18	23	23	51
11	ASPIRATION	18	23	49	43	35	24	25	23	50
	SOUFFLAGE	19	23	37	42	35	23	24	23	44
	RAYONNE	23	26	51	38	31	18	23	23	51
12	ASPIRATION	26	24	48	43	35	26	25	24	49
	SOUFFLAGE	19	23	36	41	35	24	24	23	43
	RAYONNE	31	27	50	38	31	20	23	23	51

COURBES CARACTERISTIQUES - CARACTERISTIQUES ACOUSTIQUES

- q_v: Débit en m^3/h
- p_{sf}: Pression statique en Pa
- P: Puissance absorbée en W
- SFP: Facteur spécifique de puissance en $W/m^3/s$ (courbes bleues)
- Essais aérauliques selon les Normes ISO 5801 et AMCA 210-99
- Puissance acoustique en dB(A)

TD-500/150-160 SILENT ECOWATT

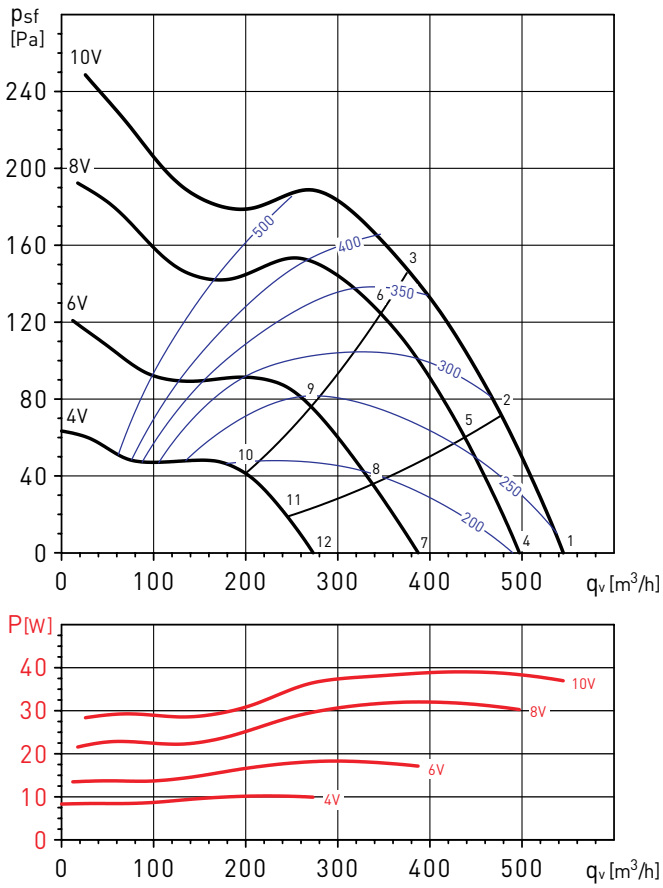

TD-500/150-160 SILENT ECOWATT		63	125	250	500	1.000	2.000	4.000	8.000	LwA
1	ASPIRATION	22	33	52	60	60	60	54	45	65
	SOUFFLAGE	37	36	53	61	60	55	49	42	64
	RAYONNE	10	27	45	50	49	46	41	31	54
2	ASPIRATION	22	30	50	59	59	59	50	42	64
	SOUFFLAGE	35	33	52	60	59	52	45	38	63
	RAYONNE	11	24	43	49	48	44	37	29	53
3	ASPIRATION	21	29	51	59	57	55	49	43	63
	SOUFFLAGE	30	29	51	59	57	50	44	38	62
	RAYONNE	10	23	45	49	47	41	36	29	53
4	ASPIRATION	22	31	48	56	58	58	50	41	63
	SOUFFLAGE	33	33	50	57	58	53	46	38	62
	RAYONNE	23	28	41	47	47	44	39	27	52
5	ASPIRATION	24	28	47	54	56	57	47	38	61
	SOUFFLAGE	31	30	50	57	57	50	42	34	61
	RAYONNE	25	25	39	46	45	43	36	25	50
6	ASPIRATION	23	28	45	53	55	51	45	38	59
	SOUFFLAGE	25	28	49	54	54	46	40	33	58
	RAYONNE	23	24	38	44	45	37	34	25	49
7	ASPIRATION	26	28	43	51	54	55	42	32	58
	SOUFFLAGE	25	27	45	51	54	51	37	29	57
	RAYONNE	14	22	37	42	45	40	29	20	48
8	ASPIRATION	30	25	42	50	53	49	39	31	56
	SOUFFLAGE	25	26	44	50	52	42	33	27	55
	RAYONNE	19	20	36	40	44	34	27	19	46
9	ASPIRATION	32	29	41	49	51	43	37	29	54
	SOUFFLAGE	24	26	44	49	49	39	32	26	53
	RAYONNE	20	24	36	40	43	28	24	17	45
10	ASPIRATION	19	25	37	49	46	37	29	25	51
	SOUFFLAGE	19	25	37	49	46	37	29	25	51
	RAYONNE	26	25	36	40	41	24	21	22	44
11	ASPIRATION	20	25	37	49	44	34	28	25	50
	SOUFFLAGE	19	26	40	50	44	29	25	24	51
	RAYONNE	27	26	36	39	39	21	20	22	43
12	ASPIRATION	19	26	37	50	41	31	27	24	51
	SOUFFLAGE	21	26	40	50	44	28	24	24	51
	RAYONNE	27	27	36	41	36	19	18	21	43

COURBES CARACTERISTIQUES - CARACTERISTIQUES ACOUSTIQUES

- q_v: Débit en m^3/h
- p_{sf}: Pression statique en Pa
- P: Puissance absorbée en W
- SFP: Facteur spécifique de puissance en $W/m^3/s$ (courbes bleues)
- Essais aérauliques selon les Normes ISO 5801 et AMCA 210-99
- Puissance acoustique en dB(A)

TD-1000/200 SILENT ECOWATT

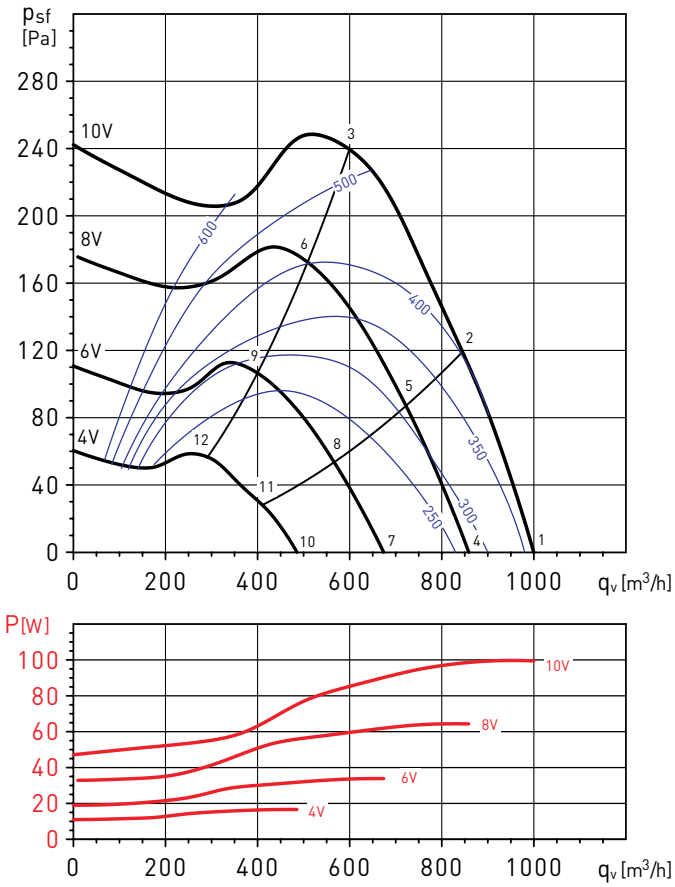

TD-1000/200 SILENT ECOWATT		63	125	250	500	1.000	2.000	4.000	8.000	LwA
1	ASPIRATION	29	42	60	58	62	60	56	48	67
	SOUFFLAGE	35	45	61	67	72	65	55	45	74
	RAYONNE	21	29	43	48	51	47	39	36	55
2	ASPIRATION	30	43	58	58	61	59	54	48	66
	SOUFFLAGE	30	46	61	68	71	63	53	44	73
	RAYONNE	22	29	41	48	51	46	37	36	54
3	ASPIRATION	36	48	60	59	58	57	52	44	65
	SOUFFLAGE	33	52	64	67	68	61	51	41	71
	RAYONNE	28	35	44	49	47	44	35	32	53
4	ASPIRATION	28	40	59	54	59	56	51	43	64
	SOUFFLAGE	29	42	60	62	67	59	49	39	69
	RAYONNE	22	25	40	39	50	44	38	35	52
5	ASPIRATION	29	40	57	55	57	54	49	43	62
	SOUFFLAGE	27	43	59	62	65	58	47	38	68
	RAYONNE	23	25	39	40	48	42	36	35	51
6	ASPIRATION	34	45	57	56	54	53	48	40	62
	SOUFFLAGE	30	48	60	62	63	56	46	36	67
	RAYONNE	28	30	38	42	45	41	34	31	48
7	ASPIRATION	26	36	52	52	55	49	44	36	58
	SOUFFLAGE	27	39	60	57	60	54	43	33	64
	RAYONNE	20	19	40	41	50	37	32	31	51
8	ASPIRATION	26	37	51	51	52	47	43	36	57
	SOUFFLAGE	28	40	57	57	58	52	41	33	63
	RAYONNE	21	20	40	41	48	36	31	31	50
9	ASPIRATION	30	41	52	51	50	46	40	34	56
	SOUFFLAGE	28	46	55	56	57	50	38	31	61
	RAYONNE	25	24	40	40	46	34	28	29	48
10	ASPIRATION	23	34	45	47	45	40	34	30	51
	SOUFFLAGE	24	41	48	50	50	44	33	29	55
	RAYONNE	14	22	37	44	42	32	30	29	47
11	ASPIRATION	24	34	45	45	44	39	34	30	50
	SOUFFLAGE	33	40	48	49	49	43	33	29	54
	RAYONNE	14	22	37	41	40	31	30	29	45
12	ASPIRATION	26	37	45	43	43	37	32	30	49
	SOUFFLAGE	26	41	48	47	48	41	31	29	53
	RAYONNE	17	25	36	39	39	29	27	29	44

COURBES CARACTERISTIQUES - CARACTERISTIQUES ACOUSTIQUES

- q_v: Débit en m^3/h
- p_{sf}: Pression statique en Pa
- P: Puissance absorbée en W
- SFP: Facteur spécifique de puissance en $W/m^3/s$ (courbes bleues)
- Essais aérauliques selon les Normes ISO 5801 et AMCA 210-99
- Puissance acoustique en dB(A)

TD-1300/250 SILENT ECOWATT

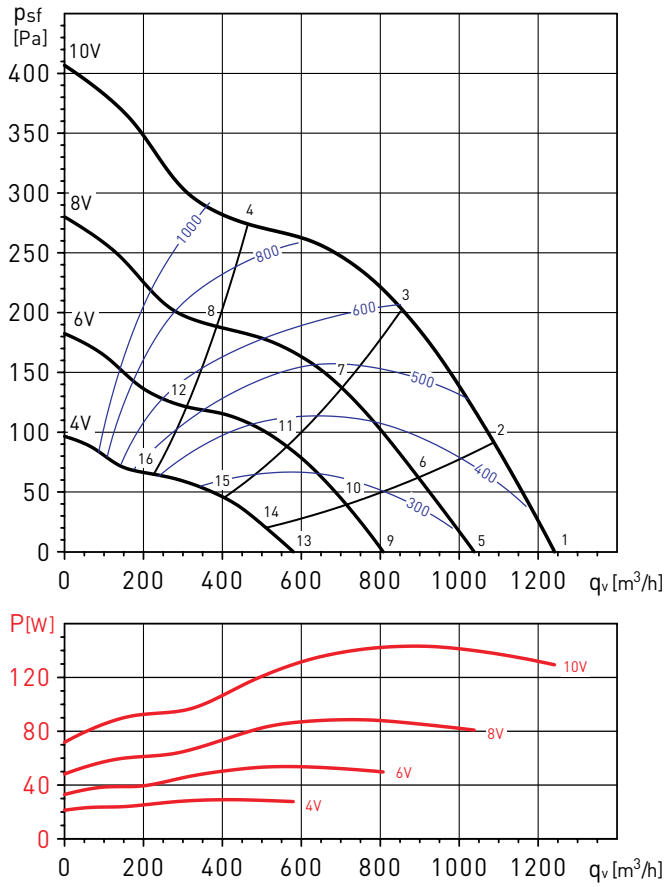

TD-1300/250 SILENT ECOWATT		63	125	250	500	1.000	2.000	4.000	8.000	LwA
1	ASPIRATION	29	42	60	58	62	60	56	48	67
	SOUFFLAGE	35	45	61	67	72	65	55	45	74
	RAYONNE	21	29	43	48	51	47	39	36	55
2	ASPIRATION	30	42	58	58	62	59	55	48	66
	SOUFFLAGE	32	45	61	67	71	64	54	45	73
	RAYONNE	22	29	42	48	51	46	38	36	54
3	ASPIRATION	33	45	59	58	59	58	53	46	65
	SOUFFLAGE	32	49	62	67	69	62	52	43	72
	RAYONNE	25	32	43	49	49	45	36	34	53
4	ASPIRATION	36	48	60	59	58	57	52	44	65
	SOUFFLAGE	33	52	64	67	68	61	51	41	71
	RAYONNE	28	35	44	49	47	44	35	32	53
5	ASPIRATION	28	40	59	54	59	56	51	43	64
	SOUFFLAGE	29	42	60	62	67	59	49	39	69
	RAYONNE	22	25	40	39	50	44	38	35	52
6	ASPIRATION	28	40	58	55	58	54	50	43	63
	SOUFFLAGE	28	43	60	62	66	58	48	38	69
	RAYONNE	23	25	39	40	49	43	37	35	51
7	ASPIRATION	31	43	57	56	56	53	49	41	62
	SOUFFLAGE	29	46	60	63	64	57	47	37	68
	RAYONNE	26	28	39	42	47	41	35	33	49
8	ASPIRATION	34	45	56	56	53	52	47	39	61
	SOUFFLAGE	30	48	59	62	62	56	45	35	66
	RAYONNE	28	30	38	41	44	40	34	31	48
9	ASPIRATION	26	36	52	52	55	49	44	36	58
	SOUFFLAGE	27	39	60	57	60	54	43	33	64
	RAYONNE	20	19	40	41	50	37	32	31	51
10	ASPIRATION	26	37	52	52	53	48	44	36	58
	SOUFFLAGE	27	40	58	57	59	53	42	33	63
	RAYONNE	21	20	40	41	49	36	31	31	50
11	ASPIRATION	29	40	52	52	52	48	43	36	58
	SOUFFLAGE	28	43	57	57	58	52	41	32	63
	RAYONNE	23	23	40	41	47	36	30	30	49
12	ASPIRATION	31	42	52	51	50	46	40	33	56
	SOUFFLAGE	28	47	55	56	56	50	38	31	61
	RAYONNE	26	25	40	40	46	34	28	28	48
13	ASPIRATION	23	34	45	47	45	40	34	30	51
	SOUFFLAGE	24	41	48	50	50	44	33	29	55
	RAYONNE	14	22	37	44	42	32	30	29	47
14	ASPIRATION	24	34	45	45	44	39	34	30	50
	SOUFFLAGE	30	41	48	49	49	43	33	29	54
	RAYONNE	14	22	37	42	40	31	30	29	45
15	ASPIRATION	25	35	45	44	43	38	34	30	50
	SOUFFLAGE	30	40	48	49	49	42	32	29	54
	RAYONNE	16	23	37	40	40	30	29	29	44
16	ASPIRATION	26	37	44	43	42	36	32	30	49
	SOUFFLAGE	26	41	47	47	47	40	30	29	52
	RAYONNE	16	25	36	39	38	29	27	29	43

COURBES CARACTERISTIQUES - CARACTERISTIQUES ACOUSTIQUES

- q_v: Débit en m^3/h
- p_{sf}: Pression statique en Pa
- P: Puissance absorbée en W
- SFP: Facteur spécifique de puissance en $W/m^3/s$ (courbes bleues)
- Essais aérauliques selon les Normes ISO 5801 et AMCA 210-99
- Puissance acoustique en dB(A)

TD-2000/315 SILENT ECOWATT

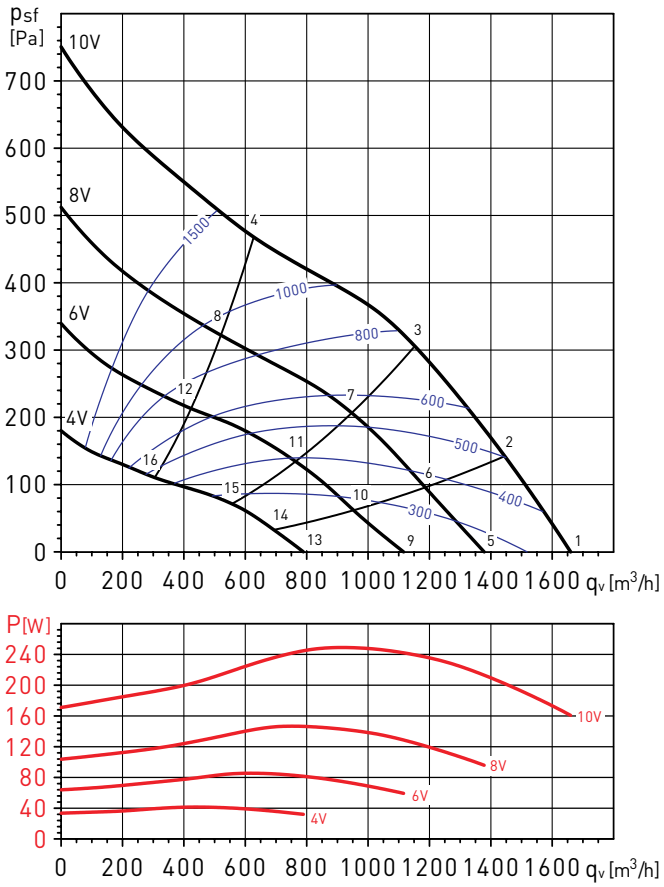

TD-2000/315 SILENT ECOWATT		63	125	250	500	1.000	2.000	4.000	8.000	LwA
1	ASPIRATION	35	50	64	63	68	64	57	52	71
	SOUFFLAGE	37	54	64	70	74	66	52	48	76
	RAYONNE	22	37	48	48	57	54	45	39	60
2	ASPIRATION	35	51	66	64	68	64	58	52	72
	SOUFFLAGE	35	55	65	71	74	66	51	48	77
	RAYONNE	22	38	51	49	58	54	46	39	61
3	ASPIRATION	37	54	71	64	68	64	58	52	74
	SOUFFLAGE	35	59	70	72	72	65	50	47	77
	RAYONNE	24	42	56	49	58	54	46	39	61
4	ASPIRATION	44	59	67	63	64	60	55	49	71
	SOUFFLAGE	40	65	66	70	69	61	49	47	74
	RAYONNE	32	46	52	48	53	51	43	36	58
5	ASPIRATION	32	47	61	59	63	58	52	44	67
	SOUFFLAGE	31	51	60	65	70	60	46	41	72
	RAYONNE	21	34	42	45	52	48	40	32	55
6	ASPIRATION	33	50	63	59	63	58	53	45	63
	SOUFFLAGE	30	54	62	66	69	60	45	41	69
	RAYONNE	21	36	44	45	52	48	41	33	51
7	ASPIRATION	34	60	63	59	63	58	53	45	62
	SOUFFLAGE	32	62	64	67	67	59	44	40	68
	RAYONNE	23	46	45	45	52	48	40	33	49
8	ASPIRATION	40	54	63	55	58	54	49	42	65
	SOUFFLAGE	36	60	62	64	63	56	43	41	69
	RAYONNE	28	40	44	41	47	44	37	29	51
9	ASPIRATION	30	45	57	55	58	53	46	37	62
	SOUFFLAGE	28	49	58	61	65	54	39	34	67
	RAYONNE	22	33	40	42	47	42	34	26	50
10	ASPIRATION	31	47	59	56	58	54	48	39	58
	SOUFFLAGE	27	51	58	62	64	54	39	35	63
	RAYONNE	23	35	42	42	47	43	35	28	50
11	ASPIRATION	32	52	60	55	58	53	47	39	58
	SOUFFLAGE	30	58	57	62	61	54	38	34	63
	RAYONNE	24	40	43	42	47	43	35	28	49
12	ASPIRATION	39	50	57	51	53	50	44	36	60
	SOUFFLAGE	35	54	56	59	58	51	38	35	63
	RAYONNE	31	38	40	37	42	39	31	24	47
13	ASPIRATION	28	41	50	49	48	45	36	30	55
	SOUFFLAGE	26	46	48	54	52	45	32	30	58
	RAYONNE	20	28	35	39	38	35	28	26	43
14	ASPIRATION	29	44	52	49	49	45	37	30	50
	SOUFFLAGE	26	47	50	54	52	45	32	30	54
	RAYONNE	21	30	37	38	38	35	29	27	45
15	ASPIRATION	33	47	52	48	50	45	37	31	50
	SOUFFLAGE	28	49	52	54	52	45	32	30	54
	RAYONNE	24	33	38	37	39	35	29	27	44
16	ASPIRATION	37	43	48	46	45	43	35	30	53
	SOUFFLAGE	32	47	48	51	49	42	32	30	55
	RAYONNE	28	29	34	35	34	33	27	26	41

ACCESSOIRES ELECTRIQUES



REB-ECOWATT
Commande de vitesse à distance
Permet le contrôle de la vitesse du ventilateur en continu, manuellement et à distance.



CONTROL ECOWATT AC/DC
Elément de contrôle pour les systèmes de modulation des débits dans les installations de ventilation dans le tertiaire ou le résidentiel. Contrôle en continu de la vitesse des moteurs afin de s'adapter au besoin. Permet de réduire la consommation énergétique et maintenir une ambiance bien ventilée.



SCO2-A
Sonde de CO_2 et de température d'ambiance.
SCO2-AD
Sonde de CO_2 et de température d'ambiance avec affichage.
SCHT-AD
Sonde de CO_2, d'humidité relative et de température d'ambiance avec affichage.



CPFL-S / CPFL-E
Capteurs de présence
Mesure sensible aux rayonnements infra-rouge liés à la chaleur émise par le corps en mouvement. Angle de détection de 360°.



TDP-S / TDP-D / TDP-PI
Sondes de pression
Adaptées pour contrôler la pression dans les sytèmes de ventilation en pression constante. Permettent la lecture de la différence de pression entre deux points de fonctionnement et de la transformer en signal électrique apte pour les différents appareils de contôle.

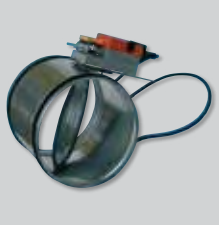

REMP
Registre motorisé proportionnel
Registre motorisé circulaire avec corps en acier galvanisé et motorisation commandée par sonde de CO_2. Adapté à la régulation et la modulation des débits. Commandé par signal proportionnel 0-10V. Associé au boîtier d'adaptation de signal "BEAS", permet d'ajuster les positions mini et maxi d'ouverture. S'utilise dans les systèmes de ventilation multi-zone type proportionnel.



Ventilateurs hélico-centrifuges de hauteur réduite, ultra-silencieux, certifiés par la Noise Abatement Society (Association pour la réduction du bruit). Montage dans toutes les positions.
La conception unique des supports à brides de fixation permet à l'ensemble moteur-hélice d'être monté ou démonté facilement sans necessité de démonter le conduit. Isolant acoustique bi-matériel, avec enveloppe extérieure dense pour limiter l'emission du bruit rayonné par le ventilateur en fonctionnement. Joints flexibles sur les brides d'aspiration et de soufflage afin d'absorber les vibrations et maintenir un bon niveau d'étanchéité.

- Fabriqués en matéraiux thermoplastiques.
- Moteurs à courant continu, type brushless EC, pour réseaux monophasés 230V±15% / 50-60Hz, IP44 avec protection thermique.
- Potentiomètre de réglage de la vitesse de rotation dans la boite à bornes.

Intègre une sonde de débit permettant d'obtenir un système à débit constant (CAV). Réglage de la consigne de débit dans la boite à bornes.
Possibilité de piloter le caisson par un signal analogique 0-10V à raccorder dans la boite à bornes.
Installation à l'intérieur pour une température limite d'utilisation entre -20°C et +40°C.

ErP OK

ectechnology

DÉBIT CONSTANT

Système CAV conventionnel



Sonde



Contrôle

+



TD-SILENT

NOUVEAU
TD-SILENT ECOWATT CAV



Toute l'installation dans un appareil
Permet de réaliser un débit constant grâce à une sonde intégrée contrôlant la vitesse du ventilateur sans besoin d'accessoire supplémentaires.



Hauteur réduite
La hauteur réduite de la série TD-SILENT est la meilleure solution pour les installations où l'encombrement est limité comme dans les faux-plafonds.

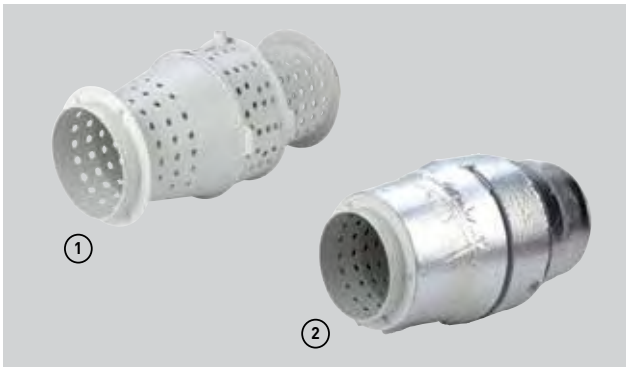

Eléments acoustiques
(1) Enveloppe interne conçue spécialement pour rediriger les ondes sonores.
(2) Isolant acoustique intérieur absorbant le bruit rayonné.





Entretien facile
La conception unique des supports à brides de fixation permet au corps moteur-hélice d'être monté ou démonté facilement sans necessité de démonter le conduit.



Boîte à bornes orientable sur 360º
Boîte à bornes orientable sur 360º pour faciliter l'entrée du câble d'alimentation.



Joint flexible
Brides de raccordement en double injection incorporant un joint flexible pour faciliter l'installation, assurer une bonne étanchéité ainsi que l'absorption des vibrations.



Pied support
Pour installation murale ou au plafond.

Facilité de montage



Desserrer et ouvrir les brides de fixation de chaque côté.





Séparer le corps moteur.



Retirer la boîte à bornes orientable.



Réaliser les connections.



Remonter l'ensemble en serrant les brides.

TECHNICAL CHARACTERISTICS

Modèle	Tension (V)	Puissance absorbée maxi. (W)		Intensité absorbée maxi. (A)		Débit maxi. (m^3/h)		Niveau de pression sonore* LpA à 3 m (dB(A))						Poids (kg)
								Aspiration		Soufflage		Rayonne		
		Min.	Max.	Min.	Max.	Min.	Max.	Min.	Max.	Min.	Max.	Min.	Max.	
TD-500/150-160 SILENT ECOWATT CAV	230	5	40	0,05	0,3	150	400	30	44	23	33	31	43	6
TD-1000/200 SILENT ECOWATT CAV	230	10	100	0,1	0,65	200	800	30	46	25	34	34	53	8,7

* Niveau de pression sonore, rayonné à 3 m en champ libre.

COURBES CARACTERISTIQUES - CARACTERISTIQUES ACOUSTIQUES

- q_v: Débit en m^3/h
- p_{sf}: Pression statique en Pa
- P: Puissance absorbée en W
- SFP: Facteur spécifique de puissance en $W/m^3/s$ (courbes bleues)
- Essais aérauliques selon les Normes ISO 5801 et AMCA 210-99
- Puissance acoustique en dB(A)

TD-500/150-160 SILENT ECOWATT CAV

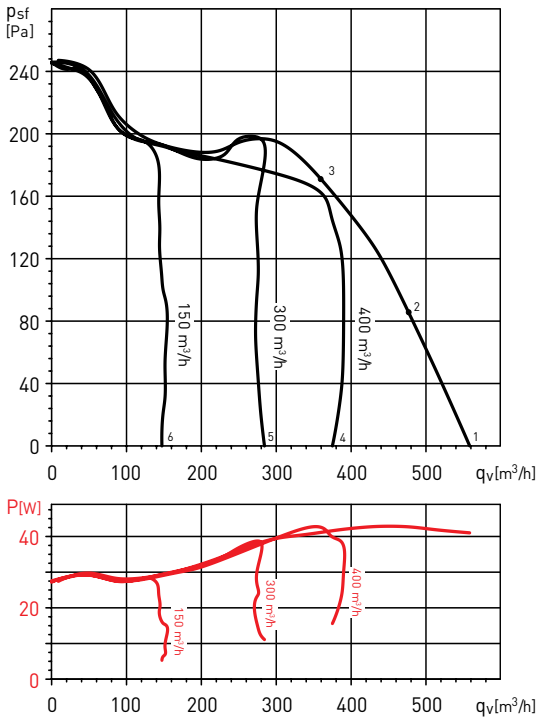

TD-500/150-160 SILENT ECOWATT CAV		63	125	250	500	1000	2000	4000	8000	LwA
1	ASPIRATION	22	33	52	60	60	60	54	45	65
	SOUFFLAGE	37	36	53	61	60	55	49	42	64
	RAYONNE	10	27	45	50	49	46	41	31	54
2	ASPIRATION	22	30	50	59	59	59	50	42	64
	SOUFFLAGE	35	33	52	60	59	52	45	38	63
	RAYONNE	11	24	43	49	48	44	37	29	53
3	ASPIRATION	21	29	51	59	57	55	49	43	63
	SOUFFLAGE	30	29	51	59	57	50	44	38	62
	RAYONNE	10	23	45	49	47	41	36	29	53
4	ASPIRATION	26	28	43	51	54	55	42	32	58
	SOUFFLAGE	25	27	45	51	54	51	37	29	57
	RAYONNE	14	22	37	42	45	40	29	20	48
5	ASPIRATION	19	26	37	50	41	31	27	24	51
	SOUFFLAGE	21	26	40	50	44	28	24	24	51
	RAYONNE	27	27	36	41	36	19	18	21	43
6	ASPIRATION	19	26	37	50	41	31	27	24	50
	SOUFFLAGE	21	26	40	50	44	28	24	24	50
	RAYONNE	27	27	36	41	36	19	18	21	43

TD-1000/200 SILENT ECOWATT CAV

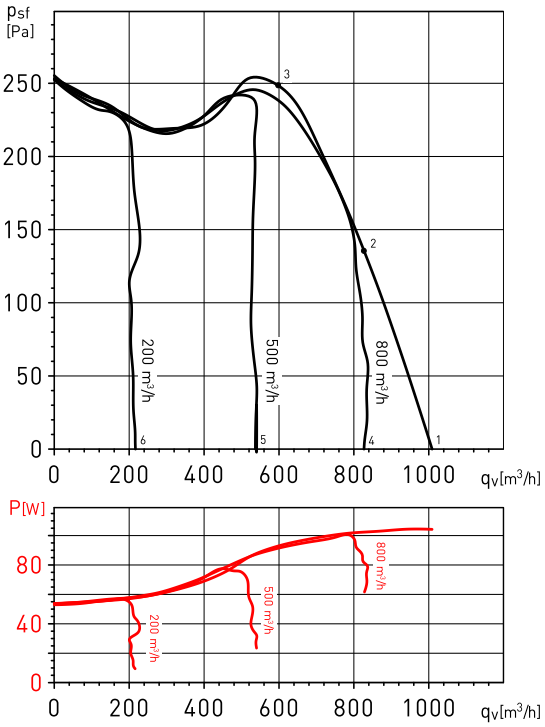

TD-1000/200 SILENT ECOWATT CAV		63	125	250	500	1000	2000	4000	8000	LwA
1	ASPIRATION	29	42	60	58	62	60	56	48	67
	SOUFFLAGE	35	45	61	67	72	65	55	45	74
	RAYONNE	21	29	43	48	51	47	39	36	55
2	ASPIRATION	30	43	58	58	61	59	54	48	66
	SOUFFLAGE	30	46	61	68	71	63	53	44	73
	RAYONNE	22	29	41	48	51	46	37	36	54
3	ASPIRATION	36	48	60	59	58	57	52	44	65
	SOUFFLAGE	33	52	64	67	68	61	51	41	71
	RAYONNE	28	35	44	49	47	44	35	32	53
4	ASPIRATION	28	40	59	54	59	56	51	43	64
	SOUFFLAGE	29	42	60	62	67	59	49	39	69
	RAYONNE	22	25	40	39	50	44	38	35	52
5	ASPIRATION	26	36	52	52	55	49	44	36	58
	SOUFFLAGE	27	39	60	57	60	54	43	33	64
	RAYONNE	20	19	40	41	50	37	32	31	51
6	ASPIRATION	24	34	45	45	44	39	34	30	50
	SOUFFLAGE	33	40	48	49	49	43	33	29	54
	RAYONNE	14	22	37	41	40	31	30	29	45

DIMENSIONS (mm)

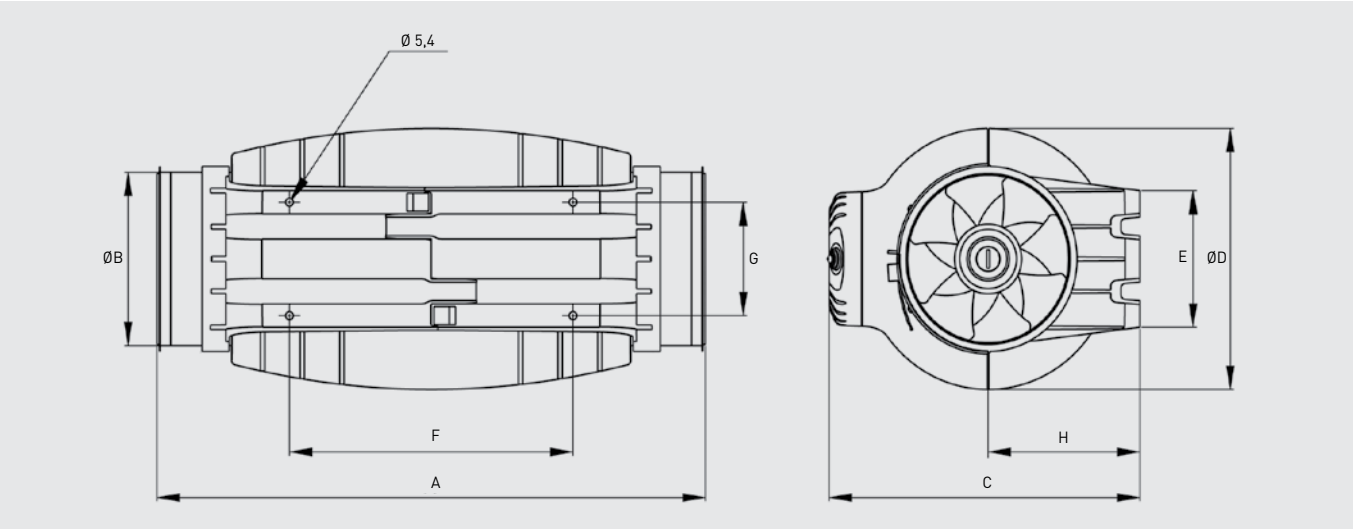

Modèle	A	ØB	C	ØD	E	F	G	H
TD-500/150-160*	484	147	274	221	116	250	96	134
TD-1000/200	568	198	327	264	145	340	129	164

* Un joint caoutchouc additionnel est fourni pour les installations avec des conduits en diamètre 160 mm.

ACCESSOIRES ELECTRIQUES



REB-ECOWATT
Commande de vitesse à distance
Permet le contrôle de la vitesse du ventilateur en continu, manuellement et à distance.



CONTROL ECOWATT BASIC
Commande de vitesse et marche/arrêt.



CONTROL ECOWATT AC/DC
Elément de contrôle pour les systèmes de modulation des débits dans les installations de ventilation dans le tertiaire ou le résidentiel. Contrôle en continu de la vitesse des moteurs afin de s'adapter au besoin. Permet de réduire la consommation énergétique et maintenir une ambiance bien ventilée.



SCO2-A
Sonde de CO_2 et de température d'ambiance.
SCO2-AD
Sonde de CO_2 et de température d'ambiance avec affichage.
SCHT-AD
Sonde de CO_2, d'humidité relative et de température d'ambiance avec affichage.



CPFL-S / CPFL-E
Capteurs de présence
Mesure sensible aux rayonnements infra-rouge liés à la chaleur émise par le corps en mouvement. Angle de détection de 360º.



Ventilateurs hélico-centrifuges de hauteur réduite fabriqués en matériaux plastiques. Montage dans toutes les positions. La conception unique des supports à brides de fixation permet à l'ensemble moteur-hélice d'être monté ou démonté facilement sans necessité de démonter le conduit.

Moteurs

Moteurs à courant continu (DC) type brushless, à haut rendement et faible consommation.
Moteurs IP44 avec roulements à billes.
Alimentation:
90/260V 50/60Hz AC
(modèles de 160 à 800)
230V±15%/50-60Hz AC
(modèles 1300 et 2000)
1 vitesse, variable en standard de 10% à 100% en continu.
Potentiomètre de réglage de la vitesse de rotation dans la boite à bornes (sauf TD-160/100 ECOWATT).
Possibilité de piloter le caisson par un potentiomètre extérieur type REB-ECOWATT ou un signal analogique 0-10V à raccorder dans la boite à bornes.
Installation sous abri pour une température limite d'utilisation entre -20°C et +40°C.

Autres données

Ces appareils sont particulièrement adaptés aux applications de ventilation nécessitant un fonctionnement permanent afin de réduire la consommation, ou pour des systèmes de ventilation controllé en fonction de sonde de contrôle de la qualité de l'air, de l'humidité, de la température, de la pression, etc.

HAUTEUR REDUITE



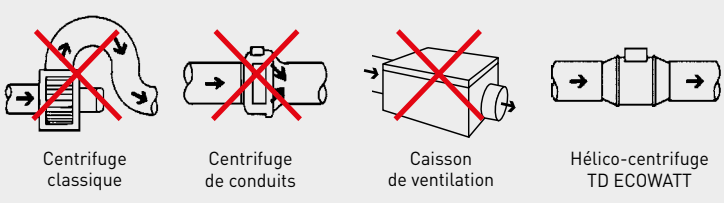

La hauteur réduite de la série TD-ECOWATT est la meilleure solution pour les installations où l'encombrement est limité comme dans les faux-plafonds.

FACILITE DE MONTAGE



Fixer le support.



Insérer le corps moteur-hélice.



Réaliser les connections.



Raccorder les conduits.



Electronique intégrée au ventilateur.



Moteur à courant continu (DC) type brushless, à haut rendement et faible consommation.

ENTRETIEN FACILE



La conception unique des supports à brides de fixation permet au corps moteur-hélice d'être monté ou démonté facilement sans necessité de démonter le conduit.

FLEXIBILITÉ POUR LE MONTAGE

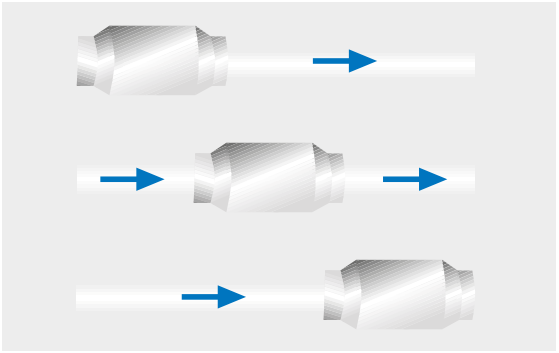

Peut être monté à n'importe quel point du conduit.

CARATERISTIQUES CONSTRUCTIVES

	160	250	350	500	800	1300	2000
ENVELOPPE PLASTIQUE	●	●	●	●	●		
CORPS EN ACIER						●	●
HÉLICE PLASTIQUE	●	●	●	●	●		
HÉLICE EN ALUMINIUM						●	●
CLASSE DE PROTECTION	II	II	II	II	II	I	I
PROTECTION THERMIQUE À RÉARMEMENT MANUEL	●	●	●	●	●		
ROULEMENTS À BILLES GRAISSÉS À VIE	●	●	●	●	●	●	●

CARACTERISTIQUES TECHNIQUES

Modèle	Tension de contrôle (V)	Vitesse (tr/mn)	Puissance absorbée maxi. (W)	Intensité absorbée maxi. (A)	Débit maxi. (m^3/h)	Niveau pression sonore* LpA @ 3m (dB(A))			Poids (kg)
						Soufflage	Aspiration	Rayonné	
TD-160/100 ECOWATT	10	2550	9	0,08	180	43	31	38	1,4
	8	2240	7	0,06	160	36	28	34	
	6	1720	4	0,04	120	32	21	28	
	4	1170	2	0,02	80	24	16	18	
TD-250/100 ECOWATT	10	2480	19	0,14	280	38	37	37	2,0
	8	2090	13	0,10	230	34	32	33	
	6	1530	7	0,06	180	27	19	25	
	4	1040	4	0,03	110	22	18	15	
TD-350/125 ECOWATT	10	2510	20	0,16	380	37	26	38	2,0
	8	2150	14	0,11	320	34	23	35	
	6	1580	8	0,06	230	28	20	28	
	4	1050	4	0,03	160	21	11	18	
TD-500/150 ECOWATT	10	2670	50	0,36	570	47	31	48	2,7
	8	2260	33	0,25	470	42	28	43	
	6	1670	16	0,13	340	34	21	36	
	4	1140	8	0,07	230	26	15	27	
TD-500/160 ECOWATT	10	2650	49	0,36	580	46	33	48	2,7
	8	2250	32	0,25	480	44	31	43	
	6	1660	16	0,13	350	37	24	38	
	4	1150	8	0,07	240	29	18	30	
TD-800/200 ECOWATT	10	2450	101	0,36	960	49	37	51	4,9
	8	2150	70	0,25	830	46	33	47	
	6	1830	46	0,13	710	43	31	44	
	4	1500	28	0,07	580	37	25	38	
TD-1300/250 ECOWATT	10	2590	157	0,70	1250	59	47	65	9,5
	8	2110	93	0,40	990	54	42	60	
	6	1680	54	0,30	800	48	37	52	
	4	1210	29	0,20	580	40	33	44	
TD-2000/315 ECOWATT	10	2580	262	1,10	1740	60	50	64	14,0
	8	2130	154	0,70	1410	56	46	50	
	6	1690	85	0,40	1110	50	40	54	
	4	1230	41	0,20	810	45	35	48	

* Niveau de pression sonore mesuré en champ libre à 3m, aux points milieu des courbes caractéristiques indiqués 2,5,8 et 11.

DIMENSIONS (mm)

TD-160/100 ECOWATT

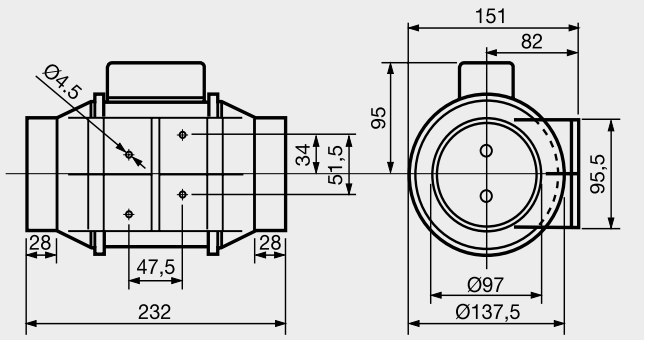

TD-250/100 et TD-350/125 ECOWATT

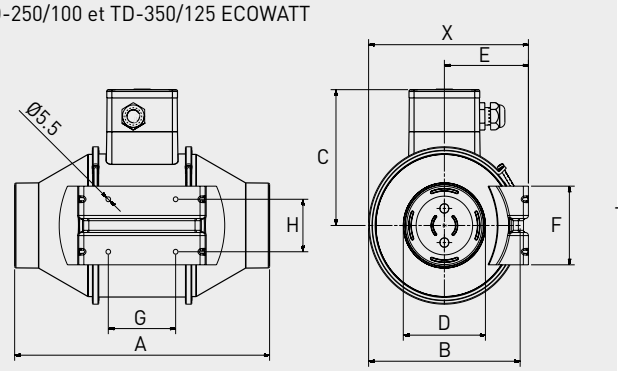

Modèle	X	A	ØB	C	ØD	E	F	G	H
TD-250/100 ECOWATT	188	303	176	156	97	100	90	80	60
TD-350/125 ECOWATT	188	258	176	156	123	100	90	80	60

TD-500/150 ECOWATT

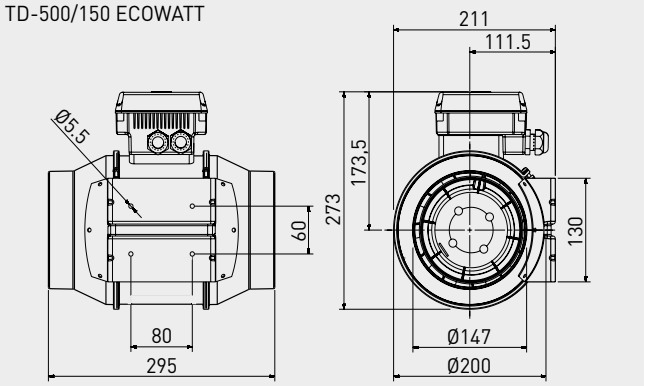

TD-800/200 ECOWATT

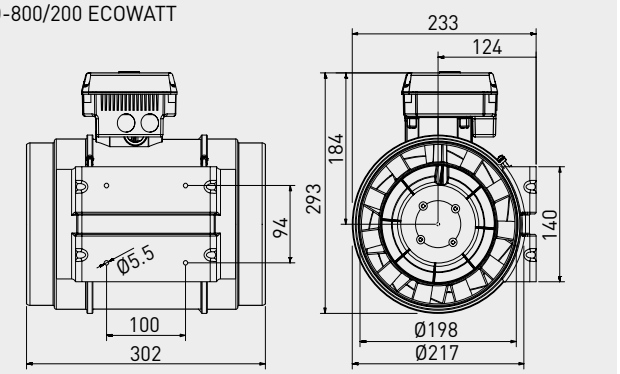

TD-1300/250 et TD-2000/315 ECOWATT

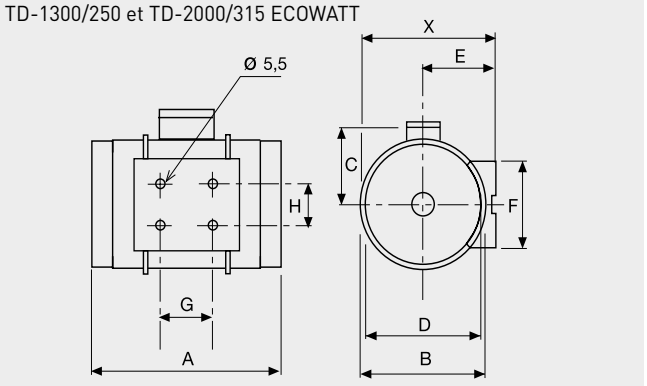

Modèle	X	A	ØB	C	ØD	E	F	G	H
TD-1300/250 ECOWATT	291	386	272	192	248	155	168	145	140
TD-2000/315 ECOWATT	356	450	336	224	312	188	210	182	178

COURBES CARACTERISTIQUES

- q_v: Débit en m^3/h.
- p_{sf}: Pression statique en Pa.
- P: Puissance absorbée en W.
- SFP: Facteur spécifique de puissance en $W/m^3/s$ (courbes bleues).
- Essais aérauliques selon les normes ISO 5801 et AMCA 210-99.
- Puissance sonore en dB(A).

TD-160/100 N ECOWATT

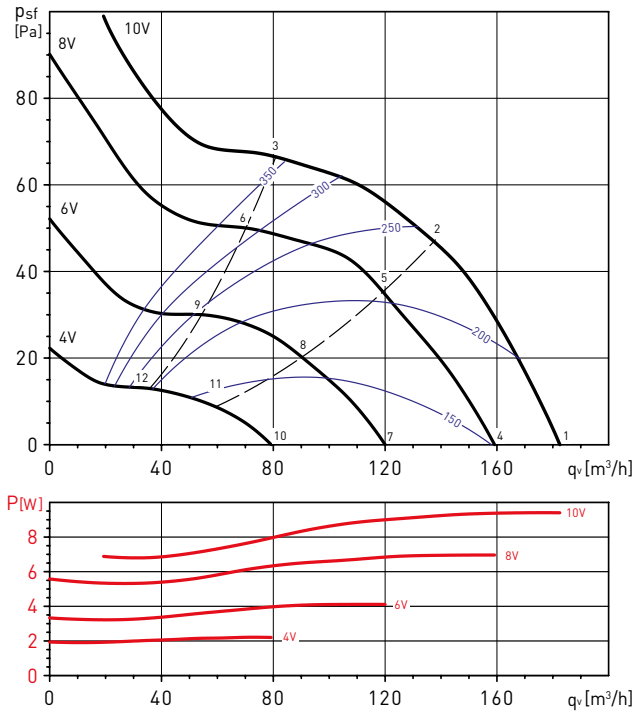

TD-250/100 ECOWATT

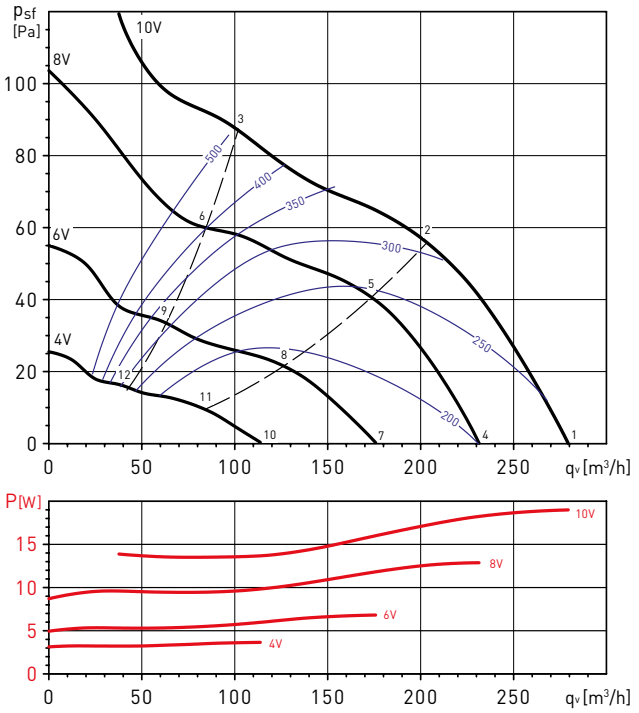

Point de fonctionnement		63	125	250	500	1000	2000	4000	8000	LwA
1	Aspiration	25	27	42	50	63	54	42	33	63
	Soufflage	25	27	40	52	55	53	44	34	59
	Rayonne	24	25	42	43	46	45	34	22	50
2	Aspiration	25	30	44	51	62	53	41	31	63
	Soufflage	25	29	40	52	55	53	42	32	58
	Rayonne	25	28	44	45	46	44	32	21	51
3	Aspiration	28	35	46	52	62	55	40	31	63
	Soufflage	31	34	37	51	53	50	41	31	57
	Rayonne	28	33	46	46	45	45	31	20	52
4	Aspiration	23	25	38	47	55	49	38	29	56
	Soufflage	21	25	37	49	51	48	40	29	55
	Rayonne	21	14	41	38	43	41	31	22	47
5	Aspiration	26	28	41	47	54	48	36	27	56
	Soufflage	23	28	37	49	50	47	38	27	54
	Rayonne	24	18	44	38	42	40	29	20	48
6	Aspiration	28	32	43	48	53	47	36	27	55
	Soufflage	25	31	35	48	48	45	37	27	52
	Rayonne	26	22	46	39	41	39	28	20	48
7	Aspiration	18	22	33	41	52	42	30	24	53
	Soufflage	19	23	30	43	46	41	31	23	49
	Rayonne	10	14	32	33	38	34	26	23	41
8	Aspiration	20	26	34	41	51	41	28	23	52
	Soufflage	21	26	31	42	45	40	30	23	48
	Rayonne	13	17	32	33	37	33	24	22	41
9	Aspiration	22	27	35	41	51	40	28	23	51
	Soufflage	21	25	28	40	43	37	29	23	46
	Rayonne	15	18	33	33	37	32	24	22	40
10	Aspiration	17	20	27	31	43	34	23	23	44
	Soufflage	18	21	22	33	37	31	24	23	39
	Rayonne	17	18	30	27	31	29	23	23	36
11	Aspiration	20	21	27	31	43	33	23	23	44
	Soufflage	18	21	22	32	36	30	24	23	39
	Rayonne	19	18	30	26	31	28	23	23	36
12	Aspiration	18	20	27	30	43	31	23	22	43
	Soufflage	19	19	22	29	33	28	23	22	36
	Rayonne	18	17	30	25	31	26	23	23	35

Point de fonctionnement		63	125	250	500	1000	2000	4000	8000	LwA
1	Aspiration	26	31	47	57	55	52	44	36	60
	Soufflage	28	32	48	56	54	53	44	35	60
	Rayonne	21	29	55	45	42	44	34	24	56
2	Aspiration	26	32	48	54	54	50	42	33	58
	Soufflage	27	31	50	53	49	50	41	31	57
	Rayonne	21	30	57	42	40	42	32	22	57
3	Aspiration	27	34	43	52	53	48	40	32	56
	Soufflage	30	32	45	52	49	49	40	32	55
	Rayonne	22	31	51	40	39	40	30	20	52
4	Aspiration	21	28	48	52	51	47	39	30	56
	Soufflage	24	28	46	52	49	48	39	29	55
	Rayonne	23	34	54	39	37	39	30	23	54
5	Aspiration	22	32	45	50	49	45	37	28	54
	Soufflage	22	30	48	48	44	44	36	27	53
	Rayonne	24	38	51	37	35	36	27	20	52
6	Aspiration	23	31	42	48	49	43	35	28	52
	Soufflage	23	30	44	47	44	43	35	27	51
	Rayonne	25	37	48	35	34	34	26	20	49
7	Aspiration	18	35	41	45	43	38	32	25	49
	Soufflage	21	27	42	44	41	39	32	24	48
	Rayonne	17	34	37	31	29	29	26	23	41
8	Aspiration	18	36	38	42	42	36	31	24	47
	Soufflage	19	28	37	40	41	35	30	24	45
	Rayonne	17	34	34	29	28	28	25	22	39
9	Aspiration	17	33	36	40	41	33	30	24	45
	Soufflage	19	26	36	38	43	33	29	24	45
	Rayonne	16	32	33	26	27	25	24	22	37
10	Aspiration	17	26	34	39	37	30	27	23	42
	Soufflage	17	22	31	33	29	26	26	22	37
	Rayonne	15	33	33	31	29	30	25	23	39
11	Aspiration	18	27	34	38	37	30	28	23	42
	Soufflage	17	21	28	30	28	24	26	22	35
	Rayonne	13	33	31	28	29	30	25	24	38
12	Aspiration	18	26	32	37	37	29	27	23	41
	Soufflage	18	19	27	29	27	23	26	22	34
	Rayonne	14	34	31	27	28	28	25	22	38

COURBES CARACTERISTIQUES

- q_v: Débit en m^3/h.
- p_{sf}: Pression statique en Pa.
- P: Puissance absorbée en W.
- SFP: Facteur spécifique de puissance en $W/m^3/s$ (courbes bleues).
- Essais aérauliques selon les normes ISO 5801 et AMCA 210-99.
- Puissance sonore en dB(A).

TD-350/125 ECOWATT

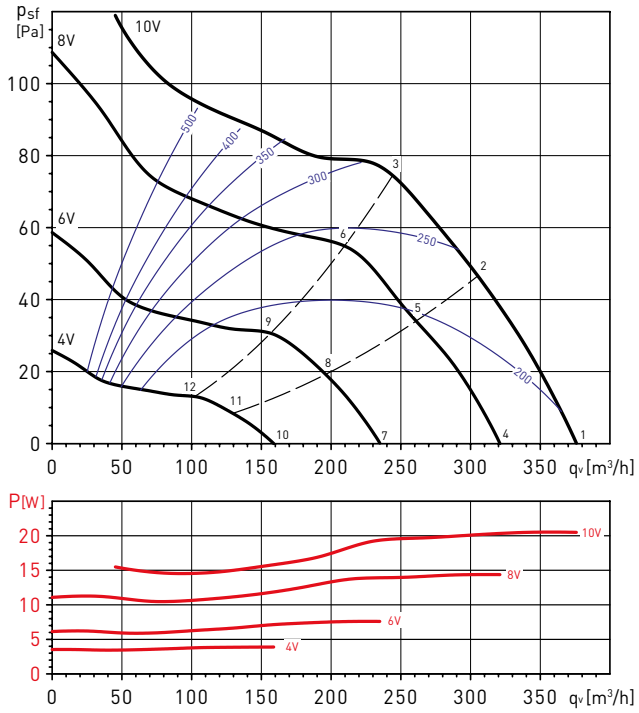

TD-500/150 ECOWATT

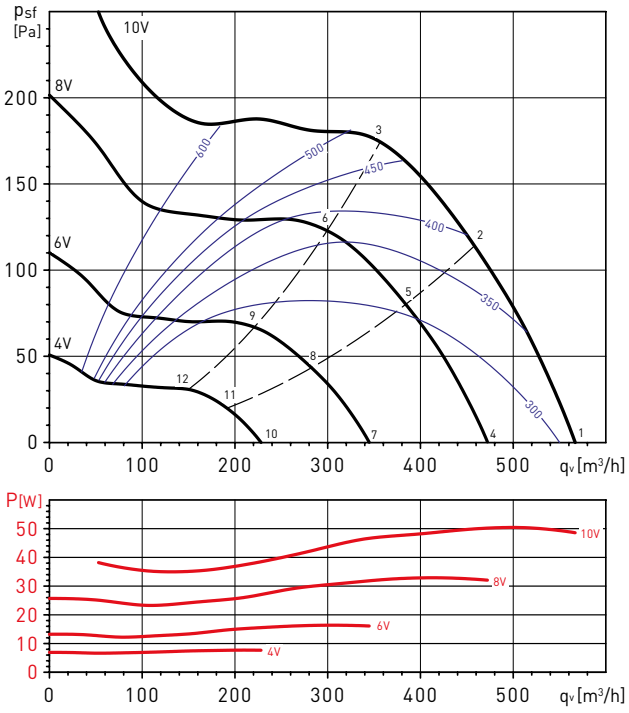

Point de fonctionnement		63	125	250	500	1000	2000	4000	8000	LwA
1	Aspiration	30	31	46	52	56	54	45	35	59
	Soufflage	30	32	48	57	57	53	43	34	61
	Rayonne	32	28	42	36	42	44	34	20	48
2	Aspiration	31	31	46	50	53	51	44	34	57
	Soufflage	25	30	47	53	54	50	43	34	58
	Rayonne	33	28	41	34	39	42	33	19	46
3	Aspiration	32	33	51	55	55	53	46	36	60
	Soufflage	27	34	56	56	54	51	44	34	61
	Rayonne	34	30	46	39	40	44	36	21	50
4	Aspiration	21	31	50	50	53	48	40	30	57
	Soufflage	25	31	55	51	53	46	38	29	58
	Rayonne	20	30	44	36	38	38	31	18	46
5	Aspiration	26	32	45	47	51	46	39	29	54
	Soufflage	25	30	49	49	50	45	39	28	55
	Rayonne	25	31	39	33	37	36	30	18	43
6	Aspiration	26	35	51	51	53	49	42	31	58
	Soufflage	24	33	53	51	49	46	40	28	57
	Rayonne	25	34	46	36	39	39	33	19	48
7	Aspiration	34	36	44	42	45	38	35	24	49
	Soufflage	20	24	42	44	43	36	33	23	48
	Rayonne	29	33	40	26	30	29	29	21	42
8	Aspiration	34	36	42	41	43	37	35	23	48
	Soufflage	20	24	39	42	42	36	33	23	46
	Rayonne	29	33	37	25	28	29	29	20	40
9	Aspiration	37	36	43	43	46	40	35	24	50
	Soufflage	26	31	41	45	41	37	33	23	48
	Rayonne	32	33	39	28	32	31	29	21	42
10	Aspiration	18	26	40	33	32	25	29	23	42
	Soufflage	18	23	35	33	30	24	28	22	39
	Rayonne	16	22	24	22	19	19	26	22	31
11	Aspiration	18	25	40	32	31	24	29	23	41
	Soufflage	19	22	34	33	30	24	28	22	38
	Rayonne	16	21	24	20	18	19	26	22	31
12	Aspiration	18	24	38	33	36	26	29	23	41
	Soufflage	17	23	33	33	30	25	28	22	38
	Rayonne	16	21	23	21	23	20	25	22	31

Point de fonctionnement		63	125	250	500	1000	2000	4000	8000	LwA
1	Aspiration	32	36	53	62	63	65	59	50	69
	Soufflage	38	38	56	62	65	64	58	50	69
	Rayonne	28	23	44	43	44	52	41	29	54
2	Aspiration	32	33	49	61	62	62	55	48	67
	Soufflage	29	33	56	64	64	60	55	49	68
	Rayonne	28	20	40	43	43	48	37	27	51
3	Aspiration	35	42	62	62	63	63	58	51	69
	Soufflage	29	34	57	67	65	61	57	51	70
	Rayonne	31	29	52	44	44	49	39	30	55
4	Aspiration	25	34	58	55	58	62	53	45	65
	Soufflage	31	34	55	57	59	59	52	45	64
	Rayonne	11	25	47	41	39	49	35	25	51
5	Aspiration	23	31	54	53	56	58	51	42	62
	Soufflage	26	33	57	57	57	55	51	44	63
	Rayonne	10	22	43	40	38	45	32	22	48
6	Aspiration	30	40	62	56	58	58	53	45	65
	Soufflage	27	38	59	62	60	56	53	46	66
	Rayonne	17	31	51	42	39	45	34	25	53
7	Aspiration	20	33	47	49	51	53	43	34	57
	Soufflage	22	33	51	52	52	50	43	35	58
	Rayonne	13	23	35	37	35	40	26	18	43
8	Aspiration	19	33	46	49	49	48	42	33	54
	Soufflage	20	32	51	51	50	46	41	34	56
	Rayonne	12	22	33	37	33	35	24	16	41
9	Aspiration	28	35	51	50	49	49	44	37	56
	Soufflage	19	34	53	54	51	47	42	34	58
	Rayonne	21	25	39	38	33	36	27	20	43
10	Aspiration	18	26	40	42	42	38	31	28	47
	Soufflage	17	23	41	45	46	37	31	26	50
	Rayonne	10	18	30	33	30	26	20	20	36
11	Aspiration	18	25	40	42	38	36	30	27	46
	Soufflage	19	24	41	44	41	35	31	26	47
	Rayonne	10	17	30	32	26	24	19	20	35
12	Aspiration	20	34	41	42	39	38	32	28	47
	Soufflage	20	28	42	45	42	37	33	27	48
	Rayonne	13	27	31	33	27	25	21	20	37

COURBES CARACTERISTIQUES

- q_v: Débit en m^3/h.
- p_{sf}: Pression statique en Pa.
- P: Puissance absorbée en W.
- SFP: Facteur spécifique de puissance en $W/m^3/s$ (courbes bleues).
- Essais aérauliques selon les normes ISO 5801 et AMCA 210-99.
- Puissance sonore en dB(A).

TD-500/160 ECOWATT

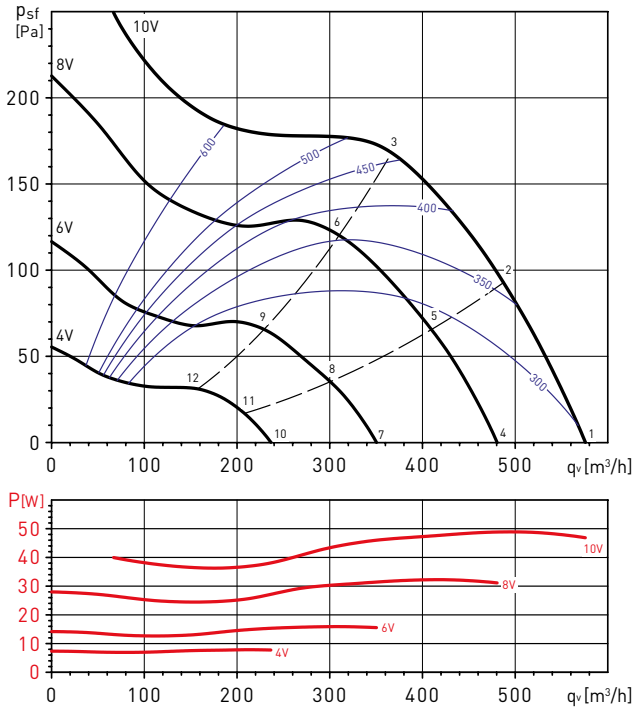

TD-800/200 ECOWATT

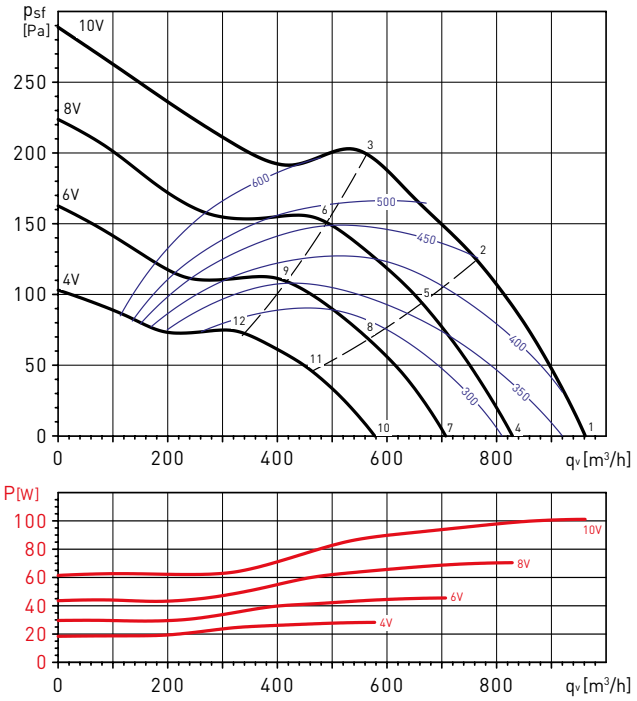

Point de fonctionnement		63	125	250	500	1000	2000	4000	8000	LwA
1	Aspiration	34	36	56	56	64	65	59	50	69
	Soufflage	33	36	58	61	66	64	58	50	70
	Rayonne	40	28	45	41	50	53	41	30	55
2	Aspiration	34	33	53	55	62	63	56	48	66
	Soufflage	30	33	58	62	64	61	56	49	68
	Rayonne	39	25	42	40	47	50	38	28	53
3	Aspiration	35	38	58	59	62	62	57	49	67
	Soufflage	29	35	56	65	65	61	57	49	69
	Rayonne	40	30	47	44	47	50	39	29	54
4	Aspiration	26	34	59	53	56	62	54	44	65
	Soufflage	25	33	54	57	60	59	53	44	65
	Rayonne	26	27	45	37	41	50	36	25	52
5	Aspiration	30	43	61	51	55	59	52	43	64
	Soufflage	23	31	55	57	59	57	51	43	63
	Rayonne	31	36	47	36	40	47	34	23	51
6	Aspiration	33	45	62	54	56	58	52	44	65
	Soufflage	25	39	57	61	61	59	53	44	66
	Rayonne	33	38	48	38	41	46	35	24	51
7	Aspiration	25	33	50	50	51	55	46	34	58
	Soufflage	28	31	52	51	54	52	44	34	59
	Rayonne	21	23	38	36	35	43	30	19	45
8	Aspiration	24	33	50	49	49	53	44	33	57
	Soufflage	28	30	52	51	52	50	43	33	58
	Rayonne	20	23	37	35	33	40	28	18	44
9	Aspiration	26	34	52	50	49	53	44	32	57
	Soufflage	27	33	56	53	54	53	45	33	60
	Rayonne	21	23	39	36	33	40	28	17	44
10	Aspiration	19	27	42	42	43	45	35	26	49
	Soufflage	18	25	40	44	47	46	36	25	51
	Rayonne	15	21	30	32	30	33	24	20	38
11	Aspiration	20	28	43	41	38	45	35	25	49
	Soufflage	20	26	41	43	43	46	35	25	50
	Rayonne	16	22	32	31	25	33	24	20	38
12	Aspiration	20	30	43	42	38	44	34	25	48
	Soufflage	21	30	41	43	42	46	36	26	50
	Rayonne	15	24	31	32	25	32	23	20	37

Point de fonctionnement		63	125	250	500	1000	2000	4000	8000	LwA
1	Aspiration	25	36	52	58	66	66	62	52	70
	Soufflage	49	48	51	62	67	68	64	51	72
	Rayonne	6	28	39	44	54	55	47	32	58
2	Aspiration	26	36	52	60	65	64	59	50	69
	Soufflage	38	38	51	62	67	66	61	50	71
	Rayonne	7	28	40	46	53	54	44	30	57
3	Aspiration	29	42	61	68	67	66	59	51	72
	Soufflage	33	41	61	70	69	67	61	51	74
	Rayonne	11	33	49	54	55	55	44	30	60
4	Aspiration	22	34	51	55	63	63	58	48	67
	Soufflage	46	44	53	58	64	65	59	47	69
	Rayonne	6	25	40	41	50	52	42	27	54
5	Aspiration	24	33	55	56	62	61	55	46	66
	Soufflage	36	35	52	58	63	63	56	45	67
	Rayonne	8	24	44	43	49	50	39	25	53
6	Aspiration	27	49	57	64	63	61	55	46	68
	Soufflage	30	40	60	66	66	63	56	46	71
	Rayonne	11	40	46	51	50	50	39	26	56
7	Aspiration	22	32	49	54	60	59	53	43	64
	Soufflage	41	40	52	55	61	61	54	42	65
	Rayonne	8	23	37	40	48	48	37	24	51
8	Aspiration	22	30	56	53	59	57	50	41	63
	Soufflage	31	31	52	55	60	59	51	40	64
	Rayonne	8	21	44	40	47	45	34	22	51
9	Aspiration	23	41	57	57	60	57	50	41	64
	Soufflage	26	40	63	62	61	59	51	40	67
	Rayonne	10	33	46	43	48	45	34	22	52
10	Aspiration	19	30	47	49	54	54	45	37	58
	Soufflage	34	32	44	51	56	56	47	35	60
	Rayonne	11	23	38	39	41	41	30	23	46
11	Aspiration	21	29	50	49	52	50	43	35	57
	Soufflage	26	26	46	51	54	52	43	32	58
	Rayonne	13	22	41	38	39	37	27	21	45
12	Aspiration	21	41	55	53	53	50	42	35	59
	Soufflage	25	36	54	55	55	52	43	33	60
	Rayonne	13	34	46	43	39	37	27	21	49

COURBES CARACTERISTIQUES

- q_v: Débit en m^3/h.
- p_{sf}: Pression statique en Pa.
- P: Puissance absorbée en W.
- SFP: Facteur spécifique de puissance en $W/m^3/s$ (courbes bleues).
- Essais aérauliques selon les normes ISO 5801 et AMCA 210-99.
- Puissance sonore en dB(A).

TD-1300/250 ECOWATT

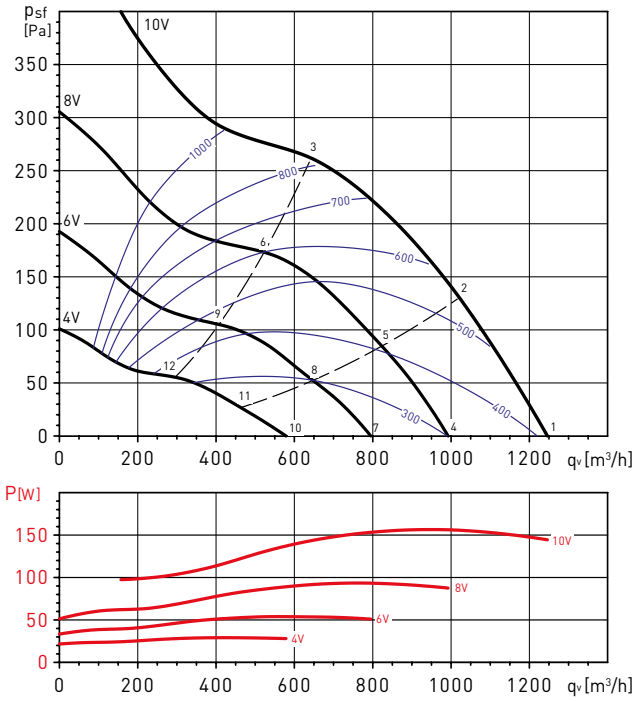

TD-2000/315 ECOWATT

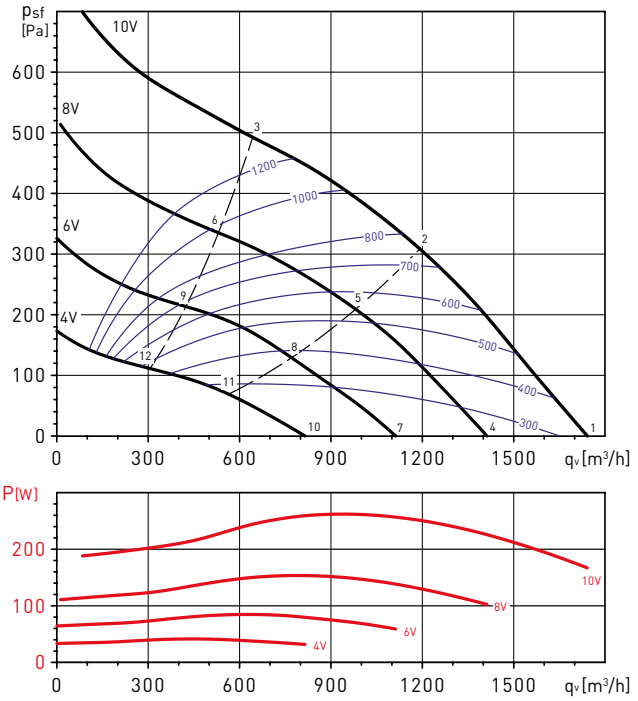

Point de fonctionnement		63	125	250	500	1000	2000	4000	8000	LwA
1	Aspiration	45	54	64	69	77	74	67	60	80
	Soufflage	39	47	68	74	82	80	72	63	85
	Rayonne	44	44	49	52	65	64	53	47	68
2	Aspiration	45	57	68	70	76	73	66	59	79
	Soufflage	39	50	69	75	82	79	71	61	85
	Rayonne	44	47	53	53	64	63	51	46	67
3	Aspiration	46	59	68	69	73	70	63	54	76
	Soufflage	40	51	70	74	79	76	67	57	82
	Rayonne	45	49	54	52	61	59	48	41	64
4	Aspiration	45	52	61	64	73	69	62	54	75
	Soufflage	34	46	63	70	80	74	66	56	81
	Rayonne	44	46	43	48	61	58	48	42	63
5	Aspiration	45	59	62	64	71	67	60	52	74
	Soufflage	35	51	63	70	77	73	65	54	80
	Rayonne	45	53	44	48	59	57	47	40	62
6	Aspiration	45	57	67	63	67	63	56	47	72
	Soufflage	37	50	65	69	73	70	60	50	76
	Rayonne	45	51	49	47	55	53	42	35	59
7	Aspiration	45	51	56	60	67	61	55	46	69
	Soufflage	33	45	58	64	70	69	59	48	73
	Rayonne	45	45	41	50	55	53	41	36	58
8	Aspiration	45	52	57	59	66	60	54	45	68
	Soufflage	32	47	58	64	69	67	58	46	72
	Rayonne	45	47	42	49	53	52	40	35	57
9	Aspiration	44	55	61	57	62	57	49	40	66
	Soufflage	34	48	59	61	65	62	52	41	69
	Rayonne	44	49	46	47	49	48	35	30	55
10	Aspiration	43	47	51	52	59	51	44	35	61
	Soufflage	28	36	52	58	62	58	48	36	65
	Rayonne	43	46	42	49	47	43	37	32	54
11	Aspiration	43	47	52	51	58	50	43	34	60
	Soufflage	30	38	52	57	61	57	47	35	64
	Rayonne	43	46	43	48	46	42	35	31	53
12	Aspiration	45	49	54	48	56	47	38	33	59
	Soufflage	31	38	51	53	57	53	40	32	60
	Rayonne	44	47	45	46	43	38	31	30	52

Point de fonctionnement		63	125	250	500	1000	2000	4000	8000	LwA
1	Aspiration	35	56	65	70	78	74	68	62	80
	Soufflage	46	54	70	76	82	80	72	64	85
	Rayonne	22	40	55	61	68	65	59	54	71
2	Aspiration	37	61	69	70	77	73	68	61	80
	Soufflage	46	60	74	77	81	79	70	63	84
	Rayonne	24	45	59	62	67	64	58	53	70
3	Aspiration	35	58	66	70	77	74	68	61	80
	Soufflage	44	54	70	75	80	78	70	62	83
	Rayonne	22	41	56	61	67	64	58	53	70
4	Aspiration	32	56	63	67	73	70	63	55	76
	Soufflage	45	53	68	72	77	75	66	58	80
	Rayonne	20	38	53	56	63	60	54	47	66
5	Aspiration	35	67	65	67	73	69	63	54	76
	Soufflage	45	64	69	73	76	74	65	56	80
	Rayonne	23	49	55	56	63	59	54	46	66
6	Aspiration	33	60	64	67	73	70	63	55	76
	Soufflage	43	54	66	70	74	72	64	55	78
	Rayonne	20	41	53	56	62	59	53	46	65
7	Aspiration	38	53	57	59	67	63	56	45	70
	Soufflage	30	49	63	67	75	69	60	49	77
	Rayonne	36	42	48	50	57	54	47	38	60
8	Aspiration	35	61	59	60	67	62	56	46	70
	Soufflage	31	54	64	68	70	68	59	48	74
	Rayonne	33	50	50	50	57	53	47	38	60
9	Aspiration	37	56	58	60	67	63	56	46	70
	Soufflage	26	47	60	64	69	64	55	45	72
	Rayonne	35	45	49	50	57	53	47	38	60
10	Aspiration	29	50	54	55	62	58	50	38	65
	Soufflage	29	46	57	62	65	62	52	40	68
	Rayonne	24	41	41	46	52	47	41	31	55
11	Aspiration	31	54	55	56	62	57	49	39	65
	Soufflage	30	48	59	62	64	62	51	40	68
	Rayonne	26	45	42	46	52	47	40	32	55
12	Aspiration	30	51	54	55	62	57	50	38	65
	Soufflage	30	47	59	63	65	63	52	41	69
	Rayonne	25	43	42	47	53	48	41	32	55



Gamme de ventilateurs centrifuges en ligne, pour montage sur conduits circulaires.
Utilisable pour tout type d'installation de ventilation générale, aussi bien dans l'habitat que pour des locaux commerciaux, tertiiares o uindustriels.

Description
Ventilateurs in-line circulaires pour conduits de diamètres 100 à 400 mm
Installation dans toutes les positions.
Températures de fonctionnement entre -20ºC et +40ºC.
Large gamme d'accessoires permettant de faciliter l'installation et de contrôler le fonctionnement des ventilateurs

Construction
- Carcasse en tôle d'acier galvanisé protégée par peinture polyester noire. Montage étanche.
- Turbine centrifuge à réaction en accouplement direct.
- Moteurs à courant continu, type brushless EC, pour réseaux monophasés 230V±15% / 50-60Hz, IP44 avec protection thermique.
- Potentiomètre de réglage de la vitesse de rotation dans la boite à bornes
- Possibilité de piloter le caisson par un potentiomètre extérieur type REB-ECOWATT ou un signal analogique 0-10V à raccorder dans la boite à bornes.



Pieds de montage
Livré avec l'appareil en standard (modèles 100 à 315).



Modèles 355 et 400

CARACTERISTIQUES TECHNIQUES

Avant d'installer le ventilateur vérifier que les valeurs indiquées sur la plaque signalétique du moteur sont compatibles avec celles du réseau d'alimentation électrique.

Modèle	Tension (V)	Vitesse (tr/mn)	Puissance absorbée maxi. (W)	Intensité absorbée maxi. (A)	Débit maxi. (m^3/h)	Niveau de pression sonore LpA (2 à 3m* (dB(A))			Poids (kg)
						Aspiration	Rayonné	Soufflage	
VENT-100 ECOWATT	10	2810	61	0,40	300	50	41	48	4,0
	8	2325	41	0,30	250	47	38	43	
	6	1790	22	0,20	200	38	34	38	
	4	1310	12	0,10	150	31	29	31	
VENT-125 ECOWATT	10	2800	65	0,50	380	50	41	48	4,0
	8	2330	46	0,30	330	46	38	44	
	6	1780	24	0,20	250	40	35	38	
	4	1275	12	0,10	180	32	29	31	
VENT-150 ECOWATT	10	2910	115	0,80	660	57	38	55	5,0
	8	1550	80	0,60	580	54	38	52	
	6	1910	36	0,30	420	47	34	44	
	4	1360	16	0,10	300	37	24	35	
VENT-160 ECOWATT	10	2860	109	0,80	710	56	37	55	5,0
	8	2430	70	0,50	590	53	40	52	
	6	1860	34	0,30	450	46	33	44	
	4	1330	16	0,10	320	37	28	36	
VENT-200 ECOWATT	10	2580	136	0,90	920	54	35	54	5,0
	8	2260	92	0,70	800	49	32	50	
	6	1750	46	0,30	630	43	28	44	
	4	1300	22	0,20	450	36	24	36	
VENT-250 ECOWATT	10	2580	137	0,90	1030	56	39	57	6,0
	8	2210	87	0,60	880	52	35	54	
	6	1740	45	0,30	700	45	29	49	
	4	1280	22	0,20	520	39	24	49	
VENT-315 ECOWATT	10	2570	285	1,80	1650	61	46	63	8,0
	8	2210	185	1,20	1440	57	44	59	
	6	1720	93	0,60	1100	51	45	53	
	4	1260	41	0,30	790	44	38	53	
VENT-355 ECOWATT	10	1410	248	1,00	2620	53	43	55	17,0
	8	1260	178	0,80	2310	50	39	52	
	6	1060	109	0,50	1940	47	36	48	
	4	860	63	0,30	1590	43	32	43	
VENT-400 ECOWATT	10	1400	376	1,60	3390	55	44	58	22,0
	8	1240	266	1,10	3000	52	42	54	
	6	1050	162	0,70	2530	47	37	49	
	4	870	96	0,40	2070	41	33	43	

* Niveaux de pression sonore mesurés en champ libre à 3 m, aux points milieux des courbes indiqués 2,5,8 et 11.

DIMENSIONS (mm)

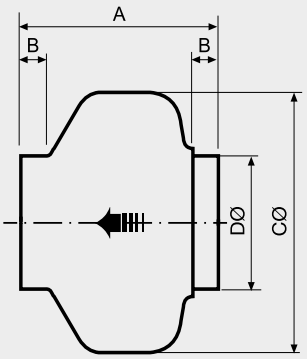

VENT-100 à 315

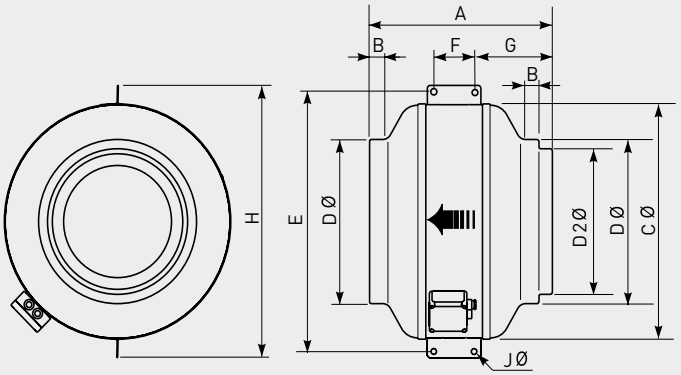

VENT-355 / VENT-400

Modèle	A	B	C	D	D2	E	F	G	H	J
VENT-100 ECOWATT	251	23	243	98						
VENT-125 ECOWATT	253	27	243	123						
VENT-150 ECOWATT	214	24	333	147						
VENT-160 ECOWATT	222	28	333	157						
VENT-200 ECOWATT	223	25	333	198						
VENT-250 ECOWATT	206	27	333	248						
VENT-315 ECOWATT	230	25	401	312						
VENT-355 ECOWATT	410	25	508	354	314	565	100	170	587	11
VENT-400 ECOWATT	441	25	568	399	354	625	100	185	647	11

COURBES CARACTERISTIQUES - CARACTERISTIQUES ACOUSTIQUES

- q_v: Débit en m^3/h.
- p_{sf}: Pression statique en Pa.
- P: Puissance absorbée en W.
- SFP: Facteur spécifique de puissance en $W/m^3/s$ (courbes bleues).
- Essais réalisés en accord avec les Normes ISO 5801:1997.

VENT-100 ECOWATT

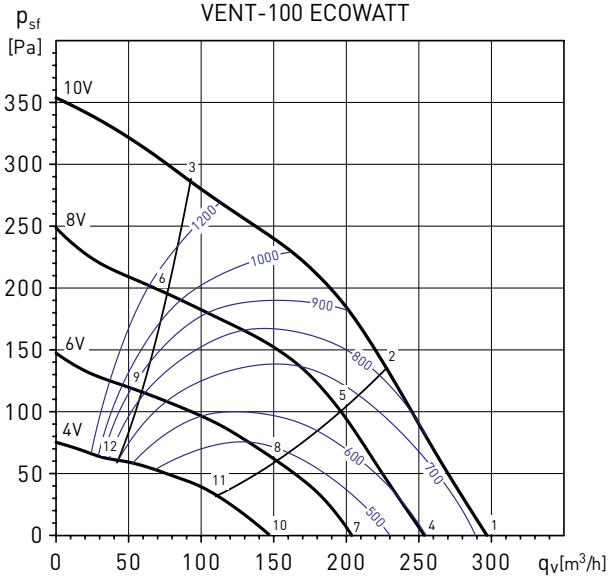

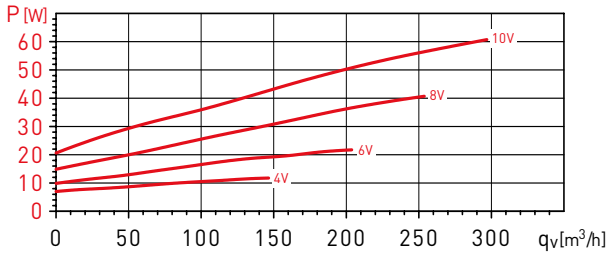

VENT-125 ECOWATT

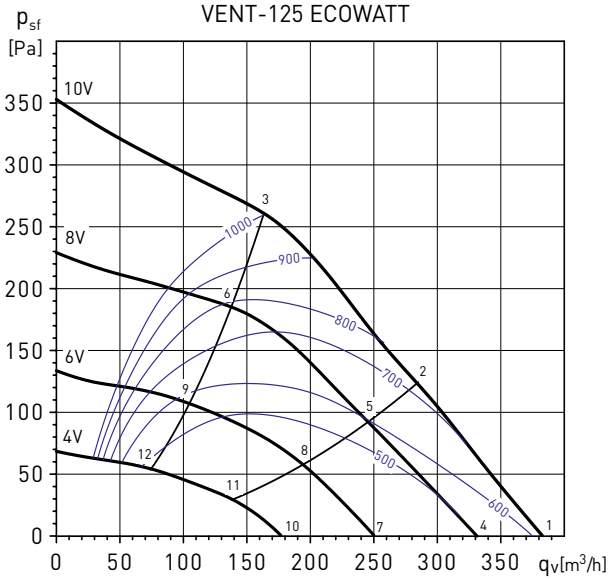

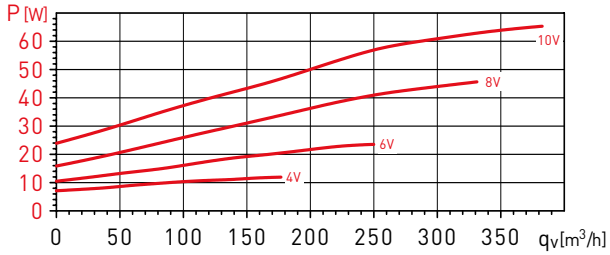

Point de fonctionnement		63	125	250	500	1000	2000	4000	8000	LwA
1	Aspiration	42	53	62	65	68	63	53	44	71
	Soufflage	41	52	67	64	61	63	54	46	71
	Rayonné	38	52	59	54	57	56	42	37	63
2	Aspiration	39	48	58	64	67	62	52	44	70
	Soufflage	38	47	61	62	60	62	51	40	68
	Rayonné	35	47	55	53	56	56	41	27	61
3	Aspiration	10	46	56	63	65	60	53	48	68
	Soufflage	10	46	56	62	58	59	49	39	65
	Rayonné	26	45	53	52	54	53	42	31	59
4	Aspiration	40	50	59	63	65	59	50	40	68
	Soufflage	38	47	63	60	56	57	49	39	66
	Rayonné	33	47	55	49	55	54	37	24	60
5	Aspiration	36	45	55	63	63	57	48	40	67
	Soufflage	33	42	57	60	54	55	44	33	63
	Rayonné	29	42	51	50	53	52	35	23	58
6	Aspiration	29	40	56	62	60	55	49	43	66
	Soufflage	27	42	52	58	51	52	42	33	61
	Rayonné	22	37	52	49	51	50	36	26	57
7	Aspiration	35	42	52	55	56	50	39	29	60
	Soufflage	42	50	56	54	50	49	40	29	60
	Rayonné	37	42	52	50	50	44	27	20	56
8	Aspiration	32	41	50	54	54	48	38	30	58
	Soufflage	42	50	53	53	48	47	35	25	58
	Rayonné	34	40	50	49	48	42	25	21	54
9	Aspiration	29	40	49	52	51	46	39	32	56
	Soufflage	42	50	49	50	46	45	32	25	56
	Rayonné	32	39	49	47	44	41	27	23	52
10	Aspiration	31	38	45	47	49	40	28	23	52
	Soufflage	30	44	48	47	44	40	28	23	52
	Rayonné	36	36	45	44	42	37	25	23	49
11	Aspiration	29	38	45	46	48	39	28	24	51
	Soufflage	29	45	45	46	43	39	25	23	51
	Rayonné	34	36	45	43	41	36	25	23	49
12	Aspiration	21	36	43	43	46	40	29	24	50
	Soufflage	28	42	43	44	42	39	25	23	49
	Rayonné	26	34	43	40	39	37	26	23	47

Point de fonctionnement		63	125	250	500	1000	2000	4000	8000	LwA
1	Aspiration	39	48	60	66	69	65	56	44	72
	Soufflage	43	49	66	65	63	64	56	46	71
	Rayonné	29	45	58	50	60	56	49	40	64
2	Aspiration	37	45	57	64	66	62	52	40	70
	Soufflage	38	45	62	63	62	60	53	42	68
	Rayonné	27	43	55	49	58	54	45	36	61
3	Aspiration	31	46	61	65	66	61	50	40	70
	Soufflage	35	42	58	64	61	60	52	43	67
	Rayonné	21	44	59	49	57	53	43	36	62
4	Aspiration	36	45	56	64	65	61	52	39	69
	Soufflage	39	46	62	62	59	58	51	41	67
	Rayonné	31	42	51	51	58	53	45	36	61
5	Aspiration	34	42	53	61	62	58	47	35	66
	Soufflage	34	42	58	60	57	55	47	36	64
	Rayonné	28	39	48	48	55	50	41	32	58
6	Aspiration	27	39	59	61	60	56	44	33	66
	Soufflage	27	38	62	59	55	54	46	39	65
	Rayonné	22	36	54	48	54	48	37	30	58
7	Aspiration	31	45	54	57	58	53	43	30	62
	Soufflage	42	42	56	55	52	50	42	30	60
	Rayonné	26	46	50	51	53	45	37	28	57
8	Aspiration	28	44	54	54	55	49	38	26	60
	Soufflage	42	41	53	53	50	47	37	26	58
	Rayonné	23	45	50	48	50	42	32	25	55
9	Aspiration	25	40	52	54	54	48	35	25	59
	Soufflage	42	42	53	52	49	46	36	28	57
	Rayonné	20	41	47	48	49	40	29	24	53
10	Aspiration	30	42	47	48	49	42	32	24	54
	Soufflage	30	41	49	47	46	41	30	23	53
	Rayonné	30	36	48	45	46	38	31	24	51
11	Aspiration	27	39	46	46	47	39	29	23	52
	Soufflage	29	41	47	45	45	39	27	23	51
	Rayonné	27	34	46	42	43	35	27	23	49
12	Aspiration	28	43	44	45	46	38	28	23	51
	Soufflage	29	41	46	44	45	38	27	23	50
	Rayonné	28	37	45	42	42	34	27	23	48

COURBES CARACTERISTIQUES - CARACTERISTIQUES ACOUSTIQUES

- q_v: Débit en m^3/h.
- p_{sf}: Pression statique en Pa.
- P: Puissance absorbée en W.
- SFP: Facteur spécifique de puissance en $W/m^3/s$ (courbes bleues).
- Essais réalisés en accord avec les Normes ISO 5801:1997.

VENT-150 ECOWATT

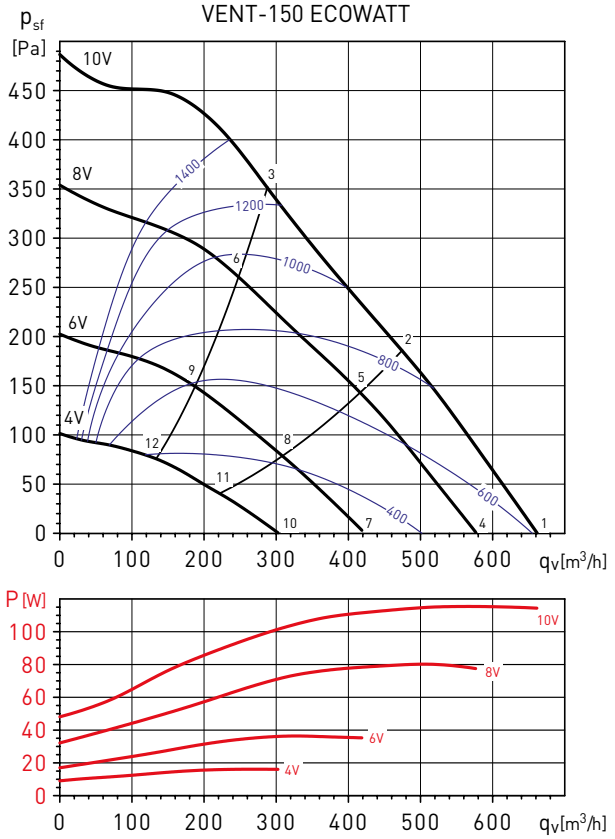

VENT-160 ECOWATT

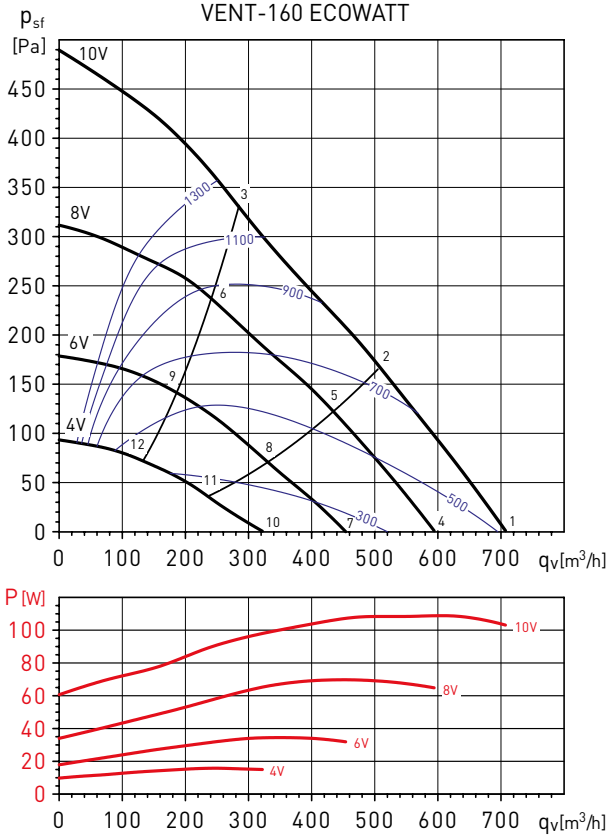

Point de fonctionnement		63	125	250	500	1000	2000	4000	8000	LwA
1	Aspiration	44	52	65	74	73	69	64	54	78
	Soufflage	44	51	68	70	71	69	64	53	76
	Rayonné	28	39	45	47	54	56	47	36	59
2	Aspiration	43	53	66	74	72	68	62	52	77
	Soufflage	42	53	69	69	70	67	61	51	75
	Rayonné	27	40	46	47	53	54	44	34	58
3	Aspiration	40	54	66	76	72	67	60	50	78
	Soufflage	39	55	69	71	70	67	60	50	76
	Rayonné	24	41	46	49	53	53	43	32	57
4	Aspiration	41	49	61	71	69	65	60	49	74
	Soufflage	41	49	65	67	68	65	60	48	73
	Rayonné	32	42	47	53	52	54	46	35	58
5	Aspiration	41	51	61	71	68	64	58	47	74
	Soufflage	40	52	66	66	67	64	58	47	72
	Rayonné	32	43	48	53	51	53	44	33	58
6	Aspiration	38	54	63	72	69	63	56	47	75
	Soufflage	37	57	66	67	67	64	56	46	72
	Rayonné	27	46	48	53	51	52	42	32	58
7	Aspiration	35	45	55	65	62	58	51	39	68
	Soufflage	34	45	58	60	60	58	51	38	65
	Rayonné	29	41	42	49	47	51	38	26	55
8	Aspiration	34	47	54	64	62	57	49	38	67
	Soufflage	33	49	58	59	59	56	48	37	64
	Rayonné	29	43	41	48	47	50	35	25	54
9	Aspiration	35	49	56	65	62	57	48	39	68
	Soufflage	33	51	57	60	59	55	47	37	65
	Rayonné	29	45	43	48	47	49	35	26	54
10	Aspiration	28	36	47	55	52	48	37	27	58
	Soufflage	27	38	51	51	50	46	36	26	56
	Rayonné	23	30	35	41	40	36	26	24	45
11	Aspiration	28	38	47	54	52	46	36	27	57
	Soufflage	28	39	49	50	50	44	34	26	55
	Rayonné	24	31	34	40	39	34	25	23	44
12	Aspiration	33	39	48	54	51	44	36	26	57
	Soufflage	34	40	47	49	48	42	33	26	53
	Rayonné	28	32	36	39	38	32	25	23	44

Point de fonctionnement		63	125	250	500	1000	2000	4000	8000	LwA
1	Aspiration	41	50	64	74	73	69	66	54	78
	Soufflage	41	49	67	71	71	69	65	54	76
	Rayonné	19	32	41	48	50	57	50	39	59
2	Aspiration	43	50	64	72	71	68	62	51	76
	Soufflage	41	50	69	69	70	68	62	51	75
	Rayonné	21	32	42	46	48	56	46	35	57
3	Aspiration	41	53	63	74	71	66	60	49	76
	Soufflage	40	55	67	70	69	66	60	49	74
	Rayonné	19	35	41	48	48	54	44	33	56
4	Aspiration	39	47	61	71	69	66	61	49	74
	Soufflage	39	46	64	67	67	66	61	49	73
	Rayonné	24	31	44	46	50	60	46	35	61
5	Aspiration	38	48	60	70	68	65	59	47	73
	Soufflage	38	49	64	66	66	66	58	46	72
	Rayonné	23	33	43	44	49	60	44	33	60
6	Aspiration	37	48	57	66	63	60	52	41	69
	Soufflage	36	50	59	62	61	61	51	41	67
	Rayonné	23	35	39	42	46	55	38	29	56
7	Aspiration	33	42	54	65	61	58	53	39	67
	Soufflage	32	44	56	61	60	60	52	39	65
	Rayonné	22	33	36	43	47	53	39	29	54
8	Aspiration	32	46	53	63	61	57	49	37	66
	Soufflage	32	49	56	59	59	59	49	37	64
	Rayonné	21	37	35	41	46	52	36	27	53
9	Aspiration	33	42	50	58	55	54	44	32	61
	Soufflage	33	44	52	54	53	55	42	32	60
	Rayonné	23	34	34	39	43	48	31	24	50
10	Aspiration	25	38	48	55	52	51	40	28	58
	Soufflage	26	37	50	51	50	52	38	27	57
	Rayonné	17	30	38	40	44	46	27	25	49
11	Aspiration	27	39	45	53	51	51	38	27	57
	Soufflage	28	39	48	49	49	52	36	26	56
	Rayonné	19	31	36	38	43	46	25	24	48
12	Aspiration	31	39	44	52	49	50	38	26	56
	Soufflage	32	38	46	47	47	51	35	26	54
	Rayonné	22	31	34	36	41	45	25	23	47

COURBES CARACTERISTIQUES - CARACTERISTIQUES ACOUSTIQUES

- q_v: Débit en m^3/h.
- p_{sf}: Pression statique en Pa.
- P: Puissance absorbée en W.
- SFP: Facteur spécifique de puissance en $W/m^3/s$ (courbes bleues).
- Essais réalisés en accord avec les Normes ISO 5801:1997.

VENT-200 ECOWATT

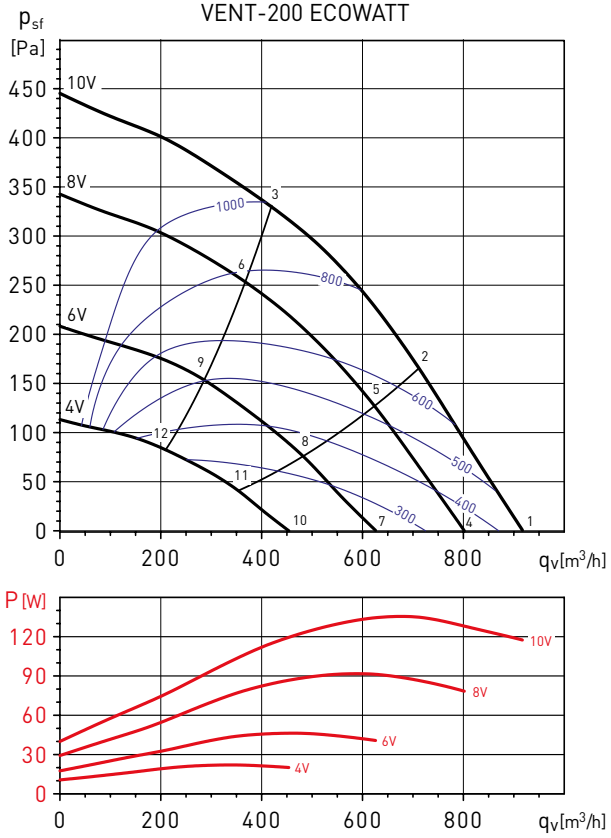

VENT-250 ECOWATT

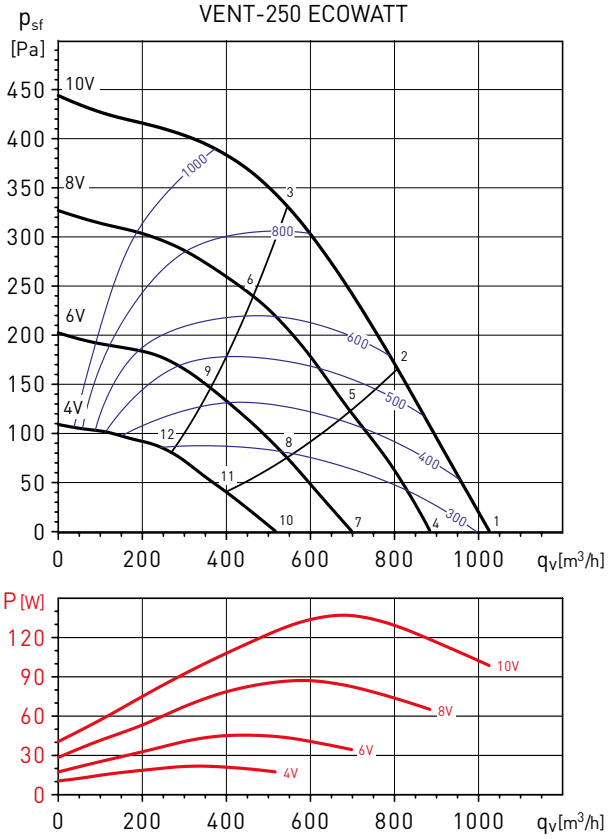

Point de fonctionnement		63	125	250	500	1000	2000	4000	8000	LwA
1	Aspiration	42	52	62	70	68	65	65	61	74
	Soufflage	41	51	66	67	68	69	66	60	75
	Rayonné	30	36	40	48	46	53	48	43	56
2	Aspiration	37	50	63	70	68	64	63	57	74
	Soufflage	39	51	66	67	68	68	64	56	74
	Rayonné	25	34	41	49	46	51	46	40	55
3	Aspiration	38	55	65	70	69	64	61	55	74
	Soufflage	38	56	69	68	69	68	63	53	75
	Rayonné	26	40	43	49	47	51	44	37	55
4	Aspiration	40	49	59	65	65	62	62	56	70
	Soufflage	39	48	63	64	64	66	63	55	71
	Rayonné	36	38	40	45	43	51	46	40	54
5	Aspiration	35	46	60	64	64	61	59	52	69
	Soufflage	36	48	63	63	64	65	61	51	70
	Rayonné	30	36	40	44	42	49	43	36	52
6	Aspiration	36	52	62	65	65	60	57	50	70
	Soufflage	36	53	65	64	65	64	59	49	71
	Rayonné	32	42	42	45	43	48	41	34	52
7	Aspiration	36	42	54	58	60	57	55	45	64
	Soufflage	35	41	57	57	59	61	57	44	65
	Rayonné	30	30	40	38	39	47	41	35	50
8	Aspiration	33	41	54	58	58	56	52	43	63
	Soufflage	34	42	57	57	58	59	54	42	64
	Rayonné	27	29	40	37	38	46	38	32	48
9	Aspiration	35	47	55	58	59	54	49	41	63
	Soufflage	35	47	59	57	59	58	52	40	65
	Rayonné	29	34	42	38	38	45	35	30	48
10	Aspiration	29	35	46	53	53	52	44	34	58
	Soufflage	29	34	48	50	51	54	45	32	58
	Rayonné	25	27	35	35	39	44	35	32	46
11	Aspiration	30	35	46	52	52	50	41	32	56
	Soufflage	31	35	49	49	50	51	42	30	56
	Rayonné	26	27	35	34	37	41	32	30	44
12	Aspiration	37	37	47	51	51	46	39	29	56
	Soufflage	36	36	51	49	50	49	41	28	56
	Rayonné	33	29	36	33	37	37	30	27	43

Point de fonctionnement		63	125	250	500	1000	2000	4000	8000	LwA
1	Aspiration	39	52	63	73	73	70	68	62	78
	Soufflage	40	52	65	73	73	74	70	63	79
	Rayonné	30	45	43	55	54	55	54	46	61
2	Aspiration	36	52	61	71	71	68	67	59	76
	Soufflage	38	52	64	71	71	72	68	60	77
	Rayonné	28	45	41	53	52	53	52	43	59
3	Aspiration	38	54	64	68	68	64	63	55	73
	Soufflage	39	57	66	70	69	69	64	56	75
	Rayonné	30	47	44	51	49	49	48	39	56
4	Aspiration	37	50	60	69	70	66	64	57	74
	Soufflage	38	51	62	73	70	70	66	58	76
	Rayonné	26	43	40	52	50	52	50	42	57
5	Aspiration	34	49	58	67	68	64	62	53	72
	Soufflage	36	51	61	70	68	68	64	54	74
	Rayonné	23	42	39	50	48	50	48	38	55
6	Aspiration	37	51	60	64	65	61	58	50	69
	Soufflage	38	54	63	67	65	65	60	50	72
	Rayonné	26	45	41	47	45	47	43	34	53
7	Aspiration	33	45	56	61	63	60	58	46	67
	Soufflage	35	44	62	69	64	64	60	47	72
	Rayonné	27	36	39	44	44	45	44	35	51
8	Aspiration	31	43	54	59	61	58	54	44	65
	Soufflage	33	43	58	66	62	63	57	45	69
	Rayonné	25	34	37	42	42	44	40	33	49
9	Aspiration	38	44	55	57	58	55	50	40	63
	Soufflage	38	44	57	62	60	60	52	41	66
	Rayonné	32	35	38	40	38	41	36	30	46
10	Aspiration	30	37	50	56	56	53	46	34	61
	Soufflage	35	44	62	69	64	64	60	47	72
	Rayonné	22	29	37	39	37	40	37	32	46
11	Aspiration	35	38	48	54	55	51	43	32	59
	Soufflage	33	43	58	66	62	63	57	45	69
	Rayonné	27	30	35	38	36	39	33	30	44
12	Aspiration	35	38	47	51	52	48	39	29	56
	Soufflage	38	44	57	62	60	60	52	41	66
	Rayonné	27	29	34	34	33	35	30	27	41

COURBES CARACTERISTIQUES - CARACTERISTIQUES ACOUSTIQUES

- q_v: Débit en m^3/h.
- p_{sf}: Pression statique en Pa.
- P: Puissance absorbée en W.
- SFP: Facteur spécifique de puissance en $W/m^3/s$ (courbes bleues).
- Essais réalisés en accord avec les Normes ISO 5801:1997.

VENT-315 ECOWATT

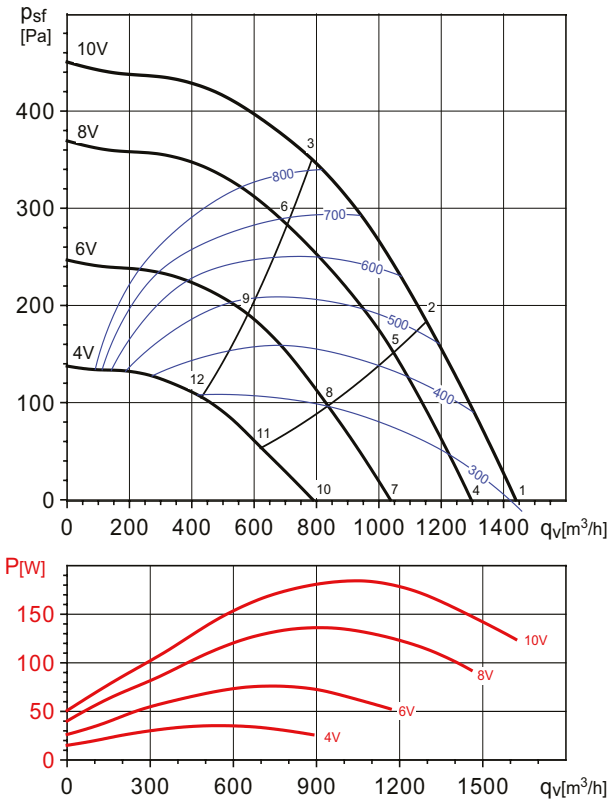

VENT-355 ECOWATT

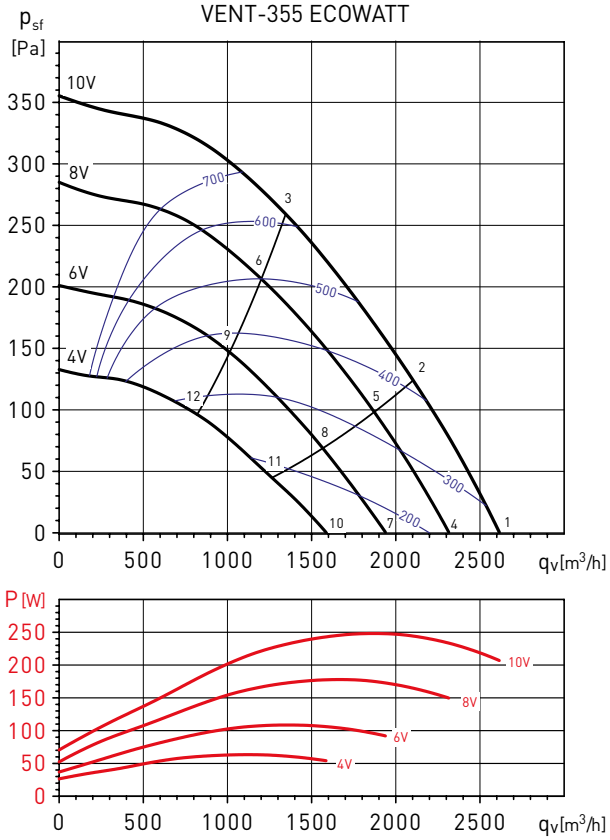

Point de fonctionnement		63	125	250	500	1000	2000	4000	8000	LwA
1	Aspiration	41	59	68	72	74	72	68	66	79
	Soufflage	41	52	73	73	74	74	69	65	80
	Rayonné	28	39	43	55	56	58	55	50	63
2	Aspiration	41	57	67	71	71	70	67	63	77
	Soufflage	40	52	70	71	72	72	67	62	78
	Rayonné	27	40	42	53	54	57	54	47	61
3	Aspiration	39	55	66	70	69	67	64	58	75
	Soufflage	40	50	69	71	70	69	65	58	76
	Rayonné	26	38	41	53	52	54	52	42	59
4	Aspiration	40	55	67	69	71	69	66	63	76
	Soufflage	41	54	69	71	71	71	66	61	77
	Rayonné	31	39	42	53	54	56	54	48	61
5	Aspiration	41	56	66	68	69	67	65	59	74
	Soufflage	42	55	67	70	69	70	65	58	76
	Rayonné	32	40	40	52	52	54	53	44	59
6	Aspiration	38	53	66	67	67	64	62	55	73
	Soufflage	39	49	69	68	67	67	62	55	74
	Rayonné	29	38	41	51	49	52	50	40	57
7	Aspiration	38	53	62	65	66	63	62	53	71
	Soufflage	40	54	67	63	65	64	62	53	72
	Rayonné	27	39	42	49	50	51	51	38	57
8	Aspiration	39	51	60	63	64	62	61	51	69
	Soufflage	43	53	63	62	63	63	60	50	70
	Rayonné	28	38	40	48	49	50	50	35	55
9	Aspiration	36	49	61	61	62	59	57	48	67
	Soufflage	37	50	64	61	62	61	57	47	69
	Rayonné	24	36	41	46	46	47	46	33	53
10	Aspiration	35	47	55	58	59	57	58	43	65
	Soufflage	36	48	56	55	58	58	56	41	64
	Rayonné	27	36	36	44	44	45	47	34	52
11	Aspiration	32	42	53	55	57	55	50	39	62
	Soufflage	36	46	55	56	59	58	53	46	64
	Rayonné	25	31	34	42	41	44	39	30	48
12	Aspiration	30	42	54	54	55	54	47	37	60
	Soufflage	35	44	55	53	55	55	47	37	61
	Rayonné	23	31	35	40	40	42	36	28	46

Point de fonctionnement		63	125	250	500	1000	2000	4000	8000	LwA
1	Aspiration	40	58	68	72	68	66	61	52	75
	Soufflage	42	61	70	72	74	69	61	53	78
	Rayonné	29	42	55	57	63	57	48	41	66
2	Aspiration	38	56	65	70	66	63	57	49	73
	Soufflage	40	59	68	70	72	66	57	50	75
	Rayonné	27	41	52	55	61	54	45	38	63
3	Aspiration	40	58	60	65	61	59	53	46	69
	Soufflage	40	58	60	65	61	59	53	46	69
	Rayonné	29	42	47	50	57	50	41	36	59
4	Aspiration	38	60	64	69	66	63	56	48	72
	Soufflage	39	64	63	69	71	66	57	49	75
	Rayonné	28	47	47	55	60	56	44	40	62
5	Aspiration	36	57	61	67	63	59	53	44	70
	Soufflage	37	61	60	66	68	62	53	45	72
	Rayonné	25	44	44	52	57	53	41	36	59
6	Aspiration	38	56	57	62	58	55	49	41	65
	Soufflage	37	59	57	62	64	59	50	42	68
	Rayonné	27	43	40	47	52	48	37	34	55
7	Aspiration	35	59	61	67	61	59	51	42	69
	Soufflage	36	63	59	66	66	61	51	42	71
	Rayonné	31	41	46	54	55	52	41	38	59
8	Aspiration	33	56	59	64	58	56	48	39	67
	Soufflage	34	58	56	64	63	58	47	39	68
	Rayonné	29	38	44	51	52	49	38	35	56
9	Aspiration	34	53	54	58	53	52	44	36	62
	Soufflage	33	55	53	59	59	54	44	36	64
	Rayonné	29	35	39	45	47	45	34	32	51
10	Aspiration	32	48	60	62	56	52	44	35	65
	Soufflage	32	49	59	62	60	55	43	36	66
	Rayonné	27	40	45	48	53	45	39	34	55
11	Aspiration	30	47	58	60	52	49	40	33	63
	Soufflage	32	47	57	59	57	51	40	33	63
	Rayonné	24	38	44	45	50	42	35	32	52
12	Aspiration	30	46	53	56	49	45	37	31	59
	Soufflage	31	48	52	56	55	48	37	31	60
	Rayonné	24	37	39	42	46	38	32	30	49

COURBES CARACTERISTIQUES - CARACTERISTIQUES ACOUSTIQUES

- q_v: Débit en m^3/h.
- p_{sf}: Pression statique en Pa.
- P: Puissance absorbée en W.
- SFP: Facteur spécifique de puissance en $W/m^3/s$ (courbes bleues).
- Essais réalisés en accord avec les Normes ISO 5801:1997.

VENT-355 ECOWATT

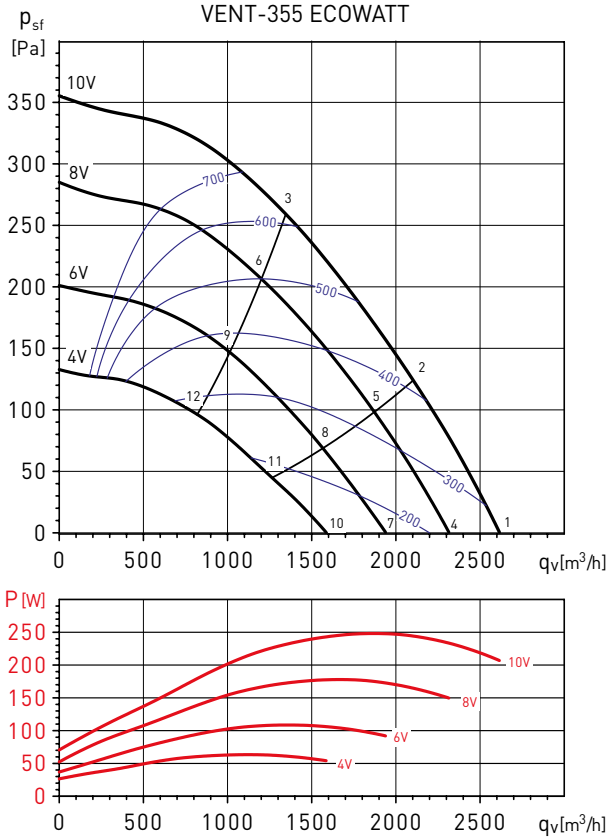

VENT-400 ECOWATT

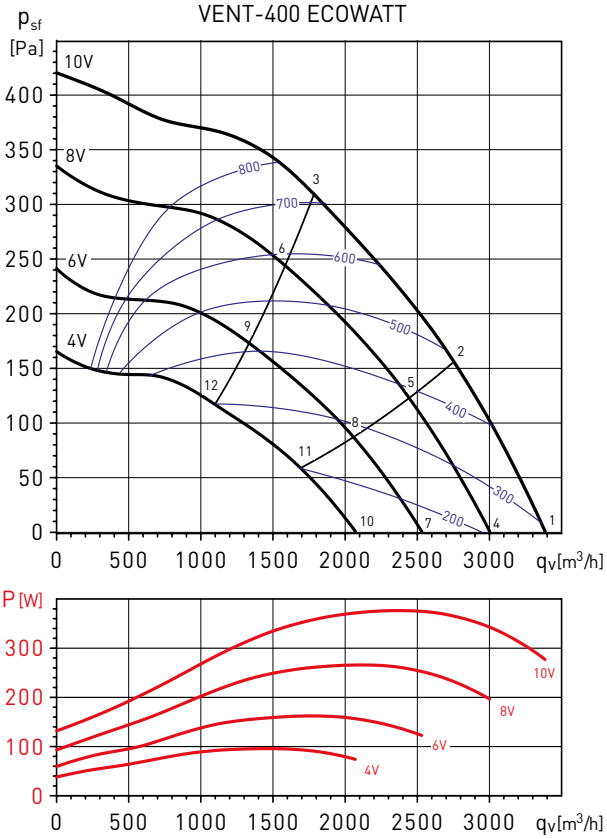

Point de fonctionnement		63	125	250	500	1000	2000	4000	8000	LwA
1	Aspiration	40	58	68	72	68	66	61	52	75
	Soufflage	42	61	70	72	74	69	61	53	78
	Rayonné	29	42	55	57	63	57	48	41	66
2	Aspiration	38	56	65	70	66	63	57	49	73
	Soufflage	40	59	68	70	72	66	57	50	75
	Rayonné	27	41	52	55	61	54	45	38	63
3	Aspiration	40	58	60	65	61	59	53	46	69
	Soufflage	40	58	60	65	61	59	53	46	69
	Rayonné	29	42	47	50	57	50	41	36	59
4	Aspiration	38	60	64	69	66	63	56	48	72
	Soufflage	39	64	63	69	71	66	57	49	75
	Rayonné	28	47	47	55	60	56	44	40	62
5	Aspiration	36	57	61	67	63	59	53	44	70
	Soufflage	37	61	60	66	68	62	53	45	72
	Rayonné	25	44	44	52	57	53	41	36	59
6	Aspiration	38	56	57	62	58	55	49	41	65
	Soufflage	37	59	57	62	64	59	50	42	68
	Rayonné	27	43	40	47	52	48	37	34	55
7	Aspiration	35	59	61	67	61	59	51	42	69
	Soufflage	36	63	59	66	66	61	51	42	71
	Rayonné	31	41	46	54	55	52	41	38	59
8	Aspiration	33	56	59	64	58	56	48	39	67
	Soufflage	34	58	56	64	63	58	47	39	68
	Rayonné	29	38	44	51	52	49	38	35	56
9	Aspiration	34	53	54	58	53	52	44	36	62
	Soufflage	33	55	53	59	59	54	44	36	64
	Rayonné	29	35	39	45	47	45	34	32	51
10	Aspiration	32	48	60	62	56	52	44	35	65
	Soufflage	32	49	59	62	60	55	43	36	66
	Rayonné	27	40	45	48	53	45	39	34	55
11	Aspiration	30	47	58	60	52	49	40	33	63
	Soufflage	32	47	57	59	57	51	40	33	63
	Rayonné	24	38	44	45	50	42	35	32	52
12	Aspiration	30	46	53	56	49	45	37	31	59
	Soufflage	31	48	52	56	55	48	37	31	60
	Rayonné	24	37	39	42	46	38	32	30	49

Point de fonctionnement		63	125	250	500	1000	2000	4000	8000	LwA
1	Aspiration	45	65	69	73	67	69	65	52	77
	Soufflage	46	73	68	74	72	70	65	54	79
	Rayonné	39	55	57	59	61	57	49	37	65
2	Aspiration	43	66	68	72	66	65	59	50	75
	Soufflage	44	73	67	73	71	67	59	51	78
	Rayonné	37	56	56	58	59	54	44	35	64
3	Aspiration	46	65	64	68	64	60	56	50	72
	Soufflage	44	70	65	71	70	65	57	50	76
	Rayonné	40	55	52	55	57	49	41	34	61
4	Aspiration	42	60	69	69	64	66	58	48	74
	Soufflage	43	66	67	71	69	66	58	49	75
	Rayonné	35	55	57	57	59	55	42	33	64
5	Aspiration	40	59	67	69	62	60	53	45	72
	Soufflage	41	65	66	71	67	62	54	46	74
	Rayonné	33	54	55	56	57	49	38	30	62
6	Aspiration	44	60	62	67	61	57	52	45	70
	Soufflage	41	63	64	69	67	61	53	44	73
	Rayonné	37	54	51	54	56	46	37	31	60
7	Aspiration	39	55	64	64	61	62	51	43	69
	Soufflage	40	57	65	66	65	63	52	45	71
	Rayonné	32	48	53	51	55	51	35	30	59
8	Aspiration	37	55	62	62	59	56	47	39	67
	Soufflage	38	56	63	64	64	58	48	41	69
	Rayonné	30	47	52	49	53	44	32	27	57
9	Aspiration	40	55	58	60	56	53	47	40	64
	Soufflage	41	57	60	63	63	57	47	39	68
	Rayonné	34	48	47	47	50	41	32	27	55
10	Aspiration	39	52	57	58	58	54	43	36	64
	Soufflage	42	54	57	60	61	56	44	37	65
	Rayonné	39	46	47	46	53	42	31	29	55
11	Aspiration	40	51	56	56	55	49	40	33	61
	Soufflage	41	53	55	58	58	51	41	34	63
	Rayonné	39	45	46	44	49	37	28	26	53
12	Aspiration	38	50	53	55	53	47	40	34	59
	Soufflage	40	53	54	57	57	50	40	33	62
	Rayonné	37	45	43	43	47	35	28	26	51

ACCESSOIRES DE MONTAGE



DEF-VENT
Grille de protection.



ACOP-VENT
Manchette souple.



MFL-G4
Caisson filtre.



MBE
Batterie électrique.



MFL-F
Caisson filtre pour filtres à poches F5, F6 ou F7.



SIL
Silencieux circulaire.



CAR
Clapet anti-retour.

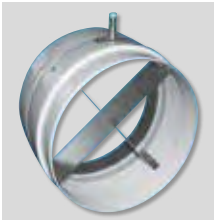

MPC
Croisillon de mesure de pression.

ACCESSOIRES ELECTRIQUES



CONTROL ECOWATT AC/DC
CONTROL ECOWATT AC/4A
Eléments de contrôle pour les systèmes de modulation des débits.



REB-ECOWATT
Commande de vitesse à distance.



SCO2-A
Sonde de CO_2 et de température d'ambiance.
SCO2-AD
Sonde de CO_2 et de température d'ambiance avec affichage.
SCHT-AD
Sonde de CO_2, d'humidité relative et de température d'ambiance avec affichage.



CPFL-S / CPFL-E
Capteurs de présence.



TDP-S / TDP-D / TDP-PI
Sondes de pression.

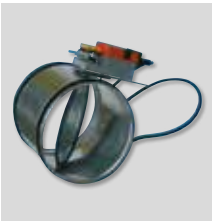

REMP
Registre motorisé proportionnel.

TD-SILENT - MODELES 160 A 1000



(Modèles 350, 500, 800 et 1000)

Ventilateurs hélico-centrifuges de hauteur réduite, ultra-silencieux, certifiés (modèles 350, 500, 800 et 1000) par la Noise Abatement Society (Association pour la réduction du bruit), fabriqués en matériaux plastiques. Montage dans toutes les positions. La conception unique des supports à brides de fixation permet à l'ensemble moteur-hélice d'être monté ou démonté facilement sans necessité de démonter le conduit. Isolant acoustique bi-matériel, avec enveloppe interne perforée, conçue spécialement pour rediriger les ondes sonores avec un angle précis et optimiser leur absorption par l'isolant acoustique interne qui limite l'emission du bruit rayonné par le ventilateur en fonctionnement (1). Joints flexibles sur les brides d'aspiration et de soufflage afin d'absorber les vibrations et maintenir un bon niveau d'étanchéité.
Boîte à bornes orientable sur 360º pour faciliter l'entrée du câble d'alimentation.

(1) Excepté TD-160/100N SILENT qui incorpore le système du moteur flottant breveté par S&P.

Moteurs

Moteurs IP 44, classe B avec roulements à billes, condensateur (2) et protection thermique intégrés:
- 2 vitesses.
- Vitesse variable en standard sur la grande vitesse.

Tension d'alimentation:
Monophasée 230V 50Hz.

(2) Excepté TD-160/100N SILENT.

Autres données

La temporisation des modèles TD-SILENT-T est réglabe de 1 à 30 minutes. Ces modèles ont un moteur à 1 vitesse, non réglable.

TD-SILENT - MODELES 1300 A 2000



(Modèle 2000)

Ventilateurs hélico-centrifuges de hauteur réduite, ultra-silencieux, certifiés (modèle 2000) par la Noise Abatement Society (Association pour la réduction du bruit), fabriqués en tôle d'acier protégée par une peinture époxy polyester. Montage dans toutes les positions. La conception unique des supports à brides de fixation permet à l'ensemble moteur-hélice d'être monté ou démonté facilement sans necessité de démonter le conduit. Isolant acoustique intérieur de fibre de verre (M0) avec enveloppe extérieure type sandwich et bride aérodynamique pour limiter l'émission du bruit rayonné par le ventilateur en fonctionnement. Boite à bornes extérieure IP 55.

Moteurs

Moteurs à rotor extérieur en aluminium, IP 44, classe F avec roulements à billes, condensateur et protection thermique intégrés:
- 2 vitesses.
- Vitesse variable en standard sur la grande vitesse.

Tension d'alimentation:
Monophasée 230V 50/60Hz.

Autres données

Spécialement recommandé pour les applications où travaillent des personnes et où le faible niveau sonore se convertit en un élément essentiel du confort.

MODELES 250 A 1000



Hauteur réduite
La hauteur réduite de la série TD-SILENT est la meilleure solution pour les installations où l'encombrement est limité comme dans les faux-plafonds.

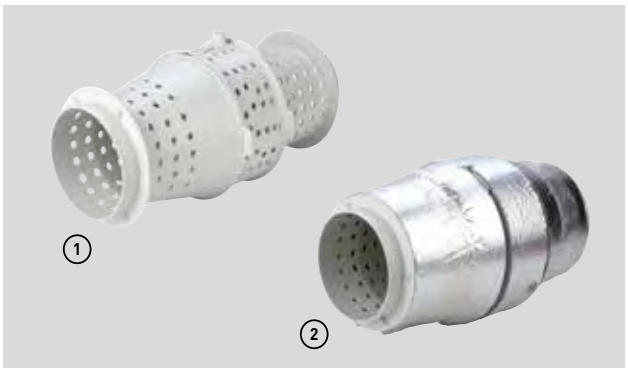

Eléments acoustiques
(1) Enveloppe interne conçue spécialement pour rediriger les ondes sonores.
(2) Isolant acoustique intérieur absorbant le bruit rayonné.





Entretien facile
La conception unique des supports à brides de fixation permet au corps moteur-hélice d'être monté ou démonté facilement sans necessité dedémonter le conduit.



Boîte à bornes orientable sur 360º
Boîte à bornes orientable sur 360º pour faciliter l'entrée du câble d'alimentation.



Joint flexible
Brides de raccordement en double injection incorporant un joint flexible pour faciliter l'installation, assurer une bonne étanchéité ainsi que l'absorption des vibrations.



MODELES AVEC TEMPORISATION
Les modèles TD-SILENT-T (250 au 1000) incorporent une temporisation réglable entre 1 et 30 minutes. Fournis avec moteur 1 vitesse n'acceptant pas la variation de vitesse.



Pied support
Pied support, pour installation murale ou au plafond.

Facilité de montage



Desserrer et ouvrir les brides de fixation de chaque côté





Séparer le corps moteur.



Retirer la boîte à bornes orientable.



Réaliser les connections.



Remonter l'ensemble en serrant les brides.

MODELE 160



SILENT-BLOCKS ÉLASTIQUES
Le TD-160 SILENT est monté sur silent-blocks élastiques qui absorbent les vibrations (breveté par S&P).



MODELES 1300 A 2000



Hauteur réduite
La hauteur réduite de la série TD-SILENT est la meilleure solution pour les installations où l'encombrement est limité comme dans les faux-plafonds.



Entretien facile
La conception unique des supports à brides de fixation permet au corps moteur-hélice d'être monté ou démonté facilement sans necessité de démonter le conduit.

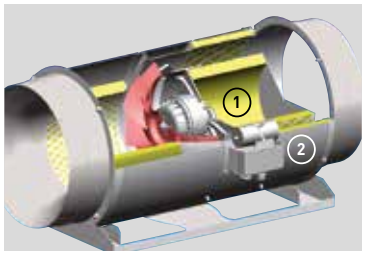



Eléments acoustiques
① Isolant acoustique intérieur de fibre de verre (A2-s1, d0).
② Enveloppe extérieure type sandwich.
③ Bride à l'aspiration aérodynamique.
④ Maille de protection de l'isolant acoustique.



Pied support
Pied support, pour installation murale ou au plafond.



Boîte à bornes étanche, IP55
Pour faciliter l'installation et le raccordement électrique.

CARACTERISTIQUES TECHNIQUES

TD-SILENT	Vitesse (tr/mn)	Puissance absorbée maxi. (W)	Intensité absorbée maxi. (A)	Débit maxi. (m^3/h)	Niveau de pression sonore* (dB(A))	Température maxi. (ºC)	Poids (kg)	Ø Conduit (mm)	Commutateur 3 positions	Régulateur de tension
TD-160/100 N SILENT	2400	29	0,17	180	24	-20/+40	1,4	100	COM-2 REGUL-2	RMB-1,5 REB-1
	2200	18	0,11	150	22					
TD-250/100 SILENT	2210	27	0,12	250	25	-20/+40	5,4	100	COM-2 REGUL-2	RMB-1,5 REB-1
	1680	21	0,1	200	20					
TD-350/125 SILENT	2100	27	0,12	330	23	-20/+40	5	125	COM-2 REGUL-2	RMB-1,5 REB-1
	1650	21	0,1	260	18					
TD-500/150-160 SILENT 3V	2480	59	0,26	550	27	-20/+60	6	150/160	COM-3 INTER 4P	RMB-1,5 REB-1
	2060	50	0,22	450	22					
	1610	45	0,2	350	17					
TD-800/200 SILENT 3V	2170	102	0,5	910	28	-20/+60	8,7	200	COM-3 INTER 4P	RMB-1,5 REB-1
	1870	92	0,47	780	24					
	1660	90	0,46	690	22					
TD-1000/200 SILENT 3V	2450	130	0,55	1.040	29	-20/+60	8,7	200	COM-3 INTER 4P	RMB-1,5 REB-1
	2210	127	0,55	910	27					
	1920	122	0,53	790	24					
TD-1300/250 SILENT 3V	2530	204	0,85	1.320	36	-20/+60	20	250	COM-3 INTER 4P	RMB-1,5 REB-1
	2230	163	0,68	1.160	33					
	2030	144	0,6	1.040	31					
TD-2000/315 SILENT 3V	2670	293	1,25	1.770	39	-40/+60	25	315	COM-3 INTER 4P	RMB-1,5 REB-2,5
	2490	232	0,97	1.610	38					
	2240	190	0,78	1.480	36					

* Niveau de pression sonore, rayonné à 3 m en champ libre, avec conduits rigides à l'aspiration et au refoulement.

TD-SILENT T (Modèles TD-SILENT avec temporisation)	Vitesse (tr/mn)	Puissance absorbée maxi. (W)	Intensité absorbée maxi. (A)	Débit maxi. (m^3/h)	Niveau de pression sonore* (dB(A))	Température maxi. (ºC)	Poids (kg)	Ø Conduit (mm)
TD-160/100 NT SILENT	2400	29	0,17	180	24	-20/+40	1,4	100
TD-250/100 SILENT T	2140	28	0,12	250	25	-20/+40	2	100
TD-350/125 SILENT T	2050	26	0,11	330	23	-20/+40	2	125
TD-500/150-160 SILENT T 3V**	2590	53	0,21	560	27	-20/+60	2,7	150
	2150	44	0,19	470	22			
	1820	41	0,18	390	17			
TD-800/200 SILENT T 3V**	2170	102	0,5	910	28	-20/+60	8,7	200
	1870	92	0,47	780	24			
	1660	90	0,46	690	22			
TD-1000/200 SILENT T 3V**	2450	130	0,55	1.040	29	-20/+60	8,7	200
	2210	127	0,55	910	27			
	1920	122	0,53	790	24			

* Niveau de pression sonore, rayonné à 3 m en champ libre, avec conduits rigides à l'aspiration et au refoulement.
** Temporisation uniquement en grande vitesse.

DIMENSIONS (mm)

TD-160/100 N SILENT

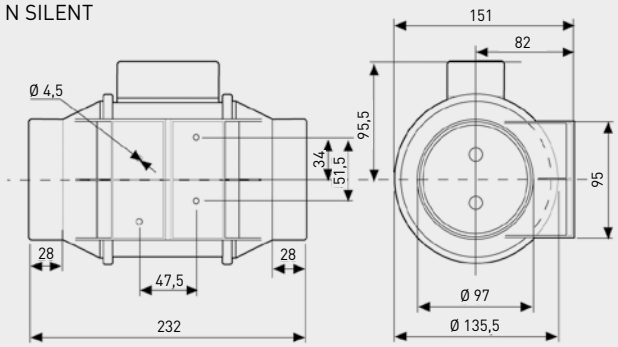

TD-SILENT 250 à 1000

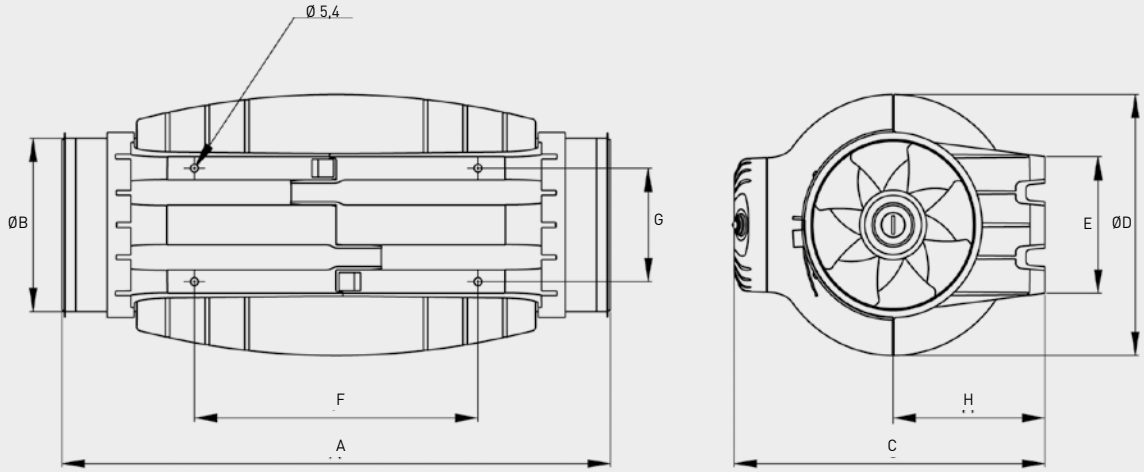

Modèle	A	ØB	C	ØD	E	F	G	H
TD-250/100	575	97	252	204	100	250	83	121
TD-350/125	462	123	252	204	100	250	83	121
TD-500/150-160*	484	147	274	221	116	250	96	134
TD-800/200	568	198	327	264	145	340	129	164
TD-1000/200	568	198	327	264	145	340	129	164

* Un joint caoutchouc additionnel est fourni pour les installations avec des conduits en diamètre 160 mm.

TD-SILENT 1300 à 2000

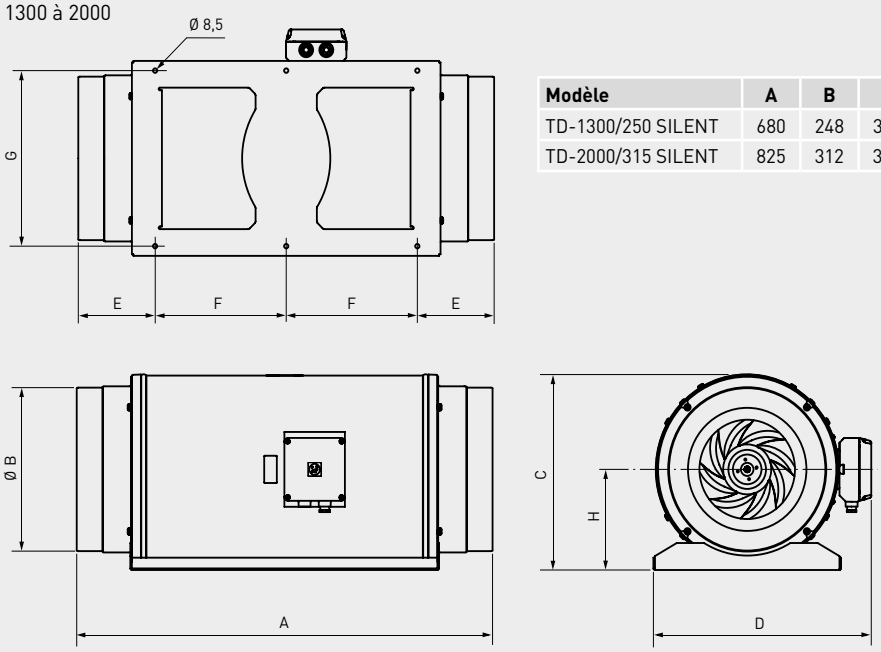

Modèle	A	B	C	D	E	F	G	H
TD-1300/250 SILENT	680	248	331	387	140	200	280	171
TD-2000/315 SILENT	825	312	373	432	152	260	335	192

COURBES CARACTERISTIQUES

- q_v: Débit en m^3/h.
- p_{sf}: Pression statique en Pa.
- Air sec normal à 20°C et 760mmHg.
- Essais aérauliques selon les normes ISO 5801 et AMCA 210-99.
- SFP: Facteur spécifique de puissance en $W/m^3/s$ (courbes bleues).

GV: Grande vitesse
MS: Moyenne vitesse
PV: Petite vitesse

TD-160/100N SILENT

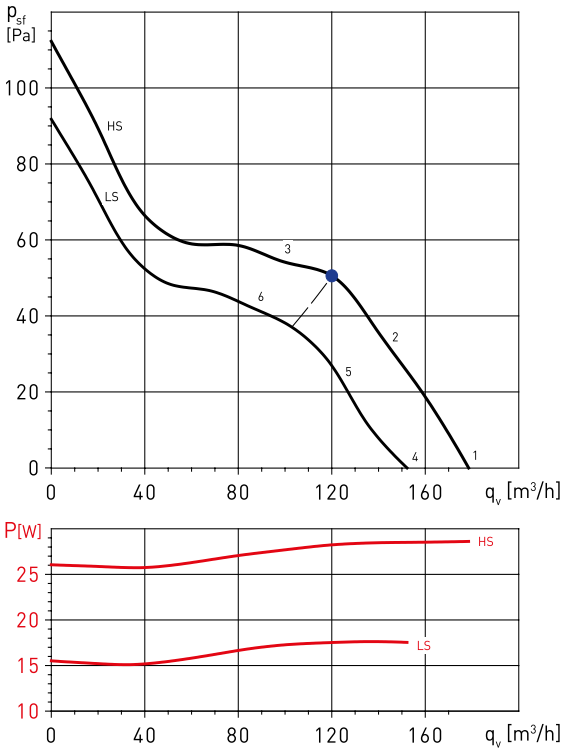

TD-250/100 SILENT

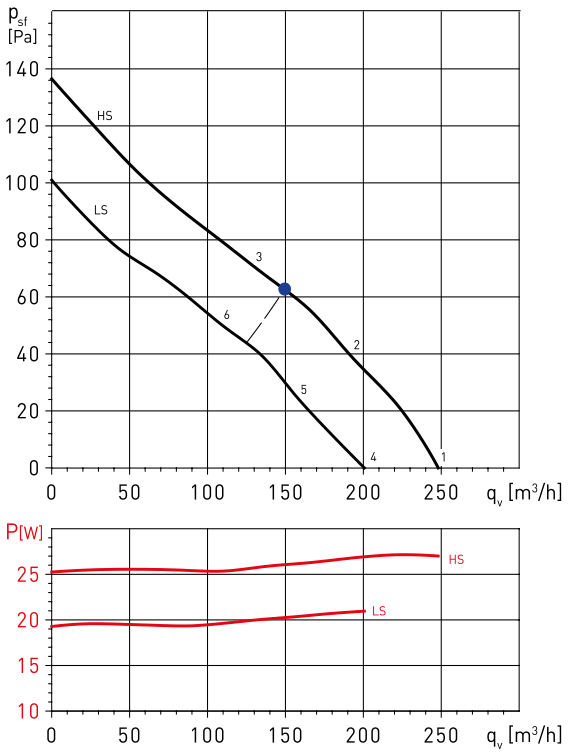

Spectres de puissance en dB(A)

Point de fonctionnement		63	125	250	500	1000	2000	4000	8000	LwA
1	Soufflage	22	34	41	47	53	49	40	31	56
	Aspiration	22	43	38	50	51	47	41	32	55
	Rayonné	21	27	41	35	36	40	33	22	45
2	Soufflage	21	36	39	47	52	48	39	30	55
	Aspiration	22	42	37	50	50	46	41	31	54
	Rayonné	20	29	39	35	35	39	32	21	44
3	Soufflage	24	37	41	48	52	47	39	30	55
	Aspiration	27	42	38	50	51	45	40	31	55
	Rayonné	23	30	41	36	35	38	32	21	45
4	Soufflage	22	31	37	45	51	46	38	29	53
	Aspiration	22	38	34	48	49	45	39	29	53
	Rayonné	19	27	36	33	35	38	31	21	42
5	Soufflage	21	33	37	45	50	46	37	28	53
	Aspiration	22	38	35	48	48	44	38	29	52
	Rayonné	18	29	36	33	34	38	30	20	42
6	Soufflage	23	34	39	45	50	45	37	28	53
	Aspiration	26	38	36	48	49	44	38	28	53
	Rayonné	20	30	38	33	34	37	30	20	43

Spectres de puissance en dB(A)

Point de fonctionnement		63	125	250	500	1000	2000	4000	80 00	LwA
1	Soufflage	23	30	46	53	52	44	38	30	57
	Aspiration	26	32	45	54	47	41	36	29	55
	Rayonné	22	27	41	42	36	31	25	18	46
2	Soufflage	24	32	46	52	52	45	38	30	56
	Aspiration	24	33	44	52	46	41	37	29	54
	Rayonné	23	29	41	41	36	31	25	18	45
3	Soufflage	25	33	42	51	55	47	41	34	57
	Aspiration	25	35	40	51	49	42	39	32	54
	Rayonné	23	30	37	40	39	34	27	22	44
4	Soufflage	23	33	42	47	48	38	31	25	51
	Aspiration	23	33	40	47	42	34	29	24	49
	Rayonné	20	30	36	35	32	24	18	15	40
5	Soufflage	25	33	43	46	51	40	33	26	53
	Aspiration	23	34	42	47	44	36	32	26	50
	Rayonné	22	31	37	35	34	26	19	16	41
6	Soufflage	24	31	39	48	51	43	36	28	54
	Aspiration	25	33	38	49	45	38	34	27	51
	Rayonné	22	28	32	37	35	29	22	19	41

COURBES CARACTERISTIQUES

- q_v: Débit en m^3/h.
- p_{sf}: Pression statique en Pa.
- Air sec normal à 20°C et 760mmHg.
- Essais aérauliques selon les normes ISO 5801 et AMCA 210-99.
- SFP: Facteur spécifique de puissance en $W/m^3/s$ (courbes bleues).

GV: Grande vitesse
MS: Moyenne vitesse
PV: Petite vitesse

TD-350/125 SILENT

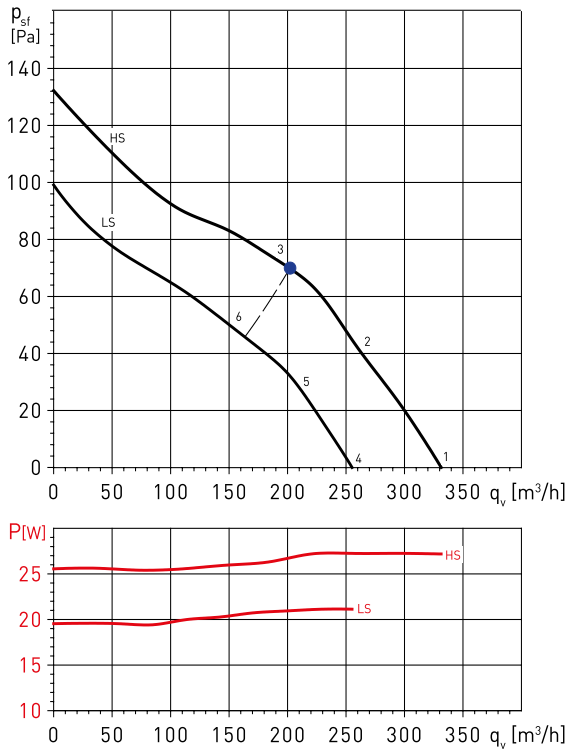

TD-500/150-160 SILENT 3V

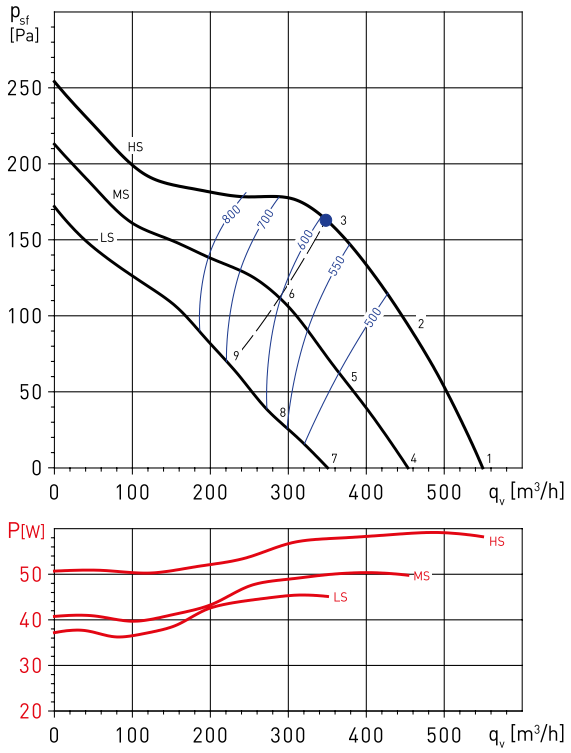

Spectres de puissance en dB(A)

Point de fonctionnement		63	125	250	500	1000	2000	4000	8000	LwA
1	Soufflage	22	26	41	51	51	43	36	29	54
	Aspiration	27	28	42	50	51	44	36	28	55
	Rayonné	19	23	34	40	38	30	20	14	43
2	Soufflage	21	25	41	50	50	42	37	29	53
	Aspiration	25	27	40	49	50	41	35	25	53
	Rayonné	18	22	34	39	37	29	21	15	42
3	Soufflage	23	30	45	53	51	46	40	31	56
	Aspiration	23	31	44	51	49	43	38	31	54
	Rayonné	20	27	38	42	39	32	24	17	45
4	Soufflage	21	24	39	45	46	36	29	25	49
	Aspiration	23	25	39	43	44	35	29	24	48
	Rayonné	18	25	32	35	33	22	14	13	39
5	Soufflage	21	25	38	44	46	35	31	25	49
	Aspiration	22	26	37	42	43	33	29	24	47
	Rayonné	18	25	31	34	34	22	16	13	38
6	Soufflage	23	29	40	49	49	41	35	27	52
	Aspiration	24	34	40	47	46	38	33	26	50
	Rayonné	19	30	33	38	36	27	20	16	42

Spectres de puissance en dB(A)

Point de fonctionnement		63	125	250	500	1000	2000	4000	8000	LwA
1	Soufflage	25	35	52	59	59	58	52	46	64
	Aspiration	38	38	56	59	58	54	49	43	63
	Rayonné	18	28	41	40	43	41	33	28	47
2	Soufflage	24	34	50	57	56	55	48	41	62
	Aspiration	33	36	54	56	57	51	45	38	61
	Rayonné	17	26	39	38	40	39	29	24	45
3	Soufflage	25	35	49	59	56	54	48	41	62
	Aspiration	26	36	53	59	57	49	44	28	62
	Rayonné	18	28	38	40	40	37	29	24	45
4	Soufflage	20	31	48	54	54	53	48	41	60
	Aspiration	33	34	51	54	54	49	45	39	59
	Rayonné	13	23	36	36	38	36	29	24	43
5	Soufflage	19	29	45	52	52	51	43	36	57
	Aspiration	28	31	49	52	53	46	40	34	57
	Rayonné	12	21	34	33	35	34	24	19	40
6	Soufflage	20	30	45	54	51	50	43	36	57
	Aspiration	21	32	49	54	52	45	39	24	57
	Rayonné	14	23	33	35	35	33	24	19	40
7	Soufflage	15	25	42	49	49	48	42	36	54
	Aspiration	28	28	46	49	48	44	39	33	54
	Rayonné	8	18	31	30	33	31	23	18	38
8	Soufflage	13	23	40	46	46	45	37	30	51
	Aspiration	22	25	43	46	47	40	34	28	51
	Rayonné	7	16	28	28	29	28	18	13	34
9	Soufflage	15	25	39	49	46	44	38	31	52
	Aspiration	16	26	43	49	47	39	34	18	52
	Rayonné	8	17	28	30	29	27	19	13	35

COURBES CARACTERISTIQUES

- q_v: Débit en m^3/h.
- p_{sf}: Pression statique en Pa.
- Air sec normal à 20°C et 760mmHg.
- Essais aérauliques selon les normes ISO 5801 et AMCA 210-99.
- SFP: Facteur spécifique de puissance en $W/m^3/s$ (courbes bleues).

GV: Grande vitesse
MS: Moyenne vitesse
PV: Petite vitesse

TD-800/200 SILENT 3V

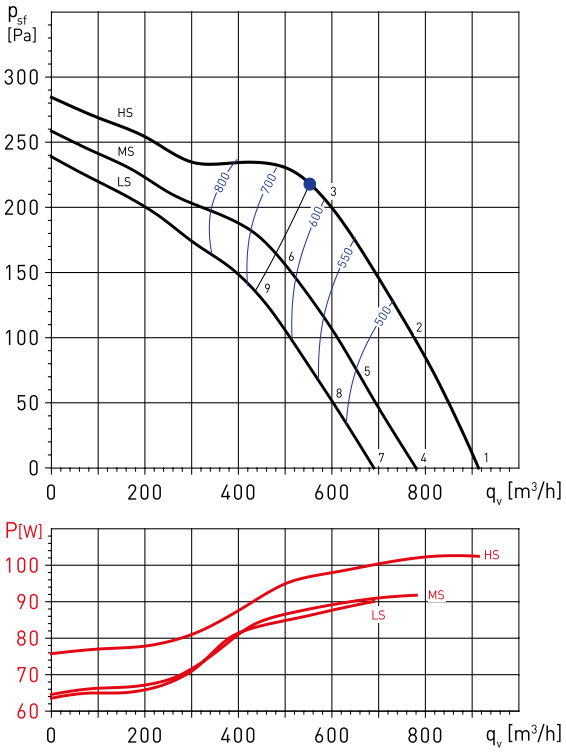

TD-1000/200 SILENT 3V

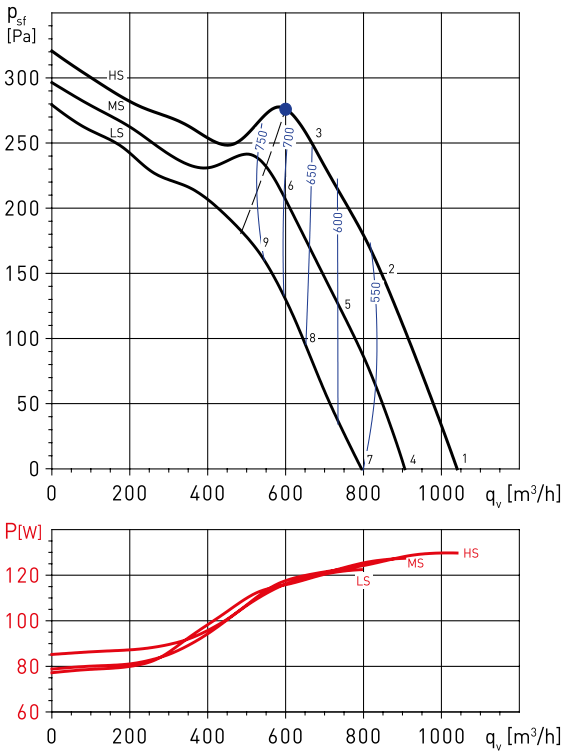

Spectres de puissance en dB(A)

Point de fonctionnement		63	125	250	500	1000	2000	4000	8000	LwA
1	Soufflage	27	40	49	60	61	62	57	51	66
	Aspiration	44	46	51	60	64	63	60	53	69
	Rayonné	18	34	35	42	45	41	32	24	48
2	Soufflage	26	38	47	57	59	59	54	47	64
	Aspiration	42	45	50	60	63	61	58	51	67
	Rayonné	18	32	33	40	42	39	29	20	46
3	Soufflage	26	40	50	60	61	60	56	50	66
	Aspiration	33	40	51	60	61	59	55	49	65
	Rayonné	18	33	36	43	44	40	30	23	48
4	Soufflage	23	36	45	56	58	58	54	47	63
	Aspiration	41	43	48	57	61	60	56	49	65
	Rayonné	14	30	31	39	41	38	28	20	45
5	Soufflage	23	35	43	54	56	56	51	44	61
	Aspiration	39	41	47	56	59	58	54	47	63
	Rayonné	14	29	29	36	39	36	25	17	42
6	Soufflage	24	37	47	58	58	58	53	47	63
	Aspiration	30	37	48	57	58	56	52	46	63
	Rayonné	15	31	33	41	42	38	27	20	45
7	Soufflage	20	34	43	53	55	55	51	44	60
	Aspiration	38	40	45	54	58	57	54	47	62
	Rayonné	12	28	29	36	38	35	25	17	42
8	Soufflage	20	32	41	51	53	53	48	41	58
	Aspiration	36	39	44	54	57	55	52	45	61
	Rayonné	12	26	27	34	36	33	23	14	40
9	Soufflage	22	35	45	56	56	56	51	45	61
	Aspiration	28	35	46	55	56	54	50	44	60
	Rayonné	13	29	31	38	39	35	25	18	43

Spectres de puissance en dB(A)

Point de fonctionnement		63	125	250	500	1000	2000	4000	8000	LwA
1	Soufflage	27	40	50	60	62	64	60	53	68
	Aspiration	46	47	54	61	66	65	62	55	70
	Rayonné	17	33	35	44	45	43	35	28	49
2	Soufflage	27	38	49	59	61	62	56	49	66
	Aspiration	41	43	52	59	63	61	57	50	67
	Rayonné	16	31	34	42	43	40	31	24	47
3	Soufflage	28	41	54	63	63	62	58	51	68
	Aspiration	32	41	55	62	62	59	56	47	67
	Rayonné	17	33	39	46	45	41	33	26	50
4	Soufflage	26	39	49	59	61	63	58	51	67
	Aspiration	44	46	53	59	64	64	61	53	69
	Rayonné	15	32	34	43	43	41	33	26	48
5	Soufflage	25	37	47	57	59	61	55	48	65
	Aspiration	39	42	50	58	62	60	56	49	66
	Rayonné	15	29	33	41	42	39	30	23	46
6	Soufflage	26	39	52	61	61	61	56	50	67
	Aspiration	31	39	54	60	61	58	54	46	65
	Rayonné	16	32	37	45	43	39	31	24	48
7	Soufflage	23	36	46	56	58	60	55	48	64
	Aspiration	41	43	50	56	61	61	58	50	66
	Rayonné	12	29	31	40	40	38	30	23	45
8	Soufflage	23	34	45	54	57	58	52	45	62
	Aspiration	37	39	47	55	59	57	53	46	63
	Rayonné	12	26	30	38	39	36	27	20	43
9	Soufflage	24	37	50	59	59	58	54	47	64
	Aspiration	28	37	52	58	58	55	52	43	63
	Rayonné	13	30	35	43	41	37	29	22	46

COURBES CARACTERISTIQUES

- q_v: Débit en m^3/h.
- p_{sf}: Pression statique en Pa.
- Air sec normal à 20°C et 760mmHg.
- Essais aérauliques selon les normes ISO 5801 et AMCA 210-99.
- SFP: Facteur spécifique de puissance en $W/m^3/s$ (courbes bleues).

GV: Grande vitesse
MS: Moyenne vitesse
PV: Petite vitesse

TD-1300/250 SILENT 3V

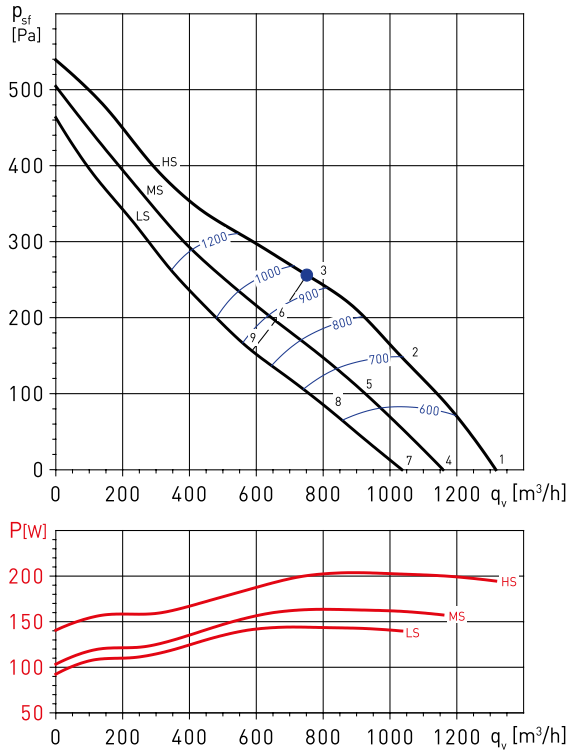

TD-2000/315 SILENT 3V

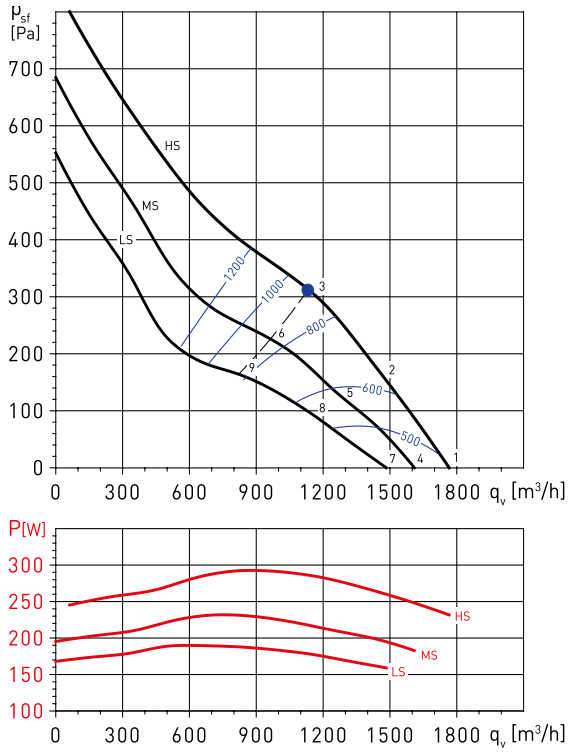

Spectres de puissance en dB(A)

Point de fonctionnement		63	125	250	500	1000	2000	4000	8000	LwA
1	Soufflage	30	42	60	59	62	61	58	52	67
	Aspiration	33	45	60	68	72	65	54	48	74
	Rayonné	26	31	46	42	55	48	39	38	57
2	Soufflage	32	43	62	60	61	60	56	51	67
	Aspiration	30	46	61	69	71	63	52	47	74
	Rayonné	28	32	48	43	54	47	37	37	56
3	Soufflage	36	47	63	60	58	58	55	48	67
	Aspiration	32	51	62	69	67	60	51	44	72
	Rayonné	32	36	49	43	51	45	36	34	54
4	Soufflage	27	39	57	56	59	58	55	49	65
	Aspiration	30	42	57	65	69	62	51	45	72
	Rayonné	23	28	43	39	52	45	36	35	54
5	Soufflage	29	40	59	57	58	57	53	48	64
	Aspiration	27	43	58	66	68	60	49	44	71
	Rayonné	25	29	45	40	51	44	34	34	53
6	Soufflage	33	44	60	57	55	55	52	45	64
	Aspiration	29	48	59	66	64	57	48	41	69
	Rayonné	29	33	46	40	48	42	33	31	51
7	Soufflage	25	37	55	54	57	56	53	47	63
	Aspiration	28	40	55	63	67	60	49	43	70
	Rayonné	21	26	41	37	50	43	34	33	52
8	Soufflage	27	38	57	55	56	55	51	46	62
	Aspiration	25	41	56	64	66	58	47	42	69
	Rayonné	23	27	43	38	49	42	32	32	51
9	Soufflage	31	42	58	55	53	53	50	43	62
	Aspiration	27	46	57	64	62	55	46	39	67
	Rayonné	27	31	44	38	46	40	31	29	49

Spectres de puissance en dB(A)

Point de fonctionnement		63	125	250	500	1000	2000	4000	8000	LwA
1	Soufflage	34	48	60	63	66	64	59	55	70
	Aspiration	42	54	67	69	73	66	52	49	76
	Rayonné	23	36	44	50	57	54	49	43	60
2	Soufflage	34	49	63	62	65	64	60	55	70
	Aspiration	38	55	66	67	73	65	51	49	75
	Rayonné	23	37	47	49	56	54	50	43	60
3	Soufflage	37	56	64	63	63	62	58	52	70
	Aspiration	36	61	68	71	68	62	49	46	74
	Rayonné	26	44	48	50	54	52	48	40	58
4	Soufflage	32	46	58	61	64	62	57	53	69
	Aspiration	40	52	65	67	71	64	50	47	74
	Rayonné	21	34	42	48	55	52	47	41	58
5	Soufflage	32	47	61	60	63	62	58	53	68
	Aspiration	36	53	64	65	71	63	49	47	73
	Rayonné	21	35	45	47	54	52	48	41	57
6	Soufflage	34	53	61	60	60	59	55	49	67
	Aspiration	33	58	65	68	65	59	46	43	71
	Rayonné	23	41	45	47	51	49	45	37	55
7	Soufflage	30	44	56	59	62	60	55	51	66
	Aspiration	38	50	63	65	69	62	48	45	72
	Rayonné	19	32	40	46	53	50	45	39	56
8	Soufflage	29	44	58	57	60	59	55	50	65
	Aspiration	33	50	61	62	68	60	46	44	70
	Rayonné	18	32	42	44	51	49	45	38	54
9	Soufflage	30	49	57	56	56	55	51	45	63
	Aspiration	29	54	61	64	61	55	42	39	67
	Rayonné	19	37	41	43	47	45	41	33	51

EXEMPLES PRATIQUES D'APPLICATION DE LA GAMME TD-SILENT

La gamme TD-SILENT, permet d'apporter des solutions à un grand nombre de problèmes de ventilation et est surtout indiquée pour les locaux où les personnes sont présentes plusieurs heures, où le système de ventilation fonctionne aussi pendant plusieurs heures et pour lesquels le niveau sonore devient un élément essentiel du confort.

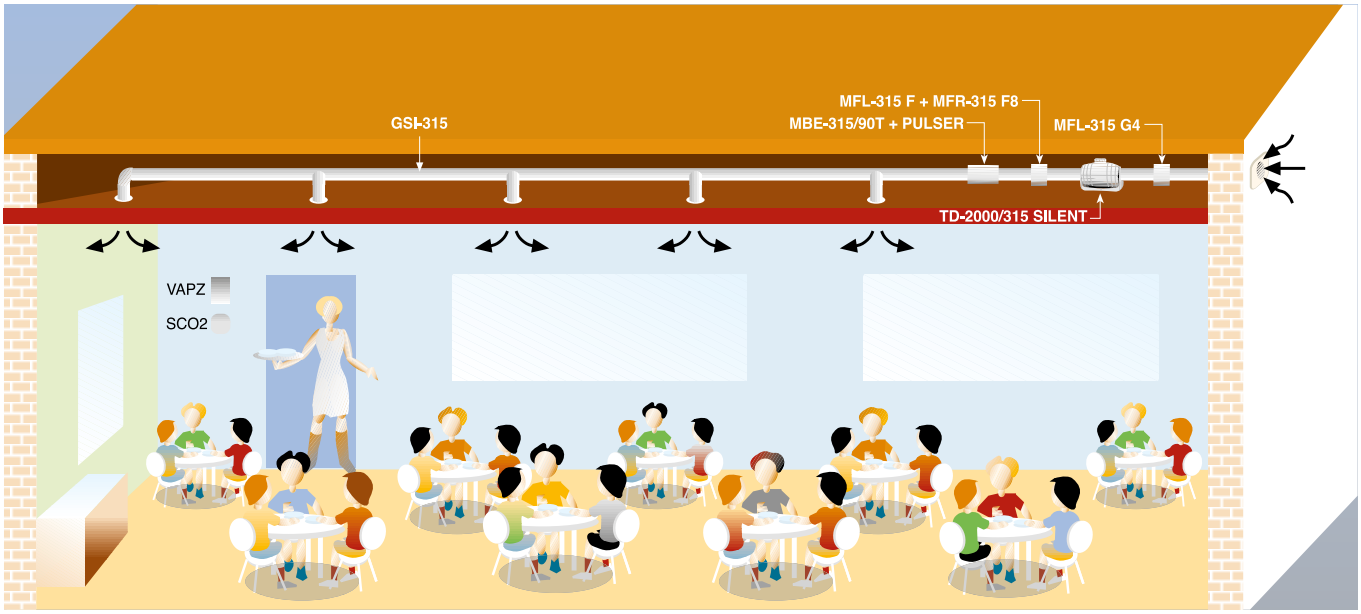

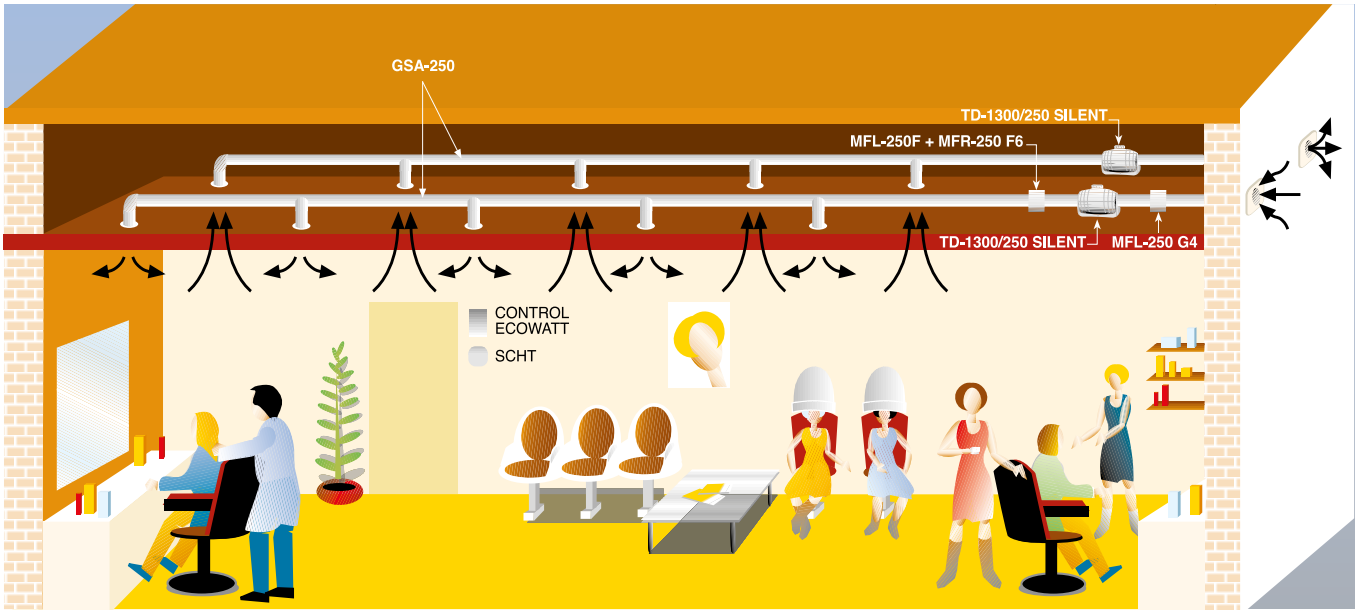

ACCESSOIRES DE MONTAGE



MCA-S

Clapets anti-retour montés au refoulement des ventilateurs afin d'éviter l'entrée d'air extérieure et de limiter les pertes de chaleur lorsque le ventilateur est à l'arrêt.

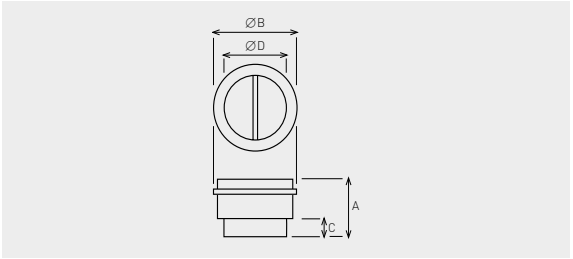

MCA-S	Type de TD-SILENT*
MCA - 250 S	250/100
MCA - 350 S	350/125
MCA - 500/150 S	500/150
MCA - 500/160 S	500/160
MCA - 800-1000 S	800/200 - 1000/200

MCA-S	A	Ø B	C	Ø D
MCA - 250 S	107	109	31,5	94,5
MCA - 350 S	107	136	31,5	119,5
MCA - 500/150 S	121	163,5	35	147
MCA - 500/160 S	121	173,5	35	157
MCA - 800-1000 S	131,5	214	35	197,5

MCA	Type de TD-SILENT*
MCA - 1000	1300/250
MCA - 2000	2000/315

MCA	A	Ø B	C	Ø D
MCA - 1000	164	264,5	42	248
MCA - 2000	205	330	50	312

(*) Les modèles TD-1300/250 SILENT et TD-2000/315 SILENT utilisent clapets anti-retour MCA (voir accessoires série TD).



MAR-S

Bride pour conduits rectangulaires permettant de raccorder les appareils à un conduit rectangulaire.

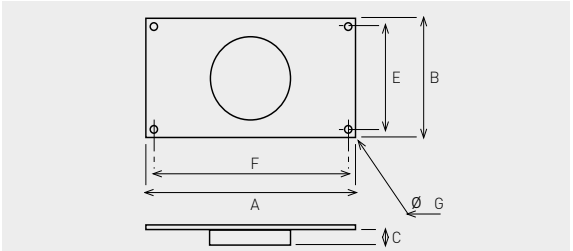

MAR-S	Type de TD-SILENT*	Dimensions nominale du conduit L x H (mm)
MAR - 250-350 S	250/100 - 350/125	224 x 140
MAR - 500 S	500/150	280 x 180
MAR - 800-1000 S	800/200-1000/200	315 x 200

MAR-S	A	B	C	E	F	Ø G
MAR - 250-350 S	264	180	33,3	160	244	9
MAR - 500 S	320	220	37	200	300	9
MAR - 800-1000 S	355	240	37	220	335	9

MAR	Type de TD-SILENT*	Dimensions nominale du conduit L x H (mm)
MAR - 1000	1300/250	400 x 250
MAR - 2000	2000/315	500 x 315

MAR	A	B	C	E	F	Ø G
MAR - 1000	440	290	42	270	420	9
MAR - 2000	540	355	52	355	520	9

(*) Les modèles TD-1300/250 SILENT et TD-2000/315 SILENT utilisent brides pour conduits rectangulaires MAR (voir accessoires série TD).



MRJ-S

Grille à placer aussi bien à l'aspiration qu'au refoulement de l'installation. Evite l'entrée de corps externes qui pourraient endommager le ventilateur.

MRJ-S	Type de TD-SILENT*
MRJ - 250-350 S	250/100 - 350/125
MRJ - 500/150-160 S	500/150 - 500/160
MRJ - 800-1000 S	800/200 - 1000/200

MRJ	Type de TD-SILENT*
MRJ - 1000	1300/250
MRJ - 2000	2000/315

(*) Les modèles TD-1300/250 SILENT et TD-2000/315 SILENT utilisent grilles MRJ (voir accessoires série TD).

ACCESSOIRES DE MONTAGE

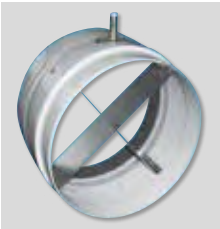

MPC-S

Croisillon de mesure de pression à monter à l'aspiration des ventilateurs Td.

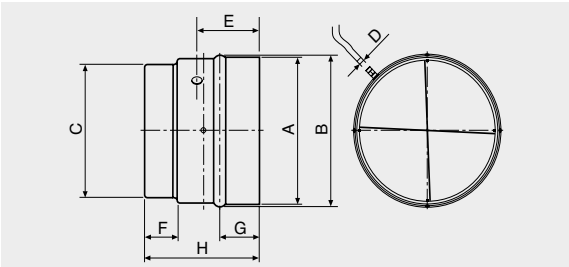

MPC-S	Type de TD-SILENT*
MPC-250 S	250/100
MPC-350 S	350/125
MPC-500/150 S	500/150 - 500/160
MPC-500/160 S	500/160
MPC-800-1000 S	800/200 - 1000/200

MPC-S	A	B	C	D	E	F	G	H
MPC-250 S	108	108,7	94,5	6	58	31,5	36,5	105,5
MPC-350 S	136	132	120	6	58	32	37	107
MPC-500/150 S	164	158	147	6	64	35	40	121
MPC-500/160 S	174	168	157	6	64	35	40	121
MPC-800-1000 S	214	208	198	6	70	35	40	132

MPC	Type de TD-SILENT*
MPC-1000	1300/250
MPC-2000	2000/315

MPC	A	B	C	D	E	F	G	H
MPC-1000	265	260	248	6	85	42	47	164
MPC-2000	329	318	312	6	106	50	55	204

(*) Les modèles TD-1300/250 SILENT et TD-2000/315 SILENT utilisent croisillons de mesure de pression MPC (voir accessoires série TD).



MBR-S

Bride de raccordement circulaire permettant le montage de deux TD-Silent en série.

MBR-S	Ø du conduit
MBR-250-350 S	125
MBR-500 S	150
MBR-800-1000 S	200

(*) Les modèles TD-1300/250 SILENT et TD-2000/315 SILENT utilisent bride de raccordement MBR (voir accessoires série TD).

ACCESSOIRES ELECTRIQUES



REGUL 2
Commutateur 2 positions / 2 vitesses.



REB
Variateurs électroniques monophasés.



CONTROL ECOWATT AC/4A
Elément de contrôle pour les systèmes de modulation des débits dans les installations de ventilation dans le tertiaire ou le résidentiel. Contrôle en continu de la vitesse des moteurs afin de s'adapter au besoin. Permet de réduire la consommation énergétique et maintenir une ambiance bien ventilée.



VAPZ
Variateurs électroniques de tension pour ventilateurs monophasés 230V 50Hz. Fonctionnent en position AUTo selon trois types d'entrées. Plage de variation de la tension entre 80V et 230V.



SCO2-A
Sonde de CO_2 et de température d'ambiance.

SCO2-AD
Sonde de CO_2 et de température d'ambiance avec affichage.

SCHT-AD
Sonde de CO_2, d'humidité relative et de température d'ambiance avec affichage.



CPFL-S / CPFL-E
Capteurs de présence. Mesure sensible aux rayonnements infra-rouge liés à la chaleur émise par le corps en mouvement. Angle de détection de 360º.



TDP-S / TDP-D / TDP-PI
Sondes de pression. Adaptées pour contrôler la pression dans les sytèmes de ventilation en pression constante. Permettent la lecture de la différence de pression entre deux points de fonctionnement et de la transformer en signal électrique apte pour les différents appareils de contôle.

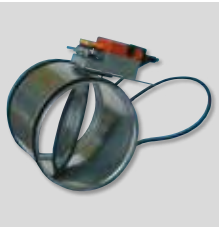

REMP
Registre motorisé proportionnel. Registre motorisé circulaire avec corps en acier galvanisé et motorisation commandée par sonde de CO_2. Adapté à la régulation et la modulation des débits. Commandé par signal proportionnel 0-10V. Associé au boîtier d'adaptation de signal "BEAs", permet d'ajuster les positions mini et maxi d'ouverture. s'utilise dans les systèmes de ventilation multi-zone type proportionnel.





Ventilateurs hélico-centrifuges de hauteur réduite fabriqués en matériaux plastiques (jusqu'au modèle 800) ou en tôle d'acier protégée par une peinture époxy polyester pour les modèles supérieurs. Montage dans toutes les positions. La conception unique des supports à brides de fixation permet à l'ensemble moteur-hélice d'être monté ou démonté facilement sans necessité de démonter le conduit.

Moteurs

Modéles 160 à 2000: Moteurs IP 44, classe B avec roulements à billes et protection thermique intégrée (1).
2 vitesses, variable en standard. 1 vitesse, non variable sur version temporisée.
Tension d'alimentation:
- Monophasée 230V 50Hz (modèles 160 à 350).
- Monophasée 230V 50/60Hz (modèles 500 à 2000).

Modèles 4000 à 6000: Moteurs IP 54, classe F avec roulements à billes et protection thermique intégrée.
1 vitesse variable en standard.
Tension d'alimentation:
- Monophasée 230V 50/60Hz.
- Triphasée 400V50/60Hz (modèle 4000) ou 400V-50Hz (modèle 6000).

(1) Pour les TD 160, 250 et 350: type fusible. Pour les autres modèles: à réarmement manuel type PTC.

Autres données

La temporisation des modèles MIXVENT TD-T est réglabe de 1 à 30 minutes.
Ces modèles ont un moteur à 1 vitesse, non réglable. Les modèles triphasés sont réglables par variateur de fréquence.

La grande amplitude de gamme de la série MIXVENT-TD lui permet d'être une solution efficace pour tous les types d'installations de ventilation à usage domestique ou commercial.



HAUTEUR REDUITE



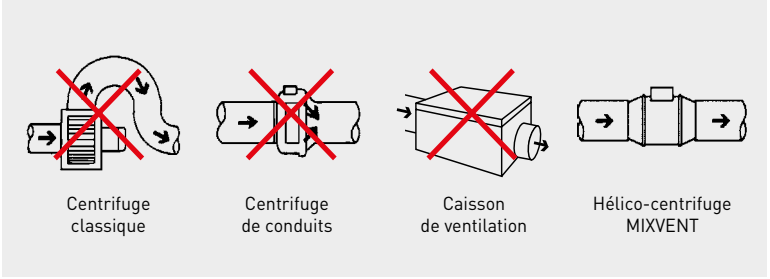

La hauteur réduite de la série TD-MIXVENT est la meilleure solution pour les installations où l'encombrement est limité comme dans les faux-plafonds.

FACILITE DE MONTAGE



Fixer le support.



Insérer le corps moteur-hélice.



Réaliser les connections.



Raccorder les conduits.

ENTRETIEN FACILE



La conception unique des supports à brides de fixation permet au corps moteur-hélice d'être monté ou démonté facilement sans necessité de démonter le conduit.

FLEXIBILITE POUR LE MONTAGE

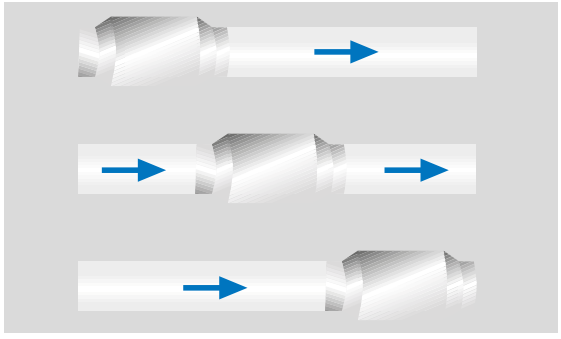

Peut être monté à n'importe quel point du conduit.

MODELES TD-MIXVENT-T



Les modèles MIXVENT TD-T (160 au 800) incorporent une temporisation réglable entre 1 et 30 minutes. Fournis avec moteur 1 vitesse n'acceptant pas la variation de vitesse.

MODELE 160



Les modèles TD-160/100N SILENT sont particulièrement silencieux. En effet, le moteur est monté sur silent-blocks absorbant les vibrations générées par le moteur.

CARATERISTIQUES CONSTRUCTIVES

	160	250	350	500	800	800N	1000	1300	2000	4000	6000
CORPS EN POLYPROPYLÈNE	●	●	●	●	●	●					
CORPS EN ACIER	●						●	●	●	●	●
HÉLICE EN ABS	●	●	●	●	●	●					
HÉLICE EN ALUMINIUM							●	●	●	●	●(1)
CLASSE DE PROTECTION	II	II	II	II	II	II	I	I	I	I	I
PROTECTION THERMIQUE TYPE FUSIBLE	●	●	●								
PROTECTION THERMIQUE À RÉARMEMENT MANUEL (PTC)				●	●	●	●	●	●	●	●
ROULEMENTS À BILLES GRAISSÉS À VIE	●	●	●	●	●	●	●	●	●	●	●
MOTEUR 1 VITESSE, VARIABLE										●	●
MOTEUR 2 VITESSES, VARIABLE (2)	●	●	●	●	●	●	●	●	●		

(1) Injection aluminium une seule pièce.
(2) Le modèle avec temporisation (TD-MIXVENT-T) ne sont pas variables en vitesse.

CARATERISTIQUES TECHNIQUES

TD-MIXVENT	Vitesse (tr/mn)	Puissance absorbée maxi. (W)	Intensité absorbée maxi. (A)	Débit maxi. (m^3/h)	Niveau pression sonore* (dB(A))	Température min./max. (°C)	Poids (kg)	Ø Conduit (mm)	Commutateur 3 positions	Variateur de vitesse possible
TD-160/100 N SILENT	2400	29	0,17	180	24	-20/+40	1,4	100	COM-2 REGUL-2	RMB-1,5 REB-1
	2200	18	0,11	150	22					
TD-250/100	2140	28	0,12	250	34	-20/+40	2	100	COM-2 REGUL-2	RMB-1,5 REB-1
	1700	22	0,1	200	28					
TD-350/125	2050	25	0,11	330	33	-20/+40	2	125	COM-2 REGUL-2	RMB-1,5 REB-1
	1590	20	0,09	250	28					
TD-500/150 3V	2590	53	0,21	560	35	-20/+60	2,7	150	COM-3 INTER 4P	RMB-1,5 REB-1
	2150	44	0,19	470	31					
	1820	41	0,18	390	26					
TD-500/160 3V	2590	53	0,21	560	35	-20/+60	2,7	160	COM-3 INTER 4P	RMB-1,5 REB-1
	2150	44	0,19	470	31					
	1820	41	0,18	390	26					
TD-800/200N 3V	2190	103	0,5	890	38	-20/+60	4,9	200	COM-3 INTER 4P	RMB-1,5 REB-1
	1870	93	0,47	750	34					
	1660	88	0,45	660	31					
TD-800/200 3V	2480	132	0,55	1.040	40	-20/+60	4,9	200	COM-3 INTER 4P	RMB-1,5 REB-1
	2290	133	0,56	940	37					
	2080	131	0,55	850	34					
TD-1000/250 3V	2790	130	0,46	960	38	-40/+60	9,4	250	COM-3 INTER 4P	RMB-1,5 REB-1
	2620	99	0,31	910	37					
	2510	91	0,28	850	37					
TD-1300/250 3V	2690	214	0,80	1.400	45	-40/+60	9,4	250	COM-3 INTER 4P	RMB-1,5 REB-1
	2510	177	0,65	1.300	42					
	2370	163	0,60	1.220	37					
TD-2000/315 3V	2710	287	0,97	1.800	49	-40/+60	14	315	COM-3 INTER 4P	RMB-1,5 REB-2,5
	2420	223	0,79	1.630	40					
	2130	173	0,64	1.430	40					
TD-4000/355	1360	407	1,69	3.750	41	-40/+40	19	355	-	RMB-3,5 REB-2,5
TD-6000/400	1400	580	2,42	5.100	43	-40/+40	26	400	-	RMB-3,5 REB-5
TD-4000/355 TRIF	1150	309	0,66	3160	41	-40/+70	19	355	-	RMT-1,5 VFTM TRI 0,37
TD-6000/400 TRIF	1400	691	1,49	5.330	44	-40/+60	26	400	-	RMT-2,5 VFTM TRI 0,55

* Sound pressure level radiated at 3 m at free air conditions with rigid ducts at the Soufflage and at the Aspiration.

TD-MIXVENT-T (modèles TD-MIXVENT avec temporisation)	Vitesse (tr/mn)	Puissance absorbée maxi. (W)	Intensité absorbée maxi. (A)	Débit maxi. (m^3/h)	Niveau pression sonore* (dB(A))	Température min./max. (°C)	Poids (kg)	Ø Conduit (mm)
TD-160/100 NT SILENT	2400	29	0,17	180	24	-20/+40	1,4	100
TD-250/100 T	2140	28	0,12	250	34	-20/+40	2	100
TD-350/125 T	2050	26	0,11	330	33	-20/+40	2	125
TD-500/150 T 3V	2590	53	0,21	560	35	-20/+60	2,7	150
	2150	44	0,19	470	31			
	1820	41	0,18	390	26			
TD-500/160 T 3V	2590	53	0,21	560	35	-20/+60	2,7	150
	2150	44	0,19	470	31			
	1820	41	0,18	390	26			
TD-800/200 T 3V	2480	132	0,55	1.040	40	-20/+60	4,9	200
	2290	133	0,56	940	37			
	2080	131	0,55	850	34			

* Niveau de pression sonore, rayonné à 3 m en champ libre, avec conduits rigides à l'aspiration et au refoulement.

DIMENSIONS (mm)

TD-160/100 N SILENT

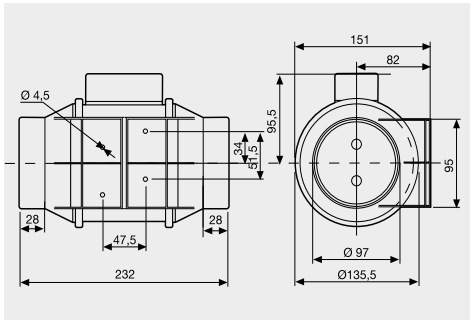

TD-250 à TD-2000

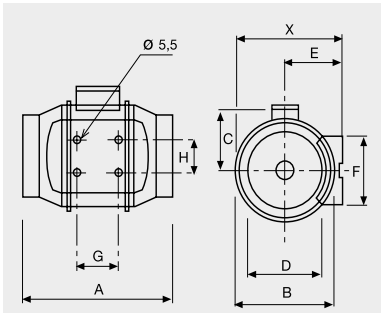

TD-4000 / TD-6000

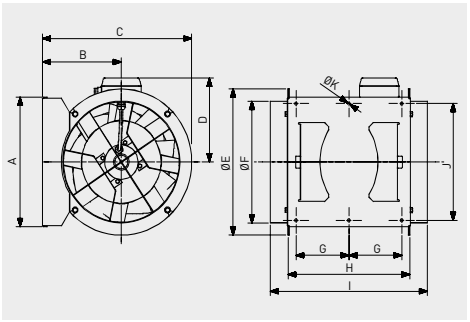

Modèle	X	A	Ø B	C	Ø D	E	F	G	H
TD-250/100	188	303	176	115	97	100	90	80	60
TD-350/125	188	258	176	115	123	100	90	80	60
TD-500/150	212	295	200	127	147	112	130	80	60
TD-500/160	212	295	200	127	157	112	130	80	60
TD-800/200N	232,5	302	217	141	198	124	140	100	94
TD-800/200	232,5	302	217	141	198	124	140	100	94
TD-1000/250	291	386	272	192	248	155	168	145	140
TD-1300/250	291	386	272	192	248	155	168	145	140
TD-2000/315	356	450	336	224	312	188	210	182	178

Modèle	A	B	C	D	Ø E	Ø F	G	H	I	J	Ø K
TD-4000/355	377	238	451	224	426	354	150	368	474	340	8.5
TD-6000/400	407	249	249	267	487	399	160	425	547	370	8.5

COURBES CARACTERISTIQUES

- q_v: Débit en m^3/h.
- p_{sf}: Pression statique en Pa.
- Air sec normal à 20ºC et 760mmHg.
- Essais aérauliques selon les normes ISO 5801 et AMCA 210-99.
- SFP: Facteur spécifique de puissance en $W/m^3/s$ (courbes bleues).

GV: Grande vitesse
MV: Moyenne vitesse
PV: Petite vitesse

TD-160/100N SILENT

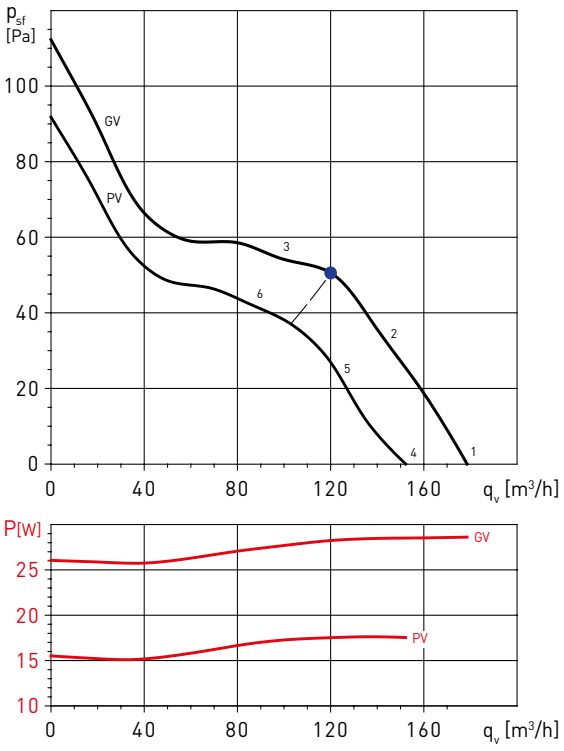

TD-250/100

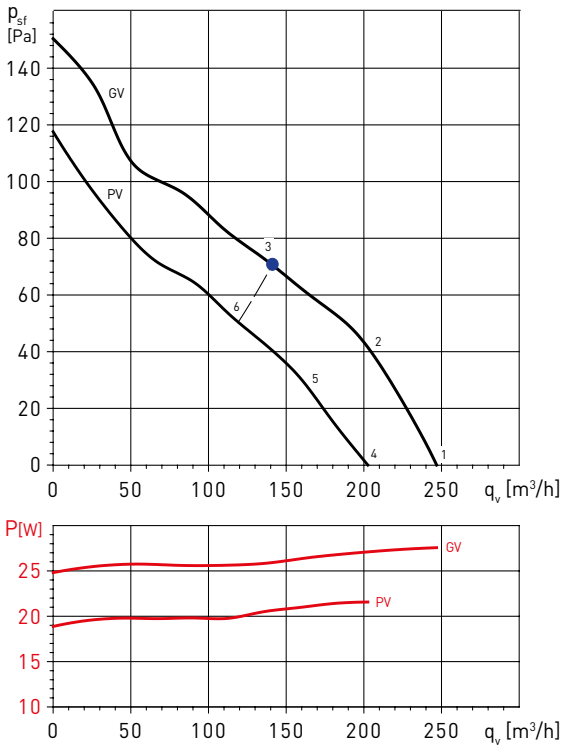

Spectres de puissance en dB(A)

Point de fonctionnement		63	125	250	500	1000	2000	4000	8000	LwA
1	Soufflage	22	34	41	47	53	49	40	31	56
	Aspiration	22	43	38	50	51	47	41	32	55
	Rayonné	21	27	41	35	36	40	33	22	45
2	Soufflage	21	36	39	47	52	48	39	30	55
	Aspiration	22	42	37	50	50	46	41	31	54
	Rayonné	20	29	39	35	35	39	32	21	44
3	Soufflage	24	37	41	48	52	47	39	30	55
	Aspiration	27	42	38	50	51	45	40	31	55
	Rayonné	23	30	41	36	35	38	32	21	45
4	Soufflage	22	31	37	45	51	46	38	29	53
	Aspiration	22	38	34	48	49	45	39	29	53
	Rayonné	19	27	36	33	35	38	31	21	42
5	Soufflage	21	33	37	45	50	46	37	28	53
	Aspiration	22	38	35	48	48	44	38	29	52
	Rayonné	18	29	36	33	34	38	30	20	42
6	Soufflage	23	34	39	45	50	45	37	28	53
	Aspiration	26	38	36	48	49	44	38	28	53
	Rayonné	20	30	38	33	34	37	30	20	43

Spectres de puissance en dB(A)

Point de fonctionnement		63	125	250	500	1000	2000	4000	8000	LwA
1	Soufflage	28	32	51	54	54	48	38	28	58
	Aspiration	20	28	51	53	53	49	39	29	58
	Rayonné	18	21	50	44	48	46	31	20	54
2	Soufflage	24	31	50	51	54	48	39	30	57
	Aspiration	21	28	51	52	51	49	38	29	57
	Rayonné	16	21	51	44	48	45	32	22	54
3	Soufflage	26	32	47	53	54	51	42	32	58
	Aspiration	26	33	49	55	52	50	40	30	58
	Rayonné	17	22	47	45	49	47	34	23	53
4	Soufflage	23	27	46	48	49	43	33	23	53
	Aspiration	15	23	45	48	48	44	33	24	53
	Rayonné	13	16	45	39	43	41	26	15	48
5	Soufflage	19	26	46	47	49	44	35	26	53
	Aspiration	17	24	46	47	47	44	33	24	52
	Rayonné	11	16	46	39	44	41	27	17	49
6	Soufflage	22	29	44	49	51	47	38	29	55
	Aspiration	23	29	46	51	49	47	37	27	55
	Rayonné	14	19	44	41	45	44	31	20	50

COURBES CARACTERISTIQUES

- q_v: Débit en m^3/h.
- p_{sf}: Pression statique en Pa.
- Air sec normal à 20°C et 760mmHg.
- Essais aérauliques selon les normes ISO 5801 et AMCA 210-99.
- SFP: Facteur spécifique de puissance en $W/m^3/s$ (courbes bleues).

GV: Grande vitesse
MV: Moyenne vitesse
PV: Petite vitesse

TD-350/125

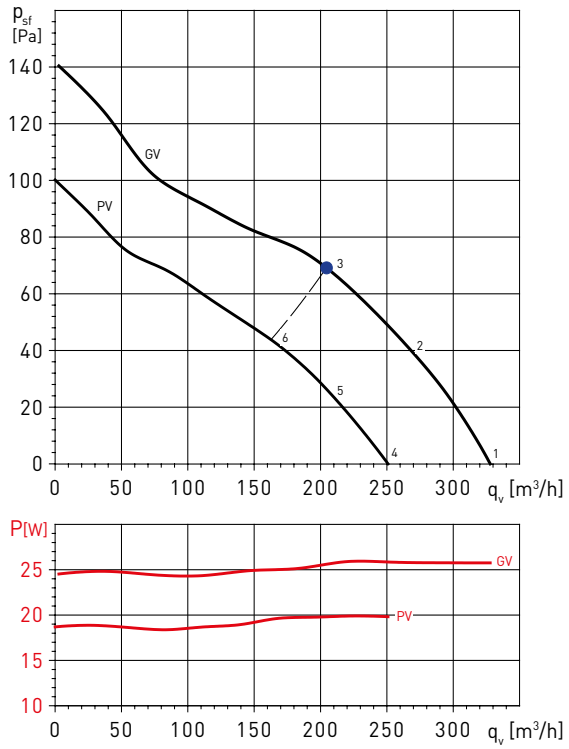

TD-500/150 3V

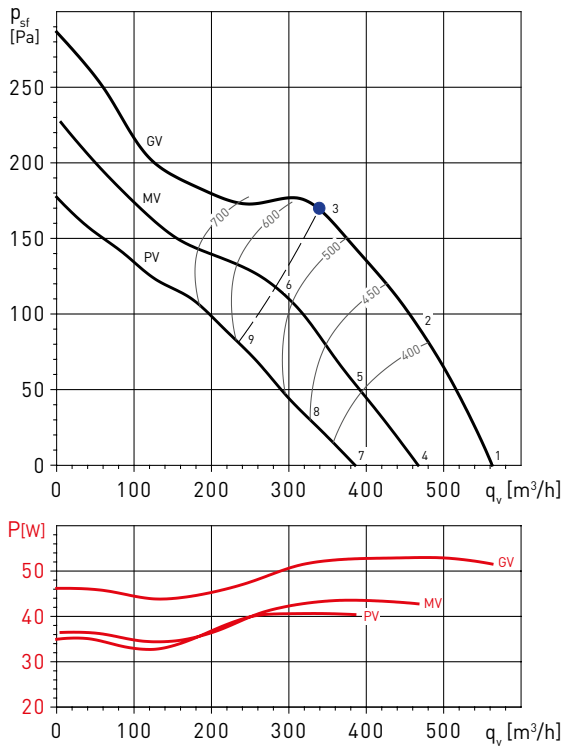

Spectres de puissance en dB(A)

Point de fonctionnement		63	125	250	500	1000	2000	4000	8000	LwA
1	Soufflage	28	34	51	55	56	51	42	32	60
	Aspiration	25	31	50	54	55	52	43	33	59
	Rayonné	19	24	49	45	49	47	34	23	54
2	Soufflage	24	33	50	53	55	52	43	34	59
	Aspiration	26	31	51	54	55	52	43	34	59
	Rayonné	16	24	48	43	48	46	34	23	53
3	Soufflage	26	34	48	54	56	53	45	36	60
	Aspiration	27	33	49	56	54	52	43	34	60
	Rayonné	18	26	46	45	49	48	36	25	54
4	Soufflage	22	29	46	49	50	46	36	27	54
	Aspiration	19	26	45	49	50	47	37	28	54
	Rayonné	13	19	43	39	44	42	29	17	48
5	Soufflage	19	27	45	47	50	46	38	29	54
	Aspiration	20	26	46	49	50	47	38	29	54
	Rayonné	11	19	43	38	43	41	28	18	48
6	Soufflage	21	29	43	50	51	49	41	32	55
	Aspiration	22	29	45	51	50	48	39	29	55
	Rayonné	13	21	42	40	45	44	31	21	49

Spectres de puissance en dB(A)

Point de fonctionnement		63	125	250	500	1000	2000	4000	8000	LwA
1	Soufflage	28	38	52	58	60	58	51	41	64
	Aspiration	34	37	51	57	61	59	52	42	64
	Rayonné	19	31	46	45	50	51	39	27	55
2	Soufflage	25	36	50	55	59	58	51	42	63
	Aspiration	33	36	51	57	61	59	51	43	64
	Rayonné	17	30	45	43	49	49	37	26	54
3	Soufflage	26	37	50	56	59	59	52	43	64
	Aspiration	29	35	50	58	59	57	50	41	64
	Rayonné	18	31	44	44	49	50	38	27	54
4	Soufflage	24	34	48	54	56	54	47	37	60
	Aspiration	30	33	47	53	57	55	48	38	60
	Rayonné	15	27	42	41	46	47	35	23	51
5	Soufflage	20	32	46	51	54	54	47	38	59
	Aspiration	29	32	47	53	56	55	47	38	60
	Rayonné	13	26	41	39	45	45	33	22	49
6	Soufflage	22	33	46	53	55	55	49	40	60
	Aspiration	25	31	46	54	56	54	47	38	60
	Rayonné	15	27	41	40	45	46	35	24	50
7	Soufflage	19	30	44	50	51	50	42	33	56
	Aspiration	25	29	42	48	52	50	43	34	56
	Rayonné	11	23	38	37	42	42	30	19	46
8	Soufflage	16	28	42	46	50	50	42	33	54
	Aspiration	24	28	43	48	52	50	43	34	56
	Rayonné	9	22	37	34	40	41	29	18	45
9	Soufflage	18	29	42	49	51	51	44	36	56
	Aspiration	21	27	42	50	52	50	42	34	56
	Rayonné	11	23	37	36	41	42	31	20	46

COURBES CARACTERISTIQUES

- q_v: Débit en m^3/h.
- p_{sf}: Pression statique en Pa.
- Air sec normal à 20°C et 760mmHg.
- Essais aérauliques selon les normes ISO 5801 et AMCA 210-99.
- SFP: Facteur spécifique de puissance en $W/m^3/s$ (courbes bleues).

GV: Grande vitesse
MV: Moyenne vitesse
PV: Petite vitesse

TD-800/200N 3V

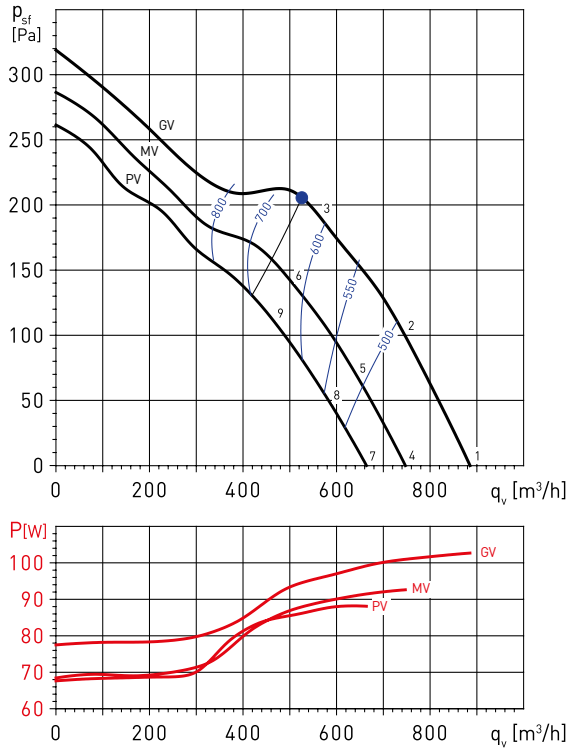

TD-800/200 3V

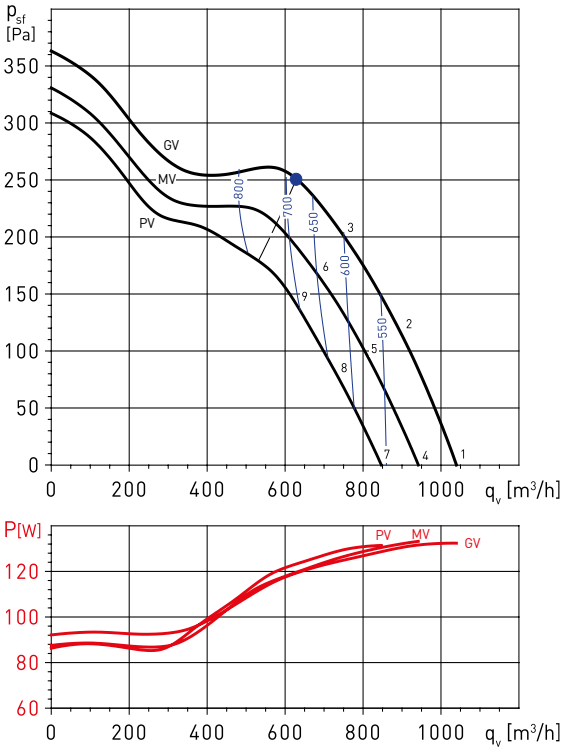

Spectres de puissance en dB(A)

Point de fonctionnement		63	125	250	500	1000	2000	4000	8000	LwA
1	Soufflage	28	41	52	61	63	64	58	49	68
	Aspiration	43	44	52	60	66	65	60	50	70
	Rayonné	19	36	44	45	51	53	43	30	56
2	Soufflage	25	39	50	57	61	64	57	48	67
	Aspiration	39	41	51	59	65	64	58	50	69
	Rayonné	18	35	42	42	49	51	40	28	54
3	Soufflage	26	39	51	58	61	63	58	49	67
	Aspiration	31	37	51	60	64	62	57	48	68
	Rayonné	19	35	43	43	49	51	41	29	54
4	Soufflage	24	37	48	56	59	60	54	45	64
	Aspiration	38	40	48	56	62	61	56	46	66
	Rayonné	15	32	40	41	47	49	39	26	52
5	Soufflage	21	36	46	53	57	60	54	45	63
	Aspiration	36	37	48	56	62	61	55	46	65
	Rayonné	14	32	38	39	45	48	37	25	51
6	Soufflage	22	36	48	55	58	60	55	46	64
	Aspiration	28	34	48	57	61	59	54	45	65
	Rayonné	16	32	40	40	46	48	38	26	51
7	Soufflage	21	35	46	54	56	58	52	42	62
	Aspiration	36	37	45	53	59	59	54	44	63
	Rayonné	12	29	37	38	44	46	36	24	49
8	Soufflage	19	33	44	51	55	58	51	42	61
	Aspiration	33	35	45	53	59	58	53	44	63
	Rayonné	12	29	36	36	43	45	34	22	48
9	Soufflage	20	33	45	52	56	57	52	44	61
	Aspiration	25	31	45	54	59	57	51	43	62
	Rayonné	13	30	37	38	44	45	35	24	49

Spectres de puissance en dB(A)

Point de fonctionnement		63	125	250	500	1000	2000	4000	8000	LwA
1	Soufflage	27	42	52	61	64	66	60	51	69
	Aspiration	46	46	53	61	68	68	63	53	72
	Rayonné	20	38	43	46	52	54	44	32	57
2	Soufflage	24	40	49	57	62	65	59	50	68
	Aspiration	41	42	51	60	66	65	60	52	70
	Rayonné	19	38	42	43	49	52	42	30	55
3	Soufflage	25	40	51	58	62	64	60	51	68
	Aspiration	32	38	52	61	67	65	60	51	70
	Rayonné	19	37	42	43	49	51	41	30	54
4	Soufflage	24	39	49	58	61	63	58	48	67
	Aspiration	43	43	50	58	65	65	61	51	69
	Rayonné	17	36	41	43	49	51	42	29	54
5	Soufflage	22	37	47	55	59	63	56	48	65
	Aspiration	38	39	48	57	64	63	58	49	67
	Rayonné	16	35	39	40	47	50	39	27	52
6	Soufflage	23	38	49	56	60	62	58	49	66
	Aspiration	30	36	50	59	65	63	58	49	68
	Rayonné	17	35	40	41	47	49	39	28	52
7	Soufflage	22	37	47	56	58	61	55	46	64
	Aspiration	41	41	47	56	63	63	58	48	67
	Rayonné	15	33	38	40	47	49	39	27	52
8	Soufflage	19	35	44	52	56	60	54	45	63
	Aspiration	35	36	45	54	61	60	55	47	65
	Rayonné	14	33	36	38	44	47	37	25	50
9	Soufflage	21	36	47	54	58	61	56	47	64
	Aspiration	28	34	48	57	63	61	56	47	66
	Rayonné	15	33	38	39	45	47	37	26	50

COURBES CARACTERISTIQUES

- q_v: Débit en m^3/h.
- p_{sf}: Pression statique en Pa.
- Air sec normal à 20°C et 760mmHg.
- Essais aérauliques selon les normes ISO 5801 et AMCA 210-99.
- SFP: Facteur spécifique de puissance en $W/m^3/s$ (courbes bleues).

GV: Grande vitesse
MV: Moyenne vitesse
PV: Petite vitesse

TD-1000/250 3V

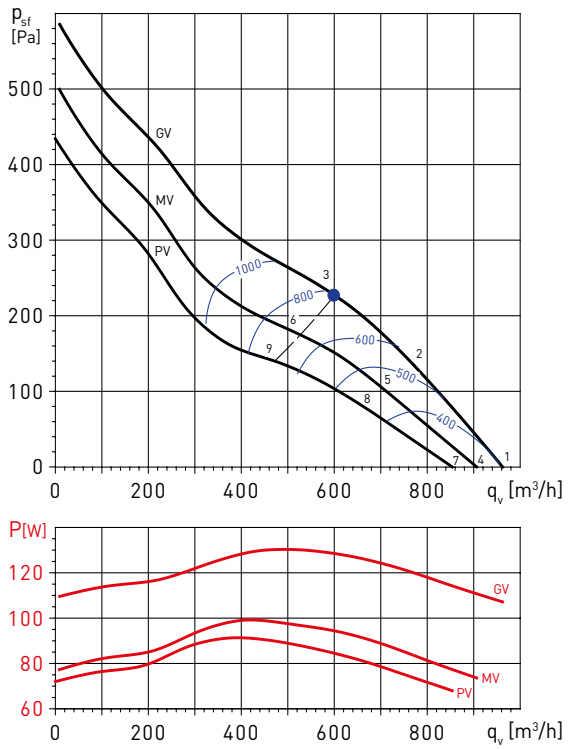

TD-1300/250 3V

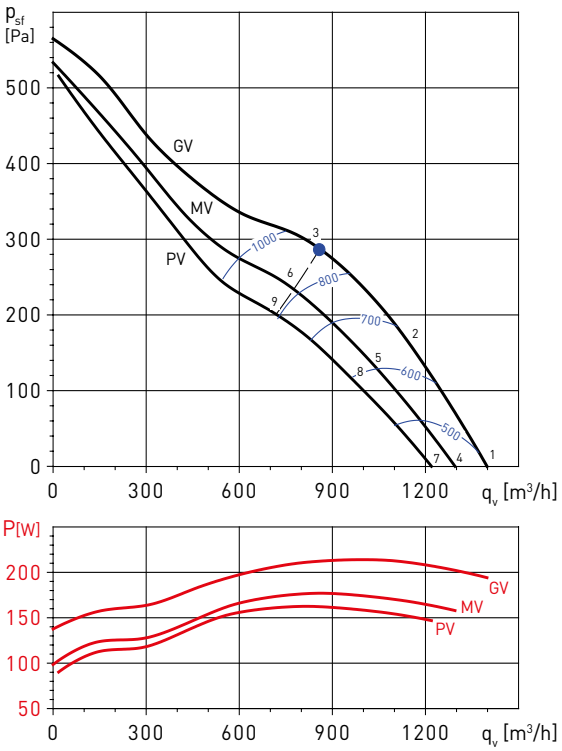

Spectres de puissance en dB(A)

Point de fonctionnement		63	125	250	500	1000	2000	4000	8000	LwA
1	Soufflage	35	46	61	67	73	70	63	55	76
	Aspiration	55	50	64	72	74	75	67	58	79
	Rayonné	20	31	43	44	56	55	44	40	59
2	Soufflage	35	50	62	66	72	68	62	53	75
	Aspiration	46	45	67	72	74	74	67	57	79
	Rayonné	21	36	45	44	56	55	45	39	59
3	Soufflage	36	55	65	65	70	67	61	52	74
	Aspiration	40	49	69	73	73	74	67	57	79
	Rayonné	22	41	48	43	54	54	44	39	58
4	Soufflage	34	44	60	66	72	69	62	53	75
	Aspiration	53	48	63	71	73	73	65	57	78
	Rayonné	19	30	41	42	54	54	43	38	58
5	Soufflage	33	48	61	64	70	66	60	51	73
	Aspiration	45	44	65	71	72	73	65	55	77
	Rayonné	19	34	44	42	54	53	43	37	57
6	Soufflage	34	53	63	63	68	65	59	50	72
	Aspiration	38	47	67	71	71	72	65	55	77
	Rayonné	20	39	46	41	52	52	42	36	56
7	Soufflage	33	44	59	65	71	68	61	53	74
	Aspiration	53	48	62	70	72	73	65	56	77
	Rayonné	18	29	41	42	54	53	42	38	57
8	Soufflage	31	46	59	62	69	65	58	49	71
	Aspiration	43	42	63	69	70	71	63	53	75
	Rayonné	17	32	42	40	52	51	41	35	55
9	Soufflage	31	50	60	60	65	63	56	47	69
	Aspiration	35	44	64	68	68	69	62	52	74
	Rayonné	17	36	43	38	49	49	39	34	53

Spectres de puissance en dB(A)

Point de fonctionnement		63	125	250	500	1000	2000	4000	8000	LwA
1	Soufflage	37	39	65	69	76	73	66	59	79
	Aspiration	48	56	68	74	79	78	70	62	83
	Rayonné	29	40	47	56	62	60	52	46	65
2	Soufflage	37	47	66	69	75	71	65	57	78
	Aspiration	43	48	70	75	80	78	70	61	84
	Rayonné	29	47	48	55	61	59	51	44	64
3	Soufflage	38	53	67	67	73	69	63	54	76
	Aspiration	40	41	72	76	72	75	67	58	80
	Rayonné	30	53	50	53	59	57	49	42	63
4	Soufflage	34	36	62	66	73	70	63	56	76
	Aspiration	45	53	65	70	76	75	67	59	80
	Rayonné	26	36	44	52	59	57	49	43	62
5	Soufflage	33	43	62	65	71	67	61	53	74
	Aspiration	39	44	66	71	76	74	66	57	80
	Rayonné	25	43	44	51	57	55	47	40	60
6	Soufflage	34	48	63	62	68	65	59	50	72
	Aspiration	36	37	67	72	67	71	63	54	76
	Rayonné	26	49	46	48	54	53	45	38	58
7	Soufflage	33	47	62	61	67	64	57	49	70
	Aspiration	35	36	66	71	66	70	62	53	75
	Rayonné	25	48	45	47	53	52	44	37	57
8	Soufflage	31	40	59	62	69	65	58	51	71
	Aspiration	36	42	64	68	74	72	63	55	77
	Rayonné	23	41	42	48	55	52	45	38	58
9	Soufflage	32	46	60	60	66	62	56	48	69
	Aspiration	34	35	65	69	65	68	61	51	74
	Rayonné	24	46	43	46	52	50	43	35	56

COURBES CARACTERISTIQUES

- q_v: Débit en m^3/h.
- p_{sf}: Pression statique en Pa.
- Air sec normal à 20°C et 760mmHg.
- Essais aérauliques selon les normes ISO 5801 et AMCA 210-99.
- SFP: Facteur spécifique de puissance en $W/m^3/s$ (courbes bleues).

GV: Grande vitesse
MV: Moyenne vitesse
PV: Petite vitesse

TD-2000/315 3V

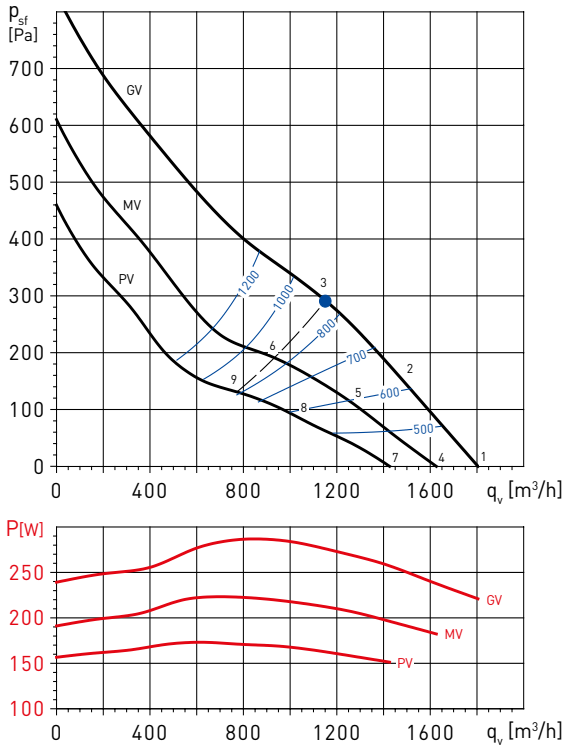

Spectres de puissance en dB(A)

Point de fonctionnement		63	125	250	500	1000	2000	4000	8000	LwA
1	Soufflage	39	46	68	71	78	75	68	62	81
	Aspiration	44	59	72	77	84	82	74	66	87
	Rayonné	35	42	51	59	66	64	58	51	69
2	Soufflage	39	51	68	70	77	73	66	60	80
	Aspiration	39	52	72	77	84	81	71	64	87
	Rayonné	36	48	51	58	65	62	56	48	68
3	Soufflage	41	57	69	68	75	71	64	56	78
	Aspiration	42	48	74	78	73	77	68	59	82
	Rayonné	36	51	50	54	61	58	53	43	64
4	Soufflage	38	45	67	70	77	74	67	61	80
	Aspiration	43	58	71	76	82	81	73	65	86
	Rayonné	34	41	49	58	65	63	57	50	68
5	Soufflage	37	49	66	68	75	71	64	58	78
	Aspiration	37	50	70	75	82	79	69	62	85
	Rayonné	34	46	49	56	63	60	54	46	66
6	Soufflage	37	53	65	64	71	67	61	53	74
	Aspiration	38	44	70	74	69	73	65	56	78
	Rayonné	32	47	47	50	57	54	49	39	60
7	Soufflage	37	53	65	64	71	67	61	53	74
	Aspiration	38	44	70	74	69	73	65	56	78
	Rayonné	32	47	47	50	57	54	49	39	60
8	Soufflage	34	46	63	65	72	68	61	54	74
	Aspiration	34	47	67	72	79	75	66	59	81
	Rayonné	30	43	46	53	60	57	51	43	63
9	Soufflage	33	49	61	60	67	63	57	49	70
	Aspiration	34	40	66	70	65	69	61	52	74
	Rayonné	28	43	42	46	53	50	45	35	56

COURBES CARACTERISTIQUES

- q_v: Débit en m^3/h.
- p_{sf}: Pression statique en Pa.
- Air sec normal à 20°C et 760mmHg.
- Essais aérauliques selon les normes ISO 5801 et AMCA 210-99.
- SFP: Facteur spécifique de puissance en $W/m^3/s$ (courbes bleues).

TD-4000/355

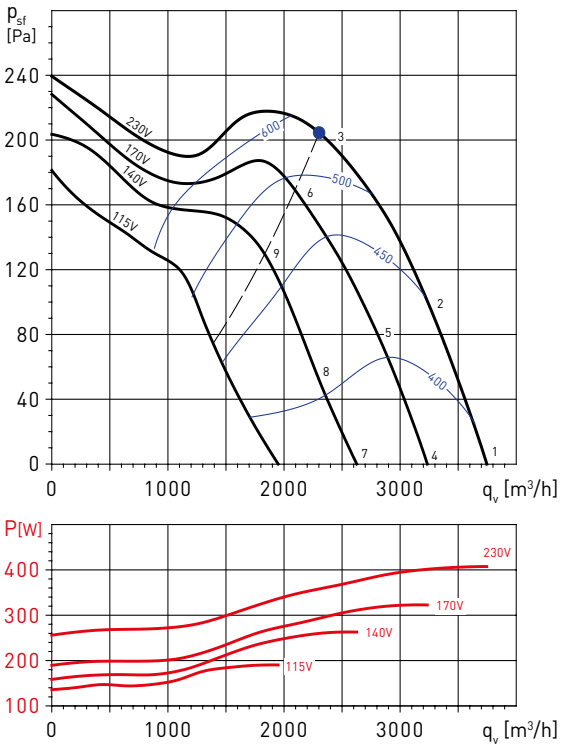

TD-4000/355 TRI

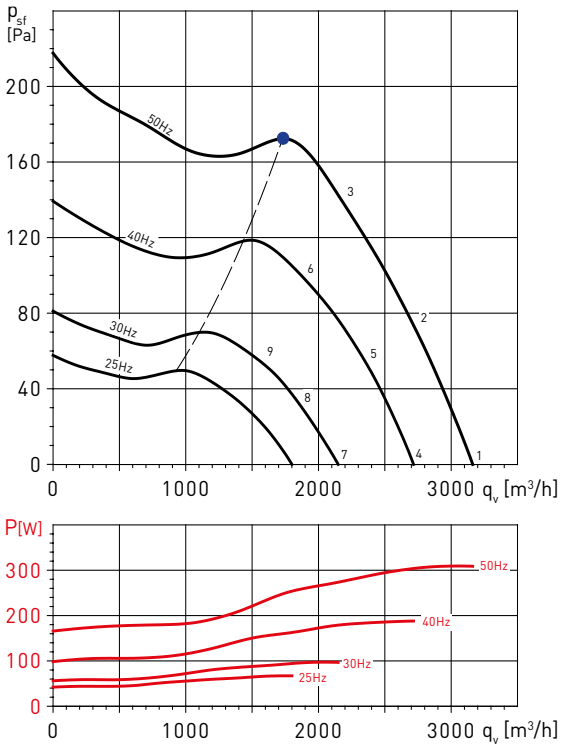

Spectres de puissance en dB(A)

Point de fonctionnement		63	125	250	500	1000	2000	4000	8000	LwA
1	Soufflage	34	61	62	68	73	72	67	57	77
	Aspiration	64	66	65	70	74	72	65	57	78
	Rayonné	27	55	51	49	58	52	47	39	61
2	Soufflage	33	59	60	66	71	70	64	55	75
	Aspiration	58	61	63	69	72	70	63	53	76
	Rayonné	23	51	49	47	56	50	45	36	59
3	Soufflage	48	67	68	71	69	68	62	54	76
	Aspiration	47	63	66	69	70	68	61	52	75
	Rayonné	28	56	51	46	54	47	41	34	59
4	Soufflage	32	58	59	65	70	70	64	55	74
	Aspiration	61	63	63	68	71	69	63	55	75
	Rayonné	24	53	48	46	56	49	45	36	59
5	Soufflage	30	56	58	64	68	68	62	53	73
	Aspiration	55	59	61	67	70	67	61	51	74
	Rayonné	21	49	47	45	54	47	42	34	57
6	Soufflage	47	66	67	70	69	67	61	53	75
	Aspiration	46	62	65	68	70	67	61	52	74
	Rayonné	27	56	50	45	53	46	41	33	59
7	Soufflage	27	53	54	60	65	65	59	50	69
	Aspiration	56	58	58	63	66	64	58	50	71
	Rayonné	19	48	43	41	51	44	40	31	54
8	Soufflage	26	51	53	59	64	63	57	48	68
	Aspiration	51	54	56	62	65	63	56	46	69
	Rayonné	16	44	42	40	49	42	38	29	52
9	Soufflage	43	62	63	66	65	63	57	49	71
	Aspiration	42	58	61	64	65	63	56	47	70
	Rayonné	23	51	46	41	49	42	37	29	55

Spectres de puissance en dB(A)

Point de fonctionnement		63	125	250	500	1000	2000	4000	8000	LwA
1	Soufflage	31	60	59	65	70	69	64	53	74
	Aspiration	60	62	62	67	71	69	62	53	75
	Rayonné	27	59	50	47	56	49	46	36	62
2	Soufflage	30	58	57	63	68	67	62	52	72
	Aspiration	53	58	59	65	68	66	59	49	72
	Rayonné	23	54	47	45	53	47	43	33	58
3	Soufflage	46	65	67	70	67	64	60	50	74
	Aspiration	41	61	63	66	67	65	58	49	72
	Rayonné	26	58	51	45	52	44	41	32	60
4	Soufflage	27	55	54	60	65	64	59	48	69
	Aspiration	55	57	57	62	66	64	57	49	70
	Rayonné	22	54	45	42	51	44	41	31	57
5	Soufflage	25	53	52	58	63	62	57	47	67
	Aspiration	49	53	54	60	63	61	55	44	67
	Rayonné	18	49	42	40	48	42	38	29	53
6	Soufflage	41	60	62	65	62	59	55	45	69
	Aspiration	37	56	58	61	62	60	54	45	67
	Rayonné	21	53	46	40	47	39	36	27	55
7	Soufflage	20	49	48	53	59	58	53	42	63
	Aspiration	49	51	50	56	60	58	51	42	64
	Rayonné	16	48	39	36	45	38	35	25	51
8	Soufflage	19	47	46	52	57	56	51	41	61
	Aspiration	42	47	48	54	57	55	48	38	61
	Rayonné	12	42	36	34	42	35	32	22	46
9	Soufflage	35	54	56	59	56	53	49	39	63
	Aspiration	30	50	52	55	56	54	47	38	61
	Rayonné	15	47	40	34	41	33	30	21	49

COURBES CARACTERISTIQUES

- q_v: Débit en m^3/h.
- p_{sf}: Pression statique en Pa.
- Air sec normal à 20°C et 760mmHg.
- Essais aérauliques selon les normes ISO 5801 et AMCA 210-99.
- SFP: Facteur spécifique de puissance en $W/m^3/s$ (courbes bleues).

TD-6000/400

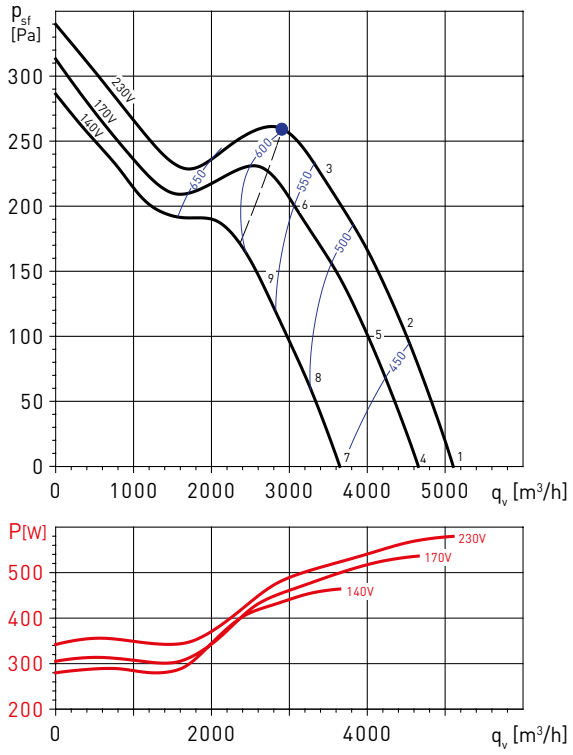

TD-6000/400 TRI

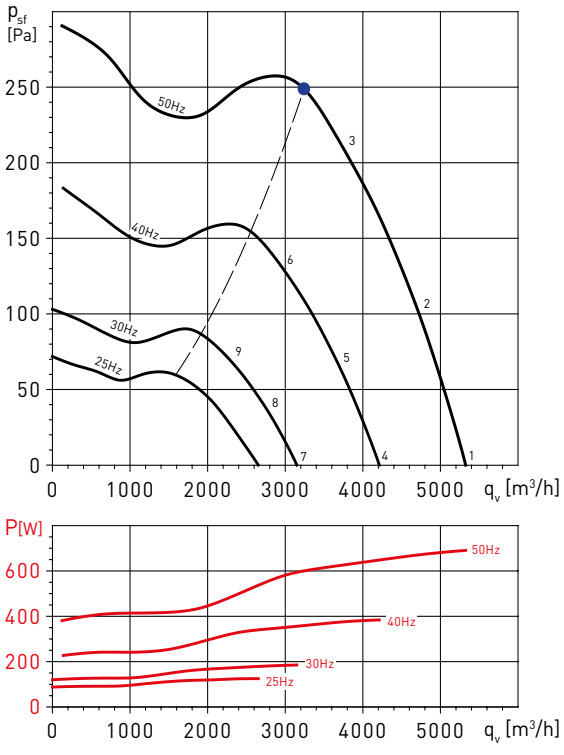

Spectres de puissance en dB(A)

Point de fonctionnement		63	125	250	500	1000	2000	4000	8000	LwA
1	Soufflage	42	63	68	75	79	79	72	63	83
	Aspiration	72	74	73	77	80	78	72	65	85
	Rayonné	25	46	51	54	62	56	49	40	64
2	Soufflage	41	63	68	75	78	77	70	60	82
	Aspiration	64	66	70	77	79	77	69	60	83
	Rayonné	24	46	51	54	61	54	47	37	63
3	Soufflage	52	69	67	70	74	72	65	55	78
	Aspiration	50	67	69	72	73	71	64	54	78
	Rayonné	35	52	50	49	57	49	42	32	60
4	Soufflage	40	61	66	73	77	77	70	61	82
	Aspiration	70	72	71	75	78	76	70	63	83
	Rayonné	23	44	49	52	60	54	47	38	62
5	Soufflage	39	61	66	73	76	75	68	58	81
	Aspiration	62	64	68	75	77	75	67	58	82
	Rayonné	22	44	49	52	59	52	45	35	61
6	Soufflage	51	68	66	69	73	71	64	54	77
	Aspiration	49	66	68	71	72	70	63	53	77
	Rayonné	34	51	49	48	56	48	41	31	58
7	Soufflage	35	56	61	68	72	72	65	56	77
	Aspiration	65	67	66	70	73	71	65	58	78
	Rayonné	18	39	44	47	55	49	42	33	57
8	Soufflage	35	57	62	69	72	71	64	54	76
	Aspiration	58	60	64	71	73	71	63	54	77
	Rayonné	18	40	45	48	55	48	41	31	57
9	Soufflage	47	64	62	65	69	67	60	50	73
	Aspiration	45	62	64	67	68	66	59	49	73
	Rayonné	30	47	45	44	52	44	37	27	55

Spectres de puissance en dB(A)

Point de fonctionnement		63	125	250	500	1000	2000	4000	8000	LwA
1	Soufflage	41	62	68	75	80	80	72	66	84
	Aspiration	72	75	74	77	80	79	72	66	85
	Rayonné	26	47	52	53	63	56	49	43	65
2	Soufflage	40	62	68	75	79	78	71	64	83
	Aspiration	65	67	71	76	79	77	69	61	83
	Rayonné	24	46	53	52	62	55	48	41	64
3	Soufflage	51	69	68	72	74	75	65	60	79
	Aspiration	56	66	70	74	75	73	66	57	80
	Rayonné	33	53	52	48	57	52	42	38	61
4	Soufflage	37	57	63	70	75	75	68	61	79
	Aspiration	67	70	69	72	75	74	67	61	80
	Rayonné	21	42	48	48	58	51	45	38	60
5	Soufflage	35	57	64	70	74	74	66	59	78
	Aspiration	61	62	66	72	74	72	64	56	78
	Rayonné	19	41	48	47	57	50	43	36	59
6	Soufflage	46	64	63	67	69	70	60	55	74
	Aspiration	51	61	65	69	71	68	61	52	75
	Rayonné	28	49	47	43	52	47	37	33	56
7	Soufflage	30	51	56	64	69	69	61	55	73
	Aspiration	61	63	63	66	69	67	61	55	74
	Rayonné	15	36	41	42	52	45	38	32	54
8	Soufflage	29	51	57	64	68	67	60	53	72
	Aspiration	54	56	60	65	68	65	58	50	72
	Rayonné	13	35	42	41	51	44	37	30	52
9	Soufflage	40	58	57	60	63	64	54	49	68
	Aspiration	45	55	59	63	64	62	55	46	69
	Rayonné	22	42	41	37	46	41	31	27	49



Les Kits permettent une installation rapide et complète d'un système de ventilation. Les Kits permettent une extraction efficace pour les salles de bains, toilettes, salles d'eau et autres applica-tions necessitant d'extraire les mauvaises odeurs et humidité de l'air.
3 Kits sont disponibles:

KIT TD-160/100 N SILENT composé de:
1 extracteur TD-160/100N SILENT
+ 4 m de conduit flexible aluminium GSA-M0 100
+ 1 bouche d'extraction circulaire BOR-100
+ 1 grille extérieure GR-100
+ 1 bande adhésive BA

KIT TD-250/100 composé de:
1 extracteur TD-250/100
+ 4 m de conduit flexible aluminium GSA-M0 100
+ 1 bouche d'extraction circulaire BOR-100
+ 1 grille extérieure GR-100
+ 1 bande adhésive BA

KIT TD-160/100 NT SILENT composé de:
1 extracteur TD-100/160 NT SILENT
+ 4 m de conduit flexible aluminium GSA-M0
+ 1 bouche d'extraction circulaire BOR-100
+ 1 grille extérieure GR-100
+ 1 bande adhésive BA

KIT TD-250/100T composé de:
1 extracteur TD-250/100 T
+ 4 m de conduit flexible aluminium GSA-M0
+ 1 bouche d'extraction circulaire BOR-100
+ 1 grille extérieure GR-100
+ 1 bande adhésive BA

Les extracteurs TD-T sont équipés d'une temporisation réglable entre 1 et 30 minutes permettant de maintenir en fonctionnement le ventilateur durant la période sélectionnée après extinction de celui-ci.

INSTALLATION ET MONTAGE

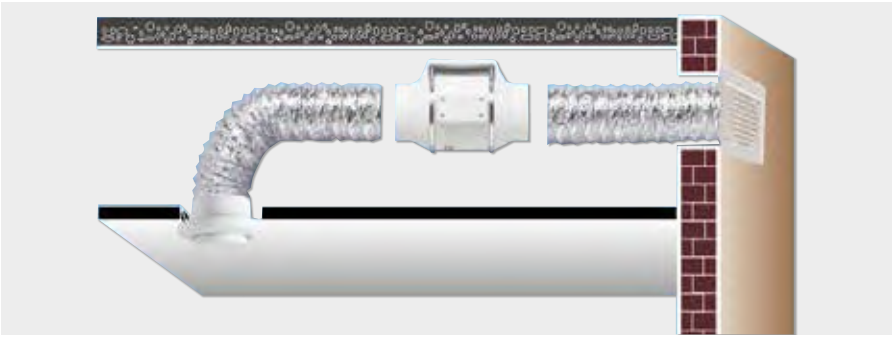

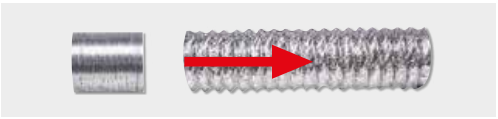

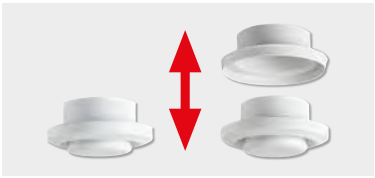



ACCESSORIES INCLUDED IN KIT



GSA-M0 100
Conduit flexible circulaire de Ø 100 mm.



GR-100
Grille extérieure.



BOR-100
Bouche d'extraction circulaire.



BA-50
Bande adhésive en aluminium (10 m).

Le système MIXVENT CHAUFFAGE est composé d'une batterie électrique installée au soufflage du ventilateur TD-MIXVENT (à partir du modèle 250). La vitesse minimum de l'air au niveau de la batterie doit être supérieure à 1,5 m/s.



Batterie électrique MBE

TD-MIXVENT

TD-MIXVENT + batterie électrique MBE

Batterie MBE
La batterie est composée de:
- Résistances blindées.
- Thermostat de sécurité à réarmement automatique câblé en série avec un thermostat de sécurité supplémentaire à réarmement manuel (RESET). Alimentation monophasée (modèles 100, 125 et 160) ou triphasée (autres modèles) avec un circuit de protection alimenté sous 230V monophasé.
- Boîtier de raccordement IP 43.

Afin de proposer un système complet, nous proposons en accessoire, des sondes de température d'ambiance ou de gaine ainsi qu'un régulateur qui modulera la puissance de chauffe en fonction de la température désirée.

MBE - Perte de chargue des batteries Δp (Pa)

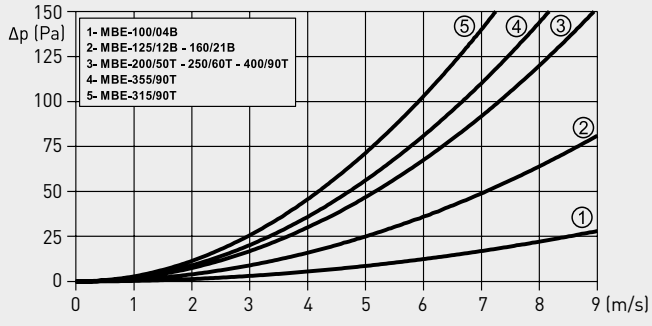



Pour les installations où le sytème MIXVENT CHAUFFAGE est demandé, il est recommandé d'utiliser les caissons filtre MFL afin de protéger les batteries électriques des poussières. Les caissons filtres doivent être situés à l'aspiration du ventilateur.

MBE - Les différences de température entre l'entrée et sortie d'air ΔT (°C)

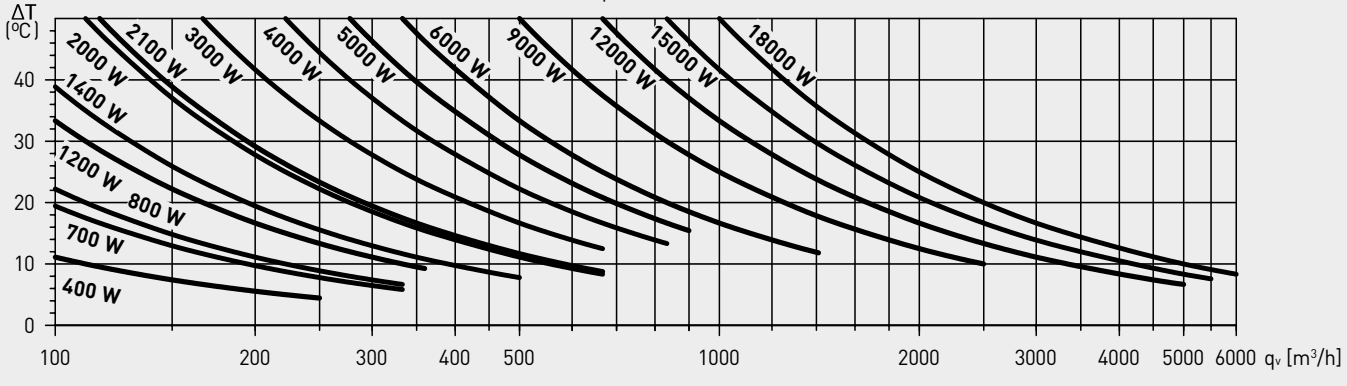

CARACTERISTIQUES TECHNIQUES MBE

TD-MIXVENT	Type de batterie	Puissance de la batterie (W)	Alimentation de la batterie (V)	Débit minimum (m^3/h)	Ø (mm)	Régulateur
250/100	MBE-100/04B	400	1/230	50	100	PULSER
	MBE-100/08B	800	1/230	50	100	PULSER
350/125	MBE-125/04B	400	1/230	70	125	PULSER
	MBE-125/08B	800	1/230	70	125	PULSER
	MBE-125/12B	1200	1/230	70	125	PULSER
500/160	MBE-160/07B	700	1/230	110	160	PULSER
	MBE-160/14B	1400	1/230	110	160	PULSER
	MBE-160/21B	2100	1/230	110	160	PULSER
800/200	MBE-200/21B	2100	1,/230	170	200	PULSER
	MBE-200/20T	2000	2/400	170	200	PULSER
	MBE-200/30T	3000	2/400	170	200	PULSER
	MBE-200/40T	4000	2/400	170	200	PULSER
	MBE-200/50T	5000	2/400	170	200	PULSER
	MBE-200/60T	6000	2/400	170	200	PULSER
	MBE-200/90T	9000	3/400	170	200	TTC-25/TTC-2000
1000-1300/250	MBE-250/20T	2000	2/400	270	250	PULSER
	MBE-250/30T	3000	2/400	270	250	PULSER
	MBE-250/40T	4000	2/400	270	250	PULSER
	MBE-250/50T	5000	2/400	270	250	PULSER
	MBE-250/60T	6000	2/400	270	250	PULSER
	MBE-250/90T	9000	3/400	270	250	TTC-25/TTC-2000
2000/315	MBE-315/30T	3000	2/400	430	315	PULSER
	MBE-315/60T	6000	2/400	430	315	PULSER
	MBE-315/90T	9000	3/400	430	315	TTC-25/TTC-2000
	MBE-315/120T	12000	3/400	430	315	TTC-25/TTC-2000
	MBE-315/150T	15000	3/400	430	315	TTC-25/TTC-2000
4000/355	MBE-355/60T	6000	2/400	540	355	PULSER
	MBE-355/90T	9000	3/400	540	355	TTC-25/TTC-2000
	MBE-355/120T	12000	3/400	540	355	TTC-25/TTC-2000
	MBE-355/150T	15000	3/400	540	355	TTC-25/TTC-2000
	MBE-355/180T	18000	3/400	540	355	TTC-40F
6000/400	MBE-400/60T	6000	2/400	680	400	PULSER
	MBE-400/90T	9000	3/400	680	400	TTC-25/TTC-2000
	MBE-400/120T	12000	3/400	680	400	TTC-25/TTC-2000
	MBE-400/150T	15000	3/400	680	400	TTC-25/TTC-2000
	MBE-400/180T	18000	3/400	680	400	TTC-40F

EXEMPLE DE SELECTION

DONNEES:
- Débit d'air: 700 m^3/h (Q)
- Température air entrant: +5 °C
- Température souhaité au soufflage: +27 °C

PUISSANCE DE CHAUFFE NECESSAIRE:
$P = Q \times 0{,}36 \times \Delta T = 700 \times 0{,}36 \times 22 = 5544$ W

SELECTION DE LA BATTERIE: ou: MBE-200/50T ou: MBE-250/60T
La sélection finale dépendra de:
- Perte de charge totale
- Niveau sonore souhaité
- Espace disponible

DIMENSIONS (mm)

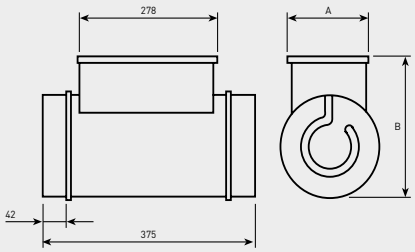

ACCESSOIRES POUR BATTERIES DE CHAUFFAGE MBE

Pour plus d'informations, voir accessoires électriques.



PULSER
Régulateur électronique monophasé.



TTC-2000 / TTC-25
Régulateur électronique triphasé.



TG-R
Sonde d'ambiance a placer dans le local à chauffer.



TG-K
Sonde de gaine a placer dans le conduit.



DPS
Dépressostat.



TBI-10 / TBI-30
Potentiomètre externe.

Ventilateur TD-MIXVENT (à partir du modèle 250) et batterie électrique MBE-R installée au souffl age du ventilateur.



TD-MIXVENT



Batterie électrique MBE-R

TD-MIXVENT + batterie électrique MBE-R

Batteries MBE-R
- Régulation de la batterie électrique incorporée.
- Virole circulaire et boîtier de raccordement IP43 en acier galvanisé.
- Résistances blindées en acier inox 304 L.
- 1 thermostat de sécurité à réarmement automatique (déclenchement à 60°C).
- 1 thermostat de sécurité à réarmement manuel (déclenchement à 120°C).
- Installation horizontale ou verticale.

Possibilité de réguler la batterie en fonction de la température et de l'utilisation. Le fonctionnement des batteries électriques doit être asservi au fonctionnement du ventilateur et doit comporter un dépressostat (coupure en cas de défaut de ventilation). Il peut être fourni une temporisation qui, lorsque l'on coupe l'alimentation ventilateur/batterie, retarde l'arrêt du ventilateur pour permettre à la batterie électrique de se refroidir.

MBE-R - Perte de chargue des batteries Δp (Pa)

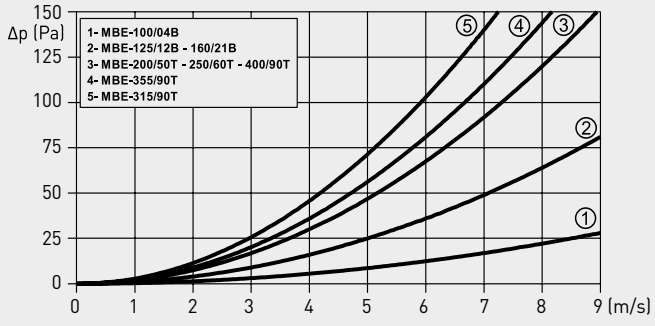

Pour les installations où le sytème MIXVENT CHAUFFAGE est demandé, il est recommandé d'utiliser les caissons filtre MFL afin de protéger les batteries électriques des poussières. Les caissons filtres doivent être situés à l'aspiration du ventilateur.

MBE - Différence de température entre air sortant et air entrant ΔT (°C)

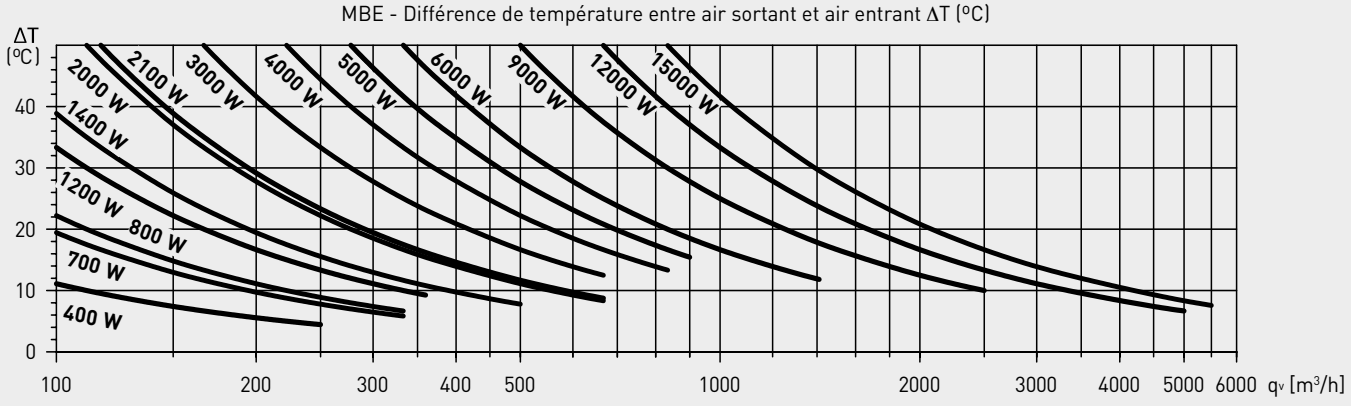

CARACTERISTIQUES TECHNIQUES MBE-R

TD-MIXVENT	Type de batterie	Puissance de la batterie (W)	Alimentation de la batterie (V)	Débit minimum (m^3/h)	Ø (mm)
250/100	MBE-100/04B-R	400	1/230	50	100
	MBE-100/08B-R	800	1/230	50	100
350/125	MBE-125/04B-R	400	1/230	70	125
	MBE-125/08B-R	800	1/230	70	125
	MBE-125/12B-R	1200	1/230	70	125
500/160	MBE-160/07B-R	700	1/230	110	160
	MBE-160/14B-R	1400	1/230	110	160
	MBE-160/21B-R	2100	1/230	110	160
800/200	MBE-200/20T-R	2000	2/400	170	200
	MBE-200/30T-R	3000	2/400	170	200
	MBE-200/40T-R	4000	2/400	170	200
	MBE-200/50T-R	5000	2/400	170	200
	MBE-200/60T-R	6000	2/400	170	200
1000-1300/250	MBE-250/20T-R	2000	2/400	270	250
	MBE-250/30T-R	3000	2/400	270	250
	MBE-250/40T-R	4000	2/400	270	250
	MBE-250/50T-R	5000	2/400	270	250
	MBE-250/60T-R	6000	2/400	270	250
	MBE-250/90T-R	9000	3/400	270	250
2000/315	MBE-315/30T-R	3000	2/400	430	315
	MBE-315/60T-R	6000	2/400	430	315
	MBE-315/90T-R	9000	3/400	430	315
	MBE-315/120T-R	12000	3/400	430	315
4000/355	MBE-355/60T-R	6000	2/400	540	355
	MBE-355/90T-R	9000	3/400	540	355
	MBE-355/120T-R	12000	3/400	540	355
6000/400	MBE-400/60T-R	6000	2/400	680	400
	MBE-400/90T-R	9000	3/400	680	400
	MBE-400/120T-R	12000	3/400	680	400
	MBE-400/150T-R	15000	3/400	680	400

EXEMPLE DE SELECTION

DONNEE:
- Débit: 700 m^3/h (Q)
- Temp. air entrant: +5 °C
- Temp. air sortant: +27 °C

PUISSANCE BATTERIE ELECTRIQUE REQUISE:
P = Q x 0,36 x DT = 700 x 0,36 x 22 = 5544 W

SÉLECTION DE LA BATTERIE: ou: MBE-200/50T-R ou: MBE-250/60T-R
La sélection finale dépend de:
- Perte de charge totale du réseau
- Niveau sonore désiré
- Encombrement disponible

DIMENSIONS (mm)

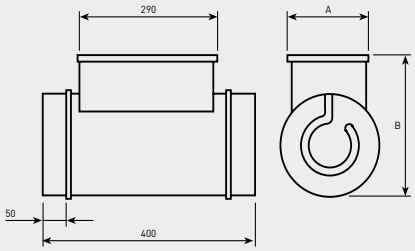

ACCESSOIRES POUR BATTERIES DE CHAUFFAGE MBE-R

Pour plus d'informations, voir accessoires électriques.



TG-R
Sonde d'ambiance
a placer dans le local à chauffer.



TG-K
Sonde de gaine
a placer dans le conduit.



DPS
Dépressostat.



TBI-10 / TBI-30
Potentiomètre externe.

Ventilateur TD-MIXVENT (à partir du modèle 250) et batterie eau chaude MBW.

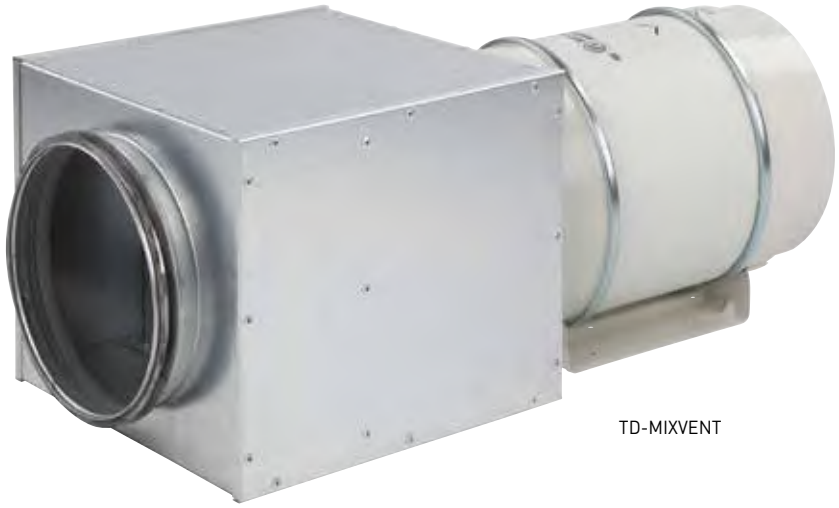

TD-MIXVENT

Batterie à eau chaude MBW
(il est recommandé de placer
à l'aspiration du ventilateur)

TD-MIXVENT + batterie à eau chaude MBW

Batteries MBW
- Gamme avec diamètres de raccordement de 100 à 500 mm.
- Caisson en tôle d'acier galvanisé.
- Tubes en cuivre et ailettes en aluminium.
- Panneau démontable pour entretien de la batterie.
- Installation en position horizontale ou verticale.
- Raccordements avec joints d'étanchéité.
- Prévoir les accessoires nécessaires au raccordement de la batterie sur le circuit d'eau chaude.
- Pression maximum de l'eau 10 bar.
- Température maximum de l'eau: 100ºC.

Des robinets d'arrêt doivent être installés pour chacun des raccordements hydrauliques afin de permettre d'isoler l'équipe en cas de besoin (nettoyage des filtres, réparations, etc.) sans devoir réaliser la vidange de tout le circuit.Il est recommandé de monter un caisson de filtration avec filtre (MFL-F+MRF) en amont afin de retenir les particules en suspension.



Pour les installations où le sytème MIXVENT CHAUFFAGE estdemandé, il est recommandé d'utiliser les caissons filtre MFL afin deprotéger les batteries électriques des poussières. Les caissons filtres doivent être situés à l'aspiration du ventilateur.

CARACTERISTIQUES TECHNIQUES MBW

TD-MIXVENT	Type de batterie	Air					Eau		Poids (kg)	Accessoires					
		Puissance		Air		Débit (m^3/h)[1,2]	Perte de charge (kPa)[1]	Débit (l/h)[1]		Contrôle manuel de la température	Manuel	Kit installation batterie à eau	Vitesse pompe	Thermostat anti-gel	Thermostat pour montage extérieure*
		(kW)[1]	(kW)[2]	(K)[1]	(K)[2]										
250/100	MBW-100	1,7	1,0	33	18	150	1	70	5,8	TRW	3	–		THE-F	–
350/125	MBW-125	2,1	1,2	29	17	220	1	90	5,8	TRW	4	–		THE-F	–
500/160	MBW-160	4,6	3,0	39	25	360	4	200	7,7	TRW	5	–		THE-F	–
800/200	MBW-200	6,1	4,0	32	21	560	7	270	7,7	TRW	6	–		THE-F	–
1000-1300/250	MBW-250	9,7	6,2	32	20	900	4	430	9,6	–		PWW-SE1	1	–	THE 16/4 A
2000/315	MBW-315	16,6	10,9	35	23	1.400	6	730	11,9	–		PWW-SE1	1	–	THE 16/4 A
4000/355	MBW-355	22,3	14,9	36	24	1.800	9	980	14,5	–		PWW-SE1	2	–	THE 16/4 A
6000/400	MBW-400	25,6	16,9	34	22	2.300	9	1.130	20,5	–		PWW-SE1	2	–	THE 16/4 A

Température extérieure 0ºC et température d'entrée/sortie: [1] 80/60ºC, [2] 60/40ºC.
* Cela est nécessaire quand il n'existe pas la possibilité de raccorder la pompe à travers la chaudière en fonctionnement.

MBW - DIFFERENCE DE TEMPERATURE ENTRE AIR SORTANT ET AIR ENTRANT ΔT (°C)

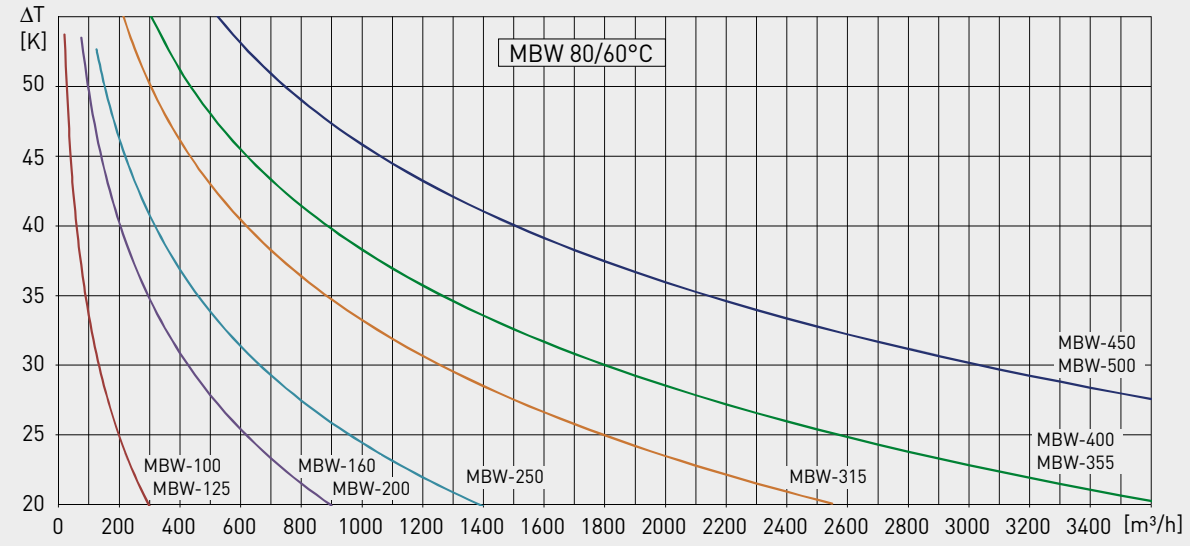

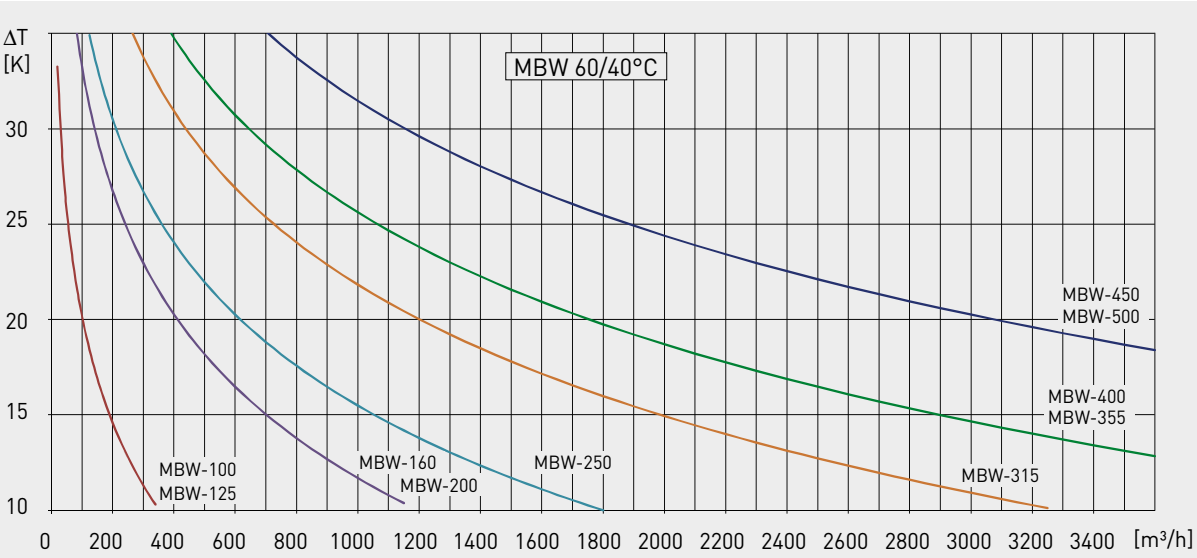

MBW - PERTE DE CHARGE Δp (Pa)

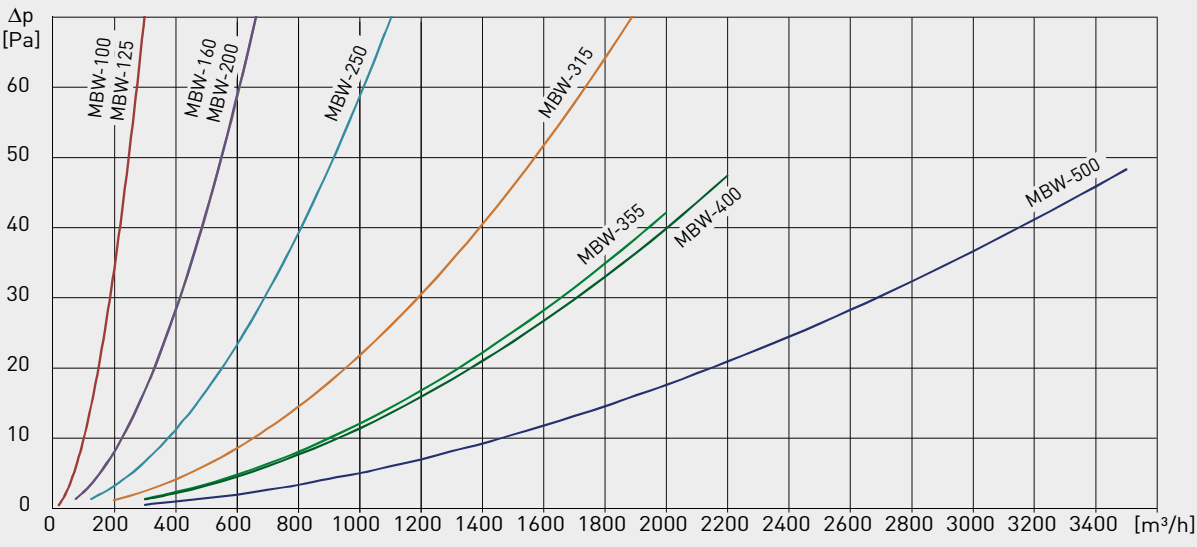

DIMENSIONS (mm)

MBW

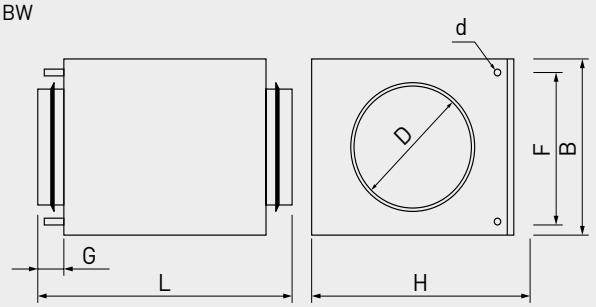

Modèle	D	B	H	d	F	G	L
MBW-100	100	183	225	10	140	40	380
MBW-125	125	183	225	10	140	40	380
MBW-160	160	258	305	10	215	40	380
MBW-200	200	258	305	10	215	40	380
MBW-250	250	333	385	22	290	40	380
MBW-315	315	408	460	22	365	40	380
MBW-355	355	479	534	22	400	65	430
MBW-400	400	479	534	22	400	65	430
MBW-450	450	529	685	22	425	65	465
MBW-500	500	529	685	22	425	65	465

ACCESSOIRES MBW

Pour plus d'informations, voir accessoires électriques.

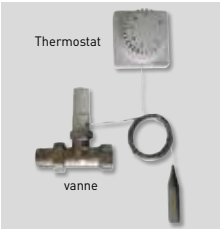

TRW
Unité de contrôle de température pour des batteries à eau chaude du type MBW 100-200.



PWW
Kit de montage complet pour les batteries à eau chaude MBW.



THE-F
Thermostat avec capillaire pour éviter le risque de congélation.



THE 16/4 A
Thermostat d'ambiance.

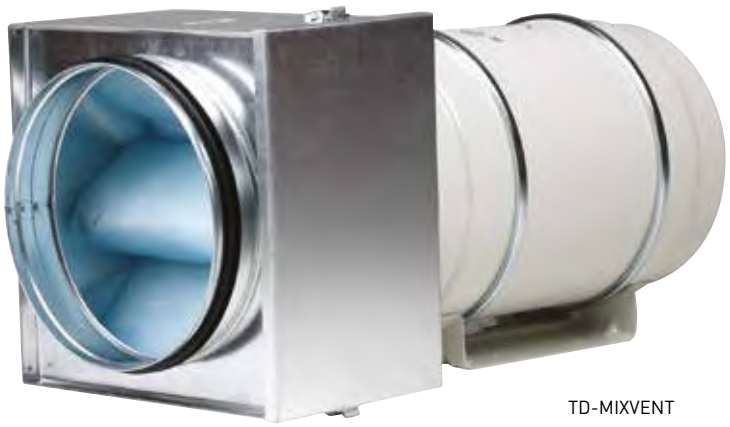

TD-MIXVENT

Caisson filtre MFL-G4

TD-MIXVENT + caisson filtre MFL-G4

Le système MIXVENT FILTER est composé d'un caisson filtre MFL-G4 installé à l'aspiration du ventilateur TD-MIXVENT. Il est utilisé lorsque l'installation nécessite de filtrer l'air insufflée. Les caissons filtre MFL-G4 ont une classe de filtration EU4 et sont conçu pour être raccordé directement à un réseau de gaines circulaires.



Le caisson filtre MFL-G4 est recommandé pour protéger la batterie électrique de la poussière lorsque un système MIXVENT FILTER est utilisé.



Les caissons filtre MFL-G4 sont fournis avec une trappe d'inspection pour le remplacement du filtre.

DIMENSIONS (mm)

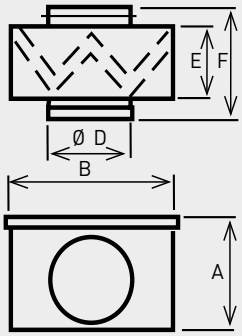

Modèle	A	B	D	E	F
MFL-100 G4	200	200	100	160	196
MFL-125 G4	200	200	125	160	196
MFL-160 G4	200	200	160	154	196
MFL-200 G4	243	244	200	154	202
MFL-250 G4	293	294	250	154	206
MFL-315 G4	342	343	315	154	206
MFL-355 G4	447	448	355	154	254
MFL-400 G4	447	448	400	154	254

PERTE DE CHARGE DES CAISSONS FILTRE Δp (Pa)



ACCESSOIRES DE MONTAGE



MCA

Clapets anti-retour montés au refoulement des ventilateurs afin d'éviter l'entrée d'air extérieure et de limiter les pertes de chaleur lorsque le ventilateur est à l'arrêt. A utiliser avec TD, TDx2, TDx3 et les modèles TWIN.

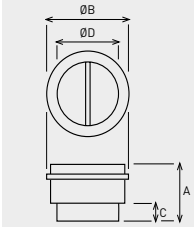

MCA-250 à 2000

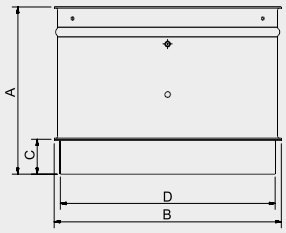

MCA-4000/6000

Modèle	Type de TD - TDx2 - TDx3 - TWIN
MCA - 250	160/100N - 250/100
MCA - 350	350/125
MCA - 500/150	500/150
MCA - 500/160	500/160
MCA - 800	800/200 - 800/200N
MCA - 1000	1000/250 - 1300/250
MCA - 2000	2000/315
MCA - 4000	4000/355
MCA - 6000	6000/400

Modèle	A	Ø B	C	Ø D
MCA - 250	107	111	31,5	94,5
MCA - 350	107	136	31,5	119,5
MCA - 500/150	121	163,5	35	147
MCA - 500/160	121	173,5	35	157
MCA - 800	131,5	214	35	197,5
MCA - 1000	164	264,5	42	248
MCA - 2000	205	330	50	312
MCA - 4000	265	374	55	354
MCA - 6000	307	419	65	399



MAR

Adaptateur rectangulaire afin de raccorder les TD, TDx2, et TDx3 à des conduits rectangulaires.

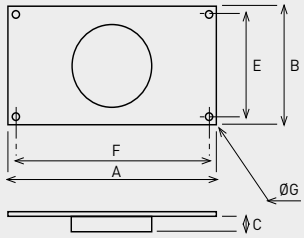

Modèle	Type de TD-TDx2-TDx3	Dim. nominale du conduit LxH (mm)
MAR - 250	160/100N - 250/100	224 x 140
MAR - 350	350/125	224 x 140
MAR - 500/150	500/150	280 x 180
MAR - 500/160	500/160	280 x 180
MAR - 800	800/200-800/200N	315 x 200
MAR - 1000	1000/250-1300/250	400 x 250
MAR - 2000	2000/315	500 x 315

Modèle	A	B	C	E	F	Ø G
MAR - 250	264	180	33,3	160	244	9
MAR - 350	264	180	33,5	160	244	9
MAR - 500/150	320	220	37	200	300	9
MAR - 500/160	320	220	37	200	300	9
MAR - 800	355	240	37	220	335	9
MAR - 1000	440	290	42	270	420	9
MAR - 2000	540	355	52	355	520	9



MRJ

Grilles montés à l'aspiration ou au soufflage du ventilateur afin d'éviter l'entrée d'objets étangers pouvant endomager le ventilateur. A appliquer avec TD, TDx2, TDx3 et les modèles TWIN.

Modèle	Type de TD - TDx2 - TDx3 - TWIN
MRJ - 250	160/100N - 250/100
MRJ - 350	350/125
MRJ - 500/150	500/150
MRJ - 500/160	500/160
MRJ - 800	800/200 - 800/200N
MRJ - 1000	1000/250 - 1300/250
MRJ - 2000	2000/315
MRJ - 4000	4000/355
MRJ - 6000	6000/400

ACCESSOIRES DE MONTAGE



MBR
Bride de raccordement circulaire.

Modèle	Ø du conduit
MBR - 350	125
MBR - 500/150	150
MBR - 500/160	160
MBR - 800	200
MBR - 1000	250
MBR - 2000	315



KIT TWIN BASE
Composé de deux brides de raccordement rectangulaires et de deux supports permettant le montage de deux TD ou de deux TDX2 en parallèle.

Modèle	Dimensions (mm)		Ø nominal du conduit rectangulaire (mm)	
	L	H	L	H
KIT TWIN BASE 250	320	180	280	140
KIT TWIN BASE 350	320	180	280	140
KIT TWIN BASE 500/150	395	220	355	180
KIT TWIN BASE 500/160	395	220	355	180
KIT TWIN BASE 800	440	240	400	200
KIT TWIN BASE 1000	540	290	500	250
KIT TWIN BASE 2000	690	355	630	315

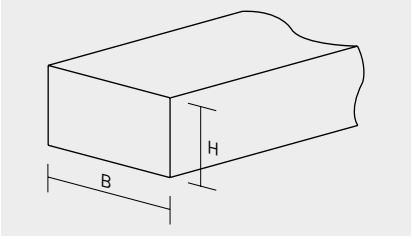

Le fonctionnement indépendant de deux MIXVENT TD nécessite l'utilisation de clapets anti-retour au soufflage afin d'éviter le recyclage de l'air à travers du ventilateur à l'arrêt.

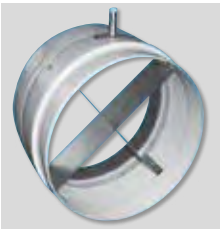

MPC
Croisillon de mesure de pression à monter àl'aspiration des ventilateurs de la série TD-MIXVENT.

MPC-350 à MPC-2000

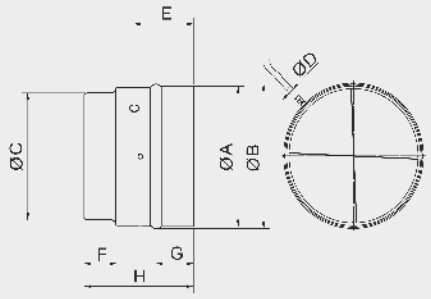

Modèle	A	B	C	D	E	F	G	H
MPC-250	108	108,7	94,5	6	58	31,5	36,5	105,5
MPC-350	136	132	120	6	58	32	37	107
MPC-500/150	164	158	147	6	64	35	40	121
MPC-500/160	174	168	157	6	64	35	40	121
MPC-800	214	208	198	6	70	35	40	132
MPC-1000	265	260	248	6	85	42	47	164
MPC-2000	329	318	312	6	106	50	55	204

MPC-4000 / MPC-6000

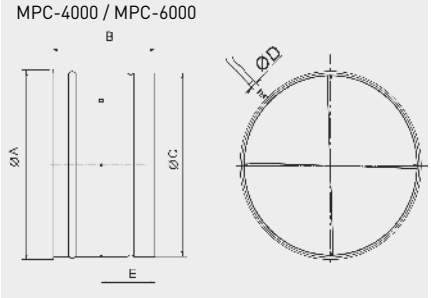

Modèle	A	B	C	D	E
MPC-4000	374	351	362	6	102
MPC-6000	419	396	407	6	131

ACCESSOIRES DE MONTAGE



SIL
Silencieux circulaire.

Modèle	ØA (mm)	ØB (mm)	C (mm)	D (mm)	Attenuation en dB							
					63	125	250	500	1000	2000	4000	8000
SIL 125	125	250	700	900	2	5	13	21	37	37	31	9
SIL 160	160	250	700	900	2	9	14	23	25	16	11	6
SIL 200	200	315	700	900	2	8	11	23	25	17	9	4
SIL 250	250	355	700	900	2	6	10	19	25	16	7	3
SIL 315	315	400	700	860	2	2,2	3,3	9	21,2	7,6	4,1	5,5
SIL 355	355	450	700	860	3,7	4,1	6,7	13,2	14,3	3,4	8,1	7
SIL 400	400	500	700	860	1,8	3,1	4	9,5	13,7	5,6	0,4	5,9

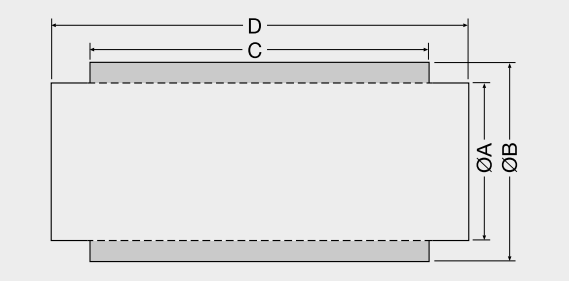

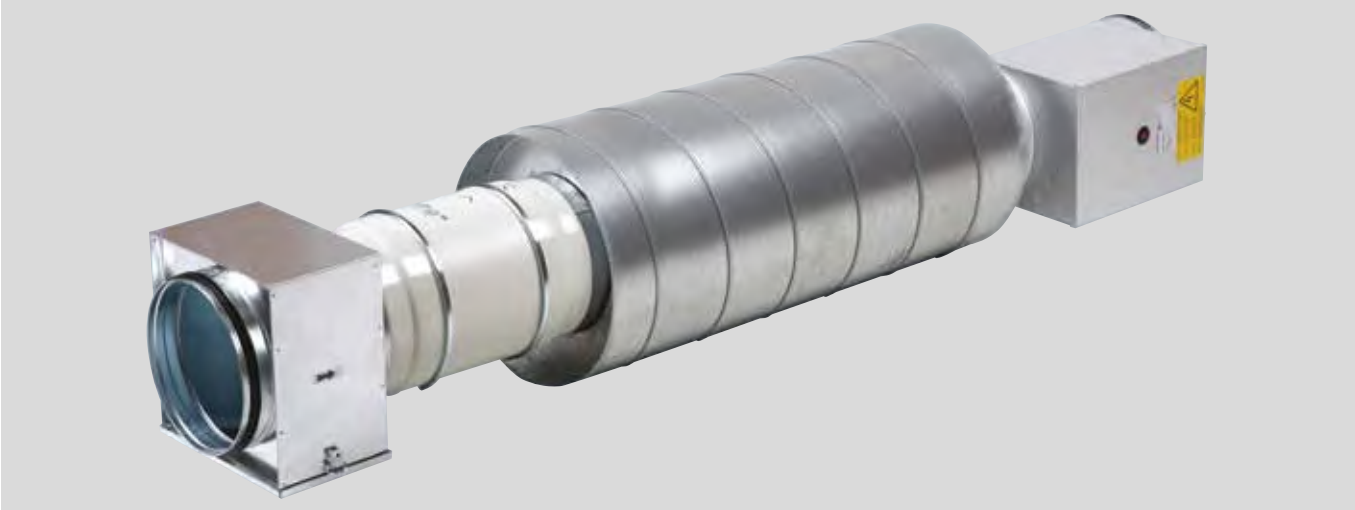

Silencieux SIL monté en série avec un TD-MIXVENT, un caisson filtre MFL-G4 et une batterie électrique MBE.



GSA-M0
Conduit flexible alumimium - M0



GSI-M0
Conduit flexible isolé - M1.



CX
Colliers de serrage.



PER-W
Volet de surpression plastique.



BOC
Bouche d'extraction réglable métallique.



RED
Réduction.



MRT
Manchon.



CT
Chapeau de toiture.



GRA
Grille extérieure en aluminium.

ACCESSOIRES DE MONTAGE



GRI
Grille de protection en aluminium extrudé peint.



RP
Plénum pour diffuseurs GSI.



GCI
Diffuseur circulaire.

ACCESSOIRES ELECTRIQUES



REGUL 2
Commutateur 2 positions / 2 vitesses.



REB
Variateurs électroniques monophasés.



RMB
Variateurs auto-transfo monophasés.



REB-ECOWATT
Potentiomètre 0-10V permettant de réguler proportionnellement la vitesse des TD-ECOWATT.



CONTROL ECOWATT AC/DC
CONTROL ECOWATT AC/4A
Eléments de contrôle pour les systèmes de modulation des débits.



TDP-S / TDP-D / TDP-PI
Sonde de pression.



CPFL-S / CPFL-E
Capteur de présence.

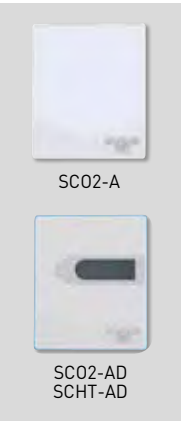

SCO2-A

SCO2-AD
SCHT-AD

SCO2-A
Mesure d'ambiance du taux de CO_2 et sonde de température.

SCO2-AD
Mesure d'ambiance du taux de CO_2 et sonde de température avec affichage.

SCHT-AD
Mesure d'ambiance du taux de CO_2 et sonde de température et d'humidité relative.

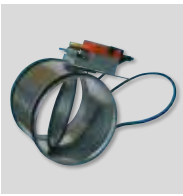

REMP
Registre motorisé proportionnel.



VENT-100N à VENT-315N



VENT-355N et VENT-400N

Ventilateurs d'extraction ou d'insufflation en ligne s'intégrant parfaitement à un réseau de conduits circulaires, et aux installations où l'espace disponible est réduit. Enveloppe en tôle d'acier galvanisée. Turbine centrifuge métallique à réaction.
Livré en standard avec boîte à bornes séparée et pieds de montage.
Fonctionnement dans toutes les positions.

(1) Modèlels 355N et 400N sont fabriqué en tôle d'acier protégée par une peinture polyester noire.

Moteurs
Moteur à rotor extérieur.
Modèles 100N-250N: moteurs IP44, classe B avec roulements à billes et protection thermique intégrée.
Modèle 315N: moteurs IP44, classe F avec roulements à billes et protection thermique intégrée.
Modèles 355N-400N: moteur IP54, classe F avec roulements à billes et protection thermique intégrée.
Tension d'alimentation:
- Monopahée 230V-50Hz.
- Triphasée 230/400V-50Hz (models 355N-T et 400N-T).
- (Voir tableau des caractéristiques).

Modèles monophasée. Vitesse variable en tension.
Modèles triphasée contrôlable par convertisseur de fréquence.

Autres données
Modèles 100N à 250N, turbine en plastique.



Pieds de montage
Livré avec l'appareil en standard (modèles 100N-315N).

CARACTERISTIQUES TECHNIQUES

Avant d'installer le ventilateur vérifier que les valeurs indiquées sur la plaque signalétique du moteur sont compatibles avec celles du réseau d'alimentation électrique.

Modèle	Tension (V-Hz)	Vitesse (tr/mn)	Puissance absorbée maxi. (W)	Intensité absorbée maxi. (A)	Débit maxi. (m^3/h)	Niveau de pression sonore** (dB(A))			Température maxi. (ºC)	Poids (kg)	Schéma électrique* (nº)
						Aspiration	Soufflage	Rayonné			
VENT-100N	230-50/60	2600	61	0,3	290	56	54	44	-20/+60	3	19
VENT-125N	230-50/60	2620	60	0,3	390	57	54	42	-20/+60	3	19
VENT-150N	230-50/60	2550	95	0,4	750	59	56	42	-20/+60	5	19
VENT-160N	230-50/60	2560	96	0,4	760	59	55	42	-20/+60	5	19
VENT-200N	230-50/60	2720	147	0,6	970	60	58	43	-20/+60	5	19
VENT-250N	230-50/60	2720	149	0,6	1.030	62	61	50	-20/+60	6	19
VENT-315N	230-50/60	2790	257	1,1	1.370	65	64	48	-20/+60	8	19
VENT-355N	230-50/60	1404	287	1,2	2.690	58	61	40	-40/+70	18,8	19
VENT-400N	230-50/60	1380	536	2,3	3.890	59	63	49	-40/+50	22,2	19
VENT-355N T	230/400-50	1370	270	1,1/0,6	2.640	58	60	43	-40/+70	17	21
VENT-400N T	230/400-50	1370	492	1,9/1,1	3.830	60	62	47	-40/+50	22	21

* Voir la section Schémas électriques.
** Niveau de pression sonore en dB(A) mesuré à l'aspiration en champ libre à 1,5 m, au volume d'air maxi.

DIMENSIONS (mm)

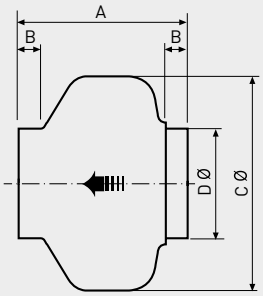

VENT-100N à 315N

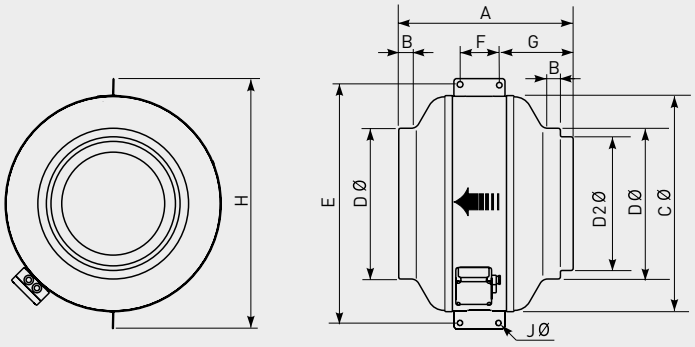

VENT-355N / VENT-400N

Modèle	A	B	C	D	D2	E*	F*	G*	H*	J*
VENT-100 N	195	23	243	98						
VENT-125 N	197	27	243	123						
VENT-150 N	213	22	333	147						
VENT-160 N	220	27	333	157						
VENT-200 N	223	25	333	198						
VENT-250 N	205	27	333	248						
VENT-315 N	232	25	401	312						
VENT-355 N	410	25	508	354	314	552	100	170	587	10,5
VENT-400 N	431	25	568	399	354	628	100	185	647	10,5

* Pied support fourni dans l'emballage, non monté sur le ventilateur.

COURBES CARACTERISTIQUES - CARACTERISTIQUES ACOUSTIQUES

- q_v: Débit en m^3/h.
- p_{sf}: Pression statique en Pa.
- P: Puissance absorbée en W.
- SFP: Facteur spécifique de puissance en $W/m^3/h$ (courbes bleues).
- Caractéristiques aérauliques selon les normes ISO 5801.

VENT-100N

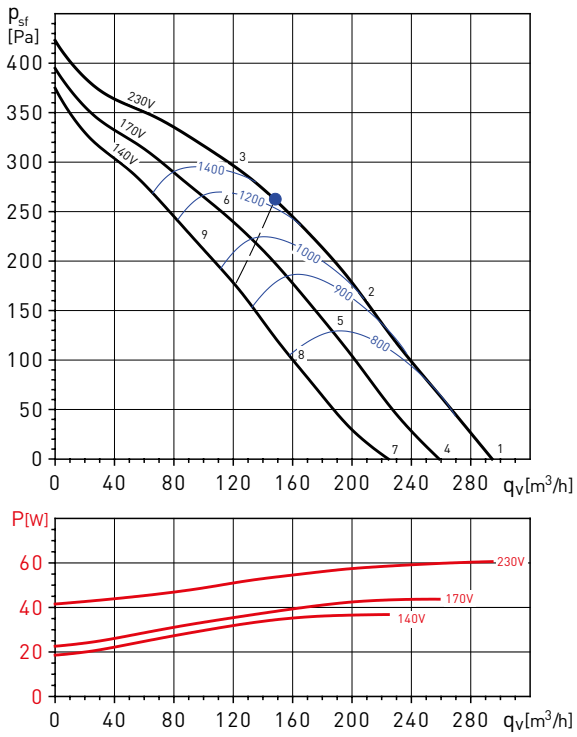

VENT-125N

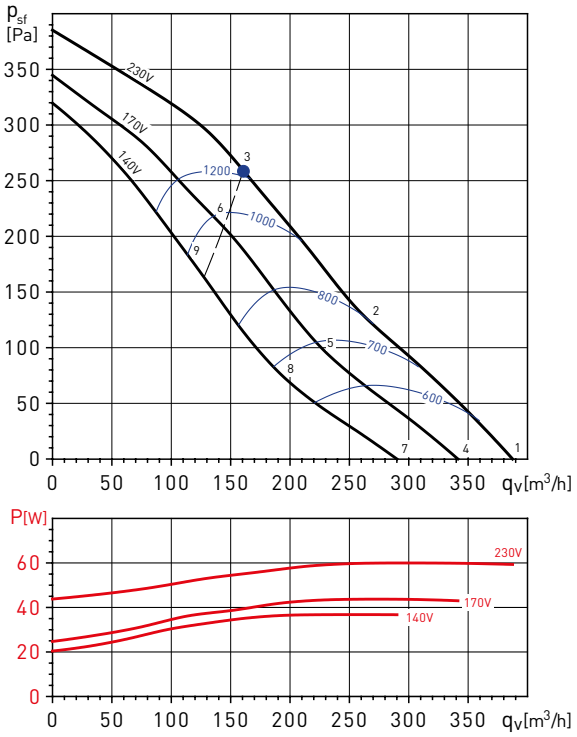

VENT-100N		63	125	250	500	1000	2000	4000	8000	LwA
1	Aspiration	37	46	58	62	68	64	60	46	**71**
	Soufflage	37	45	63	58	63	61	57	46	**68**
	Rayonné	33	38	50	50	55	49	51	37	**59**
2	Aspiration	39	45	56	60	66	62	56	43	**69**
	Soufflage	38	44	61	56	61	59	54	43	**66**
	Rayonné	35	37	48	48	53	47	47	34	**56**
3	Aspiration	37	43	53	58	65	60	53	42	**67**
	Soufflage	37	43	57	56	60	57	52	42	**64**
	Rayonné	33	35	45	46	52	45	44	33	**55**
4	Aspiration	35	43	55	59	65	61	56	41	**68**
	Soufflage	35	42	60	55	60	58	53	41	**65**
	Rayonné	31	35	47	47	52	46	47	32	**55**
5	Aspiration	36	42	54	57	63	60	52	39	**66**
	Soufflage	36	42	59	53	58	56	50	39	**63**
	Rayonné	32	34	46	45	50	45	43	30	**54**
6	Aspiration	34	40	52	56	63	58	50	39	**65**
	Soufflage	35	41	56	53	58	55	49	40	**62**
	Rayonné	30	32	44	44	50	43	41	30	**53**
7	Aspiration	32	39	51	55	60	57	49	34	**63**
	Soufflage	31	39	56	50	55	53	46	34	**60**
	Rayonné	28	31	43	43	47	42	40	25	**51**
8	Aspiration	32	38	49	53	59	55	45	32	**62**
	Soufflage	32	39	54	49	54	51	44	32	**59**
	Rayonné	28	30	41	41	46	40	36	23	**49**
9	Aspiration	32	37	49	52	61	55	46	35	**63**
	Soufflage	32	39	54	50	56	52	45	35	**60**
	Rayonné	28	29	41	40	48	40	37	26	**50**

VENT-125N		63	125	250	500	1000	2000	4000	8000	LwA
1	Aspiration	33	42	54	64	67	66	62	49	**71**
	Soufflage	33	43	61	62	63	62	59	47	**69**
	Rayonné	20	34	49	45	53	49	50	37	**57**
2	Aspiration	34	42	53	64	66	64	58	47	**70**
	Soufflage	34	43	59	62	62	60	56	45	**67**
	Rayonné	21	34	48	45	52	47	46	35	**55**
3	Aspiration	35	43	53	64	65	61	54	43	**69**
	Soufflage	35	44	60	62	61	58	53	44	**67**
	Rayonné	22	35	48	45	51	44	42	31	**54**
4	Aspiration	31	40	52	62	65	64	60	47	**69**
	Soufflage	31	41	59	60	61	60	57	45	**66**
	Rayonné	18	32	47	43	51	47	48	35	**55**
5	Aspiration	32	40	51	62	64	62	56	45	**67**
	Soufflage	31	40	56	59	59	57	53	42	**65**
	Rayonné	19	32	46	43	50	45	44	33	**53**
6	Aspiration	33	41	51	62	63	59	52	41	**67**
	Soufflage	33	42	58	60	59	56	51	42	**65**
	Rayonné	20	33	46	43	49	42	40	29	**53**
7	Aspiration	27	36	48	58	61	60	56	43	**66**
	Soufflage	27	37	55	56	57	56	53	41	**63**
	Rayonné	14	28	43	39	47	43	44	31	**51**
8	Aspiration	28	36	47	58	60	58	52	41	**64**
	Soufflage	28	37	53	56	56	54	50	39	**61**
	Rayonné	15	28	42	39	46	41	40	29	**49**
9	Aspiration	31	39	49	60	61	57	50	39	**65**
	Soufflage	31	40	56	58	57	54	49	40	**63**
	Rayonné	18	31	44	41	47	40	38	27	**50**

COURBES CARACTERISTIQUES - CARACTERISTIQUES ACOUSTIQUES

- q_v: Débit en m^3/h.
- p_{sf}: Pression statique en Pa.
- P: Puissance absorbée en W.
- SFP: Facteur spécifique de puissance en $W/m^3/h$ (courbes bleues).
- Caractéristiques aérauliques selon les normes ISO 5801.

VENT-150N

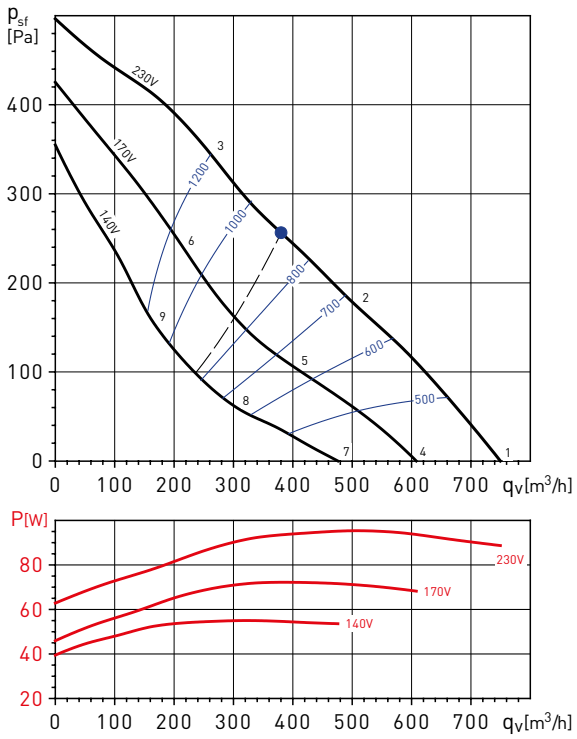

VENT-160N

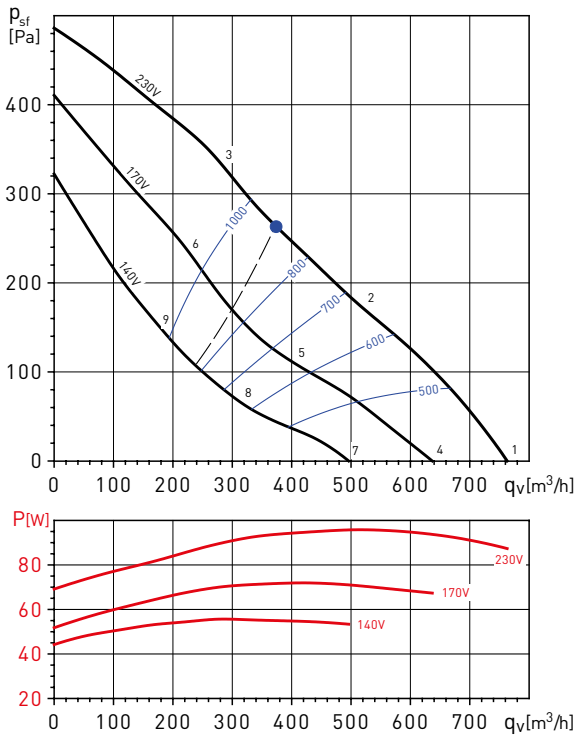

VENT-150N		63	125	250	500	1000	2000	4000	8000	LwA
1	Aspiration	37	45	58	69	68	67	63	51	**73**
	Soufflage	37	48	62	63	64	64	61	51	**70**
	Rayonné	21	37	45	49	50	51	49	37	**56**
2	Aspiration	35	44	58	68	67	65	60	48	**72**
	Soufflage	35	47	59	62	63	63	58	48	**69**
	Rayonné	19	36	45	48	49	49	46	34	**55**
3	Aspiration	37	48	60	68	66	65	57	47	**72**
	Soufflage	36	49	61	61	62	61	55	46	**68**
	Rayonné	21	40	47	48	48	49	43	33	**55**
4	Aspiration	33	41	54	65	64	63	59	47	**70**
	Soufflage	33	44	58	59	60	60	57	47	**66**
	Rayonné	17	33	41	45	46	47	45	33	**52**
5	Aspiration	30	39	53	63	62	60	55	43	**67**
	Soufflage	30	42	54	57	58	58	53	43	**64**
	Rayonné	14	31	40	43	44	44	41	29	**50**
6	Aspiration	33	44	56	64	62	61	53	43	**68**
	Soufflage	33	46	58	58	59	58	52	43	**64**
	Rayonné	17	36	43	44	44	45	39	29	**51**
7	Aspiration	28	36	49	60	59	58	54	42	**64**
	Soufflage	28	39	53	54	55	55	52	42	**61**
	Rayonné	12	28	36	40	41	42	40	28	**47**
8	Aspiration	24	33	47	57	56	54	49	37	**62**
	Soufflage	24	36	48	51	52	52	47	37	**58**
	Rayonné	8	25	34	37	38	38	35	23	**44**
9	Aspiration	28	39	51	59	57	56	48	38	**63**
	Soufflage	28	41	53	53	54	53	47	38	**59**
	Rayonné	12	31	38	39	39	40	34	24	**46**

VENT-160N		63	125	250	500	1000	2000	4000	8000	LwA
1	Aspiration	36	45	58	68	67	67	65	53	**73**
	Soufflage	38	47	61	62	64	64	62	52	**70**
	Rayonné	22	37	46	50	53	52	50	41	**58**
2	Aspiration	33	45	57	68	67	65	61	50	**72**
	Soufflage	34	47	57	63	63	63	58	49	**69**
	Rayonné	19	37	45	50	53	50	46	38	**57**
3	Aspiration	37	48	58	67	65	64	57	47	**71**
	Soufflage	37	51	62	63	63	61	55	46	**69**
	Rayonné	23	40	46	49	51	49	42	35	**55**
4	Aspiration	32	41	54	64	63	63	61	49	**69**
	Soufflage	34	43	57	58	60	60	58	48	**66**
	Rayonné	18	33	42	46	49	48	46	37	**54**
5	Aspiration	28	40	52	63	62	60	56	45	**67**
	Soufflage	29	42	52	58	58	58	53	44	**64**
	Rayonné	14	32	40	45	48	45	41	33	**52**
6	Aspiration	33	44	54	63	61	60	53	43	**67**
	Soufflage	33	47	58	59	59	57	51	42	**65**
	Rayonné	19	36	42	45	47	45	38	31	**51**
7	Aspiration	27	36	49	59	58	58	56	44	**64**
	Soufflage	29	38	52	53	55	55	53	43	**61**
	Rayonné	13	28	37	41	44	43	41	32	**49**
8	Aspiration	22	34	46	57	56	54	50	39	**62**
	Soufflage	24	37	47	53	53	53	48	39	**58**
	Rayonné	8	26	34	39	42	39	35	27	**46**
9	Aspiration	28	39	49	58	56	55	48	38	**62**
	Soufflage	28	42	53	54	54	52	46	37	**60**
	Rayonné	14	31	37	40	42	40	33	26	**47**

COURBES CARACTERISTIQUES - CARACTERISTIQUES ACOUSTIQUES

- q_v: Débit en m^3/h.
- p_{sf}: Pression statique en Pa.
- P: Puissance absorbée en W.
- SFP: Facteur spécifique de puissance en $W/m^3/h$ (courbes bleues).
- Caractéristiques aérauliques selon les normes ISO 5801.

VENT-200N

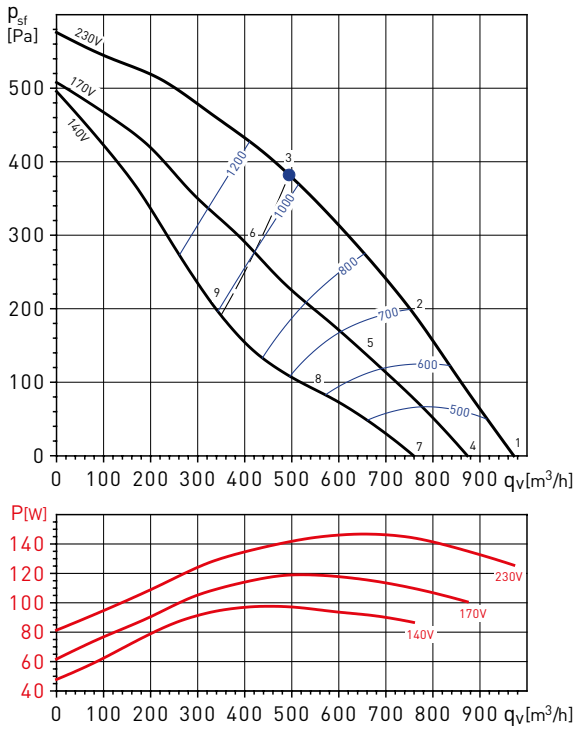

VENT-250N

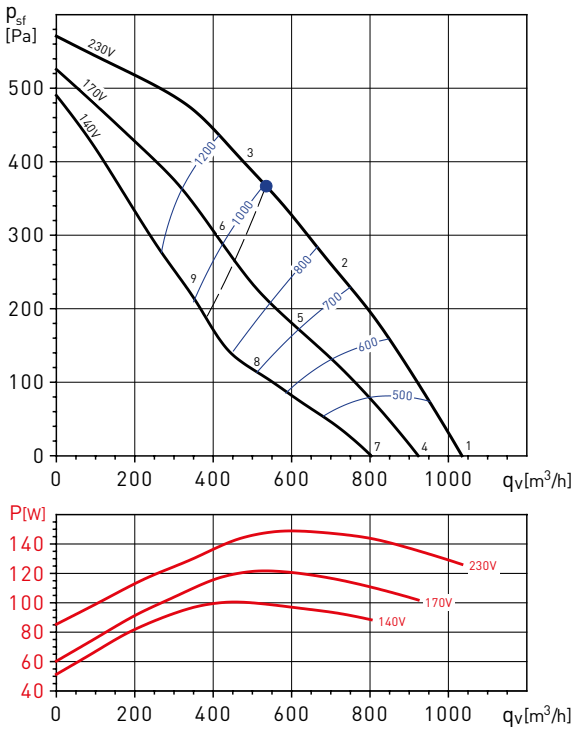

VENT-200N		63	125	250	500	1000	2000	4000	8000	LwA
1	Aspiration	38	48	63	67	70	68	65	63	**75**
	Soufflage	37	47	61	63	67	67	65	62	**73**
	Rayonné	36	39	44	38	48	52	54	48	**58**
2	Aspiration	36	46	62	64	67	64	61	55	**71**
	Soufflage	37	46	62	61	63	63	61	54	**69**
	Rayonné	34	37	43	35	45	48	50	40	**54**
3	Aspiration	37	46	60	63	65	62	57	50	**69**
	Soufflage	35	46	61	59	62	62	58	50	**68**
	Rayonné	35	37	41	34	43	46	46	35	**51**
4	Aspiration	36	46	61	65	68	66	63	61	**73**
	Soufflage	36	46	60	62	66	66	64	61	**71**
	Rayonné	34	37	42	36	46	50	52	46	**56**
5	Aspiration	33	43	59	61	64	61	58	52	**68**
	Soufflage	34	43	59	58	60	60	58	51	**66**
	Rayonné	31	34	40	32	42	45	47	37	**51**
6	Aspiration	34	43	57	60	62	59	54	47	**67**
	Soufflage	32	43	58	56	59	59	55	47	**65**
	Rayonné	32	34	38	31	40	43	43	32	**48**
7	Aspiration	33	43	58	62	65	63	60	58	**70**
	Soufflage	32	42	56	58	62	62	60	57	**68**
	Rayonné	31	34	39	33	43	47	49	43	**53**
8	Aspiration	29	39	55	57	60	57	54	48	**64**
	Soufflage	30	39	55	54	56	56	54	47	**62**
	Rayonné	27	30	36	28	38	41	43	33	**47**
9	Aspiration	30	39	53	56	58	55	50	43	**63**
	Soufflage	28	39	54	52	55	55	51	43	**61**
	Rayonné	28	30	34	27	36	39	39	28	**44**

VENT-250N		63	125	250	500	1000	2000	4000	8000	LwA
1	Aspiration	37	48	65	68	72	70	68	65	**77**
	Soufflage	40	51	66	67	69	69	69	66	**76**
	Rayonné	22	39	49	50	58	59	59	56	**64**
2	Aspiration	36	46	63	64	68	66	66	59	**73**
	Soufflage	39	49	63	63	65	64	66	59	**72**
	Rayonné	21	37	47	46	54	55	57	50	**61**
3	Aspiration	35	43	61	61	66	63	62	54	**70**
	Soufflage	37	46	62	62	65	64	62	55	**70**
	Rayonné	20	34	45	43	52	52	53	45	**58**
4	Aspiration	35	46	63	66	70	68	66	63	**74**
	Soufflage	38	49	64	65	67	67	67	64	**74**
	Rayonné	20	37	47	48	56	57	57	54	**62**
5	Aspiration	33	43	60	61	65	63	63	56	**70**
	Soufflage	36	46	60	60	62	61	63	56	**68**
	Rayonné	18	34	44	43	51	52	54	47	**58**
6	Aspiration	32	40	58	58	63	60	59	51	**67**
	Soufflage	34	43	59	59	62	61	59	52	**67**
	Rayonné	17	31	42	40	49	49	50	42	**55**
7	Aspiration	32	43	60	63	67	65	63	60	**72**
	Soufflage	35	46	61	62	64	64	64	61	**71**
	Rayonné	17	34	44	45	53	54	54	51	**60**
8	Aspiration	28	38	55	56	60	58	58	51	**65**
	Soufflage	31	41	55	55	57	56	58	51	**64**
	Rayonné	13	29	39	38	46	47	49	42	**53**
9	Aspiration	28	36	54	54	59	56	55	47	**63**
	Soufflage	30	39	55	55	58	57	55	48	**64**
	Rayonné	13	27	38	36	45	45	46	38	**51**

COURBES CARACTERISTIQUES - CARACTERISTIQUES ACOUSTIQUES

- q_v: Débit en m^3/h.
- p_{sf}: Pression statique en Pa.
- P: Puissance absorbée en W.
- SFP: Facteur spécifique de puissance en $W/m^3/h$ (courbes bleues).
- Caractéristiques aérauliques selon les normes ISO 5801.

VENT-315N

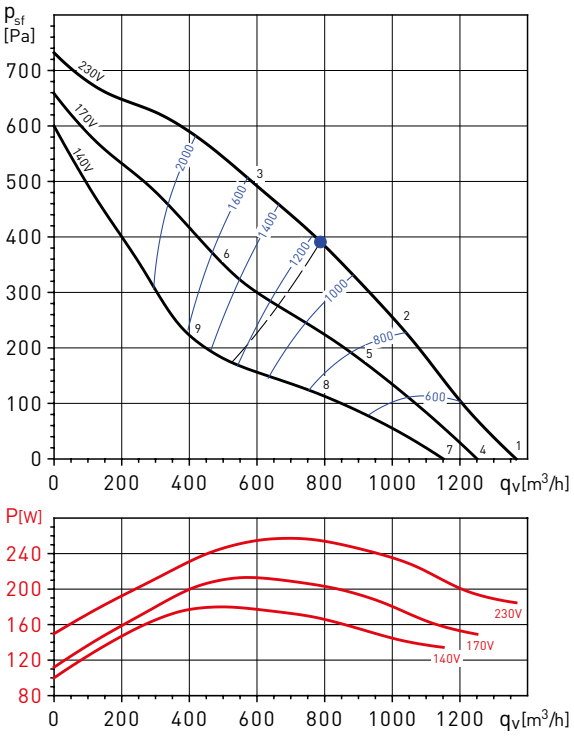

VENT-355N

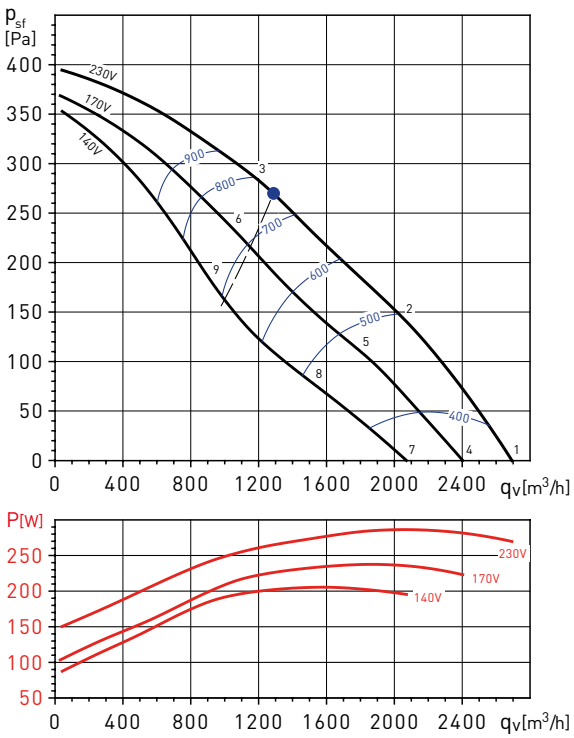

VENT-315N		63	125	250	500	1000	2000	4000	8000	LwA
1	Aspiration	39	53	67	73	76	71	68	67	**79**
	Soufflage	48	54	69	71	75	74	70	70	**80**
	Rayonné	29	33	45	51	58	57	55	54	**63**
2	Aspiration	38	55	67	73	73	69	67	63	**78**
	Soufflage	49	55	70	71	74	72	69	64	**79**
	Rayonné	28	35	45	51	55	55	54	50	**61**
3	Aspiration	42	64	71	73	74	70	67	60	**79**
	Soufflage	50	64	74	71	74	72	68	62	**80**
	Rayonné	32	44	49	51	56	56	54	47	**61**
4	Aspiration	38	52	66	72	75	70	67	66	**78**
	Soufflage	47	53	68	70	74	73	69	69	**79**
	Rayonné	28	32	44	50	57	56	54	53	**61**
5	Aspiration	36	53	65	71	71	67	65	61	**75**
	Soufflage	46	52	67	68	71	69	66	61	**76**
	Rayonné	26	33	43	49	53	53	52	48	**58**
6	Aspiration	39	61	68	70	71	67	64	57	**76**
	Soufflage	47	61	71	68	71	69	65	59	**76**
	Rayonné	29	41	46	48	53	53	51	44	**58**
7	Aspiration	36	50	64	70	73	68	65	64	**76**
	Soufflage	45	51	66	68	72	71	67	67	**77**
	Rayonné	26	30	42	48	55	54	52	51	**59**
8	Aspiration	31	48	60	66	66	62	60	56	**71**
	Soufflage	42	48	63	64	67	65	62	57	**72**
	Rayonné	21	28	38	44	48	48	47	43	**54**
9	Aspiration	34	56	63	65	66	62	59	52	**71**
	Soufflage	42	56	66	63	66	64	60	54	**72**
	Rayonné	24	36	41	43	48	48	46	39	**53**

VENT-355N		63	125	250	500	1000	2000	4000	8000	LwA
1	Aspiration	43	60	65	67	67	62	61	48	**72**
	Soufflage	42	57	64	70	71	68	61	50	**75**
	Rayonné	34	50	47	47	49	42	40	28	**55**
2	Aspiration	39	57	63	65	66	60	57	48	**70**
	Soufflage	39	55	64	70	69	66	58	49	**74**
	Rayonné	30	47	45	45	48	40	36	28	**53**
3	Aspiration	44	59	66	67	67	60	57	48	**72**
	Soufflage	42	56	65	71	69	66	59	50	**75**
	Rayonné	35	49	48	47	49	40	36	28	**55**
4	Aspiration	41	58	63	65	65	60	59	46	**70**
	Soufflage	40	55	62	68	69	66	59	48	**73**
	Rayonné	32	48	45	45	47	40	38	26	**53**
5	Aspiration	37	55	61	63	64	58	55	46	**68**
	Soufflage	37	53	62	68	67	64	56	47	**72**
	Rayonné	28	45	43	43	46	38	34	26	**50**
6	Aspiration	42	57	64	65	65	58	55	46	**70**
	Soufflage	40	54	63	69	67	64	57	48	**73**
	Rayonné	33	47	46	45	47	38	34	26	**53**
7	Aspiration	38	55	60	62	62	57	56	43	**67**
	Soufflage	37	52	59	65	66	63	56	45	**70**
	Rayonné	29	45	42	42	44	37	35	23	**50**
8	Aspiration	33	51	57	59	60	54	51	42	**65**
	Soufflage	33	49	58	64	63	60	52	43	**68**
	Rayonné	24	41	39	39	42	34	30	22	**47**
9	Aspiration	39	54	61	62	62	55	52	43	**67**
	Soufflage	37	51	60	66	64	61	54	45	**70**
	Rayonné	30	44	43	42	44	35	31	23	**50**

COURBES CARACTERISTIQUES - CARACTERISTIQUES ACOUSTIQUES

- q_v: Débit en m^3/h.
- p_{sf}: Pression statique en Pa.
- P: Puissance absorbée en W.
- SFP: Facteur spécifique de puissance en $W/m^3/h$ (courbes bleues).
- Caractéristiques aérauliques selon les normes ISO 5801.

VENT-400N

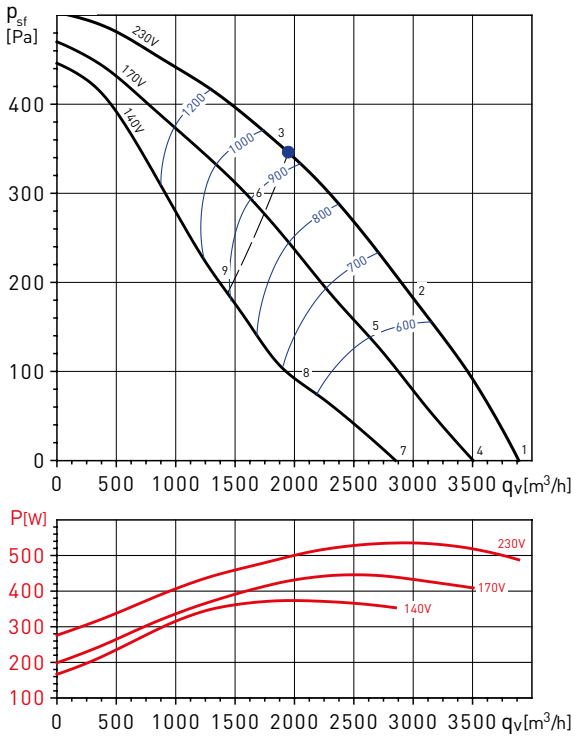

VENT-400N		63	125	250	500	1000	2000	4000	8000	LwA
1	Aspiration	47	61	65	69	67	64	61	53	**73**
	Soufflage	52	68	68	72	73	69	61	54	**78**
	Rayonné	38	56	53	57	59	52	46	40	**63**
2	Aspiration	43	58	62	64	64	62	57	50	**70**
	Soufflage	44	66	64	67	69	65	57	49	**74**
	Rayonné	34	53	50	52	56	50	42	37	**60**
3	Aspiration	46	60	64	66	64	60	55	50	**71**
	Soufflage	47	65	65	68	68	63	55	47	**73**
	Rayonné	37	55	52	54	56	48	40	37	**61**
4	Aspiration	45	59	63	67	65	62	59	51	**71**
	Soufflage	50	66	66	70	71	67	59	52	**76**
	Rayonné	36	54	51	55	57	50	44	38	**61**
5	Aspiration	40	55	59	61	61	59	54	47	**67**
	Soufflage	41	63	61	64	66	62	54	46	**71**
	Rayonné	31	50	47	49	53	47	39	34	**57**
6	Aspiration	44	58	62	64	62	58	53	48	**69**
	Soufflage	45	63	63	66	66	61	53	45	**71**
	Rayonné	35	53	50	52	54	46	38	35	**59**
7	Aspiration	41	55	59	63	61	58	55	47	**67**
	Soufflage	46	62	62	66	67	63	55	48	**72**
	Rayonné	32	50	47	51	53	46	40	34	**57**
8	Aspiration	35	50	54	56	56	54	49	42	**62**
	Soufflage	36	58	56	59	61	57	49	41	**66**
	Rayonné	26	45	42	44	48	42	34	29	**52**
9	Aspiration	40	54	58	60	58	54	49	44	**65**
	Soufflage	41	59	59	62	62	57	49	41	**67**
	Rayonné	31	49	46	48	50	42	34	31	**55**

COURBES CARACTERISTIQUES - CARACTERISTIQUES ACOUSTIQUES

- q_v: Débit en m^3/h.
- p_{sf}: Pression statique en Pa.
- P: Puissance absorbée en W.
- SFP: Facteur spécifique de puissance en $W/m^3/h$ (courbes bleues).
- Caractéristiques aérauliques selon les normes ISO 5801.

VENT-355N T

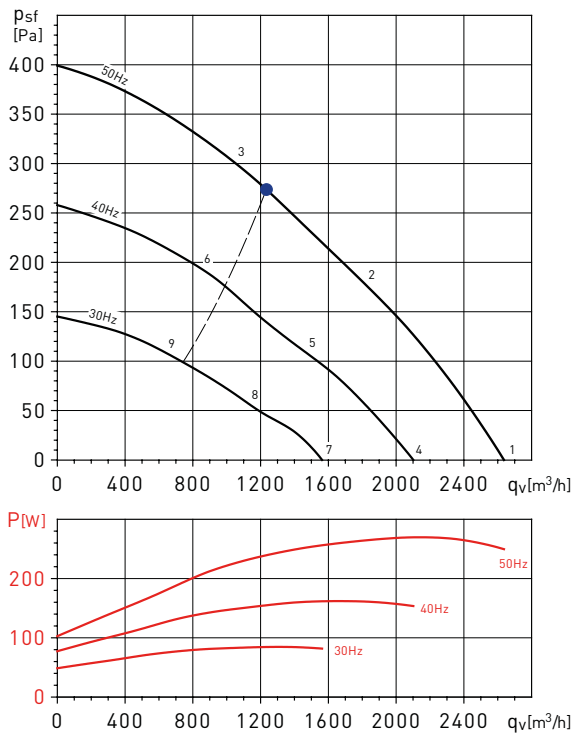

VENT-400N T

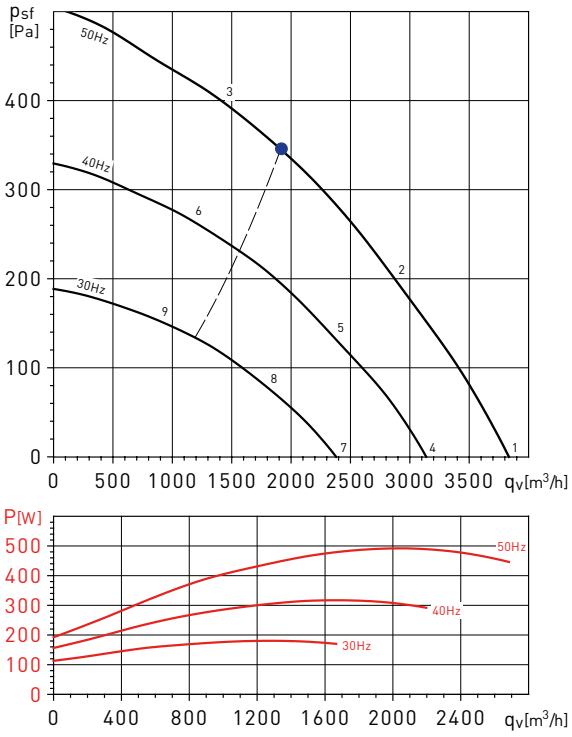

VENT-355N T		63	125	250	500	1000	2000	4000	8000	LwA
	Aspiration	43	60	65	67	67	62	61	48	**72**
1	Soufflage	42	57	64	70	71	68	61	50	**75**
	Rayonné	34	50	47	47	49	42	40	28	**55**
	Aspiration	39	57	63	65	66	60	57	48	**70**
2	Soufflage	39	55	64	70	69	66	58	49	**74**
	Rayonné	30	47	45	45	48	40	36	28	**53**
	Aspiration	44	59	66	67	67	60	57	48	**72**
3	Soufflage	42	56	65	71	69	66	59	50	**75**
	Rayonné	35	49	48	47	49	40	36	28	**55**
	Aspiration	38	55	60	62	62	57	56	43	**67**
4	Soufflage	37	52	59	65	66	63	56	45	**70**
	Rayonné	29	45	42	42	44	37	35	23	**50**
	Aspiration	34	52	58	60	61	55	52	43	**66**
5	Soufflage	34	50	59	65	64	61	53	44	**69**
	Rayonné	25	42	40	40	43	35	31	23	**48**
	Aspiration	39	54	61	62	62	55	52	43	**67**
6	Soufflage	37	51	60	66	64	61	54	45	**70**
	Rayonné	30	44	43	42	44	35	31	23	**50**
	Aspiration	32	49	54	56	56	51	50	37	**61**
7	Soufflage	31	46	53	59	60	57	50	39	**64**
	Rayonné	23	39	36	36	38	31	29	17	**44**
	Aspiration	28	46	52	54	55	49	46	37	**59**
8	Soufflage	28	44	53	59	58	55	47	38	**63**
	Rayonné	19	36	34	34	37	29	25	17	**42**
	Aspiration	33	48	55	56	56	49	46	37	**61**
9	Soufflage	31	45	54	60	58	55	48	39	**64**
	Rayonné	24	38	37	36	38	29	25	17	**44**

VENT-400N T		63	125	250	500	1000	2000	4000	8000	LwA
	Aspiration	47	61	65	69	67	64	61	53	**73**
1	Soufflage	52	68	68	72	73	69	61	54	**78**
	Rayonné	38	56	53	57	59	52	46	40	**63**
	Aspiration	43	58	62	64	64	62	57	50	**70**
2	Soufflage	44	66	64	67	69	65	57	49	**74**
	Rayonné	34	53	50	52	56	50	42	37	**60**
	Aspiration	46	60	64	66	64	60	55	50	**71**
3	Soufflage	47	65	65	68	68	63	55	47	**73**
	Rayonné	37	55	52	54	56	48	40	37	**61**
	Aspiration	42	56	60	64	62	59	56	48	**68**
4	Soufflage	47	63	63	67	68	64	56	49	**73**
	Rayonné	33	51	48	52	54	47	41	35	**58**
	Aspiration	38	53	57	59	59	57	52	45	**65**
5	Soufflage	39	61	59	62	64	60	52	44	**69**
	Rayonné	29	48	45	47	51	45	37	32	**55**
	Aspiration	41	55	59	61	59	55	50	45	**66**
6	Soufflage	42	60	60	63	63	58	50	42	**68**
	Rayonné	32	50	47	49	51	43	35	32	**56**
	Aspiration	36	50	54	58	56	53	50	42	**62**
7	Soufflage	41	57	57	61	62	58	50	43	**67**
	Rayonné	27	45	42	46	48	41	35	29	**52**
	Aspiration	32	47	51	53	53	51	46	39	**59**
8	Soufflage	33	55	53	56	58	54	46	38	**63**
	Rayonné	23	42	39	41	45	39	31	26	**49**
	Aspiration	35	49	53	55	53	49	44	39	**59**
9	Soufflage	36	54	54	57	57	52	44	36	**62**
	Rayonné	26	44	41	43	45	37	29	26	**50**

ACCESSOIRES DE MONTAGE



MBE
Batterie électrique.



MBW
Batteries d'eau chaude.



SIL
Silencieux circulaire.



MFL-G4
Caisson filtre.



MFL-F
Caisson filtre pour filtres à poches F5, F6 ou F7.

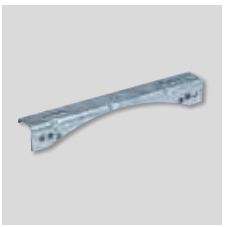

Pieds de montage
(Livré avec tous les modèles en standard).



ACOP-VENT-N
Manchette souple.



DEF-VENT-N
Grille de protection.



GSA M0
Conduit flexible aluminium.



GSI M0
Conduit flexible isolé en aluminium.



CX
Colliers de serrage.



BOC
Bouche d'extraction métallique.



BOR
Bouche d'extraction plastique.



GCI
Diffuseur circulaire.



GRI
Grille rectangulaire.



VR
Registre de réglage pour GCI.

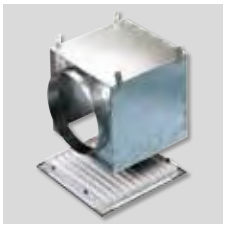

RP
Plénum pour GRI.

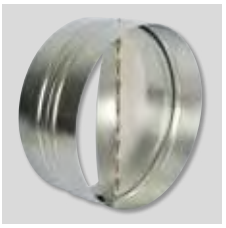

CAR
Clapet anti-retour.

Pour plus de détails voir les pages des accessoires de montage.

ACCESSOIRES ELECTRIQUES



REB
Variateurs électroniques monophasés.



RMB
Variateurs auto-transfo monophasés.



PARO/MARCHA 5P et 8P
Interrupteur de proximité cadenassable O/F.



PULSER
Régulateur pour batteries électriques monophasés (jusque 3600W) ou triphasés (jusque 6400W).



TTC 2000
Régulateur pour batteries électriques triphasés.
Le TTC-2000 nécessite une sonde de température extérieure (TG-K330) afin de piloter la batterie.



TG-K
Sonde de gaine.



TG-R
Sonde d'ambiance.

Pour plus de détails voir les pages des accessoires électriques.



Ventilateurs d'extraction ou d'insufflation en ligne pour montage mural.
Enveloppe en tôle d'acier galvanisée.
Turbine centrifuge à réaction.
Toutes les turbines sont fabriquées en polyamide sauf pour le model 315N qui est en tôle d'acier galvanisé.
Livrés en standard avec boîte à bornes incorporée.

Moteurs
Moteur à rotor extérieur, IP44, classe F avec roulements à billes et protection thermique intégrée.
Tension d'alimentation:
Monopahée 230V-50Hz
(Voir tableau des caractéristiques).
Vitesse variable en tension.

Sur demande
VENT/V160L avec moteur 48V DC.

CARACTERISTIQUES TECHNIQUES

Avant d'installer le ventilateur vérifier que les valeurs indiquées sur la plaque signalétique du moteur sont compatibles avec celles du réseau d'alimentation électrique.

Modèle	Tension V/Hz	Vitesse (tr/mn)	Puissance absorbée maxi. (W)	Intensité absorbée maxi. (A)	Débit maxi. (m3/h)	Niveau de pression sonore* (dB(A))	Température maxi. (ºC)	Poids (kg)	Schéma électrique** (nº)
VENT/V-100 N	230	2580	57	0,26	310	50	-20ºC/+60ºC	3	19
VENT/V-125 N	230	2580	57	0,26	380	51	-20ºC/+60ºC	3	19
VENT/V-150 N	230	2480	95	0,40	780	53	-20ºC/+60ºC	5	19
VENT/V-160 N	230	2450	95	0,39	750	53	-20ºC/+60ºC	5	19
VENT/V-200 N	230	2690	145	0,60	960	54	-20ºC/+60ºC	5	19
VENT/V-250 N	230	2690	145	0,60	1000	56	-20ºC/+60ºC	6	19
VENT/V-315 N	230	2750	247	1,10	1320	59	-20ºC/+60ºC	8	19

* Niveau de pression sonore, mesuré à l'aspiration en dB(A), à 3 m et en champ libre au volume d'air maxi.
** Voir la section Schémas électriques.

DIMENSIONS (mm)

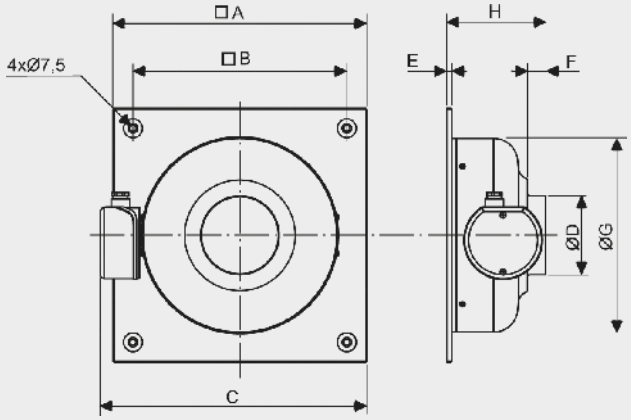

Modèle	A	B	C	D	E	F	G	H
VENT/V-100 N	315	265	331	97,5	6	23	240	123
VENT/V-125 N	315	265	331	122,5	6	27	240	127
VENT/V-150 N	400	350	418	147	6	28	330	130
VENT/V-160 N	400	350	418	157	6	28	330	130
VENT/V-200 N	400	350	418	198	6	27	330	143
VENT/V-250 N	400	350	418	248	6	27	330	132
VENT/V-315 N	450	400	477	312	6	25	398	147

COURBES CARACTERISTIQUES - CARACTERISTIQUES ACOUSTIQUES

- q_v: Débit en m^3/h.
- p_{sf}: Pression statique en Pa.
- Air sec normal à 20°C et 760 mmHg.
- Essais réalisés en accord avec les Normes ISO 5801 et AMCA 210-99.
- Puissance acoustique (LwA).
- SFP: Facteur spécifi que de puissance en $W/m^3/h$ (courbes bleues).

VENT /V-100N

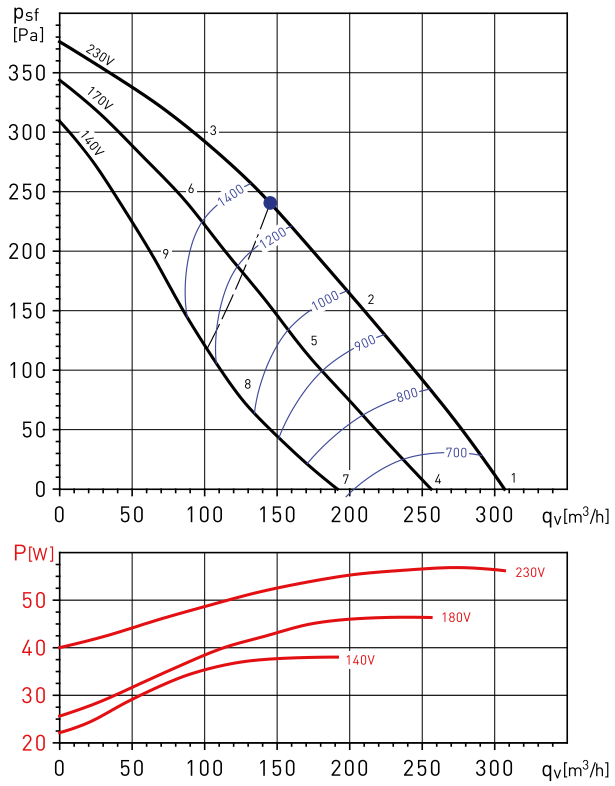

VENT/V-100N		63	125	250	500	1000	2000	4000	8000	LwA
1	Aspiration	37	46	58	62	68	64	60	46	71
	Soufflage	37	45	63	58	63	61	57	46	68
	Rayonnée	33	38	50	50	55	49	51	37	59
2	Aspiration	39	45	56	60	66	62	56	43	69
	Soufflage	38	44	61	56	61	59	54	43	66
	Rayonnée	35	37	48	48	53	47	47	34	56
3	Aspiration	37	43	53	58	65	60	53	42	67
	Soufflage	37	43	57	56	60	57	52	42	64
	Rayonnée	33	35	45	46	52	45	44	33	55
4	Aspiration	33	42	54	58	64	60	56	42	67
	Soufflage	33	41	59	54	59	57	53	42	64
	Rayonnée	29	34	46	46	51	45	47	33	55
5	Aspiration	35	41	52	56	62	58	52	39	65
	Soufflage	34	40	57	52	57	55	50	39	62
	Rayonnée	31	33	44	44	49	43	43	30	53
6	Aspiration	35	41	51	56	63	58	51	40	65
	Soufflage	35	41	55	54	58	55	50	40	62
	Rayonnée	31	33	43	44	50	43	42	31	53
7	Aspiration	27	36	48	52	58	54	50	36	61
	Soufflage	27	35	53	48	53	51	47	36	58
	Rayonnée	23	28	40	40	45	39	41	27	49
8	Aspiration	30	36	47	51	57	53	47	34	59
	Soufflage	29	35	52	47	52	50	45	34	57
	Rayonnée	26	28	39	39	44	38	38	25	47
9	Aspiration	32	38	48	53	60	55	48	37	62
	Soufflage	32	38	52	51	55	52	47	37	59
	Rayonnée	28	30	40	41	47	40	39	28	49

COURBES CARACTERISTIQUES - CARACTERISTIQUES ACOUSTIQUES

- q_v: Débit en m^3/h.
- p_{sf}: Pression statique en Pa.
- Air sec normal à 20ºC et 760 mmHg.
- Essais réalisés en accord avec les Normes ISO 5801 et AMCA 210-99.
- Puissance acoustique (LwA).
- SFP: Facteur spécifi que de puissance en $W/m^3/h$ (courbes bleues).

VENT /V-125N

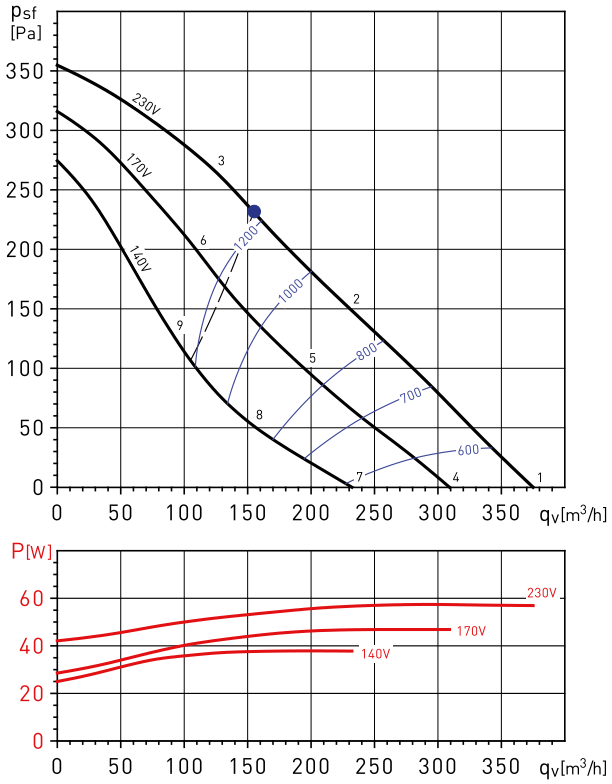

VENT/V-125N		63	125	250	500	1000	2000	4000	8000	LwA
1	Aspiration	33	42	54	64	67	66	62	49	71
	Soufflage	33	43	61	62	63	62	59	47	69
	Rayonnée	20	34	49	45	53	49	50	37	57
2	Aspiration	34	42	53	64	66	64	58	47	70
	Soufflage	34	43	59	62	62	60	56	45	67
	Rayonnée	21	34	48	45	52	47	46	35	55
3	Aspiration	35	43	53	64	65	61	54	43	69
	Soufflage	35	44	60	62	61	58	53	44	67
	Rayonnée	22	35	48	45	51	44	42	31	54
4	Aspiration	29	38	50	60	63	62	58	45	67
	Soufflage	29	39	57	58	59	58	55	43	65
	Rayonnée	16	30	45	41	49	45	46	33	53
5	Aspiration	30	38	49	60	62	60	54	43	66
	Soufflage	30	39	55	58	58	56	52	41	63
	Rayonnée	17	30	44	41	48	43	42	31	51
6	Aspiration	33	41	51	62	63	59	52	41	67
	Soufflage	33	42	58	60	59	56	51	42	65
	Rayonnée	20	33	46	43	49	42	40	29	52
7	Aspiration	23	32	44	54	57	56	52	39	61
	Soufflage	23	33	51	52	53	52	49	37	58
	Rayonnée	10	24	39	35	43	39	40	27	47
8	Aspiration	24	32	43	54	56	54	48	37	60
	Soufflage	24	33	49	52	52	50	46	35	57
	Rayonnée	11	24	38	35	42	37	36	25	46
9	Aspiration	29	37	47	58	59	55	48	37	63
	Soufflage	29	38	54	56	55	52	47	38	61
	Rayonnée	16	29	42	39	45	38	36	25	48

VENT /V-150N

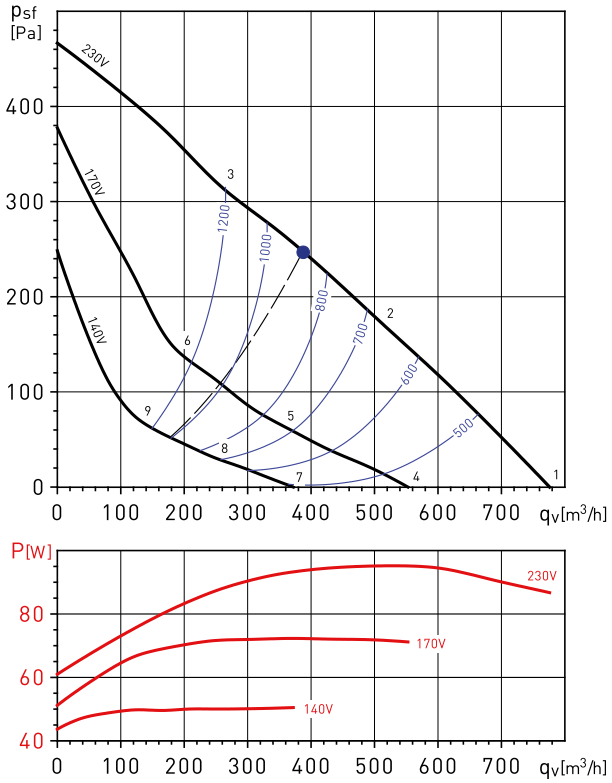

VENT/V-150N		63	125	250	500	1000	2000	4000	8000	LwA
1	Aspiration	37	45	58	69	68	67	63	51	73
	Soufflage	37	48	62	63	64	64	61	51	70
	Rayonnée	21	37	45	49	50	51	49	37	56
2	Aspiration	35	44	58	68	67	65	60	48	72
	Soufflage	35	47	59	62	63	63	58	48	69
	Rayonnée	19	36	45	48	49	49	46	34	55
3	Aspiration	37	48	60	68	66	65	57	47	72
	Soufflage	36	49	61	61	62	61	55	46	68
	Rayonnée	21	40	47	48	48	49	43	33	55
4	Aspiration	29	37	50	61	60	59	55	43	66
	Soufflage	29	40	54	55	56	56	53	43	62
	Rayonnée	13	29	37	41	42	43	41	29	49
5	Aspiration	26	35	49	59	58	56	51	39	64
	Soufflage	26	38	50	53	54	54	49	39	60
	Rayonnée	10	27	36	39	40	40	37	25	46
6	Aspiration	32	43	55	63	61	60	52	42	67
	Soufflage	31	44	56	56	57	56	50	41	63
	Rayonnée	16	35	42	43	43	44	38	28	50
7	Aspiration	21	29	42	53	52	51	47	35	57
	Soufflage	21	32	46	47	48	48	45	35	54
	Rayonnée	5	21	29	33	34	35	33	21	40
8	Aspiration	18	27	41	51	50	48	43	31	55
	Soufflage	18	30	42	45	46	46	41	31	51
	Rayonnée	2	19	28	31	32	32	29	17	38
9	Aspiration	23	34	46	54	52	51	43	33	58
	Soufflage	23	36	48	48	49	48	42	33	54
	Rayonnée	7	26	33	34	34	35	29	19	41

COURBES CARACTERISTIQUES - CARACTERISTIQUES ACOUSTIQUES

- q_v: Débit en m^3/h.
- p_{sf}: Pression statique en Pa.
- Air sec normal à 20°C et 760 mmHg.
- Essais réalisés en accord avec les Normes ISO 5801 et AMCA 210-99.
- Puissance acoustique (LwA).
- SFP: Facteur spécifi que de puissance en $W/m^3/h$ (courbes bleues).

VENT /V-160N

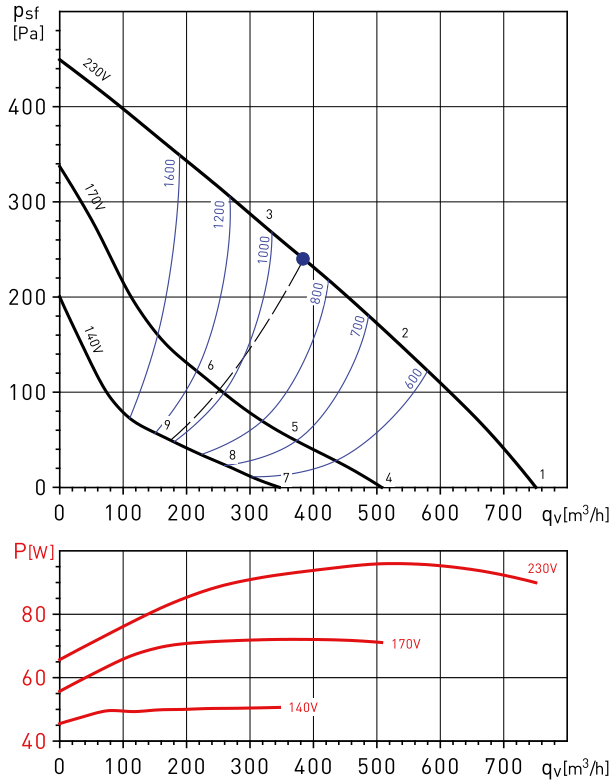

VENT/V-160N		63	125	250	500	1000	2000	4000	8000	LwA
1	Aspiration	36	45	58	68	67	67	65	53	73
	Soufflage	38	47	61	62	64	64	62	52	70
	Rayonnée	22	37	46	50	53	52	50	41	58
2	Aspiration	33	45	57	68	67	65	61	50	72
	Soufflage	34	47	57	63	63	63	58	49	69
	Rayonnée	19	37	45	50	53	50	46	38	57
3	Aspiration	37	48	58	67	65	64	57	47	71
	Soufflage	37	51	62	63	63	61	55	46	69
	Rayonnée	23	40	46	49	51	49	42	35	55
4	Aspiration	27	36	49	59	58	58	56	44	64
	Soufflage	29	38	52	53	55	55	53	43	61
	Rayonnée	13	28	37	41	44	43	41	32	49
5	Aspiration	22	34	46	57	56	54	50	39	61
	Soufflage	23	36	46	52	52	52	47	38	58
	Rayonnée	8	26	34	39	42	39	35	27	46
6	Aspiration	29	40	50	59	57	56	49	39	63
	Soufflage	29	43	54	55	55	53	47	38	61
	Rayonnée	15	32	38	41	43	41	34	27	47
7	Aspiration	18	27	40	50	49	49	47	35	56
	Soufflage	21	30	44	45	47	47	45	35	52
	Rayonnée	4	19	28	32	35	34	32	23	40
8	Aspiration	15	27	39	50	49	47	43	32	54
	Soufflage	16	29	39	45	45	45	40	31	50
	Rayonnée	1	19	27	32	35	32	28	20	38
9	Aspiration	21	32	42	51	49	48	41	31	55
	Soufflage	21	35	46	47	47	45	39	30	53
	Rayonnée	7	24	30	33	35	33	26	19	39

VENT /V-200N

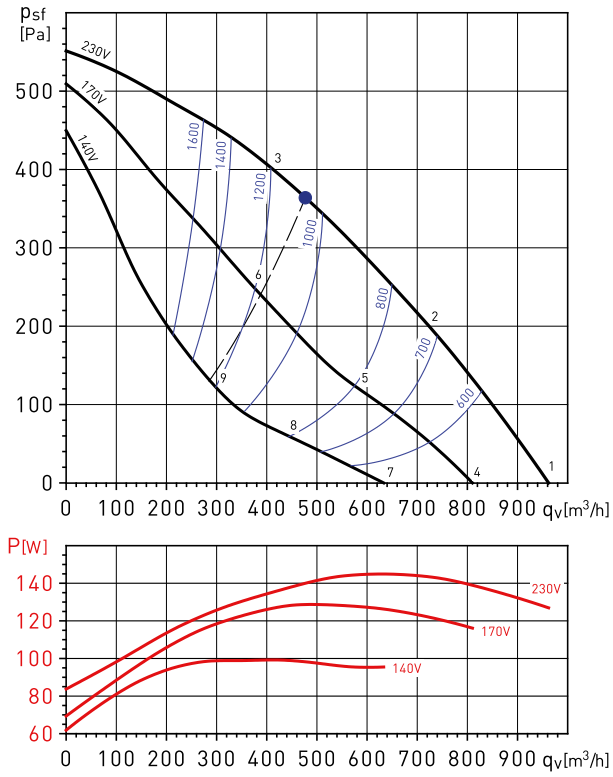

VENT/V-200N		63	125	250	500	1000	2000	4000	8000	LwA
1	Aspiration	38	48	63	67	70	68	65	63	75
	Soufflage	37	47	61	63	67	67	65	62	73
	Rayonnée	36	39	44	38	48	52	54	48	58
2	Aspiration	36	46	62	64	67	64	61	55	71
	Soufflage	37	46	62	61	63	63	61	54	69
	Rayonnée	34	37	43	35	45	48	50	40	54
3	Aspiration	37	46	60	63	65	62	57	50	69
	Soufflage	35	46	61	59	62	62	58	50	68
	Rayonnée	35	37	41	34	43	46	46	35	51
4	Aspiration	34	44	59	63	66	64	61	59	71
	Soufflage	34	44	58	60	64	64	62	59	69
	Rayonnée	32	35	40	34	44	48	50	44	54
5	Aspiration	31	41	57	59	62	59	56	50	66
	Soufflage	32	41	57	56	58	58	56	49	64
	Rayonnée	29	32	38	30	40	43	45	35	49
6	Aspiration	32	41	55	58	60	57	52	45	65
	Soufflage	30	41	56	54	57	57	53	45	63
	Rayonnée	30	32	36	29	38	41	41	30	46
7	Aspiration	29	39	54	58	61	59	56	54	65
	Soufflage	28	38	52	54	58	58	56	53	64
	Rayonnée	27	30	35	29	39	43	45	39	49
8	Aspiration	24	34	50	52	55	52	49	43	59
	Soufflage	25	34	50	49	51	51	49	42	57
	Rayonnée	22	25	31	23	33	36	38	28	42
9	Aspiration	26	35	49	52	54	51	46	39	58
	Soufflage	24	35	50	48	51	51	47	39	57
	Rayonnée	24	26	30	23	32	35	35	24	40

COURBES CARACTERISTIQUES - CARACTERISTIQUES ACOUSTIQUES

- q_v: Débit en m^3/h.
- p_{sf}: Pression statique en Pa.
- Air sec normal à 20ºC et 760 mmHg.
- Essais réalisés en accord avec les Normes ISO 5801 et AMCA 210-99.
- Puissance acoustique (LwA).
- SFP: Facteur spécifi que de puissance en $W/m^3/h$ (courbes bleues).

VENT /V-250N

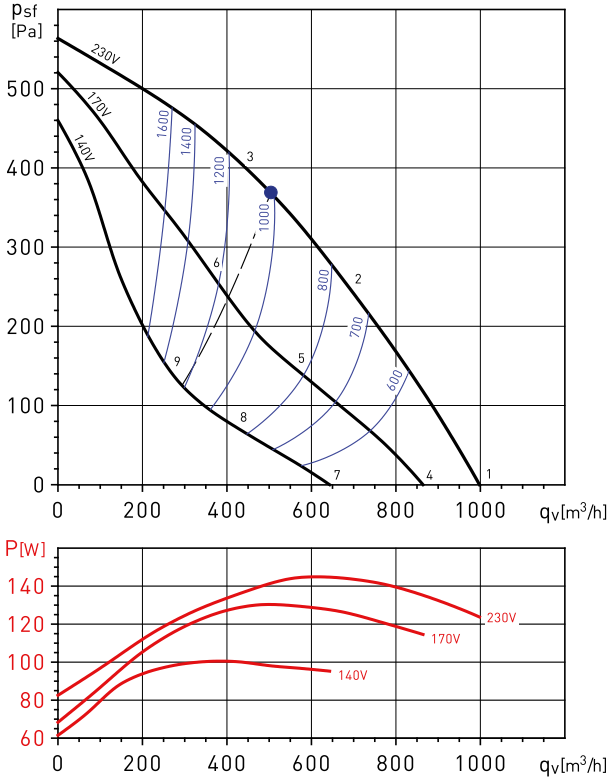

VENT/V-250N		63	125	250	500	1000	2000	4000	8000	LwA
1	Aspiration	37	48	65	68	72	70	68	65	77
	Soufflage	40	51	66	67	69	69	69	66	76
	Rayonnée	22	39	49	50	58	59	59	56	64
2	Aspiration	36	46	63	64	68	66	66	59	73
	Soufflage	39	49	63	63	65	64	66	59	72
	Rayonnée	21	37	47	46	54	55	57	50	61
3	Aspiration	35	43	61	61	66	63	62	54	70
	Soufflage	37	46	62	62	65	64	62	55	70
	Rayonnée	20	34	45	43	52	52	53	45	58
4	Aspiration	34	45	62	65	69	67	65	62	73
	Soufflage	37	48	63	64	66	66	66	63	72
	Rayonnée	19	36	46	47	55	56	56	53	61
5	Aspiration	30	40	57	58	62	60	60	53	67
	Soufflage	33	43	57	57	59	58	60	53	66
	Rayonnée	15	31	41	40	48	49	51	44	55
6	Aspiration	30	38	56	56	61	58	57	49	66
	Soufflage	32	41	57	57	60	59	57	50	66
	Rayonnée	15	29	40	38	47	47	48	40	53
7	Aspiration	28	39	56	59	63	61	59	56	67
	Soufflage	31	42	57	58	60	60	60	57	66
	Rayonnée	13	30	40	41	49	50	50	47	55
8	Aspiration	24	34	51	52	56	54	54	47	61
	Soufflage	27	37	51	51	53	52	54	47	59
	Rayonnée	9	25	35	34	42	43	45	38	49
9	Aspiration	24	32	50	50	55	52	51	43	59
	Soufflage	26	35	51	51	54	53	51	44	59
	Rayonnée	9	23	34	32	41	41	42	34	47

VENT /V-315N

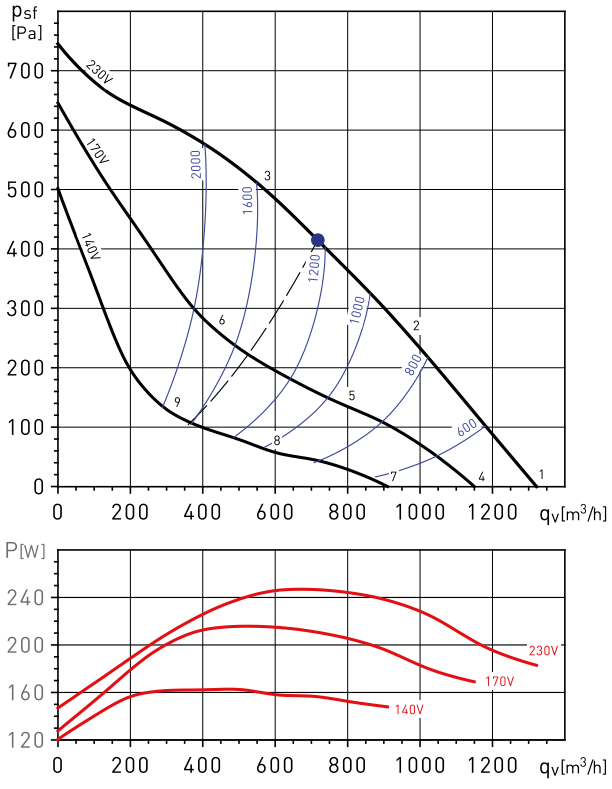

VENT/V-315N		63	125	250	500	1000	2000	4000	8000	LwA
1	Aspiration	39	53	67	73	76	71	68	67	79
	Soufflage	48	54	69	71	75	74	70	70	80
	Rayonnée	29	33	45	51	58	57	55	54	63
2	Aspiration	38	55	67	73	73	69	67	63	78
	Soufflage	49	55	70	71	74	72	69	64	79
	Rayonnée	28	35	45	51	55	55	54	50	61
3	Aspiration	42	64	71	73	74	70	67	60	79
	Soufflage	50	64	74	71	74	72	68	62	80
	Rayonnée	32	44	49	51	56	56	54	47	61
4	Aspiration	36	50	64	70	73	68	65	64	77
	Soufflage	45	51	66	68	72	71	67	67	77
	Rayonnée	26	30	42	48	55	54	52	51	60
5	Aspiration	32	49	61	67	67	63	61	57	72
	Soufflage	43	49	64	65	68	66	63	58	73
	Rayonnée	22	29	39	45	49	49	48	44	55
6	Aspiration	35	57	64	66	67	63	60	53	72
	Soufflage	43	57	67	64	67	65	61	55	73
	Rayonnée	25	37	42	44	49	49	47	40	55
7	Aspiration	31	45	59	65	68	63	60	59	72
	Soufflage	40	46	61	63	67	66	62	62	72
	Rayonnée	21	25	37	43	50	49	47	46	55
8	Aspiration	25	42	54	60	60	56	54	50	65
	Soufflage	36	42	57	58	61	59	56	51	66
	Rayonnée	15	22	32	38	42	42	41	37	47
9	Aspiration	28	50	57	59	60	56	53	46	64
	Soufflage	36	50	60	57	60	58	54	48	65
	Rayonnée	18	30	35	37	42	42	40	33	47

ACCESSOIRES DE MONTAGE



DEF-VENT
Grille de protection.



ACOP-VENT
Manchette souple.



MFL-G4
Caisson filtre.



SIL
Silencieux circulaire.

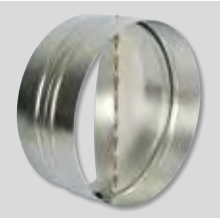

CAR
Clapet anti-retour.

ACCESSOIRES ELECTRIQUES



REB
Variateurs électroniques monophasés.



RMB
Variateurs auto-transfo monophasés.





Gamme de ventilateurs in-line pour conduits rectangulaires, adaptée pour de nombreuses applications de ventilation et de traitement d'air où l'espace est limité. Ventilateurs avec turbine centrifuge à reaction équilibrée dynamiquement pouvant être installés dans n'importe quelle position. Caisson en tôle d'acier galvanisé avec trappe d'accès à l'ensemble moto-turbine. Boite à bornes extérieure, IP55.

Moteurs
Moteur EC à courant continu, IP44, avec protection contre les surcharges, à raccorder sur réseau monophasé 230V±15% 50-60Hz avec protection thermique. Possibilité de piloter le caisson par un potentiomètre extérieur type REB-ECOWATT ou un signal analogique 0-10V à raccorder dans la boite à bornes.

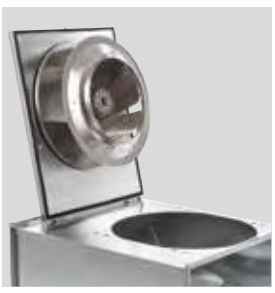

Trappe d'inspection
Pour faciliter le nettoyage de la turbine et du moteur.



Design polyvalent
Montage dans toutes les positions.



Turbine à réaction
Evite l'accumulation des poussières, équilibrée dynamiquement. Turbines en plastique pour les tailles 180 et 200, et en aluminium pour les tailles 225 et 315A.



Boîte à bornes séparée IP55
Facilite le montage et le raccordement électrique.

CARACTERISTIQUES TECHNIQUES

Avant d'installer le ventilateur vérifier que les valeurs indiquées sur la plaque signalétique du moteur sont compatibles avec celles du réseau d'alimentation électrique.

Modèle	Dim. nominales conduit (mm)	Tension de contrôle (V)	Vitesse (tr/mn)	Puissance absorbée maxi. (W)	Intensité absorbée maxi. (A)	Débit maxi. (m³/h)	Niveau de pression sonore* (dB(A))			Poids (kg)
							Aspiration	Rayonné	Soufflage	
MONOPHASES										
IRB-180 ECOWATT	300x150	10	3000	75	0,5	640	61	61	46	10
		8	2740	58	0,4	590	59	58	43	
		6	2170	30	0,2	460	52	55	37	
		4	1600	14	0,1	330	48	46	31	
IRB-200 ECOWATT	400x200	10	2650	207	1,4	1.400	68	65	52	17
		8	2370	149	1,0	1.250	65	63	49	
		6	1890	80	0,6	990	60	57	44	
		4	1410	38	0,3	720	53	50	40	
IRB-225 ECOWATT	500x250	10	2320	345	1,5	2.140	74	70	56	22
		8	2100	261	1,1	1.940	71	68	55	
		6	1710	149	0,7	1.590	65	62	52	
		4	1320	76	0,4	1.230	59	56	49	
IRB-315A ECOWATT	600x350	10	1500	298	1,3	2.890	68	64	52	39
		8	1400	244	1,0	2.690	66	63	51	
		6	1180	154	0,7	2.280	62	59	48	
		4	950	88	0,4	1.840	56	53	44	

* Niveau de pression sonore mesuré en champ libre à 1,5m, au point de fonctionnement moyen de la courbe caractéristique.

DIMENSIONS (mm)

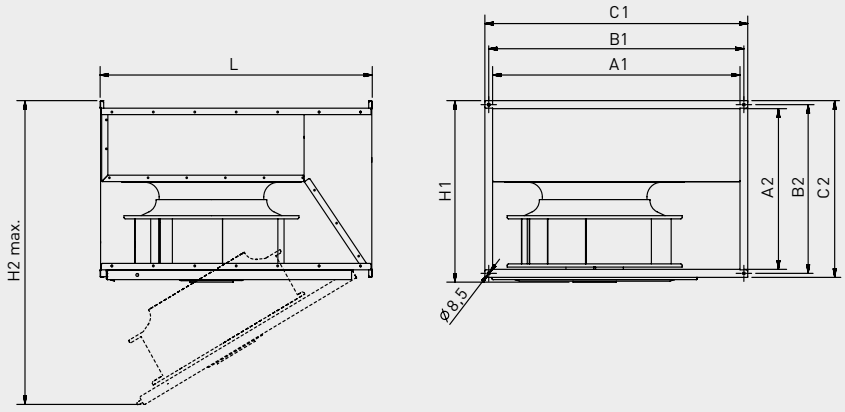

Modèle	A1	A2	B1	B2	C1	C2	H1	H2 max.	L
180	300	150	320	170	340	190	205	480	375
200	400	200	420	220	440	240	255	650	500
225	500	250	520	270	540	290	305	730	530
315	600	350	620	370	640	390	405	1020	720

COURBES CARACTERISTIQUES

- q_v: Débit en m^3/h.
- p_{sf}: Pression statique en Pa.
- SFP: Facteur spécifique de puissance en $W/m^3/h$ (courbes bleues).
- P: Puissance absorbée en W.
- Essais aérauliques selon les Normes ISO 5801 et AMCA 210-99.

IRB-180 ECOWATT

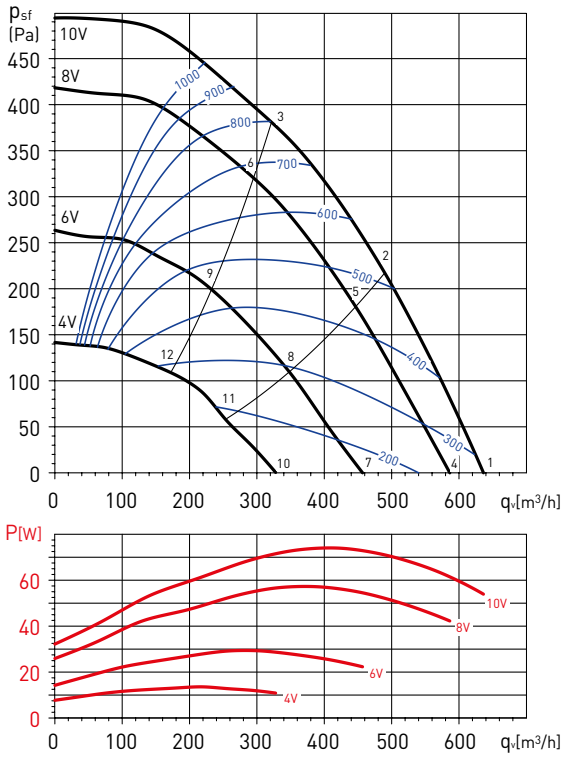

Spectre de puissance sonore en dB(A)

Point de fonctionnement		63	125	250	500	1000	2000	4000	8000	LwA
1	Aspiration	35	48	72	71	69	70	66	59	77
	Soufflage	35	44	69	70	73	74	70	63	79
	Rayonné	27	39	58	57	52	53	49	43	62
2	Aspiration	32	43	70	68	67	67	64	54	75
	Soufflage	31	40	65	67	70	70	67	55	75
	Rayonné	24	34	56	54	50	50	48	38	60
3	Aspiration	33	41	64	63	65	65	61	49	71
	Soufflage	32	40	62	65	68	68	64	51	73
	Rayonné	24	32	50	49	48	48	44	33	55
4	Aspiration	34	46	71	63	68	69	65	57	75
	Soufflage	34	42	67	67	71	72	68	60	77
	Rayonné	27	37	57	50	50	52	48	42	60
5	Aspiration	31	41	68	60	65	65	63	50	72
	Soufflage	30	38	64	64	68	69	66	52	73
	Rayonné	23	32	54	47	48	48	46	34	57
6	Aspiration	31	39	62	58	63	63	59	46	68
	Soufflage	31	38	61	62	65	66	61	48	71
	Rayonné	23	30	48	45	46	46	42	30	53
7	Aspiration	30	43	63	57	63	64	60	46	69
	Soufflage	30	39	62	61	66	68	64	50	72
	Rayonné	17	35	50	45	45	47	43	34	54
8	Aspiration	27	38	60	55	60	61	56	41	66
	Soufflage	27	36	60	59	62	65	59	44	69
	Rayonné	14	30	47	43	43	45	39	29	51
9	Aspiration	26	38	58	54	58	59	51	37	64
	Soufflage	26	35	58	57	60	62	53	39	66
	Rayonné	13	30	45	42	41	42	33	25	49
10	Aspiration	26	40	52	52	56	59	51	34	62
	Soufflage	27	37	53	54	59	63	53	38	65
	Rayonné	18	29	42	39	40	42	36	31	47
11	Aspiration	23	37	50	50	54	57	43	30	60
	Soufflage	25	34	50	52	56	60	45	33	62
	Rayonné	15	26	40	37	38	40	28	26	45
12	Aspiration	23	38	47	49	52	52	38	28	57
	Soufflage	24	32	46	50	53	54	40	29	58
	Rayonné	15	28	37	36	36	35	23	24	42

COURBES CARACTERISTIQUES

- q_v: Débit en m^3/h.
- p_{sf}: Pression statique en Pa.
- SFP: Facteur spécifique de puissance en $W/m^3/h$ (courbes bleues).
- P: Puissance absorbée en W.
- Essais aérauliques selon les Normes ISO 5801 et AMCA 210-99.

IRB-200 ECOWATT

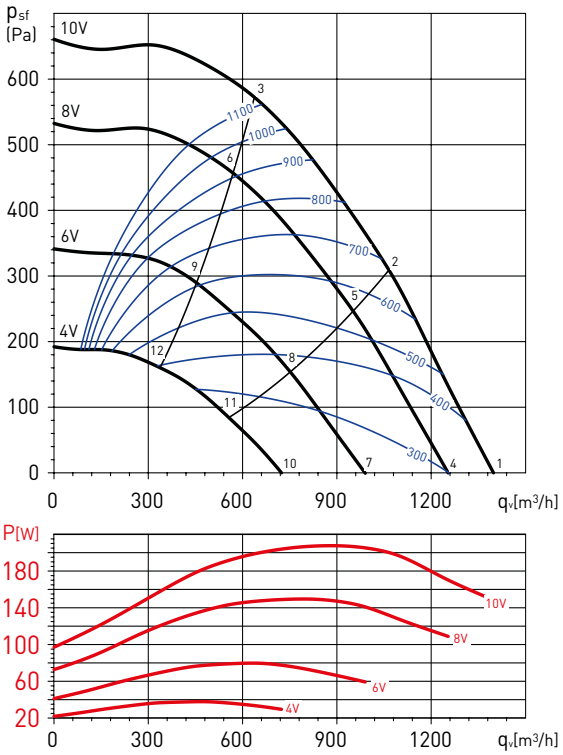

Spectre de puissance sonore en dB(A)

Point de fonctionnement		63	125	250	500	1000	2000	4000	8000	LwA
1	Aspiration	45	59	79	72	78	74	69	66	83
	Soufflage	45	62	75	79	82	83	75	71	87
	Rayonné	45	50	64	62	61	61	58	55	69
2	Aspiration	40	55	76	68	74	70	67	62	79
	Soufflage	41	55	72	73	76	77	71	67	82
	Rayonné	40	46	61	58	57	58	55	51	65
3	Aspiration	36	51	72	65	72	67	64	59	76
	Soufflage	40	54	67	71	74	74	67	62	79
	Rayonné	37	41	57	55	55	55	53	47	63
4	Aspiration	43	58	78	68	75	71	67	63	81
	Soufflage	42	59	73	75	78	79	72	67	83
	Rayonné	43	50	63	58	57	57	55	53	66
5	Aspiration	38	53	75	65	71	67	64	59	77
	Soufflage	39	54	68	71	74	75	69	63	79
	Rayonné	39	46	60	55	54	54	52	49	63
6	Aspiration	33	50	69	62	69	65	62	55	74
	Soufflage	37	53	65	69	71	71	64	58	76
	Rayonné	34	42	55	52	51	51	50	45	59
7	Aspiration	39	54	71	62	69	65	61	57	75
	Soufflage	38	56	68	69	72	73	66	60	78
	Rayonné	39	48	58	53	51	51	49	47	61
8	Aspiration	34	50	68	59	66	62	59	50	71
	Soufflage	34	51	65	66	68	69	64	54	74
	Rayonné	34	44	55	50	48	48	46	40	58
9	Aspiration	30	48	63	58	64	59	56	47	68
	Soufflage	32	52	62	63	65	65	58	49	71
	Rayonné	30	42	50	48	46	45	43	36	54
10	Aspiration	34	59	59	55	63	59	56	42	67
	Soufflage	33	60	58	62	65	66	60	46	70
	Rayonné	34	54	46	46	45	45	44	33	56
11	Aspiration	29	57	57	53	60	56	54	39	64
	Soufflage	29	57	55	58	61	62	56	42	67
	Rayonné	30	52	43	44	42	42	42	30	54
12	Aspiration	26	51	55	52	57	52	48	36	61
	Soufflage	27	51	52	55	58	58	50	38	63
	Rayonné	26	47	41	43	39	39	36	27	50

COURBES CARACTERISTIQUES

- q_v: Débit en m^3/h.
- p_{sf}: Pression statique en Pa.
- SFP: Facteur spécifique de puissance en $W/m^3/h$ (courbes bleues).
- P: Puissance absorbée en W.
- Essais aérauliques selon les Normes ISO 5801 et AMCA 210-99.

IRB-225 ECOWATT

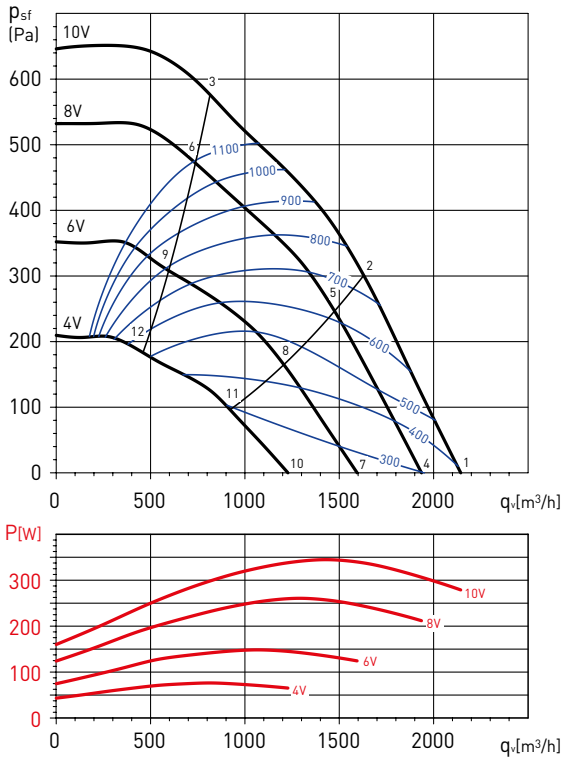

Spectre de puissance sonore en dB(A)

Point de fonctionnement		63	125	250	500	1000	2000	4000	8000	LwA
1	Aspiration	53	69	80	84	82	78	70	64	88
	Soufflage	55	71	81	85	87	86	77	70	91
	Rayonné	54	60	70	67	67	63	60	55	74
2	Aspiration	49	65	77	80	78	74	66	60	84
	Soufflage	51	69	78	81	83	82	73	66	88
	Rayonné	49	57	67	63	63	59	56	51	70
3	Aspiration	47	63	73	74	72	68	60	53	79
	Soufflage	50	68	74	75	77	75	67	60	82
	Rayonné	48	54	63	57	57	53	50	44	66
4	Aspiration	51	67	79	81	79	75	67	62	85
	Soufflage	53	70	79	82	84	82	74	67	89
	Rayonné	52	58	69	65	65	61	58	54	72
5	Aspiration	47	64	76	77	76	71	63	58	82
	Soufflage	48	68	76	78	80	79	70	64	85
	Rayonné	47	55	67	61	61	57	54	50	69
6	Aspiration	47	62	72	71	70	65	57	50	76
	Soufflage	50	66	71	73	74	72	64	57	79
	Rayonné	47	53	63	55	55	50	48	42	65
7	Aspiration	46	64	73	75	74	69	62	59	79
	Soufflage	48	68	74	77	78	77	68	64	83
	Rayonné	46	56	63	64	64	58	52	51	69
8	Aspiration	42	61	70	71	70	65	58	54	76
	Soufflage	44	65	71	73	74	73	64	59	79
	Rayonné	42	53	61	60	60	54	48	46	66
9	Aspiration	42	59	65	66	64	60	52	43	71
	Soufflage	44	66	65	67	69	67	59	49	74
	Rayonné	42	51	56	54	55	48	43	36	61
10	Aspiration	41	62	66	68	66	62	55	55	73
	Soufflage	42	69	67	70	71	69	61	60	77
	Rayonné	43	55	56	64	54	52	46	49	66
11	Aspiration	38	61	63	66	63	58	52	49	70
	Soufflage	40	67	63	67	67	66	58	53	73
	Rayonné	40	54	54	61	51	48	43	43	63
12	Aspiration	37	55	58	61	57	53	44	34	65
	Soufflage	38	59	57	62	62	60	51	39	67
	Rayonné	38	48	48	56	45	43	35	27	58

COURBES CARACTERISTIQUES

- q_v: Débit en m^3/h.
- p_{sf}: Pression statique en Pa.
- SFP: Facteur spécifique de puissance en $W/m^3/h$ (courbes bleues).
- P: Puissance absorbée en W.
- Essais aérauliques selon les Normes ISO 5801 et AMCA 210-99.

IRB-315A ECOWATT

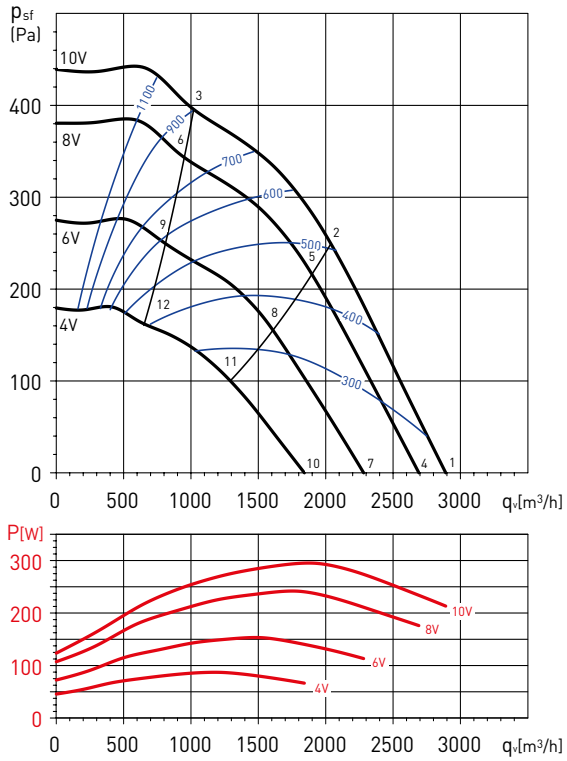

Spectre de puissance sonore en dB(A)

Point de fonctionnement		63	125	250	500	1000	2000	4000	8000	LwA
1	Aspiration	49	73	74	76	73	70	67	64	81
	Soufflage	48	71	76	80	82	77	72	64	86
	Rayonné	44	64	65	60	57	55	51	48	69
2	Aspiration	48	70	72	72	69	67	63	54	78
	Soufflage	50	67	73	76	78	73	67	58	82
	Rayonné	43	60	62	56	54	52	47	38	66
3	Aspiration	50	68	68	68	65	63	58	48	74
	Soufflage	50	67	70	72	73	69	62	53	78
	Rayonné	45	58	58	51	50	48	41	32	62
4	Aspiration	47	77	71	74	71	68	66	61	80
	Soufflage	46	71	74	78	80	75	70	61	84
	Rayonné	42	64	61	57	56	54	50	45	67
5	Aspiration	47	74	70	70	67	65	61	51	77
	Soufflage	48	67	72	74	76	71	65	56	80
	Rayonné	41	62	60	54	52	51	45	35	65
6	Aspiration	49	66	66	66	64	61	56	46	72
	Soufflage	49	66	68	70	71	67	60	51	76
	Rayonné	44	54	56	49	48	47	39	30	60
7	Aspiration	45	74	68	70	66	64	63	50	77
	Soufflage	43	67	70	73	75	70	66	54	79
	Rayonné	40	64	57	54	54	52	47	35	66
8	Aspiration	43	69	66	66	63	61	56	45	73
	Soufflage	45	66	68	70	71	67	60	51	76
	Rayonné	38	59	56	50	50	49	40	31	62
9	Aspiration	46	63	63	62	60	57	50	40	69
	Soufflage	45	63	63	65	67	63	54	45	72
	Rayonné	41	53	53	46	47	46	34	25	57
10	Aspiration	42	65	64	64	61	60	57	42	71
	Soufflage	42	67	65	68	69	66	60	47	74
	Rayonné	38	54	53	54	56	46	43	32	61
11	Aspiration	40	61	62	61	58	56	49	38	67
	Soufflage	42	63	62	64	65	61	52	41	70
	Rayonné	36	50	51	51	54	42	35	27	58
12	Aspiration	45	57	59	57	58	52	44	34	64
	Soufflage	44	56	58	60	62	57	47	36	66
	Rayonné	41	46	48	47	53	38	29	23	56

ACCESSOIRES DE MONTAGE



IBE
Batterie électrique.
Accessoire non disponible avec modèle 180.



IBW
Batterie à eau chaude.
Accessoire non disponible avec modèle 180.



IBR
Bride rectangulaire.



IAE
Manchette souple rectangulaire.



DEF
Grille de protection rectangulaire.



ISA
Supports antivibratoires (1 ISA = 4 supports).



IAA
Silencieux à baffles.
Accessoire non disponible avec modèle 180.



IFL G4
Caisson filtre avec filtres IFR-G4 inclus.
Accessoire non disponible avec modèle 180.



IFL-F
Caissons filtres nus (sans filtre) pour filtres IFR-F.
IFR-F
Filtres à monter dans les caissons nus filtres IFL-L.
Accessoire non disponible avec modèle 180.

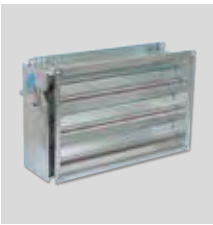

IJK
Clapet.
Sur demande: registre motorisé LM 230 A.
Accessoire non disponible avec modèle 180.

ACCESSOIRES ELECTRIQUES



CONTROL ECOWATT AC/DC
Elément de contrôle pour les systèmes de modulation des débits.



REB-ECOWATT
Potentiomètre de réglage de la vitesse des ventilateurs avec moteur EC.



DPS 2-30
DPS 10-100
Dépressostat:
- DPS 2-30: de 20Pa à 300Pa.
- DPS 10-100: de 100Pa à 1000Pa.



LM-230A
Commande motorisée.



TTC-2000
TTC-2000 + TTS-1
TTC-40F + TTS-4
Régulateur pour batteries électriques triphasés.



TG-K330
Sonde de gaine.

TG-R530
Sonde d'ambiance.



SCO2-A
Sonde de CO_2 et de température d'ambiance.
SCO2-AD
Sonde de CO_2 et de température d'ambiance avec affichage.
SCHT-AD
Sonde de CO_2 d'humidité relative et de température d'ambiance avec affichage.



CPFL-S / CPFL-E
Détecteurs de présence.



TDP-S / TDP-D
Sondes de pression.





Gamme de ventilateurs in-line pour conduits rectangulaires, adaptée pour de nombreuses applications de ventilation et de traitement d'air où l'espace est limité. Ventilateurs centrifuges pouvant être installés dans n'importe quelle position. Caisson en tôle d'acier galvanisé avec trappe d'accès à l'ensemble moto-turbine. Turbine centrifuge à reaction en tôle d'aluminium en acouplement direct sur un moteur à rotor extérieur, isolation classe F avec protection thermique. Boite à bornes extérieure.

Moteurs
Ensemble moto-ventilateur fixé à la trappe d'accès afin de faciliter la maintenance.

- IRB: Monophasé 230V 50Hz, IP44* ou IP54, classe F. Vitesse variable par autotransformateur.
- IRT: Triphasé 230/400V 50Hz, IP54, classe F. Vitesse variable par autotransformateur.

* IP44: 2-180, 2-200, 4-225 et 4-315 A.



Trappe d'inspection
Pour faciliter le nettoyage de la turbine et du moteur.



Design polyvalent
Montage dans toutes les positions.



Turbine à réaction
Evite l'accumulation des poussières.



Boîte à bornes séparée IP55
Facilite le montage et le raccordement électrique.

CARACTERISTIQUES TECHNIQUES

Avant d'installer le ventilateur vérifier que les valeurs indiquées sur la plaque signalétique du moteur sont compatibles avec celles du réseau d'alimentation électrique.

Modèle	Dim. nominales conduit (mm)	Vitesse (tr/mn)	Puissance absorbée maxi. (W)	Intensité absorbée maxi. à 230V (A)	Débit maxi. (m^3/h)	Température de fonct. (°C)	Niveau de pression sonore* (dB(A))			Poids (kg)	Variateur de vitesse**
							Aspiration	Rayonné	Soufflage		
MONOPHASES											
IRB/2-180	300x150	2690	63	0,3	510	-30/70	56	42	59	10	RMB-1,5
IRB/2-200 A	400x200	2635	136	0,6	1010	-30/70	59	46	62	16	RMB-1,5
IRB/2-200 B	400x200	2610	204	0,9	1350	-30/70	61	48	65	16	RMB-1,5
IRB/4-225	500x250	1388	152	0,6	1600	-40/70	59	51	63	30	RMB-1,5
IRB/4-315 A	600x350	1397	278	1,2	2620	-40/70	59	51	63	37	RMB-1,5
IRB/4-315 B	600x350	1388	569	2,4	3710	-40/70	66	58	71	43	RMB-3,5
IRB/6-315	600x350	924	465	2,3	2900	-40/60	59	53	66	37	RMB-3,5
IRB/4-355	700x400	1402	845	3,6	5600	-40/50	66	55	72	56	RMB-8
IRB/6-355	700x400	909	572	2,4	4730	-40/70	61	53	66	56	RMB-3,5
IRB/6-400	800x500	935	840	3,7	7230	-40/70	64	55	70	66	RMB-8
IRB/6-450	1000x500	924	1416	6,1	8930	-40/70	67	61	74	97	RMB-8

* Niveau de pression sonore mesuré en champ libre à 1,5m, au point de fonctionnement moyen de la courbe caractéristique (2).
** Sélection du convertisseur de fréquence: voir section des accessoires électrique.

Modèle	Dim. nominales conduit (mm)	Vitesse (tr/mn)	Puissance absorbée maxi. (W)	Intensité absorbée maxi. (A)		Débit maxi. (m^3/h)	Température de fonct. (°C)	Niveau de pression sonore* (dB(A))			Poids (kg)	Variateur de vitesse**
				230V	400V			Aspiration	Rayonné	Soufflage		
TRIPHASES												
IRT/4-315 A	600x350	1398	244	0,9	0,5	2550	-40/50	59	53	65	37	RMT-1,5
IRT/4-315 B	600x350	1415	568	2,1	1,2	3850	-40/70	68	59	72	43	RMT-1,5
IRT/4-355	700x400	1396	813	2,9	1,7	5560	-40/60	67	55	73	52	RMT-2,5
IRT/6-355	700x400	896	587	2,1	1,2	4750	-40/50	64	51	68	52	RMT-1,5
IRT/4-400 A	800x500	1431	1501	5,5	3,2	7940	-40/70	70	61	76	80	RMT-5
IRT/4-400 B	800x500	1393	2142	6,9	4,0	9580	-40/40	72	62	78	80	RMT-5
IRT/6-400	800x500	938	823	3,3	1,9	7280	-40/40	64	54	70	77	RMT-2,5
IRT/4-450	1000x500	1381	2379	7,4	4,3	10720	-40/40	74	67	80	96	RMT-5
IRT/6-450	1000x500	927	1418	5,9	3,4	9090	-40/60	68	60	75	97	RMT-5

* Niveau de pression sonore mesuré en champ libre à 1,5m, au point de fonctionnement moyen de la courbe caractéristique (2).
** Sélection du convertisseur de fréquence: voir section des accessoires électrique.

DIMENSIONS (mm)

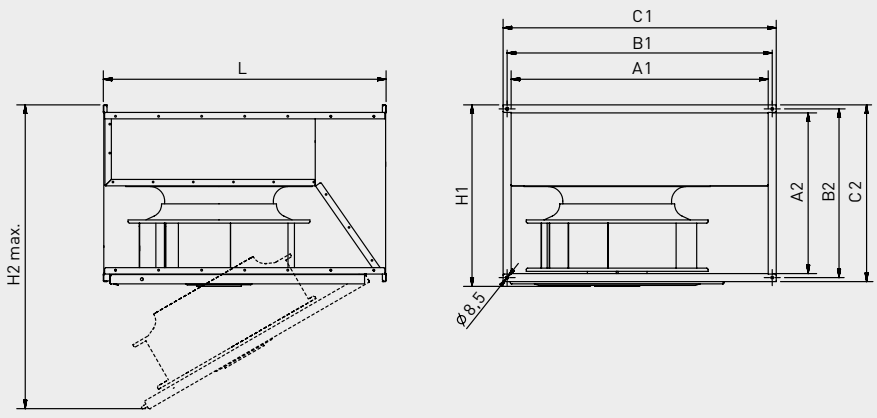

Modèle	A1	A2	B1	B2	C1	C2	H1	H2	L
180	300	150	320	170	340	190	200	480	375
200	400	200	420	220	440	240	250	650	500
225	500	250	520	270	540	290	300	730	530
315	600	350	620	370	640	390	405	1020	720
355	700	400	720	420	740	440	460	1135	790
400	800	500	820	520	845	545	565	1330	880
450	1000	500	1020	520	1045	545	565	1430	980

COURBES CARACTERISTIQUES

- q_v: Débit en m^3/h.
- p_{sf}: Pression statique en Pa.
- SFP: Facteur spécifique de puissance en $W/m^3/h$ (courbes bleues).
- P: Puissance absorbée en W.
- Essais aérauliques selon les Normes ISO 5801.

IRB/2-180

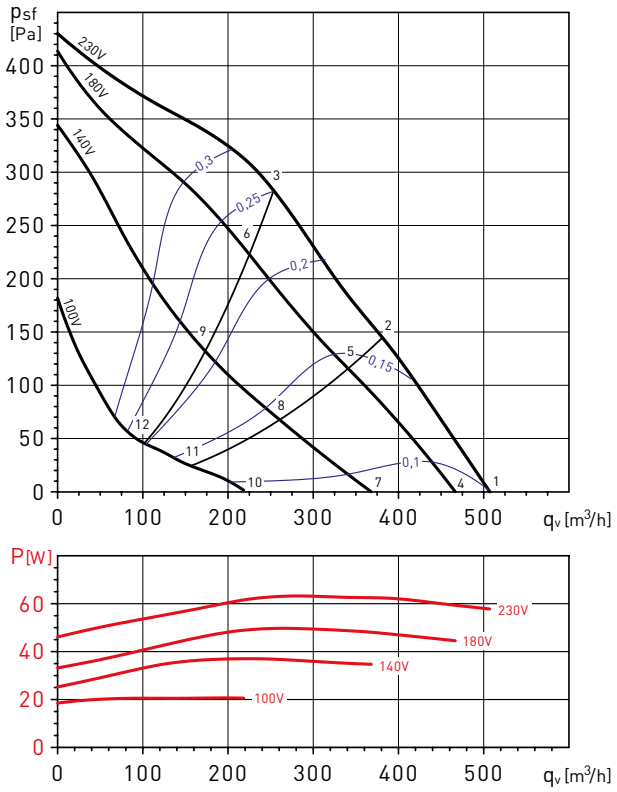

IRB/2-200A

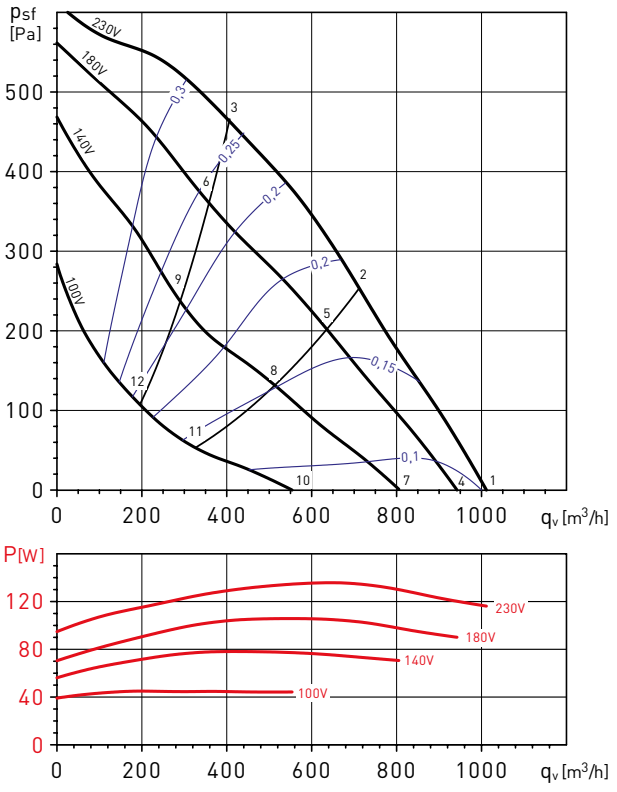

Spectre de puissance sonore en dB(A)

Point de fonctionnement		63	125	250	500	1000	2000	4000	8000	LwA
	Aspiration	36	42	69	62	67	68	63	57	74
1	Soufflage	37	40	64	66	72	73	67	59	77
	Rayonné	31	33	55	49	53	53	53	49	61
	Aspiration	31	39	63	57	64	65	60	50	70
2	Soufflage	33	37	62	63	68	69	63	52	73
	Rayonné	26	30	50	45	49	50	50	43	56
	Aspiration	31	41	62	57	63	62	55	46	68
3	Soufflage	32	39	60	61	66	66	58	48	70
	Rayonné	26	31	49	44	48	48	45	38	54
	Aspiration	30	41	67	60	65	66	61	53	72
4	Soufflage	30	39	66	64	70	71	65	55	75
	Rayonné	26	31	55	47	50	53	52	46	59
	Aspiration	27	38	59	55	61	62	56	46	67
5	Soufflage	27	35	58	60	65	66	59	47	70
	Rayonné	23	28	47	43	47	48	47	39	54
	Aspiration	29	40	59	55	60	59	52	42	65
6	Soufflage	27	39	57	58	63	63	54	43	67
	Rayonné	25	29	47	43	45	45	42	35	52
	Aspiration	27	39	65	56	60	62	56	44	68
7	Soufflage	26	36	60	59	65	66	59	46	70
	Rayonné	19	29	55	44	46	49	48	40	58
	Aspiration	24	35	52	51	54	55	48	34	60
8	Soufflage	24	31	51	54	58	59	50	35	63
	Rayonné	17	25	43	40	41	43	40	29	48
	Aspiration	24	40	52	51	53	52	43	32	58
9	Soufflage	23	37	51	53	56	56	45	33	60
	Rayonné	17	30	42	39	40	40	35	27	47
	Aspiration	24	37	43	45	49	51	37	26	54
10	Soufflage	20	35	43	48	53	54	40	27	58
	Rayonné	23	31	35	35	38	41	33	24	45
	Aspiration	21	32	39	42	43	42	28	24	48
11	Soufflage	32	29	40	43	47	45	29	24	50
	Rayonné	20	26	31	31	33	32	23	22	38
	Aspiration	23	31	39	41	41	36	26	23	46
12	Soufflage	23	27	39	41	44	40	27	23	47
	Rayonné	22	25	31	30	30	27	22	21	36

Spectre de puissance sonore en dB(A)

Point de fonctionnement		63	125	250	500	1000	2000	4000	8000	LwA
	Aspiration	39	56	77	71	73	69	65	60	79
1	Soufflage	38	56	73	74	77	77	71	67	82
	Rayonné	38	44	64	64	56	54	50	47	68
	Aspiration	34	51	69	63	68	63	60	52	73
2	Soufflage	34	52	65	68	70	71	64	58	76
	Rayonné	33	39	56	56	51	48	45	40	60
	Aspiration	33	52	65	59	65	60	57	50	69
3	Soufflage	36	54	62	66	68	68	60	53	73
	Rayonné	32	40	52	52	48	45	42	37	57
	Aspiration	37	55	77	68	71	67	63	58	79
4	Soufflage	36	54	72	72	75	76	69	65	80
	Rayonné	35	43	64	61	54	52	48	46	66
	Aspiration	32	50	66	60	64	60	58	49	70
5	Soufflage	32	50	63	66	68	69	62	56	74
	Rayonné	30	37	53	52	48	46	42	37	57
	Aspiration	31	50	63	57	62	57	54	46	67
6	Soufflage	32	51	60	64	65	65	57	50	70
	Rayonné	29	38	50	50	45	43	39	34	55
	Aspiration	34	52	72	62	66	62	60	52	74
7	Soufflage	34	51	66	69	71	71	66	60	76
	Rayonné	31	39	59	56	50	49	46	42	62
	Aspiration	28	45	59	55	58	54	53	36	64
8	Soufflage	28	45	61	61	62	63	57	43	68
	Rayonné	25	32	47	49	42	41	38	25	52
	Aspiration	29	46	56	54	57	52	48	37	61
9	Soufflage	38	46	56	58	59	59	50	40	65
	Rayonné	26	33	43	48	41	38	34	26	50
	Aspiration	34	56	56	53	57	54	54	32	63
10	Soufflage	32	57	55	58	60	62	58	39	67
	Rayonné	26	49	47	48	43	44	42	24	54
	Aspiration	36	44	48	46	48	50	45	24	55
11	Soufflage	24	44	46	50	52	55	45	26	58
	Rayonné	28	38	40	41	35	40	33	17	46
	Aspiration	28	40	48	44	47	41	35	24	52
12	Soufflage	25	41	43	47	49	47	36	26	53
	Rayonné	20	33	39	39	33	30	23	17	43

COURBES CARACTERISTIQUES

- q_v: Débit en m^3/h.
- p_{sf}: Pression statique en Pa.
- SFP: Facteur spécifique de puissance en $W/m^3/h$ (courbes bleues).
- P: Puissance absorbée en W.
- Essais aérauliques selon les Normes ISO 5801.

IRB/2-200B

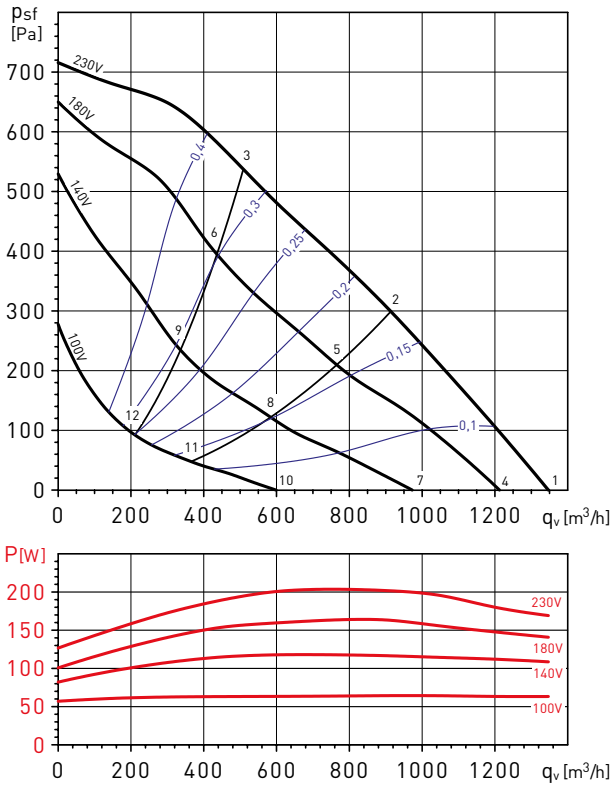

IRB/4-225

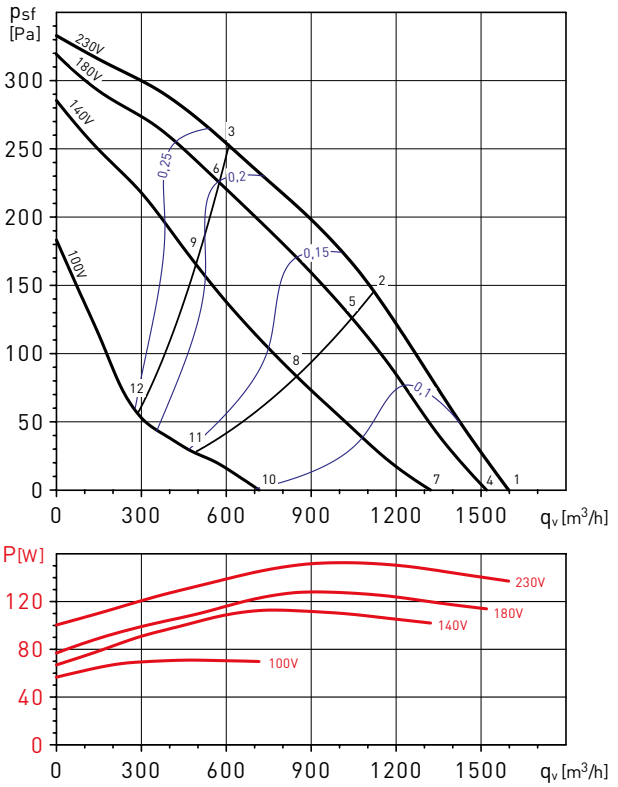

Spectre de puissance sonore en dB(A)

Point de fonctionnement		63	125	250	500	1000	2000	4000	8000	LwA
1	Aspiration	42	57	84	73	77	71	68	63	85
	Soufflage	43	59	79	77	79	80	73	69	85
	Rayonné	42	49	72	62	60	57	52	52	73
2	Aspiration	36	54	71	65	71	65	62	57	75
	Soufflage	37	56	71	71	74	74	66	61	79
	Rayonné	37	45	59	55	55	51	46	45	62
3	Aspiration	36	55	70	63	70	64	60	53	74
	Soufflage	38	57	66	70	72	72	64	57	77
	Rayonné	37	46	58	52	54	50	44	42	61
4	Aspiration	41	56	80	69	75	69	65	62	82
	Soufflage	40	56	74	74	77	77	70	66	82
	Rayonné	41	47	69	59	58	54	50	51	70
5	Aspiration	34	54	69	62	68	62	58	54	73
	Soufflage	34	51	66	68	70	71	63	57	75
	Rayonné	35	45	58	51	52	48	43	43	60
6	Aspiration	33	56	65	59	66	60	55	49	70
	Soufflage	34	54	65	67	68	68	59	52	73
	Rayonné	34	47	53	49	50	46	40	38	57
7	Aspiration	36	53	72	63	69	63	59	57	75
	Soufflage	36	54	66	68	71	71	65	61	76
	Rayonné	36	45	61	54	53	49	45	47	63
8	Aspiration	28	53	60	56	61	54	53	38	65
	Soufflage	28	55	66	61	63	63	57	42	70
	Rayonné	28	45	49	47	45	41	39	27	53
9	Aspiration	31	47	56	57	59	53	47	37	63
	Soufflage	32	52	58	60	61	60	49	39	66
	Rayonné	31	40	45	47	44	40	33	27	51
10	Aspiration	29	50	54	52	57	53	53	30	62
	Soufflage	27	51	52	56	59	60	55	35	65
	Rayonné	28	47	44	43	43	41	41	23	51
11	Aspiration	24	43	47	45	50	47	37	24	54
	Soufflage	22	41	45	49	51	54	40	26	57
	Rayonné	24	40	37	35	35	35	25	16	44
12	Aspiration	26	42	46	44	48	40	32	24	52
	Soufflage	28	42	45	48	49	46	34	25	54
	Rayonné	25	39	36	35	33	28	20	16	42

Spectre de puissance sonore en dB(A)

Point de fonctionnement		63	125	250	500	1000	2000	4000	8000	LwA
1	Aspiration	45	67	68	72	71	66	61	52	77
	Soufflage	45	74	71	75	77	73	66	57	82
	Rayonné	46	64	61	61	61	54	48	35	68
2	Aspiration	41	65	64	68	66	62	54	47	73
	Soufflage	42	69	67	71	72	69	60	51	77
	Rayonné	42	61	57	57	56	49	41	29	65
3	Aspiration	40	59	61	64	63	59	54	50	69
	Soufflage	41	64	63	66	68	64	56	47	72
	Rayonné	41	55	54	53	53	47	41	33	60
4	Aspiration	44	68	67	71	69	65	60	49	76
	Soufflage	44	77	70	74	75	72	65	54	81
	Rayonné	45	64	60	60	59	52	47	32	67
5	Aspiration	40	64	62	66	64	60	52	44	71
	Soufflage	40	70	64	69	70	66	57	48	76
	Rayonné	41	59	56	55	54	48	40	27	63
6	Aspiration	39	59	60	62	62	58	52	48	68
	Soufflage	40	64	61	65	66	62	54	45	71
	Rayonné	40	54	53	51	51	46	39	31	59
7	Aspiration	41	60	62	66	64	60	55	42	70
	Soufflage	41	64	64	69	71	67	62	48	75
	Rayonné	42	54	56	55	54	48	43	25	61
8	Aspiration	37	55	57	61	59	54	46	36	65
	Soufflage	37	58	59	63	64	60	51	40	68
	Rayonné	38	49	50	50	48	42	33	19	56
9	Aspiration	37	53	56	59	58	53	47	44	63
	Soufflage	38	56	57	61	62	58	49	40	66
	Rayonné	38	47	50	48	47	41	35	26	54
10	Aspiration	37	49	48	51	51	51	32	26	57
	Soufflage	34	50	48	53	55	54	35	26	60
	Rayonné	38	46	42	42	40	38	19	9	50
11	Aspiration	29	43	44	47	47	40	27	24	52
	Soufflage	28	46	44	48	48	42	30	24	53
	Rayonné	31	40	37	38	36	27	14	7	44
12	Aspiration	28	47	43	46	44	37	29	25	52
	Soufflage	30	48	44	49	48	42	36	32	54
	Rayonné	30	44	37	37	33	24	17	8	46

COURBES CARACTERISTIQUES

- q_v: Débit en m^3/h.
- p_{sf}: Pression statique en Pa.
- SFP: Facteur spécifique de puissance en $W/m^3/h$ (courbes bleues).
- P: Puissance absorbée en W.
- Essais aérauliques selon les Normes ISO 5801.

IRB/4-315 A

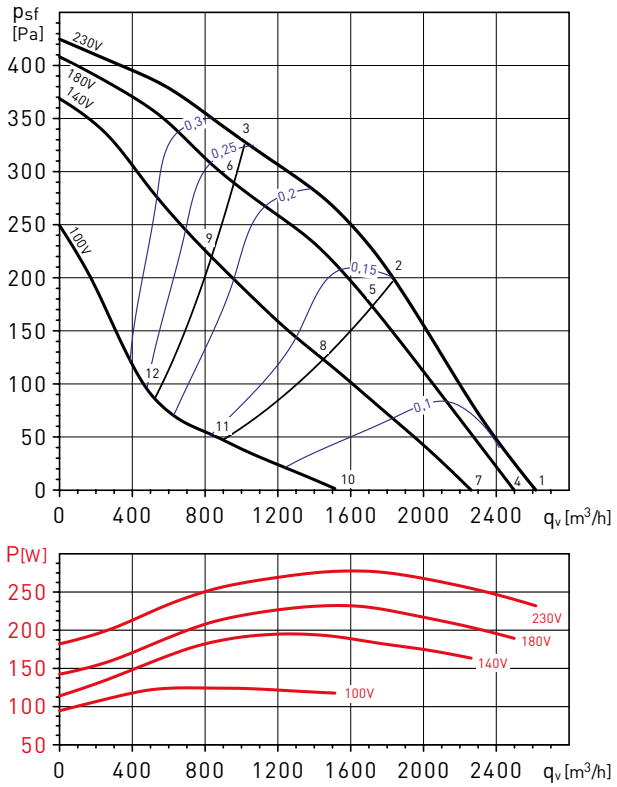

IRB/4-315 B

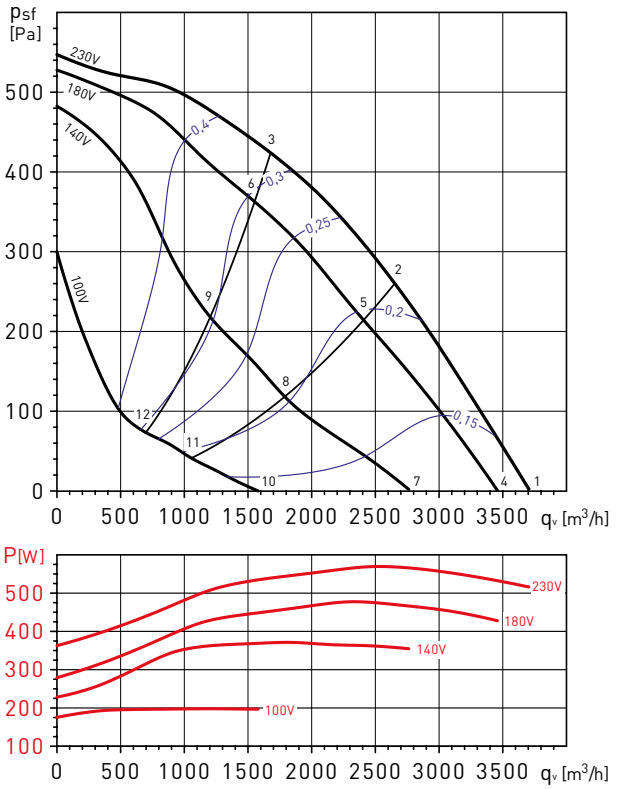

Spectre de puissance sonore en dB(A)

Point de fonctionnement		63	125	250	500	1000	2000	4000	8000	LwA
1	Aspiration	46	71	67	73	71	68	60	60	78
	Soufflage	47	71	73	76	78	74	65	64	82
	Rayonné	42	64	61	60	64	58	52	56	69
2	Aspiration	43	67	63	68	67	62	55	52	73
	Soufflage	45	68	69	71	73	68	60	54	77
	Rayonné	40	61	57	55	59	52	47	48	65
3	Aspiration	46	64	61	65	66	60	53	47	71
	Soufflage	45	64	66	68	70	64	57	50	74
	Rayonné	42	58	55	52	58	50	46	43	63
4	Aspiration	45	71	66	71	70	67	58	59	77
	Soufflage	47	70	73	75	77	73	64	61	81
	Rayonné	42	63	59	58	61	56	51	55	67
5	Aspiration	42	66	61	65	64	60	53	51	71
	Soufflage	43	69	68	69	71	65	59	50	76
	Rayonné	39	57	54	52	55	50	45	47	62
6	Aspiration	44	64	60	64	62	59	52	45	69
	Soufflage	44	63	64	66	68	62	55	48	72
	Rayonné	41	56	53	50	53	48	44	41	60
7	Aspiration	44	71	63	68	66	63	55	57	75
	Soufflage	45	72	69	72	74	70	62	55	79
	Rayonné	41	64	56	54	58	53	48	53	66
8	Aspiration	41	60	56	63	59	54	49	41	67
	Soufflage	40	59	61	64	65	58	53	41	69
	Rayonné	37	52	50	49	50	44	42	37	57
9	Aspiration	43	59	57	61	59	55	48	40	66
	Soufflage	44	59	60	63	64	59	51	43	69
	Rayonné	40	51	50	47	50	45	41	36	57
10	Aspiration	44	54	52	56	54	50	52	31	61
	Soufflage	43	53	58	60	63	56	52	37	66
	Rayonné	42	49	46	45	46	41	46	28	54
11	Aspiration	35	47	46	47	44	40	31	24	53
	Soufflage	39	45	48	49	49	43	33	25	55
	Rayonné	33	42	40	36	35	31	26	21	46
12	Aspiration	37	50	48	50	47	42	32	25	55
	Soufflage	40	47	48	54	52	44	35	26	57
	Rayonné	35	45	42	39	39	32	26	22	48

Spectre de puissance sonore en dB(A)

Point de fonctionnement		63	125	250	500	1000	2000	4000	8000	LwA
1	Aspiration	55	75	76	80	75	73	64	60	83
	Soufflage	58	77	81	84	85	81	73	66	90
	Rayonné	54	72	67	69	63	59	54	52	75
2	Aspiration	51	72	73	76	71	69	60	52	80
	Soufflage	58	73	77	80	81	76	68	60	85
	Rayonné	50	69	64	66	59	55	50	44	72
3	Aspiration	53	70	69	72	67	66	57	49	77
	Soufflage	54	71	74	76	77	72	64	55	81
	Rayonné	52	68	60	62	55	52	48	41	69
4	Aspiration	54	72	74	78	73	71	62	57	82
	Soufflage	56	77	79	82	83	78	70	64	87
	Rayonné	53	68	64	70	61	57	50	47	73
5	Aspiration	50	70	69	74	68	66	56	48	77
	Soufflage	55	71	74	77	77	72	64	56	82
	Rayonné	49	66	59	65	55	52	44	38	69
6	Aspiration	51	68	67	73	66	64	55	47	76
	Soufflage	53	70	71	75	74	69	62	53	80
	Rayonné	51	64	57	64	54	50	43	37	68
7	Aspiration	50	69	67	71	65	63	56	43	75
	Soufflage	51	72	71	75	75	70	64	52	80
	Rayonné	50	64	57	64	53	47	43	31	67
8	Aspiration	46	61	62	70	58	55	48	45	72
	Soufflage	48	61	64	70	67	61	53	44	73
	Rayonné	46	56	51	63	47	39	34	33	64
9	Aspiration	49	61	62	69	61	58	50	43	71
	Soufflage	50	65	65	70	69	64	57	49	74
	Rayonné	48	56	51	61	49	42	37	31	63
10	Aspiration	42	52	56	64	51	51	35	25	65
	Soufflage	44	54	58	64	60	57	44	32	67
	Rayonné	42	47	46	57	43	37	24	15	58
11	Aspiration	37	48	52	65	46	41	32	24	65
	Soufflage	38	51	54	62	53	47	37	26	63
	Rayonné	37	43	43	58	38	26	21	13	58
12	Aspiration	36	48	52	65	47	40	33	24	65
	Soufflage	39	50	54	63	53	45	36	26	64
	Rayonné	37	42	43	58	39	25	21	13	59

COURBES CARACTERISTIQUES

- q_v: Débit en m^3/h.
- p_{sf}: Pression statique en Pa.
- SFP: Facteur spécifique de puissance en $W/m^3/h$ (courbes bleues).
- P: Puissance absorbée en W.
- Essais aérauliques selon les Normes ISO 5801.

IRB/6-315

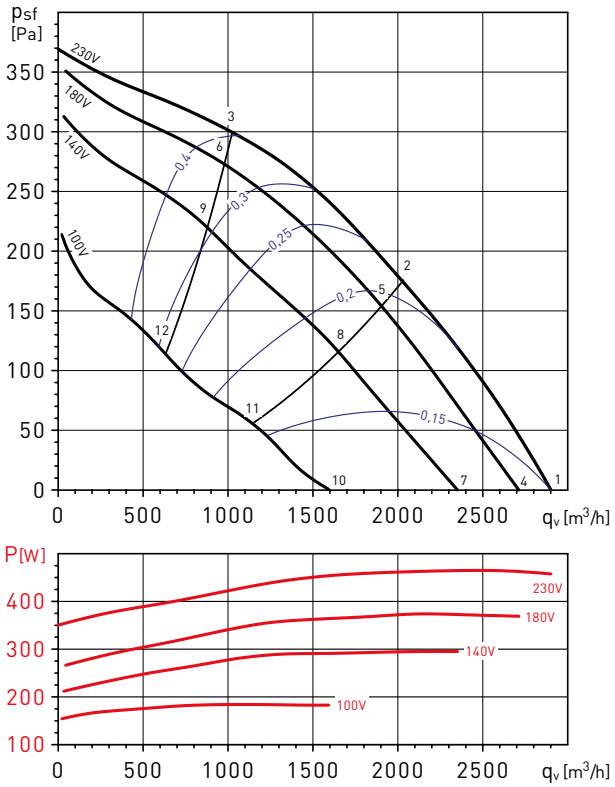

IRB/4-355

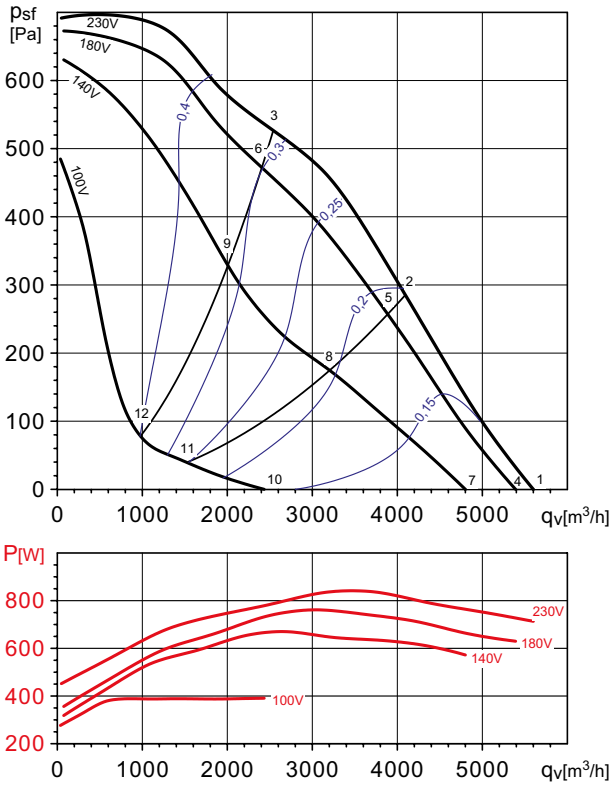

Spectre de puissance sonore en dB(A)

Point de fonctionnement		63	125	250	500	1000	2000	4000	8000	LwA
1	Aspiration	59	70	68	74	71	65	58	51	78
	Soufflage	58	74	75	79	79	72	65	57	84
	Rayonné	61	65	65	67	61	54	45	38	71
2	Aspiration	56	65	64	70	66	61	55	48	73
	Soufflage	56	70	71	76	74	68	62	55	80
	Rayonné	58	61	61	63	57	50	42	36	67
3	Aspiration	57	66	64	70	68	64	58	51	74
	Soufflage	56	70	70	75	75	70	63	56	80
	Rayonné	59	61	61	63	58	53	44	39	68
4	Aspiration	58	68	66	73	69	62	57	49	76
	Soufflage	57	72	73	77	76	70	63	55	82
	Rayonné	61	64	63	65	59	52	43	36	70
5	Aspiration	54	65	63	69	64	59	53	46	72
	Soufflage	55	68	69	74	72	66	60	53	78
	Rayonné	57	61	60	61	54	48	40	34	67
6	Aspiration	57	65	63	69	66	62	56	50	73
	Soufflage	56	70	69	74	73	68	61	54	79
	Rayonné	59	61	60	62	56	51	43	37	67
7	Aspiration	59	63	62	69	64	58	53	43	72
	Soufflage	58	67	68	73	71	64	58	49	77
	Rayonné	62	60	59	62	54	47	39	31	67
8	Aspiration	55	59	59	66	60	55	49	42	68
	Soufflage	54	62	65	69	67	62	55	48	73
	Rayonné	58	56	56	59	51	44	36	30	64
9	Aspiration	57	65	60	67	63	59	53	47	71
	Soufflage	57	68	66	71	70	65	58	51	76
	Rayonné	59	63	57	60	53	48	40	34	66
10	Aspiration	47	55	51	59	52	48	39	32	62
	Soufflage	47	58	57	63	59	54	45	37	66
	Rayonné	48	53	49	54	43	38	26	22	58
11	Aspiration	44	53	49	58	50	44	37	31	60
	Soufflage	45	56	55	61	56	51	43	35	64
	Rayonné	45	51	47	52	41	34	25	21	56
12	Aspiration	48	53	51	60	54	49	43	35	62
	Soufflage	51	57	57	63	60	55	48	39	66
	Rayonné	49	52	49	54	45	39	30	25	58

Spectre de puissance sonore en dB(A)

Point de fonctionnement		63	125	250	500	1000	2000	4000	8000	LwA
1	Aspiration	58	78	76	81	77	77	70	68	85
	Soufflage	59	77	82	86	88	82	76	71	92
	Rayonné	56	68	67	66	66	61	53	51	74
2	Aspiration	53	74	72	76	72	71	63	56	80
	Soufflage	56	74	78	81	83	76	68	61	86
	Rayonné	50	65	63	61	61	55	46	40	69
3	Aspiration	51	71	67	71	69	68	62	56	77
	Soufflage	55	70	74	76	77	70	64	57	82
	Rayonné	48	62	58	57	58	52	45	40	65
4	Aspiration	57	77	74	79	76	76	69	66	84
	Soufflage	59	76	81	84	87	81	74	69	90
	Rayonné	55	67	65	65	65	59	52	49	72
5	Aspiration	51	73	69	74	70	69	61	54	78
	Soufflage	55	72	76	79	81	74	66	59	84
	Rayonné	49	63	60	59	59	52	44	37	67
6	Aspiration	50	69	65	70	68	67	60	54	75
	Soufflage	54	70	73	75	76	69	62	55	80
	Rayonné	47	59	57	55	56	50	43	38	64
7	Aspiration	54	71	69	74	71	70	65	56	78
	Soufflage	57	73	77	80	82	77	71	63	86
	Rayonné	52	64	61	59	58	53	48	40	68
8	Aspiration	46	66	60	65	62	60	52	45	70
	Soufflage	52	66	69	73	72	65	59	51	77
	Rayonné	44	59	52	50	50	43	35	28	61
9	Aspiration	50	64	61	65	62	61	54	48	70
	Soufflage	52	66	68	69	70	63	57	50	75
	Rayonné	47	58	52	50	50	44	37	32	60
10	Aspiration	44	53	52	56	52	54	39	32	61
	Soufflage	46	53	56	59	61	58	44	35	66
	Rayonné	42	46	44	42	40	37	23	17	51
11	Aspiration	36	49	47	57	44	41	33	30	58
	Soufflage	38	49	49	54	51	47	37	31	58
	Rayonné	34	42	39	43	32	25	17	15	47
12	Aspiration	37	48	45	52	43	43	33	30	55
	Soufflage	38	48	48	54	49	48	37	31	57
	Rayonné	34	41	37	38	31	26	17	15	45

COURBES CARACTERISTIQUES

- q_v: Débit en m^3/h.
- p_{sf}: Pression statique en Pa.
- SFP: Facteur spécifique de puissance en $W/m^3/h$ (courbes bleues).
- P: Puissance absorbée en W.
- Essais aérauliques selon les Normes ISO 5801.

IRB/6-355

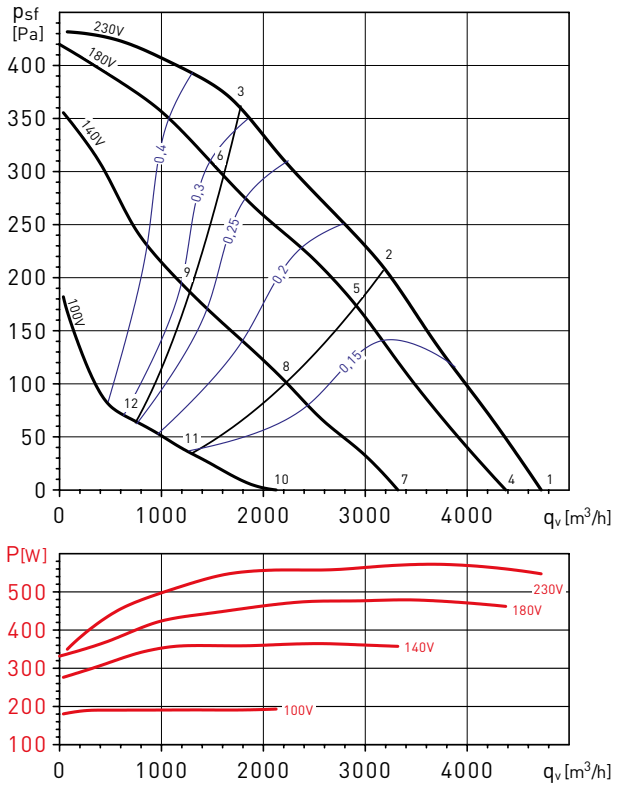

IRB/6-400

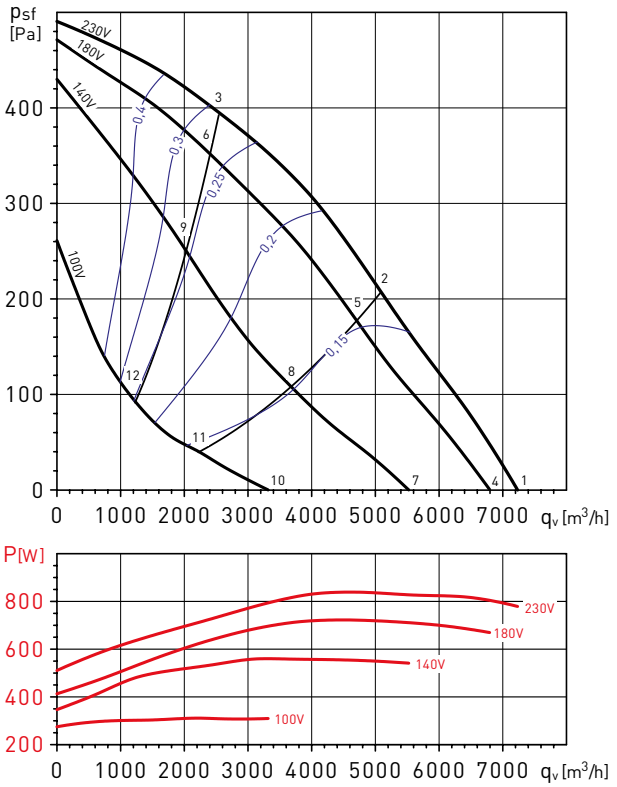

Spectre de puissance sonore en dB(A)

Point de fonctionnement		63	125	250	500	1000	2000	4000	8000	LwA
	Aspiration	59	72	74	77	72	69	61	53	81
1	Soufflage	58	75	78	82	82	75	67	59	86
	Rayonné	59	66	63	66	64	63	55	46	72
	Aspiration	55	68	68	70	66	63	57	50	75
2	Soufflage	56	71	72	76	75	68	61	55	80
	Rayonné	55	62	57	60	58	57	51	43	67
	Aspiration	56	74	69	72	69	68	62	55	78
3	Soufflage	58	72	72	77	77	71	65	60	82
	Rayonné	56	68	58	61	61	62	56	48	70
	Aspiration	59	69	71	74	69	66	58	50	77
4	Soufflage	58	71	75	79	79	71	63	56	83
	Rayonné	59	61	60	63	60	60	52	43	69
	Aspiration	55	68	65	67	63	60	54	47	72
5	Soufflage	56	66	68	72	71	64	58	51	76
	Rayonné	55	60	54	56	54	54	48	40	64
	Aspiration	54	63	67	70	67	65	59	53	74
6	Soufflage	56	64	69	74	74	68	62	57	78
	Rayonné	54	55	56	59	58	60	53	46	65
	Aspiration	55	60	63	65	60	57	48	40	69
7	Soufflage	57	63	66	70	69	61	53	46	74
	Rayonné	55	53	53	54	52	51	42	33	61
	Aspiration	50	54	57	59	54	52	45	38	63
8	Soufflage	52	58	59	63	61	56	48	41	67
	Rayonné	50	46	46	48	46	46	39	31	55
	Aspiration	54	55	61	63	60	58	52	45	68
9	Soufflage	56	58	63	68	67	61	55	50	72
	Rayonné	54	48	50	52	52	52	46	38	60
	Aspiration	41	48	50	50	47	43	33	29	55
10	Soufflage	42	52	52	56	54	47	38	31	60
	Rayonné	42	43	40	41	41	36	28	23	49
	Aspiration	36	44	45	45	40	37	32	29	50
11	Soufflage	38	50	46	49	46	39	34	29	55
	Rayonné	38	38	35	36	34	30	26	23	44
	Aspiration	39	44	46	47	43	40	33	29	52
12	Soufflage	37	50	47	50	48	42	36	30	55
	Rayonné	40	38	36	37	37	33	28	23	45

Spectre de puissance sonore en dB(A)

Point de fonctionnement		63	125	250	500	1000	2000	4000	8000	LwA
	Aspiration	62	75	75	77	76	72	66	59	83
1	Soufflage	61	78	81	84	85	77	71	63	89
	Rayonné	60	68	67	68	65	61	54	63	74
	Aspiration	58	71	70	72	70	67	61	53	78
2	Soufflage	58	73	77	80	79	71	64	58	84
	Rayonné	56	64	62	64	60	56	48	57	69
	Aspiration	59	69	67	69	67	64	59	54	75
3	Soufflage	57	69	72	75	74	67	61	55	79
	Rayonné	56	62	59	60	56	53	47	59	67
	Aspiration	63	75	73	75	74	70	65	56	81
4	Soufflage	61	78	79	83	83	75	69	61	88
	Rayonné	60	65	65	66	63	59	53	59	72
	Aspiration	58	70	68	69	68	64	58	50	75
5	Soufflage	58	73	75	77	76	68	62	56	82
	Rayonné	56	60	59	61	57	53	46	53	66
	Aspiration	57	66	65	67	65	63	58	52	73
6	Soufflage	56	69	70	73	72	65	59	53	78
	Rayonné	55	56	56	58	54	52	46	55	64
	Aspiration	61	67	66	68	66	63	57	47	74
7	Soufflage	60	69	73	76	76	67	63	53	81
	Rayonné	59	62	58	59	56	52	46	34	66
	Aspiration	54	63	59	61	59	56	48	40	67
8	Soufflage	54	63	66	68	67	60	55	50	73
	Rayonné	52	58	51	52	48	45	37	28	60
	Aspiration	55	61	60	62	60	58	52	45	68
9	Soufflage	55	63	65	68	67	60	55	48	73
	Rayonné	53	56	52	53	49	47	40	33	60
	Aspiration	46	63	53	55	52	51	38	32	65
10	Soufflage	47	63	59	61	60	56	44	36	68
	Rayonné	44	55	44	45	41	39	27	20	56
	Aspiration	41	63	47	49	47	42	34	31	63
11	Soufflage	42	63	53	54	52	46	40	33	64
	Rayonné	38	55	38	39	36	31	22	18	55
	Aspiration	43	60	48	50	48	45	37	31	61
12	Soufflage	41	58	52	55	54	51	47	44	62
	Rayonné	40	52	40	41	37	33	26	19	53

COURBES CARACTERISTIQUES

- q_v: Débit en m^3/h.
- p_{sf}: Pression statique en Pa.
- SFP: Facteur spécifique de puissance en $W/m^3/h$ (courbes bleues).
- P: Puissance absorbée en W.
- Essais aérauliques selon les Normes ISO 5801.

IRB/6-450

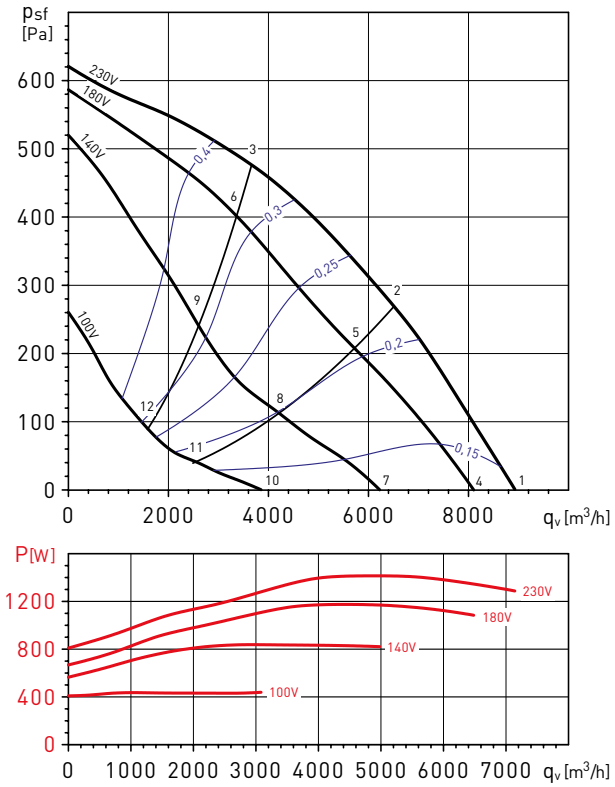

IRT/4-315 A

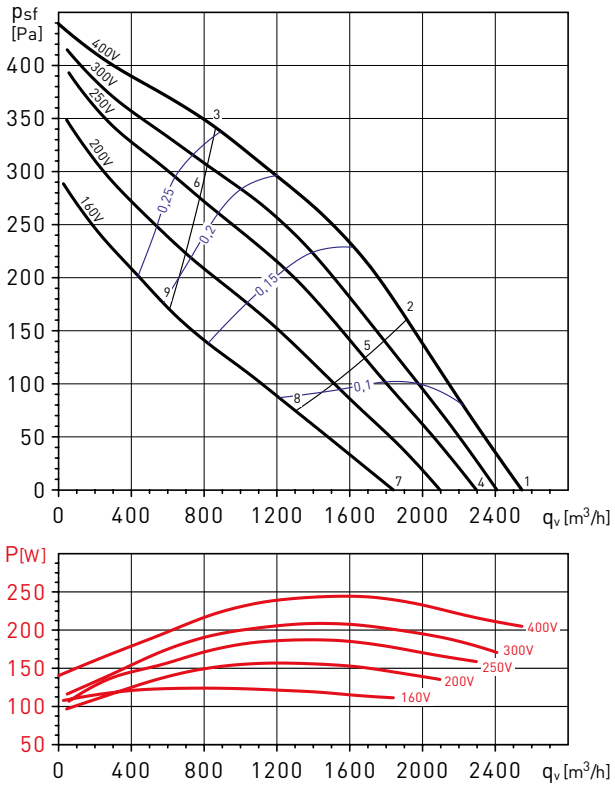

Spectre de puissance sonore en dB(A)

Point de fonctionnement		63	125	250	500	1000	2000	4000	8000	LwA
1	Aspiration	67	77	79	81	80	74	67	61	86
	Soufflage	69	82	85	88	88	80	73	67	93
	Rayonné	64	72	74	75	71	63	53	48	80
2	Aspiration	64	74	75	76	75	69	63	56	81
	Soufflage	67	76	81	83	82	75	69	63	88
	Rayonné	61	68	69	70	66	59	49	44	75
3	Aspiration	63	70	72	73	73	69	63	57	79
	Soufflage	66	73	76	79	78	72	67	61	83
	Rayonné	59	65	67	68	65	58	50	45	72
4	Aspiration	68	75	76	77	76	70	64	55	83
	Soufflage	69	81	82	85	84	76	70	62	90
	Rayonné	65	70	71	71	67	59	50	43	77
5	Aspiration	67	71	70	71	69	64	57	50	77
	Soufflage	72	75	76	79	77	70	65	58	84
	Rayonné	65	66	65	65	60	53	43	37	72
6	Aspiration	61	69	69	70	69	66	59	54	76
	Soufflage	66	71	75	78	77	72	67	61	83
	Rayonné	59	64	63	64	60	54	46	41	70
7	Aspiration	64	72	67	68	65	60	54	43	75
	Soufflage	70	80	73	75	73	66	60	50	83
	Rayonné	62	68	62	62	56	49	40	31	70
8	Aspiration	64	76	63	61	58	55	47	38	76
	Soufflage	68	76	67	69	67	64	58	48	78
	Rayonné	61	71	57	56	49	44	33	26	72
9	Aspiration	66	73	63	63	61	58	52	45	75
	Soufflage	72	78	68	71	70	65	59	54	81
	Rayonné	64	68	58	57	52	47	38	33	70
10	Aspiration	56	72	58	56	52	51	41	32	72
	Soufflage	55	70	61	62	59	55	46	34	72
	Rayonné	55	66	55	52	45	42	30	22	67
11	Aspiration	57	71	57	52	48	45	39	30	72
	Soufflage	55	68	57	57	56	50	44	33	69
	Rayonné	55	66	54	48	41	36	28	21	67
12	Aspiration	58	74	57	54	50	48	41	32	74
	Soufflage	56	68	58	59	60	54	49	37	70
	Rayonné	56	68	54	50	43	39	30	22	69

Spectre de puissance sonore en dB(A)

Point de fonctionnement		63	125	250	500	1000	2000	4000	8000	LwA
1	Aspiration	47	72	67	71	71	68	63	58	77
	Soufflage	48	71	73	77	79	75	68	62	83
	Rayonné	45	67	64	64	64	61	54	49	72
2	Aspiration	46	66	64	67	66	64	57	50	73
	Soufflage	47	67	70	72	75	70	63	55	79
	Rayonné	44	61	61	60	60	57	48	41	67
3	Aspiration	49	64	62	65	65	63	57	50	71
	Soufflage	49	65	66	69	72	67	59	51	76
	Rayonné	46	59	60	58	58	56	48	41	65
4	Aspiration	46	71	64	68	68	66	60	54	75
	Soufflage	46	72	71	74	77	72	65	58	81
	Rayonné	45	67	61	62	61	58	52	46	70
5	Aspiration	44	67	61	64	63	61	54	45	71
	Soufflage	45	66	66	69	71	67	59	50	75
	Rayonné	42	62	58	57	56	53	45	37	65
6	Aspiration	46	61	59	62	61	59	53	45	68
	Soufflage	47	62	63	66	69	64	55	47	72
	Rayonné	45	57	56	56	54	52	45	37	62
7	Aspiration	43	67	59	62	62	60	55	44	70
	Soufflage	44	64	64	68	70	66	60	50	74
	Rayonné	43	61	56	57	55	52	47	36	65
8	Aspiration	39	60	55	57	56	53	46	36	64
	Soufflage	41	57	60	62	64	60	52	42	68
	Rayonné	39	54	52	52	49	46	38	29	59
9	Aspiration	44	53	54	56	55	52	45	37	61
	Soufflage	43	55	57	59	62	58	52	47	66
	Rayonné	43	48	51	51	48	45	37	30	56

COURBES CARACTERISTIQUES

- q_v: Débit en m^3/h.
- p_{sf}: Pression statique en Pa.
- SFP: Facteur spécifique de puissance en $W/m^3/h$ (courbes bleues).
- P: Puissance absorbée en W.
- Essais aérauliques selon les Normes ISO 5801.

IRT/4-315 B

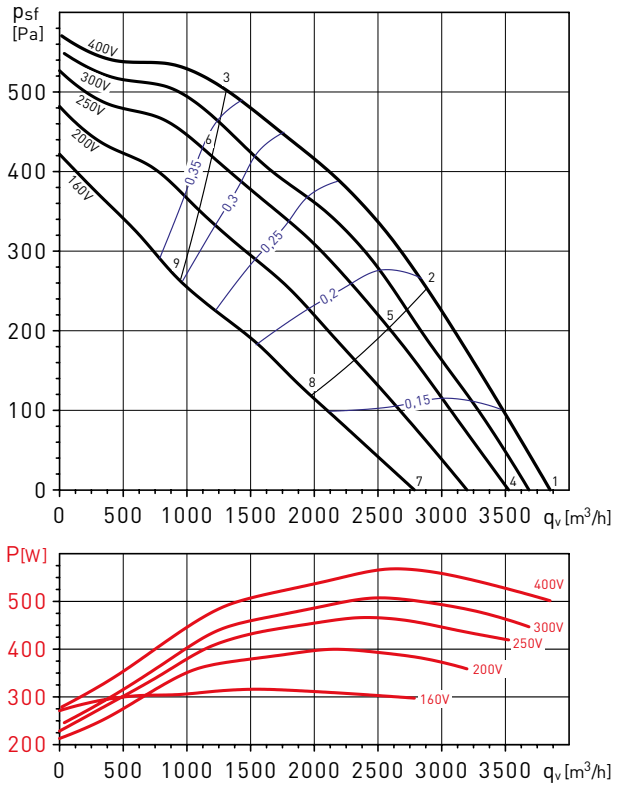

IRT/4-355

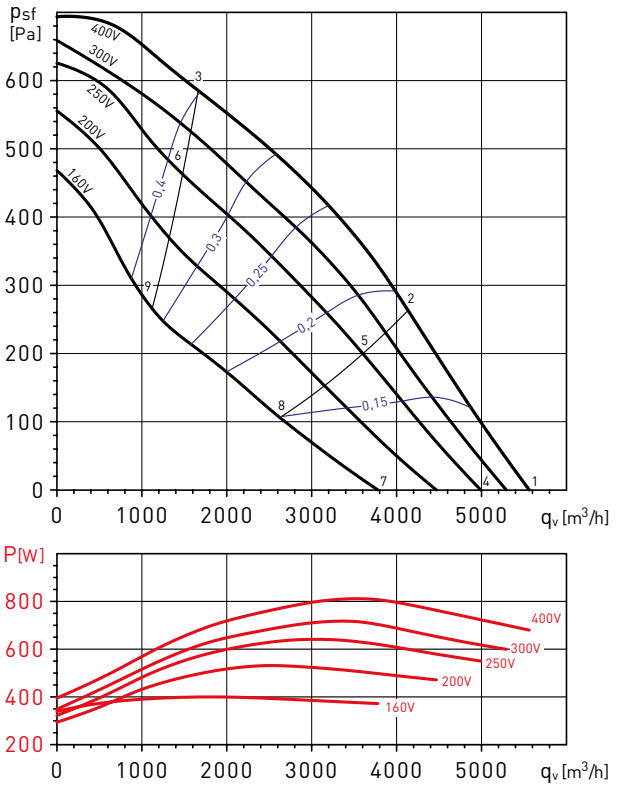

Spectre de puissance sonore en dB(A)

Point de fonctionnement		63	125	250	500	1000	2000	4000	8000	LwA
1	Aspiration	56	76	77	83	78	75	67	65	86
	Soufflage	57	77	82	85	86	82	73	68	90
	Rayonné	56	75	70	70	64	59	56	54	77
2	Aspiration	52	71	74	80	74	70	63	57	82
	Soufflage	55	73	78	81	82	76	69	62	86
	Rayonné	53	70	66	66	60	54	52	46	73
3	Aspiration	54	69	70	75	70	67	61	54	78
	Soufflage	56	72	74	76	77	72	65	57	82
	Rayonné	55	68	62	62	56	51	50	44	70
4	Aspiration	54	73	74	81	75	72	64	61	83
	Soufflage	55	77	79	82	83	78	70	66	88
	Rayonné	54	64	63	69	61	57	54	51	72
5	Aspiration	50	70	71	76	70	66	60	52	79
	Soufflage	53	72	75	77	78	73	65	58	83
	Rayonné	51	61	60	64	57	52	50	42	67
6	Aspiration	53	68	67	73	67	63	57	49	76
	Soufflage	54	70	71	74	74	68	62	54	79
	Rayonné	53	59	56	60	53	49	47	39	65
7	Aspiration	50	69	69	75	68	64	61	50	77
	Soufflage	52	71	73	76	76	71	65	55	81
	Rayonné	50	64	58	63	55	49	50	39	67
8	Aspiration	46	66	65	70	62	59	52	44	73
	Soufflage	49	65	68	71	70	64	58	49	75
	Rayonné	47	60	54	58	49	44	41	33	63
9	Aspiration	48	63	62	68	61	57	50	43	71
	Soufflage	49	66	64	68	67	61	55	45	73
	Rayonné	48	57	51	56	48	42	39	32	61

Spectre de puissance sonore en dB(A)

Point de fonctionnement		63	125	250	500	1000	2000	4000	8000	LwA
1	Aspiration	56	75	75	82	78	78	70	65	85
	Soufflage	58	77	81	86	88	82	75	68	91
	Rayonné	55	67	67	67	66	64	61	56	74
2	Aspiration	52	72	71	78	73	72	65	57	81
	Soufflage	55	74	78	82	83	76	68	61	87
	Rayonné	51	63	62	63	62	59	55	48	69
3	Aspiration	50	70	67	73	69	67	61	55	77
	Soufflage	52	70	74	77	78	70	64	57	82
	Rayonné	49	61	59	58	57	54	51	46	66
4	Aspiration	55	75	72	78	75	75	68	61	82
	Soufflage	56	74	78	82	84	78	71	64	88
	Rayonné	53	69	64	64	63	60	58	52	72
5	Aspiration	48	69	66	73	69	68	61	52	77
	Soufflage	52	71	74	77	79	71	64	56	83
	Rayonné	47	64	58	58	57	54	51	43	67
6	Aspiration	48	65	63	69	65	63	58	51	73
	Soufflage	51	66	70	73	74	66	60	52	78
	Rayonné	47	60	55	54	53	49	49	42	63
7	Aspiration	50	68	65	71	67	67	62	49	75
	Soufflage	52	69	71	75	76	70	64	53	80
	Rayonné	49	60	57	57	56	49	44	33	64
8	Aspiration	45	64	59	65	61	59	51	42	69
	Soufflage	47	65	66	68	69	61	54	45	73
	Rayonné	43	55	51	51	49	41	34	27	58
9	Aspiration	45	61	57	62	57	56	49	41	66
	Soufflage	48	61	62	65	65	58	51	42	70
	Rayonné	44	53	49	48	45	38	32	25	56

COURBES CARACTERISTIQUES

- q_v: Débit en m^3/h.
- p_{sf}: Pression statique en Pa.
- SFP: Facteur spécifique de puissance en $W/m^3/h$ (courbes bleues).
- P: Puissance absorbée en W.
- Essais aérauliques selon les Normes ISO 5801.

IRT/6-355

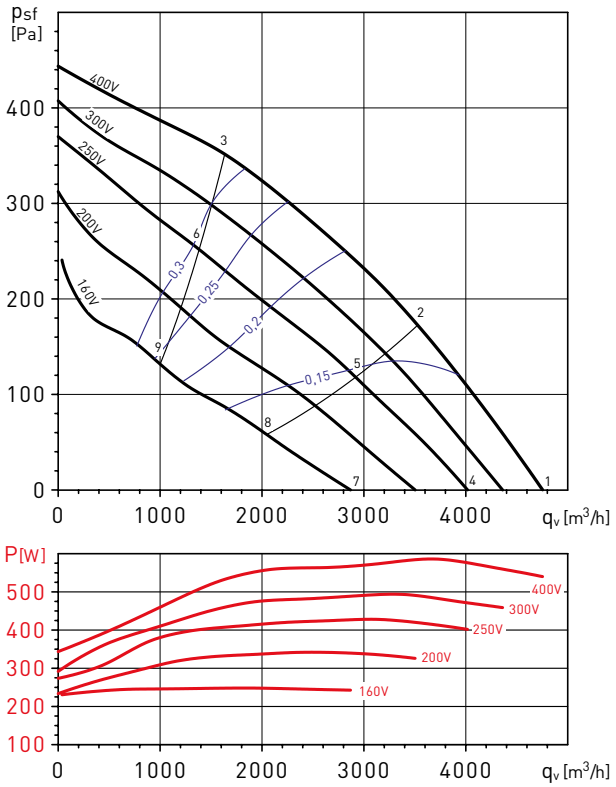

IRT/4-400 A

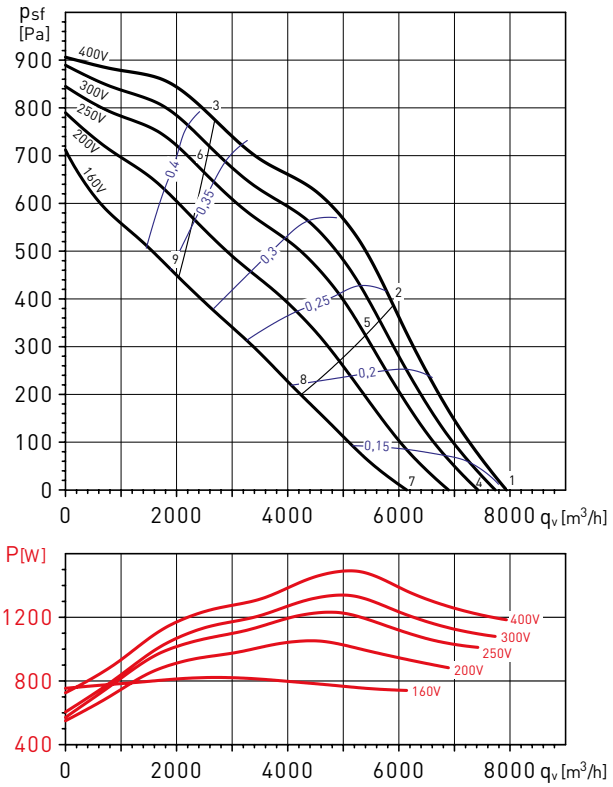

Spectre de puissance sonore en dB(A)

Point de fonctionnement		63	125	250	500	1000	2000	4000	8000	LwA
1	Aspiration	61	72	75	78	73	70	64	54	82
	Soufflage	61	76	78	82	82	75	68	60	87
	Rayonné	61	62	61	62	60	54	49	40	69
2	Aspiration	58	70	72	74	69	66	60	52	78
	Soufflage	58	72	74	78	77	70	64	57	82
	Rayonné	59	60	58	58	55	50	45	38	65
3	Aspiration	59	74	71	74	70	68	61	55	79
	Soufflage	61	74	73	77	77	71	65	59	82
	Rayonné	59	65	57	58	56	52	46	41	67
4	Aspiration	61	67	71	73	68	64	58	48	77
	Soufflage	61	69	73	77	77	69	63	54	81
	Rayonné	61	56	57	57	54	48	44	34	65
5	Aspiration	60	64	67	69	64	60	54	46	73
	Soufflage	57	65	69	72	72	65	58	52	77
	Rayonné	60	53	54	53	50	45	40	33	63
6	Aspiration	58	63	67	69	65	63	56	50	73
	Soufflage	57	62	69	72	72	66	59	54	77
	Rayonné	59	52	53	54	51	47	42	36	62
7	Aspiration	52	58	63	64	58	55	46	37	68
	Soufflage	53	60	64	67	66	59	50	42	71
	Rayonné	51	51	49	48	44	40	32	25	57
8	Aspiration	49	54	59	59	54	50	43	35	64
	Soufflage	50	56	60	62	61	54	47	39	67
	Rayonné	48	47	46	44	40	35	29	23	53
9	Aspiration	50	53	60	61	57	54	47	39	65
	Soufflage	51	54	61	64	63	57	50	44	69
	Rayonné	48	47	47	46	43	39	33	27	54

Spectre de puissance sonore en dB(A)

Point de fonctionnement		63	125	250	500	1000	2000	4000	8000	LwA
1	Aspiration	63	79	78	83	82	80	73	70	88
	Soufflage	61	81	85	90	91	85	77	73	95
	Rayonné	58	72	71	73	73	66	57	52	79
2	Aspiration	59	76	74	79	78	75	68	63	84
	Soufflage	57	77	81	85	86	79	71	65	90
	Rayonné	54	70	67	69	69	61	53	45	75
3	Aspiration	59	73	71	75	75	72	66	62	81
	Soufflage	59	74	78	81	81	73	66	61	86
	Rayonné	54	67	64	65	66	58	50	44	72
4	Aspiration	62	80	76	82	81	78	71	66	87
	Soufflage	59	79	83	87	89	83	75	69	93
	Rayonné	58	73	69	72	71	63	56	48	78
5	Aspiration	58	76	71	77	76	72	66	59	82
	Soufflage	55	76	79	83	83	76	69	62	87
	Rayonné	53	69	64	67	66	58	50	41	73
6	Aspiration	58	74	68	73	71	68	62	59	79
	Soufflage	58	72	76	79	79	71	64	58	84
	Rayonné	53	66	61	63	62	54	47	41	70
7	Aspiration	60	75	70	76	75	71	66	56	81
	Soufflage	57	76	78	82	84	77	70	62	88
	Rayonné	56	66	63	66	65	57	51	39	72
8	Aspiration	54	67	64	69	68	64	58	52	74
	Soufflage	52	70	73	76	76	68	62	55	81
	Rayonné	50	59	57	59	59	50	43	34	65
9	Aspiration	56	66	62	67	67	64	58	54	73
	Soufflage	55	68	71	74	73	65	59	52	78
	Rayonné	51	58	55	57	57	50	43	37	63

COURBES CARACTERISTIQUES

- q_v: Débit en m^3/h.
- p_{sf}: Pression statique en Pa.
- SFP: Facteur spécifique de puissance en $W/m^3/h$ (courbes bleues).
- P: Puissance absorbée en W.
- Essais aérauliques selon les Normes ISO 5801.

IRT/4-400 B

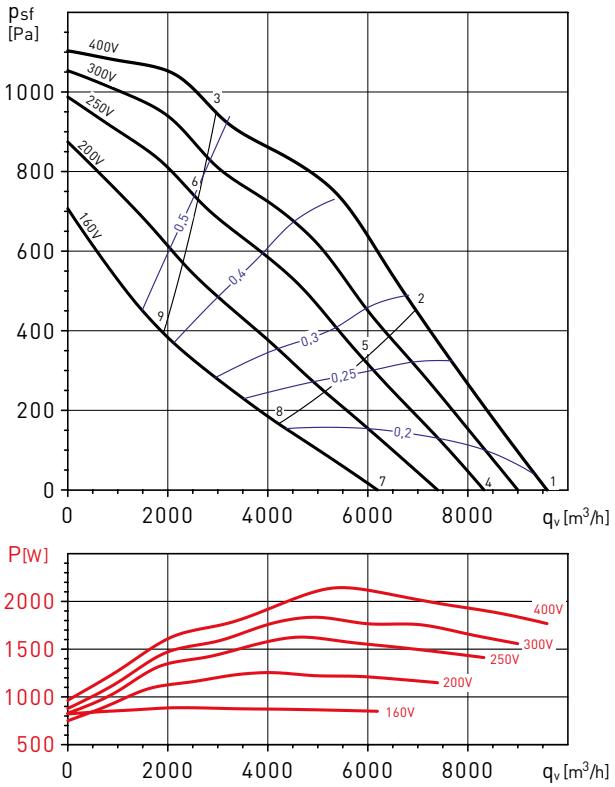

IRT/6-400

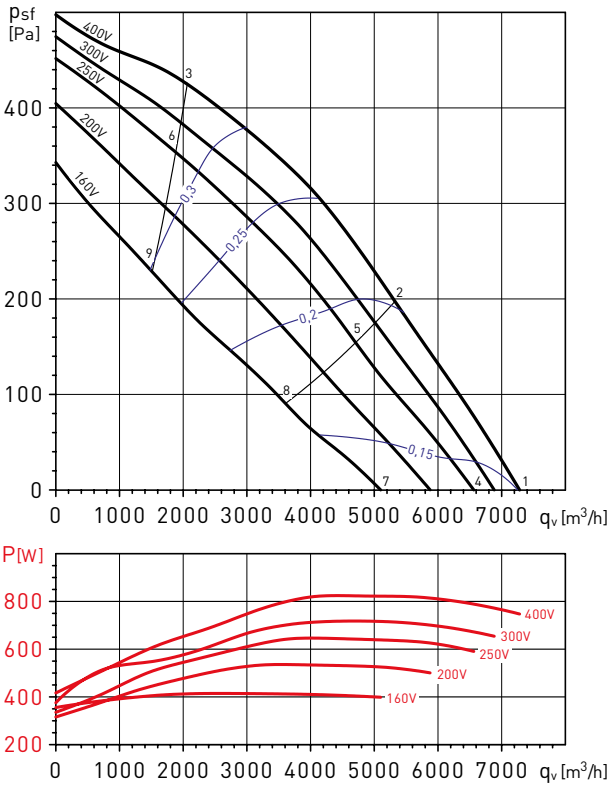

Spectre de puissance sonore en dB(A)

Point de fonctionnement		63	125	250	500	1000	2000	4000	8000	LwA
1	Aspiration	66	80	83	87	85	83	75	70	91
	Soufflage	62	85	89	93	93	89	81	75	98
	Rayonné	62	72	73	78	72	69	62	56	81
2	Aspiration	61	78	78	81	79	76	70	63	86
	Soufflage	59	80	83	87	87	80	73	66	92
	Rayonné	57	70	68	72	66	62	56	49	76
3	Aspiration	62	76	75	78	76	73	68	62	83
	Soufflage	62	77	81	84	84	77	71	66	89
	Rayonné	58	68	65	70	63	59	54	48	74
4	Aspiration	64	79	79	83	81	79	71	65	88
	Soufflage	61	82	85	89	89	85	76	70	94
	Rayonné	60	73	70	75	69	65	58	51	78
5	Aspiration	58	75	73	76	74	71	65	58	82
	Soufflage	56	76	80	82	82	74	67	61	87
	Rayonné	54	69	63	68	62	57	52	44	73
6	Aspiration	60	73	71	74	72	69	64	58	79
	Soufflage	59	73	77	80	79	73	66	61	84
	Rayonné	56	66	62	65	59	55	50	44	70
7	Aspiration	62	74	71	75	72	68	63	54	80
	Soufflage	58	76	78	80	80	74	67	60	85
	Rayonné	58	67	61	66	60	54	50	40	71
8	Aspiration	57	69	64	67	64	60	54	46	73
	Soufflage	57	74	71	72	71	64	57	51	79
	Rayonné	53	62	55	58	51	46	42	33	64
9	Aspiration	56	64	62	65	62	60	55	47	70
	Soufflage	55	67	68	71	70	64	58	53	76
	Rayonné	52	57	52	56	50	46	42	34	61

Spectre de puissance sonore en dB(A)

Point de fonctionnement		63	125	250	500	1000	2000	4000	8000	LwA
1	Aspiration	63	76	75	77	76	73	66	59	83
	Soufflage	62	78	81	84	85	78	71	64	89
	Rayonné	60	67	67	67	63	60	51	63	73
2	Aspiration	57	72	70	72	70	66	60	53	78
	Soufflage	57	73	77	79	78	71	64	58	84
	Rayonné	55	64	62	62	57	54	45	56	68
3	Aspiration	60	70	67	69	66	64	59	53	75
	Soufflage	58	70	72	75	74	67	61	55	79
	Rayonné	57	61	58	59	53	51	44	57	66
4	Aspiration	63	75	73	74	73	69	63	54	80
	Soufflage	62	78	78	81	81	74	68	60	86
	Rayonné	61	64	63	62	59	54	48	38	69
5	Aspiration	57	70	67	68	66	62	56	49	74
	Soufflage	59	73	73	75	74	67	60	54	80
	Rayonné	55	60	58	56	52	48	41	33	64
6	Aspiration	56	66	64	66	64	61	56	50	72
	Soufflage	56	69	69	71	70	64	58	52	76
	Rayonné	54	56	55	54	50	47	41	34	61
7	Aspiration	61	65	66	67	65	61	57	46	73
	Soufflage	59	67	72	74	74	66	62	52	79
	Rayonné	59	51	57	55	51	47	41	31	63
8	Aspiration	54	59	61	61	58	55	48	40	66
	Soufflage	53	61	66	68	66	59	53	46	72
	Rayonné	52	45	52	48	44	40	33	25	57
9	Aspiration	53	57	58	59	57	55	49	41	65
	Soufflage	52	59	63	65	64	57	51	45	69
	Rayonné	51	43	49	47	43	40	34	26	55

COURBES CARACTERISTIQUES

- q_v: Débit en m^3/h.
- p_{sf}: Pression statique en Pa.
- SFP: Facteur spécifique de puissance en $W/m^3/h$ (courbes bleues).
- P: Puissance absorbée en W.
- Essais aérauliques selon les Normes ISO 5801.

IRT/4-450

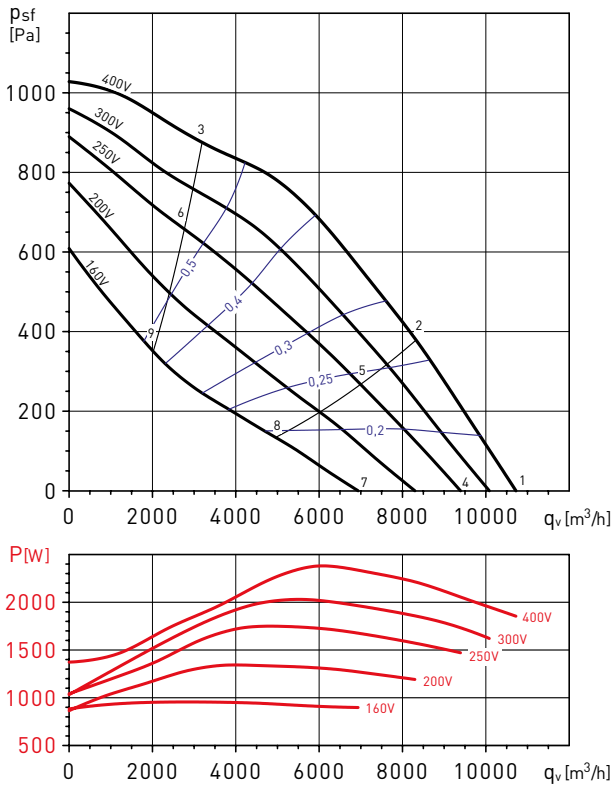

IRT/6-450

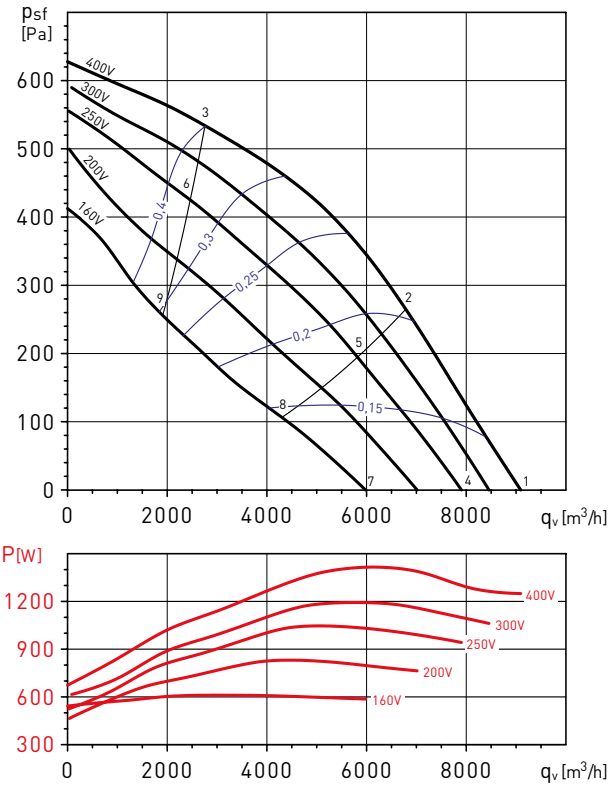

Spectre de puissance sonore en dB(A)

Point de fonctionnement		63	125	250	500	1000	2000	4000	8000	LwA
1	Aspiration	67	80	84	88	87	85	77	72	93
	Soufflage	65	87	89	93	94	90	81	75	98
	Rayonné	61	76	79	81	78	75	64	60	85
2	Aspiration	64	77	81	84	83	79	72	66	88
	Soufflage	62	84	85	89	90	83	75	69	94
	Rayonné	58	73	75	77	74	69	59	54	81
3	Aspiration	62	73	77	80	78	76	70	65	85
	Soufflage	60	77	81	85	84	78	72	67	89
	Rayonné	56	69	72	72	70	65	57	53	77
4	Aspiration	65	79	80	84	83	80	72	68	89
	Soufflage	63	83	86	89	90	85	76	70	94
	Rayonné	58	75	75	77	74	70	59	55	82
5	Aspiration	61	75	75	79	77	74	67	61	84
	Soufflage	60	78	81	84	84	77	70	63	89
	Rayonné	54	72	70	71	68	63	54	48	77
6	Aspiration	59	70	72	75	73	70	65	60	80
	Soufflage	58	73	77	80	79	73	67	62	84
	Rayonné	52	67	67	68	64	60	52	47	73
7	Aspiration	62	73	72	76	74	70	64	54	81
	Soufflage	60	76	78	81	81	75	67	58	86
	Rayonné	55	68	68	69	65	60	51	41	74
8	Aspiration	59	66	66	69	66	62	56	49	74
	Soufflage	60	71	72	74	73	66	59	52	79
	Rayonné	53	62	61	62	58	52	44	36	67
9	Aspiration	55	63	64	66	64	61	56	49	71
	Soufflage	56	65	68	71	70	64	59	53	76
	Rayonné	48	59	59	58	55	51	43	36	64

Spectre de puissance sonore en dB(A)

Point de fonctionnement		63	125	250	500	1000	2000	4000	8000	LwA
1	Aspiration	69	77	81	82	80	75	69	62	87
	Soufflage	69	81	85	89	88	80	73	65	93
	Rayonné	64	72	73	73	70	63	54	49	78
2	Aspiration	64	73	76	77	75	71	64	57	82
	Soufflage	66	77	81	84	84	75	70	64	89
	Rayonné	60	68	68	69	66	59	50	45	74
3	Aspiration	64	69	72	72	70	67	61	55	78
	Soufflage	65	73	76	79	77	70	65	60	83
	Rayonné	59	64	64	64	61	54	46	43	70
4	Aspiration	68	76	77	78	75	70	65	55	83
	Soufflage	68	79	82	85	84	75	68	60	89
	Rayonné	63	72	69	69	65	58	50	43	76
5	Aspiration	65	70	72	72	70	65	59	52	78
	Soufflage	69	74	76	79	78	70	65	59	84
	Rayonné	60	66	64	64	60	53	45	39	70
6	Aspiration	60	66	68	69	66	63	58	52	74
	Soufflage	63	70	72	75	74	67	62	57	80
	Rayonné	56	62	60	60	57	51	43	39	67
7	Aspiration	64	65	70	69	66	61	57	45	75
	Soufflage	65	69	74	76	74	65	59	50	80
	Rayonné	59	58	61	60	56	49	43	33	67
8	Aspiration	57	60	64	63	60	56	50	42	69
	Soufflage	57	62	67	70	67	60	55	48	74
	Rayonné	52	53	56	54	50	44	35	30	61
9	Aspiration	55	58	62	61	59	55	50	43	67
	Soufflage	58	60	65	68	66	59	54	48	72
	Rayonné	50	51	54	53	49	43	36	31	59

ACCESSOIRES DE MONTAGE



IFL G4
Caisson filtre avec filtres IFR-G4 inclus. Accessoire non disponible avec modèle 180.

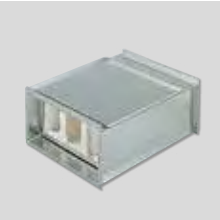

IFL-F
Caissons filtres nus (sans filtre) pour filtres IFR-F.
IFR-F
Filtres à monter dans les caissons nus filtres IFL-L. Accessoire non disponible avec modèle 180.



IBE
Batterie électrique. Accessoire non disponible avec modèle 180.



IBW
Batterie à eau chaude. Accessoire non disponible avec modèle 180.



IBR
Bride rectangulaire.



IAE
Manchette souple rectangulaire.



DEF
Grille de protection rectangulaire.



ISA
Supports antivibratoires (1 ISA = 4 supports).



IAA
Silencieux à baffles. Accessoire non disponible avec modèle 180.



IJK
Clapet.
Sur demande: registre motorisé LM 230 A.
Accessoire non disponible avec modèle 180.

ACCESSOIRES ELECTRIQUES



RMB/RMT
Variateurs auto-transfo monophasés et triphasés.



VFKB IP65
Variateur de fréquence autonome.
Pour moteurs triphasés de 0,37 à 4 kW 230V ou 400V.



VFTM IP21
Variateurs de fréquence pour moteurs triphasés.

Modèle	Variateur de fréquence			
	Alimentation monophasée 230V-50/60Hz		Alimentation triphasée 400V-50/60Hz	
	VFKB	VFTM	VFKB	VFTM
IRT/4-315 A	VFKB-24	VFTM MONO 0,18	VFKB-45	VFTM TRI 0,37
IRT/4-315 B	VFKB-24	VFTM MONO 0,37	VFKB-45	VFTM TRI 0,37
IRT/4-355	VFKB-24	VFTM MONO 0,37	VFKB-45	VFTM TRI 0,55
IRT/6-355	VFKB-24	VFTM MONO 0,37	VFKB-45	VFTM TRI 0,37
IRT/4-400 A	VFKB-27	VFTM MONO 1,1	VFKB-45	VFTM TRI 1,5
IRT/4-400 B	-	VFTM MONO 1,1	VFKB-45	VFTM TRI 1,5
IRT/6-400	VFKB-24	VFTM MONO 0,55	VFKB-45	VFTM TRI 0,75
IRT/4-450	-	VFTM MONO 1,5	VFKB-45	VFTM TRI 2,2
IRT/6-450	VFKB-27	VFTM MONO 1,1	VFKB-45	VFTM TRI 1,5



DPS 2-30
DPS 10-100
Dépressostat:
- DPS 2-30: de 20Pa à 300Pa.
- DPS 10-100: de 100Pa à 1000Pa.



LM-230A
Commande motorisée.



TTC-2000
TTC-2000 + TTS-1
TTC-40F + TTS-4
Régulateur pour batteries électriques triphasés.



TG-K330
Sonde de gaine.

TG-R530
Sonde d'ambiance.



SCO2-A
Sonde de CO_2 et de température d'ambiance.
SCO2-AD
Sonde de CO_2 et de température d'ambiance avec affichage.
SCHT-AD
Sonde de CO_2, d'humidité relative et de température d'ambiance avec affichage.



CPFL-S / CPFL-E
Détecteurs de présence.



TDP-S / TDP-D / TDP-PI
Sondes de pression.





Caissons d'extraction ou d'insufflation en ligne s'intégrant parfaitement à un réseau de conduits rectangulaires, et aux installations où l'espace disponible est réduit.
Caisson en tôle d'acier galvanisée avec isolation acoustique intérieure en laine de verre 50 mm M0.
Turbine à réaction en tôle d'aluminium.
Ensemble moto-turbine montées sur trappe de visite et de nettoyge située sur le panneau supérieur.
Boîte à bornes extérieure, classe F avec protection thermique integrée.

Moteurs
Moteur à rotor extérieur, classe F avec protection thermique integrée.
Modèles monophasée 230V-50Hz, IP54 ou IP44 selon les modèles. Vitesse variable en tension.
Modèles triphasée 230/400V-50Hz, IP54, classe F, contrôlable par convertisseur de fréquence.

Autres données
Montage dans toutes les positions.



Trappe d'inspection
Pour faciliter le nettoyage de la turbine et du moteur.



Design polyvalent
Montage dans toutes les positions.



Turbine à réaction
Eviter l'accumulation des poussières.

CARACTÉRISTIQUES TECHNIQUES

Avant d'installer le ventilateur vérifier que les valeurs indiquées sur la plaque signalétique du moteur sont compatibles avec celles du réseau d'alimentation électrique.

Modèle	Dim. nominales conduit (mm)	Vitesse (tr/mn)	Puissance absorbée maxi. (W)	Intensité absorbée maxi. (A)	Débit maxi. (m^3/h)	Niveau de pression sonore* (dB(A))			Température de fonct. (ºC)	Poids (kg)	Variateur de vitesse
						Aspiration	Rayonné	Soufflage			
MONOPHASE											
IRAB/4-315 AN	600x350	1397	278	1,2	2.620	58	48	66	-40/70	54	RMB-1,5
IRAB/4-315 BN	600x350	1388	569	2,4	3.710	60	50	70	-40/70	57	RMB-3,5
IRAB/4-355 N	700x400	1402	845	3,6	5.600	62	51	74	-40/50	66	RMB-5

Modèle	Dim. nominales conduit (mm)	Vitesse (tr/mn)	Puissance absorbée maxi. (W)	Intensité absorbée maxi. (A)		Débit maxi. (m^3/h)	Niveau de pression sonore* (dB(A))			Température de fonct. (ºC)	Poids (kg)	Variateur de vitesse**
				230V	400V		Aspiration	Rayonné	Soufflage			
TRIPHASE												
IRAT/4-315 AN	600x350	1400	244	0,9	0,5	2.550	58	47	66	-40/50	52	RMT-1,5
IRAT/4-315 BN	600x350	1415	568	2,1	1,2	3.850	60	50	69	-40/70	55	RMT-1,5
IRAT/4-355 N	700x400	1400	813	2,9	1,7	5.560	62	53	73	-40/60	64	RMT-2,5
IRAT/4-400 AN	800x500	1430	1501	5,5	3,2	7.940	64	56	76	-40/70	91	RMT-5
IRAT/4-400 BN	800x500	1395	2142	6,9	4,0	9.580	65	58	78	-40/40	100	RMT-5
IRAT/4-450 N	1000x500	1380	2379	7,4	4,3	10.720	66	60	80	-40/40	125	RMT-5

* Moyenne du niveau de pression acoustique, mesurée à 1,5 m en champ libre.
** Pour sélectionner les variateurs de fréquence, voir la section des accessoires électriques.

DIMENSIONS (mm)

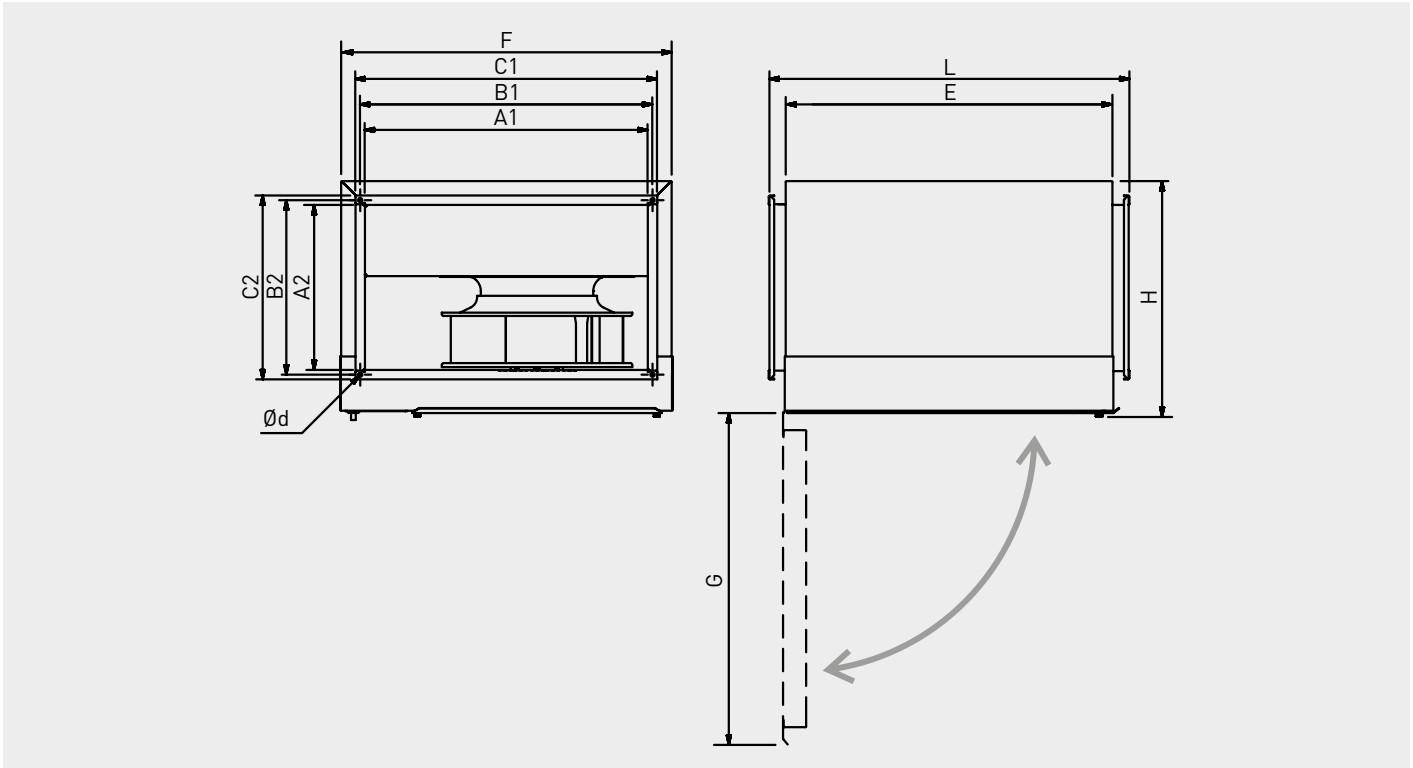

Modèle	A1	A2	B1	B2	C1	C2	d	E	F	G	H	J
315	600	350	620	370	640	390	9	697	705	704	500	765
355	700	400	720	420	740	440	9	770	804	777	550	840
400	800	500	820	520	850	550	9	861	905	868	647	930
450	1000	500	1020	520	1050	550	9	961	1104	968	655	1030

COURBES CARACTERISTIQUES

- q_v: Débit en m^3/h.
- p_{sf}: Pression statique en Pa.
- Air sec normal à 20ºC et 760mmHg.
- SFP: Facteur spécifique de puissance en $W/m^3/h$ (courbes bleues).
- P: Puissance absorbée en W.
- Caractéristiques aérauliques selon les normes ISO 5801 et AMCA 210-99.

IRAB/4-315A N

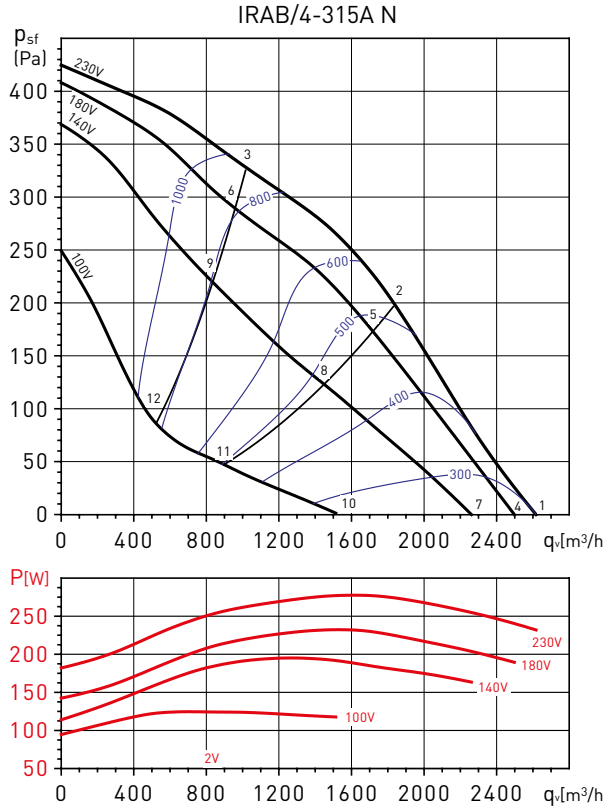

IRAB/4-315B N

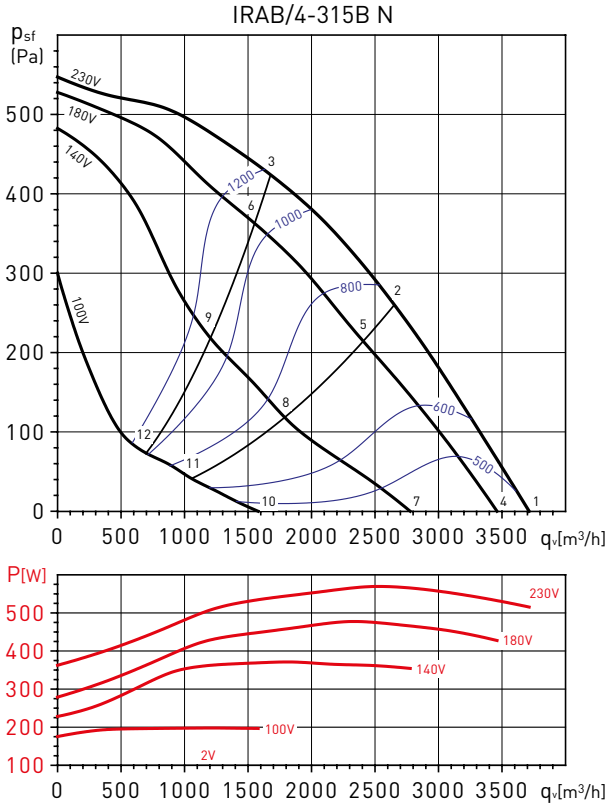

Spectre de puissance sonore en dB(A)

Point de fonctionnement		63	125	250	500	1.000	2.000	4.000	8.000	LwA
1	Aspiration	49	71	64	65	62	58	56	47	73
	Soufflage	50	73	76	78	81	78	70	62	85
	Rayonné	45	58	54	52	53	50	49	37	62
2	Aspiration	47	71	60	63	59	56	44	50	73
	Soufflage	47	71	74	75	76	71	57	64	81
	Rayonné	42	61	52	48	48	46	41	33	62
3	Aspiration	52	65	59	61	59	56	44	51	68
	Soufflage	47	66	70	71	72	67	53	62	77
	Rayonné	45	51	49	45	48	45	41	34	56
4	Aspiration	48	70	64	64	61	58	55	46	72
	Soufflage	50	72	75	77	80	77	69	61	84
	Rayonné	44	57	54	51	52	49	48	36	61
5	Aspiration	45	70	59	62	58	54	43	49	72
	Soufflage	46	70	72	74	75	70	56	63	80
	Rayonné	41	60	51	46	47	45	40	32	61
6	Aspiration	51	64	57	59	57	54	43	49	67
	Soufflage	45	64	68	69	71	65	51	60	75
	Rayonné	43	50	47	44	46	44	39	32	54
7	Aspiration	46	67	61	62	59	55	53	44	70
	Soufflage	47	70	73	75	78	74	67	58	82
	Rayonné	42	55	51	49	50	47	46	34	59
8	Aspiration	41	66	55	58	54	51	39	45	68
	Soufflage	42	66	69	70	71	66	52	59	76
	Rayonné	37	56	47	43	43	41	36	28	57
9	Aspiration	47	61	54	56	54	51	40	46	64
	Soufflage	42	61	65	66	68	62	48	57	72
	Rayonné	40	46	44	41	43	41	36	29	51
10	Aspiration	37	59	53	53	50	47	44	35	61
	Soufflage	39	61	64	66	69	66	58	50	73
	Rayonné	33	46	43	40	41	38	37	25	50
11	Aspiration	31	56	45	48	44	40	29	34	57
	Soufflage	32	55	58	59	61	56	41	48	66
	Rayonné	26	46	36	32	33	31	26	18	47
12	Aspiration	37	50	44	46	44	41	29	36	53
	Soufflage	32	51	55	56	57	52	38	47	62
	Rayonné	30	36	34	30	33	30	26	19	41

Spectre de puissance sonore en dB(A)

Point de fonctionnement		63	125	250	500	1.000	2.000	4.000	8.000	LwA
1	Aspiration	54	73	68	69	64	62	59	53	76
	Soufflage	55	74	80	81	84	80	73	66	88
	Rayonné	48	60	57	55	54	50	47	42	64
2	Aspiration	52	72	65	66	61	60	48	54	74
	Soufflage	53	71	77	78	80	74	60	67	84
	Rayonné	45	63	55	53	52	48	42	37	64
3	Aspiration	55	67	61	63	60	59	47	53	70
	Soufflage	51	68	72	74	75	70	57	65	80
	Rayonné	46	56	52	50	52	47	42	37	60
4	Aspiration	53	71	67	68	63	61	57	51	74
	Soufflage	54	72	78	80	83	78	71	64	87
	Rayonné	46	59	56	53	52	49	45	40	62
5	Aspiration	50	71	63	64	60	58	46	52	73
	Soufflage	51	69	75	76	78	73	58	65	82
	Rayonné	44	61	53	51	50	46	40	36	63
6	Aspiration	53	65	59	61	58	57	45	51	68
	Soufflage	49	66	70	72	73	68	55	63	78
	Rayonné	44	54	50	48	50	45	40	35	58
7	Aspiration	48	66	62	63	58	56	53	47	70
	Soufflage	49	67	74	75	78	73	67	59	82
	Rayonné	42	54	51	49	48	44	40	36	58
8	Aspiration	44	64	56	58	53	51	39	45	66
	Soufflage	44	63	69	70	71	66	51	58	76
	Rayonné	37	55	47	44	44	39	34	29	56
9	Aspiration	47	60	54	55	53	52	40	46	63
	Soufflage	43	61	65	67	68	63	49	58	73
	Rayonné	39	49	45	43	45	40	35	30	52
10	Aspiration	36	54	50	51	45	43	40	34	57
	Soufflage	37	55	61	63	66	61	54	47	69
	Rayonné	29	41	38	36	35	32	28	23	45
11	Aspiration	32	52	45	46	41	40	27	34	54
	Soufflage	32	51	57	58	60	54	40	46	64
	Rayonné	25	43	35	33	32	28	22	17	44
12	Aspiration	35	48	42	43	41	39	28	34	51
	Soufflage	31	49	52	55	56	51	37	46	60
	Rayonné	27	36	33	31	32	28	23	18	40

COURBES CARACTERISTIQUES

- q_v: Débit en m^3/h.
- p_{sf}: Pression statique en Pa.
- Air sec normal à 20ºC et 760mmHg.
- SFP: Facteur spécifique de puissance en $W/m^3/h$ (courbes bleues).
- P: Puissance absorbée en W.
- Caractéristiques aérauliques selon les normes ISO 5801 et AMCA 210-99.

IRAB/4-355 N

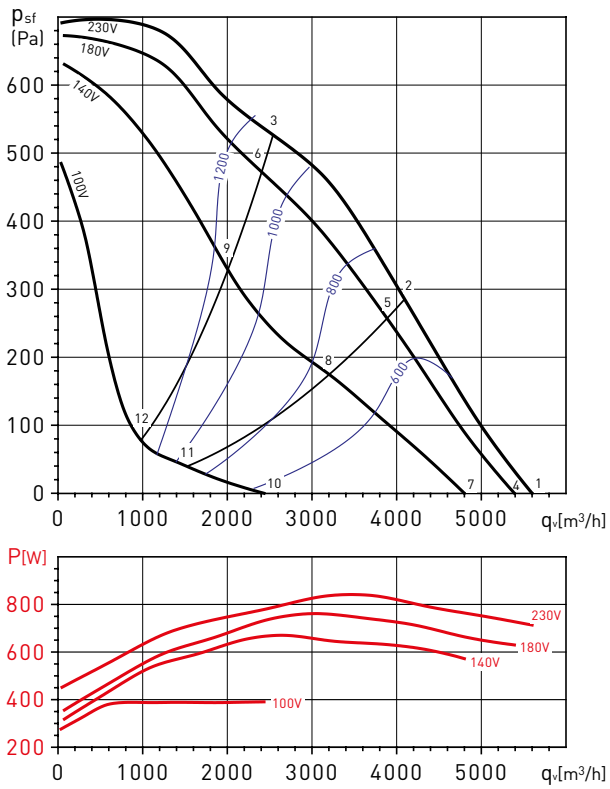

IRAT/4-315A N

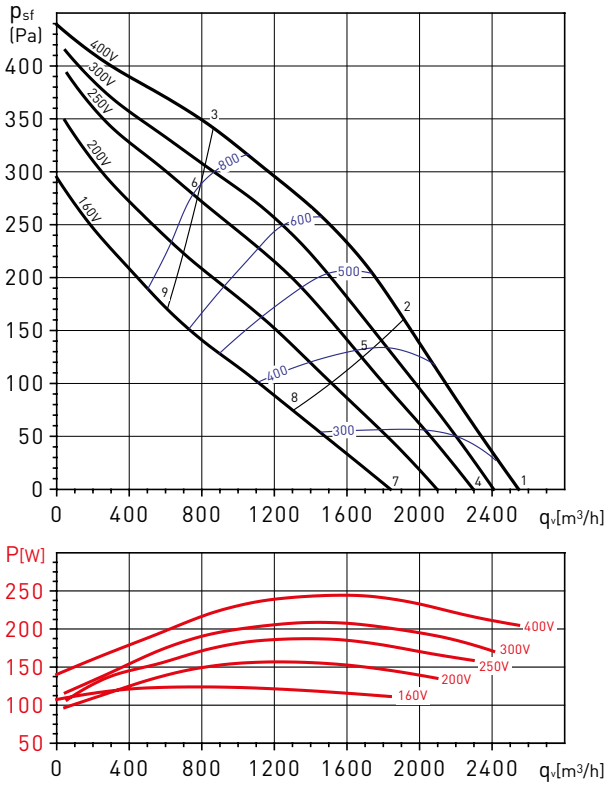

Spectre de puissance sonore en dB(A)

Point de fonctionnement		63	125	250	500	1.000	2.000	4.000	8.000	LwA
1	Aspiration	58	75	70	73	66	66	61	58	78
	Soufflage	61	75	84	86	89	83	78	72	92
	Rayonné	54	65	63	61	57	53	49	50	69
2	Aspiration	57	74	68	68	63	63	50	55	76
	Soufflage	60	73	81	82	84	77	65	70	88
	Rayonné	48	63	59	57	54	48	42	41	66
3	Aspiration	56	69	64	65	62	61	48	56	72
	Soufflage	55	69	75	77	78	74	61	67	83
	Rayonné	49	60	55	55	54	50	44	42	63
4	Aspiration	57	74	69	72	65	65	60	57	77
	Soufflage	61	74	83	85	88	82	77	71	91
	Rayonné	53	65	62	60	57	52	48	49	68
5	Aspiration	56	73	67	68	63	62	49	54	76
	Soufflage	59	72	80	81	83	77	64	69	87
	Rayonné	48	62	58	56	54	48	42	40	65
6	Aspiration	55	68	62	63	60	60	47	54	71
	Soufflage	53	68	74	75	77	72	60	66	81
	Rayonné	48	58	54	54	53	49	43	40	62
7	Aspiration	55	71	66	69	63	62	57	54	75
	Soufflage	58	71	80	83	85	79	74	68	89
	Rayonné	51	62	59	57	54	49	45	47	65
8	Aspiration	51	69	62	63	58	57	44	50	71
	Soufflage	55	67	76	76	79	72	59	65	82
	Rayonné	43	58	53	51	49	43	37	35	60
9	Aspiration	51	64	58	59	56	56	43	50	67
	Soufflage	49	64	70	71	73	68	56	62	77
	Rayonné	44	54	50	50	49	45	39	36	58
10	Aspiration	40	57	52	55	48	48	43	40	60
	Soufflage	43	57	66	68	71	65	60	54	74
	Rayonné	36	47	45	43	39	35	31	32	51
11	Aspiration	35	53	46	47	42	41	28	34	55
	Soufflage	39	51	60	61	63	56	43	49	67
	Rayonné	27	42	37	35	33	27	21	20	44
12	Aspiration	35	48	43	44	41	40	28	35	52
	Soufflage	34	48	55	56	58	53	40	47	62
	Rayonné	29	39	35	34	34	29	24	21	42

Spectre de puissance sonore en dB(A)

Point de fonctionnement		63	125	250	500	1.000	2.000	4.000	8.000	LwA
1	Inlet	48	72	63	64	61	58	57	48	74
	Outlet	50	70	75	77	80	76	69	61	84
	Radiated	44	60	55	51	51	51	50	40	62
2	Inlet	47	71	59	63	57	55	51	43	72
	Outlet	47	67	73	74	76	71	64	55	80
	Radiated	43	60	53	47	48	48	45	36	61
3	Inlet	52	65	59	61	57	56	51	45	68
	Outlet	49	66	69	71	73	67	61	54	77
	Radiated	48	52	50	46	47	47	43	36	57
4	Inlet	46	70	61	62	58	56	55	46	71
	Outlet	48	68	73	75	78	74	67	59	82
	Radiated	42	57	53	49	49	49	48	38	60
5	Inlet	44	69	57	60	55	53	48	41	70
	Outlet	45	64	70	71	73	68	61	52	77
	Radiated	41	57	51	45	45	45	42	33	59
6	Inlet	50	63	56	58	55	53	48	42	66
	Outlet	47	63	67	69	70	65	59	52	75
	Radiated	45	50	48	43	45	45	41	34	55
7	Inlet	41	65	56	58	54	52	50	41	67
	Outlet	44	63	68	70	74	69	63	54	77
	Radiated	38	53	48	44	44	44	44	33	56
8	Inlet	38	63	51	54	49	47	43	35	64
	Outlet	39	59	65	66	68	63	56	47	72
	Radiated	35	51	45	39	40	40	37	28	53
9	Inlet	45	58	51	53	50	48	43	37	61
	Outlet	41	58	62	64	65	60	54	47	70
	Radiated	40	45	43	38	40	40	36	29	50

COURBES CARACTERISTIQUES

- q_v: Débit en m^3/h.
- p_{sf}: Pression statique en Pa.
- Air sec normal à 20ºC et 760mmHg.
- SFP: Facteur spécifique de puissance en $W/m^3/h$ (courbes bleues).
- P: Puissance absorbée en W.
- Caractéristiques aérauliques selon les normes ISO 5801 et AMCA 210-99.

IRAT/4-315B N

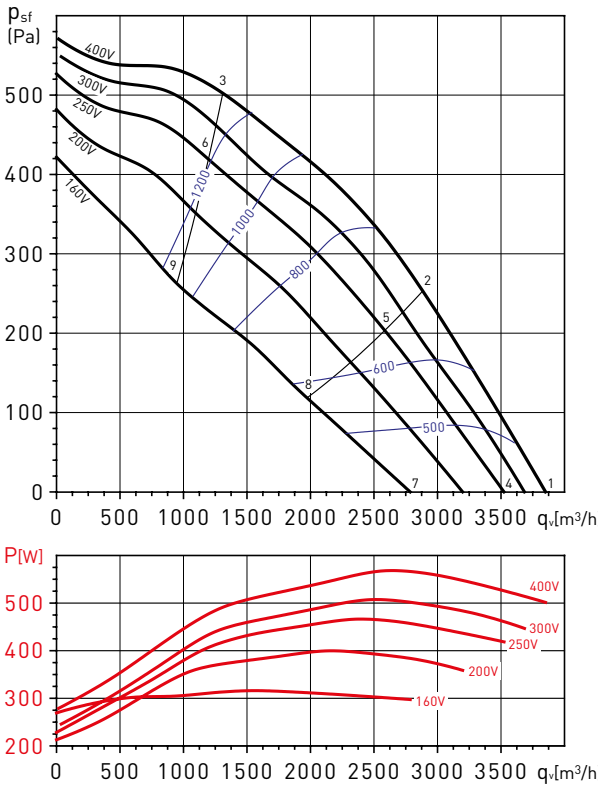

IRAT/4-355 N

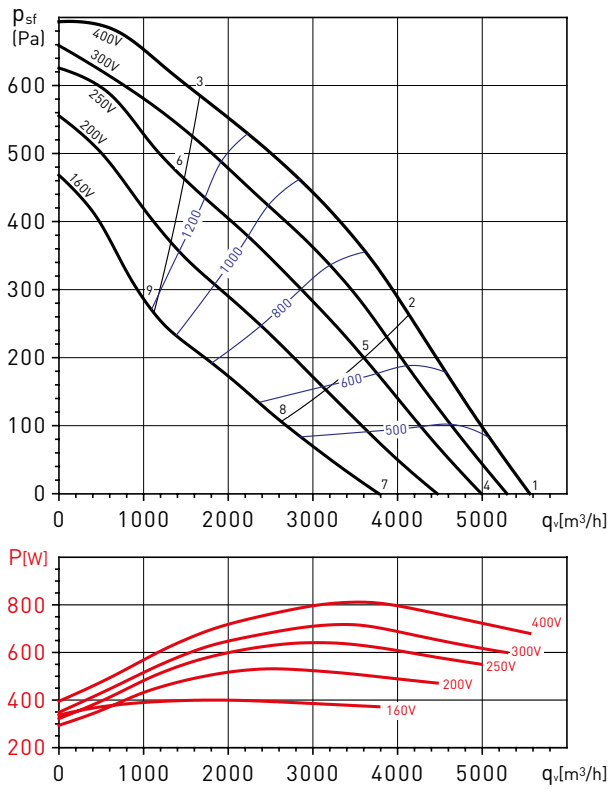

Spectre de puissance sonore en dB(A)

Point de fonctionnement		63	125	250	500	1.000	2.000	4.000	8.000	LwA
	Aspiration	54	74	68	70	66	63	61	54	77
1	Soufflage	55	73	79	82	84	79	73	65	88
	Rayonné	49	63	60	58	56	54	52	45	67
	Aspiration	52	72	64	67	62	60	55	48	75
2	Soufflage	52	70	76	78	80	74	68	59	84
	Rayonné	47	62	58	55	53	51	46	39	64
	Aspiration	55	67	62	64	61	60	55	49	71
3	Soufflage	53	68	73	75	77	72	66	59	81
	Rayonné	50	56	55	53	53	51	46	41	61
	Aspiration	52	72	66	68	64	62	59	52	75
4	Soufflage	53	71	77	80	82	77	71	63	86
	Rayonné	47	61	58	56	54	52	50	43	65
	Aspiration	50	70	62	64	60	58	53	46	72
5	Soufflage	50	68	74	76	78	72	65	57	82
	Rayonné	45	59	55	52	51	48	44	37	62
	Aspiration	53	65	60	62	59	58	53	47	69
6	Soufflage	51	67	71	73	75	70	64	57	79
	Rayonné	48	55	53	51	51	49	44	39	60
	Aspiration	47	66	61	63	58	56	54	47	69
7	Soufflage	48	66	72	74	77	72	66	58	81
	Rayonné	42	56	53	51	49	47	44	37	59
	Aspiration	44	64	56	59	54	52	47	40	66
8	Soufflage	44	62	68	70	72	66	60	51	76
	Rayonné	39	54	49	46	45	43	38	31	56
	Aspiration	48	60	55	57	55	53	48	42	64
9	Soufflage	46	62	66	68	70	65	59	52	74
	Rayonné	43	50	48	46	46	44	39	34	55

Spectre de puissance sonore en dB(A)

Point de fonctionnement		63	125	250	500	1.000	2.000	4.000	8.000	LwA
	Aspiration	63	74	74	77	72	70	66	62	81
1	Soufflage	63	79	87	89	91	85	80	73	95
	Rayonné	56	67	69	70	65	59	53	52	74
	Aspiration	61	73	72	73	70	67	61	55	79
2	Soufflage	60	76	83	86	87	80	74	66	91
	Rayonné	52	65	64	66	61	54	47	44	70
	Aspiration	59	69	69	69	68	67	62	57	76
3	Soufflage	59	73	80	82	84	79	74	67	88
	Rayonné	53	63	62	65	62	56	50	48	69
	Aspiration	62	73	73	75	71	69	64	60	80
4	Soufflage	61	77	85	88	89	84	78	71	93
	Rayonné	54	66	68	68	63	57	51	50	73
	Aspiration	59	71	70	71	68	65	59	53	77
5	Soufflage	58	74	81	84	85	78	72	64	89
	Rayonné	50	63	62	64	59	52	45	42	68
	Aspiration	57	67	67	67	67	65	61	55	74
6	Soufflage	57	71	78	80	82	77	72	66	86
	Rayonné	51	61	61	63	60	54	49	46	68
	Aspiration	57	69	69	71	67	65	60	56	76
7	Soufflage	57	73	81	83	85	79	74	67	89
	Rayonné	50	61	64	64	59	53	47	46	69
	Aspiration	54	66	65	66	63	60	54	48	72
8	Soufflage	53	69	76	79	80	73	67	59	84
	Rayonné	45	58	57	59	54	47	40	37	63
	Aspiration	53	63	63	63	62	60	56	51	70
9	Soufflage	53	67	73	76	78	73	68	61	82
	Rayonné	46	57	56	59	56	50	44	42	63

COURBES CARACTERISTIQUES

- q_v: Débit en m^3/h.
- p_{sf}: Pression statique en Pa.
- Air sec normal à 20ºC et 760mmHg.
- SFP: Facteur spécifique de puissance en $W/m^3/h$ (courbes bleues).
- P: Puissance absorbée en W.
- Caractéristiques aérauliques selon les normes ISO 5801 et AMCA 210-99.

IRAT/4-400A N

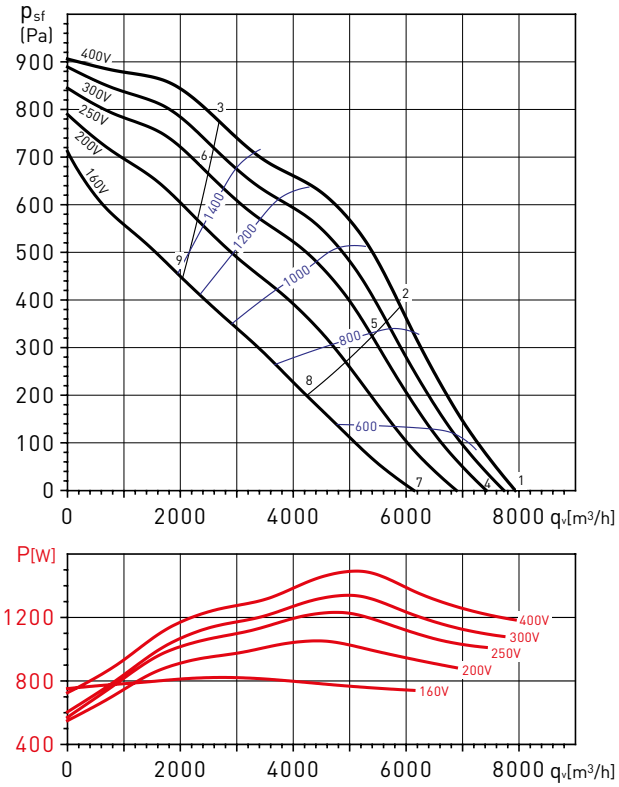

IRAT/4-400B N

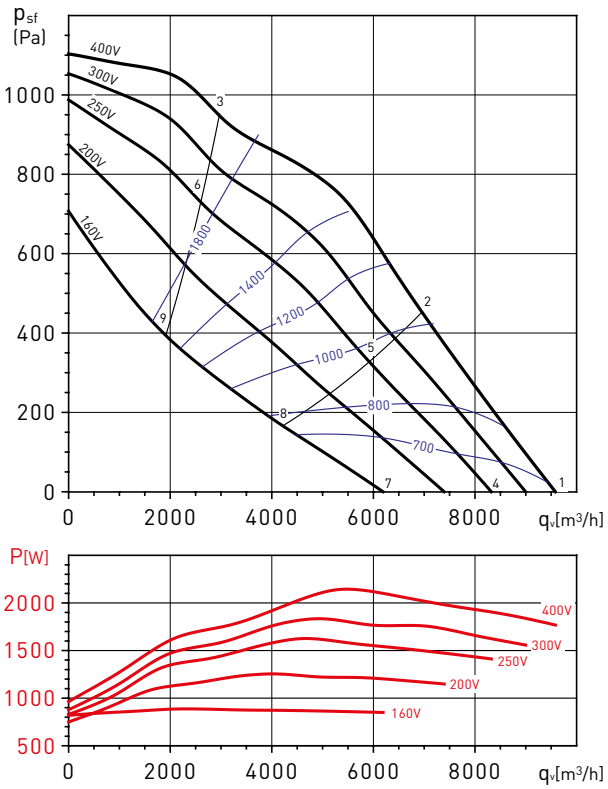

Spectre de puissance sonore en dB(A)

Point de fonctionnement		63	125	250	500	1.000	2.000	4.000	8.000	LwA
1	Aspiration	58	73	71	73	68	66	63	57	78
	Soufflage	59	76	84	86	88	83	77	70	92
	Rayonné	52	65	65	64	60	56	52	48	70
2	Aspiration	57	73	68	70	66	64	58	52	76
	Soufflage	57	74	80	82	84	78	72	63	88
	Rayonné	50	63	61	60	57	53	46	42	67
3	Aspiration	56	67	65	66	64	63	58	53	73
	Soufflage	55	70	76	78	80	75	69	63	84
	Rayonné	51	60	59	59	57	53	48	44	65
4	Aspiration	56	71	68	70	66	64	61	55	76
	Soufflage	57	74	81	83	86	80	75	67	90
	Rayonné	50	62	62	62	58	54	50	46	68
5	Aspiration	53	70	65	67	63	61	55	49	73
	Soufflage	54	71	77	79	81	75	69	60	85
	Rayonné	47	60	58	57	54	49	43	39	64
6	Aspiration	54	65	62	63	62	60	56	50	70
	Soufflage	53	68	73	76	77	72	67	60	81
	Rayonné	49	57	56	56	55	51	46	42	63
7	Aspiration	50	65	62	64	60	58	55	49	70
	Soufflage	51	68	75	77	80	74	69	61	84
	Rayonné	44	56	56	56	52	48	44	40	62
8	Aspiration	47	63	58	60	56	54	49	42	66
	Soufflage	47	64	70	72	74	68	62	53	78
	Rayonné	40	53	51	50	47	43	37	32	57
9	Aspiration	48	59	57	57	56	54	50	44	64
	Soufflage	47	62	67	70	71	66	61	54	76
	Rayonné	43	51	50	51	49	45	40	36	57

Spectre de puissance sonore en dB(A)

Point de fonctionnement		63	125	250	500	1.000	2.000	4.000	8.000	LwA
1	Aspiration	65	74	76	79	74	72	67	63	83
	Soufflage	65	81	89	91	93	87	82	75	97
	Rayonné	58	68	72	73	67	60	53	53	77
2	Aspiration	63	73	74	74	72	69	63	57	80
	Soufflage	63	78	85	88	89	82	76	68	93
	Rayonné	54	66	66	69	63	56	48	46	73
3	Aspiration	60	69	70	70	70	68	64	59	77
	Soufflage	61	74	81	84	86	81	76	70	90
	Rayonné	53	64	64	68	64	57	51	50	72
4	Aspiration	62	71	73	76	71	69	64	60	80
	Soufflage	62	78	86	89	90	84	79	72	94
	Rayonné	55	65	69	70	64	57	50	50	74
5	Aspiration	60	70	70	71	68	66	59	54	76
	Soufflage	59	75	81	84	86	79	73	65	90
	Rayonné	51	62	62	66	60	52	44	42	69
6	Aspiration	57	66	67	67	67	65	61	56	74
	Soufflage	58	72	78	81	83	78	73	67	87
	Rayonné	50	62	61	65	61	54	48	47	69
7	Aspiration	56	65	66	69	64	63	58	54	73
	Soufflage	55	71	80	82	84	77	73	66	88
	Rayonné	48	59	62	63	57	50	44	44	67
8	Aspiration	52	62	63	63	61	58	52	46	69
	Soufflage	52	67	74	77	78	71	65	58	82
	Rayonné	43	55	55	59	53	45	37	35	62
9	Aspiration	50	60	60	60	60	58	54	49	67
	Soufflage	51	65	72	74	76	71	66	60	80
	Rayonné	43	55	55	58	54	47	42	40	62

COURBES CARACTERISTIQUES

- q_v: Débit en m^3/h.
- p_{sf}: Pression statique en Pa.
- Air sec normal à 20ºC et 760mmHg.
- SFP: Facteur spécifique de puissance en $W/m^3/h$ (courbes bleues).
- P: Puissance absorbée en W.
- Caractéristiques aérauliques selon les normes ISO 5801 et AMCA 210-99.

IRAT/4-450 N

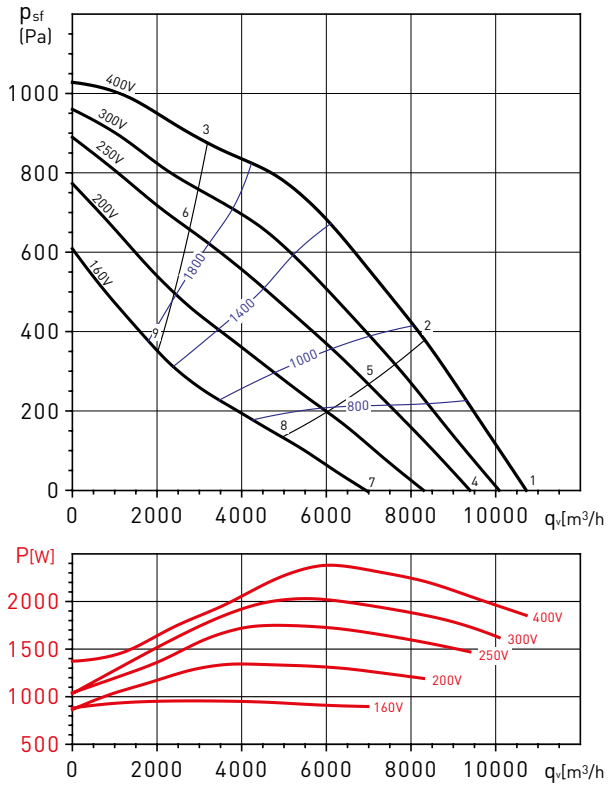

Spectre de puissance sonore en dB(A)

Point de fonctionnement		63	125	250	500	1.000	2.000	4.000	8.000	LwA
1	Aspiration	65	74	76	79	74	72	67	63	83
	Soufflage	65	81	89	91	93	87	82	75	97
	Rayonné	58	68	72	73	67	60	53	53	77
2	Aspiration	63	73	74	74	72	69	63	57	80
	Soufflage	63	78	85	88	89	82	76	68	93
	Rayonné	54	66	66	69	63	56	48	46	73
3	Aspiration	60	69	70	70	70	68	64	59	77
	Soufflage	61	74	81	84	86	81	76	70	90
	Rayonné	53	64	64	68	64	57	51	50	72
4	Aspiration	62	71	73	76	71	69	64	60	80
	Soufflage	62	78	86	89	90	84	79	72	94
	Rayonné	55	65	69	70	64	57	50	50	74
5	Aspiration	60	70	70	71	68	66	59	54	76
	Soufflage	59	75	81	84	86	79	73	65	90
	Rayonné	51	62	62	66	60	52	44	42	69
6	Aspiration	57	66	67	67	67	65	61	56	74
	Soufflage	58	72	78	81	83	78	73	67	87
	Rayonné	50	62	61	65	61	54	48	47	69
7	Aspiration	56	65	66	69	64	63	58	54	73
	Soufflage	55	71	80	82	84	77	73	66	88
	Rayonné	48	59	62	63	57	50	44	44	67
8	Aspiration	52	62	63	63	61	58	52	46	69
	Soufflage	52	67	74	77	78	71	65	58	82
	Rayonné	43	55	55	59	53	45	37	35	62
9	Aspiration	50	60	60	60	60	58	54	49	67
	Soufflage	51	65	72	74	76	71	66	60	80
	Rayonné	43	55	55	58	54	47	42	40	62

MOUNTING ACCESSORIES

Modèle	Supports anti-vibratiles	Bride	Manchette souple	Silencieux à baffles	Grille de protection	Clapet	Caisson filtre G4
315	ISA	IBR-315	IAE-315	IAA-315	DEF-600x350	IJK-315	IFL-315 G4
355	ISA	IBR-355	IAE-355	IAA-355	DEF-700x400	IJK-355	IFL-355 G4
400	ISA	IBR-400	IAE-400	IAA-400	DEF-800x500	IJK-400	IFL-400 G4
450	ISA	IBR-450	IAE-450	IAA-450	DEF-1000x500	IJK-450	IFL-450 G4

Modèle	Caisson pour filtres F5, F6, F7 ou F8	Filtre F5	Filtre F6	Filtre F7	Filtre F8	Batterie électrique	Batterie à eau
315	IFL-315 F	IFR-315 F5	IFR-315 F6	IFR-315 F7	IFR-315 F8	IBE-315/30T	IBW-315
355	IFL-355 F	IFR-355 F5	IFR-355 F6	IFR-355 F7	IFR-355 F8	IBE-355/30T	IBW-355
400	IFL-400 F	IFR-400 F5	IFR-400 F6	IFR-400 F7	IFR-400 F8	IBE-400/50T	IBW-400
450	IFL-450 F	IFR-450 F5	IFR-450 F6	IFR-450 F7	IFR-450 F8	IBE-450/63T	IBW-450

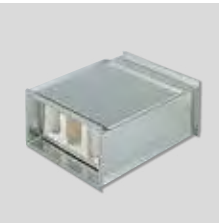

IFL-F
Caissons filtres nus (sans filtre) pour filtres IFR-F.

IFR-F
Filtres à monter dans les caissons nus filtres IFL-L.



IBE
Batterie électrique.



IBR
Bride rectangulaire.



IAE
Manchette souple rectangulaire.



DEF
Grille de protection rectangulaire.



ISA
Supports anti-vibratiles.
(1 ISA = 4 supports)



IAA
Silencieux à baffles.



IBW
Batterie à eau.



IFL G4
Caisson filtre.

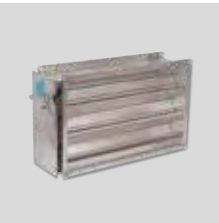

IJK
Clapet.
Sur demande:
registre motorisé
LM 230 A.

ACCESSOIRES ÉLECTRIQUES



RMB/RMT
Variateurs auto-transfo monophasés et triphasés.



VFKB IP65
Variateur de fréquence autonome.
Pour moteurs triphasés de 0,37 à 4 kW 230V ou 400V.



VFTM IP21
Variateur de fréquence programmable pour moteurs triphasés.

Modèle	Variateur de fréquence			
	Alimentation monophasée 230V-50/60Hz		Alimentation triphasée 400V-50/60Hz	
	VFKB	VFTM	VFKB	VFTM
IRAT/4-315 A N	VFKB-24	VFTM MONO 0,18	VFKB-45	VFTM TRI 0,37
IRAT/4-315 B N	VFKB-24	VFTM MONO 0,37	VFKB-45	VFTM TRI 0,37
IRAT/4-355 N	VFKB-24	VFTM MONO 0,37	VFKB-45	VFTM TRI 0,55
IRAT/4-400 A N	VFKB-27	VFTM MONO 1,1	VFKB-45	VFTM TRI 1,5
IRAT/4-400 B N	-	VFTM MONO 1,1	VFKB-45	VFTM TRI 1,5
IRAT/4-450 N	-	VFTM MONO 1,5	VFKB-45	VFTM TRI 2,2



DPS 2-30
DPS 10-100
Dépressostat:
- DPS 2-30: de 20Pa à 300Pa
- DPS 10-100: de 100Pa à 1000Pa



LM-230A
Commande motorisée.



TTC-2000
TTC-2000 + TTS-1
Régulateur pour batteries électriques triphasés.
Le TTC-2000 nécessite une sonde de température extérieure afi n de piloter la batterie (TGK330 ou TG-R530).



TTC-40F + TTS-4
Régulateur pour batteries électriques triphasés.
Le TTC-2000 nécessite une sonde de température extérieure afi n de piloter la batterie (TG-K330 ou TG-R530).



TG-K330
Sonde de gaine.
TG-R530
Sonde d'ambiance.



CPFL-S / CPFL-E
Détecteurs de présence.



SCO2-A
Sonde de CO_2 et de température d'ambiance.
SCO2-AD
Sonde de CO_2 et de température d'ambiance avec affichage.
SCHT-AD
Sonde de CO_2, d'humidité relative et de température d'ambiance avec affichage.



TDP-S
Sondes de pression.
TDP-D
Sondes de pression avec affichage.

Pour plus d'informations, voir accessoires électriques.



Ventilateurs centrifuges en ligne conçu pour une installation dans une atmosphère explosive dont l'espace est réduit.
Caisson en tôle d'acier galvanisée avec trappe de visite et de nettoyage de l'ensemble moto turbine.
Turbine à action en tôle d'acier galvanisée, montée en accouplement direct sur l'arbre moteur.Ils peuvent fonctionner dans toutes les positions.

Moteurs
Moteur, IP 55, classe F avec protection thermique intégrée type PTC, température de fonctionnement entre -20ºC et +55ºC.
Vitesse variable par tension par l'intermédiaire de notre variateur auto-transfo RMT*.
Vitesse variable par fréquence (VFTM*).

* Ces accessoires sont certifiés avec l'appareil. De ce fait, ils ne peuvent être remplacés par d'autres modèles ou d'autres marques.

Tension d'alimentation:
Triphasée 230/400-50Hz.

Versions ATEX
Moteurs pour ambiances explosives selon la Directive ATEX:
- Sécurité augmentée Ⓔx II2G ExeIIT3 Gb.
- Certificat nº LOM 11ATEX2026 X.



Facilité d'installation
Brides de raccordement rectangulaires facilitant le montage.



Boîte à bornes séparée IP55
Facilitant le montage et les connexions électriques.



Couvercle d'inspection
Facilitant l'entretien.



Construction anti-étincelle
Ajout d'éléments en cuivre.



Prise de terre



Pavillon d'aspiration ATEX

Applications spécifiques

CARACTERISTIQUES TECHNIQUES

Avant d'installer le ventilateur vérifier que les valeurs indiquées sur la plaque signalétique du moteur sont compatibles avec celles du réseau d'alimentation électrique.

Modèle	Dimensions nominales conduit (mm)	Vitesse (tr/mn)	Puissance absorbée maxi. (W)	Intensité absorbée maxi. (A)		Débit maxi. (m^3/h)	Niveau de pression sonore* (dB(A))		Poids (kg)	Variateur de vitesse RMT	Variateur de fréquence VFTM alimentation électrique	
				230 V	400 V		Aspiration	Soufflage			1/230V/50Hz**	3/400V/50Hz
ILT/4-225 EX	500x250	1200	565	1,7	1	1.720	62	66	20	RMT-1,5	VFTM MONO 0,55	VFTM TRI 0,55
ILT/4-250 EX	500x300	1240	1150	3,3	1,9	2.610	67	70	25	RMT-2,5	VFTM MONO 1,1	VFTM TRI 1,1
ILT/4-285 EX	600x300	1200	1430	4	2,3	3.260	67	72	32	RMT-2,5	VFTM MONO 1,5	VFTM TRI 1,5
ILT/4-315 EX	600x350	1370	2300	8,5	4,9	4.000	72	77	42	RMT-5	VFTM MONO 2,2	VFTM TRI 3

* Mesuré à 1 m en champs libre, aspiration et refoulement raccordés.
** Seulement avec moteur 230/400V.

DIMENSIONS (mm)

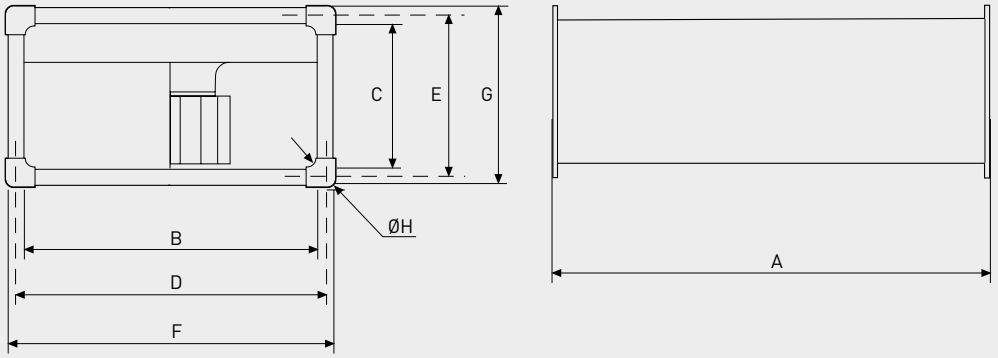

Modèle	A	B	C	D	E	F	G	Ø H
225	535	500	248	520	270	540	290	9
250	565	500	298	520	320	540	340	9
285	645	600	298	620	320	640	340	9
315	725	600	348	620	370	640	390	9

COURBES CARACTERISTIQUES – SPECTRES ACOUSTIQUES

- q_v: Débit en m^3/h et m^3/s.
- p_{sf}: Pression statique en mmCE et Pa.
- Air sec normal à 20ºC et 760 mmHg.
- Essais aérauliques selon les normes ISO 5801 et AMCA 210-99.
- Spectre de puissance sonore en dB(A), à l'aspiration, au refoulement et rayonné à 3 points de fonctionnement (A: débit maxi.)

Courbes (A): obtenues par un régulateur de vitesse auto-transfo (RMT).
Courbes (B): obtenues par un variateur de fréquence.

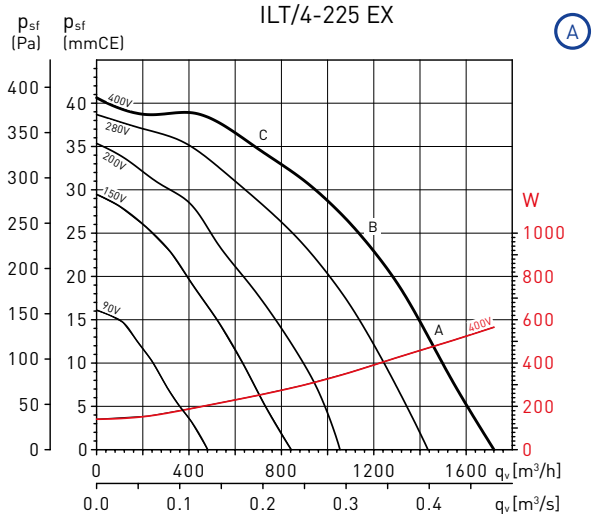

ILT/4-225 EX		63	125	250	500	1.000	2.000	4.000	8.000	LwA
Aspiration	A	51	63	66	71	72	69	64	55	76
	B	48	60	63	68	69	66	61	52	73
	C	43	55	58	63	64	61	56	47	68
Soufflage	A	48	63	66	72	77	74	72	65	81
	B	45	60	63	69	74	71	69	62	78
	C	41	56	59	65	70	67	65	58	74
Rayonné	A	51	56	57	59	62	62	57	47	68
	B	48	53	54	56	59	59	54	44	65
	C	43	48	49	51	54	54	49	39	60

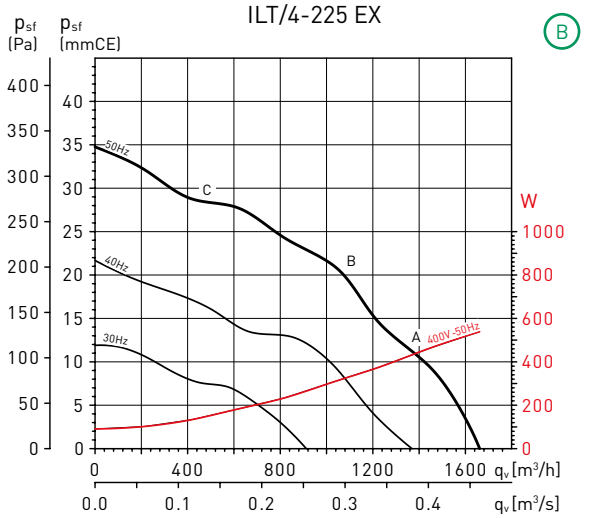

ILT/4-225 EX		63	125	250	500	1.000	2.000	4.000	8.000	LwA
Aspiration	A	50	62	65	70	71	68	63	54	75
	B	46	58	61	66	67	64	59	50	71
	C	42	54	57	62	63	60	55	46	67
Soufflage	A	46	61	64	70	75	72	70	63	79
	B	42	57	60	66	71	68	66	59	75
	C	38	53	56	62	67	64	62	55	71
Rayonné	A	50	55	56	58	61	61	56	46	67
	B	46	51	52	54	57	57	52	42	63
	C	40	45	46	48	51	51	46	36	57

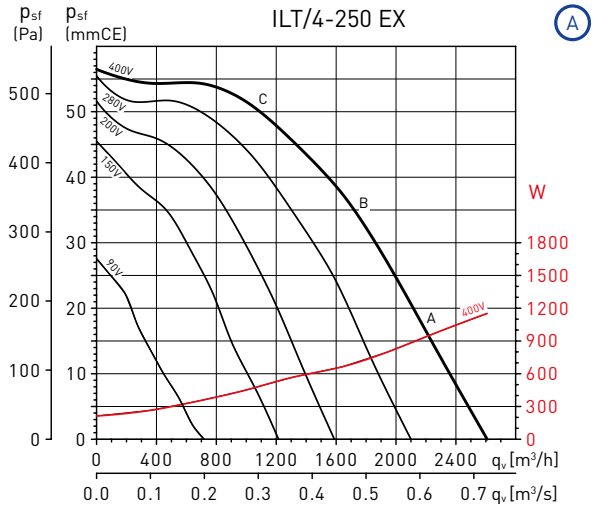

ILT/4-250 EX		63	125	250	500	1.000	2.000	4.000	8.000	LwA
Aspiration	A	56	68	70	75	76	75	70	61	81
	B	53	65	67	72	73	72	67	58	78
	C	49	61	63	68	69	68	63	54	74
Soufflage	A	52	67	69	77	80	79	76	69	85
	B	50	65	67	75	78	77	74	67	83
	C	47	62	64	72	75	74	71	64	80
Rayonné	A	56	61	61	64	65	64	60	51	71
	B	53	58	58	61	62	61	57	48	68
	C	49	54	54	57	58	57	53	44	64

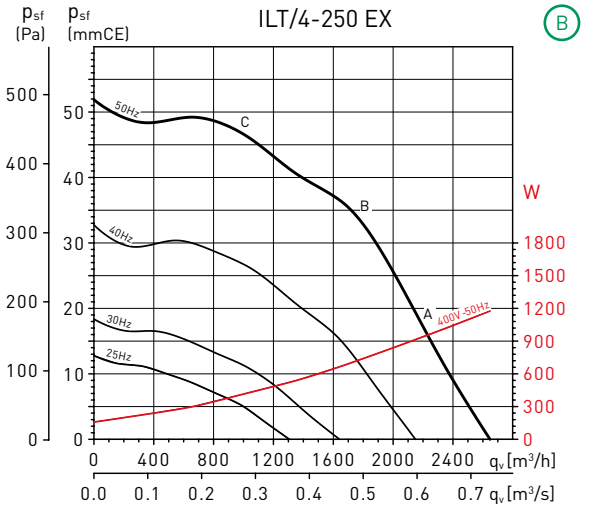

ILT/4-250 EX		63	125	250	500	1.000	2.000	4.000	8.000	LwA
Aspiration	A	56	68	70	75	76	75	70	61	81
	B	53	65	67	72	73	72	67	58	78
	C	48	60	62	67	68	67	62	53	73
Soufflage	A	52	67	69	77	80	79	76	69	85
	B	50	65	67	75	78	77	74	67	83
	C	46	61	63	71	74	73	70	63	79
Rayonné	A	56	61	61	64	65	64	60	51	71
	B	53	58	58	61	62	61	57	48	68
	C	48	53	53	56	57	56	52	43	63

COURBES CARACTERISTIQUES – SPECTRES ACOUSTIQUES

- q_v: Débit en m^3/h et m^3/s.
- p_{sf}: Pression statique en mmCE et Pa.
- Air sec normal à 20°C et 760 mmHg.
- Essais aérauliques selon les normes ISO 5801 et AMCA 210-99.
- Spectre de puissance sonore en dB(A), à l'aspiration, au refoulement et rayonné à 3 points de fonctionnement (A: débit maxi.)

Courbes (A): obtenues par un régulateur de vitesse auto-transfo (RMT).
Courbes (B): obtenues par un variateur de fréquence.

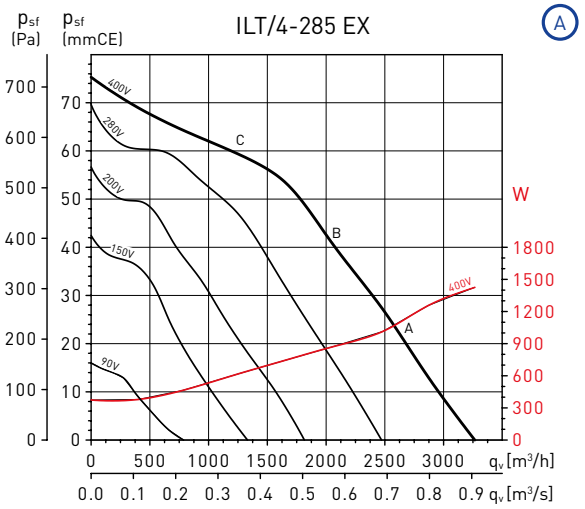

ILT/4-285 EX		63	125	250	500	1.000	2.000	4.000	8.000	LwA
Aspiration	A	57	69	71	75	76	76	72	67	82
	B	58	70	72	76	77	77	73	68	83
	C	53	65	67	71	72	72	68	63	78
Soufflage	A	54	69	71	80	82	81	78	71	87
	B	55	70	72	81	83	82	79	72	88
	C	51	66	68	77	79	78	75	68	84
Rayonné	A	57	64	64	65	61	61	59	56	71
	B	58	65	65	66	62	62	60	57	72
	C	53	60	60	61	57	57	55	52	67

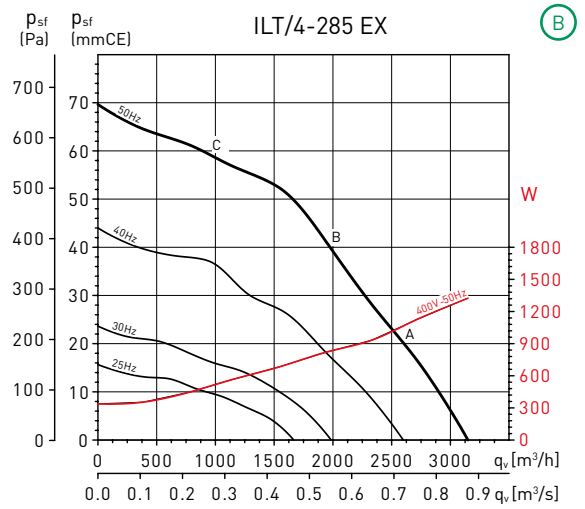

ILT/4-285 EX		63	125	250	500	1.000	2.000	4.000	8.000	LwA
Aspiration	A	57	69	71	75	76	76	72	67	82
	B	57	69	71	75	76	76	72	67	82
	C	52	64	66	70	71	71	67	62	77
Soufflage	A	54	69	71	80	82	81	78	71	87
	B	54	69	71	80	82	81	78	71	87
	C	50	65	67	76	78	77	74	67	83
Rayonné	A	57	64	64	65	61	61	59	56	71
	B	57	64	64	65	61	61	59	56	71
	C	52	59	59	60	56	56	54	51	66

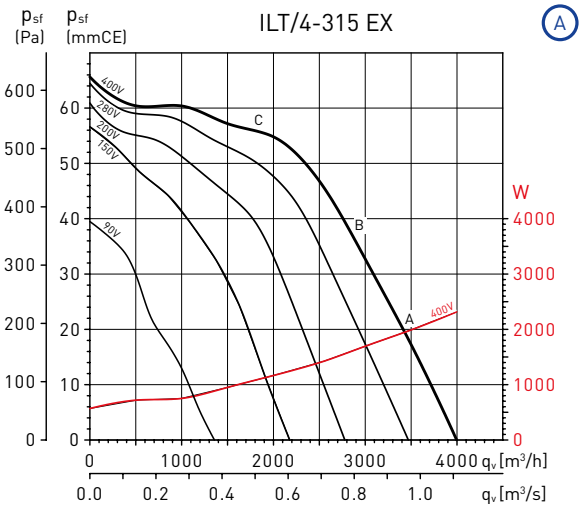

ILT/4-315 EX		63	125	250	500	1.000	2.000	4.000	8.000	LwA
Aspiration	A	62	74	76	80	81	81	77	72	87
	B	59	71	73	77	78	78	74	69	84
	C	53	65	67	71	72	72	68	63	78
Soufflage	A	59	74	76	85	87	86	83	76	92
	B	56	71	73	82	84	83	80	73	89
	C	51	66	68	77	79	78	75	68	84
Rayonné	A	62	69	69	70	66	66	64	61	76
	B	59	66	66	67	63	63	61	58	73
	C	54	61	61	62	58	58	56	53	68

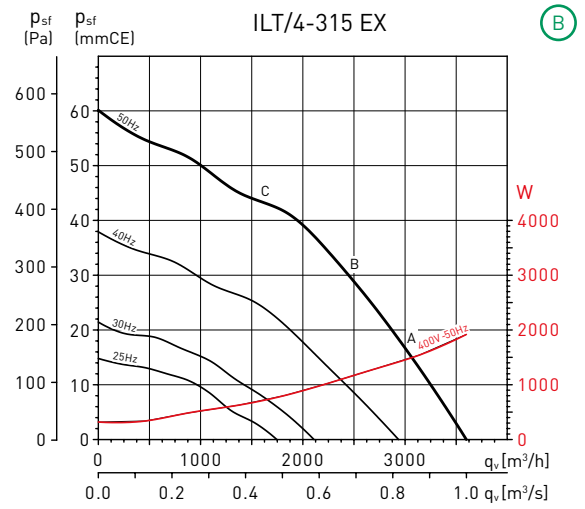

ILT/4-315 EX		63	125	250	500	1.000	2.000	4.000	8.000	LwA
Aspiration	A	59	71	73	77	78	78	74	69	84
	B	55	67	69	73	74	74	70	65	80
	C	50	62	64	68	69	69	65	60	75
Soufflage	A	56	71	73	82	84	83	80	73	89
	B	54	69	71	80	82	81	78	71	87
	C	48	63	65	74	76	75	72	65	81
Rayonné	A	59	66	66	67	63	63	61	58	73
	B	55	62	62	63	59	59	57	54	69
	C	51	58	58	59	55	55	53	50	65

ACCESSOIRES SPECIFIQUES



ISA
Supports antivibratoires (1 ISA = 4 supports).



IBR
Bride rectangulaire.



DEF
Grille de protection rectangulaire.



IAE EX
Manchette souple rectangulaire.

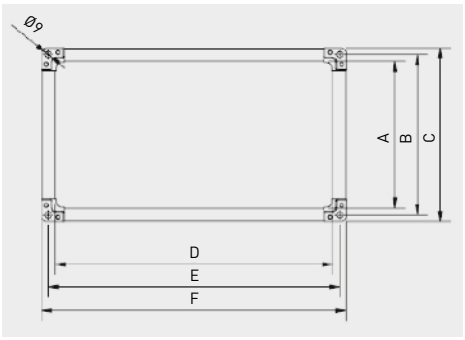

Modèle	A	B	C	D	E	F
IAE EX - 225	248	270	290	500	520	540
IAE EX - 250	298	320	340	500	520	540
IAE EX - 285	298	320	340	600	620	640
IAE EX - 315	348	370	390	600	620	640



IAA
Silencieux à baffles
Silencieux du type dissipatif à baffles parallèles.
Tous les silencieux ont une longueur de 1 mètre.

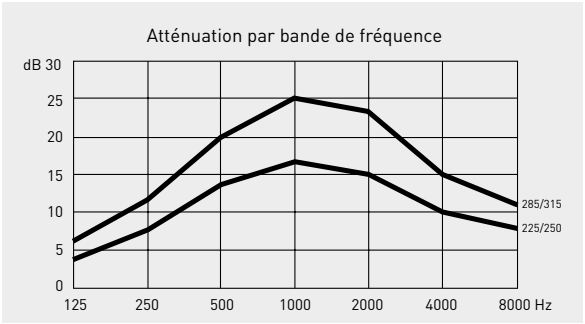

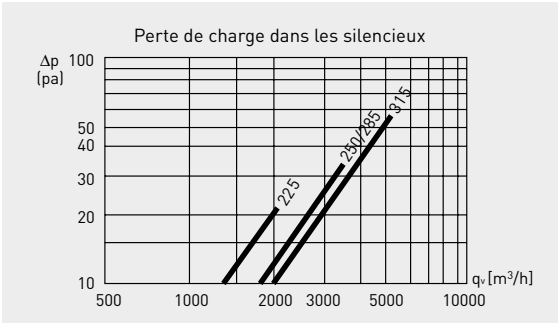

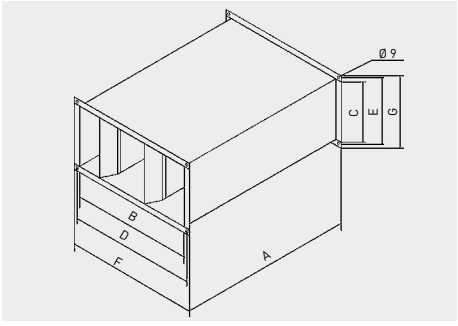

Modèle	A	B	C	D	E	F	G	Poids (kg)
IAA-225	1000	500	250	520	270	540	290	23,0
IAA-250	1000	500	300	520	320	540	340	23,0
IAA-285	1000	600	300	620	320	640	340	28,2
IAA-315	1000	600	350	620	370	640	390	30,0 kg

ACCESSOIRES ELECTRIQUES (DOIVENT ÊTRE INSTALLES EN DEHORS DE LA ZONE ATEX)

NOTE: Les accessoires ci-dessous sont certifiés avec l'appareil. De ce fait, ils ne peuvent être remplacés par d'autres modèles ou d'autres marques.



RMB/RMT
Variateurs de vitesse auto-transfo triphasés.



VFTM IP21
Variateurs de fréquence pour moteurs triphasés.



Système de protection du moteur MSK EX
Ensemble formé d'un relais de protection et d'un interrupteur avec pouvoir de coupure. Pour moteurs triphasés 400V avec PTC. Intensité maxi: 25A. Possibilité d'installation murale. Indice de protection de boitier IP54.

Pour plus d'informations, voir accessoires électriques.

Synoptique du raccordement des accessoires électriques

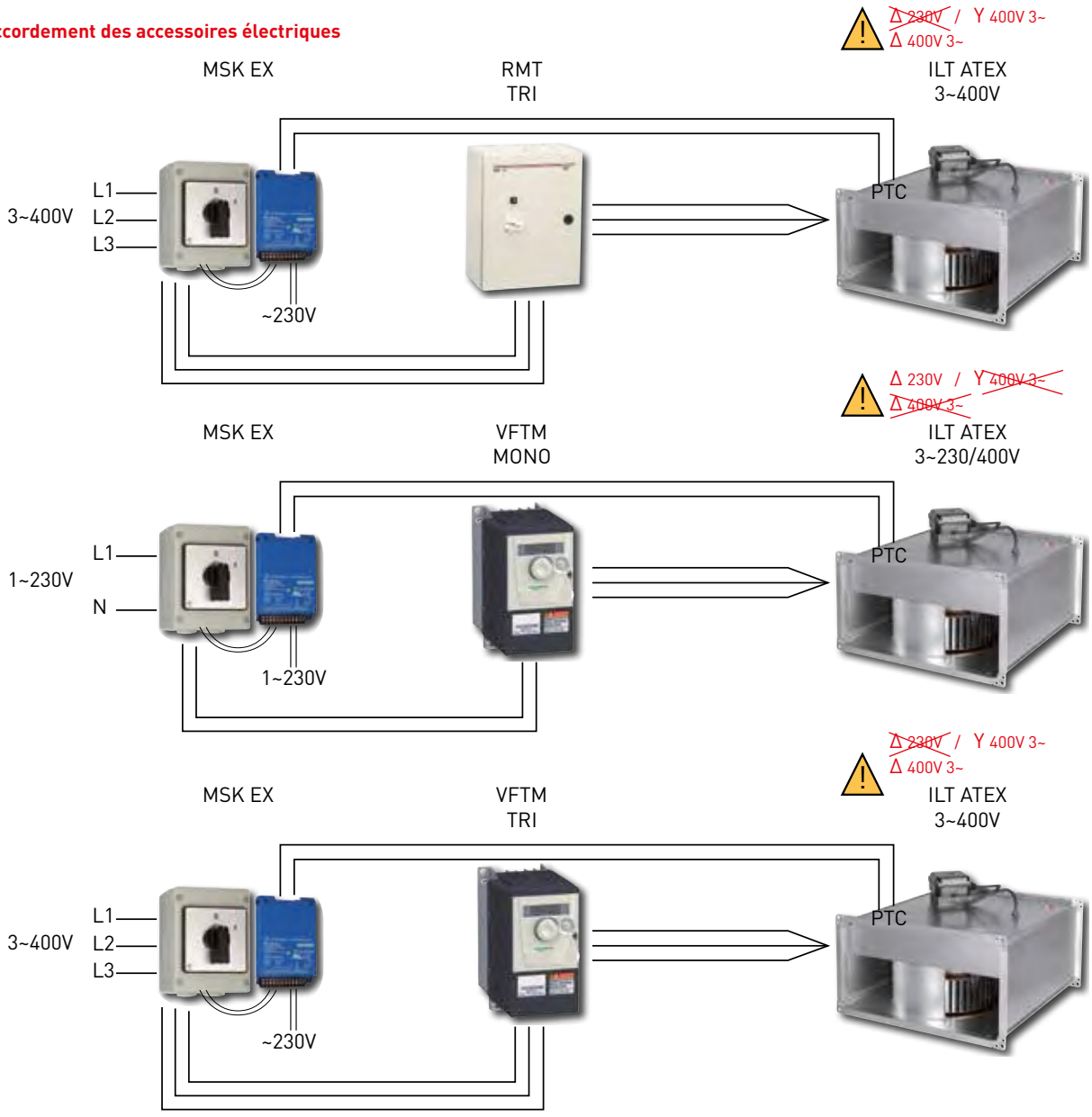



Ventilateurs hélico-centrifuges de hauteur réduite spécialement conçu pour l'extraction de l'air de locaux dont l'atmosphère contient une ou plusieurs composantes potentiellement explosives.
Le TD-800/200 EX est fabriqué en matériaux plastiques antistatiques.
Les autres modèles sont en tôle d'acier protégée par une peinture polyester noire. Le corps est démontable facilement sans necessité de démonter les conduits.
Température de fonctionnement de -20ºC à +40ºC.

Moteurs
Tension d'alimentation: monophasée 230V-50Hz. IP44, Classe B.

Moteurs ATEX
Conforme à la Directive ATEX 94/9/CE.
- Modèle 800:
  – ⟨Ex⟩ II 2G Ex e IIC T3 Gb
    EC: LOM 08 ATEX 2052 X Supplément 2.
- Modèles 1000 et 1200:
  – ⟨Ex⟩ II 2G Ex e IIC T3 Gb
    EC: LOM 11 ATEX 2021 X Supplément 1.



Turbine hélico-centrifuge
De haut rendement.



Boîte à bornes extérieure, étanche IP55 condensateur spécial ATEX
Boîte à bornes étanche IP55, très accessible, en plastique ignifuge V0.



Prise à terre

Applications spécifiques

Versions

CARACTÉRISTIQUES TECHNIQUES

Modèle	Vitesse (tr/mn)	Puissance absorbée maxi. (W)	Intensité absorbée maxi. (A)	Débit maxi. (m^3/h)	Température min./max. (°C)	Niveau pression sonore* (dB(A))			Ø Conduit (mm)	Poids (kg)	Schéma électrique** (nº)
						Aspiration	Rayonné	Soufflage			
TD-800/200 ATEX	2450	120	0,50	1.020	-20/+40	53	43	55	200	5	38
TD-1100/250 ATEX	2630	197	0,81	1.130	-20/+40	59	46	65	250	20	38
TD-1200/315 ATEX	2600	170	0,71	1.320	-20/+40	56	44	59	315	25	38

* Niveau de pression sonore, mesuré à 3 m en champ libre, au point "B" des courbes caractetéristiques.
** Voir la section des Schémas électriques.

DIMENSIONS (mm)

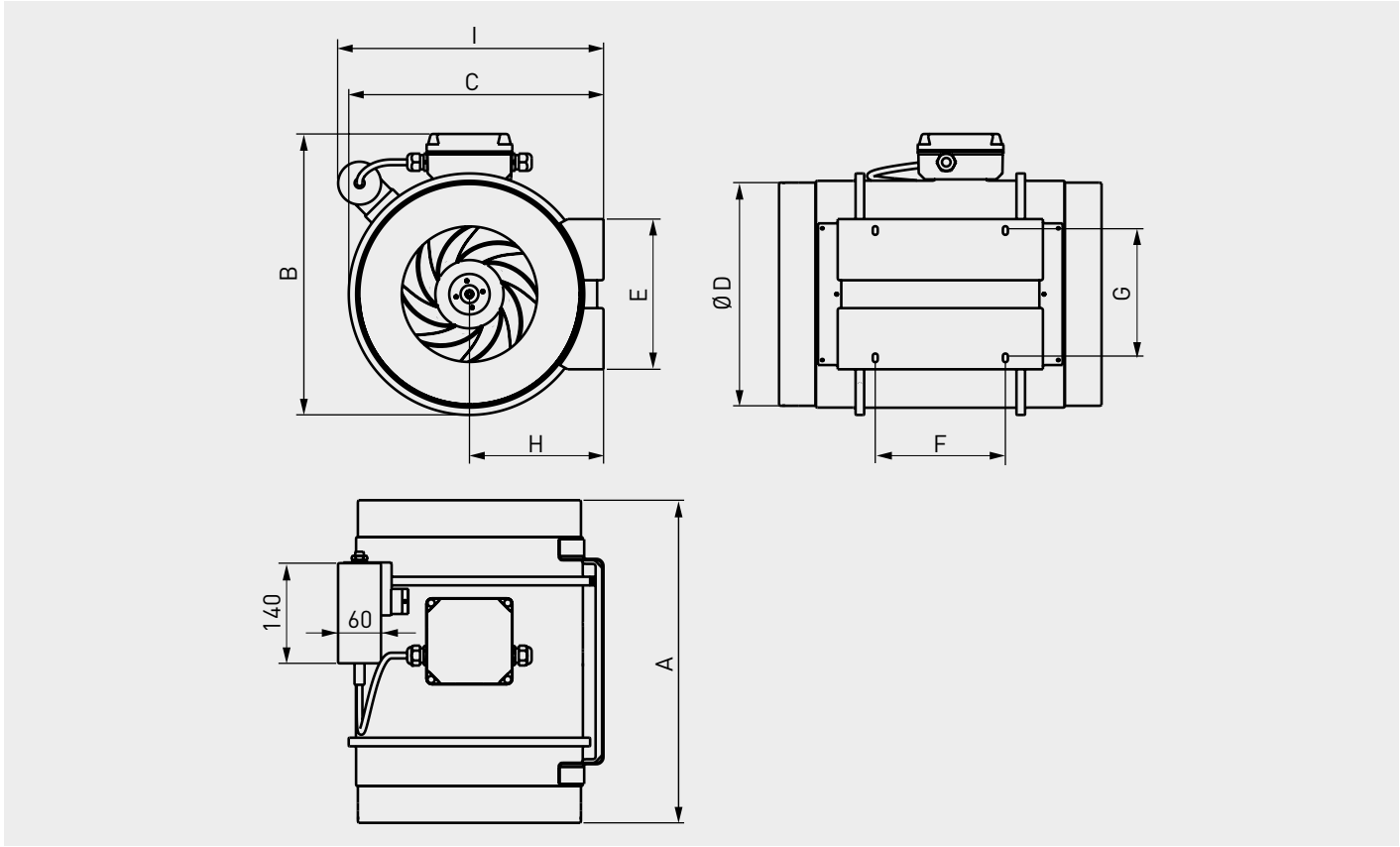

Modèle	A	B	C	Ø D	E	F	G	H	I
TD-800/200 ATEX	302	255	232,5	198	140	100	94	124	228,4
TD-1100/250 ATEX	386	324	291	248	168	145	140	155	339
TD-1200/315 ATEX	450	392	356	312	210	182	178	188	371

COURBES CARACTÉRISTIQUES

- q_v: Débit en m^3/h et m^3/s.
- p_{sf}: Pression statique en mmCE et Pa.
- Air sec normal à 20ºC et 760mmHg.
- Essais aérauliques selon les normes ISO 5801 et AMCA 210-99.

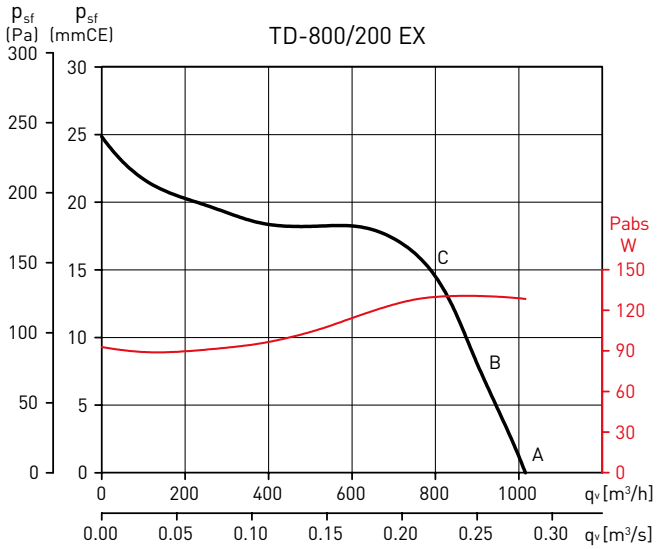

TD-800/200 EX		63	125	250	500	1000	2000	4000	8000	LwA
Aspiration	A	27	43	53	61	69	69	65	56	**73**
	B	29	43	55	62	69	70	66	56	**74**
	C	39	49	69	71	74	70	63	55	**78**
Soufflage	A	50	50	53	64	69	71	66	56	**74**
	B	44	45	54	66	70	71	67	57	**75**
	C	39	48	68	72	75	71	64	55	**78**
Rayonné	A	7	38	37	44	58	61	52	39	**63**
	B	9	38	39	45	58	62	53	39	**64**
	C	19	44	53	54	63	62	50	38	**66**

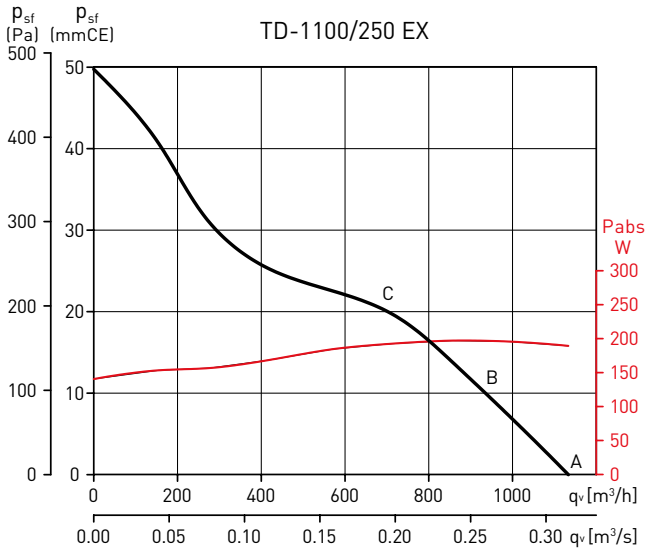

TD-1100/250 EX		63	125	250	500	1000	2000	4000	8000	LwA
Aspiration	A	40	57	69	75	73	76	66	59	**80**
	B	40	58	70	75	72	74	65	57	**79**
	C	40	62	74	73	69	71	62	54	**78**
Soufflage	A	54	55	70	80	82	81	72	62	**86**
	B	48	53	70	80	81	79	70	61	**85**
	C	41	56	72	80	78	76	68	58	**84**
Rayonné	A	32	37	45	53	63	65	55	49	**68**
	B	32	38	46	53	62	63	54	47	**66**
	C	32	42	50	51	59	60	51	44	**63**

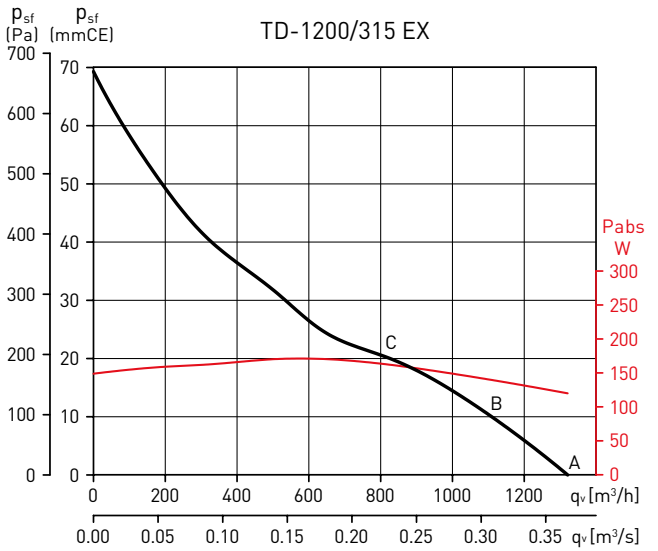

TD-1200/315 EX		63	125	250	500	1000	2000	4000	8000	LwA
Aspiration	A	32	55	67	69	71	69	64	59	**76**
	B	34	58	70	70	71	69	64	59	**76**
	C	39	63	73	72	73	70	65	58	**79**
Soufflage	A	47	55	67	72	74	72	67	62	**78**
	B	42	57	71	73	74	72	67	61	**79**
	C	39	60	74	75	75	74	68	60	**81**
Rayonné	A	20	37	49	55	61	60	51	48	**65**
	B	22	40	52	56	61	60	51	48	**65**
	C	27	45	55	58	63	61	52	47	**66**

ACCESSOIRES DE MONTAGE



MAR

Adaptateur rectangulaire afin de raccorder les TD à des conduits rectangulaires.

Modèle	Type de TD ATEX	Dim. nominale du conduit L x H (mm)
MAR - 800	800/200	315 x 200
MAR - 1000	1100/250	400 x 250
MAR - 2000	1200/315	500 x 315

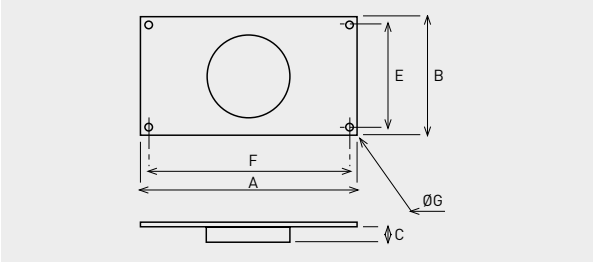

Modèle	A	B	C	E	F	Ø G
MAR - 800	355	240	37	220	335	9
MAR - 1000	440	290	42	270	420	9
MAR - 2000	540	355	52	355	520	9



MRJ

Grilles montées à l'aspiration ou au soufflage du ventilateur afin d'éviter l'entrée d'objets étangers pouvant endomager le ventilateur.

Modèle	Type of TD-ATEX
MRJ - 800	800/200
MRJ - 1000	1100/250
MRJ - 2000	1200/315



ACOPEL EX

Manchette souple pour ambiances explosives.

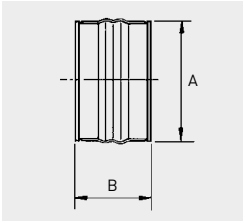

Modèle	Modèle connexion	ØA	B
TD-800/200 EX	ACOPEL EX-200/160 N	200	160
TD-1100/250 EX	ACOPEL EX-250/160 N	250	160
TD-1200/315 EX	ACOPEL EX-315/160 N	315	160

Pour plus d'informations, voir accessoires de montage.

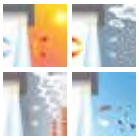

908 Caractéristiques
et applications

COMMERCIAUX



911 CAF
jusqu'à 1.400 m³/h



912 COR-N-RF
jusqu'à 2.700 m³/h



914 COR-N
jusqu'à 2.600 m³/h



916 COR-NW
jusqu'à 3.300 m³/h

COMMERCIAUX ENCASTRABLES



918 COR-FT
jusqu'à 2.400 m³/h



921 COR-FTW
jusqu'à 2.300 m³/h

INDUSTRIELS



924 COR-IND M
jusqu'à 5.000 m³/h



925 COR-IND MW
jusqu'à 4.100 m³/h



927 COR-IND
jusqu'à 6.500 m³/h

FENÊTRE



928 COR-S
jusqu'à 400 m³/h



Placés en applique au dessus des portes ou au plafond, les rideaux d'air sont une protection contre la chaleur, le froid et les courants d'air. Ils limitent l'entrée des poussières, gaz d'échappement, polluants et insectes dans le bâtiment et limitent les dépenses énergétiques en créant un écran.
Les rideaux d'air froid limitent les pertes d'énergie des locaux climatisés (ou chambres froides).
Les rideaux d'air chaud limitent les pertes d'énergie des locaux chauffés, et l'entrée de l'air froid extérieur.
Lorsqu'ils s'installent au dessus de portes toujours ouvertes, les rideaux d'air sont en fonctionnement permanent.
S'ils s'installent au dessus d'une porte s'ouvrant occassionnellement, les rideaux d'air se raccordent à un dispositif permettant de les mettre en marche à l'ouverture de la porte.



En période estivale, l'air chaud ne peut pénétrer dans les locaux climatisés.



En période hivernale, l'air froid ne peut pénétrer dans les locaux chauffés.



La pollution est maintenue à l'extérieur (odeurs, poussières, gaz d'échappement ...).



Les insectes sont repoussés hors du local.



Salles de spectacles



Centres commerciaux



Salons de coiffure



Restaurants



Boutiques



Hôtels



Locaux industriels



Garages



Entrepôts



Centres logistiques



Guichets, réceptions



Pompes à essence

GAMME DE RIDEAUX D'AIR S&P

La large gamme de rideaux d'air S&P couvre les nécessités de tous les secteurs du marché.

RIDEAUX D'AIR EN APPLIQUE
(installation pour une hauteur jusqu'à 3 m)

SERIE CAF
(Versions de 0,9, 1,2 et 1,5 m)

- Rideaux d'air ambiant.

SERIE COR-N / COR-NW
(Versions de 1, 1,5 et 2 m pouvant s'installer en série)

- Rideaux d'air ambiant.
- Rideaux d'air chaud avec résistances électriques de 3, 5, 6, 9, 12 et 18 kW.
- Rideaux d'air chaud avec batteries eau chaude de 9,15 et 24 kW.

RIDEAUX D'AIR ENCASTRABLES
(installation pour une hauteur jusqu'à 3 m)

SERIE COR-FT / COR-FTW
(Versions de 1, 1,5 et 2 m pouvant s'installer en série)

- Rideaux d'air ambiant
- Rideaux d'air chaud avec résistances électriques de 6, 9 et 12 kW.
- Rideaux d'air chaud avec batteries eau chaude de 9 et 15 kW.

RIDEAUX D'AIR INDUSTRIELS
(installation pour une hauteur jusqu'à 5 m)

SERIES COR-IND M / COR-IND MW
(Versions de1 et 1,5 m pouvant s'installer en série)

- Rideaux d'air chaud avec résistances électriques de 12 et 18 kW.
- Rideaux d'air chaud avec batteries eau chaude de 27 et 35 kW.

RIDEAUX D'AIR INDUSTRIELS
(installation pour une hauteur jusqu'à 10 m)

SERIES COR-IND
(Versions de 1 et 1,5 m pouvant s'installer en série)

- Rideaux d'air ambiant.

RIDEAUX D'AIR DE FENETRE
(installation pour une hauteur jusqu'à 1,5 m)

SERIE COR S
(Versions de 0,70 m pouvant s'installer en série)

- Rideaux d'air chaud avec résistances électriques de 4 et 6 kW.

SELECTION DES RIDEAUX D'AIR S&P

Les tableaux de sélection ci-dessous, permettent de déterminer le modèle de rideau d'air à installer en fonction des dimensions des portes et du type d'installation. L'environnement extérieur peut générer des courants d'air qui influent sur la sélection du modèle.

RIDEAUX D'AIR: AIR AMBIANT

Hauteur de porte jusqu'à (m)

10		COR-IND 1000F 230V		COR-IND 1500F 230V	2 pièces en série du modèle COR-IND 1000F
5		COR-IND-M 1000F 230V		COR-IND-M 1500F 230V	2 pièces en série du modèle COR-IND-M 1000F
3	CAF-900M	COR-F-1000 N 230V COR-F-1000 FT 230V (faux plafonds)	CAF-1200M	CAF-1500M COR-F-1500 N 230V COR-F-1500 FT 230V (faux plafonds)	COR F-2000 N 2 pièces en série du modèle COR 1000 N o COR 1000 FT (faux plafonds)
	0,9	1	1,2	1,5	2

Largeur de porte jusqu'à (m)*

* Pour les portes ayant une largeur supérieure à 2 m, il est possible d'installer plusieurs rideaux d'air du même modèle en série

RIDEAUX D'AIR AVEC BATTERIE ELECTRIQUE: AIR AMBIANT / AIR CHAUD

Hauteur de porte jusqu'à (m)

5	COR-IND-M 1000/12 400V	COR-IND-M 1500/18 400V	2 pièces en série du modèle COR-IND-M 1000
3	COR-3,5-1000 N 230V COR-6-1000 N 400V COR-9-1000 N COR-6-1000 FT 400V COR-9-1000 FT (faux plafonds)	COR-9-1500 N 400V COR-12-1500 N COR-9-1500 FT 400V COR-12-1500 FT (faux plafonds)	2 pièces en série du modèle COR-18-2000 N COR 1000 N or COR 1000 FT (faux plafonds)
	1	1,5	2

Largeur de porte jusqu'à (m)*

* Pour les portes ayant une largeur supérieure à 2 m, il est possible d'installer plusieurs rideaux d'air du même modèle en série

RIDEAUX D'AIR AVEC BATTERIE EAU CHAUDE

Hauteur de porte jusqu'à (m)

5	COR-IND-M 1000 W 27	COR-IND-M 1500 W 35	
3	COR-1000 NW 9 COR-1000 FTW 10 (faux plafonds)	COR-1500 NW 15 COR-1500 FTW 17 (faux plafonds)	COR-2000 NW 24
	1	1,5	2

Largeur de porte jusqu'à (m)*

* Pour les portes ayant une largeur supérieure à 2 m, il est possible d'installer plusieurs rideaux d'air du même modèle en série



Locaux tertiaires et commerciaux.

Caracteristiques
Installation en applique au dessus des portes pour une hauteur jusqu'à 3 m.
Moteur avec roulements à billes et protection thermique à réarmement manuel.
Ventilateur centrifuge.
Déflecteur d'air de sortie.
Il incorpore un capteur magnétique pour contrôler le fonctionnement de rideau d'air quand la porte s'ouvre ou se ferme.
Câble électrique avec prise (1,5 m).



TELECOMMANDE (incluse)
– Telecommande infrarouges.
– Interrupteur marche / arrêt.
– Commande des vitesses.
LxAxH (mm): 120x50x15

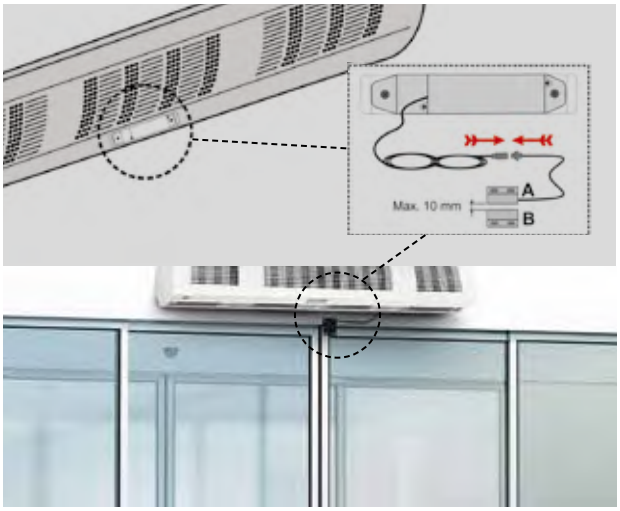

Capteur magnétique de porte ouverte/fermée (Inclus)

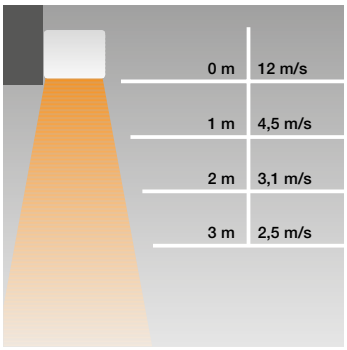

Distance / Vitesse d'air

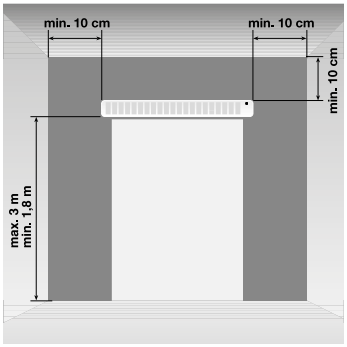

Hauteur installation

DIMENSIONS (mm)

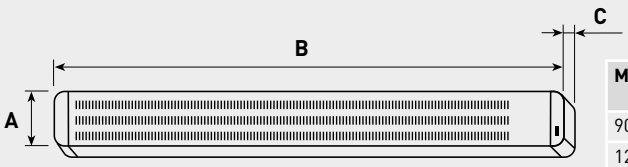

Modèle	Dimensions (mm)
900	A: 220 B: 900 C: 215
1200	A: 220 B: 1.200 C: 215
1500	A: 220 B: 1.500 C: 215

CARACTERISTIQUES TECHNIQUES

Modèle	Tension 50-60 Hz (V)	Puissance moteur (W)	Nbs de vitesse	Débit (m^3/h)		Vitesse d'air[1] à 0,05 m (m/s)	Niveau de pression sonore[2] (dB(A))	Int. Abs. (A)	Poids (kg)	Couleur	Sélecteur vitesse	Capteur magnétique de porte ouverte/fermée
				Vitesse								
				Grande	Petite							
CAF-900 M	220-240	245	2	896	744	13	51,7	1,2	17	Blanc RAL 9003	Telecommande infrarouges incluse	•
CAF-1200 M	220-240	330	2	1.100	907	12	53,1	1,6	21	Blanc RAL 9003	Telecommande infrarouges incluse	•
CAF-1500 M	220-240	400	2	1.400	1.160	12	54,7	1,8	25	Blanc RAL 9003	Telecommande infrarouges incluse	•

[1] Débit maxi. mesuré selon les normes AMCA 220.
[2] Mesurée à 3 m en champs libre.



Locaux tertiaires et commerciaux, locaux industriels.

Caractéristiques
Installation en applique au dessus des portes pour une hauteur jusqu'à 3 m.
Construction métallique, flasque en polycarbonate, couleur blanc.
Plusieurs rideaux d'air peuvent être montés en série (adaptables à toutes les largeurs de portes).
Ventilateur à roue tangentielle à haut rendement, parfaitement équilibrée, garantissant un faible niveau sonore.
Livré avec télécommande.



Télécommande
- Commande de la vitesse.
- Commande de la puissance de chauffe (modèles air ambiant / air chaud).
- Mode AUTO.

LxAxH (mm): 65x18x113

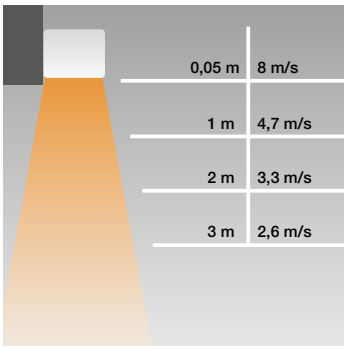

Distance / Vitesse d'air

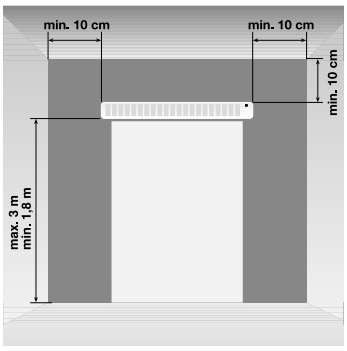

Hauteur installation

DIMENSIONS (mm)

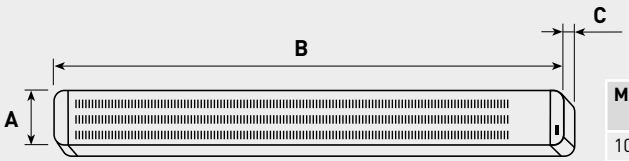

Modèle	Dimensions (mm)
1000	A: 210 B: 1.080 C: 250
1500	A: 210 B: 1.686 C: 250
2000	A: 210 B: 2.186 C: 250

CARACTERISTIQUES TECHNIQUES

Modèle	Tension 50 Hz (V)	Puissance de chauffle (kW)	Puissance moteur (W)	Nbs de vitesse	Débit (m^3/h) Vitesse			Vitesse d'air[1] à 0,05 m (m/s)	Δ T maxi (°C) Vitesse			Niveau de pression sonore[2] (dB(A))	Int. Abs. (A)	Fusible termique	Mode de fonction-nement	Poids (kg)	Couleur
					Grande	Moyenne	Petite		Grande	Moyenne	Petite						
COR-F-1000 N RF	230		100	2	1.400		1.100	8				48	0,5		F	15	Blanc RAL 9003
COR-F-1500 N RF	230		200	2	2.700		2.100	8				50	0,8		F	20	Blanc RAL 9003
COR-F-2000 N RF	230		142	2	2.700		2.200	8				49	0,63		F	26	Blanc RAL 9003
COR-3,5-1000 N RF	230	3,5	100	3	1.400	1.100	750	8	7	9	14	48	15,5	•	F/C	16	Blanc RAL 9003
COR-6-1000 N RF	3N 400	3 / 6	100	3	1.400	1.100	750	8	13	16	23	48	8,6	•	F/C	16	Blanc RAL 9003
COR-9-1000 N RF	3N 400	4,5 / 9	100	3	1.300	1.100	1.000	8	20	24	26	48	13	•	F/C	16	Blanc RAL 9003
COR-9-1500 N RF	3N 400	4,5 / 9	200	3	2.500	2.000	1.200	8	11	13	22	50	13	•	F/C	21	Blanc RAL 9003
COR-12-1500 N RF	3N 400	6 / 12	200	3	2.500	1.900	1.100	8	14	18	32	49	17,3	•	F/C	22	Blanc RAL 9003
COR-18-2000 N RF	3N 400	9 / 18	200	3	2.600	2.300	2.000	8	20	23	26	49	26	•	F/C	30	Blanc RAL 9003

[1] Débit maxi. mesuré selon les normes AMCA 220.
[2] Mesurée à 3 m en champs libre.

FONCTIONS DE TELECOMMANDE

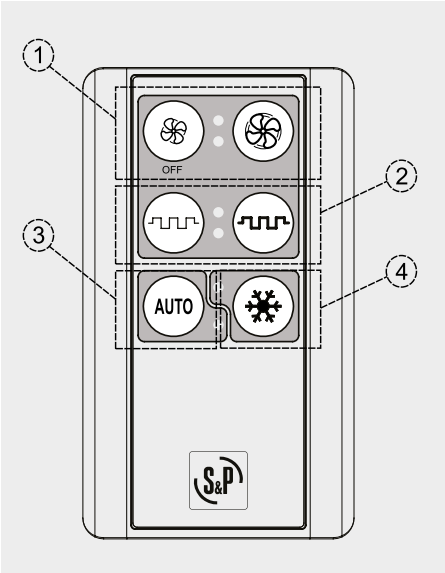

Version air ambiant / chaud

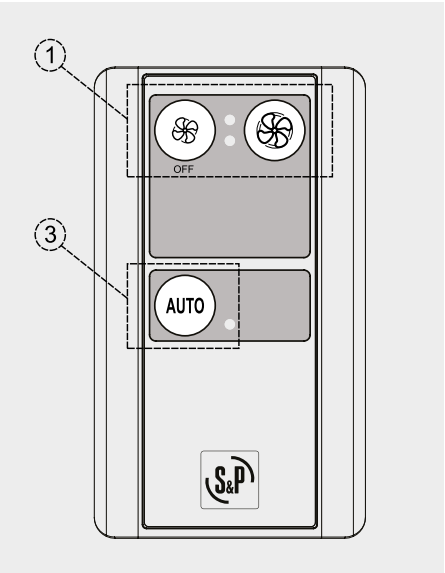

Version air ambiant

① Commande de la vitesse.

② Commande de la puissance de chauffe.

③ Mode AUTO. Fait fonctionner le rideau d'air en petite vitesse et en moyenne puissance de chauffe quand la porte automatique est fermée. Quand la porte s'ouvre, le rideau d'air passe en grande vitesse et en puissance de chauffe maximale (pour les versions en air ambiant, seule change la vitesse).

Cette fonction est contrôlée par une temporisation réglable entre 30 secondes et 10 minutes. Quand le temps est écoulé, le rideau d'air fonctionne de nouveau en petite vitesse et en moyenne puissance de chauffe. (Le contact de porte CR-MAGNET est nécessaire pour cette application).

④ Activation et désactivation de la fonction chauffage.

ACCESSOIRES



CR-MAGNET
Contact fin de coursepour porte livré avec un câble de 1,5 m.
LxAxH (mm): 45x12x10

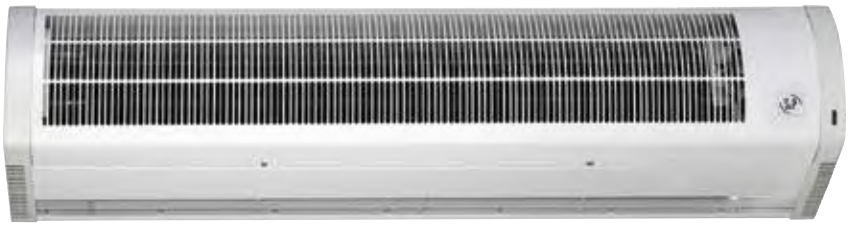

Locaux tertiaires et commerciaux, locaux industriels.
Installation en applique au dessus des portes pour une hauteur jusqu'à 3 m.

Caractéristiques
Construction métallique, flasque en polycarbonate, couleur blanc.
Plusieurs rideaux d'air peuvent être montés en série (adaptables à toutes les largeurs de portes), les commandes déportées peuvent piloter jusqu'à 5 unités du même modèle en série.
Ventilateur à roue tangentielle à haut rendement, parfaitement équilibrée, garantissant un faible niveau sonore.
Livré avec commande déportée.



CR-F
Boîtier de commande déportée, livré avec rideau d'air, Il permet de réguler la vitesse des modèles F (air ambiant). Possibilité de piloter jusqu'à 5 unités du même modèle simultanément.
LxAxH (mm): 88x47x88.



CR-6/9 N
Boîtier de commande déportée, livré avec rideau d'air. Il permet de réguler la puissance et la vitesse des modèles F/C (air ambiant / air chaud). Possibilité de piloter jusqu'à 5 unités du même modèle simultanément.
Positions:
Air ambiant: 3 vitesses.
Air chaud: 3 vitesses + 2 puissances de chauffe.
LxAxH (mm): 88x47x88.

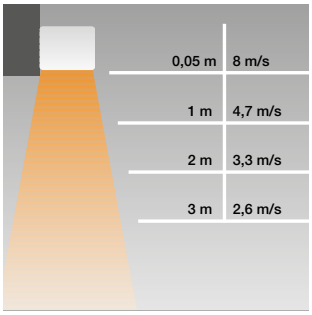

Distance / Vitesse d'air

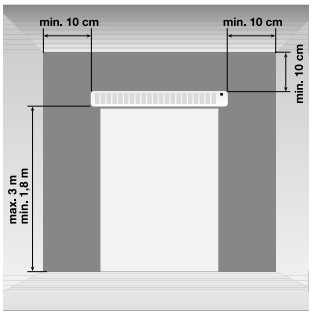

Hauteur installation

DIMENSIONS (mm)

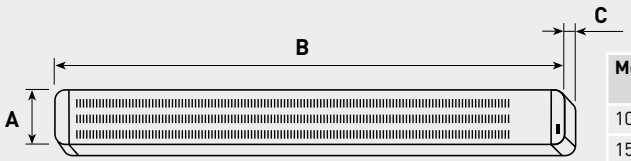

Modèle	Dimensions (mm)
1000	A: 210 B: 1.080 C: 250
1500	A: 210 B: 1.686 C: 250
2000	A: 210 B: 2.186 C: 250

CARACTERISTIQUES TECHNIQUES

Modèle	Tension 50 Hz (V)	Puissance de chauffle (kW)	Puissance moteur (W)	Nbs de vitesse	Débit (m^3/h) Vitesse			Vitesse d'air[1] à 0,05 m (m/s)	Δ T maxi (ºC) Vitesse			Niveau de pression sonore[2] (dB(A))	Int. Abs. (A)	Fusible termique	Raccorde-ment à un thermostat	Mode de fonction-nement	Poids (kg)	Couleur	Sélecteur vitesse
					Grande	Moyenne	Petite		Grande	Moyenne	Petite								
COR-F-1000 N	230		100	2	1.400		1.100	8				48	0,5			F	15	Blanc RAL 9003	CR-F
COR-F-1500 N	230		200	2	2.700		2.100	8				50	0,8			F	20	Blanc RAL 9003	CR-F
COR-F-2000 N	230		142	2	2.700		2.200	8				49	0,63			F	26	Blanc RAL 9003	CR-F
COR-3,5-1000 N	230	3,5	100	3	1.400	1.100	750	8	7	9	14	48	15,5	•	•	F/C	16	Blanc RAL 9003	CR-3,5 N
COR-6-1000 N	3N 400	3 / 6	100	3	1.400	1.100	750	8	13	16	23	48	8,6	•	•	F/C	16	Blanc RAL 9003	CR-6/9 N
COR-9-1000 N	3N 400	4,5 / 9	100	3	1.300	1.100	1.000	8	20	24	26	48	13	•	•	F/C	16	Blanc RAL 9003	CR-6/9 N
COR-9-1500 N	3N 400	4,5 / 9	200	3	2.500	2.000	1.200	8	11	13	22	50	13	•	•	F/C	21	Blanc RAL 9003	CR-6/9 N
COR-12-1500 N	3N 400	6 / 12	200	3	2.500	1.900	1.100	8	14	18	32	49	17,3	•	•	F/C	22	Blanc RAL 9003	CR-6/9 N
COR-18-2000 N	3N 400	9 / 18	200	3	2.600	2.300	2.000	8	20	23	26	49	26	•	•	F/C	30	Blanc RAL 9003	CR-6/9 N

[1] Débit maxi. mesuré selon les normes AMCA 220.
[2] Mesurée à 3 m en champs libre.

ACCESSOIRES



CR-AUTOMATIC
(a utiliser uniquement avec les modèles électriques)
Sélecteur de puissance et de vitesse pour contrôle manuel ou automatique (modes hiver et été). Contact de porte inclus.
LxAxH (mm): 180x180x100.

Fonctions

1- Commande manuelle de la vitesse et de la puissance de chauffe. Positions:
Air ambiant: 3 vitesses
Air chaud: 3 vitesses

2- Commande de la puissance de chauffe.

3- Commande manuelle / automatique.
La commande manuelle active l'interrupteur rotatif 1.
Commande automatique:
- fonctionnement en petite vitesse et en puissance de chauffe réduite lorsque la porte est fermée.
- fonctionnement en grande vitesse et en puissance de chauffe maximale lorsque la porte automatique s'ouvre.

Une temporisation réglable de 30 secondes à 10 minutes (réglée en usine sur 30 secondes) maintient cet état.
En fin de temporisation, le rideau d'air fonctionne de nouveau en petite vitesse et en puissance de chauffe réduite.

4- Commande été / hiver. Disponible en mode automatique.
Lorsque le mode hiver est activé, le ventilateur et la batterie sont actifs.
Lorsque le mode été est activé, seul le ventilateur est actif.

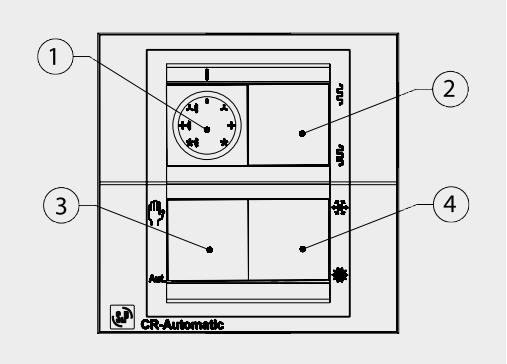

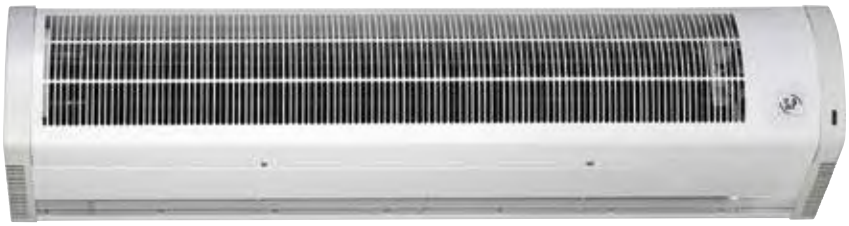

Locaux tertiaires et commerciaux, locaux industriels.
Installation en applique au dessus des portes pour une hauteur jusqu'à 3 m.

Caractéristiques
Construction métallique, flasque en polycarbonate, couleur blanc.
Plusieurs rideaux peuvent être montés en série (adaptables à toutes les largeurs de portes), les commandes déportées peuvent piloter jusqu'à 5 unités du même modèle en série.
Ventilateur à roue tangentielle à haut rendement, parfaitement équilibrée, garantissant un faible niveau sonore.
Livré avec commande déportée.
Batterie à eau (W): monophasé 230V 50Hz.



CR-W
Boîtier de commande déportée. Possibilité de piloter simultanément jusqu'à 5 unités du même modèle en série.
Positions: 3 vitesses.

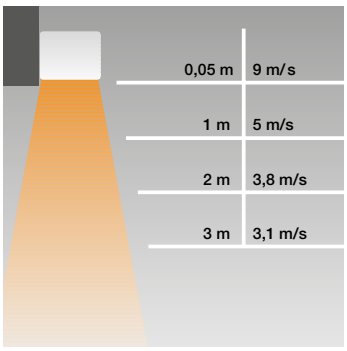

Distance / Vitesse d'air

DIMENSIONS (mm)

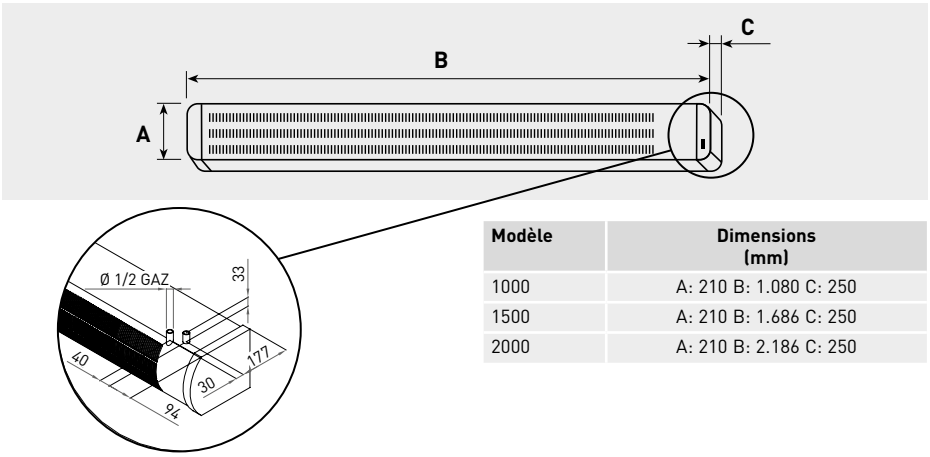

Modèle	Dimensions (mm)
1000	A: 210 B: 1.080 C: 250
1500	A: 210 B: 1.686 C: 250
2000	A: 210 B: 2.186 C: 250

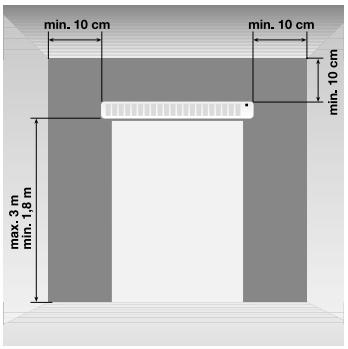

Hauteur installation

CARACTERISTIQUES TECHNIQUES

Modèle	Tension 50 Hz (V)	Puissance de chauffe[1] (kW)	Puissance moteur (W)	Nbs de vitesse	Débit (m³/h)			Vitesse d'air[2] à 0,05 m	Δ T maxi[3] (°C)			Niveau de pression sonore (dB(A))	Int. abs. (A)	Débit eau (l/s)	Tube connexion eau	Mode de fonction-nement	Poids (kg)	Couleur
					Vitesse				Vitesse									
					Grande	Moyenne	Petite		Grande	Moyenne	Petite							
COR-1000 NW 9	230	10	115	3	1.600	1.000	800	9	18	21	24	48	0,5	0,12	1/2"	F/C	19	Blanc RAL 9003
COR-1500 NW 15	230	16,4	180	3	2.800	1.900	1.400	9	19	22	24	50	0,8	0,2	1/2"	F/C	25	Blanc RAL 9003
COR-2000 NW 24	230	21,9	160	3	3.300	2.200	1.700	8	20	23	25	48	0,7	0,3	1/2"	F/C	33	Blanc RAL 9003

[1] Valeurs aux conditions suivantes: température d'eau 80/60°C, vitesse maximale, température de l'air intérieur +15°C.
[2] Débit maxi. mesuré selon les normes AMCA 220.
[3] Valeurs aux conditions suivantes: température d'eau 80/60°C, température de l'air intérieur +15°C.

TEMPERATURE D'ENTREE / SORTIE D'EAU 90/70ºC			Temperature d'entrée d'air = + 15ºC				Temperature d'entrée d'air = + 20ºC			
Modèle	**Vitesse ventilateur**	**Débit (m³/h)**	**Perte de charge (kPa)**	**Débit d'eau (l/s)**	**Puissance de chauffe (kW)**	**Tº sortie d'air (ºC)**	**Perte de charge (kPa)**	**Débit d'eau (l/s)**	**Puissance de chauffe (kW)**	**Tº sortie d'air (ºC)**
COR-1000 NW 9	GRANDE	1.600	13,02	0,14	12,0	37	11,16	0,13	11,0	40
	MOYENNE	1.100	8,69	0,11	9,5	40	7,44	0,10	8,7	43
	PETITE	800	6,08	0,09	7,8	43	5,21	0,08	7,1	46
COR-1500 NW 15	GRANDE	2.800	56,47	0,26	21,4	37	48,52	0,23	19,6	41
	MOYENNE	1.900	36,96	0,20	16,8	41	31,82	0,18	15,4	44
	PETITE	1.400	26,18	0,17	14	44	22,48	0,15	12,7	47
COR-2000 NW 24	GRANDE	3.300	34,46	0,32	26,4	38	29,65	0,29	24,3	42
	MOYENNE	2.200	22,1	0,24	20,5	42	18,98	0,22	18,8	45
	PETITE	1.700	16,47	0,21	17,4	45	14,15	0,19	15,9	48

TEMPERATURE D'ENTREE / SORTIE D'EAU 80/60ºC			Temperature d'entrée d'air = + 15ºC				Temperature d'entrée d'air = + 20ºC			
Modèle	**Vitesse ventilateur**	**Débit (m³/h)**	**Perte de charge (kPa)**	**Débit d'eau (l/s)**	**Puissance de chauffe (kW)**	**Tº sortie d'air (ºC)**	**Perte de charge (kPa)**	**Débit d'eau (l/s)**	**Puissance de chauffe (kW)**	**Tº sortie d'air (ºC)**
COR-1000 NW 9	GRANDE	1.600	9,73	0,12	10,0	33	8,06	0,11	9,0	37
	MOYENNE	1.100	6,48	0,09	7,9	36	5,38	0,09	7,1	39
	PETITE	800	4,54	0,08	6,5	39	3,77	0,07	5,8	42
COR-1500 NW 15	GRANDE	2.800	42,35	0,21	17,9	34	35,33	0,19	16,2	37
	MOYENNE	1.900	28,85	0,17	14,1	37	23,25	0,15	12,7	40
	PETITE	1.400	19,77	0,14	12	39	16,51	0,13	10,5	42
COR-2000 NW 24	GRANDE	3.300	25,75	0,26	22,1	35	21,47	0,23	19,5	38
	MOYENNE	2.200	16,5	0,21	17,2	38	13,76	0,19	15,5	38
	PETITE	1.700	12,29	0,17	14,5	40	10,24	0,16	13,1	43

TEMPERATURE D'ENTREE / SORTIE D'EAU 70/50ºC			Temperature d'entrée d'air = + 15ºC				Temperature d'entrée d'air = + 20ºC			
Modèle	**Vitesse ventilateur**	**Débit (m³/h)**	**Perte de charge (kPa)**	**Débit d'eau (l/s)**	**Puissance de chauffe (kW)**	**Tº sortie d'air (ºC)**	**Perte de charge (kPa)**	**Débit d'eau (l/s)**	**Puissance de chauffe (kW)**	**Tº sortie d'air (ºC)**
COR-1000 NW 9	GRANDE	1.600	6,71	0,12	9,7	29	5,29	0,08	6,9	33
	MOYENNE	1.100	4,5	0,08	6,3	32	0,48	0,07	5,5	35
	PETITE	800	7,5	0,06	5,2	34	6,27	0,05	4,5	37
COR-1500 NW 15	GRANDE	2.800	30,01	0,17	14,4	30	23,84	0,15	12,7	33
	MOYENNE	1.900	19,69	0,14	11,4	32	15,71	0,12	10,0	36
	PETITE	1.400	14	0,11	9	35	11,14	0,10	8,2	37
COR-2000 NW 24	GRANDE	3.300	18,08	0,21	17,8	31	14,38	0,19	15,6	34
	MOYENNE	2.200	11,64	0,17	13,8	33	9,25	0,15	12,2	36
	PETITE	1.700	8,7	0,14	11,8	35	6,93	0,12	10,3	38

TEMPERATURE D'ENTREE / SORTIE D'EAU 60/40ºC			Temperature d'entrée d'air = + 15ºC				Temperature d'entrée d'air = + 20ºC			
Modèle	**Vitesse ventilateur**	**Débit (m³/h)**	**Perte de charge (kPa)**	**Débit d'eau (l/s)**	**Puissance de chauffe (kW)**	**Tº sortie d'air (ºC)**	**Perte de charge (kPa)**	**Débit d'eau (l/s)**	**Puissance de chauffe (kW)**	**Tº sortie d'air (ºC)**
COR-1000 NW 9	GRANDE	1.600	4,09	0,07	5,9	26	7,15	0,06	4,9	29
	MOYENNE	1.100	6,81	0,06	4,7	27	5,2	0,05	3,9	27
	PETITE	800	5,12	0,05	3,8	29	3,85	0,04	3,2	32
COR-1500 NW 15	GRANDE	2.800	18,88	0,13	10,9	26	13,82	0,11	9,1	30
	MOYENNE	1.900	12,52	0,10	8,6	28	9,17	0,09	7,2	31
	PETITE	1.400	8,93	0,08	7	30	6,55	0,07	6,0	33
COR-2000 NW 24	GRANDE	3.300	11,41	0,16	13,4	27	8,3	0,13	11,2	30
	MOYENNE	2.200	7,32	0,12	10,4	29	5,35	0,1	8,7	32
	PETITE	1.700	5,47	0,11	8,8	30	9,72	0,09	7,4	38



Locaux tertiaires et commerciaux, locaux industriels.
Installation encastrée au dessus des portes pour une hauteur jusqu'à 3 m.

Caractéristiques

Construction métallique.
Montage en faux-plafond ou dans un coffre d'habillage.
Seule la grille plafond est visible du local.
La grille n'est pas founie avec le rideau d'air. Elle doit être commandée séparément. Plusieurs rideaux peuvent être montés en série (adaptables à toutes les largeurs de portes), les commandes déportées peuvent piloter jusqu'à 5 unités du même modèle en série.
Ventilateur à roue tangentielle à haut rendement, parfaitement équilibrée, garantissant un faible niveau sonore.
Livré avec commande déportée.

2 versions

- Air ambiant seul (F): COR-F.
- Air ambiant / air chaud (F/C).

Sur demande

Grille de plafond permettant la reprise d'air et le soufflage du rideau d'air.
Différentes couleurs disponibles: finition alu anodisé, noire RAL 9005 ou peint en blanc RAL 9016.



CR-F
Boîtier de commande déportée, livré avec rideau d'air, Il permet de réguler la vitesse des modèles F (air ambiant). Possibilité de piloter jusqu'à 5 unités du même modèle simultanément.
LxAxH (mm): 88x47x88.



CR-6/9 N
Boîtier de commande déportée, livré avec rideau d'air. Il permet de réguler la puissance et la vitesse des modèles F/C (air ambiant / air chaud). Possibilité de piloter jusqu'à 5 unités du même modèle simultanément. Positions:
Air ambiant: 3 vitesses
Air chaud: 3 vitesses +
2 puissances de chauffe.
LxAxH (mm): 88x47x88.

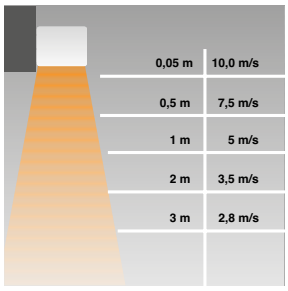

Distance / Vitesse d'air

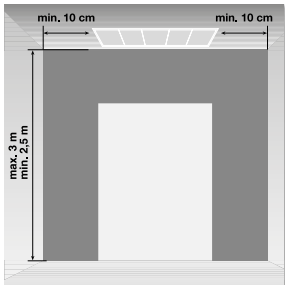

Hauteur installation

CARACTERISTIQUES TECHNIQUES

Modèle	Tension 50 Hz (V)	Puissance de chauffe (kW)	Puissance moteur (W)	Nbs de vitesse	Débit (m³/h)			Vitesse d'air[1] (m/s) at 0,05 m	Δ T maxi. (°C)				Niveau de pression sonore[2] (dB(A))	Int. abs. (A)	Fusible thermique	Mode de fonctionnement	Poids (kg)	Grille colour[3] (la grille n'est pas incluse avec le rideau d'air, elle doit être commandée séparément)	Sélecteur puissance
					Vitesse				Puissance maxi.		Puissance mini.								
					Grande	Moyenne	Petite		Grande vitesse	Petite vitesse	Grande vitesse	Petite vitesse							
COR F-1000 FT	230		128	2	1.700		1.300	9					59	0,55		F	20	Blanc RAL 9016 ou Aluminium	CR-F
COR F-1500 FT	230		164	2	2.600		2.300	9					61	0,71		F	30	Blanc RAL 9016 ou Aluminium	CR-F
COR-6-1000 FT	3N 400	3 / 6	128	3	1.600	1.300	1.000	10	11	18	5	9	59	8,6	•	F/C	24	Blanc RAL 9016 ou Aluminium	CR-6/9 N
COR 9-1000 FT	3N 400	4,5 / 9	128	3	1.600	1.300	1.000	10	16	26	8	13	59	13	•	F/C	24	Blanc RAL 9016 ou Aluminium	CR-6/9 N
COR-9-1500 FT	3N 400	4,5 / 9	166	3	2.400	2.100	1.700	10	11	15	5	8	61	13	•	F/C	35	Blanc RAL 9016 ou Aluminium	CR-6/9 N
COR-12-1500 FT	3N 400	6 / 12	166	3	2.400	2.100	1.700	10	15	21	7	10	61	17,3	•	F/C	35	Blanc RAL 9016 ou Aluminium	CR-6/9 N

[1] Débit maxi. mesuré selon les normes AMCA 220.
[2] Mesurée à 3 m en champs libre.
[3] Couleurs standards. Aussi disponible en noir RAL 9005.

DIMENSIONS (mm)

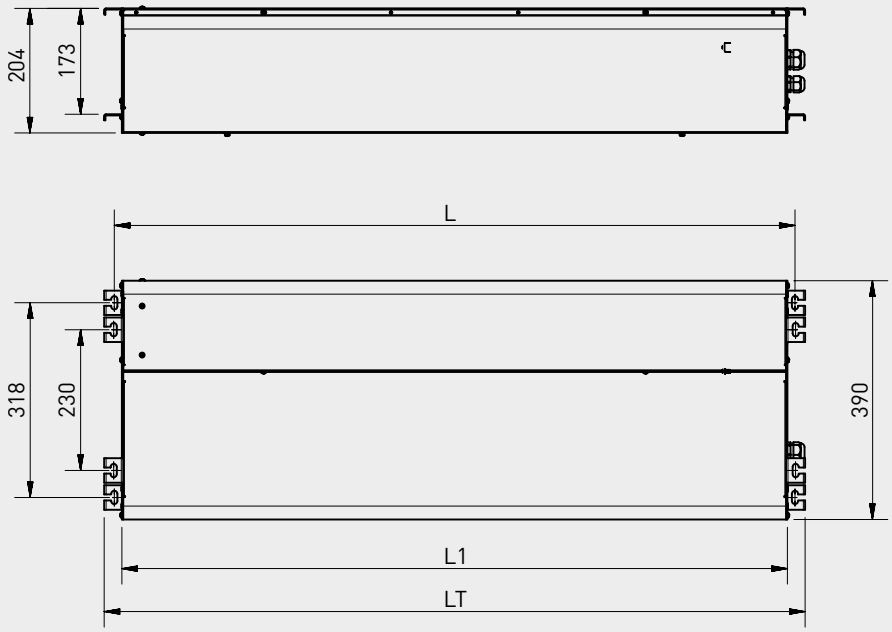

Modèle	Dimensions (mm)		
	L	L1	LT
1000	1115	1087	1145
1500	1722	1694	1752

GRILLES POUR RIDEAUX D'AIR COR-FT

Les grilles ne sont pas incluses avec le rideau d'air. Elles doivent se commander séparément.

Couleurs standards:
- Blanc, RAL 9016
- Aluminium
- Noire, RAL 9005, sur demande
- Pour d'autres RAL, nous consulter

Dimensions (mm)
Les grilles ne sont pas incluses avec le rideau d'air. Elles doivent se commander séparément.

Modèle	Dimensions (mm)		Poids (kg)
	L	A	
REJA COR-FT 1000	1153	743	5
REJA COR-FT 1500	1760	1350	7
REJA COR-FT-2000	2300	1890	10

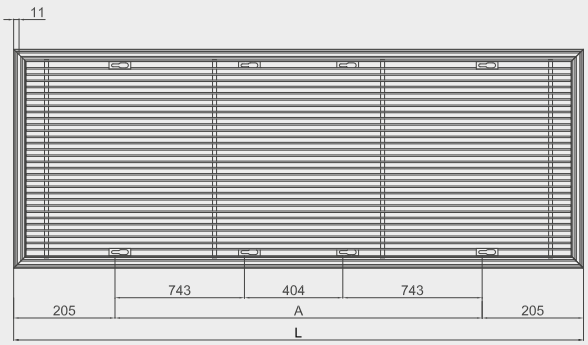

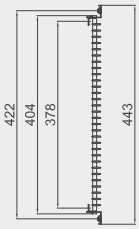

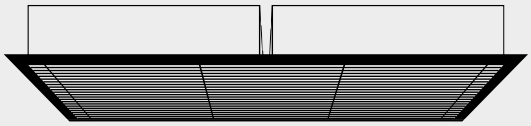

2 pcs COR-1000 FT ou COR-1000 FTW + 1 REJA-FT 2000

ACCESSOIRES



CR-AUTOMATIC
(a utiliser uniquement avec les modèles électriques)
Sélecteur de puissance et de vitesse pour contrôle manuel ou automatique (modes hiver et été). Contact de porte inclus.
LxAxH (mm): 180x180x100.

Fonctions

1- Commande manuelle de la vitesse et de la puissance de chauffe. Positions:
Air ambiant: 3 vitesses
Air chaud: 3 vitesses

2- Commande de la puissance de chauffe.

3- Commande manuelle / automatique.
La commande manuelle active l'interrupteur rotatif 1.
Commande automatique:
- fonctionnement en petite vitesse et en puissance de chauffe réduite lorsque la porte est fermée.
- fonctionnement en grande vitesse et en puissance de chauffe maximale lorsque la porte automatique s'ouvre.

Une temporisation réglable de 30 secondes à 10 minutes (réglée en usine sur 30 secondes) maintient cet état.
En fin de temporisation, le rideau d'air fonctionne de nouveau en petite vitesse et en puissance de chauffe réduite.

4- Commande été / hiver. Disponible en mode automatique.
Lorsque le mode hiver est activé, le ventilateur et la batterie sont actifs.
Lorsque le mode été est activé, seul le ventilateur est actif.

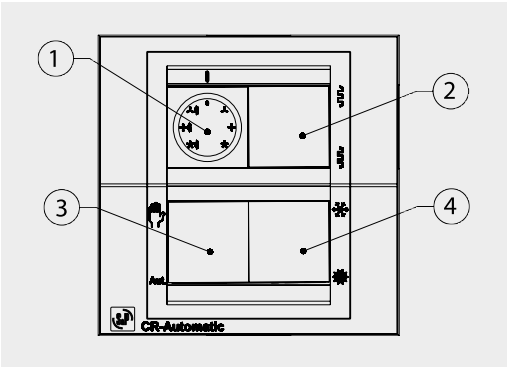



Locaux tertiaires et commerciaux, locaux industriels.
Installation en encastrée au dessus des portes pour une hauteur jusqu'à 3 m.

Caractéristiques
Construction métallique.
Montage en faux-plafond ou dans un coffre d'habillage.
Seule la grille plafond est visible du local.
La grille n'est pas founie avec le rideau d'air. Elle doit être commandée séparément. Plusieurs rideaux peuvent être montés en série (adaptables à toutes les largeurs de portes), les commandes déportées peuvent piloter jusqu'à 5 unités du même modèle en série.
Ventilateur à roue tangentielle à haut rendement, parfaitement équilibrée, garantissant un faible niveau sonore.
Livré avec commande déportée.
Batterie à eau (W): monophasé 230V 50Hz.

Sur demande
Grille de plafond permettant la reprise d'air et le soufflage du rideau d'air.
Différentes couleurs disponibles: finition alu anodisé, noire RAL 9005 ou peint en blanc RAL 9016.



CR-W
Boîtier de commande déportée. Possibilité de piloter simultanément jusqu'à 5 unités du même modèle en série.
Positions: 3 vitesses.

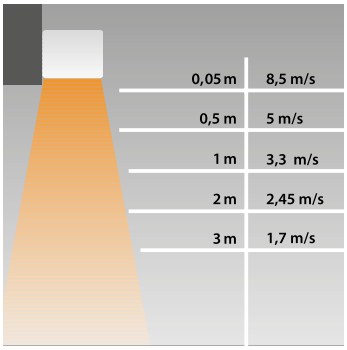

Distance / Vitesse d'air

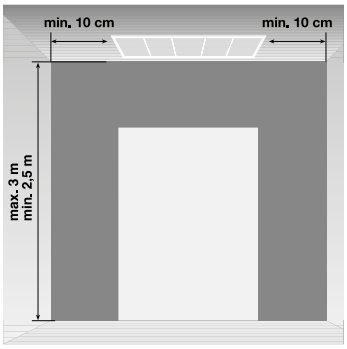

Hauteur installation

CARACTERISTIQUES TECHNIQUES

Modèle	Tension 50 Hz (V)	Puissance de chauffe[1] (kW)	Puissance moteur (W)	Nbs de vitesse	Débit (m³/h)			Vitesse d'air[2] à 0,05 m (m/s)	Δ T maxi[3] (°C)			Niveau de pression sonore (dB(A))	Int. abs. (A)	Débit eau (l/s)	Tube connexion eau	Mode de fonction-nement	Poids (kg)	Grille colour (la grille n'est pas incluse avec le rideau d'air, elle doit être commandée séparément)
					Vitesse				Vitesse									
					Grande	Moyenne	Petite		Grande	Moyenne	Petite							
COR-1000 FTW 10	230	9,2	101	3	1.400	1.100	750	8,5	22	25	29	60	0,46	0,12	1 / 2"	F/C	23	Blanc RAL 9016 ou Aluminium
COR-1500 FTW 17	230	16,0	135	3	2.300	1.900	1.400	8,5	22	25	29	62	0,62	0,20	1 / 2"	F/C	34	Blanc RAL 9016 ou Aluminium

[1] Valeurs aux conditions suivantes: température d'eau 80/60°C, vitesse maximale, température de l'air intérieur +15°C.
[2] Débit maxi. mesuré selon les normes AMCA 220.
[3] Valeurs aux conditions suivantes: température d'eau 80/60°C, température de l'air intérieur +15°C.

DIMENSIONS (mm)

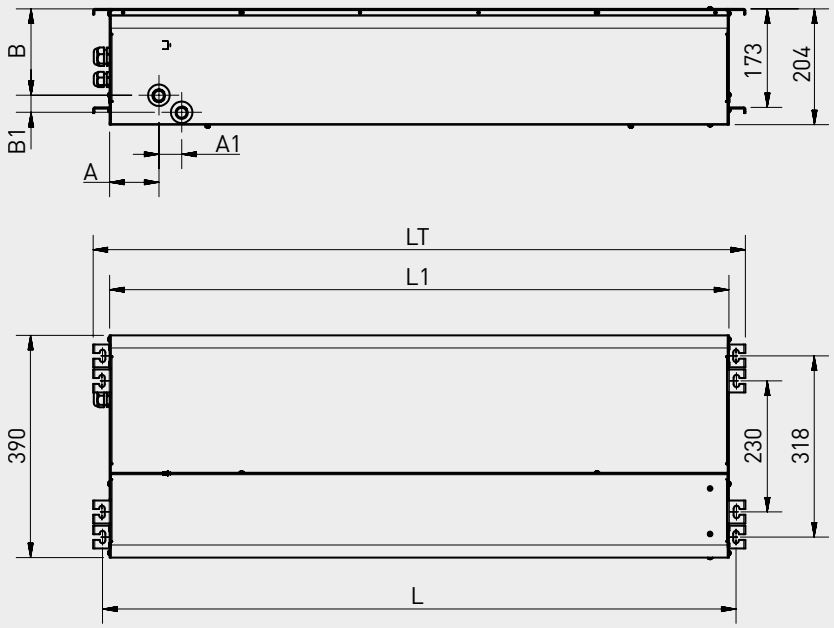

Modèle	Dimensions (mm)						
	A	A1	B	B1	L	L1	LT
1000	86,5	40	151,5	30	1115	1087	1145
1500	86,5	40	151,5	30	1722	1694	1752

GRILLES POUR RIDEAUX D'AIR COR-FTW

Les grilles ne sont pas incluses avec le rideau d'air. Elles doivent se commander séparément.

Couleurs standards:
- Blanc, RAL 9016
- Aluminium
- Noire, RAL 9005, sur demande
- Pour d'autres RAL, nous consulter

Dimensions (mm)
Les grilles ne sont pas incluses avec le rideau d'air.
Elles doivent se commander séparément.

Modèle	Dimensions (mm)		Poids (kg)
	L	A	
REJA COR-FT 1000	1153	743	5
REJA COR-FT 1500	1760	1350	7
REJA COR-FT-2000	2300	1890	10

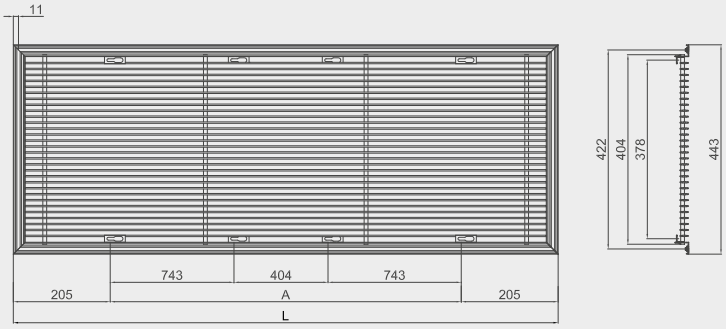

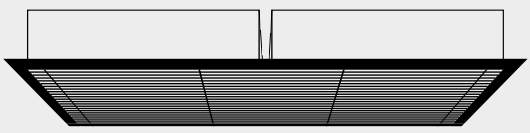

2 pcs COR-1000 FT ou COR-1000 FTW + 1 REJA-FT 2000

TEMPERATURE D'ENTREE / SORTIE D'EAU 90/70ºC			Temperature d'entree d'air = + 15ºC				Temperature d'entree d'air = + 20ºC			
Modèle	**Vitesse ventilateur**	**Débit (m³/h)**	**Perte de charge (kPa)**	**Débit d'eau (l/s)**	**Puissance de chauffe (kW)**	**Tº sortie d'air (ºC)**	**Perte de charge (kPa)**	**Débit d'eau (l/s)**	**Puissance de chauffe (kW)**	**Tº sortie d'air (ºC)**
COR-1000 FTW 10	GRANDE	1.400	11,12	0,13	11,0	38	9,74	0,12	10,1	41
	MOYENNE	1.100	8,39	0,11	9,4	40	7,1	0,10	8,6	44
	PETITE	750	5,89	0,09	7,4	44	4,79	0,08	6,7	47
COR-1500 FTW 17	GRANDE	2.300	45,38	0,23	19,1	39	38,86	0,21	17,5	42
	MOYENNE	1.900	35,76	0,20	16,7	41	21,99	0,15	12,7	40
	PETITE	1.400	24,51	0,16	14	44	21,99	0,15	12,5	47

TEMPERATURE D'ENTREE / SORTIE D'EAU 80/60ºC			Temperature d'entree d'air = + 15ºC				Temperature d'entree d'air = + 20ºC			
Modèle	**Vitesse ventilateur**	**Débit (m³/h)**	**Perte de charge (kPa)**	**Débit d'eau (l/s)**	**Puissance de chauffe (kW)**	**Tº sortie d'air (ºC)**	**Perte de charge (kPa)**	**Débit d'eau (l/s)**	**Puissance de chauffe (kW)**	**Tº sortie d'air (ºC)**
COR-1000 FTW 10	GRANDE	1.400	8,39	0,11	9,2	34	9,74	0,12	10,1	41
	MOYENNE	1.100	5,89	0,09	7,8	36	4,79	0,08	7,1	39
	PETITE	750	3,79	0,07	6,1	39	4,79	0,08	6,7	42
COR-1500 FTW 17	GRANDE	2.300	32,77	0,19	16,0	35	27,15	0,17	14,4	38
	MOYENNE	1.900	27,15	0,17	14,0	37	21,99	0,15	12,7	40
	PETITE	1.400	19,59	0,14	11,4	39	15,16	0,12	10,3	42

TEMPERATURE D'ENTREE / SORTIE D'EAU 70/50ºC			Temperature d'entree d'air = + 15ºC				Temperature d'entree d'air = + 20ºC			
Modèle	**Vitesse ventilateur**	**Débit (m³/h)**	**Perte de charge (kPa)**	**Débit d'eau (l/s)**	**Puissance de chauffe (kW)**	**Tº sortie d'air (ºC)**	**Perte de charge (kPa)**	**Débit d'eau (l/s)**	**Puissance de chauffe (kW)**	**Tº sortie d'air (ºC)**
COR-1000 FTW 10	GRANDE	1.400	5,89	0,09	7,3	30	4,79	0,08	6,4	34
	MOYENNE	1.100	3,79	0,07	6,3	32	4,79	0,08	6,4	35
	PETITE	750	3,79	0,07	6,1	34	2,45	0,05	4,3	37
COR-1500 FTW 17	GRANDE	2.300	21,99	0,15	12,9	31	17,31	0,13	11,3	34
	MOYENNE	1.900	19,59	0,14	11,3	33	15,16	0,12	9,9	36
	PETITE	1.400	13,06	0,11	9,2	35	11,05	0,10	8,1	38

TEMPERATURE D'ENTREE / SORTIE D'EAU 60/40ºC			Temperature d'entree d'air = + 15ºC				Temperature d'entree d'air = + 20ºC			
Modèle	**Vitesse ventilateur**	**Débit (m³/h)**	**Perte de charge (kPa)**	**Débit d'eau (l/s)**	**Puissance de chauffe (kW)**	**Tº sortie d'air (ºC)**	**Perte de charge (kPa)**	**Débit d'eau (l/s)**	**Puissance de chauffe (kW)**	**Tº sortie d'air (ºC)**
COR-1000 FTW 10	GRANDE	1.400	4,79	0,08	6,4	26	4,79	0,08	6,4	29
	MOYENNE	1.100	4,79	0,08	6,4	27	4,79	0,08	6,4	30
	PETITE	750	2,45	0,05	4,3	29	2,45	0,05	4,3	32
COR-1500 FTW 17	GRANDE	2.300	15,16	0,12	9,7	27	11,05	0,10	8,1	30
	MOYENNE	1.900	11,05	0,10	8,6	28	9,18	0,09	7,2	31
	PETITE	1.400	7,46	0,08	7,0	30	5,9	0,07	5,8	33



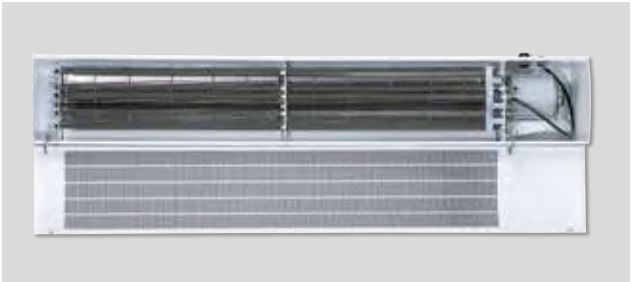

Installation simplifiée
Basculement de la grille 180º

5m
HAUTEUR D'INSTALLATION

Locaux tertiaires et commerciaux, locaux industriels.
Installation en applique au dessus des portes pour une hauteur de 5 m.

Caractéristiques
Construction métallique, flasque en polycarbonate, couleur blanc.
Plusieurs rideaux pouvant être montés en série (adaptables à toutes les largeurs de portes), les commandes déportées peuvent piloter jusqu'à 5 unités du même modèle en série.
Ventilateur à roue tangentielle à haut rendement, parfaitement équilibrée, garantissant un faible niveau sonore.
Commande déportée non fournie à commander en accessoire.

2 versions
- Air ambiant seul (F): COR-F.
- Air ambiant / air chaud (F/C).

DIMENSIONS (mm)

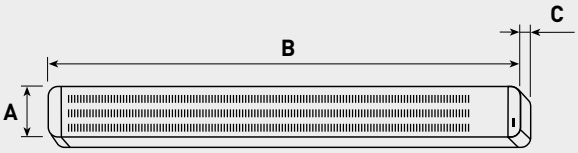

Modèle	Dimensions (mm)
1000	A: 315 B: 1.390 C: 405
1500	A: 315 B: 1.970 C: 405

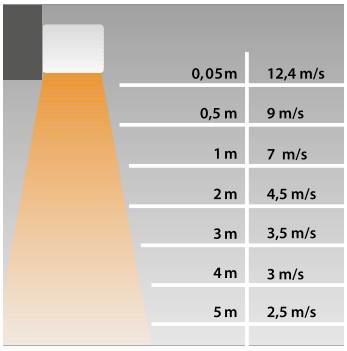

Distance / Vitesse d'air

ACCESSOIRES



CR-20 et CR-30
Boîtier de commande déportée.
Possibilité de piloter simultanément jusqu'à 5 unités du même modèle en série.
LxAxH (mm): 80x57x120.

Commande déportée	Modèle
CR-20	COR-IND M 1000 F
	COR-IND M 1500 F
CR-30	COR-IND M 1000/12
	COR-IND M 1500/18

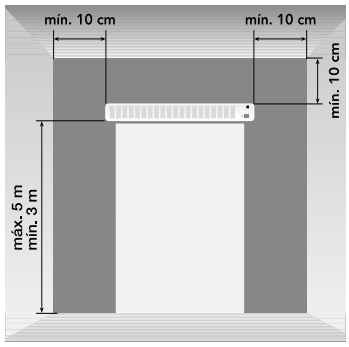

Hauteur installation

CARACTERISTIQUES TECHNIQUES

Modèle	Tension 50 Hz (V)	Puissance de chauffe (kW)	Puissance moteur (W)	Nbs de vitesse	Débit (m^3/h)		Vitesse d'air[1] à 0,05 m (m/s)	Δ T maxi (ºC)				Niveau de pression sonore[2] (dB(A))	Int. abs. (A)	Raccordement à un thermostat	Fusible thermique	Mode de fonctionnement	Poids (kg)	Couleur
					Vitesse			Puissance maxi.		Puissance mini.								
					Grande	Petite		Grande vitesse	Petite vitesse	Grande vitesse	Petite vitesse							
COR-IND M 1000 F	230		267	2	3.400	3.000	13					55	1,2			F	40	Blanc RAL 9003
COR-IND M 1500 F	230		381	2	4.800	4.100	14					59	1,76			F	50	Blanc RAL 9003
COR-IND M 1000/12	3N 400	6 / 12	245	2	3.200	2.500	12	11	14	5	7	55	17,3	•	•	F/C	45	Blanc RAL 9003
COR-IND M 1500/18	3N 400	9 / 18	348	2	5.000	4.400	19	11	12	5	6	59	26	•	•	F/C	45	Blanc RAL 9003

[1] Débit maxi. mesuré selon les normes AMCA 220.
[2] Mesurée à 5 m en champs libre.



Locaux tertiaires et commerciaux, locaux industriels.
Installation en applique au dessus des portes pour une hauteur de 5 m.

Caractéristiques
Construction métallique, flasque en polycarbonate, couleur blanc.
Plusieurs rideaux pouvant être montés en série (adaptables à toutes les largeurs de portes), les commandes déportées peuvent piloter jusqu'à 5 unités du même modèle en série.
Ventilateur à roue tangentielle à haut rendement, parfaitement équilibrée, garantissant un faible niveau sonore.
Commande déportée non fournie à commander en accessoire.
Batterie à eau (W): monophasé 230V 50Hz.



Installation simplifiée
Basculement de la grille 180º

5m
HAUTEUR D'INSTALLATION

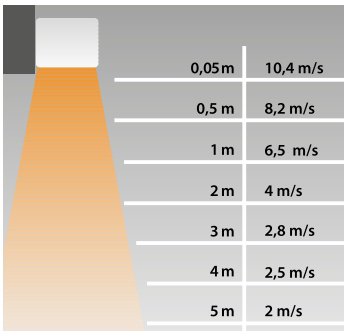

Distance / Vitesse d'air

DIMENSIONS (mm)

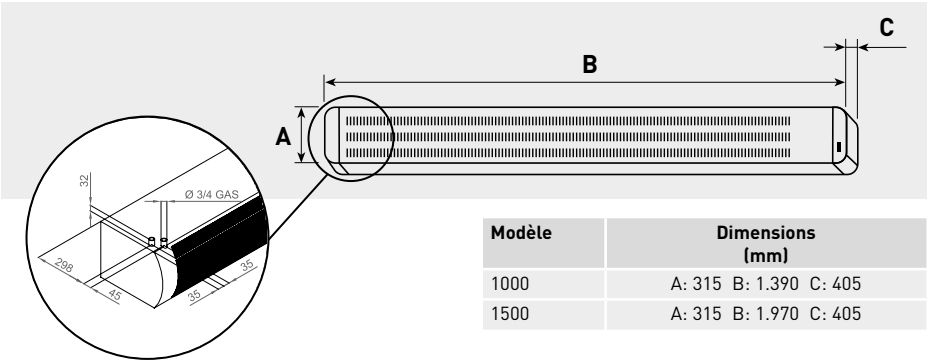

Modèle	Dimensions (mm)
1000	A: 315 B: 1.390 C: 405
1500	A: 315 B: 1.970 C: 405

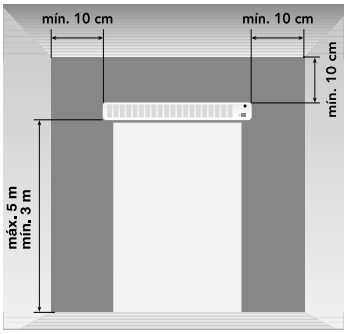

Hauteur installation

ACCESSOIRES



CR-20
Possibilité de piloter simultanément jusqu'à 5 unités du même modèle en série.
LxAxH (mm): 80x57x120.

Commande déportée	Modèle
CR-20	COR-IND M 1000 W 27
	COR-IND M 1500 W 35

CARACTERISTIQUES TECHNIQUES

Modèle	Tension 50 Hz (V)	Puissance de chauffe* (kW)	Puissance moteur (W)	Nbs de vitesse	Débit (m^3/h)		Vitesse d'air[2] à 0,05 m (m/s)	Δ T maxi.[3] (°C)		Débit eau (l/s)	Tube connexion eau	Niveau de pression sonore[4] (dB(A))	Int. abs. (A)	Mode de fonctionnement	Poids (kg)	Couleur
					Vitesse			Vitesse								
					Grande	Petite		Grande	Petite							
COR-IND M 1000 W 27	230	25,5	193	2	3.000	2.700	10	27	29	0,27	3/4"	55	0,90	F/C	40	Blanc RAL 9003
COR-IND M 1500 W 35	230	37,8	245	2	4.100	3.100	9	29	34	0,41	3/4"	59	1,08	F/C	50	Blanc RAL 9003

[1] Valeurs aux conditions suivantes: température d'eau 80/60ºC, vitesse maximale, température de l'air intérieur +15ºC.
[2] Débit maxi. mesuré selon les normes AMCA 220.
[3] Valeurs aux conditions suivantes: température d'eau 80/60ºC, température de l'air intérieur +15ºC.
[4] Mesurée à 5 m en champs libre.

TEMPERATURE D'ENTREE / SORTIE D'EAU 90/70ºC			Temperature d'entree d'air = + 15ºC				Temperature d'entree d'air = + 20ºC			
Modèle	**Vitesse ventilateur**	**Débit (m^3/h)**	**Perte de charge (kPa)**	**Débit d'eau (l/s)**	**Puissance de chauffe (kW)**	**Tº sortie d'air (ºC)**	**Perte de charge (kPa)**	**Débit d'eau (l/s)**	**Puissance de chauffe (kW)**	**Tº sortie d'air (ºC)**
COR-IND M 1000 W 27	GRANDE	3.000	5,96	0,37	30,7	45	5,17	0,34	28,1	48
	PETITE	2.700	5,17	0,34	28,7	46	4,43	0,31	26,3	49
COR-IND M 1500 W 35	GRANDE	4.100	16,65	0,54	45,1	47	14,12	0,49	41,4	50
	PETITE	3.100	12,24	0,45	37,3	50	10,47	0,41	34,2	53

TEMPERATURE D'ENTREE / SORTIE D'EAU 80/60ºC			Temperature d'entree d'air = + 15ºC				Temperature d'entree d'air = + 20ºC			
Modèle	**Vitesse ventilateur**	**Débit (m^3/h)**	**Perte de charge (kPa)**	**Débit d'eau (l/s)**	**Puissance de chauffe (kW)**	**Tº sortie d'air (ºC)**	**Perte de charge (kPa)**	**Débit d'eau (l/s)**	**Puissance de chauffe (kW)**	**Tº sortie d'air (ºC)**
COR-IND M 1000 W 27	GRANDE	3.000	4,19	0,30	25,5	40	3,52	0,27	22,9	43
	PETITE	2.700	3,96	0,29	23,9	41	3,3	0,26	21,4	44
COR-IND M 1500 W 35	GRANDE	4.100	12,24	0,45	37,8	42	10,47	0,41	34,0	44
	PETITE	3.100	8,82	0,37	31,3	45	7,67	0,34	28,2	47

TEMPERATURE D'ENTREE / SORTIE D'EAU 70/50ºC			Temperature d'entree d'air = + 15ºC				Temperature d'entree d'air = + 20ºC			
Modèle	**Vitesse ventilateur**	**Débit (m^3/h)**	**Perte de charge (kPa)**	**Débit d'eau (l/s)**	**Puissance de chauffe (kW)**	**Tº sortie d'air (ºC)**	**Perte de charge (kPa)**	**Débit d'eau (l/s)**	**Puissance de chauffe (kW)**	**Tº sortie d'air (ºC)**
COR-IND M 1000 W 27	GRANDE	3.000	3,21	0,24	20,3	35	2,91	0,21	17,7	38
	PETITE	2.700	3,02	0,24	20,3	36	2,79	0,20	16,5	38
COR-IND M 1500 W 35	GRANDE	4.100	8,16	0,36	30,4	37	6,9	0,32	26,6	39
	PETITE	3.100	6,16	0,30	25,2	39	4,79	0,26	22,1	41

TEMPERATURE D'ENTREE / SORTIE D'EAU 60/40ºC			Temperature d'entree d'air = + 15ºC				Temperature d'entree d'air = + 20ºC			
Modèle	**Vitesse ventilateur**	**Débit (m^3/h)**	**Perte de charge (kPa)**	**Débit d'eau (l/s)**	**Puissance de chauffe (kW)**	**Tº sortie d'air (ºC)**	**Perte de charge (kPa)**	**Débit d'eau (l/s)**	**Puissance de chauffe (kW)**	**Tº sortie d'air (ºC)**
COR-IND M 1000 W 27	GRANDE	3.000	2,61	0,18	14,9	30	2,07	0,15	12,2	32
	PETITE	2.700	2,43	0,17	13,8	30	1,89	0,14	11,3	33
COR-IND M 1500 W 35	GRANDE	4.100	5,21	0,27	22,8	31	3,76	0,23	19	34
	PETITE	3.100	4,38	0,26	22,1	33	2,85	0,19	15,8	35



Locaux tertiaires et commerciaux, locaux industriels.
Installation en applique au dessus des portes pour une hauteur de 6 à 10 m.

Caractéristiques
Construction métallique, flasque en polycarbonate, couleur blanc.
Plusieurs rideaux pouvant être montés en série (adaptables à toutes les largeurs de portes), les commandes déportées peuvent piloter jusqu'à 5 unités en série.
Ventilateur à roue tangentielle à haut rendement, parfaitement équilibrée, garantissant un faible niveau sonore.
Commande déportée non fournie à commander en accessoire.
Air ambiant seul.



Installation simplifiée
Basculement de la grille 180°

10m
HAUTEUR D'INSTALLATION

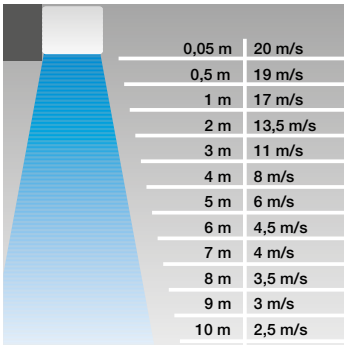

Distance / Vitesse d'air

DIMENSIONS (mm)

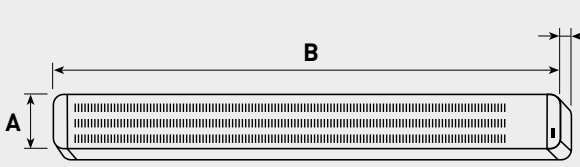

Modèle	Dimensions (mm)
1000	A: 315 B: 1.390 C: 405
1500	A: 315 B: 1.970 C: 405

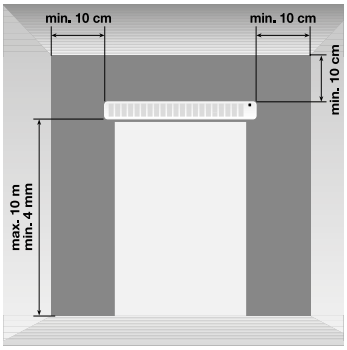

Hauteur installation

ACCESSOIRES



CR-20
Possibilité de piloter simultanément jusqu'à 5 unités en série.
LxAxH (mm): 80x57x120.

Commande déportée	Modèle
CR-20	COR-IND 1000 F
	COR-IND 1500 F

CARACTERISTIQUES TECHNIQUES

Modèle	Tension 50 Hz (V)	Puissance moteur (W)	Nbs de vitesse	Débit (m^3/h)		Vitesse d'air[1] à 0,05 m (m/s)	Niveau de pression sonore[2] (dB(A))	Int. abs. (A)	Poids (kg)	Couleur
				Vitesse						
				Grande	Petite					
COR-IND 1000 F	230	850	2	4.500	3.600	20	57	4	40	Blanc RAL 9003
COR-IND 1500 F	230	1300	2	6.500	5.800	20	61	6	50	Blanc RAL 9003

[1] Débit maxi. mesuré selon les normes AMCA 220.
[2] Mesurée à 5 m en champs libre.



Modèle COR-4-900 S



Modèle COR-6-900 S

Locaux tertiaires et commerciaux, locaux industriels.
Installation en applique au dessus des ouvertures jusqu'à une hauteur de 1,5 m.

Caractéristiques
Construction métallique, flasque en polycarbonate, couleur blanc.
Le COR-4-900S est fourni avec les commandes intégrées sur l'appareil tandis que le COR-6-900S est fourni avec une commande déportée.
Ventilateur à roue tangentielle à haut rendement, parfaitement équilibrée, garantissant un faible niveau sonore.
Commande déportée: Fournie pour le COR-6-900 S.
1 version: air ambiant / chaud (F/C).



Commande intégrée COR-4-900 S
Selecteur de puissance + sélecteur de vitesse + thermostat.



CR-S
Commande déportée.
Inclue pour le COR-6-900 S.
En accessoire pour le COR-4-900 S.

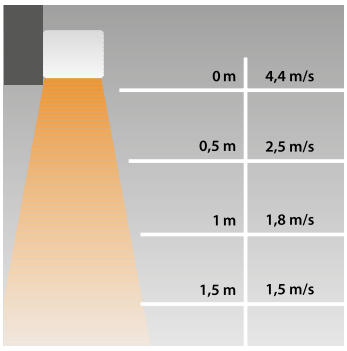

Distance / Vitesse d'air

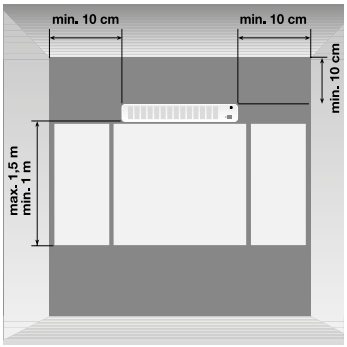

Hauteur installation

DIMENSIONS (mm)

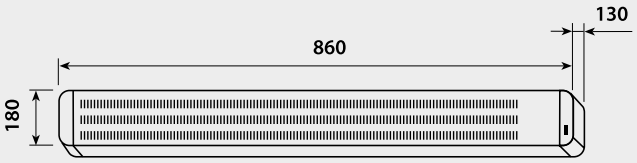

CARACTERISTIQUES TECHNIQUES

Modèle	Tension 50 Hz (V)	Puissance de chauffe (kW)	Puissance moteur (W)	Nbs de vitesse	Débit (m^3/h)		Vitesse d'air à 0,05 m (m/s)		ΔT Maxi. (°C)				Niveau de pression sonore* (dB(A))	Int. abs. (A)	Fusible thermique	Mode de fonctionnement	Raccordement à un thermostat	Commande déportée	Poids (kg)	Couleur
					Vitesse		Vitesse		Puissance maxi.		Puissance mini.									
					Grande	Petite	Grande	Petite	Grande vitesse	Petite vitesse	Grande vitesse	Petite vitesse								
COR-4-900 S	230	2 / 4	30,5	2	409	316	4	3	47	60	24	28	38,7	18	•	F / C	•		7,15	Blanc RAL 9003
COR-6-900 S	400 V + N 230 V tri. 230 V mono.	3 / 6	30,5	2	409	316	4	3	89	100	41	45	37,7	9/15/26	•	F / C		•	7,5	Blanc RAL 9003

* Mesurée à 3 m en champs libre.

REPARTITEUR DE CHALEUR



930 CHEMINAIR
jusqu'à 600 m³/h

AEROTHERMES



933 EP-N
jusqu'à 15.000 m³/h



934 EC-N
jusqu'à 15.000 m³/h

BATTERIES



937 IBW
Eau chaude



940 BA-AF
Eau froide



941 BA-AC-N
Eau chaude



942 BAFR
Eau chaude / froide



943 CWWC-CWKC
Eau chaude / froide



949 PGVR-PGKR
Eau chaude / froide



955 BATR-R/BATR-R010
jusqu'à 66.000 W



959 BATE
jusqu'à 18.000 W



963 BATE-R/BATE-R010
jusqu'à 18.000 W

Ventilateurs pouvant transporter de l'air en continu à la température maximale indiquée

Séries énergétiquement efficaces



Pour la récupération
et la distribution de la
chaleur des cheminées

Caissons de soufflage en tôle d'acier galvanisée. Ils permettent d'optimiser au maximum le chauffage obtenu par une cheminée en répartis-sant la chaleur émise aux locaux environnants par l'intermédiaire d'un réseau de distribution isolé. Le principe est d'aspirer l'air chaud autour du foyer et de le pulser dans le réseau jusqu'aux bouches de soufflage réparties dans les locaux à chauffer.
Température acceptée: jusqu'à 180°C.
Sonde thermostatique 0-90°C sur caisson, qui met en route automatiquement l'appareil quand il est placé au dessus du foyer. Pour les autres cas, il est nécessaire d'utiliser un thermostat d'ambiance.
Caissons prévus uniquement pour extraire l'air chaud et propre se situant autour du foyer fermé d'une cheminée, pas celui du foyer pouvant contenir des cendres.
2 modèles disponibles:
- CHEMINAIR 400: de 3 à 5 pièces.
- CHEMINAIR 600: de 5 à 8 pièces.

Moteurs
Tension d'alimentation:
Monophasée 230V-50Hz.
Moteurs à vitesse variable en tension.

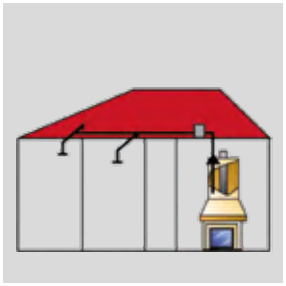

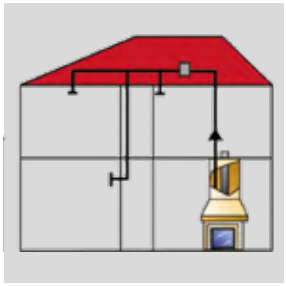

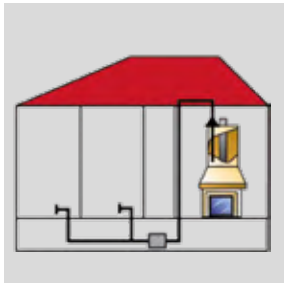

Optimise the heating from a closed place
Le CHEMINAIR peut être installé en combles dans une maison de plein pied ou à étage. Il peut aussi être installé en sous-sol-vide sanitaire ou placé dans un garage, un placard ou faux plafond ventilé, toujours le plus proche possible du foyer.

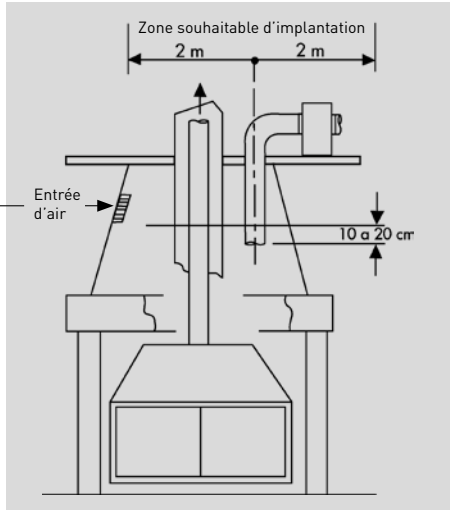

Calcul de la section de l'entrée d'air S(m²): Q ÷ 3600 ÷ V
Si on utilise une vitesse de captation de 2 m/s,
S (modèle 400): 400 m³/h ÷ 3600 s/h ÷ 2 m/s = 0.056 m2 = 560 cm²
S (modèle 600): 600 m³/h ÷ 3600 s/h ÷ 2 m/s = 0.084 m2 = 840 cm²

Applications spécifiques

180°C
Continu

CARACTERISTIQUES TECHNIQUES

Modèle	Puissance (W)	Vitesse (tr/mn)	Intensité (A)	Vitesse variable	Thermostat intégré (0-90ºC)	Ø conduit au refoulement (mm)	Débit (m³/h)
CHEMINAIR 400	65	1100	0,29	•	•	125	400
CHEMINAIR 600	100	1050	0,45	•	•	160	600

CARACTERISTIQUES ACOUSTIQUES

Spectre de puissance sonore en dB(A), à l'aspiration et au soufflage, à 3 points de fonctionnement de la courbe.

CHEMINAIR 400		63	125	250	500	1000	2000	4000	8000	LwA (1)	Lp(3m) (2)
Aspiration	400 m³/h	35	43	51	53	56	54	51	47	61	40
	250 m³/h	35	45	50	50	52	50	47	42	57	37
	100 m³/h	38	46	52	48	51	49	45	38	57	37
Soufflage	400 m³/h	35	41	56	58	62	56	53	48	65	45
	250 m³/h	35	41	57	56	59	53	49	44	63	42
	100 m³/h	38	40	57	56	57	51	47	40	62	41
Rayonné	400 m³/h	29	39	46	48	48	38	36	34	52	32
	250 m³/h	29	39	47	46	45	35	32	30	51	31
	100 m³/h	32	38	47	46	43	33	30	26	51	30

CHEMINAIR 600		63	125	250	500	1000	2000	4000	8000	LwA (1)	Lp(3m) (2)
Aspiration	600 m³/h	40	51	57	55	57	55	53	46	63	40
	350 m³/h	37	49	56	52	55	53	50	42	61	37
	100 m³/h	40	49	53	53	56	52	49	41	61	37
Soufflage	600 m³/h	39	48	64	62	62	58	54	47	68	45
	350 m³/h	36	46	62	60	61	55	50	44	66	42
	100 m³/h	39	48	59	58	59	53	49	42	64	41
Rayonné	600 m³/h	33	45	57	52	51	40	36	29	59	32
	350 m³/h	30	43	55	50	50	37	32	26	57	31
	100 m³/h	33	45	52	48	48	35	31	24	55	30

(1) LwA: Puissance sonore.
(2) Lp (3m): Pression sonore à 3m en champ libre.

COURBES CARACTERISTIQUES

- q_v: Débit en m³/h.
- p_{sf}: Pression statique en mmCE and Pa.
- Puissance absorbée en W.
- Air sec normal à 20ºC et 760mmHg.
- Caractéristiques aérauliques selon les normes ISO 5801 et AMCA 210-99.

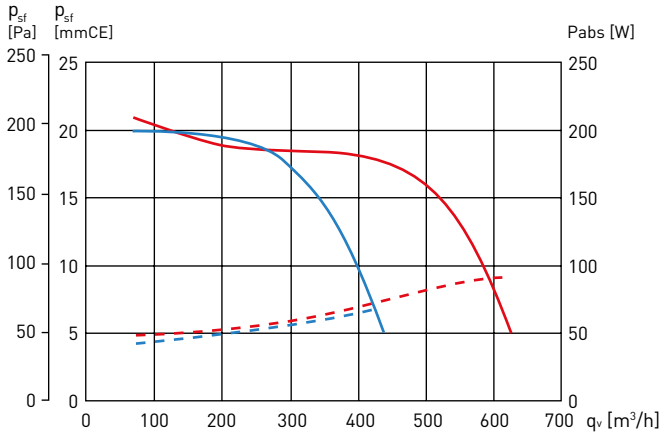

DIMENSIONS (mm)

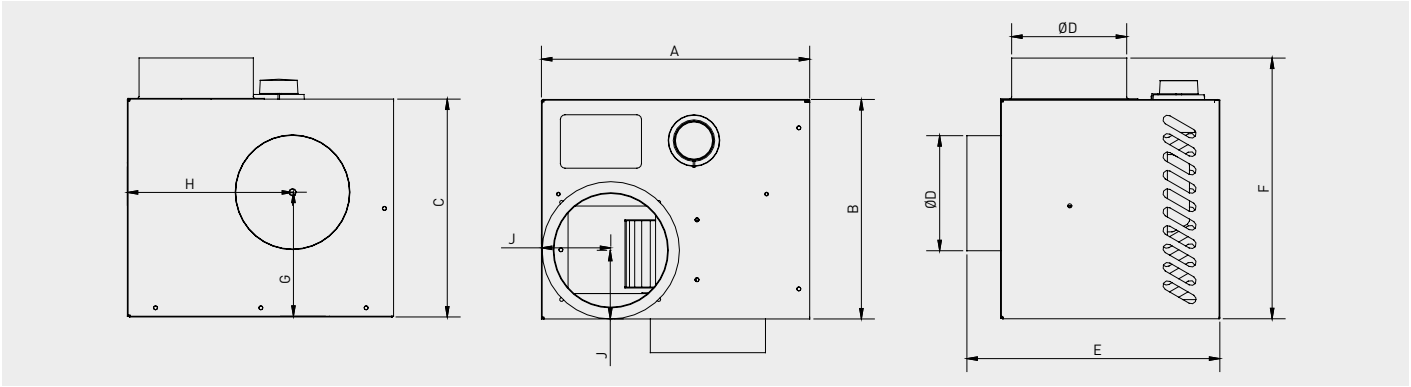

Modèle	A	B	C	ØD	E	F	G	H	J	Poids (kg)
CHEMINAIR 400	292	238	238	125	275	283	136	180	75	6
CHEMINAIR 600	343	278	258	160	315	283	154	214	92	7,7

ACCESSOIRES

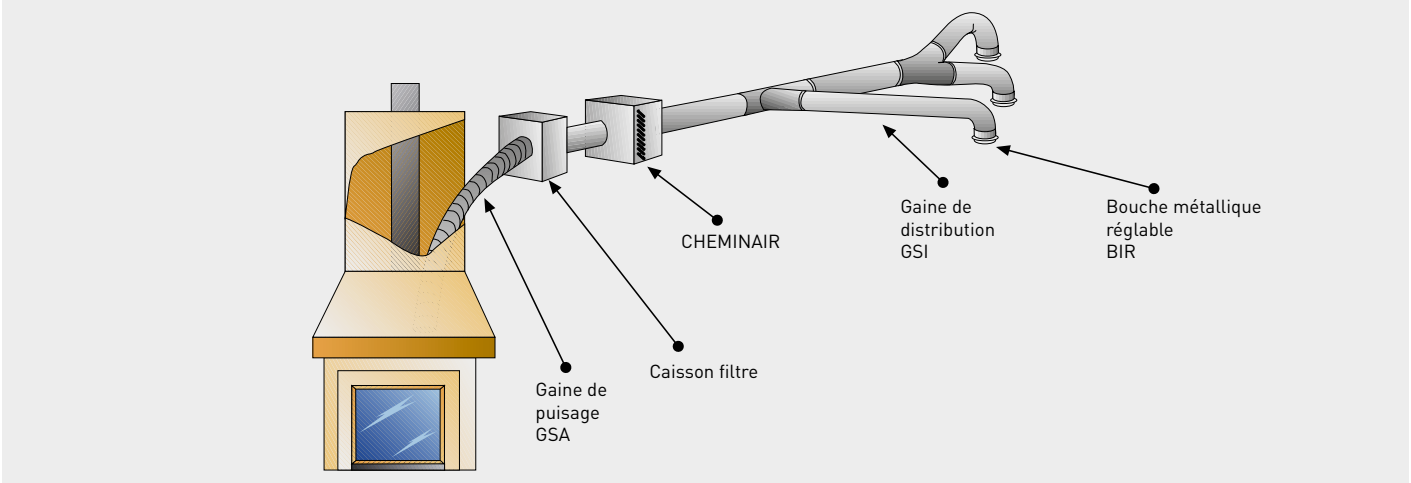



CAJA FILTRANTE CHEMINAIR 400
CAJA FILTRANTE CHEMINAIR 600
Caisson filtre avec filtre métallique G2 incorporé.

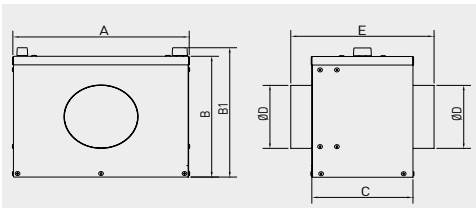

Modelo	A	B	B1	B + (hauteur filtre)	C	ØD	E
400	300	240	257	460	172	125	244
600	350	262	279	500	221	160	296



GSA
Conduit flexible aluminium.



GSI
Conduit flexible isolé.



BIR
Bouche d'insufflation réglable.

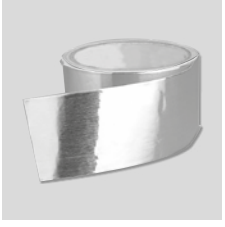

BA
Bande adhésive aluminium.



REB
Variateurs électroniques monophasés.



Chauffage des locaux commerciaux ou industriels ne disposant pas dun système de chauffage fixe. Chauffage d'appoint pour poste de travail ou pour des activités temporaires et mobiles.

Caractéristiques

IP 24. Carcasse fabriquée en tôle d'acier peinte de couleur rouge. Poignée de transport et pieds support montés en standard. Equipé d'un ventilateur hélicoïde silencieux soufflant sur des résistances blindées. Un commutateur situé au dessus de l'appareil, permet la sélection du mode de fonctionnement (arrêt; ventilation seule; chauffage petite puissance et chauffage grande puissance). Le thermostat également incorporé sur le dessus de l'aérotherme permet le contrôle de la température souhaitée dans le local. Un interrupteur situé à l'arrière de l'aérotherme permet au thermostat d'agir sur l'ensemble résistances/ventilateur ou uniquement sur les résistances. (dans ce cas, le ventilateur fonctionnant en permanence). Protection thermique à réarmement manuel (RESET).

DIMENSIONS (mm)

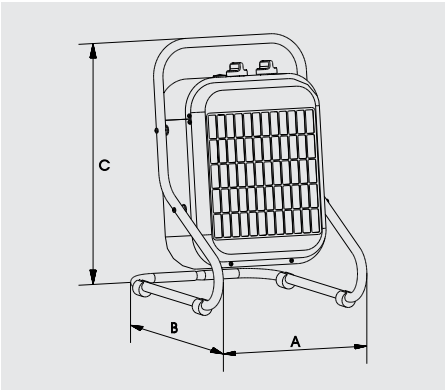

Modèle	A	B	C
EP-3N	333	395	490
EP-5N	333	395	490
EP-9N	408	495	595
EP-12N	408	586	600
EP-15N	408	586	600

APPLICATIONS


Travail sur chantier.

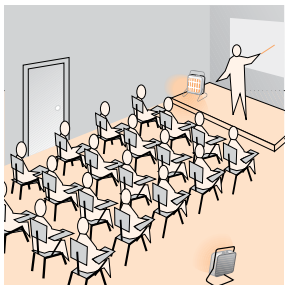
Salles de formation.


Garages.

CARACTERISTIQUES TECHNIQUES

Modèle	Tension 50 Hz (V)	Puissance totale (W)	Puissance chauffage (W)	Intensité maxi (A)	Vitesse (tr/mn)	Débit maxi (m^3/h)	Niveau sonore* dB(A)	Augmentation de température (°C)	Classe de protection	Vitesse d'air au soufflage (m/s)	Poids (kg)	Coleur
EP-3 N	230	3033	1500/3000	13	1300	350	43	26	IP24	2	7.5	Rouge
EP-5 N	3N AC 400	5033	2500/5000	7.2	1300	450	43	33	IP24	2,3	7.5	Rouge
EP-9 N	3N AC 400	9050	4500/9000	13	1300	800	49	33	IP24	2,4	10	Rouge
EP-12 N	3N AC 400	12040	6000/12000	17.3	1370	1.100	50	32	IP24	3,3	12	Rouge
EP-15 N	3N AC 400	15040	7500/15000	21.7	1370	1.100	50	40	IP24	3,3	12	Rouge

* Pression sonore mesurée à 1,5m, aérotherme posé sur le sol.



Chauffage des locaux commerciaux et industriels.

Caractéristiques
IP24.
Carcasse fabriquée en tôle d'acier peinte couleur anthracite RAL 7032.
Fourni avec support pour fixation murale permettant orienter l'aérotherme du haut vers le bas et de droite à gauche.
Equipé d'un ventilateur hélicoïde silencieux soufflant sur des résistances blindées.
Le commutateur (CR-25), qui permet la sélection du mode de fonctionnement (arrêt; ventilation seule; chauffage petite puissance et chauffage grande puissance) ainsi que le thermostat permettant le contrôle de la température sont fournis séparément en accessoire.
Un interrupteur situé à l'arrière de l'aérotherme permet au thermostat d'agir sur l'ensemble résistances/ventilateur ou uniquement sur les résistances (dans ce cas, le ventilateur fonctionne en permanence).
Protection thermique à réarmement manuel (RESET).



Support pour fixation murale (inclus sur l'aérotherme).



Possibilité d'orientation haut/bas et droite/gauche facilitant ainsi la distribution de chaleur.


Ligne d'assemblage.

CARACTERISTIQUES TECHNIQUES

Modèle	Tension 50 Hz (V)	Puissance totale (W)	Puissance chauffage (W)	Intensité maxi (A)	Vitesse (tr/mn)	Débit maxi (m^3/h)	Niveau sonore* (dB(A))	Augmentation de température (°C)	Classe de protection	Vitesse d'air au soufflage (m/s)	Poids (kg)	Coleur
EC-3N	230	3033	1500/3000	13	1300	350	43	26	IP24	2	9,7	Gris
EC-5N	3N AC 400	5033	2500/5000	7,2	1300	450	43	33	IP24	2,3	9,7	Gris
EC-9N	3N AC 400	9050	4500/9000	13	1300	800	49	33	IP24	2,4	15	Gris
EC-12N	3N AC 400	12040	6000/12000	17,3	1370	1.100	50	32	IP24	3,3	17	Gris
EC-15N	3N AC 400	15040	7500/15000	21,7	1370	1.100	50	40	IP24	3,3	17	Gris

* Pression sonore mesurée à 1,5m, aérotherme posé sur le sol.

DIMENSIONS (mm)

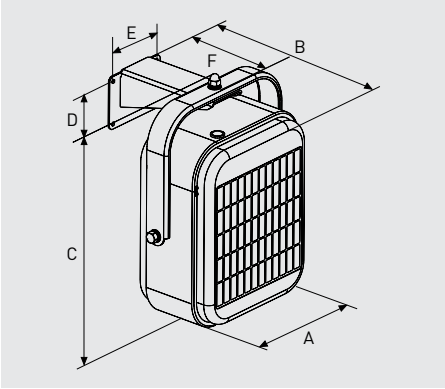

Modèle	A	B	C	D	E	F
EC-3N	293	300	450	85	120	220
EC-5N	293	300	450	85	120	220
EC-9N	360	375	565	112	152	294
EC-12N	360	460	565	112	152	294
EC-15N	360	460	565	112	152	294

INSTALLATION

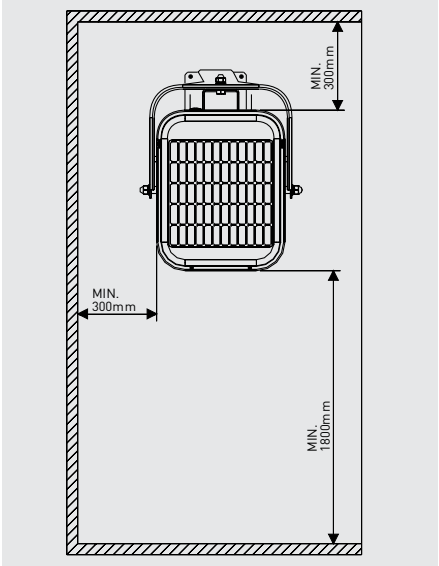

(Distances mini à respecter pour installation murale)

ACCESSOIRES: COMMANDES DEPORTEES



CR-TEMP
Dimensions LxAxH (mm):
100x95x25

CR-TEMP

Contrôle de température ambiante en application de la directive 2009/125/CE en ce qui concerne les exigences d'écoconception applicables aux dispositifs de chauffage décentralisés, règlement (UE) 2015/1188.
Le CR-TEMP est un appareil de contrôle de température ambiante intègrant une sonde électronique. Permetla gestion d'un contact ON/OFF, manuellement ou automatiquement, avec les fonctions suivantes:

- Point de consigne de température.
- Programmation hebdomadaire avec deux mises en marche et arrêts par jour.
- Détection de fenêtre ouverte par l'intermédiaire d'une chute rapide de la température.
- Fonctionnement manuel forcé. Il intègre une sonde électronique de température ambiante.



CONTROL ETT-6
Dimensions LxAxH (mm):
156x110x72

CONTROL ETT-6

Contrôle électronique permettant de gérer la mise en marche de jusqu'à six aérothermes. En association avec le contrôle CR-TEMP, il permet la mise en marche progressive des aérothermes en fonction de la température sélectionnée (6A max.).



CR-25
Dimensions LxAxH (mm):
80x57x120

CR-25

Boîtier de sélection du mode de fonctionnement et de la puissance de chauffe des EC-N (arrêt; ventilation seule; chauffage petite puissance et chauffage grande puissance).
Chaque boîtier peut contrôler en série jusqu'à 5 appareils identiques.



TR-1N
Dimensions LxAxH (mm):
113x75x154

TR-1N

Thermostat pour contrôle de fonctionnement des aérothermes EC-3N, EC-5N et EC-9N.
Chaque boîtier peut contrôler en série jusqu'à 5 appareils identiques.
Plage de température: -10°C à 40°C.



TR-2
Dimensions LxAxH (mm):
113x75x154

TR-2

Thermostat à 2 étages pour contrôle de fonctionnement des aérothermes EC-12N et EC-15N en fonction de la température ambiante et de la puissance de chauffe.
Chaque boîtier peut contrôler en série jusqu'à 5 appareils identiques.
Plage de température: 5°C à 30°C.

DÉTERMINATION DE LA PUISSANCE NÉCESSAIRE

Supposons que le lieu dans lequel nous devons installer le système de chauffage mesure 25 m x 10 m, possède une hauteur sous plafond de 5 m, dispose d'une porte d'accès de 4 m de large et de 3 m de haut, et que les murs et le plafond soient moyennement isolés. La température minimum enregistrée à l'intérieur est de 5ºC et nous souhaitons atteindre une température de confort de 15ºC (voir norme NBE CT-79).

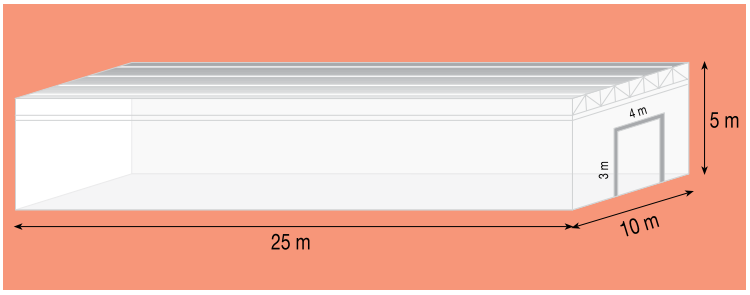

La détermination des besoins en matière de chauffage fait appel à des calculs sophistiqués qui tiennent compte du type d'isolation, des coefÐcients de transmission des matériaux, de l'épaisseur des murs, du nombre de personnes, du nombre de machines génératrices de chaleur, etc.Il est parfois impossible de déterminer toutes ces données avec exactitude, mais l'expérience montre que, pour un entrepôt moyennement isolé, il faut 1,5 W par mètre cube de volume pour augmenter la température de 1 degré. Dans le cas d'un entrepôt très bien isolé, 1 W suffit.

Dans le cas du local que nous avons pris pour exemple, étant donné ses dimensions, la puissance nécessaire serait de:

25x10x5x10x1,5 = 18.750 W

Nous y installerions 1 aérothermes muraux modèle EC-5 N, 2 sur chacun des murs de 25 m, de manière équidistante.

LE PROBLÈME DE LA STRATIFICATION

Les locaux dont la hauteur de plafond est élevée posent un problème particulier, la stratification, dû à l'effet de convection: l'air chaud étant plus léger, il se déplace vers le plafond, à tel point que la température augmente de 3°C par mètre de hauteur (voir figure 1).

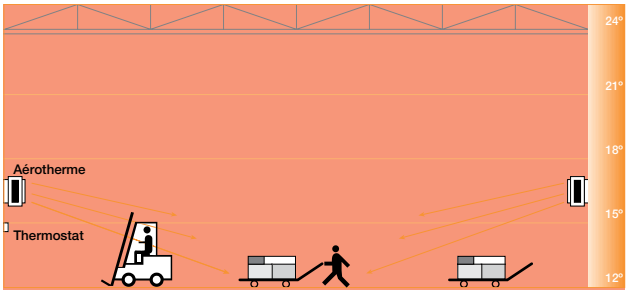

Figure 2

Dans le cas de notre exemple, pour atteindre 15ºC au niveau des personnes, il faudrait que la température soit de 24ºC au plafond, ce qui, en termes de consommation, nécessiterait l'installation de 9 000 W supplémentaires pour compenser l'effet de stratification, soit 50 % de plus que les besoins réels. À l'échelle d'un hiver, cela représente un gaspillage énorme, d'autant plus élevé que l'isolation de la toiture est mauvaise.

Pour éviter cet effet de stratification, la meilleure solution consiste à installer des ventilateurs de plafond HTB-150 qui chassent l'air chaud vers le bas, le mélangent avec les couches d'air plus basses et uniformisent la température dans l'ensemble du local (voir figure 2).



Ventilateur de plafond HTB-150

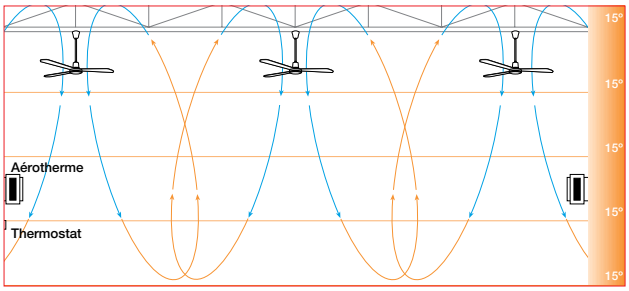

Figure 2

Tableau indicativ de la surface couverte parun ventilateur HTB-150 en fonction de la hauteur

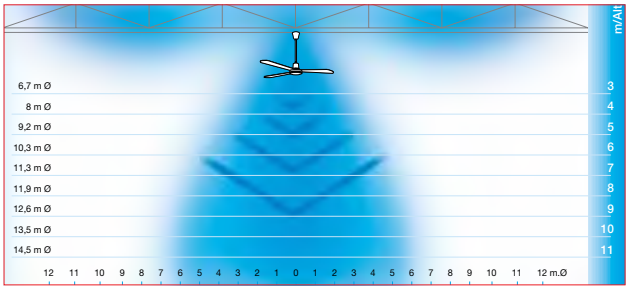



Batterie eau chaude.

Caractéristiques

- Cadre en tôle d'acier galvanisé.
- Tubes en cuivre et ailettes en aluminium.
- Fournie avec manchettes rectangulaires standard.
- Installation en position horizontale ou verticale.
- Pression maximum de l'eau 10 bar.
- Température maximum de l'eau: 100ºC.
- Accessoire: caisson de filtration et pressostat différentiel pour réduitre et contrôler l'encrassement.

CARACTERISTIQUES TECHNIQUES

Modèle	Air					Eau		Poids (kg)	Raccordement (pouce)
	Puissance		Δ T air		Débit d'air (m³/h)	Pression (kPa)*	Volume (l/h1)		
	KW1)	KW2)	(ºC)[1]	(ºC)[2]					
IBW-200-2	10,1	5,9	25,9	15,1	1.152	1,2	435	6	3/4"
IBW-200-4	17,6	11,5	45,1	29,4	1.152	3	756	7	3/4"
IBW-225-2	16,5	10,2	27	16,8	1.800	2,2	709	7	3/4"
IBW-225-4	28,3	18,9	46,5	31,1	1.800	5,9	1.213	10	3/4"
IBW-315-2	28,4	18,2	27,8	17,8	3.024	3,6	1.228	10	3/4"
IBW-315-4	48	32,4	46,9	31,7	3.024	8,3	2.063	13	1"
IBW-355-2	42,2	26,5	31	19,4	4.032	2,9	1.821	14	1"
IBW-355-3	57,8	36,5	42,4	26,8	4.032	2,4	2.476	16	1"
IBW-400-2	62,2	40,2	31,9	20,6	5.760	4,9	2.685	20	1"
IBW-400-4	84,5	54,5	43,4	28	5.760	3,7	3.628	25	1"
IBW-450-2	79,8	52,7	32,8	21,6	7.200	8,7	3.424	23	1"
IBW-450-4	122	82,6	42	28	7.200	6,7	5.370	28,2	1"

Température extérieure 0ºC et température d'entrée/sortie: [1] 80/60ºC, [2] 60/40ºC.
* Cela est nécessaire quand il n'existe pas la possibilité de raccorder la pompe à travers la chaudière en fonctionnement.

DIMENSIONS (mm)

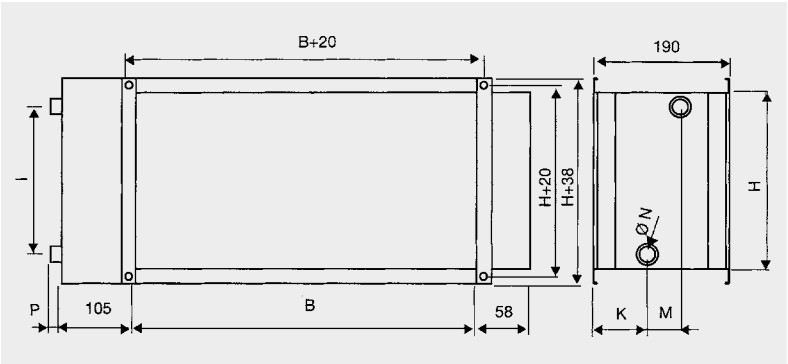

Modèle	B	H	I	K	M	P
IBW-200	400	200	150	84	43	28
IBW-225	500	250	200	62	65	28
IBW-315	600	350	230	84	43	28
IBW-355	700	400	350	66	58	35
IBW-400	800	500	450	82	47	35
IBW-450	1000	500	450	66	58	35

IBW - DIFFERENCE DE TEMPERATURE ENTRE AIR SORTANT ET AIR ENTRANT ΔT (ºC)

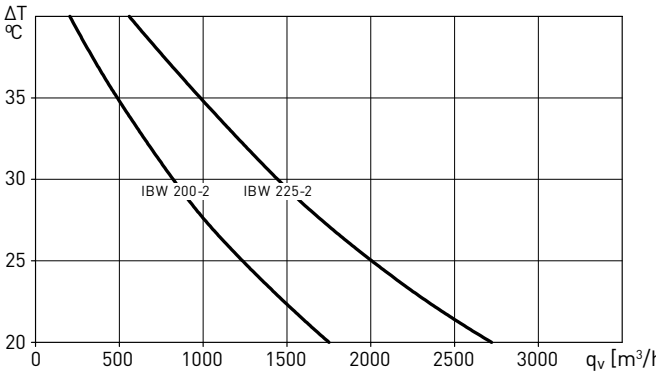

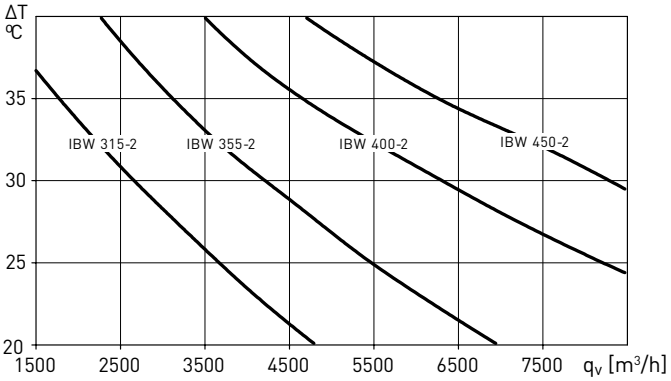

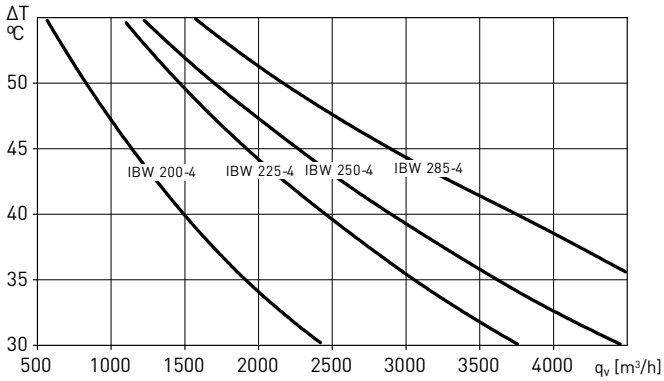

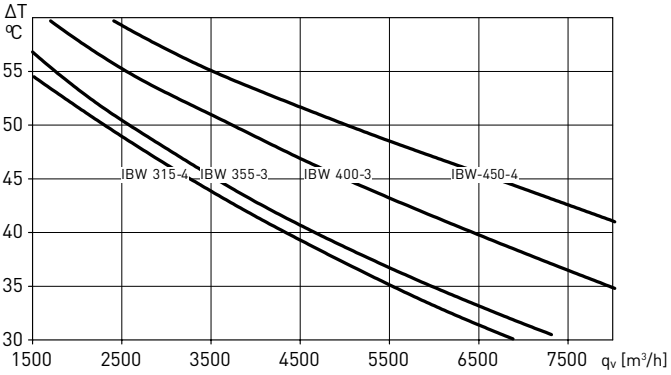

IBW - PERTE DE CHARGE Δp (Pa)

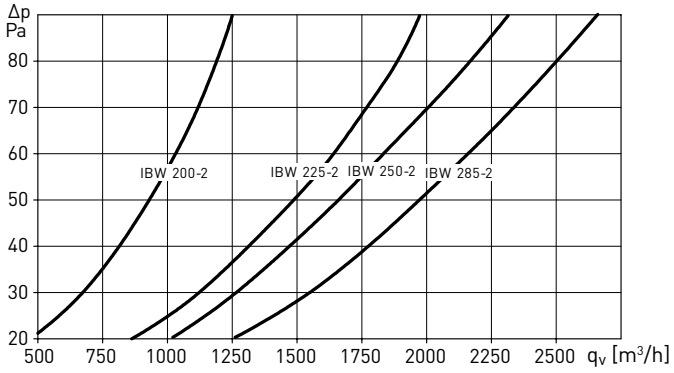

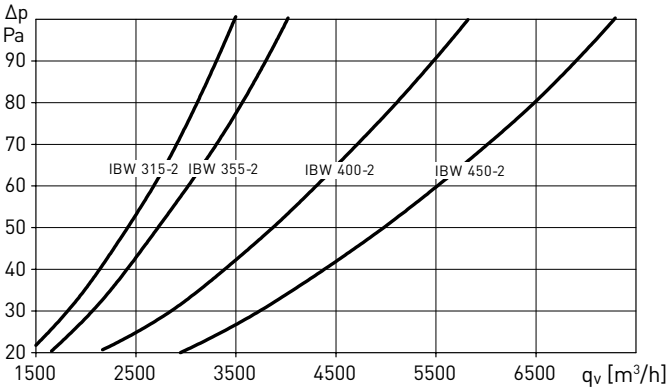

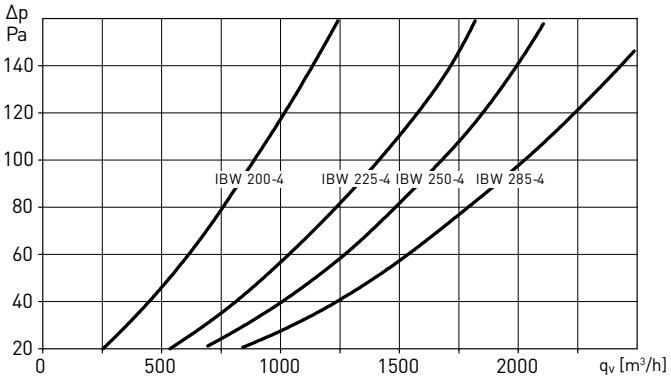

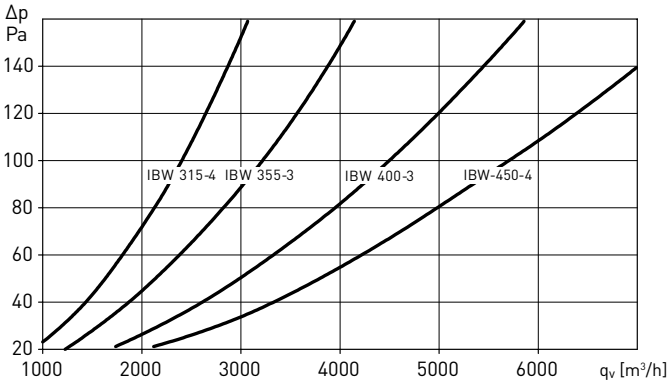

ACCESSOIRES ELECTRIQUES



TRW
Unité de contrôle de température pour des batteries à eau chaude.



THE 16/4 A
Thermostat extérieur
Thermostat d'ambiance.



THE-F
Thermostat avec capillaire antigel
Thermostat avec capillaire pour éviter le risque de congélation.



DPS
Dépressostat.

Pour plus d'informations, voir accessoires électriques.

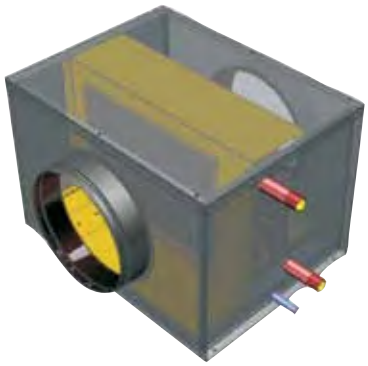

Batterie eau froide. Construction en profils d'aluminium et paneeaux double peaux en tôle galvanisée pré-peinte avec isolation de 3 mm. Bac de récupération des condensats en acier inoxydable. Brides de raccordements avec joint à l'aspiration et au soufflage. Raccordements selon la direction de l'air, sur le côté gauche (modèles L) ou droite (modèles R).

CARACTERISTIQUES TECHNIQUES

Modèle	$q_{max.}$ (m^3/h)	Perte de charge d'air (Pa)	Vitesse d'air (m/s)	Entrée d'air (ºC/%HR)	Puissance (kW)	Sortie d'air (ºC/%HR)	Débit eau (l/h)	Perte de charge d'eau (kPa)	Poids (kg)
BA-AF 200 L	450	90	2,46	27/50	2,3	16/83	402	23,3	13
BA-AF 200 R	450	90	2,46	27/50	2,3	16/83	402	23,3	13
BA-AF 250 L	900	100	2,60	27/50	4,5	16/82	765	14,12	17
BA-AF 250 R	900	100	2,60	27/50	4,5	16/82	765	14,12	17
BA-AF 315 L	1.200	100	2,61	27/50	5,6	17/80	960	9,51	22
BA-AF 315 R	1.200	100	2,61	27/50	5,6	17/80	960	9,51	22
BA-AF 355/18 L	1.900	100	2,61	27/50	9,5	16/82	1.630	14,49	30
BA-AF 355/18 R	1.900	100	2,61	27/50	9,5	16/82	1.630	14,49	30
BA-AF 355/23 L	2.400	100	2,69	27/50	12,2	16/82	2.085	18,8	38
BA-AF 355/23 R	2.400	100	2,69	27/50	12,2	16/82	2.085	18,8	38
BA-AF 400 L	3.000	100	2,66	27/50	15	16/82	2.570	14,27	45
BA-AF 400 R	3.000	100	2,66	27/50	15	16/82	2.570	14,27	45
BA-AF 450 L	4.400	100	2,68	27/50	23,2	16/83	3.980	27,88	74
BA-AF 450 R	4.400	100	2,68	27/50	23,2	16/83	3.980	27,88	74
BA-AF 500 L	5.500	100	2,68	27/50	29	16/83	4.930	24,46	86
BA-AF 500 R	5.500	100	2,68	27/50	29	16/83	4.930	24,46	86
BA-AF 630 L	8.000	100	2,68	27/50	40	16/82	6.925	15,29	106
BA-AF 630 R	8.000	100	2,68	27/50	40	16/82	6.925	15,29	106

Valeurs aux les conditions suivantes: Tº d'entrée de l'eau: 7ºC ; Tº de sortie de l'eau: 12ºC

DIMENSIONS (mm)

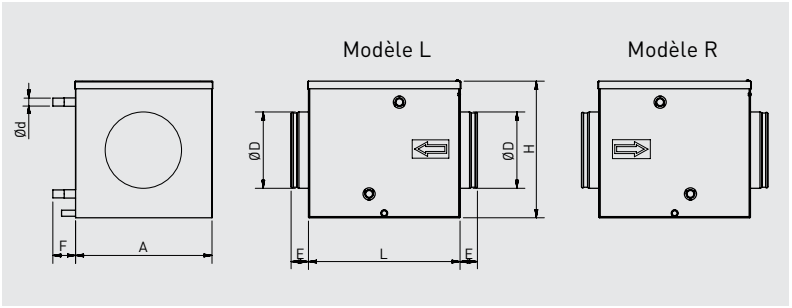

Modèle	A	ØD	E	F	H	L	Ød
BA-AF 200 L	360	200	46	60	360	400	¾"
BA-AF 200 R	360	200	46	60	360	400	¾"
BA-AF 250 L	525	250	64	60	360	400	1"
BA-AF 250 R	525	250	64	60	360	400	1"
BA-AF 315 L	475	315	64	60	500	500	1"
BA-AF 315 R	475	315	64	60	500	500	1"
BA-AF 355/18 L	650	355	64	60	500	550	1"
BA-AF 355/18 R	650	355	64	60	500	550	1"
BA-AF 355/23 L	725	355	64	60	530	600	1"
BA-AF 355/23 R	725	355	64	60	530	600	1"
BA-AF 400 L	875	400	64	55	530	700	1"
BA-AF 400 R	875	400	64	55	530	700	1"
BA-AF 450 L	1050	450	63	55	601	750	1¼"
BA-AF 450 R	1050	450	63	55	601	750	1¼"
BA-AF 500 L	1175	500	63	50	651	800	1¼"
BA-AF 500 R	1175	500	63	50	651	800	1¼"
BA-AF 630 L	1300	630	63	40	821	800	1½"
BA-AF 630 R	1300	630	63	40	821	800	1½"

COURBES CARACTERISTIQUES

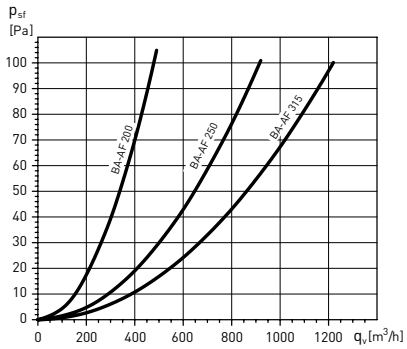

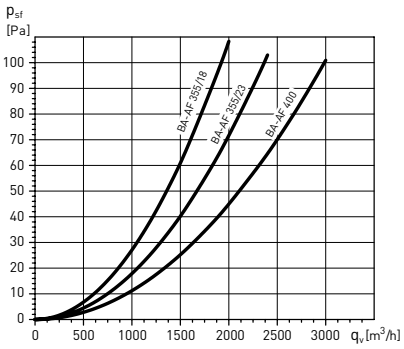

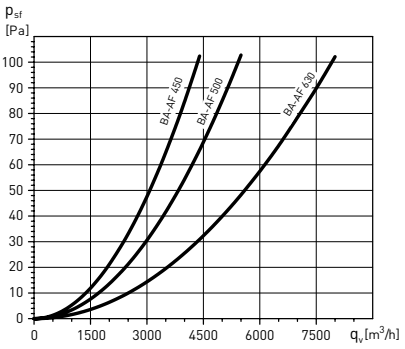

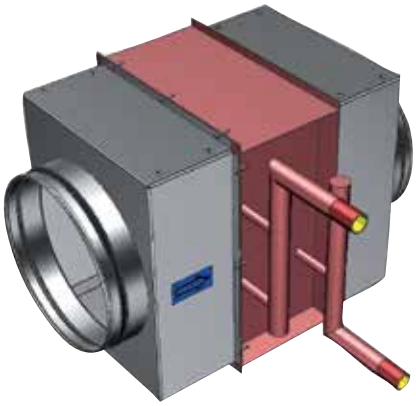

Batterie eau chaude. Construction en acier galvanisé avec tubes en cuivre et ailettes en aluminium.
Brides de raccordements circulaires avec joint à l'aspiration et au soufflage.
Température maximale 100ºC,
Pression maximale 10 bar.

CARACTERISTIQUES TECHNIQUES

Modèle	$q_{max.}$ (m^3/h)	Perte de charge d'air $q_{max.}$ (Pa)	Vitesse d'air (m/s)	Température de l'eau 80/60°C				Température de l'eau 50/45°C				Poids (kg)
				Puissance (kW)*	ΔT (°C)*	Débit eau (l/h)	Perte de charge d'eau (kPa)	Puissance (kW)*	ΔT (°C)*	Débit eau (l/h)	Perte de charge d'eau (kPa)	
BA-AC-N 200	450	35	2,46	3,3	22	146	1,49	2,1	14	367,9	8,35	9
BA-AC-N 250	900	40	2,60	6,7	22	294	2,43	4,2	14	731	13,37	12
BA-AC-N 315	1.200	40	2,61	8,9	22	391	2,56	5,6	14	973	14,09	16
BA-AC-N 355/18	1.900	40	2,61	14,5	22	636	4,49	8,9	14	1.561	24,25	20
BA-AC-N 355/23	2.400	40	2,69	18,1	22	796	4,23	11,2	14	1.952	22,69	25
BA-AC-N 400	3.000	40	2,66	22,5	22	992	3,58	14,0	14	2.441	19,43	33
BA-AC-N 450	4.400	40	2,68	33,5	22	1.476	5	20,7	14	3.564	26,69	42
BA-AC-N 500	5.500	40	2,68	41,4	22	1.820	3,90	25,6	14	4.470	21,23	53
BA-AC-N 630	8.000	40	2,68	60,3	22	2.652	3,94	37,3	14	6.511	21,44	65

* Tº d'entrée de l'eau: 15ºC

DIMENSIONS (mm)

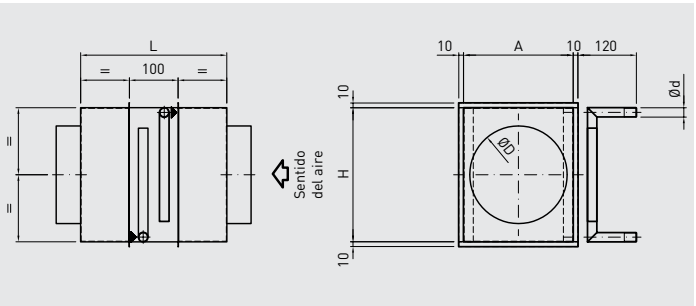

Modèle	A	ØD	H	L	Ød
BA-AC-N 200	225	200	275	300	19
BA-AC-N 250	350	250	275	300	19
BA-AC-N 315	340	315	425	350	22
BA-AC-N 355/18	475	355	425	350	28
BA-AC-N 355/23	550	355	450	400	28
BA-AC-N 400	695	400	450	550	28
BA-AC-N 450	870	450	525	600	35
BA-AC-N 500	990	500	575	700	35
BA-AC-N 630	1105	630	750	700	42

COURBES CARACTERISTIQUES

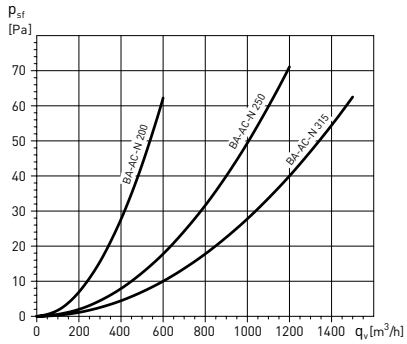

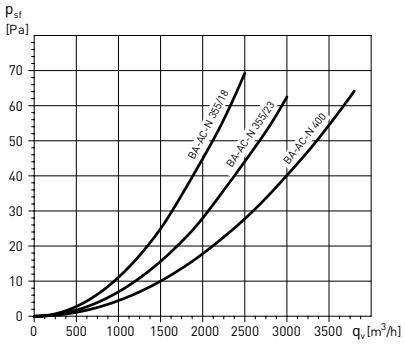

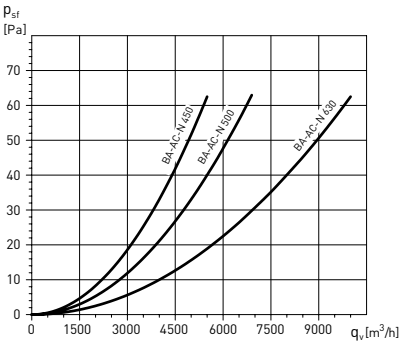

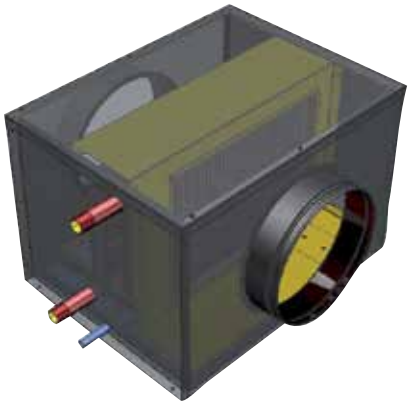

Batterie eau froide ou chaude.
Construction en profils d'aluminium et paneeaux double peaux en tôle galvanisée pré-peinte avec isolation de 3 mm. Bac de récupération des condensats en acier inoxydable.
Brides de raccordements avec joint à l'aspiration et au soufflage.
Raccordements selon la direction de l'air, sur le côté gauche (modèles L) ou droite (modèles R).
Tube connexion eau: 3/8".

CARACTERISTIQUES TECHNIQUES

Modèle	Débit nominal (m^3/h)	Perte de charge d'air (Pa)	Vitesse d'air (m/s)	Entrée d'air (°C/%HR)	Puissance (kW)	Sortie d'air (°C/%HR)	Débit eau (l/h)	Perte de charge d'eau (kPa)	Poids (kg)
BAFR 125L	180	20	1	28/60	1,3	16/89,8	225	4,65	16,65
BAFR 125R	180	20	1	28/60	1,3	16/89,8	225	4,65	16,65
BAFR 160L	240	16	0,95	28/60	2	14,7/92,06	335	12,56	19,02
BAFR 160R	240	16	0,95	28/60	2	14,7/92,06	335	12,56	19,02

* Valeurs aux les conditions suivantes: T d'entrée de l'eau: 7°C, T de sortie de l'eau: 12°C.

DIMENSIONS (mm)

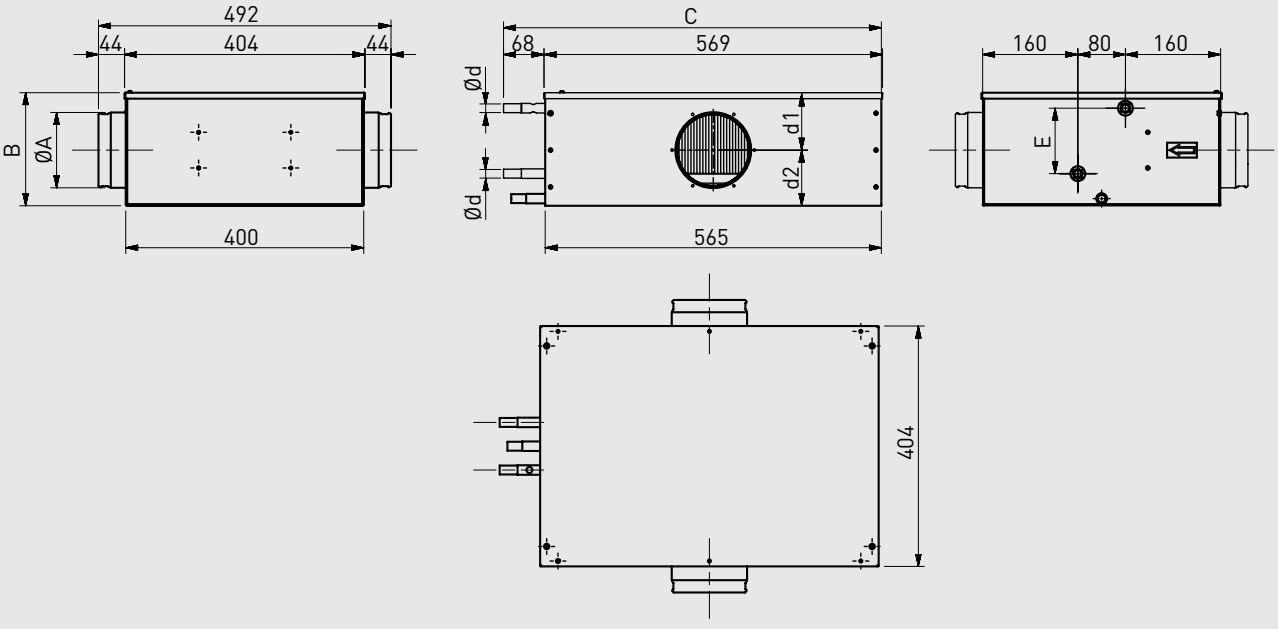

Modèle	ØA	B	C	d1	d2	E	Ød
BAFR 125L	127	190	635	94	94	110	3/8"
BAFR 125R	127	190	637	94	94	110	3/8"
BAFR 160L	162	240	637	120	118	160	3/8"
BAFR 160R	162	240	637	119,5	118,5	160	3/8"



Circulaires - eau chaude ou froide.

- CWWC: batterie terminale eau chaude.
- CWKC: batterie terminale eau froide.
- Raccordements circulaires à joint.

Application

- Les batteries terminales à eau permettent de réchauffer ou rafraîchir l'air sur la totalité ou sur une partie d'un réseau de soufflage.
- Raccordement par emboîtement sur gaine circulaire (sur une branche ou sur la totalité d'une installation en accessoire de caisson de soufflage).

Gamme

- CWWC: alimentation eau chaude, raccordement circulaire Ø 100 à 500 mm, débit jusqu'à 3 500 m^3/h.
- CWKC: alimentation eau froide, raccordement circulaire Ø 100 à 400 mm, débit jusqu'à 2 700 m^3/h.

Description

CWWC (eau chaude)

- Caisson en tôle d'acier revêtu aluzinc AZ185.
- Panneau démontable pour entretien de la batterie.
- Piquages de raccordement circulaires avec joints classe C.
- Echangeur tube cuivre 2 ou 3 rangs, ailettes aluminium pas 2,5 mm, pression maximum 10 bars, température maximum 150°C.
- Tubes de raccordement : à braser.
- Montage en gaine horizontale ou verticale.
- Classe d'étanchéité C selon la norme EN 15727.

CWKC (eau froide)

- Caisson en tôle d'acier revêtu aluzinc AZ185.
- Panneau démontable pour entretien de la batterie.
- Piquages de raccordement circulaires avec joints classe C.
- Echangeur tube cuivre 3 rangs, ailettes aluminium pas 2,5 mm, pression maximum 10 bars, température maximum 150°C.
- Préconisation : raccordement par raccord rapide type olive.
- Bac de récupération des condensats en inox.
- Evacuation des condensats à droite dans le sens de l'air - raccordement gaz 1/2''.
- Tubes de raccordement sur la face de refoulement à gauche dans le sens de l'air: à braser.
- Montage en gaine horizontale.
- Classe d'étanchéité C selon la norme EN 15727.
- Isolation des 3 côtés non accessibles par 9 mm de mousse de polyoléfine réticulée.

Applications spécifiques



Bâtiments tertiaires



Bâtiments industriels et logistiques



Bâtiments pour la restauration

CARACTERISTIQUES TECHNIQUES

Limite d'utilisation des batteries à eau

Vitesse d'air (m/s)						
Batteries eau chaude			Batteries eau froide			
Optimum	Minimum	Maximum	Optimum	Minimum	Maximum	
3	1	5	2	1	5*	2,5**

* Avec paregouttelettes
** Sans paregouttelettes

Vitesse d'eau (m/s)						
Batteries eau chaude			Batteries eau froide			
Optimum	Minimum	Maximum	Optimum	Minimum	Maximum	
1	0,2	1,5	1	2	0,3	0,6

* Sans glycol
** Avec 25% glycol

CARACTERISTIQUES AERAULIQUES

- Q: Débit d'air.
- ΔP: Pertes de charge sur l'air.
- ΔPr: Pertes de charge sur l'eau.
- Qr: Débit d'eau.
- tu: Température de sortie d'air.
- P: Puissance.

Air		T. d'eau	90-70°C																	
		T. d'air (entrée)	-15°C				-7,5°C				0°C				7,5°C				15°C			
Q (m³/h)	ΔP (Pa)	Ø (mm) Nbre rangs	Air		Eau		Air		Eau		Air		Eau		Air		Eau		Air		Eau	
			P (kW)	tu (°C)	Qr (l/s)	ΔPr (kPa)	P (kW)	tu (°C)	Qr (l/s)	ΔPr (kPa)	P (kW)	tu (°C)	Qr (l/s)	ΔPr (kPa)	P (kW)	tu (°C)	Qr (l/s)	ΔPr (kPa)	P (kW)	tu (°C)	Qr (l/s)	ΔPr (kPa)
55	3	100 2R	1,1	36,5	0,01	<0,5	1	40,2	0,01	<0,5	0,9	43,8	0,01	<0,5	0,8	47,3	0,01	<0,5	0,7	50,8	0,01	<0,5
100	10		1,7	28,3	0,02	1	1,5	32,3	0,02	1	1,3	36,3	0,02	1	1,2	40,1	0,01	1	1	43,9	0,01	1
145	20		2,1	23,2	0,03	1	1,9	28,1	0,02	1	1,7	32,5	0,02	1	1,5	36,6	0,02	1	1,3	40,6	0,02	<0,5
85	8	125 2R	1,5	30,3	0,02	1	1,3	34,3	0,02	1	1,2	38,1	0,01	<0,5	1	41,9	0,01	<0,5	0,9	45,6	0,01	<0,5
150	22		2,2	22,8	0,03	1	2	27,7	0,02	1	1,8	32,2	0,02	1	1,5	36,3	0,02	1	1,3	40,3	0,02	<0,5
215	42		2,7	17,9	0,03	2	2,5	23,2	0,03	1	2,2	28,3	0,03	1	2	33,3	0,02	1	1,7	37,8	0,02	1
145	4	160 2R	3,1	40,6	0,04	4	2,8	44,6	0,03	3	2,5	48,3	0,03	3	2,3	51,9	0,03	2	2	55,2	0,02	2
250	11		4,5	31,6	0,05	8	4,1	36,1	0,05	6	3,7	40,5	0,05	5	3,3	44,7	0,04	4	2,9	48,8	0,04	4
355	40		5,6	26,2	0,07	11	5,1	31,1	0,06	10	4,6	35,8	0,06	8	4,1	40,4	0,05	7	3,6	44,9	0,04	5
225	9	200 2R	4,2	33,3	0,05	7	3,8	37,7	0,05	6	3,4	42	0,04	5	3,1	46,1	0,04	4	2,7	50	0,03	3
390	25		5,9	24,8	0,07	12	5,4	29,8	0,07	11	4,9	34,6	0,06	9	4,4	39,3	0,05	7	3,9	43,9	0,05	6
555	48		7,4	19,9	0,09	18	6,7	25,2	0,08	16	6,1	30,4	0,07	13	5,5	35,4	0,07	11	4,8	40,4	0,06	9
360	7	250 2R	6,9	35,3	0,09	4	6,3	39,6	0,08	3	5,7	43,7	0,07	3	5,1	47,6	0,06	2	4,5	51,4	0,06	2
630	20		10	26,5	0,12	7	9,1	31,4	0,11	6	8,2	36,1	0,1	5	7,3	40,6	0,09	4	6,5	45,1	0,08	3
900	39		12,5	21,4	0,15	10	11,4	26,6	0,14	9	10,3	31,7	0,13	7	9,2	36,6	0,11	6	8,1	41,4	0,1	5
560	7	315 2R	10,9	35,9	0,13	4	9,9	40,1	0,12	3	8,9	44,2	0,11	3	8	48,1	0,1	2	7,1	51,8	0,09	2
985	19		15,8	26,9	0,19	7	14,4	31,8	0,18	6	13	36,5	0,16	5	11,6	41	0,14	4	10,3	45,4	0,13	3
1410	37		19,8	21,8	0,24	11	18	27	0,22	9	16,3	32	0,2	8	14,6	36,9	0,18	6	12,9	41,7	0,16	5
900	8	400 2R	17	4,5	0,21	5	15,5	38,9	0,19	4	14	43,1	0,17	4	12,5	47,1	0,15	3	11,1	50,9	0,14	2
1590	23		24,7	25,6	0,3	10	22,5	30,6	0,28	8	20,3	35,4	0,25	7	18,2	40	0,22	6	16,1	44,5	0,2	5
2280	44		31	20,6	0,38	14	28,2	25,8	0,35	12	25,5	31	0,31	10	22,9	36	0,28	8	20,2	40,9	0,25	7
1400	10	500 2R	25,3	32,3	0,31	4	23	36,8	0,28	4	20,8	41,1	0,26	3	18,6	45,2	0,23	3	16,4	49,2	0,2	2
2450	28		36,3	23,7	0,45	8	33,1	28,8	0,41	7	29,9	33,7	0,37	6	26,7	38,5	0,33	5	23,6	43,1	0,29	4
3500	54		45,3	18,9	0,56	12	41,3	24,3	0,51	10	37,3	29,5	0,46	9	33,4	34,6	0,41	7	29,5	39,6	0,36	6

CARACTERISTIQUES AERAULIQUES

- Q: Débit d'air.
- ΔP: Pertes de charge sur l'air.
- ΔPr: Pertes de charge sur l'eau.
- Qr: Débit d'eau.
- tu: Température de sortie d'air.
- P: Puissance.

Air		T. d'eau	80-60°C																			
		T. d'air (entrée)	-15°C				-7,5°C				0°C				7,5°C				15°C			
Q (m³/h)	ΔP (Pa)	Ø (mm) Nbre rangs	Air		Eau		Air		Eau		Air		Eau		Air		Eau		Air		Eau	
			P (kW)	tu (°C)	Qr (l/s)	ΔPr (kPa)	P (kW)	tu (°C)	Qr (l/s)	ΔPr (kPa)	P (kW)	tu (°C)	Qr (l/s)	ΔPr (kPa)	P (kW)	tu (°C)	Qr (l/s)	ΔPr (kPa)	P (kW)	tu (°C)	Qr (l/s)	ΔPr (kPa)
55	3		0,9	29,4	0,01	<0,5	0,8	33,2	0,01	<0,5	0,7	37,1	0,01	<0,5	0,6	40,8	0,01	<0,5	0,5	44,5	0,01	<0,5
100	10	100 2R	1,4	21,2	0,02	1	1,2	25,4	0,02	<0,5	1,1	29,6	0,01	<0,5	0,9	33,8	0,01	<0,5	0,8	38	0,02	<0,5
145	20		1,8	17,3	0,02	1	1,6	21,6	0,02	1	1,4	25,9	0,02	1	1,2	30,2	0,01	<0,5	1	34,6	0,01	<0,5
55	5		1,26	44,9	0,02	1	1,12	47,4	0,01	1	0,99	49,8	0,01	<0,5	0,86	52,2	0,01	<0,5	0,74	54,5	0,01	<0,5
100	15	100 3R	1,98	36,9	0,02	2	1,76	39,8	0,02	1	1,54	42,6	0,02	1	1,33	45,2	0,02	1	1,13	47,9	0,01	1
145	31		2,58	31,6	0,03	3	2,31	35,4	0,03	2	2,03	38,8	0,02	2	1,74	41,7	0,02	1	1,47	44,5	0,02	1
85	8		1,2	23,2	0,02	<0,5	1,1	27,3	0,01	<0,5	1	31,4	0,01	<0,5	0,8	35,5	0,01	<0,5	0,7	39,6	0,01	<0,5
150	22	125 2R	1,8	16,9	0,02	1	1,6	21,3	0,02	1	1,4	25,6	0,02	1	1,2	29,9	0,01	<0,5	1	34,4	0,01	<0,5
215	42		2,3	13,4	0,03	1	2	18,4	0,03	1	1,8	22,8	0,02	1	1,5	27,3	0,02	1	1,2	31,8	0,02	<0,5
85	2		2,34	56,9	0,03	4	2,09	58,8	0,03	3	1,85	60,3	0,02	3	1,62	61,7	0,02	2	1,39	62,9	0,02	2
150	6	125 3R	3,62	48,2	0,04	8	3,25	50,9	0,04	7	2,9	53,5	0,04	5	2,55	55,8	0,03	4	2,21	58	0,03	3
215	12		4,72	42,4	0,06	13	4,24	45,7	0,05	11	3,78	48,7	0,05	9	3,33	51,5	0,04	7	2,88	54,2	0,04	5
145	4		2,7	34,2	0,03	3	2,5	38	0,03	3	2,2	41,6	0,03	2	1,9	44,7	0,02	2	1,6	47,5	0,02	1
250	11	160 2R	3,9	26,1	0,05	6	3,5	30,6	0,04	5	3,2	34,8	0,04	4	2,8	39	0,03	3	2,4	42,9	0,03	3
355	40		4,9	21,3	0,06	9	4,4	26,1	0,05	8	4	30,8	0,05	6	3,5	35,3	0,04	5	3	39,6	0,04	4
145	6		3,53	48,7	0,04	8	3,17	51,4	0,04	6	2,82	59,9	0,03	5	2,48	56,2	0,03	4	2,15	58,4	0,03	3
250	16	160 3R	5,26	40	0,06	16	4,73	43,4	0,06	13	4,21	46,7	0,05	11	3,71	49,7	0,05	8	3,22	52,6	0,04	7
345	31		6,72	34,5	0,08	24	6,05	38,4	0,07	20	5,39	42	0,07	16	4,75	45,5	0,06	13	4,11	48,8	0,05	10
225	9		3,7	27,6	0,04	6	3,3	32	0,04	5	3	36,1	0,04	4	2,6	40,1	0,03	3	2,2	43,9	0,03	2
390	25	200 2R	5,2	20,1	0,06	10	4,7	25	0,06	9	4,2	29,7	0,05	7	3,7	34,3	0,05	6	3,2	38,8	0,04	4
555	48		6,5	15,7	0,08	15	5,9	20,9	0,07	13	5,2	26	0,06	10	4,6	31	0,06	8	4	35,8	0,05	6
225	4		5,69	51,1	0,07	4	5,11	53,6	0,06	3	4,54	55,9	0,06	3	3,97	57,7	0,05	2	3,41	59,3	0,04	2
390	12	200 3R	8,56	42,4	0,1	8	7,69	45,6	0,09	7	6,85	48,6	0,08	6	6,03	51,5	0,07	5	5,22	54,1	0,06	4
555	23		11	36,8	0,13	13	9,89	40,5	0,12	11	8,81	43,9	0,11	9	7,75	47,2	0,09	7	6,71	50,3	0,08	5
360	7		6,1	29,4	0,07	3	5,5	33,6	0,07	3	4,9	37,6	0,06	2	4,3	41,3	0,05	2	3,6	44,4	0,04	1
630	20	250 2R	8,8	21,5	0,11	6	7,9	26,3	0,1	5	7	30,9	0,09	4	6,2	35,4	0,08	3	5,3	39,7	0,07	2
900	38		11	17	0,13	9	9,9	22,1	0,12	7	8,8	27,1	0,11	6	7,7	31,9	0,09	5	6,7	36,6	0,08	4
360	4		9,11	51,2	0,11	4	8,18	53,7	0,1	4	7,28	56	0,09	3	6,4	58,1	0,08	2	5,49	59,6	0,07	2
630	12	250 3R	13,81	42,4	0,17	9	12,42	45,6	0,15	7	11,06	48,6	0,14	6	9,73	51,5	0,12	5	8,44	54,1	0,1	4
900	24		17,79	36,7	0,22	14	16,01	40,4	0,2	12	14,26	43,9	0,17	9	12,55	47,5	0,15	8	10,88	50,3	0,13	6
560	7		9,6	30	0,12	3	8,7	34,1	0,11	3	7,7	38,1	0,09	2	6,8	41,9	0,08	2	5,8	45	0,07	1
985	19	315 2R	13,9	22	0,17	6	12,5	26,7	0,15	5	11,1	31,3	0,14	4	9,8	35,8	0,12	3	8,5	40,1	0,1	3
1410	37		17,4	17,4	0,21	9	15,7	22,5	0,19	7	14	27,4	0,17	6	12,3	32,3	0,15	5	10,6	36,9	0,13	4
560	5		14,01	50,5	0,17	6	12,59	53	0,15	5	11,21	55,4	0,14	4	9,86	57,6	0,12	3	8,54	59,6	0,1	2
985	14	315 3R	21,27	41,5	0,26	12	19,13	44,8	0,23	10	17,05	47,9	0,21	8	15,01	50,8	0,18	6	13,02	53,6	0,16	5
1410	27		27,39	35,8	0,33	18	24,66	39,6	0,3	15	21,98	43,2	0,27	12	19,35	46,5	0,24	10	16,78	49,8	0,2	8
900	8		15,1	28,8	0,18	4	13,6	33	0,17	3	12,1	37,1	0,15	3	10,6	41	0,13	2	9,2	44,8	0,11	2
1590	23	400 2R	21,8	20,9	0,27	8	19,6	25,7	0,24	7	17,5	30,4	0,21	5	15,4	35	0,19	4	13,28	39,4	0,16	3
2280	44		27,3	16,3	0,33	12	24,6	21,5	0,3	10	21,9	26,6	0,27	8	19,3	31,5	0,24	6	16,6	36,3	0,2	5
900	6		21,84	48,5	0,27	5	19,63	51,2	0,24	4	17,47	53,8	0,21	3	15,38	56,1	0,19	3	13,34	58,3	0,16	2
1590	18	400 3R	33,09	39,4	0,4	10	29,77	42,9	0,36	9	26,52	46,2	0,32	7	23,34	49,3	0,29	6	20,24	52,2	0,25	4
2280	34		42,53	33,8	0,52	16	38,29	37,7	0,47	13	34,13	41,4	0,42	11	30,05	45	0,37	9	26,04	48,4	0,32	7
1400	10		22,3	26,7	0,27	4	20,1	31,1	0,25	3	17,9	35,3	0,22	2	15,7	39,4	0,19	2	13,6	43,3	0,17	2
2450	28	500 2R	32	19,1	0,39	7	28,8	24,1	0,35	6	25,6	28,9	0,31	5	22,5	33,6	0,27	4	19,4	38,1	0,24	3
3500	54		39,9	14,8	0,49	10	35,9	20,1	0,44	8	32	25,3	0,39	7	28,1	30,3	0,34	5	24,2	35,2	0,3	4

CARACTERISTIQUES AERAULIQUES

- Q: Débit d'air.
- ΔP: Pertes de charge sur l'air.
- ΔPr: Pertes de charge sur l'eau.
- Qr: Débit d'eau.
- tu: Température de sortie d'air.
- P: Puissance.

Air		T. d'eau	55-45°C																			
		T. d'air (entrée)	-15°C				-7,5°C				0°C				7,5°C				15°C			
Q (m^3/h)	ΔP (Pa)	Ø (mm) Nbre rangs	Air		Eau		Air		Eau		Air		Eau		Air		Eau		Air		Eau	
			P (kW)	tu (°C)	Qr (l/s)	ΔPr (kPa)	P (kW)	tu (°C)	Qr (l/s)	ΔPr (kPa)	P (kW)	tu (°C)	Qr (l/s)	ΔPr (kPa)	P (kW)	tu (°C)	Qr (l/s)	ΔPr (kPa)	P (kW)	tu (°C)	Qr (l/s)	ΔPr (kPa)
55	3	100 2R	0,7	19,6	0,02	1	0,6	23,2	0,02	1	0,5	26,8	0,01	<0,5	0,4	30,4	0,02	<0,5	0,4	33,9	0,02	<0,5
100	10		1,1	13,5	0,03	1	0,9	17,5	0,02	1	0,8	21,5	0,02	1	0,6	25,6	0,02	1	0,5	29,7	0,01	<0,5
145	20		1,4	10,4	0,03	2	1,2	14,7	0,03	2	1	18,8	0,02	1	0,8	23,1	0,02	1	0,6	27,5	0,02	1
55	5	100 3R	0,97	31,1	0,02	2	0,83	33,4	0,02	1	0,71	35,6	0,02	1	0,59	37,8	0,01	1	0,47	40,1	0,01	<0,5
100	15		1,53	25,1	0,04	4	1,31	27,8	0,03	3	1,1	30,5	0,03	2	0,9	33,1	0,02	1	0,71	35,7	0,02	1
145	31		1,99	20,9	0,05	6	1,73	24,6	0,04	5	1,45	27,8	0,04	3	1,18	30,6	0,03	2	0,92	33,4	0,02	1
85	8	125 2R	1	15	0,02	1	0,8	18,9	0,02	1	0,7	22,8	0,02	1	0,6	26,8	0,01	<0,5	0,5	30,8	0,01	<0,5
150	22		1,4	10,2	0,03	2	1,2	14,4	0,03	2	1	18,6	0,02	1	0,8	22,9	0,02	1	0,6	27,3	0,02	1
215	42		1,8	7,2	0,04	3	1,6	12,2	0,04	3	1,3	16,6	0,03	2	1	21	0,02	1	0,8	25,5	0,02	1
85	2	125 3R	1,77	39,4	0,04	8	1,53	41,1	0,04	7	1,3	42,5	0,03	5	1,08	43,7	0,03	4	0,87	44,9	0,02	2
150	6		2,75	33	0,07	18	2,4	35,5	0,06	14	2,05	37,9	0,05	11	1,72	40	0,04	8	1,38	41,8	0,03	5
215	12		3,6	28,8	0,09	29	3,13	31,7	0,08	23	2,68	34,6	0,06	17	2,25	37,2	0,05	13	1,82	39,7	0,04	9
145	4	160 2R	2,1	22,7	0,05	7	1,8	26,3	0,04	6	1,6	29,6	0,04	4	1,3	32,5	0,03	3	1	35,3	0,02	2
250	11		3	16,6	0,07	14	2,6	20,8	0,06	11	2,3	24,9	0,05	9	1,8	28,9	0,05	6	1,5	32,5	0,04	4
355	40		3,8	12,9	0,09	21	3,3	17,6	0,08	17	2,8	22,1	0,07	13	2,4	26,4	0,06	9	1,9	30,6	0,05	6
145	6	160 3R	2,68	33,4	0,06	17	2,34	35,9	0,06	14	2	38,2	0,05	10	1,67	40,3	0,04	8	1,34	42	0,03	5
250	16		4,01	27	0,1	35	3,5	30,2	0,08	28	2,99	33,2	0,07	21	2,51	36	0,06	15	2,03	38,7	0,05	11
345	31		5,14	22,9	0,12	54	4,48	26,5	0,11	43	3,84	29,9	0,09	32	3,21	33,2	0,08	24	36,4	2,6	0,06	16
225	9	200 2R	2,8	17,7	0,07	13	2,5	21,9	0,06	10	2,1	25,8	0,05	8	1,8	29,6	0,04	5	1,4	33	0,03	4
390	25		4	12	0,1	24	3,5	16,7	0,08	19	3	21,3	0,07	14	2,5	25,8	0,06	10	2	30,1	0,05	7
555	48		5	8,7	0,12	35	4,4	13,8	0,11	27	3,8	18,7	0,09	21	3,1	23,5	0,08	15	2,5	28,2	0,06	10
225	4	200 3R	4,32	35,2	0,1	9	3,76	37,4	0,09	7	3,21	39,5	0,08	5	2,66	41,1	0,06	4	2,21	42,5	0,05	3
390	12		6,52	28,8	0,16	19	5,68	31,7	0,14	15	4,87	34,5	0,12	11	4,07	37,2	0,1	8	3,29	39,6	0,08	6
555	23		8,4	24,6	0,2	29	7,32	28	0,18	23	6,27	31,3	0,15	17	5,24	34,4	0,13	13	4,24	37,3	0,1	9
360	7	250 2R	4,7	19,1	0,11	7	4,1	23,1	0,1	6	3,5	26,9	0,08	4	2,9	30,3	0,07	3	2,3	33,3	0,05	2
630	20		6,8	13,1	0,16	13	5,9	17,7	0,14	10	5,1	22,2	0,12	8	4,2	26,5	0,1	6	3,4	30,6	0,08	4
900	38		8,5	9,7	0,21	20	7,4	14,6	0,18	16	6,3	19,5	0,15	12	5,3	24,2	0,13	9	4,2	28,7	0,1	6
360	4	250 3R	6,91	35,3	0,17	10	6,02	37,5	0,15	8	5,15	39,6	0,12	6	4,28	41,3	0,1	4	3,41	42,7	0,08	3
630	12		10,53	28,7	0,25	20	9,17	31,7	0,22	16	7,85	34,5	0,19	12	6,57	37,2	0,16	9	5,32	39,6	0,13	6
900	24		13,59	24,5	0,33	31	27,9	11,85	0,29	25	10,15	31,2	0,25	19	8,49	34,3	0,21	14	6,86	37,3	0,17	9
560	7	315 2R	7,4	19,5	0,18	7	6,4	23,4	0,16	6	5,5	27,2	0,13	4	4,6	30,7	0,11	3	3,6	33,6	0,09	2
985	19		10,7	13,4	0,26	14	9,3	18	0,23	11	8	22,4	0,19	8	6,7	26,7	0,16	6	5,4	30,9	0,13	4
1410	37		13,4	9,9	0,32	21	11,7	14,9	0,28	16	10	19,7	0,24	12	8,4	24,4	0,2	9	6,7	28,9	0,16	6
560	5	315 3R	10,63	34,7	0,26	12	9,26	37	0,22	10	7,93	39,2	0,19	7	6,63	41,2	0,16	5	5,31	42,7	0,13	4
985	14		16,2	28	0,39	26	14,13	31,1	0,34	20	12,1	34	0,29	16	10,13	36,8	0,24	11	8,2	39,3	0,2	8
1410	27		20,92	23,8	0,51	40	18,25	27,3	0,44	32	15,64	30,7	0,38	24	13,09	33,9	0,32	18	10,59	36,9	0,26	12
900	8	400 2R	11,6	18,6	0,28	10	10,1	22,6	0,24	8	8,6	26,5	0,21	6	7,2	30,2	0,17	4	5,7	33,6	0,14	3
1590	23		16,8	12,6	0,4	18	14,6	17,3	0,35	14	12,5	21,8	0,3	11	10,5	26,2	0,25	8	8,4	30,4	0,2	5
2280	44		21	9,1	0,51	27	18,4	14,2	0,44	21	15,7	19,1	0,38	16	13,1	23,9	0,32	12	10,5	28,5	0,25	8
900	6	400 3R	16,59	33,2	0,4	11	14,45	35,7	0,35	9	12,37	38,1	0,3	7	10,35	40,2	0,25	5	8,3	41,9	0,2	3
1590	18		25,24	26,5	0,61	24	22	29,8	0,53	18	18,85	32,8	0,46	14	15,77	35,7	0,38	10	12,76	38,4	0,31	7
2280	34		32,51	22,3	0,78	37	28,37	26	0,68	29	24,31	29,5	0,59	22	20,34	32,9	0,49	16	16,45	36,1	0,4	11
1400	10	500 2R	17,2	17	0,41	8	14,9	21,2	0,36	6	12,8	25,3	0,31	5	10,7	29,2	0,26	4	8,4	32,6	0,2	2
2450	28		24,6	11,3	0,59	15	21,5	16,1	0,52	12	18,4	20,8	0,44	9	15,3	25,3	0,37	7	12,3	29,7	0,3	5
3500	54		30,8	8	0,74	23	26,8	13,1	0,65	18	23	18,2	0,55	14	19,1	23	0,46	10	15,3	27,8	0,37	7

CARACTERISTIQUES AERAULIQUES

- Q: Débit d'air.
- ΔP: Pertes de charge sur l'air.
- ΔPr: Pertes de charge sur l'eau.
- Qr: Débit d'eau.
- tu: Température de sortie d'air.
- P: Puissance.

Air		T. d'eau	6-12°C							
		T. d'air (entrée)	25°C - 50%				30°C - 45%			
Q (m^3/h)	ΔP (Pa)	Ø (mm) Nbre rangs	Air		Eau		Air		Eau	
			P (kW)	tu (°C)	Qr (l/s)	ΔPr (kPa)	P (kW)	tu (°C)	Qr (l/s)	ΔPr (kPa)
54	7	100 3R	0,2	14,3	0,01	←0,5	0,4	15,8	0,01	1
100	22		0,3	16,4	0,01	1	0,5	18,5	0,02	2
145	58		0,4	17,5	0,02	1	0,6	20	0,02	3
85	3	125 3R	0,5	12,6	0,03	3	0,7	13,5	0,03	5
150	9		0,7	14,5	0,03	5	1,1	15,7	0,04	10
215	18		0,8	15,6	0,03	7	1,4	17	0,05	16
145	9	160 3R	0,7	14,4	0,03	4	1	15,6	0,04	10
250	24		0,9	16,1	0,04	8	1,5	17,4	0,06	20
355	45		1,1	17	0,04	11	1,3	18,4	0,08	32
225	6	200 3R	1	14,1	0,05	2	1,6	15,3	0,06	5
390	17		1,4	15,9	0,06	4	2,3	17,3	0,09	9
555	33		1,7	16,9	0,07	5	3,1	18,4	0,12	15
360	6	250 3R	1,6	14,2	0,06	2	2,5	15,4	0,1	5
630	18		2,2	16	0,09	4	3,8	17,3	0,15	6
900	34		2,7	17	0,11	6	5,1	18,2	0,2	17
560	7	315 3R	2,4	14,5	0,1	3	3,9	15,4	0,16	7
985	20		3,4	16,1	0,13	5	6,1	17,2	0,24	14
1410	39		4,3	17	0,17	8	8,3	18,1	0,33	25
900	9	400 3R	3,4	15,2	0,14	2	5,8	16,3	0,23	5
1590	25		4,8	16,8	0,19	4	9,3	17,8	0,37	12
2280	49		6,1	17,6	0,24	6	12,8	18,6	0,51	22

DIMENSIONS (mm)

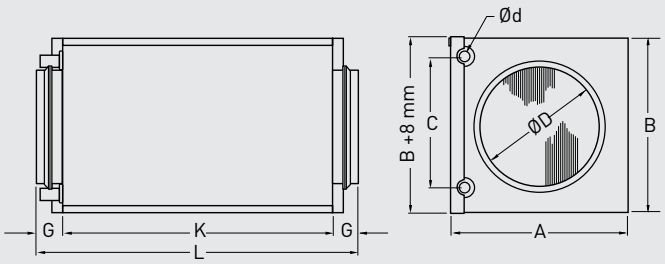

Nota : ces batteries doivent être protégées du gel.

CWWC 2 RANGS										
Modèle	**D**	**d**	**A**	**B**	**C**	**G**	**L**	**K**	**Volume d'eau (l)**	**Poids (kg)**
100 2R	100	10	238	180	137	40	356	276	0,13	3,7
125 2R	125	10	238	180	137	40	356	276	0,13	3,5
160 2R	160	10	313	255	212	40	356	276	0,29	5,4
200 2R	200	10	313	255	212	40	356	276	0,29	5,3
250 2R	250	22	398	330	250	40	356	276	0,66	7,7
315 2R	315	22	473	405	325	40	356	276	0,98	9,9
400 2R	400	22	557	504	400	65	406	276	1,36	13,1
500 2R	500	22	707	529	425	65	460	330	2,55	16,9

CWWC 3 RANGS										
Modèle	**D**	**d**	**A**	**B**	**C**	**G**	**L**	**K**	**Volume d'eau (l)**	**Poids (kg)**
100 3R	100	10	238	180	100	40	356	276	0,2	3,8
125 3R	125	10	313	255	175	40	356	276	0,2	5,5
160 3R	160	10	313	255	175	40	356	276	0,42	5,4
200 3R	200	22	398	330	250	40	356	276	0,42	8,2
250 3R	250	22	473	405	325	40	356	276	0,96	10,2
315 3R	315	22	557	504	400	40	356	276	1,35	13,4
400 3R	400	22	707	529	425	65	460	330	1,87	17,9

CWWC 4 RANGS										
Modèle	**D**	**d**	**A**	**B**	**C**	**G**	**L**	**K**	**Volume d'eau (l)**	**Poids (kg)**
100	100	10	251	180	100	40	356	276	0,2	4,4
125	125	10	326	255	175	40	356	276	0,42	6,5
160	160	10	326	255	175	40	356	276	0,42	6,7
200	200	22	411	330	250	40	356	276	0,96	9,4
250	250	22	486	405	325	40	356	276	1,35	11
315	315	22	560	504	400	40	356	276	1,87	14,3
400	400	22	710	529	425	65	460	330	2,55	19,5

ACCESSOIRES



OPTIGO
Régulateur de batteries à eau.

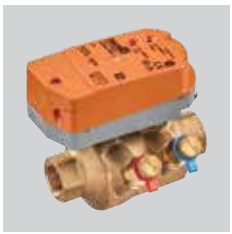

VTVP
Vanne 2 voies avec servomoteur.



VTVS
Vanne 3 voies avec servomoteur.





Batteries à eau chaude et froide - rectangulaires.

- PGVR: batterie terminale eau chaude.
- PGKR: batterie terminale eau froide.
- Simplicité d'installation.

Application

- Les batteries terminales à eau permettent de réchauffer ou rafraîchir l'air sur la totalité ou sur une partie d'un réseau de soufflage.
- Raccordement par cadre sur gaine rectangulaire.

Gamme

- PGVR: alimentation eau chaude
  - Raccordement rectangulaire 400 x 200 à 1200 x 600.
  - Débit jusqu'à 10 370 m^3/h.
- PGKR: alimentation eau froide
  - Raccordement rectangulaire 400 x 200 à 1000 x 500.
  - Débit jusqu'à 6 850 m^3/h.

Description

PGVR

- Caisson en tôle d'acier aluzinc AZ185.
- Raccordement femelle pour l'intégration d'une sonde antigel.
- Échangeur avec tubes cuivre 2, 3 ou 4 rangs (en fonction des tailles), ailettes en aluminium pas 2,5 mm, pression maximum 1000 kPa, température maximum 150°C.
- Tubes de raccordement : filetage standard.
- Purge d'eau, purge d'air, prise pour capteur antigel.
- Montage dans gaine horizontale ou verticale.
- Classe d'étanchéité C selon la norme EN 15727.
- Même modèle pour connexion à gauche ou à droite.

PGKR

- Caisson en tôle d'acier aluzinc AZ185.
- Bac de condensats en inox avec raccord R½, réversible gauche/droite.
- Échangeur avec tubes cuivre 3 ou 4 rangs, ailettes en aluminium pas 2,0 mm, pression maximum 1000 kPa, température maximum 100°C.
- Tubes de raccordement : filetage standard.
- Purge d'air, purge d'eau.
- Montage en gaine horizontale.
- Certificat d'hygiène par le ILH Berlin.
- Même modèle pour connexion à gauche ou à droite.
- Au delà de 2.5m/s il est recommandé de mettre en place un séparateur de gouttelettes DEKR, disponible en option. Il peut être monté quelque soit le sens de l'air, après l'échangeur. Il est facilement accessible une fois le bac à condensat démonté.

Applications spécifiques



Bâtiments tertiaires



Bâtiments industriels et logistiques



Bâtiments pour la restauration

CARACTERISTIQUES TECHNIQUES

Limite d'utilisation des batteries à eau

Vitesse d'air (m/s)						
Batteries eau chaude			Batteries eau froide			
Optimum	Minimum	Maximum	Optimum	Minimum	Maximum	
3	1	5	2	1	5*	2,5**

* Avec paregouttelettes
** Sans paregouttelettes

Vitesse d'eau (m/s)						
Batteries eau chaude			Batteries eau froide			
Optimum	Minimum	Maximum	Optimum	Minimum	Maximum	
1	0,2	1,5	1	2	0,3	0,6

* Sans glycol
** Avec 25% glycol

CARACTERISTIQUES AERAULIQUES

- Q: Débit d'air.
- ΔP: Pertes de charge sur l'air.
- ΔPr: Pertes de charge sur l'eau.
- Qr: Débit d'eau.
- tu: Température de sortie d'air.
- P: Puissance.

Air		T. d'eau	80-60°C																			
		T. d'air (entrée)	-5°C				0°C				5°C				10°C				15°C			
Q	ΔP	Ø (mm)	Air		Eau		Air		Eau		Air		Eau		Air		Eau		Air		Eau	
(m³/h)	(Pa)	Nbre rangs	P (kW)	tu (°C)	Qr (l/s)	ΔPr (kPa)	P (kW)	tu (°C)	Qr (l/s)	ΔPr (kPa)	P (kW)	tu (°C)	Qr (l/s)	ΔPr (kPa)	P (kW)	tu (°C)	Qr (l/s)	ΔPr (kPa)	P (kW)	tu (°C)	Qr (l/s)	ΔPr (kPa)
576	17		6,8	27,2	0,08	1	6,2	30	0,08	1	5,6	32,4	0,07	1	5	34,8	0,06	1	4,4	37,1	0,05	<0,5
864	37	400x200 2R	8,8	22,6	0,11	2	8,1	25,9	0,1	1	7,4	29,2	0,09	1	6,7	32,3	0,08	1	5,9	35	0,07	1
1152	62		10,5	19,7	0,13	2	9,6	23,2	0,12	2	8,8	26,6	0,11	2	8	29,9	0,1	1	7,2	33,3	0,09	1
576	35		9,9	41,6	0,12	<0,5	8,9	45,9	0,11	<0,5	8	44	0,1	<0,5	7,1	45,2	0,09	<0,5	6,2	46,5	0,08	<0,5
864	74	400x200 4R	13,8	38,4	0,17	1	12,5	39,9	0,15	1	11,1	41,2	0,14	<0,5	9,8	42,4	0,12	<0,5	8,5	43,6	0,1	<0,5
1152	125		17,1	35,3	0,21	1	15,7	37,7	0,19	1	14,1	39,5	0,17	1	12,4	40,9	0,15	1	10,7	42,2	0,13	<0,5
900	17		11,2	28,7	0,14	3	10,3	31,7	0,13	3	9,5	34,7	0,12	3	8,6	37,6	0,11	2	7,8	40,4	0,1	2
1350	37	500x250 2R	14,4	24	0,18	5	13,3	27,3	0,16	5	12,2	30,6	0,15	4	11,2	33,7	0,14	3	10,1	36,8	0,12	3
1800	62		17,2	21	0,21	7	15,9	24,5	0,19	6	14,6	27,9	0,18	5	13,3	31,2	0,16	5	12	34,5	0,15	4
900	35		17,5	47,9	0,21	2	16,2	49,7	0,2	2	14,8	51,4	0,18	2	13,5	53,1	0,17	1	12,1	54,3	0,15	1
1350	74	500x250 4R	23,4	42,2	0,34	4	21,6	44,3	0,26	3	19,8	46,4	0,24	3	18,1	48,4	0,22	2	16,4	50,4	0,2	2
1800	125		28,6	38,2	0,35	6	26,4	40,6	0,32	5	24,2	42,9	0,3	5	22,1	45,2	0,27	4	20	47,4	0,24	3
1080	17		13	27,6	0,16	1	12	30,7	0,15	1	11	33,6	0,13	1	9,8	36	0,12	1	8,6	38,3	0,11	1
1620	37	500x300 2R	16,7	23,1	0,2	1	15,4	26,3	0,19	1	14,1	29,6	0,17	1	12,9	32,8	0,16	1	11,6	35,9	0,14	1
2160	62		20	20,1	0,24	3	18,4	23,5	0,22	2	16,8	27	0,21	2	15,3	30,3	0,19	2	13,8	35,5	0,17	1
1080	35		21,1	48	0,26	2	19,4	49,8	0,24	2	17,8	51,6	0,22	2	16,3	53,2	0,2	2	14,6	54,6	0,18	1
1620	74	500x300 4R	28,2	42,3	0,34	4	26	44,4	0,32	3	23,9	46,5	0,29	3	21,8	48,5	0,27	3	19,7	50,5	0,24	2
2160	125		34,4	38,3	0,42	5	31,8	40,7	0,4	4	29,1	43	0,36	4	26,6	45,3	0,32	3	24	47,5	0,29	3
1296	17		15,9	28,3	0,19	2	14,7	31,3	0,18	2	13,4	34,2	0,16	2	12,3	37,1	0,15	1	11,1	39,9	0,14	1
1944	37	600x300 2R	20,5	23,6	0,25	3	19	26,9	0,23	3	17,4	30,2	0,21	2	15,9	33,3	0,19	2	14,3	36,4	0,17	2
2592	62		24,4	20,6	0,3	4	22,6	24,1	0,28	4	20,7	27,5	0,25	3	18,8	30,9	0,23	3	17	34,2	0,21	2
1296	35		25,6	48,7	0,31	4	23,6	50,5	0,29	3	21,7	25,2	0,27	3	19,8	53,9	0,24	2	18	55,4	0,22	2
1944	74	600x300 4R	34,3	42,9	0,42	6	31,7	45,1	0,39	5	29,1	47,2	0,36	5	26,6	49,2	0,32	4	24,1	51,1	0,29	3
2592	125		42	38,9	0,51	9	38,8	41,3	0,47	8	35,6	43,7	0,43	7	32,4	45,9	0,4	6	29,4	48,1	0,36	5
1512	17		18,5	28,2	0,23	2	17	31,2	0,21	2	15,6	34,2	0,19	1	14,2	37	0,17	1	12,8	39,7	0,16	1
2268	37	600x350 2R	23,8	23,5	0,29	3	22	26,8	0,27	3	20,2	30,1	0,25	2	18,4	33,2	0,22	2	16,6	36,4	0,2	2
3024	62		28,4	20,5	0,35	4	26,2	24	0,32	4	24,1	27,4	0,29	3	22	30,8	0,27	3	19,8	34,1	0,24	2
1512	35		29	48,7	0,36	4	27,6	50,6	0,34	3	25,4	52,3	0,31	3	23,2	53,9	0,28	3	21	55,5	0,26	2
2268	74	600x350 4R	40,1	43	0,49	7	37	45,2	0,45	6	34	47,3	0,41	5	31	49,9	0,38	4	28,1	51,2	0,34	4
3024	125		49	39	0,6	10	45,2	41,1	0,55	8	41,6	43,7	0,51	7	37,9	46	0,46	6	34,3	48,2	0,42	5
2016	32		27,3	31,8	0,33	2	25,2	34,6	0,31	1	23,1	37,2	0,28	1	21	39,8	0,26	1	18,9	42,3	0,23	1
3024	61	700x400 2R	34,1	25,6	0,42	2	31,4	28,8	0,38	2	28,8	31,8	0,35	2	26,1	34,8	0,32	1	23,5	37,7	0,29	1
4032	95		39,6	21,7	0,48	3	36,5	25	0,45	3	33,4	28,3	0,41	2	30,3	31,6	0,37	2	27	34,8	0,33	2
2016	47		35,8	43,3	0,44	1	33	45,3	0,4	1	30,2	47,2	0,37	1	27,4	49	0,33	1	24,7	50,7	0,3	1
3024	90	700x400 3R	46	36,3	0,56	2	42,3	38,7	0,52	1	38,7	41	0,47	1	35,1	43,3	0,43	1	31,6	45,5	0,39	1
4032	140		54,3	31,6	0,66	2	49,9	34,3	0,61	2	45,7	36,9	0,56	2	41,4	39,5	0,51	1	37,3	42	0,45	1
2880	32		39,1	31,9	0,48	2	36,1	34,7	0,44	1	33	37,3	0,4	1	30	39,9	0,37	1	27,1	42,4	0,33	1
4320	61	800x500 2R	48,8	25,7	0,6	2	45	28,8	0,55	2	41,2	31,9	0,5	2	37,5	34,9	0,46	1	33,7	37,8	0,41	1
5760	95		56,7	21,7	0,69	3	52,2	25,1	0,64	3	47,8	28,4	0,58	2	43,5	31,7	0,53	2	39,1	34,8	0,48	2
2880	47		52	44	0,63	1	47,9	46	0,58	1	43,8	47,9	0,53	1	39,8	49,7	0,49	1	35,9	51,4	0,44	1
4320	90	800x500 3R	66,7	37	0,81	2	61,5	39,4	0,75	2	56,3	41,7	0,69	2	51,1	44	0,62	1	46,1	46,2	0,56	1
5760	140		78,8	32,2	0,96	3	72,6	34,9	0,89	3	66,5	37,5	0,81	2	60,4	40,1	0,74	2	54,4	42,6	0,66	2
3600	32		50,1	32,8	0,61	3	46,2	35,5	0,56	2	42,4	38,2	0,52	2	38,6	40,8	0,47	2	34,9	43,3	0,43	2
5400	61	1000x500 2R	62,6	26,5	0,76	5	57,8	29,6	0,71	5	53	32,7	0,65	4	48,3	35,7	0,59	3	43,6	38,6	0,53	3
7200	95		72,8	22,5	0,89	5	67,2	25,8	0,82	5	61,6	29,1	0,75	4	56,1	32,4	0,68	3	50,7	35,5	0,62	3
3600	47		66,4	45,1	0,81	3	61,2	47,1	0,75	2	56,1	48,9	0,68	2	51,1	50,7	0,62	2	46,2	52,5	0,56	1
5400	90	1000x500 3R	85,3	38	1,04	5	78,7	40,4	0,96	5	72,2	42,7	0,88	4	65,8	44,9	0,8	3	59,4	47,1	0,72	3
7200	140		101	33,1	1,23	5	93,1	35,8	1,14	5	85,4	38,4	1,04	4	77,8	41	0,95	3	70,2	43,5	0,86	3
5180	29		75,5	34,7	0,92	8	69,4	37,2	0,85	7	63,5	39,7	0,77	6	57,7	42,2	0,7	5	51,9	44,5	0,63	4
7780	58	1200x600 2R	95,2	28,3	1,16	13	87,6	31,3	1,07	11	80	34,1	0,98	9	72,7	37	0,89	8	65,4	39,8	0,8	6
10370	93		110,5	24	1,35	17	101,6	27,2	1,24	14	92,9	30,4	1,14	12	84,4	33,5	1,03	10	75,9	36,6	0,93	8
5180	45		98,2	46,7	1,2	8	90,3	48,4	1,1	7	82,6	50,2	1,01	6	75,1	51,9	0,92	5	67,7	53,5	0,83	4
7780	88	1200x600 3R	127,2	39,6	1,56	13	117,1	41,8	1,43	11	107,1	44	1,31	10	97,3	46,1	1,19	8	87,7	48,2	1,07	7
10370	141		150,3	34,5	1,84	18	138,3	37,1	1,69	15	126,6	39,6	1,55	13	115	42	1,41	11	103,6	44,4	1,27	9

CARACTERISTIQUES AERAULIQUES

- Q: Débit d'air.
- ΔP: Pertes de charge sur l'air.
- ΔPr: Pertes de charge sur l'eau.
- Qr: Débit d'eau.
- tu: Température de sortie d'air.
- P: Puissance.

Air		T. d'eau	55-45°C																			
		T. d'air (entrée)	-5°C				0°C				5°C				10°C				15°C			
Q (m³/h)	ΔP (Pa)	Ø (mm) Nbre rangs	Air		Eau		Air		Eau		Air		Eau		Air		Eau		Air		Eau	
			P (kW)	tu (°C)	Qr (l/s)	ΔPr (kPa)	P (kW)	tu (°C)	Qr (l/s)	ΔPr (kPa)	P (kW)	tu (°C)	Qr (l/s)	ΔPr (kPa)	P (kW)	tu (°C)	Qr (l/s)	ΔPr (kPa)	P (kW)	tu (°C)	Qr (l/s)	ΔPr (kPa)
576	17	400x200 2R	5,1	18,8	0,12	2	4,5	21,5	0,11	2	3,9	23,9	0,09	1	3,3	26,2	0,08	1	2,7	28,5	0,06	1
864	37		6,5	15,5	0,16	3	5,8	18,7	0,14	3	5,2	21,8	0,12	2	4,4	24,7	0,11	2	3,6	27,2	0,09	1
1152	62		7,8	13,3	0,19	5	7	16,7	0,17	4	6,2	20	0,15	3	5,4	23,3	0,13	2	4,5	26,4	0,11	2
576	35	400x200 4R	7,3	29,6	0,18	1	6,4	30,8	0,16	1	5,5	32	0,13	<0,5	4,7	33,3	0,11	<0,5	3,9	34,7	0,09	<0,5
864	74		10,2	27,2	0,24	1	8,9	28,6	0,22	1	7,6	29,9	0,19	1	6,4	31,2	0,15	1	5,2	32,5	0,13	<0,5
1152	125		12,6	24,8	0,31	2	11,3	27,1	0,27	2	9,7	28,7	0,23	1	8,1	30,1	0,19	1	6,5	31,4	0,16	1
900	17	500x250 2R	8,2	19,8	0,2	7	7,4	22,7	0,18	6	6,6	25,6	0,16	5	5,6	28,3	0,14	4	5	31,1	0,12	3
1350	37		10,7	16,4	0,26	11	9,6	19,6	0,23	9	8,6	22,7	0,21	8	7,4	25,8	0,18	6	6,4	28,8	0,15	5
1800	62		12,7	14,2	0,31	15	11,4	17,6	0,23	13	10,2	20,9	0,25	10	8,9	24,2	0,21	8	7,6	27,4	0,18	6
900	35	500x250 4R	12,8	33,7	0,31	5	11,5	35,3	0,28	4	10,2	37	0,25	3	8,9	38,2	0,21	2	7,5	39,2	0,18	2
1350	74		17,2	29,6	0,41	8	15,4	31,6	0,37	6	13,7	33,6	0,33	5	12	35,5	0,29	4	10,3	37,3	0,25	3
1800	125		21	26,7	0,51	11	18,9	29	0,46	9	16,7	31,2	0,4	7	14,7	33,4	0,35	6	12,6	35,4	0,3	4
1080	17	500x300 2R	9,6	19,1	0,23	3	8,6	22	0,21	2	7,6	24,7	0,18	2	6,4	27	0,15	1	5,3	29,2	0,13	1
1620	37		12,4	15,8	0,3	4	11,1	19	0,27	4	9,8	22,1	0,24	3	8,6	25,2	0,21	2	7,2	27,9	0,17	2
2160	62		14,8	13,6	0,36	6	13,2	17	0,32	5	11,7	20,3	0,28	4	10,2	23,6	0,25	3	8,7	26,8	0,21	2
1080	35	500x300 4R	15,4	33,7	0,37	5	13,8	35,4	0,33	4	12,2	37	0,3	3	10,7	38,4	0,26	3	9	39,4	0,22	2
1620	74		20,7	29,7	0,5	8	18,5	31,7	0,45	7	16,5	33,7	0,4	6	14,4	35,5	0,35	4	12,4	37,4	0,3	3
2160	125		25,3	26,8	0,61	12	22,7	29,1	0,55	10	20,1	31,3	0,49	8	17,6	33,4	0,43	6	15,2	35,5	0,37	5
1296	17	600x300 2R	11,7	19,5	0,28	4	10,5	22,4	0,25	4	9,3	25,3	0,23	3	8,2	28,1	0,2	2	6,8	30,4	0,16	2
1944	37		15,1	16,2	0,37	7	13,4	19,3	0,33	6	12,1	22,5	0,29	5	10,5	25,6	0,25	4	9	28,6	0,22	3
2592	62		18,1	14	0,44	9	16,2	17,3	0,39	8	14,4	20,7	0,35	6	12,6	23,9	0,3	5	10,8	27,1	0,26	4
1296	35	600x300 4R	18,7	34,2	0,45	8	16,8	35,9	0,41	7	14,9	37,5	0,36	5	13,1	39	0,32	4	11,3	40,4	0,27	3
1944	74		25,1	30,1	0,61	13	22,6	32,1	0,54	11	20,1	34,1	0,48	9	17,6	36	0,42	7	15,2	37,8	0,37	5
2592	125		30,7	27,2	0,74	19	27,6	29,5	0,67	16	24,5	31,7	0,59	13	21,5	33,8	0,52	10	18,5	35,9	0,45	8
1512	17	600x350 2R	13,6	19,5	0,33	4	12,2	22,4	0,3	3	10,9	25,2	0,26	3	9,5	28	0,23	2	7,9	30,2	0,19	2
2268	37		17,6	16,1	0,43	6	15,8	19,3	0,38	5	14	22,4	0,34	4	12,3	25,5	0,3	3	11	28,5	0,25	3
3024	62		21	13,9	0,51	9	18,9	17,3	0,46	7	16,7	20,6	0,4	6	14,6	23,9	0,35	5	12,5	27,1	0,3	3
1512	35	600x350 4R	21,8	34,2	0,53	8	19,6	35,9	0,47	7	17,4	37,5	0,42	6	15,3	39	0,37	4	13,2	40,5	0,32	3
2268	74		29,3	30,1	0,71	14	26,4	32,2	0,64	12	23,4	34,1	0,57	9	20,6	36	0,5	8	17,7	37,8	0,43	6
3024	125		35,9	27,3	0,87	20	32,3	29,5	0,78	17	28,7	31,7	0,69	13	25,2	33,9	0,61	11	21,7	35,9	0,52	8
2016	32	700x400 2R	20,2	22,2	0,49	3	18,1	24,8	0,44	3	16	27,4	0,39	2	13,9	29,8	0,34	2	11,9	32,3	0,29	1
3024	61		25,3	17,7	0,61	5	22,6	20,7	0,55	4	20	23,6	0,48	3	17,4	26,5	0,42	3	14,9	29,4	0,36	2
4032	95		29,4	14,8	0,71	6	26,3	18,1	0,63	5	23,3	21,3	0,56	4	20,2	24,4	0,48	3	17,3	27,5	0,42	3
2016	47	700x400 3R	26,4	30,5	0,64	2	23,6	32,4	0,57	2	20,8	34,1	0,5	2	18,2	35,8	0,44	1	15,1	36,9	0,36	1
3024	90		33,9	25,5	0,82	3	30,3	27,8	0,73	3	26,8	30	0,65	2	23,3	32,1	0,56	2	19,9	34,2	0,48	1
4032	140		40,1	22	0,97	5	35,9	24,6	0,87	4	31,7	27,2	0,77	3	27,6	29,6	0,67	2	23,5	32	0,57	2
2880	32	800x500 2R	36,2	22,3	0,7	3	32,4	24,9	0,62	3	28,7	27,4	0,55	2	25	29,9	0,48	2	21,3	32,3	0,41	1
4320	61		36,2	17,7	0,87	5	32,4	20,8	0,78	4	28,7	23,7	0,69	3	25	26,6	0,6	3	21,3	29,4	0,51	2
5760	95		42	14,8	1,01	7	37,7	18,1	0,91	5	33,3	21,3	0,8	4	29	24,5	0,7	3	24,8	27,6	0,6	3
2880	47	800x500 3R	38,2	31	0,92	3	34,2	32,8	0,82	3	30,2	34,6	0,73	2	26,4	36,3	0,64	2	22,6	37,9	0,55	1
4320	90		49,2	25,9	1,19	5	44	28,2	1,06	4	39	30,4	0,94	3	34	32,6	0,82	3	29,1	34,6	0,7	2
5760	140		58,2	22,5	1,41	9	52,1	25,1	1,26	7	46,1	27,6	1,11	6	40,2	30	0,97	4	34,4	32,4	0,83	3
3600	32	1000x500 2R	36,9	22,9	0,89	6	33,1	25,5	0,8	5	29,4	28	0,71	4	25,7	30,5	0,62	3	22	32,9	0,53	2
5400	61		46,2	18,3	1,12	9	41,5	21,3	1	7	36,8	24,2	0,89	6	32,2	27,1	0,78	5	25,6	29,9	0,67	4
7200	95		53,8	15,3	1,3	12	48,3	18,6	1,17	10	42,8	21,8	1,03	8	37,4	24,9	0,9	6	32,1	28	0,77	5
3600	47	1000x500 3R	48,6	31,7	1,17	6	43,6	33,5	1,05	5	38,7	35,3	0,93	4	33,8	37	0,82	3	29,1	38,6	0,7	2
5400	90		62,7	26,6	1,51	9	56,3	28,9	1,36	7	49,9	31,1	1,21	6	43,6	33,2	1,05	5	37,5	35,3	0,9	3
7200	140		74,4	23,1	1,8	12	66,7	25,7	1,61	10	59,2	28,2	1,43	8	51,7	30,6	1,25	6	44,4	33	1,07	5
5180	29	1200x600 2R	55,8	24,3	1,35	18	49,9	26,8	1,21	14	44,2	29,2	1,07	12	38,6	31,5	0,93	9	33,1	33,8	0,8	7
7780	58		70,5	19,7	1,71	28	63,2	22,6	1,53	22	55,9	25,4	1,35	18	48,8	28,1	1,18	14	41,8	30,8	1,01	10
10370	93		82,1	16,6	1,99	37	73,5	19,7	1,78	30	65	22,8	1,57	24	56,8	25,8	1,37	18	48,6	28,8	1,17	14
5180	45	1200x600 3R	72,1	32,9	1,75	17	64,6	34,6	1,56	14	57,2	36,3	1,38	11	50	37,9	1,21	9	42,9	39,4	1,04	7
7780	88		93,8	27,9	2,27	28	84	30	2,03	23	74,4	32,1	1,8	18	65	34,1	1,57	14	55,8	36,1	1,35	11
10370	141		111.1	24,2	2,69	38	99,5	26,7	2,41	31	88,1	29,1	2,13	25	77	31,4	1,86	19	66	33,8	1,6	15

CARACTERISTIQUES AERAULIQUES

- Q: Débit d'air.
- ΔP: Pertes de charge sur l'air.
- ΔPr: Pertes de charge sur l'eau.
- Qr: Débit d'eau.
- tu: Température de sortie d'air.
- P: Puissance.

Air	T. d'eau		6-12°C									
	T. d'air (entrée)		25°C - 50%					30°C - 45%				
Q (m³/h)	Ø (mm) Nbre rangs	Air			Eau			Air			Eau	
		ΔP (Pa)	P (kW)	tu (°C)	Qr (l/s)	ΔPr (kPa)	ΔP (Pa)	P (kW)	tu (°C)	Qr (l/s)	ΔPr (kPa)
576	400x200 3R	31	1,53	17	0,06	1	49	2,5	19	0,1	3
864		66	1,89	18,4	0,08	2	103	3,26	20,2	0,13	5
1152		113	2,2	19,2	0,09	2	175	4,15	20,8	0,17	7
900	500x250 3R	31	2,38	17	0,09	2	49	4,27	18,6	0,17	5
1350		66	3,02	18,2	0,12	3	103	6,16	19,4	0,25	9
1800		113	3,61	18,9	0,14	4	175	8,34	19,8	0,33	15
1080	500x300 3R	31	2,83	17,1	0,11	1	49	4,93	18,8	0,2	4
1620		66	3,56	18,4	0,14	2	103	6,94	19,7	0,28	7
2160		113	4,22	19,1	0,17	3	175	9,4	20,1	0,37	12
1296	600x300 3R	31	3,3	17,3	0,13	1	49	5,69	19	0,23	3
1944		66	4,13	18,6	0,16	2	103	8,12	19,8	0,32	6
2592		113	4,9	19,3	0,2	3	175	11,18	20,1	0,45	11
1512	600x350 3R	31	3,86	17,3	0,15	1	49	6,64	19	0,26	3
2268		66	4,82	18,6	0,19	2	103	9,48	19,8	0,38	6
3024		113	5,72	19,3	0,23	3	175	13,05	20,1	0,52	11
1920	700x400 3R	47	5,02	17,1	0,2	1	74	8,66	18,1	0,35	2
2880		91	6,2	18,5	0,25	1	142	12,94	18,8	0,52	4
3840		142	7,26	19,3	0,29	2	222	18,41	19	0,73	8
2743	800x500 3R	47	7,2	17,1	0,29	1	74	13,59	17,6	0,54	3
4115		91		18,4	0,36	1	142	21,61	18	0,86	6
5486		142	10,82	19	0,43	2	222	28,41	18,6	1,13	10
3429	1000x500 3R	47	8,56	17,5	0,34	1	74	16,13	17,9	0,64	2
5144		91	10,72	18,7	0,43	1	142	26,77	18	1,07	6
6858		142	12,85	19,3	0,51	2	222	35,52	18,6	1,41	10
576	400x200 4R	43	1,6	16,4	0,06	1,2	48	3,2	16,4	0,06	5
864		86	2,4	16,5	0,08	3	98	4,5	17,4	0,13	9
1152		140	3,2	16,6	0,09	5	160	5,5	18,3	0,09	13
900	500x250 4R	44	3,1	15	0,12	4	51	5,8	15,5	0,23	11
1350		89	4,5	15,6	0,18	7	103	7,8	16,7	0,31	18
1800		146	5,6	16,2	0,22	10	167	9,4	17,7	0,37	26
1080	500x300 4R	44	3,7	15	0,15	4	51	6,9	15,5	0,27	12
1620		89	5,4	15,6	0,21	7	103	9,3	16,7	0,37	20
2160		145	6,7	16,2	0,27	11	167	11,3	17,7	0,45	28
1296	600x300 4R	49	5,5	15,9	0,22	4	49	8,1	17,8	0,32	9
1944		95	7,5	16,7	0,3	8	95	11	19	0,44	15
2592		153	9,3	17,4	0,37	11	153	13,6	19,8	0,54	23
1512	600x350 4R	43	4,8	15,4	0,19	2,8	51	9,4	15,7	0,37	9
2268		88	7,2	15,7	0,29	6	101	12,7	16,9	0,5	16
3024		144	9,1	16,3	0,36	9	165	15,5	17,8	0,61	22
1920	700x400 4R	63	8	13,8	0,32	6	76	14,1	14,1	0,55	16
2880		123	10,7	14,8	0,42	10	152	18,2	15,7	0,72	24
3840		199	13,1	15,5	0,52	15	248	22	16,8	0,87	37
2743	800x500 4R	59	10,2	14,4	0,4	3	74	18,7	14,6	0,74	9
4115		118	14,2	15,1	0,56	6	147	24,6	16,1	0,98	15
5486		192	17,7	15,7	0,7	9	239	29,7	17,2	1,18	22
3429	1000x500 4R	64	15,1	13,6	0,6	5	77	25,3	13,9	1	13
5144		126	20	14,6	0,79	9	154	33,3	15,5	1,32	22
6858		203	24	15,4	0,95	12	250	40,1	16,7	1,59	30

DIMENSIONS (mm)

PGVR

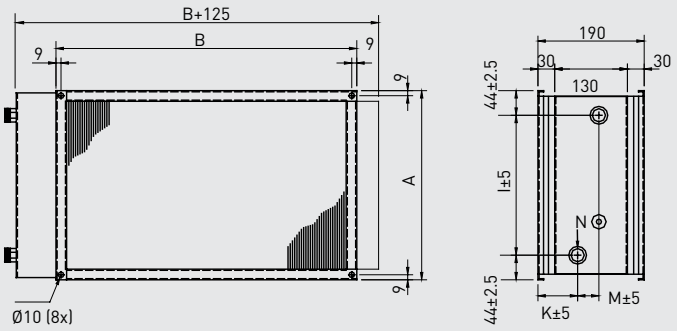

PGVR 2 RANGS								
Modèle	*****	**A**	**B**	**I**	**K**	**M**	**Volume d'eau (l)**	**Poids (kg)**
PGVR 400x200 2R	¾	238	438	150	63	43	0,6	5,5
PGVR 500x250 2R	¾	288	538	200	63	43	0,9	7
PGVR 500x300 2R	¾	338	538	250	63	43	1	8
PGVR 600x300 2R	¾	338	638	250	63	43	1,2	9
PGVR 600x350 2R	¾	388	638	300	63	43	1,4	10
PGVR 700x400 2R	1	438	738	350	61	47	2,5	12,5
PGVR 800x500 2R	1	538	838	450	61	47	3,6	16
PGVR 1000x500 2R	1	538	1038	450	61	47	4,3	18,5
PGVR 1200x600 2R	1	638	1238	545	61	47	6	27

PGVR 3 OU 4 RANGS								
Modèle	*****	**A**	**B**	**I**	**K**	**M**	**Volume d'eau (l)**	**Poids (kg)**
PGVR 400x200 4R	¾	238	438	150	63	65	1	7
PGVR 500x250 4R	¾	288	538	200	63	65	1,6	9
PGVR 500x300 4R	1	338	538	250	63	65	2	10,5
PGVR 600x300 4R	1	338	638	250	63	65	2,4	11,5
PGVR 600x350 4R	1	388	638	300	63	65	2,8	13
PGVR 700x400 3R	1	438	738	350	66	58	3,6	15,5
PGVR 800x500 3R	1	538	838	450	66	58	5,1	19
PGVR 1000x500 3R	1	1038	1038	450	66	58	6,2	22,5
PGVR 1200x600 3R	1 ¼	638	1238	545	66	58	8,9	32,5

PGKR

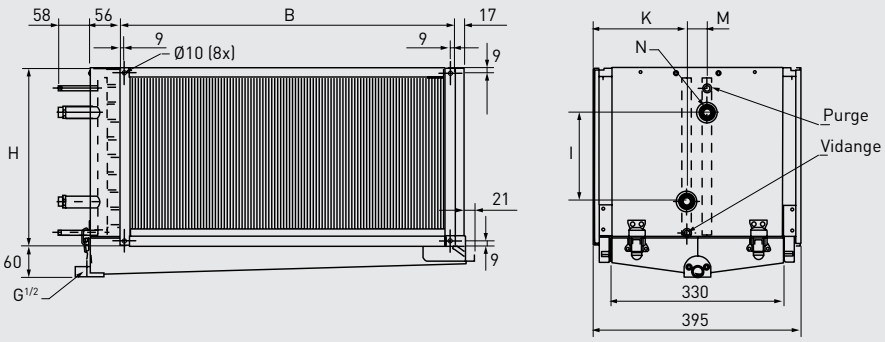

PGVR 2 RANGS								
Modèle	*****	**A**	**B**	**I**	**K**	**M**	**Volume d'eau (l)**	**Poids (kg)**
PGKR 400x200 3R	¾	238	438	70	176	43	0,65	11
PGKR 500x250 3R	¾	288	538	120	176	43	1,02	15
PGKR 500x300 3R	¾	338	538	175	176	43	1,23	16
PGKR 600x300 3R	¾	338	638	170	176	43	1,47	17
PGKR 600x350 3R	¾	388	638	220	176	43	1,72	19
PGKR 700x400 3R	1	438	738	250	170	55	3,09	24
PGKR 800x500 3R	1 ¼	538	838	340	170	55	4,42	30
PGKR 1000x500 3R	1 ¼	538	1038	350	170	55	5,52	35

PGVR 3 OU 4 RANGS								
Modèle	*****	**A**	**B**	**I**	**K**	**M**	**Volume d'eau (l)**	**Poids (kg)**
PGKR 400x200 4R	¾	238	438	70	176	43	0,87	13
PGKR 500x250 4R	¾	288	538	120	176	43	1,36	18
PGKR 500x300 4R	¾	338	538	175	176	43	1,64	19
PGKR 600x300 4R	¾	338	638	170	176	43	1,96	20
PGKR 600x350 4R	¾	388	638	220	176	43	2,29	23
PGKR 700x400 4R	1	438	738	250	170	55	4,12	29
PGKR 800x500 4R	1 ¼	538	838	340	170	55	5,89	36
PGKR 1000x500 4R	1 ¼	538	1038	350	170	55	7,36	42

ACCESSOIRES



OPTIGO
Régulateur de batteries à eau.



VTVP
Vanne 2 voies avec servomoteur.



VTVS
Vanne 3 voies avec servomoteur.

OPTIONS

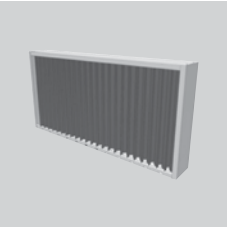

DEKR
Séparateur de gouttelettes.

Perte de charge du séparateur de gouttelettes

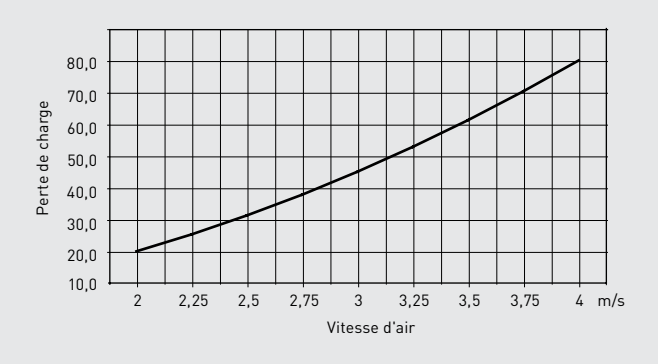



- Régulation intégrée.
- Protections thermiques intégrées.
- Puissance de 6 à 66 kW.

Application
- S'intégre dans un réseau horizontal ou vertical de gaines rectangulaires.
- Chauffage terminal ou dégivrage.
- Température de sortie maxi 50°C.

Gamme
- Dimensions B x H :
  400 x 200 à 1000 x 500 mm.
- Puissance de 6 à 66 kW.
- Alimentation tri 400V.

BATR R: régulation autonome intégrée.
BATR R010: régulation intégrée pour signal externe 0-10V.

Description
BATR R: régulation autonome intégrée
Fonctionnement
- Régulation de la température de soufflage en gaine.
- Régulation de température ambiante ou de reprise avec ou sans limite au soufflage.
- Vitesse mini = 1.5 m/s - Vitesse maxi 10 m/s.
- Nécessité d'asservir la chauffe au fonctionnement du ventilateur.
- Prévoir une temporisation de type MCR1 qui retarde l'arrêt du ventilateur pour refroidir les épingles.

Construction
- Corps et boîtier IP44 en acier traité aluzinc.
- Raccordement par brides non percées.
- Passe-fils IP44 à découper.
- Eléments chauffants blindés en acier Inox 304.
- 1 thermostat de sécurité à réarmement automatique 50°C.
- 1 thermostat de sécurité à réarmement manuel, consigne 100°C.
- 2 Leds d'indication de chauffe / mode de fonctionnement-défaut.

Régulation PID intégrant
- 1 régulateur électronique de puissance type Triac.
- 1 capteur de débit d'air de sécurité.
- 1 sonde de gaine TJK10K pour mesure de la température de soufflage ou limitation haute et basse (+15°C / +40°C).
- 1 boîtier avec sonde d'ambiance NTC10 et potentiomètre TR5K (IP20) de réglage 0 à 30°C:
  – TR5K activé seul si utilisation de la sonde de gaine TJK10K en mesure de température de soufflage.
  – TR5K + NTC10 activés si mesure en ambiance + limitation en gaine avec TJK10K.

Description
BATR R010: régulation intégrée signal externe 0-10V

Fonctionnement
- En association avec une CTA Simple ou Double flux délivrant un signal 0-10V.
- Vitesse mini = 1.5 m/s - Vitesse maxi 10 m/s.
- Nécessité d'asservir la chauffe au fonctionnement du ventilateur.
- Prévoir une temporisation qui retarde l'arrêt du ventilateur pour refroidir les épingles.

Construction
- Corps et boîtier IP44 en acier traité Aluzinc.
- Raccordement par brides non percées.
- Passe-fils IP44 à découper.
- Eléments chauffants blindés en acier Inox 304.
- 1 thermostat de sécurité à réarmement automatique 50°.
- 1 thermostat de sécurité à réarmement manuel, consigne 100°C.
- 2 Leds d'indication de chauffe / mode de fonctionnement-défaut.

Régulation PID intégrant
- 1 régulateur électronique de puissance type Triac.
- 1 capteur de débit d'air de sécurité.

Options
BATR R BATR R010 monophasées.

CARACTERISTIQUES TECHNIQUES

BATR R - Batterie électrique à régulation intégrée

Modèle	Puissance (kW)	Intensité (A)	Débit mini 1,5 m/s (m^3/h)	Débit maxi 10 m/s (m^3/h)	Poids (kg)
		TRIPHASEE			
BATR R 400x200 6 kW Tri	6	8,7	440	2880	12,2
BATR R 400x200 9 kW Tri	9	13	440	2880	13,2
BATR R 400x200 12 kW Tri	12	17,3	440	2880	14
BATR R 400x200 15 kW Tri	15	21,7	440	2880	16
BATR R 500x250 6 kW Tri	6	8,7	680	4500	13
BATR R 500x250 12 kW Tri	12	17,3	680	4500	18
BATR R 500x250 24 kW Tri	24	34,7	680	4500	26,3
BATR R 500x300 9 kW Tri	9	13	810	5400	14,3
BATR R 500x300 15 kW Tri	15	21,8	810	5400	17,3
BATR R 500x300 24 kW Tri	24	34,7	810	5400	22
BATR R 500x300 30 kW Tri	30	43,4	810	5400	26
BATR R 600x300 9 kW Tri	9	13	980	6480	16
BATR R 600x300 18 kW Tri	18	26	980	6480	20
BATR R 600x300 27 kW Tri	27	39,1	980	6480	25
BATR R 600x300 36 kW Tri	36	52	980	6480	29
BATR R 600x350 12 kW Tri	12	17,3	1140	7560	17
BATR R 600x350 21 kW Tri	21	30,4	1140	7560	22
BATR R 600x350 30 kW Tri	30	43,4	1140	7560	27
BATR R 600x350 42 kW Tri	42	60,7	1140	7560	32,5
BATR R 700x400 15 kW Tri	15	21,7	1520	10080	18
BATR R 700x400 27 kW Tri	27	39,1	1520	10080	27,2
BATR R 700x400 42 kW Tri	42	60,7	1520	10080	32,4
BATR R 700x400 60 kW Tri	60	86,7	1520	10080	41
BATR R 800x500 21 kW Tri	21	30,4	2160	14400	24
BATR R 800x500 39 kW Tri	39	56,4	2160	14400	33
BATR R 800x500 66 kW Tri	66	95,4	2160	14400	49
BATR R 1000x500 24 kW Tri	24	34,7	2700	14400	31
BATR R 1000x500 45 kW Tri	45	65	2700	14400	46
BATR R 1000x500 66 kW Tri	66	95,4	2700	14400	61

CARACTERISTIQUES TECHNIQUES

BATR R010 - Batterie électrique rectangulaire pilotée par signal de commande externe 0-10V

Modèle	Puissance (kW)	Intensité (A)	Débit mini 1,5 m/s (m^3/h)	Débit maxi 10 m/s (m^3/h)	Poids (kg)
		TRIPHASEE			
BATR R010 400x200 6 kW Tri	6	8,7	440	2880	12,1
BATR R010 400x200 9 kW Tri	9	13	440	2880	13,2
BATR R010 400x200 12 kW Tri	12	17,3	440	2880	14
BATR R010 400x200 15 kW Tri	15	21,7	440	2880	16
BATR R010 500x250 6 kW Tri	6	8,7	680	4500	13
BATR R010 500x250 12 kW Tri	12	17,3	680	4500	18
BATR R010 500x250 24 kW Tri	24	34,7	680	4500	26,3
BATR R010 500x300 9 kW Tri	9	13	810	5400	14,3
BATR R010 500x300 15 kW Tri	15	21,8	810	5400	17,3
BATR R010 500x300 24 kW Tri	24	34,7	810	5400	22,2
BATR R010 500x300 30 kW Tri	30	43,4	810	5400	26
BATR R010 600x300 9 kW Tri	9	13	980	6480	16
BATR R010 600x300 18 kW Tri	18	26	980	6480	20
BATR R010 600x300 27 kW Tri	27	39,1	980	6480	25
BATR R010 600x300 36 kW Tri	36	52	980	6480	29,5
BATR R010 600x350 12 kW Tri	12	17,3	1140	7560	17
BATR R010 600x350 21 kW Tri	21	30,4	1140	7560	22,1
BATR R010 600x350 30 kW Tri	30	43,4	1140	7560	27
BATR R010 600x350 42 kW Tri	42	60,7	1140	7560	32,5
BATR R010 700x400 15 kW Tri	15	21,7	1520	10080	18,2
BATR R010 700x400 27 kW Tri	27	39,1	1520	10080	27,2
BATR R010 700x400 42 kW Tri	42	60,7	1520	10080	32,4
BATR R010 700x400 60 kW Tri	60	86,7	1520	10080	41
BATR R010 800x500 21 kW Tri	21	30,4	2160	14400	24
BATR R010 800x500 39 kW Tri	39	56,4	2160	14400	33
BATR R010 800x500 66 kW Tri	66	95,4	2160	14400	49,2
BATR R010 1000x500 24 kW Tri	24	34,7	2700	14400	31
BATR R010 1000x500 45 kW Tri	45	65	2700	14400	46
BATR R010 1000x500 66 kW Tri	66	95,4	2700	14400	61

DIMENSIONS (mm)

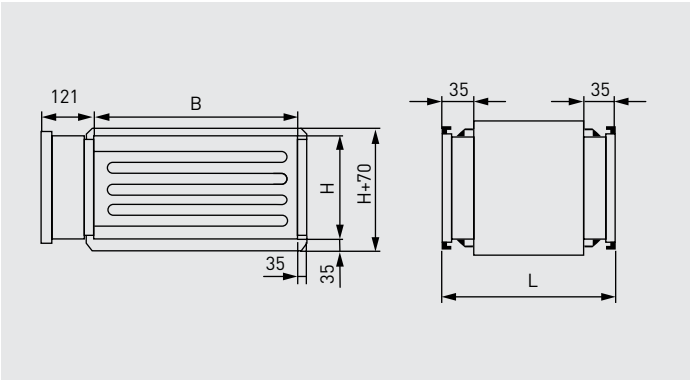

B (mm)	H (mm)	L (mm)	Puissance (kW)
400	200	370	6 à 12
400	200	420	15
500	250	370	6 à 12
500	250	600	24
500	300	370	9 à 24
500	300	440	30
600	300	370	9 à 18
600	300	440	27
600	300	520	36
600	350	370	12 à 30
600	350	500	42
700	400	370	15 à 42
700	400	440	60
800	500	370	21 à 39
800	500	500	66
1000	500	370	24 à 45
1000	500	500	66

COURBES CARACTERISTIQUES

Pertes de charge

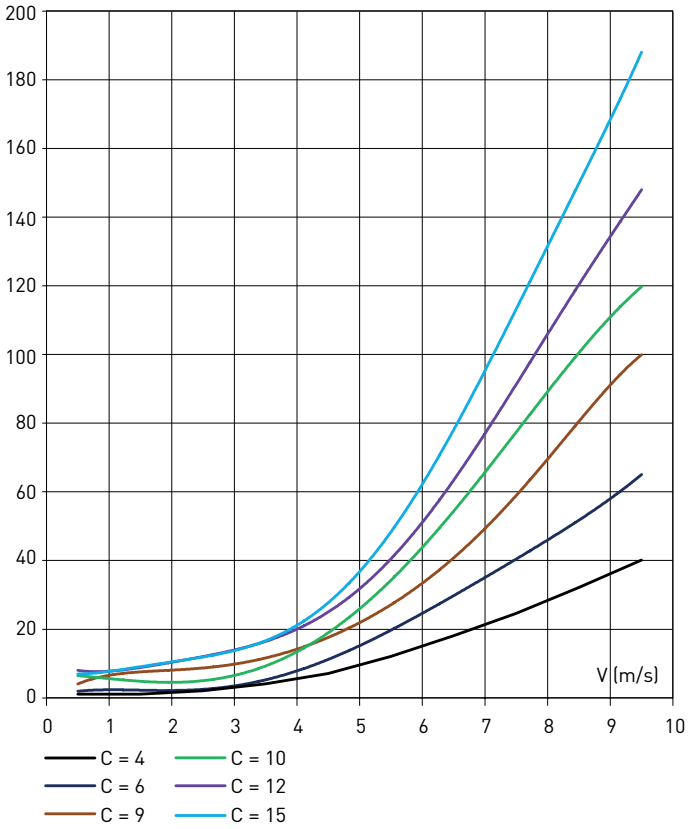

B x H (mm)	Puissance (kW)	C
400 x 200	6	5
400 x 200	9	8
400 x 200	12	10
400 x 200	15	13
500 x 250	6	3
500 x 250	12	6
500 x 250	24	13
500 x 300	9	4
500 x 300	15	7
500 x 300	24	11
500 x 300	30	13
600 x 300	9	3
600 x 300	18	7
600 x 300	27	10
600 x 300	36	13
600 x 350	12	4
600 x 350	21	7
600 x 350	30	10
600 x 350	42	13
700 x 400	15	4
700 x 400	27	6
700 x 400	42	10
700 x 400	60	14
800 x 500	21	4
800 x 500	39	7
800 x 500	66	11
1000 x 500	24	3
1000 x 500	45	6
1000 x 500	66	9

La perte de charge sur l'air au travers de la batterie dépend de la vitesse de l'air et du nombre de résistances. L'indice C correspond au nombre de résistances rapporté à la surface de la batterie.

ACCESSOIRES



MCR1
Temporisation.



TR5K
Dimensions (LxAxH):
71x71x25 mm



- Protections thermiques intégrées.
- Régulation en accessoire.
- Puissance de 900 à 18 000 W.
- Raccordement par joints étanches classe C.

Application
- S'intègre dans un réseau horizontal ou vertical de gaines circulaires.
- Chauffage terminal.
- Dégivrage.
- Température de sortie maxi 50°C.

Gamme
- Diamètres de 125 à 500 mm.
- Puissance de 900 à 18 000 W
- Alimentation mono 230V ou tri 400V.

Description

Fonctionnement
- Régulation de la température de soufflage en gaine (voir principes pages PULSER/TTC).
- Régulation de température ambiante ou de reprise avec ou sans limite au soufflage (voir principes pages PULSER/TTC).
- Vitesse mini = 1.5 m/s - Vitesse maxi 10 m/s.
- Nécessité d'asservir la chauffe au fonctionnement du ventilateur.
- Prévoir un dépressostat pour couper l'alimentation en cas de défaut de ventilation ou de débit insuffisant (V mini = 1.5 m/s)
- Prévoir une temporisation de type MCR1 qui retarde l'arrêt du ventilateur pour refroidir les épingles.

Construction
- Virole circulaire et boîtier de raccordement IP44 en acier traité Aluzinc.
- Raccordement par joints étanches de classe C
- Passe-fils IP 44 à découper.
- Eléments chauffants blindés en acier Inox 304.
- 1 thermostat de sécurité à réarmement automatique 50°C.
- 1 thermostat de sécurité à réarmement manuel, consigne 100°C.

Accessoires

Dépressostat, sonde de gaine ou d'ambiance ou potentiomètre externe, temporisation, régulation.

CARACTERISTIQUES TECHNIQUES

Modèle	P (W)	Débit mini 1,5 m/s (m^3/h)	Débit maxi 10 m/s (m^3/h)	I (A)	Poids (kg)
		MONOPHASEE			
BATE 125-900W mono	900	70	450	4	2,4
BATE 125-1200W mono	1200	70	450	5	2,7
BATE 125-1800W mono	1800	70	450	8	2,7
BATE 160-900W mono	900	110	740	4	2,7
BATE 160-1800W mono	1800	110	740	8	3,3
BATE 160-2700W mono	2700	110	740	12	3,6
BATE 200-2100W mono	2100	170	1150	9	4,0
BATE 200-3000W mono	3000	170	1150	13	3,9
BATE 250-2100W mono	2100	270	1800	9	7,0
BATE 250-3000W mono	3000	270	1800	13	7,0
BATE 315-2100W mono	2100	420	2850	9	9,0
BATE 315-3000W mono	3000	420	2850	13	10,5
BATE 315-4000W mono	4000	420	2850	17	8,5
BATE 400-3000W mono	3000	680	4600	13	9,1
BATE 400-5000W mono	5000	680	4600	22	10,2
		TRIPHASEE			
BATE 160-5400W tri	5400	110	740	7,8	4,3
BATE 200-6000W tri	6000	170	1150	8,7	5
BATE 250-6000W tri	6000	270	1800	8,7	7,3
BATE 250-9000W tri	9000	270	1800	13	8,9
BATE 250-12000W tri	12000	270	1800	17,3	9,9
BATE 315-6000W tri	6000	420	2850	8,7	9,2
BATE 315-9000W tri	9000	420	2850	13	10,8
BATE 315-12000W tri	12000	420	2850	17,3	11,4
BATE 400-6000W tri	6000	680	4600	8,7	11,1
BATE 400-9000W tri	9000	680	4600	13	13,1
BATE 400-12000W tri	12000	680	4600	17,3	14
BATE 500-18000W tri	18000	1060	7100	26	17,8

DIMENSIONS (mm)

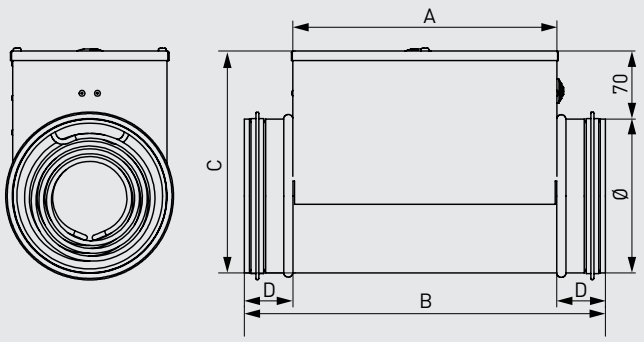

Ø (mm)	Puissance (W)	A	B	C	D
125	900 à 9000	276	373	195	48,5
160	900 à 9000	276	373	230	48,5
200	900 à 9000	276	373	270	48,5
250	900 à 9000	276	373	320	48,5
250	12000	400	497	320	48,5
315	900 à 9000	276	376	385	50
315	12000	400	500	385	50
400	900 à 9000	276	376	470	50
400	12000	400	500	470	50
500	18000	530	630	570	50

COURBES CARACTERISTIQUES

Pertes de charge

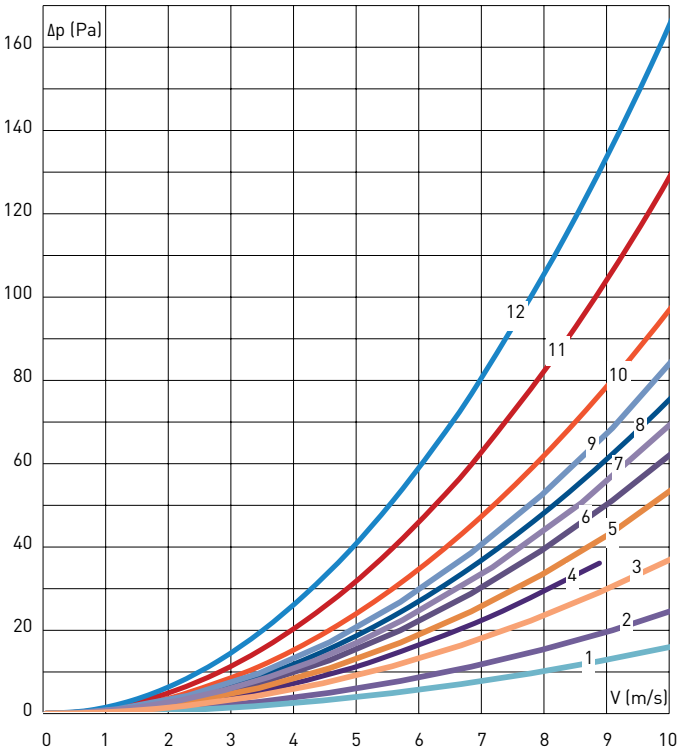

Diamètre (Ø mm)		125	160	200	250	315	400
Volume d'air minimal (m³/h)		70	110	170	270	420	680
Puissance	Tension						
900	230V	6	9				
1200	230V	8					
1800	230V	10	9				
2100	230V			4	2	1	
2700	230V		11				
3000	230V			7			1
5400	400V		12				
6000	400V			10	5		
9000	400V				9	5	3
12000	400V					7	5

ACCESSOIRES ASSOCIES

BATE Batterie électrique MONOPHASÉE

Contrôle d'ambiance		Contrôle soufflage à température constante	
Régulateur montage ambiance		Régulateur montage ambiance	Option
Sonde et potentiomètre incorporés	Sonde et potentiomètre incorporés et sonde limite de soufflage	Potentiomètre de consigne intégré et sonde de soufflage déportée	Potentiomètre de consigne pour montage en façade
PULSER*	PULSER-M + TG-K360*	PULSER + TG-K330*	TBI30*

* A l'exception de BATE 315-4000W mono et BATE 400-5000W mono : nécessite BATE-R autorégulée.

BATE Batterie électrique TRIPHASÉE

Contrôle d'ambiance			Contrôle soufflage à température constante		
Régulateur montage armoire	Sonde d'ambiance avec potentiomètre	Sonde limite de soufflage	Régulateur montage armoire	Sonde de soufflage	Option : potentiomètre de consigne pour montage en façade d'armoire
TTC25*	TG-R430	TG-K360	TTC25*	TG-K330	TBI30

* A l'exception de BATE 500-18000 tri: TTC40F à la place des TTC 25.

ACCESSOIRES ELECTRIQUES



BDEZ
Dépressostat.



TGR
Sonde d'ambiance.



PULSER
Régulateur de batterie monophasé.

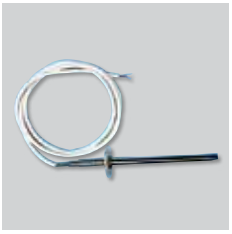

TGK
Sonde de gaine.



MCR1
Temporisation.



TTC
Régulateur de baterie triphasé.



TBI
Potentiomètre externe.



- Régulation intégrée.
- Protections thermiques intégrées.
- Puissance de 600 à 18 000 W.
- Raccordement par joints étanches classe C.

Application
- S'intégre dans un réseau horizontal ou vertical de gaines circulaires.
- Chauffage terminal.
- Dégivrage.
- Température de sortie maxi 50°C.

Gamme
- Diamètres de 125 à 500 mm.
- Puissance de 600 à 18 000 W.
- Alimentation mono 230V ou tri 400V.

BATE R: régulation autonome intégrée.
BATE R010: régulation intégrée pour signal externe 0-10V.

Description
BATE R: régulation autonome intégrée
Fonctionnement
- Régulation de la température de soufflage en gaine.
- Régulation de température ambiante ou de reprise avec ou sans limite au soufflage.
- Vitesse mini = 1.5 m/s
- Vitesse maxi = 10 m/s.
- Nécessité d'asservir la chauffe au fonctionnement du ventilateur.
- Prévoir une temporisation de type MCR1 qui retarde l'arrêt du ventilateur pour refroidir les épingles.

Construction
- Virole circulaire et boîtier de raccordement IP44 en acier traité Aluzinc.
- Raccordement par joints étanches de classe C.
- Passe-fils IP44 à découper
- Eléments chauffants blindés en acier Inox 304.
- 1 thermostat de sécurité à réarmement automatique 50°C.
- 1 thermostat de sécurité à réarmement manuel, consigne 100°C.
- 2 Leds d'indication de chauffe / mode de fonctionnement-défaut.

Régulation PID intégrant
- 1 régulateur électronique de puissance type Triac.
- 1 capteur de débit d'air de sécurité.
- 1 sonde de gaine TJK10K pour mesure de la température de soufflage ou limitation haute et basse (+15°C / +40°C).
- 1 boîtier avec sonde d'ambiance NTC10 et potentiomètre TR5K (IP20) de réglage 0 à 30°C:

– TR5K activé seul si utilisation de la sonde de gaine TJK10K en mesure de température de soufflage.
– TR5K + NTC10 activés si mesure en ambiance + limitation en gaine avec TJK10K.

Description
BATE R010: régulation intégrée signal externe 0-10V

Fonctionnement
- En association avec une CTA Simple ou Double flux délivrant un signal 0-10V.
- Vitesse mini = 1.5 m/s - Vitesse maxi 10 m/s.
- Nécessité d'asservir la chauffe au fonctionnement du ventilateur.
- Prévoir une temporisation qui retarde l'arrêt du ventilateur pour refroidir les épingles.

Construction
- Virole circulaire et boîtier de raccordement IP44 en acier traité Aluzinc.
- Raccordement par joints étanches de classe C.
- Passe-fils IP44 à découper.
- Eléments chauffants blindés en acier Inox 304.
- 1 thermostat de sécurité à réarmement automatique 50°.
- 1 thermostat de sécurité à réarmement manuel, consigne 100°C.
- 2 Leds d'indication de chauffe / mode de fonctionnement-défaut

Régulation PID intégrant
- 1 régulateur électronique de puissance type Triac.
- 1 capteur de débit d'air de sécurité.

CARACTERISTIQUES TECHNIQUES

BATE R - Batterie électrique à régulation intégrée

Modèle	P (W)	Débit mini 1,5 m/s (m^3/h)	Débit maxi 10 m/s (m^3/h)	I (A)	Poids (kg)
		MONOPHASEE			
BATE R 125-900W mono	900	70	450	4	2,4
BATE R 125-1200W mono	1200	70	450	5	2,7
BATE R 125-1800W mono	1800	70	450	8	2,7
BATE R 160-900W mono	900	110	740	4	2,7
BATE R 160-1800W mono	1800	110	740	8	3,3
BATE R 160-2700W mono	2700	110	740	12	3,6
BATE R 200-2100W mono	2100	170	1150	9	4
BATE R 200-3000W mono	3000	170	1150	13	3,9
BATE R 250-2100W mono	2100	270	1800	9	7
BATE R 250-3000W mono	3000	270	1800	13	7
BATE R 315-2100W mono	2100	420	2850	9	9
BATE R 315-3000W mono	3000	420	2850	13	10,5
BATE R 315-4000W mono	4000	420	2850	17	8,5
BATE R 400-3000W mono	3000	680	4600	13	9,1
BATE R 400-5000W mono	5000	680	4600	22	10,2
		TRIPHASEE			
BATE R 160-5400W tri	5400	110	740	7,8	4,3
BATE R 200-6000W tri	6000	170	1150	8,7	5
BATE R 250-6000W tri	6000	270	1800	8,7	7,3
BATE R 250-9000W tri	9000	270	1800	13	8,9
BATE R 250-12000W tri	12000	270	1800	17,3	9,9
BATE R 315-6000W tri	6000	420	2850	8,7	9,2
BATE R 315-9000W tri	9000	420	2850	13	10,8
BATE R 315-12000W tri	12000	420	2850	17,3	11,4
BATE R 400-6000W tri	6000	680	4600	8,7	11,1
BATE R 400-9000W tri	9000	680	4600	13	13,1
BATE R 400-12000W tri	12000	680	4600	17,3	14
BATE R 500-18000W tri	18000	1060	7200	26	17,8

CARACTERISTIQUES TECHNIQUES

BATE R010 - Batterie électrique circulaire pilotée par signal de commande externe 0-10V

Modèle	P (W)	Débit mini 1,5 m/s (m³/h)	Débit maxi 10 m/s (m³/h)	I (A)	Poids (kg)
		MONOPHASEE			
BATE R010 125 600W Mono	600	70	450	3	2,3
BATE R010 125 900W Mono	900	70	450	4	2,4
BATE R010 125 1200W Mono	1200	70	450	5	2,7
BATE R010 160 2100W Mono	2100	110	740	9	3,3
BATE R010 200 600W Mono	600	170	1150	3	3,3
BATE R010 200 1200W Mono	1200	170	1150	5	3,5
BATE R010 200 3000W Mono	3000	170	1150	13	3,9
BATE R010 250 1200W Mono	1200	270	1800	5	4,5
BATE R010 250 3000W Mono	3000	270	1800	13	7
BATE R010 315 900W Mono	900	420	2850	4	7,5
BATE R010 315 1500W Mono	1500	420	2850	7	7,6
BATE R010 315 3000W Mono	3000	420	2850	13	10,5
BATE R010 400 3000W Mono	3000	680	4600	13	9,1
BATE R010 400 5000W Mono	5000	680	4600	22	10,2
		TRIPHASEE			
BATE R010 250 6000W Tri	6000	270	1800	8,7	7,3
BATE R010 315 6000W Tri	6000	420	2850	8,7	9,2
BATE R010 315 9000W Tri	9000	420	2850	13	10,8
BATE R010 315 12000W Tri	12000	420	2850	17,3	11,4
BATE R010 400 3000W Tri	3000	680	4600	4,3	12
BATE R010 400 9000W Tri	9000	680	4600	13	13,1
BATE R010 400 12000W Tri	12000	680	4600	17,3	14
BATE R010 500 18000W Tri	18000	1060	7070	26	17,8

DIMENSIONS (mm)

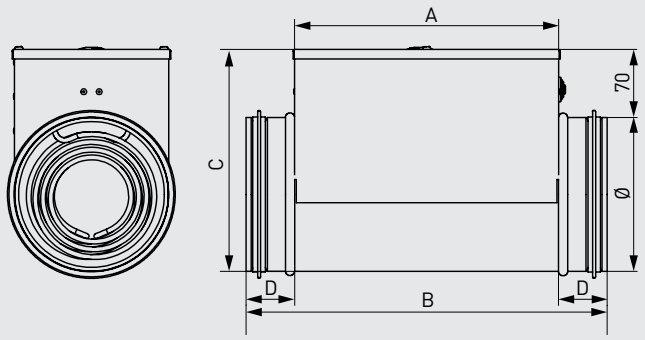

Ø (mm)	Puissance (W)	A	B	C	D
125	900 à 9000	276	373	195	48,5
160	900 à 9000	276	373	230	48,5
200	900 à 9000	276	373	270	48,5
250	900 à 9000	276	373	320	48,5
250	12000	400	497	320	48,5
315	900 à 9000	276	376	385	50
315	12000	400	500	385	50
400	900 à 9000	276	376	470	50
400	12000	400	500	470	50
500	18000	530	630	570	50

COURBES CARACTERISTIQUES

Pertes de charge

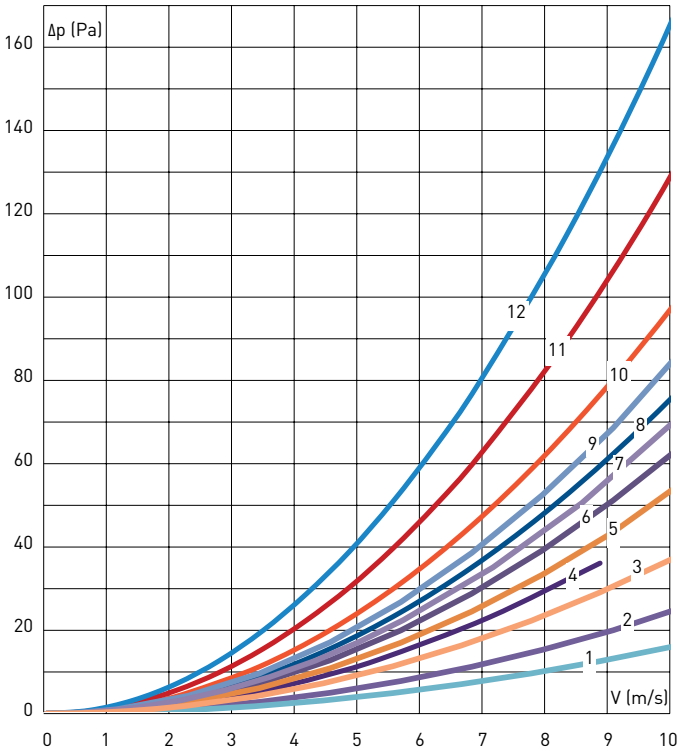

Diamètre (Ø mm)		125	160	200	250	315	400
Volume d'air minimal (m³/h)		70	110	170	270	420	680
Puissance	**Tension**						
900	230V	6	9				
1200	230V	8					
1800	230V	10	9				
2100	230V			4	2	1	
2700	230V		11				
3000	230V			7			1
5400	400V		12				
6000	400V			10	5		
9000	400V				9	5	3
12000	400V					7	5

ACCESSOIRES



MCR1
Temporisation.



TR5K
Dimensions (LxAxH):
71x71x25 mm

ACCESSOIRES DE MONTAGE



968 Grilles de protection et volets de surpression



975 Supportage et fixation



1015 Soupapes



1059 Gaines et conduits

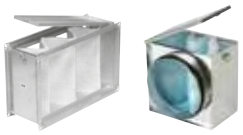

1094 Filtres et caissons filtres

ACCESSOIRES ELECTRIQUES



1103 Variateurs de tension



1107 Inter sectionneurs



1113 Coffrets élctriques



1136 Sondes

COFFRETS DE RELAYAGE



1142 PYDODIS 3



1149 PILOT PARC



1155 MAXFIL CONNECT

CLAPETS COUPE-FEU



1160 INTRODUCTION

OUVRANTS DE DÉSENFUMAGE



1165 AIRLAM



1171 AIRLAM PANNEAU

GRILLES D'HABILLAGE VOLETS



1175 GFAV / GAAV / GPAV / GBA / GCAVV



1177 GGHV

AMENEE D'AIR NEUF



1179 AUTODEF ETANCHE



Du modèle 250 au 525.



Du modèle 630 au 1000.

DEF-D

Grille de protection carrée.
Pour éviter tout contact avec l'hélice.

Modèle	ØA	B	ØC	ØE
DEF-250 D	332	64	286	8
DEF-325 D	397	64	351	8
DEF-375 D	449	64	403	8
DEF-450 D	501	64	455	8
DEF-525 D	553	64	507	8
DEF-630 D	808	150	735	8
DEF-800 D	1008	140	935	8
DEF-1000 D	1258	155	1185	8

Distance entre maille (mm):
10,6 x 10,6 (du modèle 250 au 525)
25 x 25 (du modèle 630 au 1000)

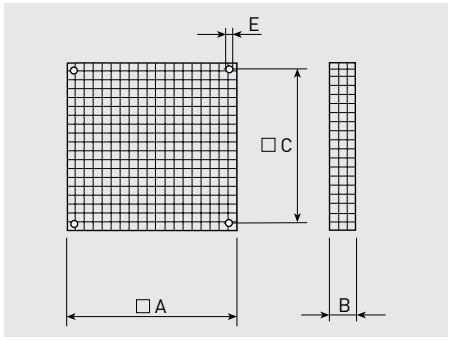



DEF-T

Grille de protection.
A monter à l'aspiration ou au soufflage des ventilateurs hélicoïdes tubulaires COMPACT.

Modèle	A	B	ØD	Nombre de trous
Grille de protection DEF-T (aspiration/soufflage)				
DEF-250 T	312	1,2	-	-
DEF-315 T	380	3	-	-
DEF-355 T	420	3	-	-
DEF-400 T	475	3	-	-
DEF-450 T	525	3	-	-
DEF-500 T	595	3	-	-
DEF-560 T	655	3	-	-
DEF-630 T	725	3	-	-
Grille de protection DEF-T ASPIRACION (montage côté hélice)				
DEF-710 T ASPIRACION	770	5	12	8
DEF-800 T ASPIRACION	860	5	11	8
Grille de protection DEF-T DESCARGA (montage côté moteur)				
DEF-710/H-T DESCARGA	770	5	12	8
DEF-710/L-T DESCARGA	770	5	12	8

Distance entre maille (mm):
10,6 x 10,6 (du modèle 250 au 630)

Ø 250 au Ø 630

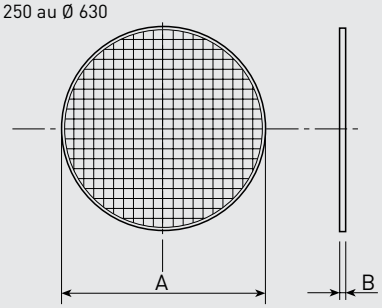

Ø 710 et Ø 800

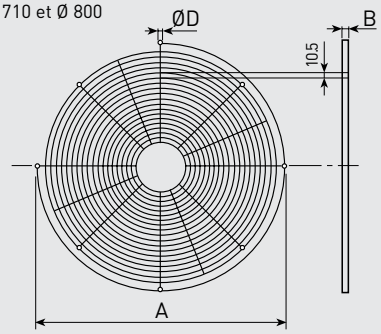



DEF-AN

Grille de protection.
A monter à l'aspiration des ventilateurs hélicoïdes muraux (800 à 1000).

Modèle	ØA	H
DEF-800 AN	926	178
DEF-900 AN / DEF-901 AN	1026	228
DEF-1000 AN	1154	163

Distance entre maille (mm): 25 x 25

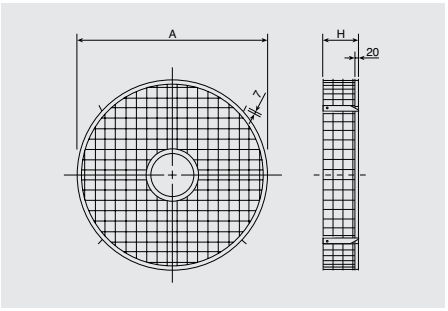

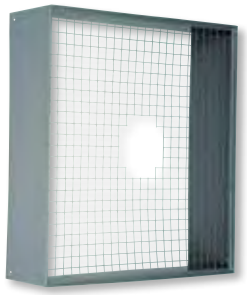

DEF-1001 A

Grille de protection.
A monter à l'aspiration des ventilateurs hélicoïdes muraux HCFT/4-1000/H-X et HCBT/4-1000/H-X.

Modèle	ØA	ØB	E	H	I	J
DEF-1001 A	1258	297	1185	265	34	22

Distance entre maille (mm): 25 x 25

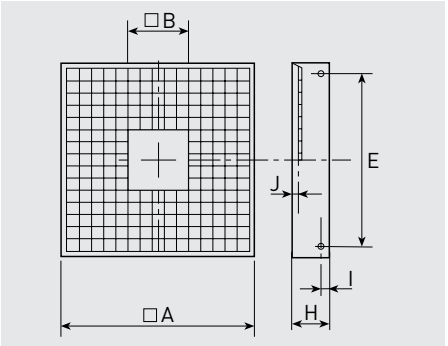

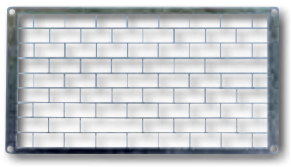

DEF

Grille de protection rectangulaire.

Modèle	B	C	E	F
DEF-400x200	220	240	420	440
DEF-500x250	270	290	520	540
DEF-500x300	320	340	520	540
DEF-600x300	320	340	620	640
DEF-600x350	370	390	620	640
DEF-700x400	420	440	720	740
DEF-800x500	520	540	820	840
DEF-1000x500	520	540	1020	1040

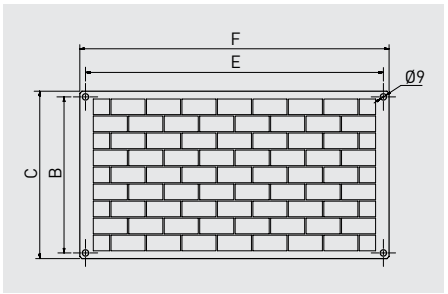

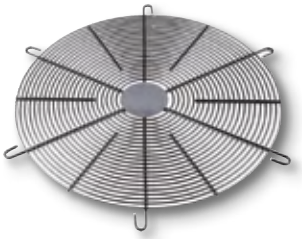

DEF.ASP.TGT/THGT

Grille de protection.
A monter côté hélice des ventilateurs hélicoïdes tubulaires TGT et THGT.

Modèle	D	D1	Nombre de trous	Poids (kg)
DEFENSA DE ASPIRACIÓN TGT/THGT-400	450	12	4	1,1
DEFENSA DE ASPIRACIÓN TGT/THGT-450	500	12	4	1,2
DEFENSA DE ASPIRACIÓN TGT/THGT-500	560	12	6	1,7
DEFENSA DE ASPIRACIÓN TGT/THGT-560	620	12	6	2,1
DEFENSA DE ASPIRACIÓN TGT/THGT-630	690	12	6	2,6
DEFENSA DE ASPIRACIÓN TGT/THGT-800	860	12	8	4,0
DEFENSA DE ASPIRACIÓN TGT/THGT-900	970	12	8	4,9
DEFENSA DE ASPIRACIÓN TGT/THGT-1000	1070	12	8	5,9
DEFENSA DE ASPIRACIÓN TGT/THGT-1120	1190	12	10	8,0
DEFENSA DE ASPIRACIÓN TGT/THGT-1250	1320	12	10	9,2
DEFENSA DE ASPIRACIÓN TGT/THGT-1400	1470	12	10	13,0
DEFENSA DE ASPIRACIÓN TGT/THGT-1600	1680	12	12	16,0

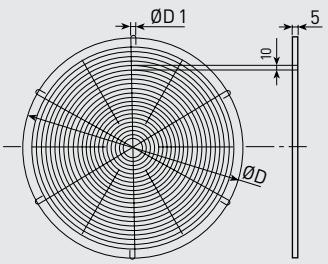



DEF.DES.TGT/THGT

Grille panier à monter côté moteur des ventilateurs hélicoïdes tubulaires TGT et THGT.

Modèle	ØA	ØB	Fond ØD	ØD	ØE	Nombre de trous	Poids (kg)
DEFENSA DE DESCARGA TGT/THGT-400	380	170	365	465	12	4	2,2
DEFENSA DE DESCARGA TGT/THGT-450	430	235	385	515	12	4	2,7
DEFENSA DE DESCARGA TGT/THGT-500	480	235	480	560	12	6	3,5
DEFENSA DE DESCARGA TGT/THGT-560	540	295	510	620	12	6	4,2
DEFENSA DE DESCARGA TGT/THGT-630	610	295	382	690	12	6	3,4
DEFENSA DE DESCARGA TGT/THGT-710	690	295	420	770	12	8	4,4
DEFENSA DE DESCARGA TGT/THGT-800	780	295	460	860	12	8	5,2
DEFENSA DE DESCARGA TGT/THGT-900	880	335	540	970	12	8	6,4
DEFENSA DE DESCARGA TGT/THGT-1000	980	335	620	1070	12	8	8,1
DEFENSA DE DESCARGA TGT/THGT-1120	1100	455	630	1190	15	10	15
DEFENSA DE DESCARGA TGT/THGT-1250	1230	465	800	1320	12	10	13,5
DEFENSA DE DESCARGA TGT/THGT-1400	1380	530	791	1470	15	12	15
DEFENSA DE DESCARGA TGT/THGT-1600	1580	530	995	1680	20	12	15

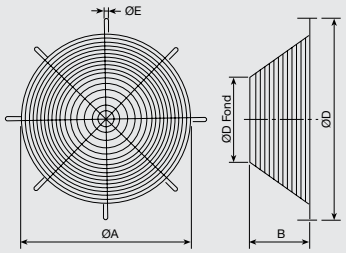



EMB-T

Pavillon d'aspiration avec grillage de protection pour ventilateur TGT/THGT en sens de l'air type B.
Permet de réduire les pertes de charge à l'aspiration et évite tout contact avec l'hélice.

Modèle	ØA	B	ØC	ØD	E	Poids (kg)
EMB-315T	426	165	355	320	8x10	3,4
EMB-355T	435	165	395	359	8x10	3,6
EMB-400T	507	165	450	401	8x12	4,4
EMB-450T	555	165	500	450	8x12	5,0
EMB-500T	617	165	560	504	12x12	5,9
EMB-560T	674	165	620	560	12x12	8,6
EMB-630T	744	165	690	630	12x12	9,7
EMB-710T	824	250	770	710	16x12	14,3
EMB-800T	914	250	860	800	16x12	16,1
EMB-900T	1014	250	970	900	16x15	18,3
EMB-1000T	1114	250	1070	1000	16x15	20,4
EMB-1120T	1234	250	1190	1120	20X15	24,0
EMB-1250T	1364	250	1320	1250	20x15	26,6
EMB-1400T	1516	250	1470	1400	20x15	33,0
EMB-1600T	1716	250	1680	1600	24x18	39,0

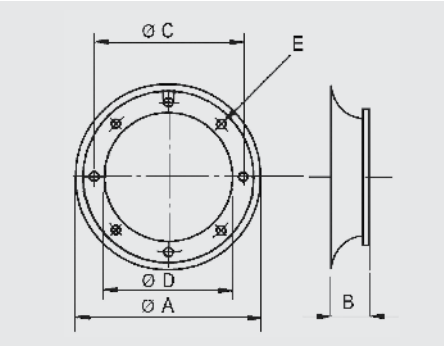

EMB-S

Pavillon d'aspiration avec grillage de protection pour ventilateur TGT/THGT en sens de l'air type A.
Permet de réduire les pertes de charge à l'aspiration et évite tout contact avec l'hélice.

Modèle	ØA	B	ØC	ØD	E	Poids (kg)
EMB-560S	674	345	620	560	12x12	13,3
EMB-630S	744	345	690	630	12x12	15,0
EMB-900S	1014	385	970	900	16x15	24,0
EMB-1000S	1114	385	1070	1000	16x15	26,8
EMB-1120S	1234	385	1190	1120	20x15	32,0
EMB-1250S	1364	515	1320	1250	20x15	42,6
EMB-1400S	1516	610	1470	1400	20x15	66,0
EMB-1600S	1716	610	1680	1600	24x18	76,0



Modèles de 100 à 500



Modèles de 560 à 1000

PER-W

Volet de surpression plastique.
Entièrement construit en matériaux plastiques stabilisés contre les rayons UV.
Couleur: gris clair (RAL7045).

Modèle	ØA	B	C	ØD	ØE
PER-100 W	123	12	90	98	4
PER-125 W	158	15	110	130	4
PER-160 W	178	20	130	152	4
PER-200 W	243	21	184	205	5
PER-250 W	294	26	233	260	5
PER-355 W	394	26	310	360	5
PER-400 W	457	26	365	420	5
PER-450 W	499	31	395	460	5
PER-500 W	548	31	443	510	5

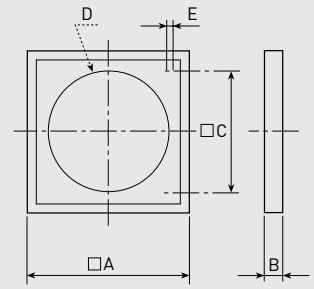

Modèle	ØA	D	ØC	B
PER-560 W	605	565	522	28
PER-630 W	696	655	626	31
PER-710 W	760	720	692	40
PER-800 W	840	800	772	40
PER-1000 W	1040	1000	972	40

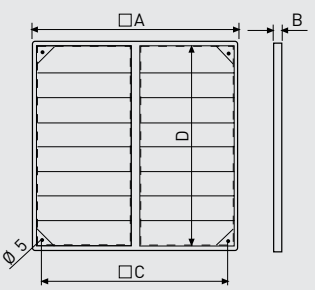

Pertes de charge des volets PER-W

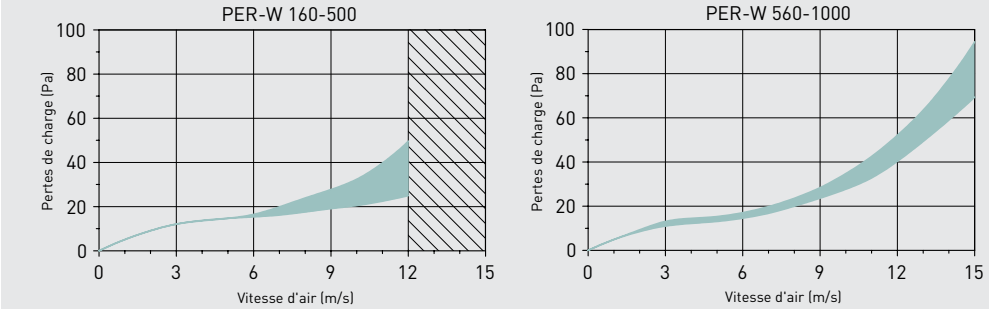



PER–EX

Volet de surpression.
Version pour applications ATEX en zone 1 et zone 2.

- Couleur noire.
- Cadre et lamelles en plastique anti-statique.
- Vitesse d'air maxi: 12 m/s.

Modèle	A	B	ØC	ØD	ØE
PER-200 EX	244	22	182	210	5
PER-315 EX	344	26	275	314	5
PER-355 EX	397	26	310	360	5
PER-400 EX	459	26	364	420	5
PER-450 EX	501	31	395	460	5
PER-500 EX	549	31	445	510	5
PER-560 EX	605	28	552	-	5
PER-630 EX	696	31	626	-	5
PER-710 EX	sur demande				5

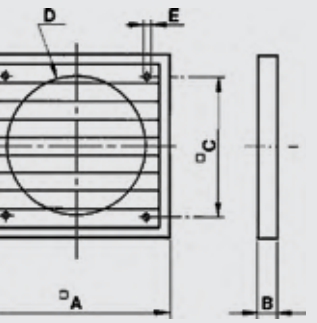



PER-CN

Volet de surpression composé d'un cadre en acier peint et de ventelles en aluminium. Tous les modèles sont équipés d'un grillage anti-volatile.

Modèle	A	B	C	ØE	F	N
PER-250 CN	333	40	287	8	104	6
PER-355 CN	398	40	352	8	104	7
PER-400 CN	451	40	405	8	104	8
PER-450 CN	504	40	458	8	104	9
PER-500 CN	557	40	511	8	104	10
PER-630 CN	700	50	590	10	187	5
PER-710 CN	800	50	690	10	187	6
PER-800 CN	900	50	790	10	187	7
PER-1000 CN	1100	50	990	10	187	8

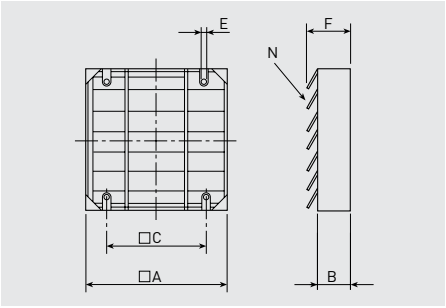

Pertes de charge

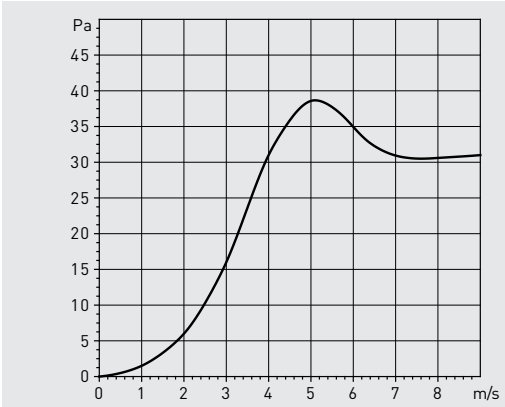



PER-CR

Volet de surpression composé d'un cadre en acier peint et de ventelles en aluminium montées avec un système permettant une ouverture simultanée de toutes les ventelles. Tous les modèles sont équipés d'un grillage anti-volatile.

Modèle	A	B	C	ØE	F	N
PER-250 CR	386	60	287	8	146	4
PER-355 CR	450	60	352	8	146	5
PER-400 CR	503	60	405	8	146	6
PER-450 CR	556	60	458	8	146	7
PER-500 CR	610	60	511	8	146	7
PER-630 CR	700	60	590	10	200	5
PER-710 CR	800	60	690	10	200	6
PER-800 CR	900	60	790	10	200	7
PER-1000 CR	1100	60	990	10	200	8

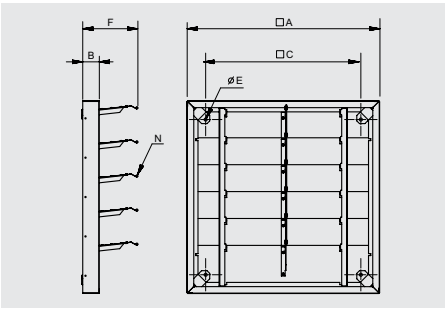

Pertes de charge

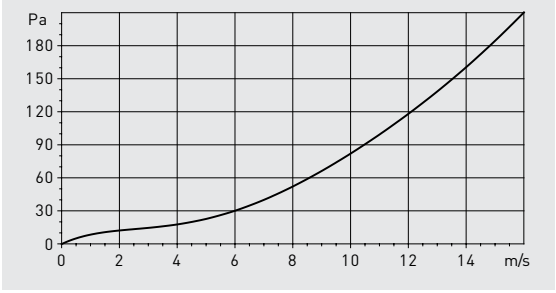



CLAR

Clapets anti-retour.
Principalement prévu pour un montage au soufflage des ventilateurs, en flux d'air horizontal.
Peut aussi être monté en flux d'air vertical vers le haut si la vitesse d'air est supérieure à 11 m/s.

Modèle	Ø A	Ø C	Ø D	Ø E	N	L	P	Poids (kg)
CLAR-400	487	450	400	12	8	250	235	9,5
CLAR-450	537	500	450	12	8	250	260	11
CLAR-500	595	560	500	12	12	250	285	12,5
CLAR-560	655	620	560	12	12	250	315	14
CLAR-630	725	690	630	12	12	250	350	16,5
CLAR-710	806	770	710	12	16	300	395	27,5
CLAR-800	896	860	800	12	16	300	435	31,5
CLAR-900	1005	970	900	15	16	300	485	36,5
CLAR-1000	1105	1070	1000	15	16	300	535	41,5
CLAR-1120	1225	1190	1120	15	20	450	600	60
CLAR-1250	1355	1320	1250	15	20	450	645	68,5
CLAR-1400	1512	1470	1400	15	20	450	730	79,5
CLAR-1600	1725	1680	1600	20	24	500	835	101

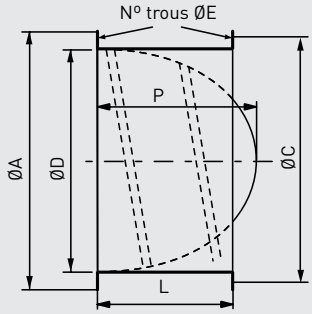

Pertes de charge

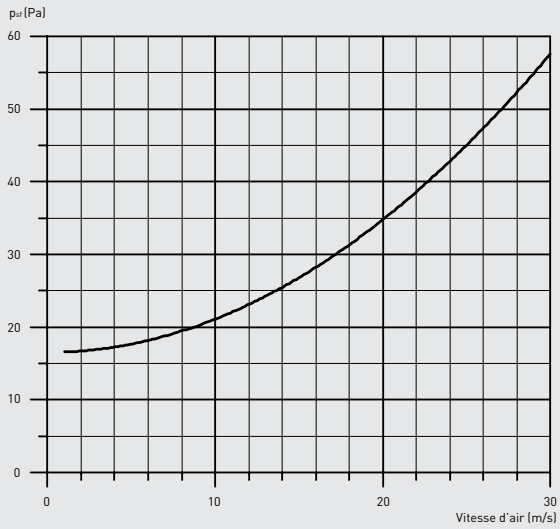

Montage

Flux d'air horizontal

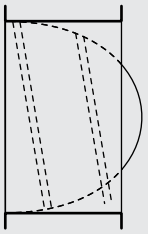

Flux d'air vertical vers le haut si la vitesse d'air est supérieure à 11 m/s

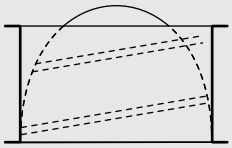



Kit de support universel

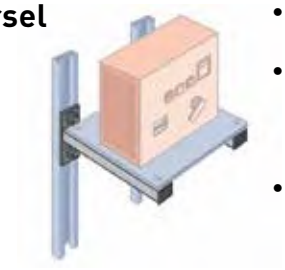

- Kit de support universel avec isolants acoustiques.
- Kit comprenant deux consoles, deux morceaux de rail et tous les accessoires de fixation (hormis les accessoires de fixation sur la structure).
- Comprend des silent blocs (uniquement adaptés à la compression).

Modèle	Número d'article	L Longueur	H Hauteur	F Charge Statique (N)
Acier – Finition: galvanisé à chaud				
KIT600ISO	589990	600	300	8

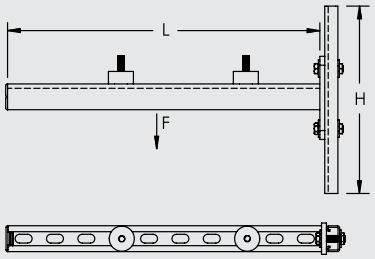



Rail de montage type C

- Rail formé à froid, avec trous oblongs.
- Rails de montage pour des applications semi-lourdes.
- Pour la fixation individuelle ou pour construire efficacement les réseaux de tuyau ou tube.

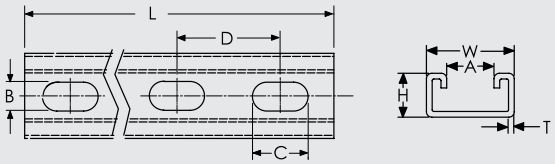

Modèle	Número d'article	L Longueur	H Hauteur	W Largueur	T Épaisseur	A	B	C	D
Acier – Finition: Prégalvanisé									
C25H2000PG	387365	2.000	21	41	2,5	22,3	14	27	50
C15L3000PG	317119	3.000	21	41	1,5	22,3	11	27	50
C25H4000PG	310283	4.000	21	41	2,5	22,3	14	27	50
Acier – Finition: Galvanisé à chaud / pour installation à l'extérieure									
C25H3000HD	310281	3.000	21	41	2,5	22,3	14	27	50



Rail de montage type A

- Rail formé à froid, avec trous oblongs.
- Rails de montage pour des applications lourdes.
- Pour la fixation individuelle ou pour construire efficacement les réseaux de tuyau ou tube.

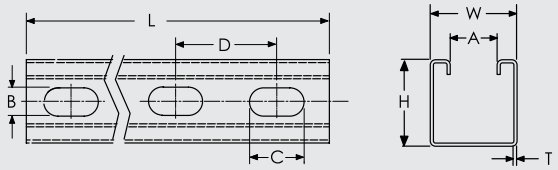

Modèle	Número d'article	L Longueur	H Hauteur	W Largueur	T Épaisseur	A	B	C	D
Acier – Finition: Prégalvanisé									
A25H2000PG	385505	2.000	41	41	2,5	22,3	14	27	50
A15L3000PG	317099	3.000	41	41	1,5	22,3	11	27	50
A25H4000PG	310333	4.000	41	41	2,5	22,3	14	27	50
Acier – Finition: Galvanisé à chaud / pour installation à l'extérieure									
A25H3000HD	310339	3.000	41	41	2,5	22,3	14	27	50



Rail de montage type CC

- Rail formé à froid, avec trous oblongs.
- Soudé dos à dos.

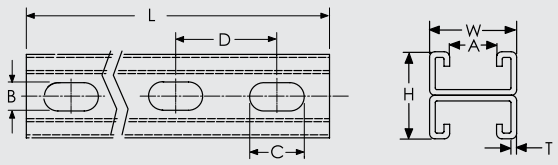

Modèle	Número d'article	L Longueur	H Hauteur	W Largueur	T Épaisseur	A	B	C	D
Acier – Finition: Prégalvanisé									
CC25H3000PG	310061	3.000	41	41	2,5	22,3	14	27	50



Profilé en caoutchouc

- Profilé isolant en EPDM pour éviter tout contact entre le support et le conduit de ventilation.
- Adapté au profil de montage.
- Peut être utilisé avec des tiges filetées jusqu'à M10.

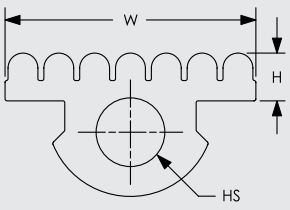

Modèle	Número d'article	Température	L Longueur (m)	H Hauteur	W Largueur	HS Dimension du trou
Caoutchouc EPDM-SDR						
ISOSTRUT	335980	-50 à 110°C	20	8	42	11



Console de profil de montage type C

- Rail à trous oblongs.
- Soudée sur la plaque de montage plate.

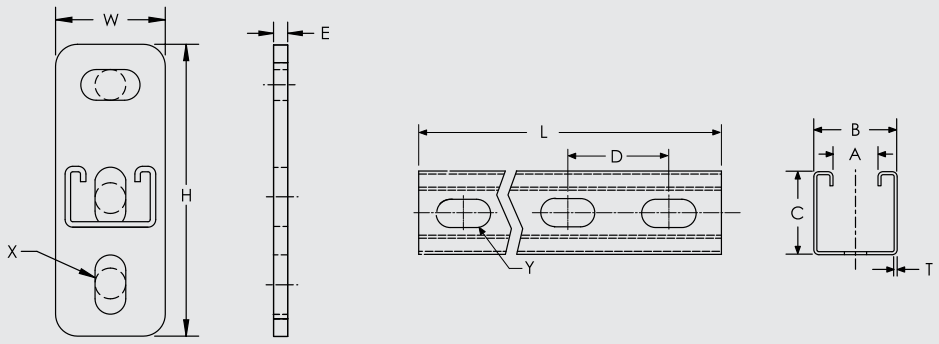

Modèle	Número d'article	L Longueur	H Hauteur	W Largueur	T Épaisseur	A	B	C	D	E	X	Y
Acier – Finition: Electrozingué												
KC25H0300EG	311667	300	133	50	2,5	22	41	21	50	8	14x27	14x27
KC25H0450EG	311677	450	133	50	2,5	22	41	21	50	8	14x27	14x27



Console de profil de montage type A

- Rail à trous oblongs.
- Soudée sur la plaque de montage plate.

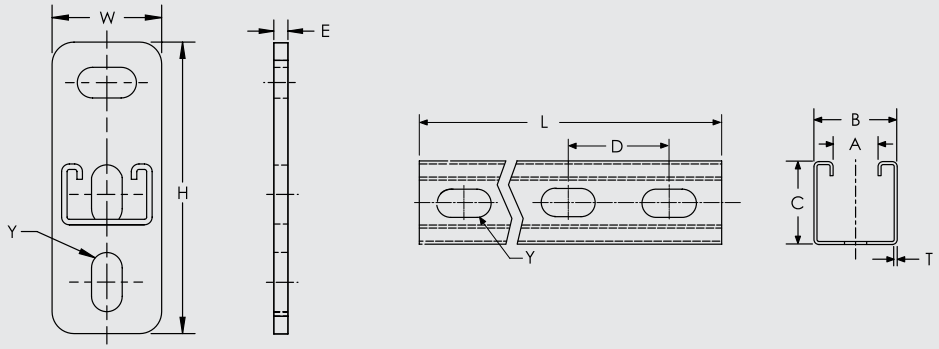

Modèle	Número d'article	L Longueur	H Hauteur	W Largueur	T Épaisseur	A	B	C	D	E	Y
Acier – Finition: Electrozingué											
KA25H0300EG	311717	300	133	50	2,5	22	41	21	50	8	14x27
KA25H0450EG	311728	450	133	50	2,5	22	41	21	50	8	14x27
KA25H0600EG	311731	600	133	50	2,5	22	41	21	50	8	14x27
KA25H0750EG	311756	750	133	50	2,5	22	41	21	50	8	14x27



Support mural vertical externe APX

- Support de selle pour profils en C et profil de montage.
- Complet avec accessoires de fixation.

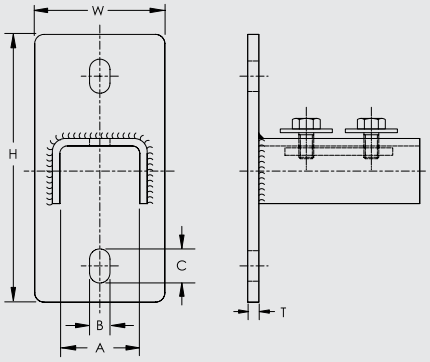

Modèle	Número d'article	Type de rail	Type de profil Strut	H Hauteur	W Largeur	T Épaisseur	A	B	C
Acier – Finition: Electrozingué									
APXE4STRUTEG	584725	E4	A (41x41 mm) C (21x41 mm)	144	70	5	43	12	19



Jambe de force à 45° avec 2 trous



Disposition des trous 1-1.

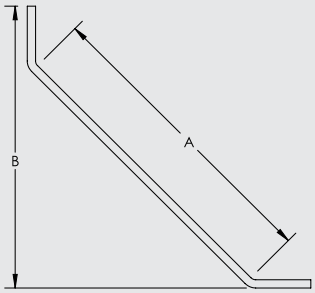

Modèle	Número d'article	A	B
Acier – Finition: galvanisé à chaud			
ZWA223	311840	368	300



Équerre 4 trous à 90° avec renfort

Disposition des trous 2-2.

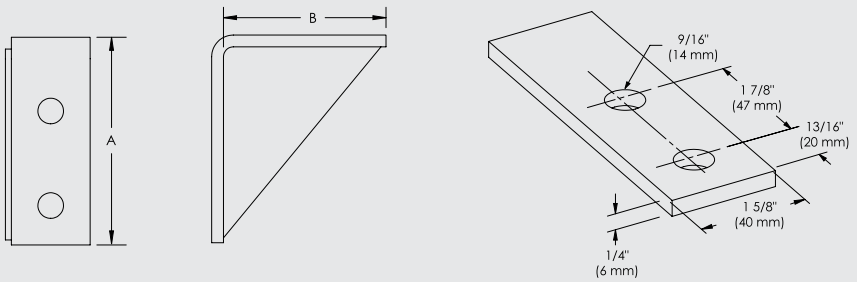

Modèle	Número d'article	A	B	Vis incluse
Acier – Finition: galvanisé à chaud				
ZWA207	387670	106	89	Non



Équerre 2 trous à 90°



- Disposition des trous 1-1.
- Permet de créer des bâtis métalliques.

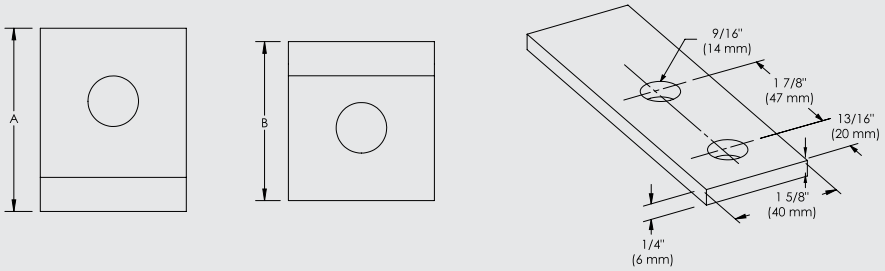

Modèle	Número d'article	A	B	Vis incluse
Acier – Finition: galvanisé à chaud				
ZWA200	387600	50	48	Non



Support d'angle pour coin



- Disposition des trous 2-2.
- Permet de créer des bâtis métalliques.

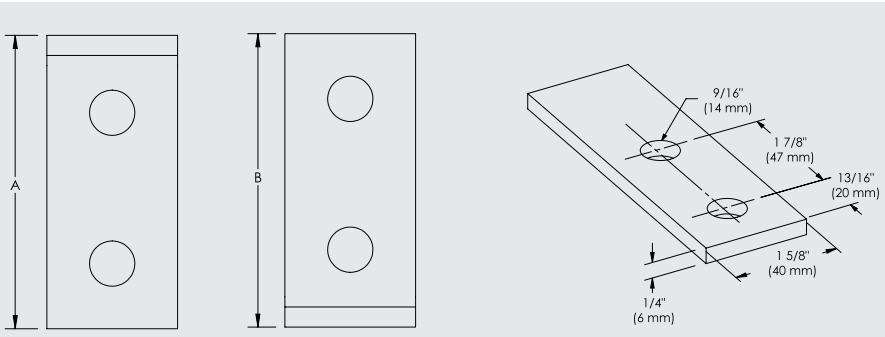

Modèle	Número d'article	A	B	Vis incluse
Acier – Finition: galvanisé à chaud				
ZWA205	387650	102	86	Non



Embase pour profil de montage de type A

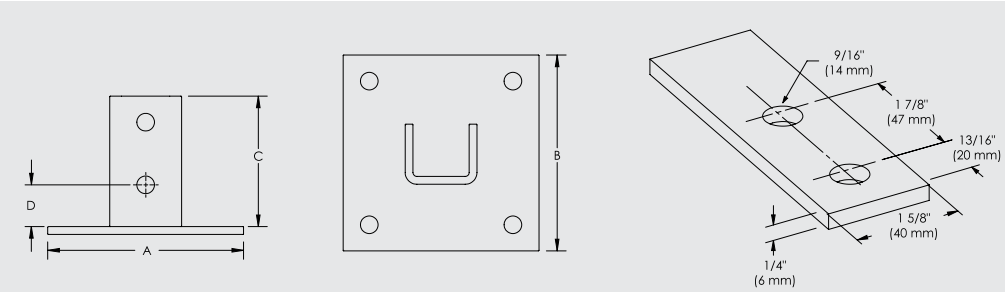

Modèle	Número d'article	A	B	C	D
Acier – Finition: galvanisé à chaud					
ZGA506	313822	150	150	100	32



Embase pour profil de montage de type AA

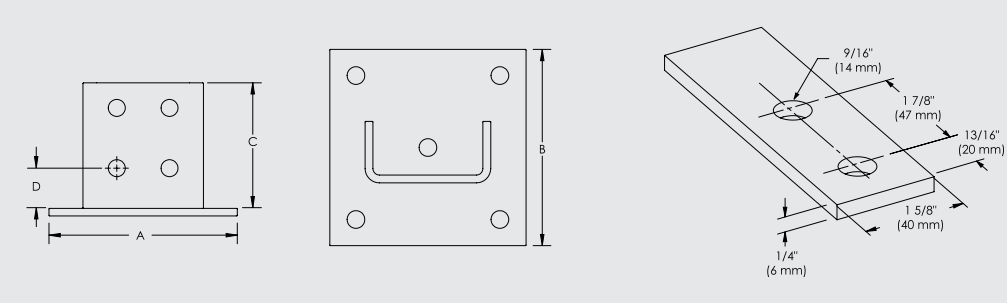

Modèle	Número d'article	A	B	C	D
Acier – Finition: galvanisé à chaud					
ZGA508	313824	150	150	100	32



Profil de montage ROD LOCK perforé

- Permet la création, l'installation et l'ajustement rapides des assemblages trapézoïdaux à plusieurs niveaux.
- Prêt à l'emploi dès la sortie de l'emballage et sans besoin de découpe ou de préparation des sections de profil de montage.
- La conception facile de « montage par pression » permet aux installateurs de pousser simplement la tige filetée dans le trou de montage, le maintenant en position instantanément.
- L'écrou d'ajustement intégré permet un réglage fin de la hauteur du système, vers le haut ou vers le bas.
- S'adapte aux légères différences de position entre les tiges filetées du trapèze.
- Pas besoin de boulonnerie supplémentaire, ni d'outil d'installation, tout est inclus.
- L'écrou de blocage peut être serré à la main afin de verrouiller la tige en position.
- Fonctionne avec tous les accessoires qui s'adaptent sur les rails de montage standard de types A ou C.

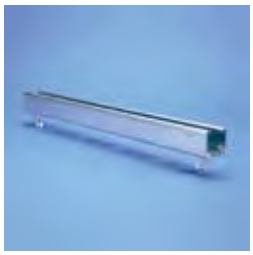




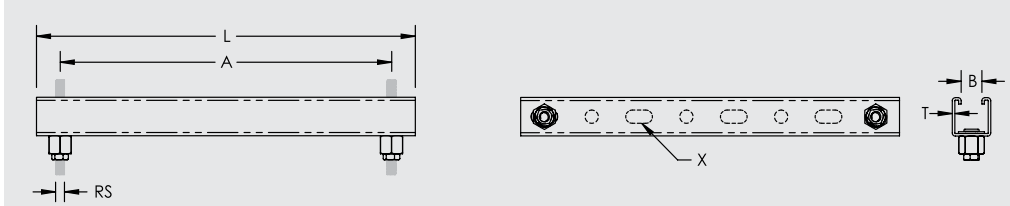

Modèle	Número d'article	RS Dimension de la tige	Type de profil Strut	L Longueur	T Épaisseur	A	B	X
Acier – Finition: prégalvanisé, electrozingué								
CRLP1M8L550	390029	M8	C (21x41 mm)	600	2,5	550	22	14x27
CRLP2M8L550	390031	M8	A (41x41 mm)	600	2,5	550	22	14x27
CRLP1M8L750	390030	M8	C (21x41 mm)	800	2,5	750	22	14x27
CRLP2M8L750	390032	M8	A (41x41 mm)	800	2,5	750	22	14x27
CRLP2M8L950	390033	M8	A (41x41 mm)	1.000	2,5	950	22	14x27
CRLP2M8L1050	390034	M8	A (41x41 mm)	1.100	2,5	1.050	22	14x27
CRLP1M10L550	390035	M10	C (21x41 mm)	600	2,5	550	22	14x27
CRLP2M10L550	390037	M10	A (41x41 mm)	600	2,5	550	22	14x27
CRLP1M10L750	390036	M10	C (21x41 mm)	800	2,5	750	22	14x27
CRLP2M10L750	390038	M10	A (41x41 mm)	800	2,5	750	22	14x27
CRLP2M10L950	390039	M10	A (41x41 mm)	1.000	2,5	950	22	14x27
CRLP2M10L1050	390040	M10	A (41x41 mm)	1.100	2,5	1.050	22	14x27

Le profil de montage CADDY ROD LOCK doit être installé avec le côté ouvert du rail vers le haut.
Pour une utilisation en intérieur uniquement.

INFORMATIONS TECHNIQUES

Données de charge relatives aux profils de montage CADDY ROD LOCK

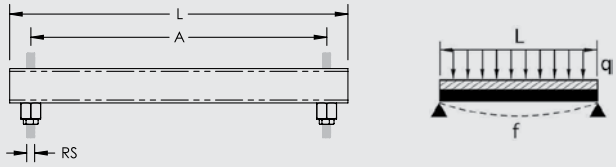

Modèle	Número d'article	RS Dimension de la tige	A Distance entre deux tiges filetées	L Longueur totale du profil de montage	F* (N)
Type de profil de montage: C - 21x41 mm · Épaisseur du profil de montage = 1.5 mm					
CRLP1M8L550	390029	M8	550	600	2306
CRLP1M8L750	390030	M8	750	800	1307
CRLP1M10L550	390035	M10	550	600	2306
CRLP1M10L750	390036	M10	750	800	1307
Type de profil de montage: A - 41x41 mm · Épaisseur du profil de montage = 2.5 mm					
CRLP2M8L550	390031	M8	550	600	7484
CRLP2M8L750	390032	M8	750	800	5488
CRLP2M8L950	390033	M8	950	1000	4333
CRLP2M8L1050	390034	M8	1050	1100	3920
CRLP2M10L550	390037	M10	550	600	7484
CRLP2M10L750	390038	M10	750	800	5488
CRLP2M10L950	390039	M10	950	1000	4333
CRLP2M10L1050	390040	M10	1050	1100	3920

* Toutes les capacités de charge sont exprimées en NEWTON (N). La capacité nominale du profil de montage (F) a été calculée dans le cas d'une charge uniformément répartie et inclut un facteur de perçage de 0,92 ; elle dépend de la limite glastique du matériau et de la déformation maximale admissible, un facteur de sécurité supplémentaire de 2 est recommandé. Pour une utilisation en intérieur uniquement.

Remarque
Doit être installé avec le côté ouvert du rail de montage vers le haut.

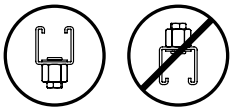

Données de charge de l'écrou pour profil de montage CADDY ROD LOCK

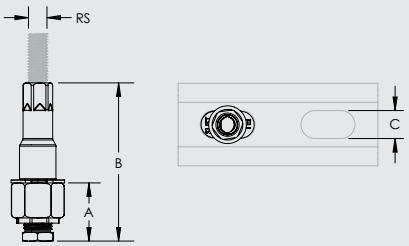

Modèle	Número d'article	RS Dimension de la tige	A	B	C	Profil du rail de montage	Épaisseur du rail de montage	Largeur requise pour le trou oblong du profil de montage	Capacité de charge (N)
CRLSLM8EG	390041	M8	30,2	82,2	14	A - Type (41x41 mm)	1.5	14	3400
							2.0	14	4000
							2.5	14	4900
CRLSSM8EG	390043	M8	30,2	64,4	14	C - Type (21x41 mm)	1.5	14	3400
							2.0	14	4000
							2.5	14	4900
CRLSLM10EG	390042	M10	30,2	82,2	14	A - Type (41x41 mm)	1.5	14	3400
							2.0	14	4000
							2.5	14	6200
CRLSSM10EG	390044	M10	30,2	64,4	14	C - Type (21x41 mm)	1.5	14	3400
							2.0	14	4000
							2.5	14	6200

Doit être installé avec le côté ouvert du rail de montage vers le haut.
Les écrous du profil de montage CADDY ROD LOCK doivent être installés à une distance minimum de 25,4 mm de chaque extrémité du rail de montage.

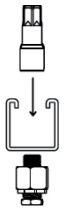



Profil de montage télescopique

- Les écrous captifs permettent la fixation aux supports de la tige filetée sans pièces démontables.
- S'allonge à la longueur désirée et se bloque à l'aide d'un clip en acier ressort.
- La conception utilisant les contours d'un profil de montage traditionnel court sur toute sa longueur et permet à la plupart des accessoires standards pour rail d'être montés n'importe où sur le profil, entre les deux tiges filetées.
- Une règle intégrée permet de connaître l'espacement entre les tiges filetées en centimètres et en pouces.
- Peut supporter jusqu'à six conduits de 2" de diamètre (DN 50), six tuyaux de 2" de diamètre remplis d'eau (DN 50) avec un espacement entre supports allant jusqu'à 3 m, ou un chemin de câbles allant jusqu'à 450 mm de large.
- Les conduits peuvent être installés au-dessus ou en-dessous du profil, éliminant ainsi le besoin d'un rail double.
- Les conduits ou tuyaux peuvent être placés directement sur le profil, permettant ainsi d'économiser de l'espace en hauteur, ce qui peut s'avérer utile surtout dans les installation où l'espace sous plafond est réduit.









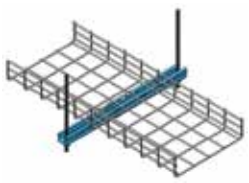



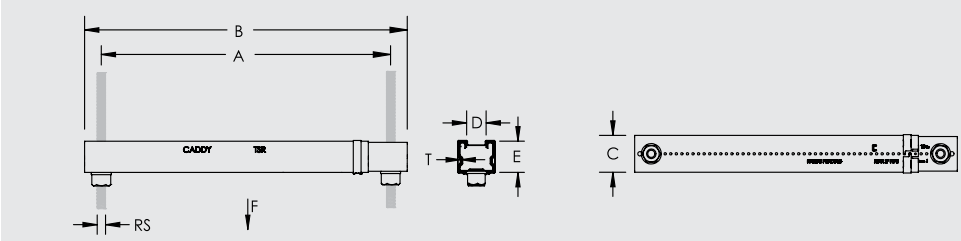

Modèle	Número d'article	RS Dimension de la tige	T Épaisseur	A	B	C	D	E	F1 Charge Statique 1 (N)	F2 Charge Statique 2 (N)
Acier – Finition: prégalvanisé										
TSR3050M8	366591	M8	1	318 - 508	356 - 546	41	22,2	35	1.330	880
TSR3050M10	366592	M10	1	318 - 508	356 - 546	41	22,2	35	1.330	880

La charge statique 1 est calculée pour une charge équi-répartie lorsque la distance entre tige filetée est de 300 à 500 mm ou une charge ponctuelle lorsque la distance entre tige filetée est de 300 à 400 mm.La charge statique 2 est calculée pour une charge statique pour une distance entre tige filetée allant de 400 à 500 mm.

ANSI is a registered trademark of American National Standards Institute. FM est une marque de certification déposée de FM Approvals LLC, LTD. TORX is a registered trademark of Acument Intellectual Properties, LLC. UL, UR, cUL, cUR, cULus et cURus sont des marques de certification déposées d'UL LLC. VdS is a registered trademark of VdS Schadenverhütung GmbH.

AVERTISSEMENT
Les produits Pentair doivent être installés et utilisés conformément aux recommandations prévues par les fiches d'instruction et le matériel de formation des dits produits. Les fiches d'instruction sont disponibles sur erico.pentair.com et auprès des représentants du service client Pentair. Tout défaut d'installation, d'utilisation, d'application et toute défaillance à satisfaire les instructions et avertissements du groupe Pentair sont susceptibles d'entraîner un dysfonctionnement, un dommage matériel, un dommage corporel grave ou la mort et/ ou annuler tout type de garantie.





Capuchon ADK pour profil de montage

- S'insère dans le rail ERISTRUT type A.
- Possibilité de séparer le capuchon en 2 capuchons pour rail ERISTRUT type C.

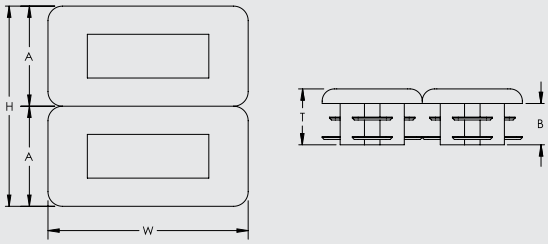

Modèle	Número d'article	Couleur	Type de profil Strut	H Hauteur	W Largueur	T Épaisseur	A	B
Polyéthylène								
ADK421	313305	Bleu/Rouge	A (41x41 mm) C (21x41 mm)	41,2	41,2	20,6	8,5	11,5



Écrou de profil sans ressort

- Coefficient statique de sécurité: 3:1.
- Existe aussi avec ressort pour rail de type A 21x21 ou C 41x41.



Modèle	Número d'article	RS Dimension de la tige	T Épaisseur	TQ Couple (N-m)
Acier – Finition: electrozingué				
NUTM6EG	314995	M6	6,0	12
NUTM8EG	315015	M8	6,0	28
NUTM10EG	315025	M10	8,0	55
NUTM12EG	315035	M12	8,0	55
NUTM16EG	315036	M16	11,7	125

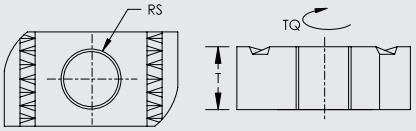

Résistance à l'arrachement

Modèle	Type de rail	Épaisseur du rail (N)		
		2,5 mm	2 mm	1,5 mm
NUTM6EG	A, C	2000	2000	2000
	D, E	2000	-	-
NUTM8EG	A, C	3330	3330	3330
	D, E	3330	-	-
NUTM10EG	A, C	4890	4440	4440
	D, E	4890	-	-
NUTM12EG	A, C	4890	4660	4440
	D, E	3670	-	-
NUTM16EG	A	5670	4660	4440
	D, E	4250	-	-



Écrou hexagonal

Modèle	Número d'article	Dimension de la tige
Acier Inoxydable 304 (EN 1.4301)		
010M10S4	592150	M10
010M12S4	592160	M12
010M6S4	592130	M6
010M8S4	592140	M8
Acier – Finition: electrozingué		
010M10	592060	M10
010M12	592070	M12
010M16	400444	M16
010M6	592040	M6
010M8	592050	M8
Acier – Finish: galvanisé à chaud		
010M10HD	592065	M10
010M12HD	592075	M12



Écrou de profil prémonté pour profil de montage

Prémontée avec une rondelle de grand diamètre et un écrou.

Modèle	Número d'article	RS Dimension de la tige	L Longueur
Acier – Finition: electrozingué			
TMN08040EG	590080	M8	40
TMN08050EG	590221	M8	50
TMN10040EG	590090	M10	40
TMN10050EG	590224	M10	50
TMN12040EG	590100	M12	40

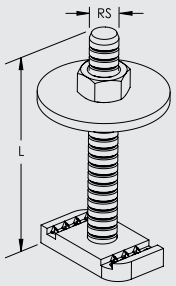



Écrou de profil à montage rapide



- Permet la fixation universelle rapide des tiges filetées et du matériel sur les profils de montage standard.
- Écrou pré-assemblé prêt à l'emploi.
- Le ressort solidarise l'ensemble jusqu'au serrage de la boulonnerie.

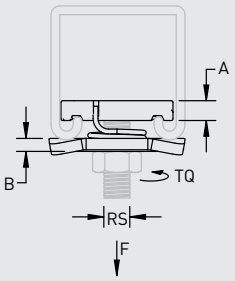

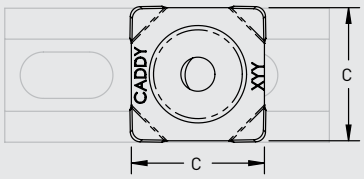

Modèle	Número d'article	RS Dimension de la tige	A	B	C	F Charge statique (N)
Acier – Finition: electrozingué						
QSNM6EG	592900	M6	6	4	41	2.000
QSNM8EG	592910	M8	6	4	41	3.300
QSNM10EG	592920	M10	8	4	41	4.400*
QSNM12EG	592930	M12	8	4	41	4.400**

* Rail 2.5 mm = 4.900 N
** Rail 2 mm = 4.700 N
Rail 2.5 mm = 4.900 N



Écrou de profil à montage rapide avec embout fileté



- Permet la fixation universelle rapide des tiges filetées et du matériel sur les profils de montage standard.
- Écrou pré-assemblé prêt à l'emploi.
- Le ressort solidarise l'ensemble jusqu'au serrage de la boulonnerie.

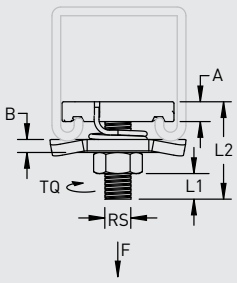

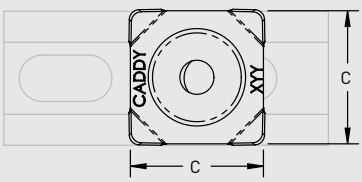

Modèle	Número d'article	RS Dimension de la tige	L1	L2	A	B	C	F Charge statique (N)
Acier – Finition: electrozingué								
QSNM8040EG	592912	M6	26	50	6	4	41	3.300
QSNM8060EG	592914	M8	46	70	6	4	41	3.300
QSNM10040EG	592922	M10	22	50	8	4	41	4.400



Tige filetée

Modèle	Número d'article	RS Dimension de la tige	L Longueur	F Charge statique (N)
Acier – Finition: electrozingué – Classe de qualité: 4.6				
050M81000	592590	M8	1.000	4.500
050M82000	592600	M8	2.000	4.500
050M101000	592610	M10	1.000	7.000
050M102000	592620	M10	2.000	7.000
050M121000	592630	M12	1.000	10.000
050M122000	592640	M12	2.000	10.000
050M161000	400332	M16	1.000	18.000

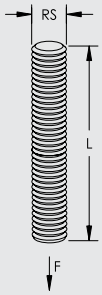



Coupleur de tige EM-HEX

Modèle	Número d'article	RS Dimension de la tige	L Longueur	F Charge statique (N)
Acier – Finition: electrozingué				
025M6EG	592305	M6	30	900
025M8EG	592340	M8	30	1.800
025M10EG	592350	M10	30	2.800
025M12EG	592335	M12	30	4.000

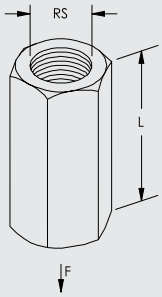



Grande rondelle

Modèle	Número d'article	HS Dimension de la trou	Ø Diàmetre	T Épaisseur
Acier – Finition: electrozingué				
0120828	584596	8,4	28	2
0120840	584600	8,4	40	3
0121028	584597	10,5	28	2
0121040	584610	10,5	40	3

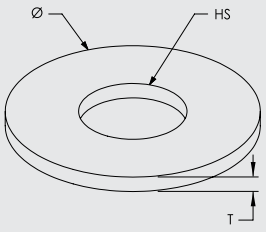

Système CADDY SPEED LINK SLK

Le système CADDY SPEED LINK SLK offre une solution polyvalente de suspension qui est facile à régler et qui s'installe rapidement sur presque n'importe quelle structure. Le système convient à un large éventail d'applications, y compris les conduites, tubes et tuyaux, chemins de câbles, éclairage, conduit, rails de supportage et signalisation. Une variété d'embouts spéciaux correspond aux structures les plus courantes. Une large gamme de diamètres et de longueurs de câble métallique s'adapte à de nombreuses applications. Le dispositif de verrouillage sans clé est unique.

- Le système Push/Pull (Pousser/Tirer) permet un réglage facile et sans outil
- Le système est utilisable pour les câbles de diamètre 1,5 mm et 2 mm
- Dispositif de verrouillage discret et esthétique pour réduire son impact visuel
- Un angle de propagation du câble possible à 90 degrés permet de positionner le dispositif extrêmement près de la charge
- Même avec des gants, le dispositif de verrouillage en forme de tube est facile à actionner
- Dispositif de verrouillage à double tête qui permet un réglage simple de la hauteur
- Emballé individuellement dans une pochette plastique dans laquelle le câble métallique est maintenu enroulé jusqu'à la pose



CADDY SPEED LINK SLK
avec embout à angle droit



CADDY SPEED LINK SLK
avec embout à clouer



CADDY SPEED LINK SLK
avec embout pour bacs acier



CADDY SPEED LINK SLK
avec embout type CADDY H



CADDY SPEED LINK SLK
avec embout type crochet



CADDY SPEED LINK SLK
avec embout type boucle



CADDY SPEED LINK SLK
avec embout fileté



CADDY SPEED LINK SLK
avec embout type bascule



CADDY SPEED LINK SLK
avec câble en forme Y
avec deux embouts type crochet



CADDY SPEED LINK SLK
avec câble en forme Y
avec deux embouts type bascule



CADDY SPEED LINK SLK
avec embout type boucle

- Système complet, comprenant un câble, un verrou et un embout en boucle
- Solution facile et flexible pour se fixer à la structure d'un bâtiment
- Le câble s'enroule autour de la structure et passe à travers la boucle pour une installation rapide
- Fixation idéale pour se fixer sur une poutre ou toute autre partie de la structure
- Facile à introduire dans des espaces très limités
- La boucle peut se fixer directement sur un tube, un conduit ou tout autre élément de la structure du bâtiment




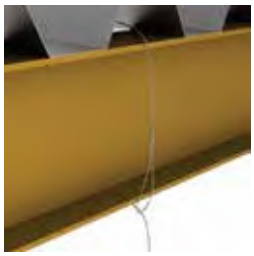

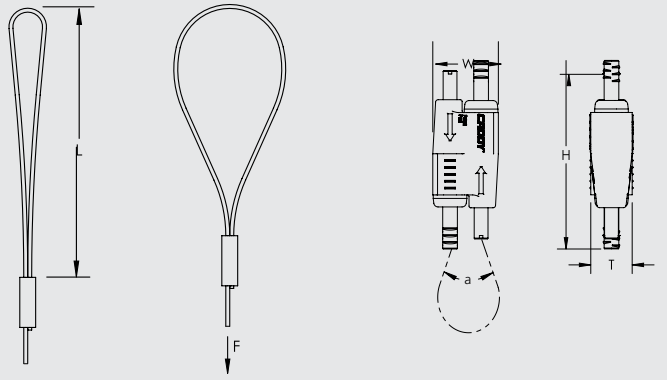

Modèle	Número d'article	Longueur du câble (m)	L Longueur	H Hauteur	W Largeur	T Épaisseur	a Angle	F Charge statique (N)	Certifications	Quantité standard d'emballage (pc)
Acier, Polypropylène, Alliage de Zinc – Finition: electrozingué – Coefficient statique de sécurité: 5:1										
SLK2L2LP	196543	2	101,6	55	19	12,5	90° Max.	440	cULus, SMACNA	10
SLK2L5LP	196545	5	101,6	55	19	12,5	90° Max.	440	cULus, SMACNA	10



Kit de bobine
CADDY SPEED LINK SLK

- Le kit comprend une bobine de câble en acier CADDY SPEED LINK et des verrous CADDY SPEED LINK SLK
- La bobine de câble et les verrous sont emballés ensemble, ce qui permet de faciliter le transport vers le chantier et de diminuer l'inventaire
- Emballage ingénieux permettant à l'installateur de dérouler et couper rapidement la longueur de câble désirée, sans avoir à sortir la bobine de la boîte
- Parfait pour l'ajout de supports sur des installations existantes ou lorsque des longueurs de câble non-conventionnelles sont nécessaires
- Câble aviation acier galvanisé constitué de 7 torons de 7 fils
- Le système Push/Pull (Pousser/Tirer) permet un réglage facile et sans outil
- Dispositif de verrouillage discret et esthétique pour réduire son impact visuel
- Un angle de propagation du câble possible à 90 degrés permet de positionner le dispositif extrêmement près de la charge
- Même avec des gants, le dispositif de verrouillage en forme de tube est facile à actionner
- Dispositif de verrouillage à double tête qui permet un réglage simple de la hauteur






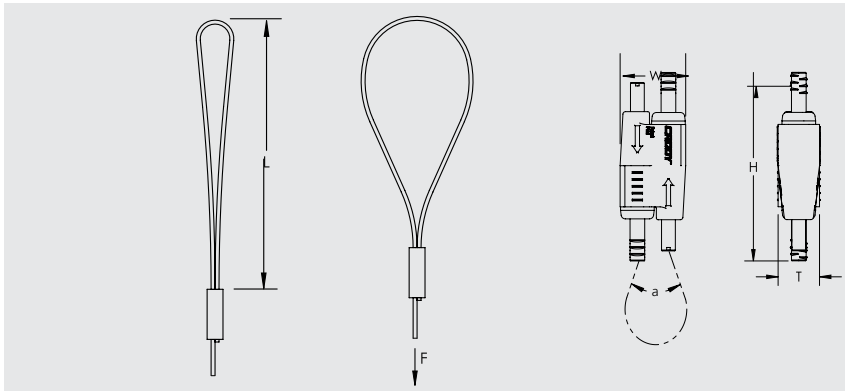

Modèle	Número d'article	Diamètre du câble	Longueur du câble (m)	Quantité de verrous
Acier Finition: electrozingué				
SLK15L500PACK	196045	1,5	150	100
SLK15L50MPACK	196046	1,5	50	25
SLK2L100PACK	196047	2,0	100	50










Attache à vis CADDY ROD LOCK

- Les assemblages préfabriqués peuvent être soulevés et verrouillés facilement en position, ce qui aide à gagner du temps et à économiser de l'argent
- La conception facile de "montage par pression" permet aux installateurs de pousser simplement la tige filetée dans le trou de montage, le maintenant en position instantanément
- L'écrou de blocage peut être serré à la main afin de verrouiller la tige en position
- Fonctionne avec des filetages légèrement endommagés et des bavures mineures sur la tige filetée
- Conforme à la norme fédérale américaine WW-H-171 (type 23) et à la norme de la Société de normalisation des fabricants ANSI®/MSS-SP-58 (types 19 et 23)



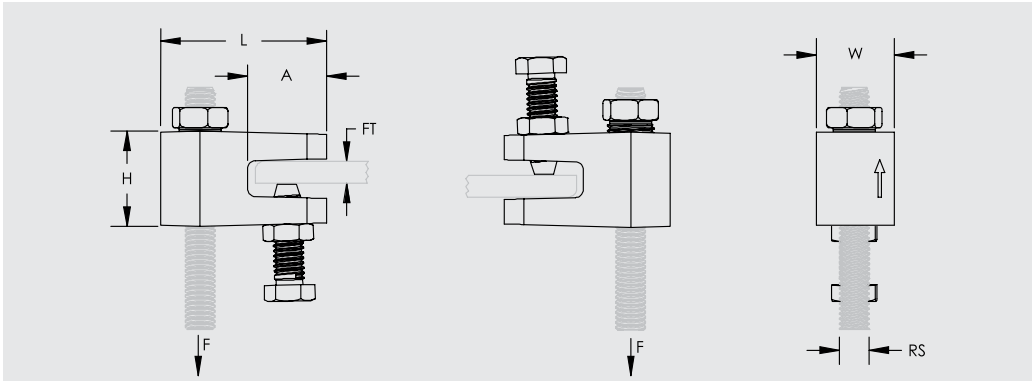

Modèle	Número d'article	RS Dimension de la tige	FT Epaisseur du rebord	H Hauteur	L Longueur	W Largeur	A	F1 Charge Statique 1 (N)	F2 Charge Statique 2 (N)
Fonte – Finition: electrozingué									
CRLBM10EG	390002	M10	3 – 10	30	52,3	25,3	24,9	1 100	2 200

La charge statique 1 indique une épaisseur de bride de 3 mm à 5 mm. La charge statique 2 indique une épaisseur de bride de 6 mm à 10 mm.



300M Attache poutre universel






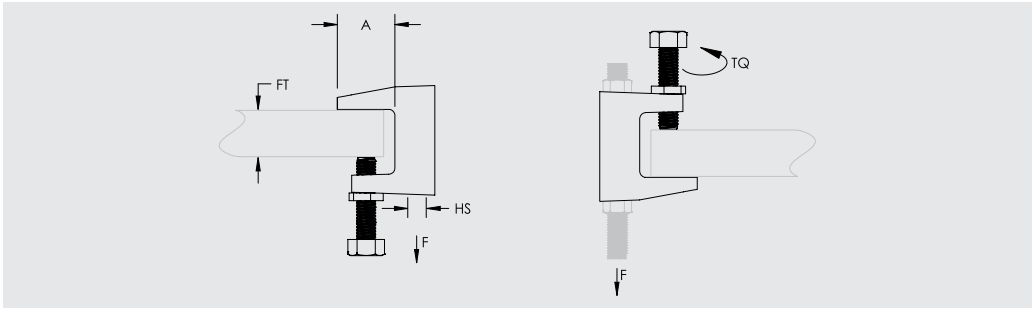

Modèle	Número d'article	HS Dimension du trou	FT Epaisseur du rebord	A	TQ Couple (N-m)	F Charge Statique (N)	Certifications	Quantité standard d'emballage (pc)
Fonte – Finition: electrozingué								
30009MM	389500	9	Max. 18	21	14	1 200	VdS	100
30011MM	389510	11	Max. 20	23	14	2 500	FM, VdS	100
30013MM	389520	13	Max. 26	35	14	3 500	FM, VdS	80

La vis de fixation doit être serrée et vissée sur le côté incliné de la poutre en I.



Écrou de série SN

- Permet le montage latéral des écrous sur les tiges filetées
- Réduit les besoins de filetage par rapport aux écrous et aux rondelles standard
- Idéal pour les travaux de rénovation, telles que les installations trapèzoïdales où le démontage du système de suspension n'est pas souhaité
- Fonctionne avec des filetages légèrement endommagés et des bavures mineures sur la tige filetée
- Réduit le temps d'installation jusqu'à 50 %






Modèle	Número d'article	RS Dimension de la tige	A	B	F Chargue statique (N)
Acier – Finition: electrozingué					
SNM8	390006	M8	19	19	4.500
SNM10	390007	M10	19	19	6.000
SNM12	390008	M12	23	25	10.000

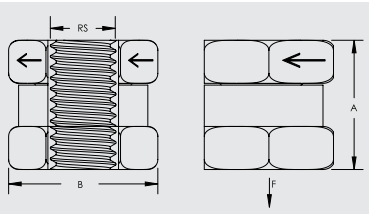



Écrou avec rondelle intégrée SNSW

- Idéal pour les travaux de rénovation, telles que les installations trapèzoïdales où le démontage du système de suspension n'est pas souhaité
- Peut s'utiliser comme butée lors de l'installation de modules ou trapèzes utilisant CADDY ROD LOCK
- Peut être facilement installé, enlevé et repositionné n'importe où le long de la tige filetée
- Prêt à l'emploi et évite d'avoir plusieurs pièces de boulonnerie différentes
- Fonctionne comme une combinaison d'un écrou hexagonal et d'une rondelle plate
- La rondelle est suffisamment large pour fonctionner avec des rails de montage standards






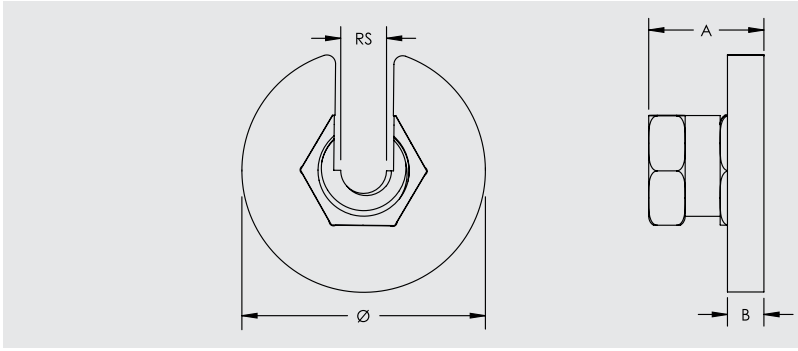

Modèle	Número d'article	RS Dimension de la tige	Ø Diamètre	A	V	Taille de la clé	F Charge Statique (N)
Fonte – Finition: electrozingué – Coefficient statique de sécurité: 3:1							
SNSWM8	390101	M8	42,4	20	6,5	19	1 557
SNSWM10	390102	M10	42,4	20	6,5	20	1 557

Conçue pour être utilisée uniquement sur du matériel électrogalvanisé ou avec une finition unie.



Cheville à expansion avec boulon

- Cale d'ancrage pour charge lourde
- Pour le béton fissuré ou non fissuré

Modèle	Número d'article	RS Dimension de la tige	L Longueur	A	Certifications
Acier – Finition: electrozingué					
SABM8050	400409	M8	115	50	–
SABM10050	400411	M10	130	50	FM
SABM12050	401158	M12	145	50	FM

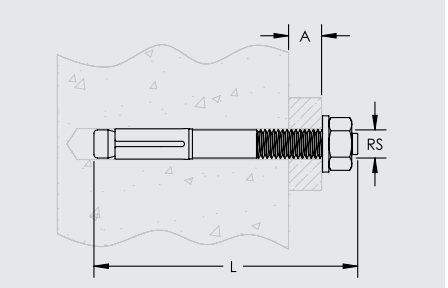



Cheville à frapper

- Le filetage interne facilite le retrait et la fonctionnalité
- S'installe au ras ou en-dessous de la surface de base
- Utilisez l'outil d'installation TCA/LA pour entraîner le cône d'expansion afin de mettre l'ancrage en place

Modèle	Número d'article	RS Dimension de la tige	L Longueur	Ø	Certifications
Acier – Finition: electrozingué					
CAM8030	593190	M8	30	10	CE
CAM10040	593200	M10	40	12	CE, FM
CAM12050	400415	M12	50	15	CE, FM

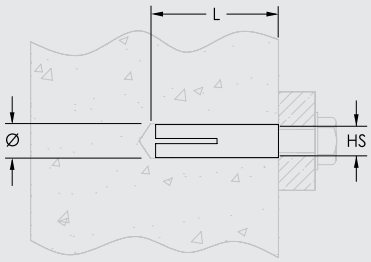



Vis bois-métal VDF TORK avec tête TORX®

- Vis à bois - goujon métrique
- Tête TORX®

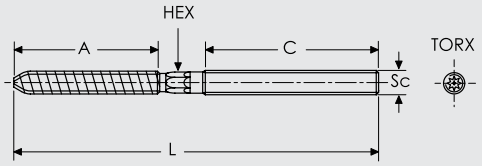

Modèle	Número d'article	Sc Diamètre de la vis	L Longueur	A	C	TORX®
Fonte – Finition: electrozingué – Coefficient statique de sécurité: 3:1						
VDFM6050	400374	M6	50	25	20	T15
VDFM8050	593270	M8	50	40	10	T25
VDFM8080	593300	M8	80	40	30	T25
VDFM10060	593330	M10	60	30	18	T25
VDFM10080	593340	M10	80	40	30	T25
VDFM12100	400402	M12	100	55	30	T30



Isolateur de compression SBMK mâle-mâle

Isolateur de vibration et de bruit.

Modèle	Número d'article	Ø Diamètre	RS Dimension de la tige	F Charge Statique (N)
Acier, Caoutchouc EPDM-SDR – Finition: electrozingué				
SBMKM10	588630	40	M10	600
SBMKM8	588610	40	M8	600

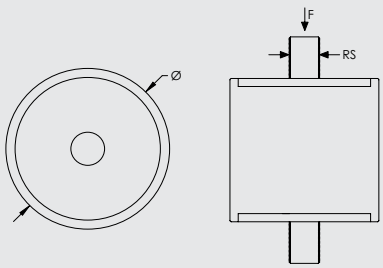



Support avec profil de montage fixe CADDY PYRAMID ST

- Fournit un meilleur soutien pour les tuyaux, les conduits, les gaines de ventilation, les chemins de câbles et les équipements
- La base en mousse limite l'abrasion et favorise la protection de la membrane de toit
- Compatible avec les revêtements unicouches, bitumineux, en zinc et en mousse de polyuréthane giclé
- Fournit une meilleure répartition des charges, même avec des surfaces de toiture variables
- Prêt à l'emploi dès la sortie de l'emballage pour un gain de temps et de travail lors de l'installation
- Différentes tailles et capacités de charge offrent la possibilité d'adapter la solution à l'application
- Facile à transporter sur le toit
- Galvanisé à chaud et traité avec un agent anti-UV pour des performances durables






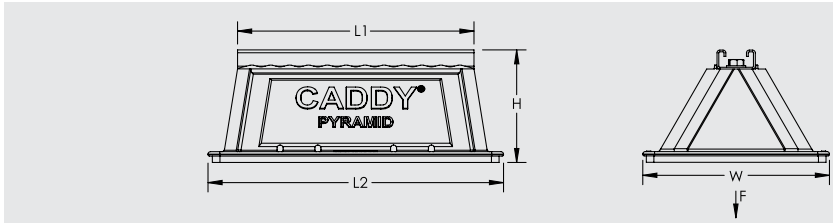

Modèle	Número d'article	L1 Longueur 1	L2 Longueur 2	H Hauteur	W Largeur	Surface (mm^2)	Poids unitaire (kg)	F Charge statique (N)
Polyéthylène, Polypropylène, Acier – Finition: galvanisé à chaud Température: -45 à 65°C – Coefficient statique de sécurité: 3:1								
PSF6C	360463	152	203,0	122	152	26.452	0,5	1.334
PSF10C	360464	254	317,5	122	203	59.355	1,0	4.450
PSF16C	360466	406	483,0	122	203	91.613	1,5	6.670

Charge statique pour une pression de 73,1 kPa sur le toit. Contactez l'ingénieur projet ou l'ingénieur responsable de la toiture pour connaître la charge maximum admissible sur la toiture de chaque projet.



Passerelle CADDY PYRAMID ST

- Idéal pour soutenir plusieurs tuyaux, chemins de câbles et unités de traitement de l'air
- La base en mousse limite l'abrasion et favorise la protection de la membrane de toit
- Compatible avec les revêtements unicouches, bitumineux, en zinc et en mousse de polyuréthane giclé
- Fournit une meilleure répartition des charges, même avec des surfaces de toiture variables
- Prêt à l'emploi dès la sortie de l'emballage pour un gain de temps et de travail lors de l'installation
- Différentes tailles et capacités de charge offrent la possibilité d'adapter la solution à l'application
- Galvanisé à chaud et traité avec un agent anti-UV pour des performances durables


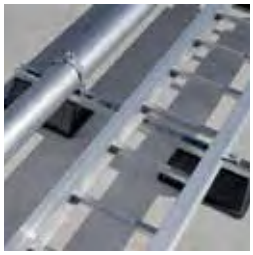

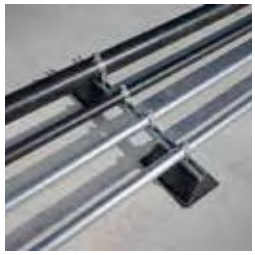

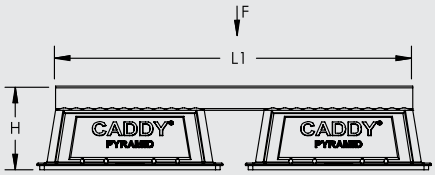

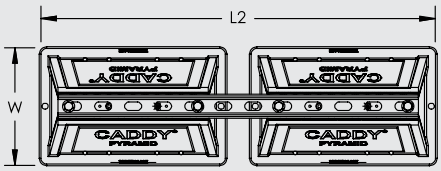

Modèle	Número d'article	L1 Longueur 1	L2 Longueur 2	H Hauteur	W Largeur	Surface (mm^2)	Poids unitaire (kg)	F Charge statique (N)
Polyéthylène, Polypropylène, Acier – Finition: galvanisé à chaud Température: -45 à 65°C – Coefficient statique de sécurité: 3:1								
PSB24A	360475	610	673	142	203	118.709	2	8.900

Les charges statiques sont supposées être uniformément réparties.



Kit pour bâti en H CADDY PYRAMID

- La base en mousse ou en caoutchouc limite l'abrasion et favorise la protection de la membrane de toit
- Compatible avec les revêtements unicouches, bitumineux, en zinc et en mousse de polyuréthane giclé
- Fournit une meilleure répartition des charges, même avec des surfaces de toiture variables
- Interface de toiture en caoutchouc, idéale pour les installations de panneaux solaires
- Le kit comprend 2 embases dotées de matériel de fixation préinstallé, 6 boulons, 6 écrous de profil et 2 équerres pour réaliser le bâti en H
- Galvanisé à chaud et traité avec un agent anti-UV pour des performances durables
- Accepte les rails de montage standard







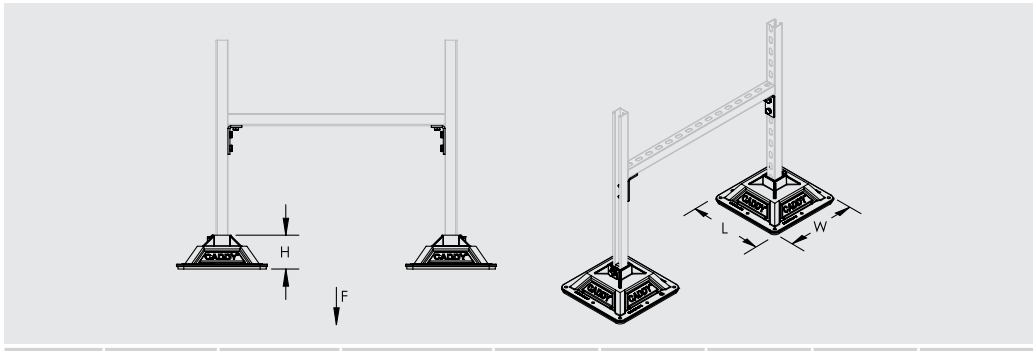

Modèle	Número d'article	Interface de toiture	Type de profil strut	H Hauteur	L Longueur	W Largeur	Surface (m²)	F Charge statique (N)
Polyéthylène, Polypropylène – Température: -34 à 54°C – Coefficient statique de sécurité: 3:1								
PHK	360420	Mousse	A (41x41 mm)	117	314	314	0,18	6 670

La charge statique représente une pression de 3335 N par embase. L'installateur doit sélectionner le châssis afin de s'assurer que le bâti en H assemblé puisse supporter la charge qui lui sera appliquée.



Kit pour bâti en H CADDY PYRAMID

- La base en mousse ou en caoutchouc limite l'abrasion et favorise la protection de la membrane de toit
- Compatible avec les revêtements unicouches, bitumineux, en zinc et en mousse de polyuréthane giclé
- Fournit une meilleure répartition des charges, même avec des surfaces de toiture variables
- Interface de toiture en caoutchouc, idéale pour les installations de panneaux solaires
- Matériel de fixation préinstallé sur les embases
- Galvanisé à chaud et traité avec un agent anti-UV pour des performances durables
- Accepte les rails de montage standard







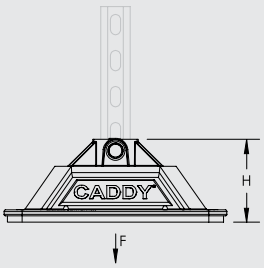

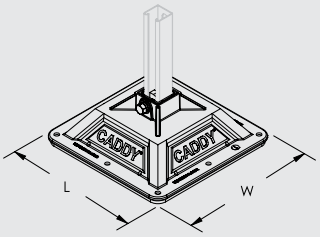

Modèle	Número d'article	Interface de toiture	Type de profil strut	H Hauteur	L Longueur	W Largeur	Surface (m^2)	Poids unitarite (kg)	F Charge statique (N)
Acier, Polypropylène, Polyéthylène – Finition: galvanisé à chaud Température: -34 à 54°C – Coefficient statique de sécurité: 3:1									
PHB	360422	Mousse	A (41x41 mm)	117	314	314	0,09	1,8	3.335

INFORMATIONS TECHNIQUES

Les valeurs limites de la charge statique permettent de déterminer les charges maximales installées admissibles pour une application utilisateur.
Les capacités de charge ne sont valables que dans une plage de température allant de +5 à + 35°C, sauf indication contraire fournie dans le présent catalogue.
Toutes les charges doivent être appliquées à la VERTICALE par rapport à l'installation standard du produit de fixation, sauf éventuelle indication contraire contenue dans les schémas. En cas d'absence d'instruction ou si une capacité de charge nulle est donnée, le produit doit être utilisé uniquement à des fins de positionnement.
Les capacités de charge données dans le présent catalogue s'appliquent seulement si la capacité de support de charge de l'élément structurel porteur (panne, cornière, bride, barre, etc.) est adéquate.
Un repositionnement, une déformation ou une fissuration de l'élément structurel porteur doit être un avertissement indiquant que la limite de charge de celui-ci est dépassée. Dans de telles situations, prendre des mesures préventives: prendre contact avec un ingénieur en conception de structures ou demander conseil auprès de Pentair.
Un coefficient de sécurité 4:1 standard est utilisé, sauf indication contraire.

REMARQUE: 1kg = 10N

Gaine de ventilation circulaire en acier
Norme EN 12237 (remplace la norme DIN24147)

Ø Tuyau D (DN, NB)	Ø Tuyau D ID (mm)	Épaisseur de la paroi (mm)	Poids du tuyau (kg/m)	Espacement entre supports (40°C) (m)
80	80	0.4	0.8	3
100	100	0.6	1.5	3
125	125	0.6	1.8	3
150	150	0.6	2.2	3
160	160	0.6	2.4	3
200	200	0.6	3.0	3
224	224	0.6	3.3	3
250	250	0.6	3.7	3
300	300	0.8	5.9	3
315	315	0.8	6.2	3
355	355	0.8	7.0	3
400	400	0.8	7.9	3
450	450	0.8	8.9	3
500	500	0.8	9.9	3
560	560	0.8	11.0	3
630	630	1.0	15.5	3
710	710	1.0	17.5	3
800	800	1.0	19.7	3
900	900	1.0	22.2	3
1000	1000	1.2	29.6	3
1120	1120	1.2	33.1	3
1250	1250	1.2	37.0	3

Remarque: L'espacement maximal entre supports dépend du type de tuyau et du fabricant.

INFORMATIONS TECHNIQUES

Données de charge relatives aux profils CADDY ERISTRUT

C15 (LDC) – 21x41 mm – t = 1.5 mm

L (mm)	cas de charge A			cas de charge B			cas de charge C		
	F à partir d'une contrainte admissible (N)*	F à partir d'une déformation admissible (N)*	Charge admissible (N)	F à partir d'une contrainte admissible (N)*	F à partir d'une déformation admissible (N)*	Charge admissible (N)	F à partir d'une contrainte admissible (N)*	F à partir d'une déformation admissible (N)*	Charge admissible (N)
500	988	1365	988	1976	2184	1976	741	801	741
1000	494	341	341	988	546	546	371	200	200
1500	329	152	152	659	243	243	247	89	89
2000	247	85	85	494	137	137	185	50	50
2500	198	55	55	395	87	87	148	32	32
3000	165	38	38	329	61	61	124	22	22
3500	141	28	28	282	45	45	106	16	16
4000	124	21	21	247	34	34	93	13	13
4500	110	17	17	220	27	27	82	10	10
5000	99	14	14	198	22	22	74	8	8
5500	90	11	11	180	18	18	67	7	7
6000	82	9	9	165	15	15	62	6	6

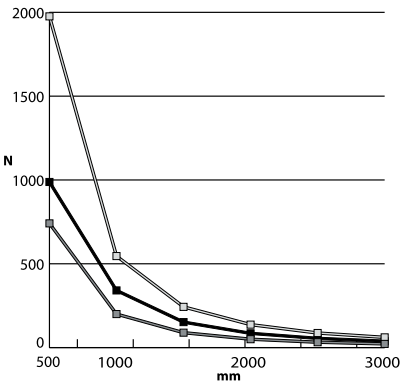

ly mm⁴ = 7485
lz mm⁴ = 34290
Sc mm = 10.905
St mm = 9.696
A mm² = 125.5

C20 (MDC) – 21x41 mm – t = 2.0 mm

L (mm)	cas de charge A			cas de charge B			cas de charge C		
	F à partir d'une contrainte admissible (N)*	F à partir d'une déformation admissible (N)*	Charge admissible (N)	F à partir d'une contrainte admissible (N)*	F à partir d'une déformation admissible (N)*	Charge admissible (N)	F à partir d'une contrainte admissible (N)*	F à partir d'une déformation admissible (N)*	Charge admissible (N)
500	1262	1734	1262	2524	2774	2524	946	1018	946
1000	631	433	433	1262	693	693	473	254	254
1500	421	193	193	841	308	308	315	113	113
2000	315	108	108	631	173	173	237	64	64
2500	252	69	69	505	111	111	189	41	41
3000	210	48	48	421	77	77	158	28	28
3500	180	35	35	361	57	57	135	21	21
4000	158	27	27	315	43	43	118	16	16
4500	140	21	21	280	34	34	105	13	13
5000	126	17	17	252	28	28	95	10	10
5500	115	14	14	229	23	23	86	8	8
6000	105	12	12	210	19	19	79	7	7

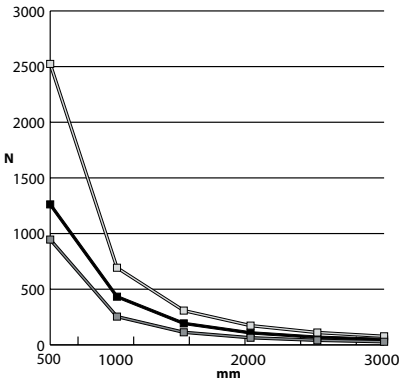

ly mm⁴ = 9508
lz mm⁴ = 44960
Sc mm = 10.96
St mm = 9.641
A mm² = 166.89

C25 (DC) – 21x41 mm – t = 2.5 mm

L (mm)	cas de charge A			cas de charge B			cas de charge C		
	F à partir d'une contrainte admissible (N)*	F à partir d'une déformation admissible (N)*	Charge admissible (N)	F à partir d'une contrainte admissible (N)*	F à partir d'une déformation admissible (N)*	Charge admissible (N)	F à partir d'une contrainte admissible (N)*	F à partir d'une déformation admissible (N)*	Charge admissible (N)
500	1309	1824	1309	2619	2918	2619	982	1070	982
1000	655	456	456	1309	730	730	491	268	268
1500	436	203	203	873	324	324	327	119	119
2000	327	114	114	655	182	182	245	67	67
2500	262	73	73	524	117	117	196	43	43
3000	218	51	51	436	81	81	164	30	30
3500	187	37	37	374	60	60	140	22	22
4000	164	28	28	327	46	46	123	17	17
4500	145	23	23	291	36	36	109	13	13
5000	131	18	18	262	29	29	98	11	11
5500	119	15	15	238	24	24	89	9	9
6000	109	13	13	218	20	20	82	7	7

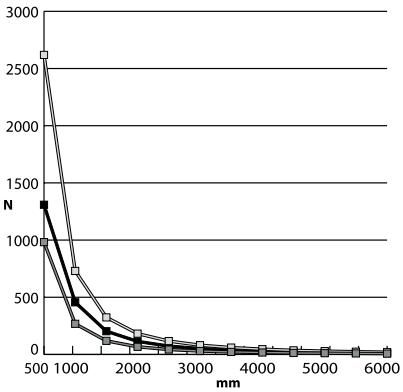

ly mm⁴ = 9999
lz mm⁴ = 51980
Sc mm = 10.826
St mm = 9.775
A mm² = 190.61

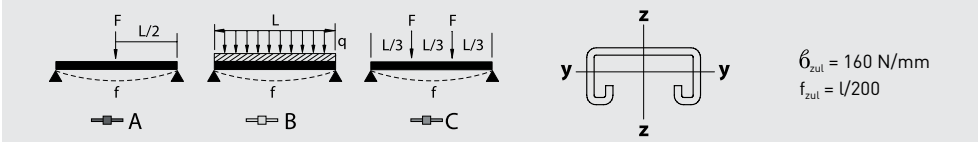

σ_{zul} = 160 N/mm
f_{zul} = l/200

* Toutes les capacités de charge sont exprimées en NEWTON (N). La charge calculée à partir d'une contrainte admissible est basée sur la limite élastique du matériau, un coefficient de sécurité supplémentaire égal à 2 est donc recommandé.

INFORMATIONS TECHNIQUES

Données de charge relatives aux profils CADDY ERISTRUT

CC25 (DDC) – 2x21x41 mm – t = 2.5 mm

L (mm)	cas de charge A			cas de charge B			cas de charge C		
	F à partir d'une contrainte admissible (N)*	F à partir d'une déformation admissible (N)*	Charge admissible (N)	F à partir d'une contrainte admissible (N)*	F à partir d'une déformation admissible (N)*	Charge admissible (N)	F à partir d'une contrainte admissible (N)*	F à partir d'une déformation admissible (N)*	Charge admissible (N)
500	3506	10291	3506	7011	16466	7011	2629	6040	2629
1000	1753	2573	1753	3506	4116	3506	1315	1510	1315
1500	1169	1143	1143	2337	1830	1830	876	671	671
2000	876	643	643	1753	1029	1029	657	378	378
2500	701	412	412	1402	659	659	526	242	242
3000	584	286	286	1169	457	457	438	168	168
3500	501	210	210	1002	336	336	376	123	123
4000	438	161	161	876	257	257	329	94	94
4500	390	127	127	779	203	203	292	75	75
5000	351	103	103	701	165	165	263	60	60
5500	319	85	85	637	136	136	239	50	50
6000	292	71	71	584	114	114	219	42	42

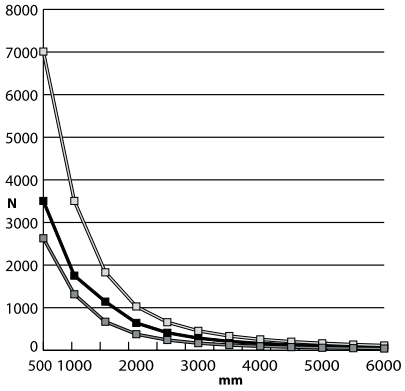

ly mm⁴ = 56420
lz mm⁴ = 103960
Sc mm = 20.6
St mm = 20.6
A mm² = 381.2

A15 (LAC) – 41 x 41 mm – t = 1.5 mm

L (mm)	cas de charge A			cas de charge B			cas de charge C		
	F à partir d'une contrainte admissible (N)*	F à partir d'une déformation admissible (N)*	Charge admissible (N)	F à partir d'une contrainte admissible (N)*	F à partir d'une déformation admissible (N)*	Charge admissible (N)	F à partir d'une contrainte admissible (N)*	F à partir d'une déformation admissible (N)*	Charge admissible (N)
500	2643	7575	2643	5287	12120	5287	1983	4446	1983
1000	1322	1894	1322	2643	3030	2643	991	1112	991
1500	881	842	842	1762	1347	1347	661	494	494
2000	661	473	473	1322	758	758	496	278	278
2500	529	303	303	1057	485	485	397	178	178
3000	441	210	210	881	337	337	330	124	124
3500	378	155	155	755	247	247	283	91	91
4000	330	118	118	661	189	189	248	69	69
4500	294	94	94	587	150	150	220	55	55
5000	264	76	76	529	121	121	198	44	44
5500	240	63	63	481	100	100	180	37	37
6000	220	53	53	441	84	84	165	31	31

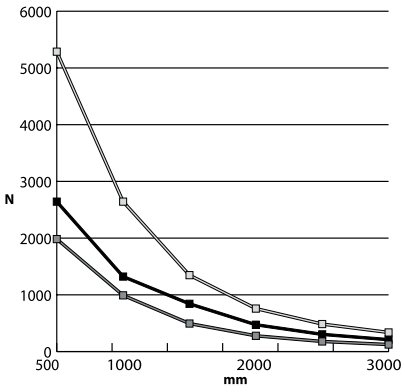

ly mm⁴ = 41530
lz mm⁴ = 56910
Sc mm = 21.2
St mm = 20.11
A mm² = 182.21

A20 (MAC) – 21 x 41 mm – t = 2.0 mm

L (mm)	cas de charge A			cas de charge B			cas de charge C		
	F à partir d'une contrainte admissible (N)*	F à partir d'une déformation admissible (N)*	Charge admissible (N)	F à partir d'une contrainte admissible (N)*	F à partir d'une déformation admissible (N)*	Charge admissible (N)	F à partir d'une contrainte admissible (N)*	F à partir d'une déformation admissible (N)*	Charge admissible (N)
500	3470	9901	3470	6941	15841	6941	2603	5811	2603
1000	1735	2475	1735	3470	3960	3470	1301	1453	1301
1500	1157	1100	1100	2314	1760	1760	868	646	646
2000	868	619	619	1735	990	990	651	363	363
2500	694	396	396	1388	634	634	521	232	232
3000	578	275	275	1157	440	440	434	161	161
3500	496	202	202	992	323	323	372	119	119
4000	434	155	155	868	248	248	325	91	91
4500	386	122	122	771	196	196	289	72	72
5000	347	99	99	694	158	158	260	58	58
5500	315	82	82	631	131	131	237	48	48
6000	289	69	69	578	110	110	217	40	40

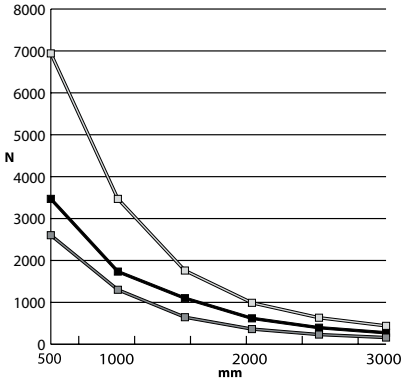

ly mm⁴ = 54280
lz mm⁴ = 75080
Sc mm = 21.29
St mm = 20.02
A mm² = 244.30

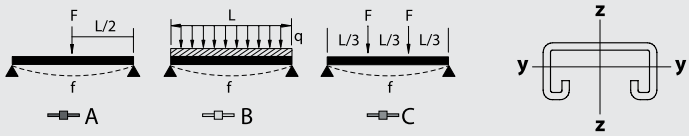

σ_{zul} = 160 N/mm
f_{zul} = l/200

* Toutes les capacités de charge sont exprimées en NEWTON (N). La charge calculée à partir d'une contrainte admissible est basée sur la limite élastique du matériau, un coefficient de sécurité supplémentaire égal à 2 est donc recommandé.

INFORMATIONS TECHNIQUES

Données de charge relatives aux profils CADDY ERISTRUT

A25 (AC) – 41x41 mm – t = 2.5 mm

L (mm)	cas de charge A			cas de charge B			cas de charge C		
	F à partir d'une contrainte admissible (N)*	F à partir d'une déformation admissible (N)*	Charge admissible (N)	F à partir d'une contrainte admissible (N)*	F à partir d'une déformation admissible (N)*	Charge admissible (N)	F à partir d'une contrainte admissible (N)*	F à partir d'une déformation admissible (N)*	Charge admissible (N)
500	3811	10980	3811	7622	17569	7622	2858	6445	2858
1000	1905	2745	1905	3811	4392	3811	1429	1611	1429
1500	1270	1220	1220	2541	1952	1952	953	716	716
2000	953	686	686	1905	1098	1098	715	403	403
2500	762	439	439	1524	703	703	572	258	258
3000	635	305	305	1270	488	488	476	179	179
3500	544	224	224	1089	359	359	408	132	132
4000	476	172	172	953	275	275	357	101	101
4500	423	136	136	847	217	217	318	80	80
5000	381	110	110	762	176	176	286	64	64
5500	346	91	91	693	145	145	260	53	53
6000	318	76	76	635	122	122	238	45	45

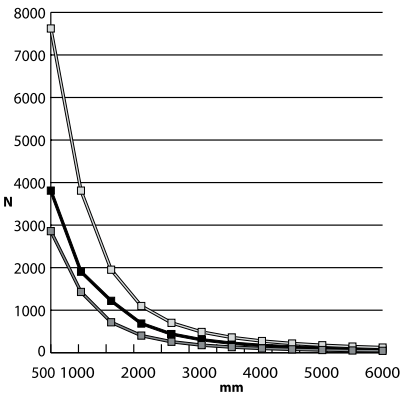

ly mm⁴ = 60200
lz mm⁴ = 88780
Sc mm = 21.9
St mm = 20.22
A mm² = 387.4

A15 (LAC) – 41 x 41 mm – t = 1.5 mm

L (mm)	cas de charge A			cas de charge B			cas de charge C		
	F à partir d'une contrainte admissible (N)*	F à partir d'une déformation admissible (N)*	Charge admissible (N)	F à partir d'une contrainte admissible (N)*	F à partir d'une déformation admissible (N)*	Charge admissible (N)	F à partir d'une contrainte admissible (N)*	F à partir d'une déformation admissible (N)*	Charge admissible (N)
500	2643	7575	2643	5287	12120	5287	1983	4446	1983
1000	1322	1894	1322	2643	3030	2643	991	1112	991
1500	881	842	842	1762	1347	1347	661	494	494
2000	661	473	473	1322	758	758	496	278	278
2500	529	303	303	1057	485	485	397	178	178
3000	441	210	210	881	337	337	330	124	124
3500	378	155	155	755	247	247	283	91	91
4000	330	118	118	661	189	189	248	69	69
4500	294	94	94	587	150	150	220	55	55
5000	264	76	76	529	121	121	198	44	44
5500	240	63	63	481	100	100	180	37	37
6000	220	53	53	441	84	84	165	31	31

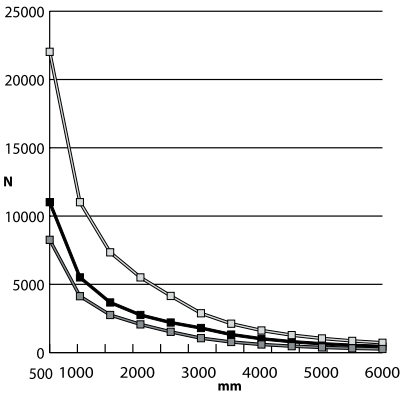

ly mm⁴ = 177570
lz mm⁴ = 355400
Sc mm = 41.3
St mm = 41.3
A mm² = 574.9

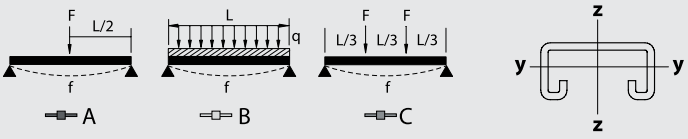

σ_{zul} = 160 N/mm
f_{zul} = l/200

* Toutes les capacités de charge sont exprimées en NEWTON (N). La charge calculée à partir d'une contrainte admissible est basée sur la limite élastique du matériau, un coefficient de sécurité supplémentaire égal à 2 est donc recommandé.

INFORMATIONS TECHNIQUES

Données de charge relatives aux consoles CADDY ERISTRUT

KC15 (CLDC) – 41x41 mm – t = 1.5 mm

L (mm)	cas de charge A			cas de charge B			cas de charge C			cas de charge D		
	F à partir d'une contrainte admissible (N)*	F à partir d'une déformation admissible (N)*	Charge admissible (N)	F à partir d'une contrainte admissible (N)*	F à partir d'une déformation admissible (N)*	Charge admissible (N)	F à partir d'une contrainte admissible (N)*	F à partir d'une déformation admissible (N)*	Charge admissible (N)	F à partir d'une contrainte admissible (N)*	F à partir d'une déformation admissible (N)*	Charge admissible (N)
150	1647	2096	1647	1647	2794	1647	823	3555	823	823	1048	823
200	1235	1179	1179	1235	1572	1235	618	2000	618	618	589	589
250	988	754	754	988	1006	988	494	1280	494	494	377	377
300	823	524	524	823	699	699	412	889	412	412	262	262
350	706	385	385	706	513	513	353	653	353	353	192	192
400	618	295	295	618	393	393	309	500	309	309	147	147
450	549	233	233	549	310	310	274	395	274	274	116	116

ly mm^4 = 7485
lz mm^4 = 34290
Sc mm = 10.905
St mm = 9.696
A mm^2 = 125.5

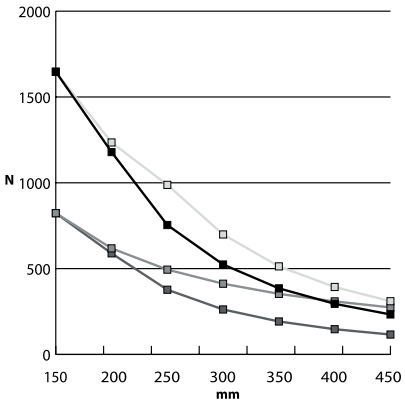

KC25 (CDC) – 21x41 mm – t = 2.5 mm

L (mm)	cas de charge A			cas de charge B			cas de charge C			cas de charge D		
	F à partir d'une contrainte admissible (N)*	F à partir d'une déformation admissible (N)*	Charge admissible (N)	F à partir d'une contrainte admissible (N)*	F à partir d'une déformation admissible (N)*	Charge admissible (N)	F à partir d'une contrainte admissible (N)*	F à partir d'une déformation admissible (N)*	Charge admissible (N)	F à partir d'une contrainte admissible (N)*	F à partir d'une déformation admissible (N)*	Charge admissible (N)
150	2182	2800	2182	2182	3733	2182	1091	4750	1091	1091	1400	1091
200	1637	1575	1575	1637	2100	1637	818	2672	818	818	787	787
250	1309	1008	1008	1309	1344	1309	655	1710	655	655	504	504
300	1091	700	700	1091	933	933	546	1187	546	546	350	350
350	935	514	514	935	686	686	468	872	468	468	257	257
400	818	394	394	818	525	525	409	668	409	409	197	197
450	727	311	311	727	415	415	364	528	364	364	156	156

ly mm^4 = 9999
lz mm^4 = 51980
Sc mm = 10.826
St mm = 9.775
A mm^2 = 190.61

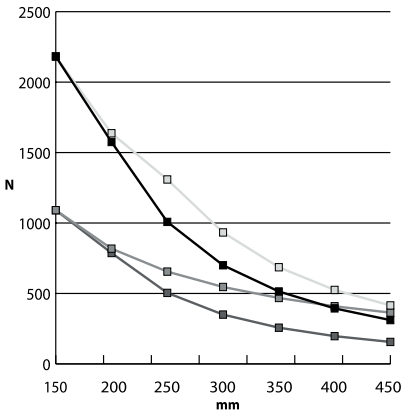

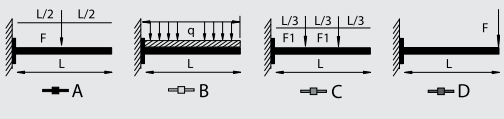

σ_{zul} = 160 N/mm
f_{zul} = l/200

* Toutes les capacités de charge sont exprimées en NEWTON (N). La charge calculée à partir d'une contrainte admissible est basée sur la limite élastique du matériau, un coefficient de sécurité supplémentaire égal à 2 est donc recommandé.

INFORMATIONS TECHNIQUES

Données de charge relatives aux consoles CADDY ERISTRUT

KCC25 (CDDC) – 2x21x41 mm – t = 2.5 mm

L (mm)	cas de charge A			cas de charge B			cas de charge C			cas de charge D		
	F à partir d'une contrainte admissible (N)*	F à partir d'une déformation admissible (N)*	Charge admissible (N)	F à partir d'une contrainte admissible (N)*	F à partir d'une déformation admissible (N)*	Charge admissible (N)	F à partir d'une contrainte admissible (N)*	F à partir d'une déformation admissible (N)*	Charge admissible (N)	F à partir d'une contrainte admissible (N)*	F à partir d'une déformation admissible (N)*	Charge admissible (N)
300	2921	3949	2921	2921	5266	2921	1461	6700	1461	1461	1975	1461
350	2504	2902	2504	2504	3869	2504	1252	4922	1252	1252	1451	1252
400	2191	2222	2191	2191	2962	2191	1096	3769	1096	1096	1111	1096
450	1948	1755	1755	1948	2340	1948	974	2978	974	974	878	878
500	1753	1422	1422	1753	1896	1753	876	2412	876	876	711	711
550	1594	1175	1175	1594	1567	1567	797	1993	797	797	588	588
600	1461	987	987	1461	1316	1316	730	1675	730	730	494	494
700	1252	725	725	1252	967	967	626	1231	626	626	363	363
750	1169	632	632	1169	843	843	584	1072	584	584	316	316

ly mm^4 = 56420
lz mm^4 = 103960
Sc mm = 20.6
St mm = 20.6
A mm^2 = 381.2

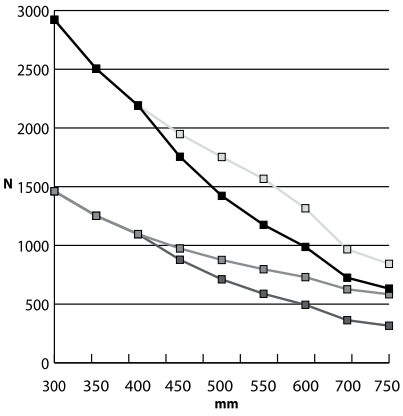

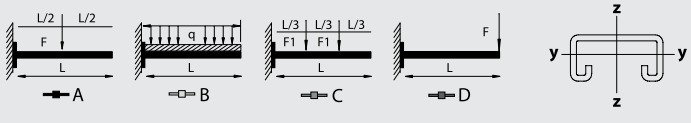

σ_{zul} = 160 N/mm
f_{zul} = l/200

* Toutes les capacités de charge sont exprimées en NEWTON (N). La charge calculée à partir d'une contrainte admissible est basée sur la limite élastique du matériau, un coefficient de sécurité supplémentaire égal à 2 est donc recommandé.

INFORMATIONS TECHNIQUES

Données de charge relatives aux consoles CADDY ERISTRUT

KA25 (CAC) – 41x41 mm – t = 2.5 mm

L (mm)	cas de charge A			cas de charge B			cas de charge C			cas de charge D		
	F à partir d'une contrainte admissible (N)*	F à partir d'une déformation admissible (N)*	Charge admissible (N)	F à partir d'une contrainte admissible (N)*	F à partir d'une déformation admissible (N)*	Charge admissible (N)	F à partir d'une contrainte admissible (N)*	F à partir d'une déformation admissible (N)*	Charge admissible (N)	F à partir d'une contrainte admissible (N)*	F à partir d'une déformation admissible (N)*	Charge admissible (N)
150	6351	16856	6351	6351	22475	6351	3176	28595	3176	3176	8428	3176
200	4764	9482	4764	4764	12642	4764	2382	16085	2382	2382	4741	2382
250	3811	6068	3811	3811	8091	3811	1905	10294	1905	1905	3034	1905
300	3176	4214	3176	3176	5619	3176	1588	7149	1588	1588	2107	1588
350	2722	3096	2722	2722	4128	2722	1361	5252	1361	1361	1548	1361
400	2382	2370	2370	2382	3161	2382	1191	4021	1191	1191	1185	1185
450	2117	1873	1873	2117	2497	2117	1059	3177	1059	1059	936	936
500	1905	1517	1517	1905	2023	1905	953	2574	953	953	759	759
550	1732	1254	1254	1732	1672	1672	866	2127	866	866	627	627
600	1588	1054	1054	1588	1405	1405	794	1787	794	794	527	527
650	1466	898	898	1466	1197	1197	733	1523	733	733	449	449
700	1361	774	774	1361	1032	1032	681	1313	681	681	387	387
750	1270	674	674	1270	899	899	635	1144	635	635	337	337
1000	953	379	379	953	506	506	476	643	476	476	190	190
1200	794	263	263	794	351	351	397	447	397	397	132	132
1500	635	169	169	635	225	225	318	286	286	318	84	84
2000	476	95	95	476	126	126	238	161	161	238	47	47

ly mm^4 = 60200
lz mm^4 = 88780
Sc mm = 21.09
St mm = 20.22
A mm^2 = 287.4

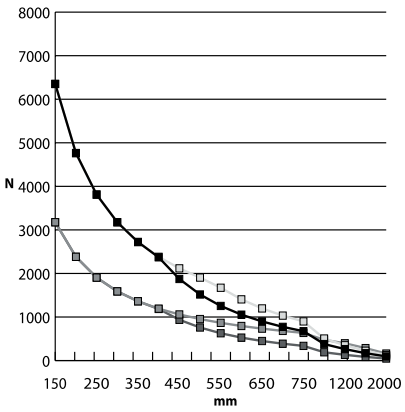

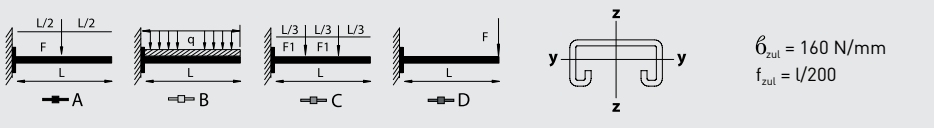

σ_{zul} = 160 N/mm
f_{zul} = l/200

* Toutes les capacités de charge sont exprimées en NEWTON (N). La charge calculée à partir d'une contrainte admissible est basée sur la limite élastique du matériau, un coefficient de sécurité supplémentaire égal à 2 est donc recommandé.

INFORMATIONS TECHNIQUES

ATTACHES EN ACIER RESSORT

Description
Les attaches CADDY sont fabriquées à partir d'acier ressort traité thermiquement, sous la forme d'un système de fixation simple ou combiné, elles s'appliquent principalement aux applications sur des poutres en acier.
Le procédé de fixation utilise la force élastique, des charges pouvant aller jusqu'à 90 kg (avec un facteur de sécurité de 4:1, sauf indication contraire) peuvent être supportées par la force de serrage.

Conseils relatifs à l'installation
L'installation des attaches d'acier ressort CADDY est simple et facile: Chaque boîte de produit contient une feuille d'instruction comportant les informations techniques appropriées.

Directives élémentaires
CADDY NE RECOMMANDE PAS D'INSTALLER LES ATTACHES CADDY SUR LES PROFILES EN ALUMINIUM:
- L'aluminium étant un matériau tendre, l'effet de serrage en sera réduit.
- Le raccordement bimétallique entre les attaches revêtues de zinc et l'aluminium pourrait engendrer une réaction galvanique corrosive à l'origine de la corrosion de l'aluminium.
- Les attaches en acier ressort sont destinées à un usage intérieur dans des environnements non corrosifs. Les attaches en acier doux peuvent être utilisées à l'air libre dans des environnements humides ou faiblement corrosifs. À ne pas utiliser dans certaines zones, par exemple, au-dessus des piscines couvertes, etc. Les attaches CADDY ne doivent pas être réutilisées après leur retrait.

NE JAMAIS APPLIQUER DE GALVANISATION PAR IMMERSION À CHAUD À DES ATTACHES EN ACIER À RESSORT:
- Sinon, la force de maintien de l'acier ressort sera nulle ou diminuée.
- Une protection appropriée contre la corrosion a déjà été appliquée.

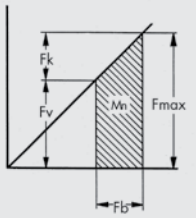

Explication du schéma:
- pré-tension - **Fv**
- force de serrage - **Fk**
- tension max. du ressort - **Fmax**
- plage de serrage - **Fb**
- action utilisable du ressort - **Mn**

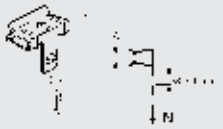

Code	A (mm)	N
2H4	2-3	700
4H24	3-8	900
4H58	8-14	900
4H912	14-20	900

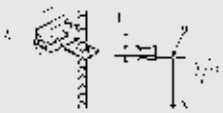

Code	A (mm)	M	N
4H24i	3-8	M6	150
4H58i	8-14	M6	150

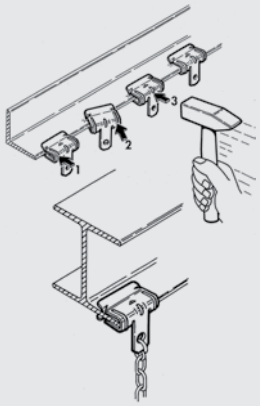

N'insérer aucun composant secondaire entre la poutre et l'attache CADDY.



Une inclinaison de 15 degrés au maximum par rapport à l'axe vertical est acceptable.

"ATTACHES À VISSER"

Description
Pour l'installation de ce type de fixation CADDY, il faut prendre certains détails techniques en considération.
En particulier, le couple de serrage requis, comme indiqué dans les informations techniques requises.

Conseils relatifs à l'installation
La vis en acier de classe 8.8 à haute résistance à la traction possède un point de contact à cône creux ou bombé, conformément à la norme EN ISO 4753 (CP).
Cette particularité permet d'assurer une force de pression constante avec une grande résistance au desserrage ou au dévissage.
La résistance d'une fixation à visser est déterminée par le couple requis.
En serrant le boulon, une contrainte initiale F1 s'exerce sur l'attache.
Si la contrainte initiale F1 et la charge F2 ont lieu sur le même axe ou sont proches de ce dernier ou bien si elles sont proches l'une de l'autre, la formule suivante s'applique:

Serrage indirect
Dans cette application, les forces de serrage de la vis sont transférées sur l'élément de serrage.
Les boulons soumis à une contrainte de traction sont en acier à haute résistance de qualité 8.8, conformément à la norme DIN ISO 939.
Dans la plupart des applications, le serrage des composants de serrage CADDY s'effectue avec des clés plates ou clés à œil. Le tableau ci-dessous indique une « valeur directrice » basée sur l'expérience pratique pour la force et l'effet de levier requis pour les qualités 6.8 et 8.8.

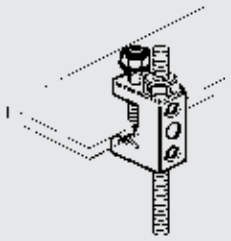

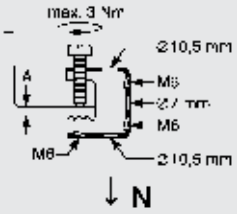



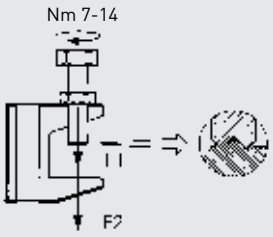

L'acier à haute résistance à la traction du boulon de classe 8.8, norme EN ISO 898-1.

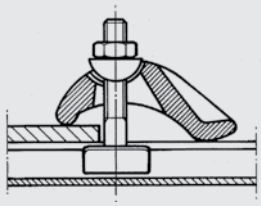

Taille de vis	Force manuelle (N)	Longueur de la clé (mm)
M6	375	110
M8	380	120
M10	390	170
M12	400	260
M16	430	530



PIE

Pieds supports.
Pour l'installation des hélicoïdes tubulaires TCBB/TCBT et TTT.
Jeu de deux pièces.

Modèle	A	B	ØC	D	ØE	F	G	J	N
PIE-250	232	180	10	200	10	14	24	115	2
PIE-315	275	224	10	224	10	14	24	115	2
PIE-355	303	250	10	250	10	14	24	125	2
PIE-400	348	280	12	280	12	14	24	135	2
PIE-450	384	315	12	315	12	14	24	155	2
PIE-500	425	315	12	315	12	14	24	135	2
PIE-560	475	335	12	355	12	17	30	155	2
PIE-630	520	400	12	400	12	17	30	176	2
PIE-710	600	480	14	435	15	22	45	190	2
PIE-800	600	185	12	473	12	32	50	155	4

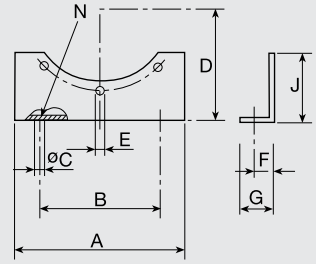



PIE SOP.TGT/THGT

Pieds supports.
Pour l'installation des hélicoïdes tubulaires TGT/TGHT.
Jeu de deux pièces.

Pour montage horizontal

Modèle	A	B	ØC	D	ØE	F	G	J	Nombre de trous	Poids (kg)
PIE SOP.TGT/THGT-400	348	280	12	280	12	14	24	135	2	0,6
PIE SOP.TGT/THGT-450	384	315	12	315	12	14	24	155	2	0,9
PIE SOP.TGT/THGT-500	425	315	12	315	12	14	24	135	2	0,8
PIE SOP.TGT/THGT-560	475	355	12,5	355	12,5	17	30	155	2	1,3
PIE SOP.TGT/THGT-630	520	400	12,5	400	12,5	17	30	175	2	1,6
PIE SOP.TGT/THGT-710	480	400	14	433	15	22	45	135	3	1,9
PIE SOP.TGT/THGT-800	600	555	12	473	12	32	50	155	4	2,5
PIE SOP.TGT/THGT-900	840	740	16	540	16	30	60	290	5	7,6
PIE SOP.TGT/THGT-1000	950	880	16	573	13	35	60	300	6	8,3
PIE SOP.TGT/THGT-1250	1100	1030	16	714	13	35	60	280	6	10

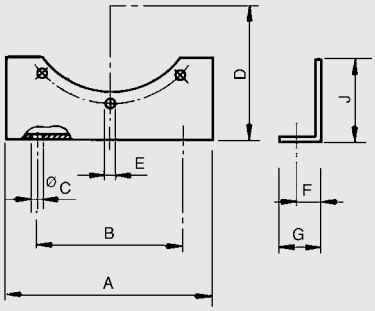

Pour montage vertical

Modèle	A	B	ØC	D	ØE	F	G	H	Poids (kg)
PIE SOP.TGT/THGT-400 V	450	410	12	280	3x137	20	40	210	1,6
PIE SOP.TGT/THGT-450 V	495	455	12	305	3x152	20	40	225	1,8
PIE SOP.TGT/THGT-500 V	425	385	12	335	3x128	20	40	155	1,6
PIE SOP.TGT/THGT-560 V	470	430	12	365	3x143	20	40	160	1,8
PIE SOP.TGT/THGT-630 V	520	480	12	400	3x160	20	40	175	2
PIE SOP.TGT/THGT-710 V	500	430	13	468	4x107,5	30	45	180	2,9
PIE SOP.TGT/THGT-800 V	532	486	12	490	3x162	20	40	165	2,6
PIE SOP.TGT/THGT-900 V	864	840	15	562	4x200	40	60	322	9,8
PIE SOP.TGT/THGT-1000 V	974	800	13	633	4x220	40	60	360	12,5
PIE SOP.TGT/THGT-1250 V	1032	932	13	745	4x233	40	60	316	16

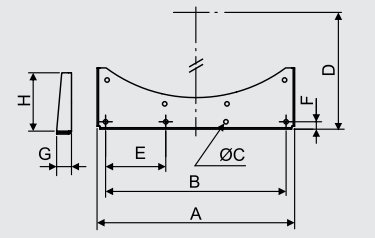



ARO BRIDA COMPACT

Bride circulaire pour manchette souple. Pour l'installation des hélicoïdes tubulaires TCBB/TCBT et TTT.

Modèle	ØA	B	ØC	ØD	ØE	N Nombre de trous
ARO BRIDA COMPACT-250	323	55	292	250	10	4
ARO BRIDA COMPACT-315	386	55	355	315	10	8
ARO BRIDA COMPACT-355	426	55	395	355	10	8
ARO BRIDA COMPACT-400	487	55	450	400	12	8
ARO BRIDA COMPACT-450	537	55	500	450	12	8
ARO BRIDA COMPACT-500	595	55	560	500	12	12
ARO BRIDA COMPACT-560	655	55	620	560	12	12
ARO BRIDA COMPACT-630	725	55	690	630	12	12
ARO BRIDA COMPACT-710	806	60	770	710	12	16
ARO BRIDA COMPACT-800	896	60	860	800	12	16

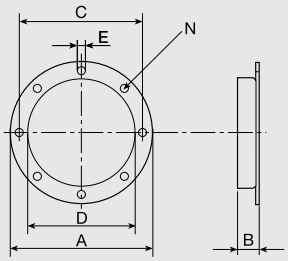



ARO BRIDA TGT/THGT N

Bride circulaire pour manchette souple. Pour l'installation des hélicoïdes tubulaires TGT et THGT.

Modèle	ØA	B	ØC	ØD	ØE	N Nombre de trous	Poids (kg)
ARO BRIDA TGT/THGT-400 N	487	55	450	400	12	8	2,0
ARO BRIDA TGT/THGT-450 N	537	55	500	450	12	8	2,2
ARO BRIDA TGT/THGT-500 N	595	55	560	500	12	12	2,5
ARO BRIDA TGT/THGT-560 N	655	55	620	560	12	12	2,8
ARO BRIDA TGT/THGT-630 N	725	55	690	630	12	12	3,2
ARO BRIDA TGT/THGT-710 N	806	60	770	710	12	16	4,6
ARO BRIDA TGT/THGT-800 N	896	60	860	800	12	16	5,2
ARO BRIDA TGT/THGT-900 N	1006	60	970	900	12	16	6,1
ARO BRIDA TGT/THGT-1000 N	1105	60	1070	1000	15	16	8,0
ARO BRIDA TGT/THGT-1120 N	1225	65	1190	1120	15	20	9,4
ARO BRIDA TGT/THGT-1250 N	1355	65	1320	1250	15	20	10,5
ARO BRIDA TGT/THGT-1400 N	1508	65	1470	1400	15	20	11,88
ARO BRIDA TGT/THGT-1600 N	1725	65	1680	1600	19	24	14,6

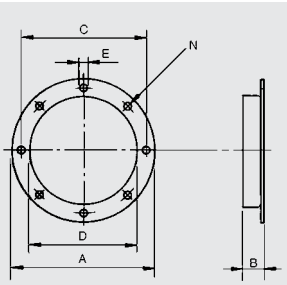



ACOP.BRIDA

Bride circulaire avec manchette souple. Pour l'installation des hélicoïdes tubulaires TCBB/TCBT et TTT.

Modèle	ØA	B	ØC	ØD	ØE	N Nombre de trous
ACOP.BRIDA-250	323	164	292	250	10	4
ACOP.BRIDA-315	386	164	355	315	10	8
ACOP.BRIDA-355	426	164	395	355	10	8
ACOP.BRIDA-400	487	164	450	400	12	8
ACOP.BRIDA-450	537	164	500	450	12	8
ACOP.BRIDA-500	595	164	560	500	12	12
ACOP.BRIDA-560	655	164	620	560	12	12
ACOP.BRIDA-630	725	164	690	630	12	12
ACOP.BRIDA-710	806	185	770	710	12	16
ACOP.BRIDA-800	896	185	860	800	12	16

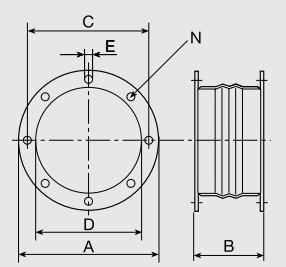



IBR

Bride rectangulaire.

Modèle	A	B	C	D	E	F
IBR-200	198	220	240	400	420	440
IBR-225	248	270	290	500	520	540
IBR-250	298	320	340	500	520	540
IBR-285	298	320	340	600	620	640
IBR-315	348	370	390	600	620	640
IBR-355	398	420	440	700	720	740
IBR-400	498	520	540	800	820	840
IBR-450	498	520	540	1000	1020	1040

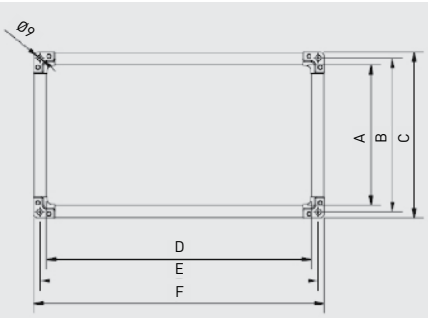



IAE

Manchette souple rectangulaire.

Modèle	A	B	C	D	E	F
IAE - 200	198	220	240	400	420	440
IAE - 225	248	270	290	500	520	540
IAE - 315	348	370	390	600	620	640
IAE - 355	398	420	440	700	720	740
IAE - 400	498	520	540	800	820	840
IAE - 450	498	520	540	1000	1020	1040

Longueur maximale: 135 mm

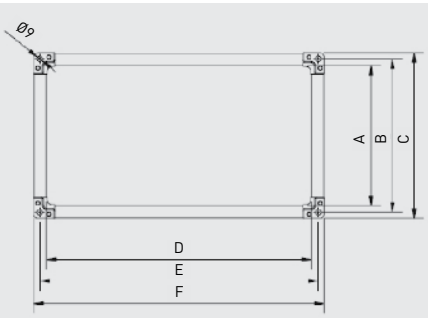



ACOPEL F400 N

Manchette souple circulaire.
Certification F400-120.

Modèle	ØA	B
ACOPEL F400-120/160 N	115	160
ACOPEL F400-140/160 N	128	160
ACOPEL F400-160/160 N	163	160
ACOPEL F400-180/160 N	190	160
ACOPEL F400-200/160 N	203	160
ACOPEL F400-225/160 N	227	160
ACOPEL F400-250/160 N	260	160
ACOPEL F400-280/160 N	283	160
ACOPEL F400-315/160 N	323	160
ACOPEL F400-355/160 N	365	160
ACOPEL F400-400/160 N	410	160
ACOPEL F400-450/160 N	458	160
ACOPEL F400-500/160 N	510	160
ACOPEL F400-560/160 N	568	160
ACOPEL F400-630/160 N	640	160
ACOPEL F400-710/180 N	721	180
ACOPEL F400-800/180 N	809	180
ACOPEL F400-900/180 N	909	180
ACOPEL F400-1000/180 N	1010	180
ACOPEL F400-1250/200 N	1260	200
ACOPEL F400-1400/200 N	1410	200
ACOPEL F400-1600/200 N	1610	200

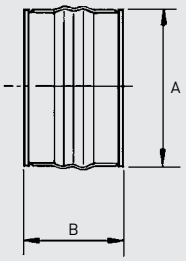



ACOPEL EX N

Manchette souple circulaire ATEX.

Modèle	ØA	B
ACOPEL EX-160/160 N	163	160
ACOPEL EX-200/160 N	203	160
ACOPEL EX-225/160 N	227	160
ACOPEL EX-250/160 N	260	160
ACOPEL EX-280/160 N	283	160
ACOPEL EX-315/160 N	323	160
ACOPEL EX-355/160 N	365	160
ACOPEL EX-400/160 N	410	160
ACOPEL EX-450/160 N	458	160
ACOPEL EX-500/160 N	510	160
ACOPEL EX-560/160 N	568	160
ACOPEL EX-630/160 N	640	160
ACOPEL EX-710/180 N	721	180
ACOPEL EX-800/180 N	809	180
ACOPEL EX-900/180 N	909	180
ACOPEL EX-1000/180 N	1010	180
ACOPEL EX-1250/200 N	1260	200
ACOPEL EX-1400/200 N	1410	200
ACOPEL EX-1600/200 N	1610	200

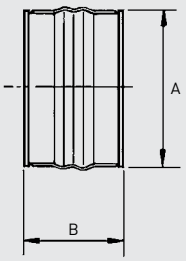



KSE

Plots anti-vibratiles.
(1 KSE = jeu de 4 pièces).

Modèle	Poids du ventilateur	A	C
KSE-45	40 – 180 kg	25	M8
KSE-70	80 – 280 kg	35	M8

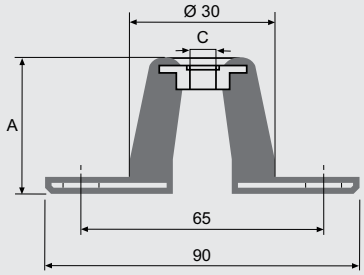



ISA

Supports antivibratoires
(1 ISA = 4 supports).



P

Pattes de fixation.
Fixation par tiges filetées Ø 8 mm.
Charge des plots 250 kg.
Dureté: 40/45 Shore.
Jeu de 4 pièces.



PAVZ

Plots anti-vibratiles en élastomère, permettant de réduire la transmission des vibrations à l'installation.
Température d'utilisation: -30°C/+70°C.
(1 PAVZ = jeu de 4 pièces).

Modèle	A	B	C	D	E	F	Charge* (kg)
PAVZ-60 SH 45	60	90	24	76	M6	6,2	15
PAVZ-60 SH 60	60	90	24	76	M6	6,2	25
PAVZ-60 SH 75	60	90	24	76	M6	6,2	45
PAVZ-80 SH 45	80	120	27	100	M8	8,2	45
PAVZ-80 SH 60	80	120	27	100	M8	8,2	80
PAVZ-80 SH 75	80	120	27	100	M8	8,2	130
PAVZ-100 SH 45	100	148	28	124	M10	10,2	105
PAVZ-100 SH 60	100	148	28	124	M10	10,2	180
PAVZ-100 SH 75	100	148	28	124	M10	10,2	247
PAVZ-150 SH 45	150	214	39	182	M14	12,2	149
PAVZ-150 SH 60	150	214	39	182	M14	12,2	286
PAVZ-150 SH 75	150	214	39	182	M14	12,2	390

* Charge maximum par plot

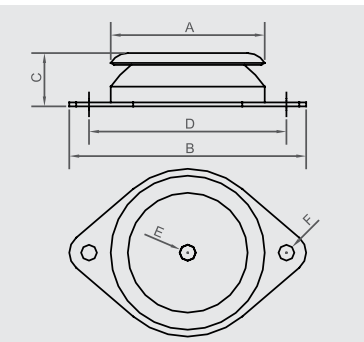



AM (AVM)

Plots antivibratiles.

Dimensions AM-25 à AM-125

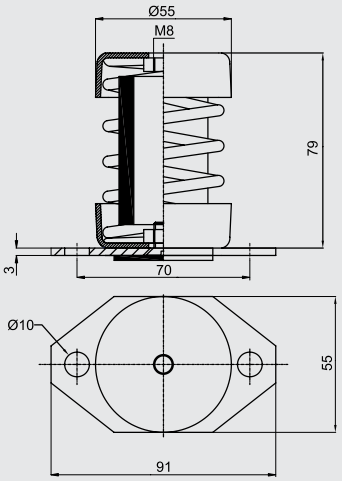

Dimensions AM-150 à AM-550

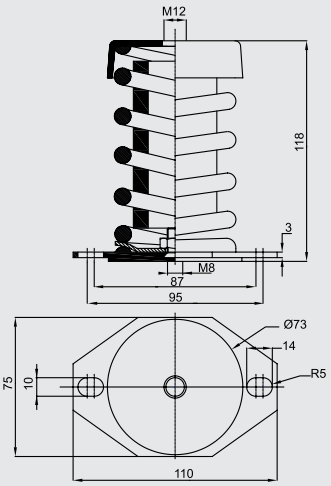

Model	Charge maxi. (Kg)/Avm
AM-25M	25
AM-50M	50
AM-75M	75
AM-100M	100
AM-125M	125

Model	Charge maxi. (Kg)/Avm
AM-150M	150
AM-200M	200
AM-250M	250
AM-350M	350
AM-450M	450
AM-550M	550

* Diviser le poids total du ventilateur par 4 et sélectionner le modèle de plots antivibratiles correspondant le mieux à la charge. Ex.: THGT-4-900, avec accessoires, poids 300 kg. 300/4=75 kg. il faut choisir 4 x AM100 avec 15 mm déflection.

Déflection

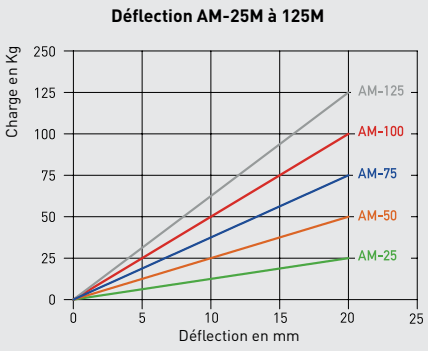

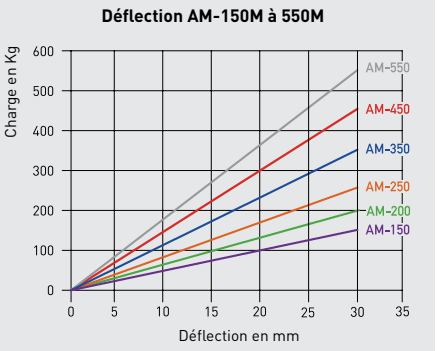

Montage de plots antivibratiles AM

Il est recommendé d'installer les plots antivibratiles pour les modèles avec virole courte sur un support (non fourni par S&P).

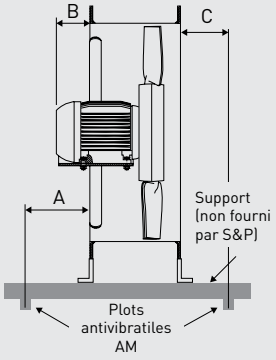

Pour une installation correcte, A doit être supérieure à B (A>B)

Modèle TGT, THGT	A (mm)	C (mm)
400	250	60
450	250	70
500	250	70
560	280	80
630	280	80
710	380	80
800	380	90
900	450	100
1000	450	100
1250	500	100



TM (AVH)

Plots antivibratiles pour suspension au plafond.

Modèle	Dimensions (mm)						Charge (Kg)	Déflection (mm)
	B	F	H	Ø A	Ø D	Ø C		
TM 25	75	55	100	12	30	11	25	24±3,0
TM 50	75	55	100	12	30	11	50	24±3,0
TM 75	75	55	100	12	30	11	75	24±3,0
TM 100	75	55	100	12	30	11	100	24±3,0
TM 125	75	55	100	12	30	11	125	24±3,0

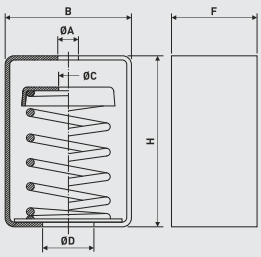



CSU ISOLE

Collier support isolé.
2 demi-colliers en acier galvanisé pour le montage des conduits rigides, 2 vis de serrage un côté muni d'une fermeture rapide avec sécurité (pour fixation verticale ouverture vers le bas), écrou d'embase M8, hauteur 8 mm, isogaine EPDM résistant au vieillissement.

Modèle	Ø (mm)
CSU 80 ISOLE	80
CSU 100 ISOLE	100
CSU 125 ISOLE	125
CSU 160 ISOLE	160
CSU 200 ISOLE	200
CSU 250 ISOLE	250
CSU 315 ISOLE	315

Modèle	Ø (mm)
CSU 355 ISOLE	355
CSU 400 ISOLE	400
CSU 450 ISOLE	450
CSU 500 ISOLE	500
CSU 560 ISOLE	560
CSU 630 ISOLE	630
CSU 710 ISOLE	710



CX

Collier de serrage réglable.

Modèle	Ø (mm)
CX 80/125	80/125
CX 125/215	125/215
CX 250	125/250
CX 315	300/315



COF

Collier de serrage fil.
Collier fixe en fil d'acier zingué diamètre 2 mm, vis de serrage tête hexagonale de 8 mm acier zingué.

Modèle	Ø (mm)
COF 80	80
COF 100	100
COF 125	125
COF 150	150



BA-50

Bande alu adhésive.
Largeur 50 mm.
Rouleau de 10 m.

Modèle	Largeur (mm)	Longueur (m)
BA 50/10	50	10
BA 50/50	50	50

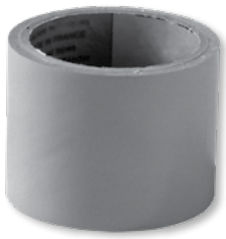

PVC 50/33

Bande adhésive en PVC.
Longueur: 33 m.

Modèle	Largeur (mm)	Longueur (m)
PVC 50/33	50	33



MASILLA

Pâte à joints.

Modèle	Poids (kg)	Composition
MA1	1	Acrylic
MA2	6	Acrylic



EDP

Joint d'étanchéité.

Modèle	Conduits Ø (mm)
EDP 80/200	80-100-125-150-160-200
EDP 250/500	250-315-355-400-450-500

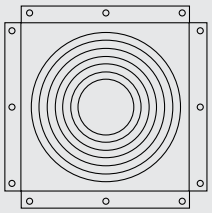



SIL

Silencieux circulaire.
Atténuation des bruits de ventilation dans les réseaux circulaires de ventilation et de conditionnement d'air.
- Corps extérieur en acier galvanisé.
- Tôle perforée en acier galvanisée.
- Piquages avec joints "Véloduct".

Sur demande: version alu.

Modèle	ØA (mm)	ØB (mm)	C (mm)	D (mm)	Poids (kg)	Atténuation en dB							
						63	125	250	500	1000	2000	4000	8000
SIL 125	125	225	600	700	5,08	1	3	9	20	28	35	28	13
SIL 160	160	260	600	700	6,53	1	3	7	17	23	29	20	9
SIL 200	200	300	600	700	8,63	1	3	7	14	20	26	15	7
SIL 250	250	355	600	700	12,9	0	2	7	12	18	23	10	5
SIL 315	315	415	600	700	14,5	0	2	7	10	15	20	7	4
SIL 355	355	450	700	860	16,9	4	4	7	13	14	3	8	7
SIL 400	400	500	700	860	16,9	1	2	6	13	19	16	8	6
SIL 450	450	560	900	1050	22,4	2	6	8	14	16	13	13	4
SIL 500	500	630	900	1050	26,4	1	1	5	11	14	12	9	6
SIL 560	560	630	900	1050	26,5	2	4	7	12	12	12	10	2
SIL 630	630	710	900	1100	30,4	1	1	4	10	11	8	9	6

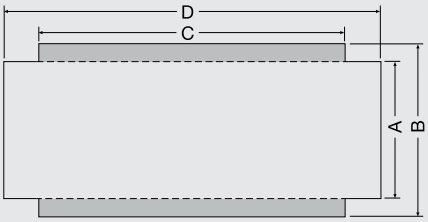



SIL-CZ



SIL-CZO

SIL-CZ / SIL-CZO

Silencieux circulaire.

SIL CZ
Fabriqués en tôle d'acier galvanisé Z200, d'épaisseur 0,8 mm.
Bride de montage avec écrous sertis.
Isolant M0 exn laine minérale de 70 kg/m^3 avec voile de protection contre l'érosion.

SIL CZO
Comme SIL CZ mais avec noyau central pour augmenter l'efficacité acoustique.
Option: exécution en acier inoxydable.

Ø nominal (mm)	ØD (mm)	ØE (mm)	ØF (mm)	Ecrous sertis		ØY (mm)	L		
				nº	Type		ØDx1	ØDx1,5	ØDx2
400	400	540	450	8	M10	200	400	600	800
450	450	610	500	8	M10	250	450	675	900
500	500	660	560	12	M10	250	500	750	1000
560	560	720	620	12	M10	300	560	840	1120
630	630	790	690	12	M10	300	630	945	1260
710	710	870	770	16	M10	380	710	1065	1420
800	800	1000	860	16	M10	380	800	1200	1600
900	900	1100	970	16	M12	380	900	1350	1800
1000	1000	1200	1070	16	M12	650	1000	1500	2000
1120	1120	1320	1190	20	M15	650	1120	1680	2240
1250	1250	1450	1320	20	M12	650	1250	1875	2500
1400	1400	1600	1470	20	M15	650	1400	2100	2800
1600	1600	1800	1680	24	M12	650	1600	2400	3200

SIL CZ

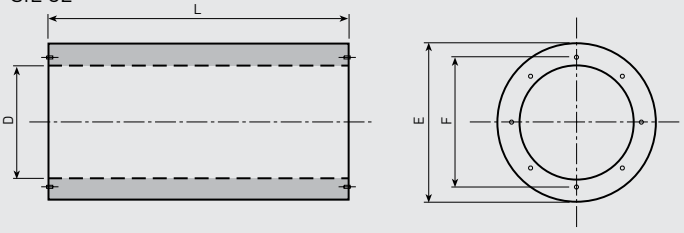

SIL CZO

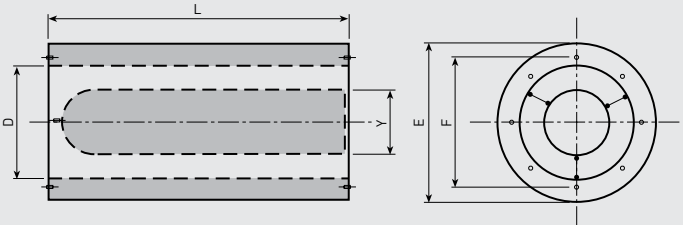

Poids des SIL-CZ et SIL-CZO

SIL-CZ			
Ø du silencieux	Longueur des silencieux		
	ØDx1	ØDx1,5	ØDx2
400	16	23	29
450	20	26	34
500	23	31	40
560	26	36	47
630	32	46	60
710	42	58	75
800	50	70	90
900	80	101	122
1000	115	137	160
1120	134	160	186
1250	159	191	223
1400	218	270	322
1600	290	434	578

SIL-CZO			
Ø du silencieux	Longueur des silencieux		
	ØDx1	ØDx1,5	ØDx2
400	20	27	35
450	24	31	41
500	29	39	50
560	33	46	60
630	44	64	84
710	57	78	101
800	66	93	120
900	107	135	163
1000	149	178	208
1120	174	208	226
1250	206	248	289
1400	283	351	418
1600	377	564	751

Pertes de charge des SIL-CZO

SIL-CZO (ØDx1)	Vitesse d'air 5 m/s		Vitesse d'air 10 m/s		Vitesse d'air 15 m/s	
Ø	Débit (m^3/h)	Pertes de charge (Pa)	Débit (m^3/h)	Pertes de charge (Pa)	Débit (m^3/h)	Pertes de charge (Pa)
400	1.700	5	3.400	24	5.100	64
450	2.000	6	4.000	25	6.000	66
500	2.700	7	5.400	30	8.100	65
560	3.200	4	6.400	16	9.600	42
630	4.400	4,5	8.800	18	13.100	39
710	5.100	3	10.200	10	15.300	23
800	7.000	4	14.000	14	21.000	36
900	9.400	3	18.800	18	28.200	55
1000	8.200	3	16.300	10	24.500	27
1120	11.800	4	23.500	16	35.300	42
1250	16.100	5	32.200	23	48.300	56
1400	21.700	7	43.500	26	65.200	54
1600	30.200	10	60.400	32	90.700	61

SIL-CZO (ØDx2)	Vitesse d'air 5 m/s		Vitesse d'air 10 m/s		Vitesse d'air 15 m/s	
Ø	Débit (m^3/h)	Pertes de charge (Pa)	Débit (m^3/h)	Pertes de charge (Pa)	Débit (m^3/h)	Pertes de charge (Pa)
400	1.700	10	3.400	39	5.100	92
450	2.000	11	4.000	40	6.000	94
500	2.700	12	5.400	47	8.100	98
560	3.200	6	6.400	26	9.600	60
630	4.400	7	8.800	29	13.100	61
710	5.100	4,5	10.200	16	15.300	39
800	7.000	5,5	14.000	23	21.000	61
900	9.400	5	18.800	28	28.200	85
1000	8.200	5	16.300	15	24.500	41
1120	11.800	5	23.500	23	35.300	65
1250	16.100	7	32.200	35	48.300	89
1400	21.700	9	43.500	41	65.200	93
1600	30.200	14	60.400	52	90.700	104

Atténuations des SIL-CZ et SIL-CZO

		125Hz	250Hz	500Hz	1000Hz	2000Hz	4000Hz	8000Hz
SIL-CZ-400	10	0	4	10	13	8	8	5
	15	1	5	14	19	12	10	8
	20	2	7	18	24	15	12	9
SIL-CZ-450	10	1	4	12	12	9	6	6
	15	1	6	17	17	13	9	8
	20	1	7	21	21	15	10	8
SIL-CZ-500	10	0	4	13	11	9	6	5
	15	1	6	18	17	12	9	7
	20	2	8	23	21	14	11	8
SIL-CZ-560	10	0	4	14	11	8	5	4
	15	2	7	20	15	11	8	5
	20	1	9	24	19	14	10	7
SIL-CZ-630	10	1	5	14	10	9	5	5
	15	2	7	20	14	12	8	6
	20	2	9	25	17	14	10	7
SIL-CZ-710	10	1	5	12	9	7	5	5
	15	2	7	18	11	9	6	7
	20	4	9	24	14	11	8	8
SIL-CZ-800	10	3	7	9	8	6	5	4
	15	5	10	13	12	9	7	7
	20	6	13	22	14	10	9	7
SIL-CZ-900	10	3	7	13	8	6	5	4
	15	5	11	16	11	7	7	5
	20	6	14	23	13	9	7	6
SIL-CZ-1000	10	3	8	12	8	4	4	4
	15	5	12	17	10	6	6	5
	20	6	16	23	12	7	7	6
SIL-CZ-1120	10	3	8	13	7	5	4	3
	15	5	12	18	8	6	5	4
	20	6	15	23	10	7	6	6
SIL-CZ-1250	10	3	9	13	7	4	4	3
	15	6	12	17	8	5	5	4
	20	8	17	22	10	6	6	5
SIL-CZ-1400*	10	6	12	16	10	8	7	6
	15	7	13	17	11	9	8	6
	20	8	14	18	12	10	9	7
SIL-CZ-1600*	10	7	12	16	10	8	7	6
	15	7	13	17	11	9	8	6
	20	8	15	18	12	10	9	7

* Valeurs calculées à ± 1dB.

		125Hz	250Hz	500Hz	1000Hz	2000Hz	4000Hz	8000Hz
SIL-CZO-400	10	1	4	11	20	18	14	11
	15	2	6	15	31	27	19	14
	20	2	9	20	37	35	23	16
SIL-CZO-450	10	1	6	14	21	19	13	9
	15	2	7	19	31	28	18	12
	20	3	10	23	39	36	21	15
SIL-CZO-500	10	2	5	13	20	16	11	8
	15	3	7	19	29	24	14	10
	20	3	10	24	38	32	18	12
SIL-CZO-560	10	1	6	15	21	17	11	8
	15	3	9	22	32	27	15	11
	20	2	12	27	41	35	18	12
SIL-CZO-630	10	1	6	15	19	16	10	8
	15	2	9	22	29	23	14	10
	20	3	11	27	37	29	15	12
SIL-CZO-710	10	2	7	15	20	18	12	10
	15	3	11	22	31	25	13	11
	20	5	14	29	41	32	18	15
SIL-CZO-800	10	3	9	12	17	15	9	8
	15	6	13	18	26	22	12	11
	20	6	16	29	35	26	15	12
SIL-CZO-900	10	4	8	15	16	11	8	7
	15	5	12	20	24	16	10	9
	20	7	17	30	34	20	12	11
SIL-CZO-1000	10	8	14	20	24	21	14	10
	15	10	22	30	37	29	16	12
	20	13	28	39	47	38	19	13
SIL-CZO-1120	10	6	13	20	21	14	8	7
	15	10	19	29	33	20	11	10
	20	14	26	36	42	24	13	11
SIL-CZO-1250	10	7	12	18	19	10	6	6
	15	10	18	26	29	14	9	7
	20	13	25	35	37	17	11	9
SIL-CZO-1400*	10	7	11	17	16	13	11	8
	15	8	13	19	18	15	13	9
	20	9	15	21	20	17	14	10
SIL-CZO-1600*	10	8	12	16	15	13	11	8
	15	9	14	19	18	15	13	9
	20	10	16	21	20	17	14	10

* Valeurs calculées à ± 1dB.



IAA

Silencieux à baffles
- Silencieux du type dissipatif à baffles parallèles.
- Tous les silencieux ont une longueur de 1 mètre.

Modèle	A	B	C	D	E	F	G	Poids (kg)
IAA-200	1000	400	200	420	220	440	240	18,6
IAA-225	1000	500	250	520	270	540	290	23,0
IAA-250	1000	500	300	520	320	540	340	23,0
IAA-285	1000	600	300	620	320	640	340	28,2
IAA-315	1000	600	350	620	370	640	390	30,0
IAA-355	1000	700	400	720	420	740	440	34,6
IAA-400	1000	800	500	820	520	840	540	44,2
IAA-450	1000	1000	500	1020	520	1040	540	56,0

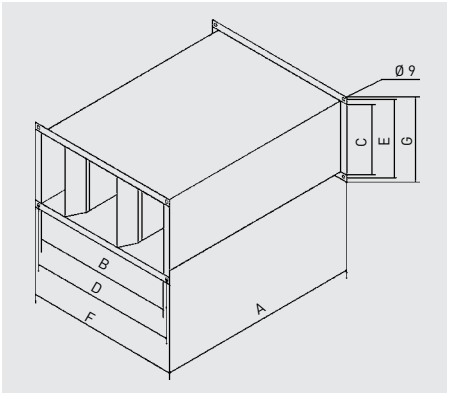

Atténuation par bande de fréquence

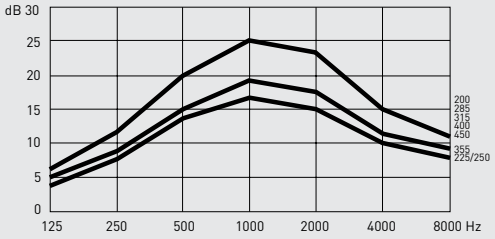

Perte de charge dans les silencieux

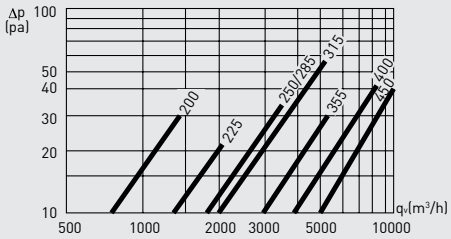

APPLICATION

- L'air doit circuler depuis les pièces sèches vers les pièces humides; pour cela les salons, salles à manger et chambres doivent disposer d'ouvertures pour l'amenée extérieure.
- Les entrées d'air doivent être placées à au moins 1,80 m du sol.

VARIANTE DE MONTAGE

SUR CAISSON DE VOLET ROULANT

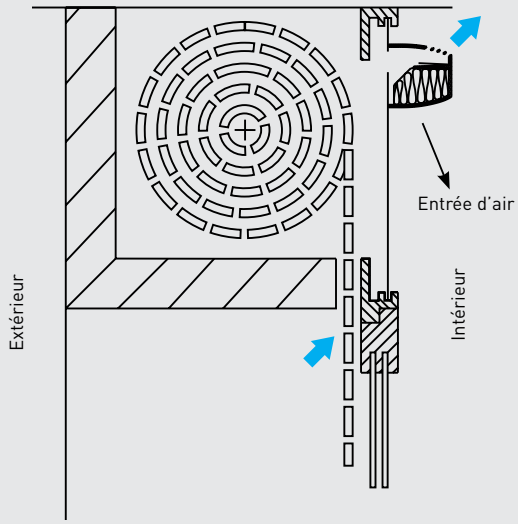

SUR MENUISERIE

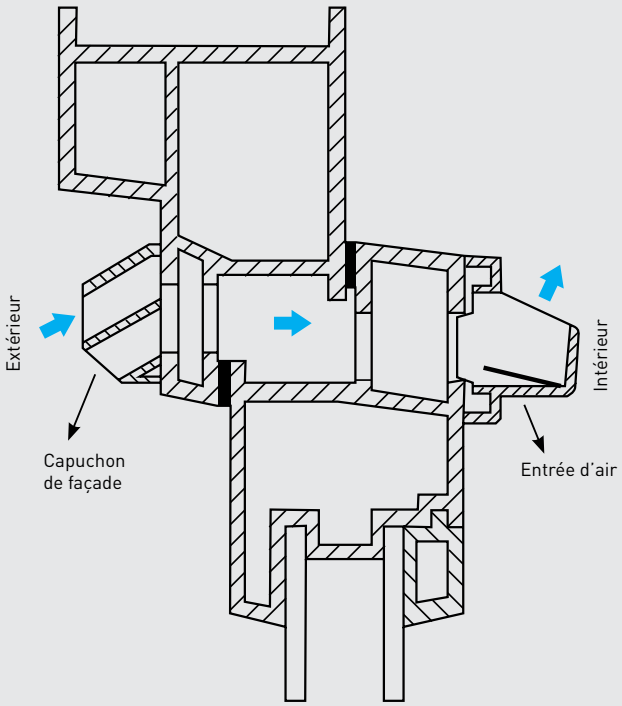

COTES DE RÉSERVATION ET FIXATION

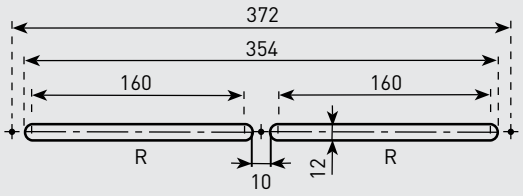

R: Mortaise
✦ Points de fixation

Réaliser 2 mortaises (R) de 160x12 mm avec une distance entre elles de 10 mm.
L'entrée d'air doit être fixée avec les 3 points de fixation indiqués.

Modèles EC-N 22 et 30

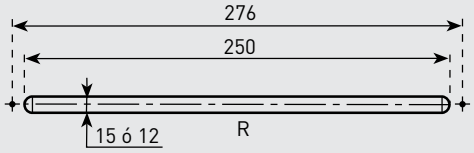

Réaliser 1 mortaise (R) de 250x15 ou 12mm
L'entrée d'air doit être fixée avec les 2 points de fixation indiqués.

VARIANTE DE MONTAGE

EN TRAVERSEE DE MUR MUR

AVEC SILENCIEUX

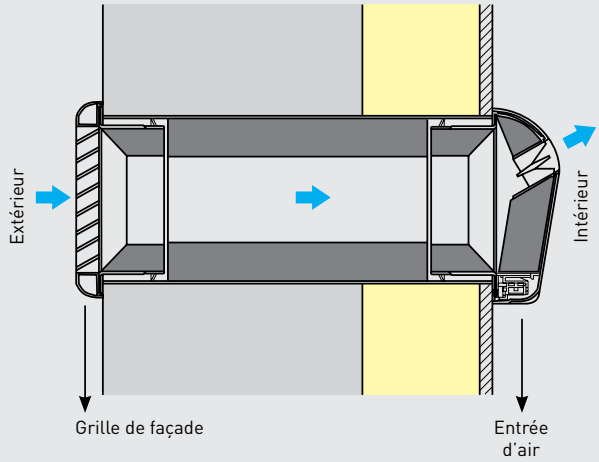

SANS SILENCIEUX

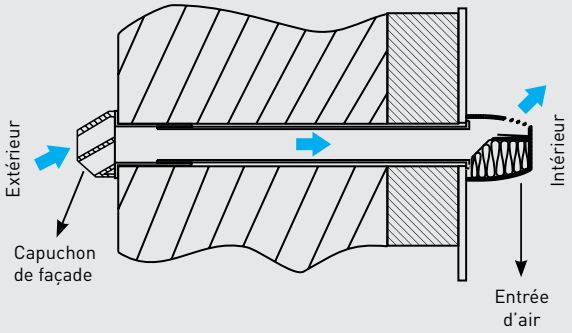

TYPES D'ENTREES D'AIR

Entrées d'air auto-réglables:
Le débit d'air circulant au travers de l'entrée d'air est constant. Un élément flexible positionné dans le flux d'air limite l'effet courant d'air lié à l'action du vent sur la façade.

Entrées d'air hygroréglables:
Le débit d'air circulant au travers de l'entrée d'air dépend de l'humidité relative de l'air intérieur. Un volet piloté par un capteur d'humidité est positionné dans le flux d'air. Il varie proportionnellement à l'hygrométrie en passant du débit minimum de 6 m^3/h jusqu'au débit maximun de 45 m^3/h, en réduisant les pertes énergetiques.

Fonctionnement (a 20 Pa)

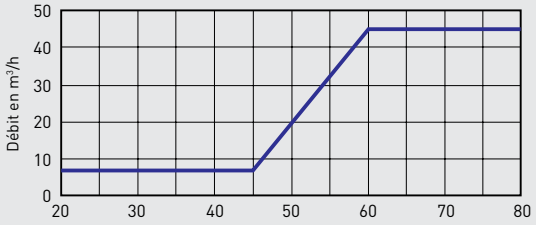

EC-N



Entrées d'air autoréglables, fabriquées en polystyrène de couleur blanche. D'autres couleurs sont disponibles sur commande. Elles assurent la rénovation de l'air dans les logements au travers des pièces principales (salons, salles à manger, chambres). Elles permettent d'obtenir des débits d'air de 22, 30 ou 45 m^3/h. Elles s'installent soit sur les menuiseries (2 mortaises de 160 mm x 12 mm) soit montées sur un manchon de traversée murale. L'entrée d'air EC-N est associée à un capot intégrant une grille anti-moustiques.

LxAxH (mm): 295x20x8 (EC-N 22 et 30)
400x23x12 (EC-N 45)



LxAxH (mm): 305x20x18 (EC-N 22 et 30)
390x24x20 (EC-N 45)

Modèle	RAL	Débit (m^3/h)	Dn,e,w (ctr)
EC-N 22 BLANCO	9016	22	35
EC-N 30 BLANCO	9016	30	34
EC-N 45 BLANCO	9016	45	33

Autres couleurs disponibles sur commande (RAL):

8019 1011 8003 8024 7035 7011 9011 8004

ECA



Entrées d'air autoréglables acoustiques, fabriquées en polystyrène choc de couleur blanche. D'autres couleurs sont disponibles sur commande. Elles assurent la rénovation de l'air dans les logements au travers des pièces principales (salons, salles à manger, chambres). Elles permettent d'obtenir des débits d'air de 22, 30, 36 ou 45 m^3/h et une atténuation acoustque par rapport aux bruits extérieurs jusqu'à 39 dB. Elles s'installent sur deux mortaises de 160 mm x 12 mm. Elles s'utilisent dans le cadre des installations de VMC autoréglables.

LxAxH (mm): 400 x 23 x 12



LxAxH (mm): 422 x 45 x 45

Modèle	RAL	Débit (m^3/h)	Dn,e,w (ctr)
ECA 22 BLANCO	9016	22	39
ECA 30 BLANCO	9016	30	39
ECA 36 BLANCO	9016	36	38
ECA 45 BLANCO	9016	45	37

Autres couleurs disponibles sur commande (RAL):

8019 1011 8003 8024 7035 7011 9011 8004

ECA-RA



Entrées d'air autoréglables acoustiques, fabriquées en polystyrène choc de couleur blanche. D'autres couleurs sont disponibles sur commande.
De conception identique aux ECA, les ECA-RA incorpore une rallonge acoustique afin d'obtenir une meilleure atténuation du bruit extérieur.

LxAxH (mm): 400 x 23 x 12



LxAxH (mm): 422 x 45 x 69

Modèle	RAL	Débit (m³/h)	Dn,e,w (ctr)
ECA-RA 22 BLANCO	9016	22	41
ECA-RA 30 BLANCO	9016	30	41
ECA-RA 36 BLANCO	9016	36	39
ECA-RA 45 BLANCO	9016	45	39

Autres couleurs disponibles sur commande (RAL):

8019 1011 8003 8024 7035 7011 9011 8004

SILEM KIT



Entrées d'air autoréglables acoustiques. Avec silencieux. Elles se montent dans le mur avec une grille extérieure et une entrée d'air acoustique intérieure emboîtée dans un manchon tôle de diamètre 125 mm et 300 mm de longueur.

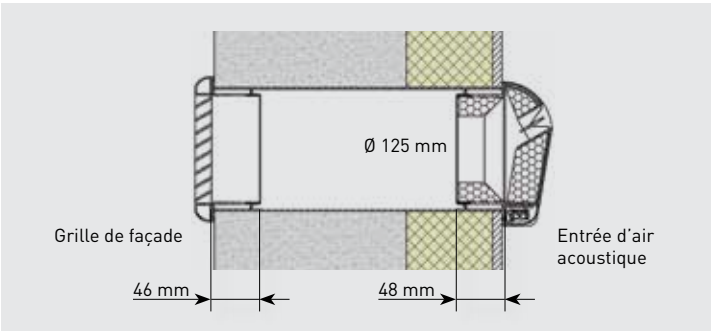

Modèle	Ø (mm)	RAL	Débit (m³/h)	Dn,e,w (ctr)
SILEM KIT 22	125	9016	22	47
SILEM KIT 30	125	9016	30	47

EC-HY



Entrées d'air hygroréglables pour la rénovation de l'air dans les pièces principales des logements collectifs et individuels. Elles assurent un débit variable entre 6 et 45 m³/h en fonction du degré d'humidité de la pièce, pour une différence de pression de 20 Pa. Elles peuvent être installées sur la menuiserie ou sur le mur avec un manchon traversant le mur.

LxAxH (mm): 400 x 23 x 12



LxAxH (mm): 400 x 40 x 30

Modèle	RAL	Débit (m³/h)	Dn,e,w (ctr)
EC-HY 6/45 BLANCO	9016	6 / 45	33

Autres couleurs disponibles sur commande (RAL):

8019 1011 8003 8024 7035 7011 9011 8004

ECA-HY



Entrées d'air hygroréglables acoustiques pour la rénovation de l'air dans les pièces principales des logements collectifs et individuels. Elles assurent un débit variable entre 6 et 45 m³/h en fonction du degré d'humidité de la pièce, pour une différence de pression de 20 Pa. Elles peuvent être installées sur la menuiserie ou sur le mur avec un manchon traversant le mur.

LxAxH (mm): 400 x 23 x 12



LxAxH (mm): 420 x 45 x 40

Modèle	RAL	Débit (m³/h)	Dn,e,w (ctr)
ECA-HY 6/45 BLANCO	9016	6 / 45	37

Autres couleurs disponibles sur commande (RAL):

8019 1011 8003 8024 7035 7011 9011 8004

ECA-HY RA



Entrées d'air hygroréglables avec rallonge acoustique pour la rénovation de l'air dans les pièces principales des logements collectifs et individuels. La rallonge acoustique RA permet une meilleure atténuation du bruit extérieur. Elles assurent un débit variable entre 6 et 45 m³/h en fonction du degré d'humidité de la pièce, pour une différence de pression de 20 Pa. Elles peuvent être installées sur la menuiserie ou sur le mur avec un manchon traversant le mur.

LxAxH (mm): 400 x 23 x 12



LxAxH (mm): 420 x 45 x 64

Modèle	RAL	Débit (m³/h)	Dn,e,w (ctr)
ECA-HY 6/45 RA BLANCO	9016	6 / 45	39

Autres couleurs disponibles sur commande (RAL):

8019	1011	8003	8024	7035	7011	9011	8004

SILEM KIT HY



Entrées d'air hygroréglables acoustiques pour la rénovation de l'air dans les pièces principales des logements collectifs et individuels. Elles assurent un débit variable entre 6 et 45 m³/h en fonction du degré d'humidité de la pièce, pour une différence de pression de 20 Pa. Elles se montent en traversée de mur avec une grille extérieure et une entrée d'air acoustique intérieure emboîtée dans un manchon tôle de diamètre 125 mm et 300 mm de longueur.

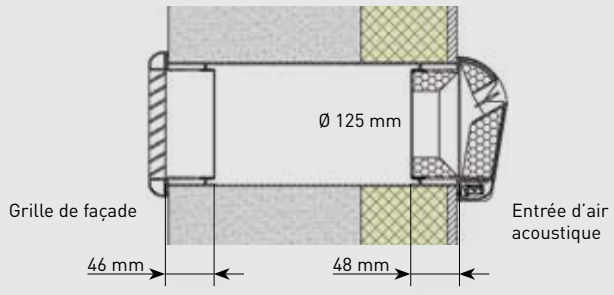

Modèle	Ø (mm)	RAL	Débit (m³/h)	Dn,e,w (ctr)
SILEM KIT HY 125	125	9016	6 / 45	39



SILEC KIT

Silencieux entièrement réalisé en polystyrène. S'adapte sur tout type de revêtement après avoir percé le mur et encastré un manchon de PVC de diamètre 125 mm.

SILEC KIT - Éléments	
①	Silencieux (535 x 195 ext) (500 x 160 int) Ø 125 mm
②	Manchon plastique de réglage. Longueur 50 mm
③	Manchon acoustique 30 m^3/h 51 dB(A). Longueur 140 mm
④	Manchon PVC de Ø 125 à encastrer dans le mur. Longueur 200 mm
⑤	Grille de façade de Ø 125 avec clips de 150 x 150 mm

Modèle	Dn,e,w (ctr)
SILEC KIT + EC-N 22	51
SILEC KIT + EC-N 30	51
SILEC KIT + EC-N 45	49
SILEC KIT + ECA-HY 6/45	50

Le SILEC KIT ne comprend pas l'entrée d'air.



MNG

Manchons en tôle d'acier galvanisé de 0,75 mm d'épaisseur. Ils s'utilisent pour monter les entrées d'air en partie mural. Prévus pour les entrées d'air avec une mortaise de 2 fois 160 mm x 12 mm.

Modèle	Dimensions LxAxH (mm)
MNG M1 L70	360 x 70 x 15
MNG M1 L100	360 x 100 x 15
MNG M1 L200	360 x 200 x 15
MNG M2 L250	365 x 250 x 18

MNG M1 Manchons réglable (mâle)
MNG M2 Manchon fixe (femelle)



BM2D

Bouches d'extraction motorisée bi-débits. Lacaux tertiaires. Volet de réglage de débit piloté par une motorisation. Bouches à associer aux capteurs de présence CPFL.
Alimentation: monophasé 230V.

Modèle	Ø Conduit (mm)	Ø Maxi. x profondeur	2 débits
BOCA BICAUDAL BM2D 7,5/25 D125	125	180x58	7,5/25
BOCA BICAUDAL BM2D 7,5/50 D125	125	180x58	7,5/50
BOCA BICAUDAL BM2D 7,5/75 D125	125	180x58	7,5/75
BOCA BICAUDAL BM2D 10/100 D125	125	180x58	10/100

Modèle	Alimentation	Puissance (W)	Temps de réponse	IP protection	Conditions d'utilisation
BM2D	230V-50Hz	6,6	40s à l'ouverture 80s à la fermeture	IP20	0°C à +45°C max 95% HR sans condensation

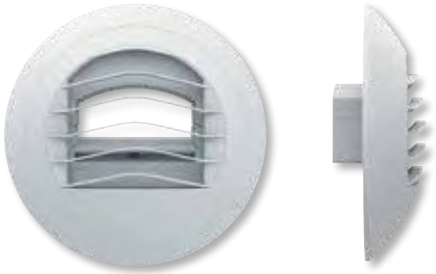

ALIZÉ AUTO SIMPLE DÉBIT



ALIZÉ AUTO DOUBLE DÉBIT



ALIZÉ AUTO TEMPO DOUBLE DÉBIT

ALIZÉ

Application
- Habitat collectif:
  - ALIZE AUTO simple débit: WC, salle de bains
  - ALIZE AUTO TEMPO double débit: cuisines
- Bâtiments tertiaires:
  - ALIZE AUTO simple débit: bureaux, salles de réunion,...
- Installation en position murale ou en plafond.
- Neuf ou rénovation.
- Débit d'extraction assuré entre 50 et 160 Pa.

Description
- Matériau: polystyrène choc blanc (RAL 9016).
- Régulateur de débit incorporé.
- Grille amovible.
- ALIZÉ AUTO Double débit
  - Témoin d'ouverture grand débit.
- ALIZÉ AUTO TEMPO Double débit
  - Ouverture de la bouche au débit maximum d'extraction par une impulsion sur le bouton poussoir ou par cordelette.
  - Temporisation de 30 min du grand débit.

Gamme
- ALIZÉ AUTO simple débit: WC, salles de bains, tertiaire
  - Ø125 - 100.
  - 8 débits: 15, 30, 45, 60, 75, 90, 120 et 150 m^3/h.
- ALIZÉ AUTO double débit: cuisines
  - Ø125 - 100.
  - 6 débits: 15/30, 20/75, 30/90, 45/105, 45/120 et 45/135 m^3/h.
  - type de commande: cordon.
- ALIZÉ AUTO TEMPO double débit: cuisines
  - Ø125 - 100.
  - 5 débits: 20/75, 30/90, 45/105, 45/120 et 45/135 m^3/h.
  - 3 types de commandes: cordon, électrique (230V) et piles.
  - temporisation 30 min.
- Cf. tableau de configuration des systèmes de VMC.

ALIZÉ AUTO SIMPLE DÉBIT

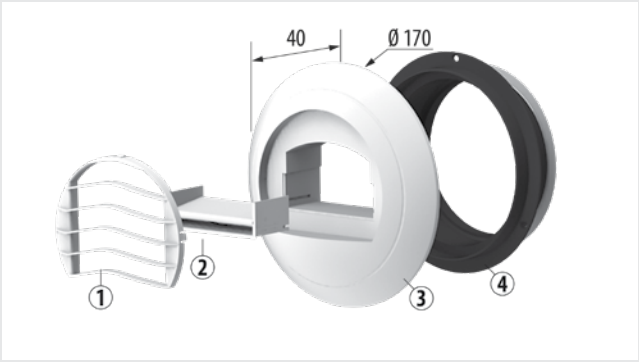

1. Grille amovible
2. Module de régulation
3. Corps de la bouche
4. Manchette avec joint à lèvre (livré séparément)

Caractéristiques techniques (Rapport d'essais CETIAT n°2714172)

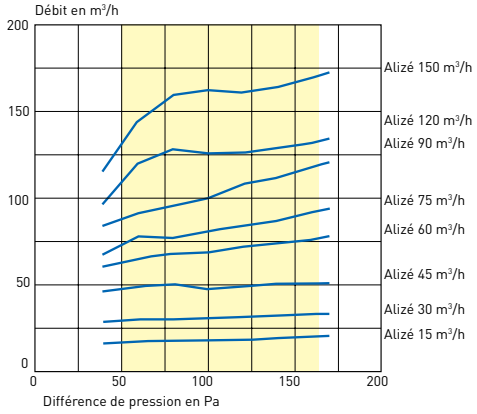

Caractéristiques acoustiques

ALIZÉ MONO DÉBIT	Lw en dB (A)				Dn,e,w (C) en dB	
	70 Pa	100 Pa	136 Pa NF	160 Pa	NF	Avec MIA
ALIZÉ 15	23	27	**32**	35	**61**	64
ALIZÉ 30	25	30	**35**	38	**56**	60

Valeurs issues du rapport d'essais CETIAT

Accessoires


Manchon de traversée avec joint
Ø125 mm - L. 275 mm


Manchon placo 3 griffes avec joint
Ø125 mm - L. 100 mm


Manchon placo 3 griffes avec joint
Ø125/80 - L. 100 mm


Manchette plastique avec joint
Ø125 mm - L. 50 mm


Manchette plastique sans joint
Ø 125 mm - L. 50 mm


Grilles de couleur


MIA
Module d'isolation acoustique


Platine rénovation


Manchon placo 3 griffes avec joint
Ø100 - L. 100 mm (ALIZE AUTO 15 à 90 m³/h)


Manchette plastique avec ou sans joint
Ø125/116 mm - L. 50mm
Ø125/99 mm - L. 41mm

ALIZÉ AUTO DOUBLE DÉBIT

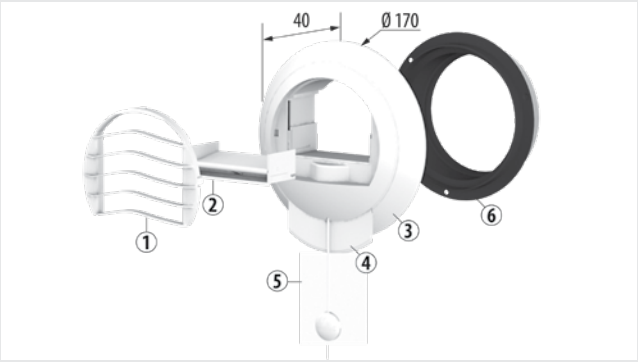

1. Grille amovible
2. Module de régulation
3. Corps de la bouche
4. Volet témoin d'ouverture de la bouche
5. Cordon de manoeuvre du débit complémentaire
6. Manchette avec joint à lèvre (livré séparément)

Caractéristiques techniques (Rapport d'essais CETIAT n°2714172 et 1114080)

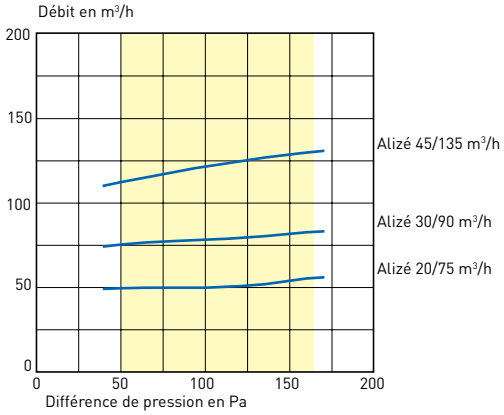

Caractéristiques acoustiques

ALIZÉ BI DÉBIT (débit min d'extract)	Lw en dB (A)				Dn,e,w (C) en dB	
	70 Pa	100 Pa	132 Pa NF	160 Pa	NF	Avec MIA
ALIZÉ 20/75	23	27	**32**	35	**55**	59
ALIZÉ 30/90	25	30	**35**	38	**53**	57
ALIZÉ 45/135	32	34	**37**	39	**53**	57

Débits 45/105 et 45/120:
prendre les valeurs bouche 45/135

Valeurs issues du rapport d'essais CETIAT

Accessoires


Manchon de traversée avec joint
Ø125 mm - L. 275 mm


Manchon placo 3 griffes avec joint
Ø125 mm - L. 100 mm


Manchon placo 3 griffes avec joint
Ø125/80 - L. 100 mm


Manchette plastique avec joint
Ø125 mm - L. 50 mm


Manchette plastique sans joint
Ø 125 mm - L. 50 mm


Grilles de couleur


MIA
Module d'isolation acoustique


Platine rénovation


Renvoi d'angle


Manchette plastique avec ou sans joint
Ø125/116 mm - L. 50mm
Ø125/99 mm - L. 41mm

ALIZÉ AUTO TEMPO DOUBLE DÉBIT

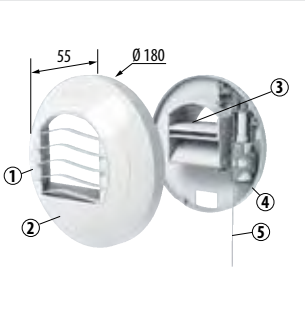

ALIZÉ AUTO TEMPO manuelle à cordon

1. Grille amovible
2. Corps de la bouche
3. Module de régulation
4. Platine support avec manchette et joint à lèvre
5. Cordon de manœuvre du débit complémentaire

Ouverture de la bouche au débit maximum d'extraction par action manuelle sur le cordon.
Temporisation 30 minutes.



ALIZÉ AUTO TEMPO électrique 230V
Alimentation 230V permanente par l'intermédiaire d'un contact normalement fermé.
Ouverture de la bouche au débit maximum d'extraction par une impulsion sur le bouton poussoir à ouverture.
Temporisation 30 minutes.

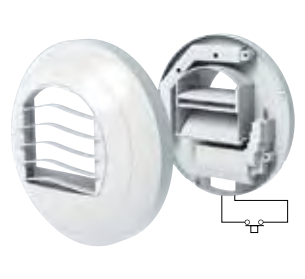

ALIZÉ AUTO TEMPO à piles 3 x 1.5V
Alimentation par 3 piles 1.5 V (non fournies).
Ouverture de la bouche au débit maximum d'extraction par une impulsion sur le bouton poussoir à fermeture.
Temporisation 30 minutes.

Caractéristiques techniques (Rapport d'essais CETIAT n°1114119)

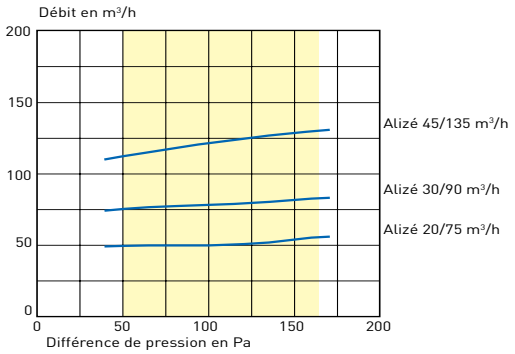

Caractéristiques acoustiques

ALIZÉ BI DÉBIT (débit min d'extract)	Lw en dB (A)				
	70 Pa	100 Pa	136 Pa NF	160 Pa	Dn,e,w (C) dB NF
ALIZÉ 20/75	23	27	**32**	35	59
ALIZÉ 30/90	25	30	**35**	38	57
ALIZÉ 45/135	32	34	**37**	39	57

Débits 45/105 et 45/120: prendre les valeurs bouche 45/135

Valeurs issues du rapport d'essais CETIAT

Caractéristiques électriques



Platines pleines rénovation
Réalisées en polystyrène blanc, ces platines permettent d'obturer les orifices existants dont l'utilisation n'est plus nécessaire à la ventilation.
Se fixent à l'aide d'étriers à l'intérieur de la réservation.

1. Platine rénovation avec joint mousse.
2. Étriers de fixation.



Platines rénovation
Réalisées en polystyrène blanc, ces platines permettent d'obturer les orifices existants et d'intégrer une bouche autoréglable rénovation.
Se fixent à l'aide d'étrier ou de vis (en fonction des produits).
L'entretoise sera utile lorsque les cadres d'origine sont de dimensions inférieures à 90 mm de large.

1. Bouche ALIZÉ AUTO
2. Entretoise
3. Platine rénovation avec joint mousse
4. Etriers de fixation

Bouches ALIZÉ Rénovation Cuisine autoréglables
Réalisées en polystyrène blanc, ces bouches sont conçues pour s'adapter sur les platines rénovation, pour des débits cuisine.



ALIZÉ Rénovation Sanitaires autoréglables
Réalisées en polystyrène blanc, ces platines permettent d'obturer les orifices existants tout en intégrant un module de régulation 15 ou 30 m³/h.
Se fixent à l'aide d'étriers à l'intérieur de la réservation.

1. Grille amovible déclinable en plusieurs couleurs
2. Module de régulation
3. Platine rénovation avec joint mousse
4. Etriers de fixation

Les platines ALIZE RENOVATION 15 et 30 m³/h sont proposées avec un module autoréglable intégré, placé en position verticale.

Renvoi d'angle

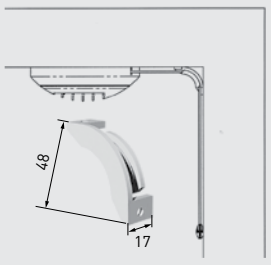

Accessoires


Bouton poussoir


Manchon placo hygro 3 griffes avec joint Ø125 mm - L. 100 mm


Manchette plastique avec joint Ø125 mm - L. 50 mm


Manchette plastique Ø125 mm - L. 50 mm


Renvoi d'angle



ALIZÉ VISION - ALIZÉ HYGRO VISION



ALIZÉ TEMPO - ALIZÉ HYGRO TEMPO

ALIZÉ HYGRO HABITAT

Application
- Habitat collectif:
  - ALIZE HYGRO TEMPO: cuisine
  - ALIZE VISION/TEMPO: wc
  - ALIZE-HYGRO / HYGRO VISION / HYGRO TEMPO: salle de bains, salle de bains avec wc
- Installation en position murale ou en plafond.
- Neuf ou rénovation.
- Plage d'utilisation: entre 80 et 160 Pa.

Description
- Cf. tableau de configuration des systèmes de VMC.
- Matériau: polystyrène choc blanc (RAL 9016).
- Régulateur de débit incorporé.
- Grille amovible permettant l'accès aux piles.
- Utilisation du transformateur TRAFO 230/24VAC ou 12+12VAC possible avec toutes les bouches hygroréglables électriques ALIZÉ 12V. Raccordement jusqu'à 4 bouches possibles.

Gamme
- ALIZÉ VISION: WC
  - Raccordement Ø125 - Ø100.
  - 3 types de commande: à piles (2x1,5V), électrique 230 V mono (classe II), et électrique 12 VAC (classe II).
  - 1 débit: 5/30 m^3/h.
  - Débit maximum commandé par détection de présence.
  - Temporisation 30 min.
  - Témoin sonore d'usure des piles (pour la version à piles 2x1,5V).
- ALIZÉ TEMPO: WC
  - Raccordement Ø125 - Ø100.
  - 2 types de commande: à cordon ou électrique 230V.
  - 1 débit: 5/30 m^3/h.
  - Débit maximum obtenu manuellement (cordon) ou commandé par bouton poussoir à ouverture (230V).
  - Temporisation 30 min.
- ALIZÉ HYGRO: salles de bains
  - Raccordement Ø125 - Ø100.
  - 4 débits: 5/40, 10/40, 10/45, 15/45 m^3/h.
- ALIZÉ HYGRO VISION: salles de bains avec WC
  - Raccordement Ø125 - Ø100.
  - 3 type de commande: à piles (2x1,5V), électrique 230 V mono (classe II), et électrique 12 VAC (classe II).
  - 5 débits: 5/40/30, 10/40/40, 10/45/45, 15/45/40, 15/45/45 m^3/h.
  - Débit maxi obtenu par détection de présence.
  - Temporisation 30 min.
  - Témoin sonore d'usure des piles (pour la version à piles 2x1,5V).
- ALIZÉ HYGRO TEMPO: salles de bains avec WC
  - Raccordement Ø125 - Ø100.
  - 1 type de commande: à cordon.
  - 5 débits: 5/40/30, 10/40/40, 10/45/45, 15/45/40, 15/45/45 m^3/h.
  - Débit maximum obtenu manuellement (cordon).
  - Temporisation 30 minutes.
- ALIZÉ HYGRO TEMPO: cuisines
  - Raccordement Ø125 - Ø100.
  - 4 types de commande: cordon, à piles (2x1,5V), électrique 230 V mono (classe II) et électrique 12 VAC (classe II).
  - 6 débits: 10/40/75, 10/40/90, 10/45/105, 10/45/120, 10/45/135, 15/45/135 m^3/h.
  - Temporisation 30 min.
  - Témoin sonore d'usure des piles (pour la version à piles 2x1,5V).
  - Débit maxi obtenu manuellement (cordon), commandé par un bouton poussoir à fermeture (version piles) ou à ouverture (électrique 230V ou 12V).

Mise en oeuvre
- Mural: par simple emboîtement dans le conduit ou sur une manchette Ø125 mm.
- Plafond: par simple emboîtement sur un manchon placo 3 griffes Ø125 mm.
- Pour les bouches à cordon, utilisez les renvois d'angle (montage plafond).
- ALIZÉ Vision et Hygro:
  - Mural: la lentille de détection doit se situer en partie basse de la bouche.
  - Plafond: elle doit être orientée vers le centre de la pièce.

PRODUITS

Bouches Cuisines

Désignation
ALIZÉ HYGRO TEMPO à cordon 10/40/75 HCC01
ALIZÉ HYGRO TEMPO à cordon 10/40/90 HCC02
ALIZÉ HYGRO TEMPO à cordon 10/45/105 HCC03
ALIZÉ HYGRO TEMPO à cordon 10/45/120 HCC04
ALIZÉ HYGRO TEMPO à cordon 10/45/135 HCC05
ALIZÉ HYGRO TEMPO à cordon 15/45/135 HCC06
ALIZÉ HYGRO TEMPO à piles (3 V) 10/40/75 HCP01
ALIZÉ HYGRO TEMPO à piles (3 V) 10/40/90 HCP02
ALIZÉ HYGRO TEMPO à piles (3 V) 10/45/105 HCP03
ALIZÉ HYGRO TEMPO à piles (3 V) 10/45/120 HCP04
ALIZÉ HYGRO TEMPO à piles (3 V) 10/45/135 HCP05
ALIZÉ HYGRO TEMPO à piles (3 V) 15/45/135 HCP06
ALIZÉ HYGRO TEMPO 12 V 10/40/75 HCBT01
ALIZÉ HYGRO TEMPO 12 V 10/40/90 HCBT02
ALIZÉ HYGRO TEMPO 12 V 10/45/105 HCBT03
ALIZÉ HYGRO TEMPO 12 V 10/45/120 HCBT04
ALIZÉ HYGRO TEMPO 12 V 10/45/135 HCBT05
ALIZÉ HYGRO TEMPO 12 V 15/45/135 HCBT06
ALIZÉ HYGRO TEMPO élec (230 V) 10/40/75 HCE01
ALIZÉ HYGRO TEMPO élec (230 V) 10/40/90 HCE02
ALIZÉ HYGRO TEMPO élec (230 V) 10/45/105 HCE03
ALIZÉ HYGRO TEMPO élec (230 V) 10/45/120 HCE04
ALIZÉ HYGRO TEMPO élec (230 V) 10/45/135 HCE05
ALIZÉ HYGRO TEMPO élec (230 V) 15/45/135 HCE06

Accessoires

Désignation
Mousse acoustique ALIZÉ HYGRO + pièce maintien
Anneau acoustique ALIZÉ HYGRO
Renvoi d'angle pour bouches à cordon en plafond
Sachet de 4 piles 1,5 Volts LR6
Bouton pourssoir à ouverture/fermeture cde élec (230 V ou piles)
Télécommande pour bouches 12 V et 230 V
Manchette plastique Ø 125, L. 50 mm
Manchette plastique Ø 125, L. 65 mm à joint
Manchon placo 3 griffes Ø 125, L. 100 mm
Manchon placo 3 griffes Ø 125/80, L. 100 mm
Manchon plastique traversée de dalle Ø 125, L. 275 mm
Manchon plastique traversée dalle Ø 125/80, L. 275 mm

Bouches Sanitaires

Désignation
ALIZÉ HYGRO 5/40 HB01
ALIZÉ HYGRO 10/40 HB02
ALIZÉ HYGRO 10/45 HB03
ALIZÉ HYGRO 15/45 HB04
ALIZÉ HYGRO TEMPO à cordon 5/40/30 HTC01
ALIZÉ HYGRO TEMPO à cordon 10/40/40 HTC02
ALIZÉ HYGRO TEMPO à cordon 10/45/45 HTC03
ALIZÉ HYGRO TEMPO à cordon 15/45/40 HTC04
ALIZÉ HYGRO TEMPO à cordon 15/45/45 HTC05
ALIZÉ HYGRO VISION à piles (3V) 5/40/30 HVP01
ALIZÉ HYGRO VISION à piles (3V) 10/40/40 HVP02
ALIZÉ HYGRO VISION à piles (3V) 10/45/45 HVP03
ALIZÉ HYGRO VISION à piles (3V) 15/45/40 HVP04
ALIZÉ HYGRO VISION à piles (3V) 15/45/45 HVP05
ALIZÉ HYGRO VISION 12 V 5/40/30 HVBT01
ALIZÉ HYGRO VISION 12 V 10/40/40 HVBT02
ALIZÉ HYGRO VISION 12 V 10/45/45 HVBT03
ALIZÉ HYGRO VISION 12 V 15/45/40 HVBT04
ALIZÉ HYGRO VISION 12 V 15/45/45 HVBT05
ALIZÉ HYGRO VISION élec (230 V) 5/40/30 HVE01
ALIZÉ HYGRO VISION élec (230 V) 10/40/40 HVE02
ALIZÉ HYGRO VISION élec (230 V) 10/45/45 HVE03
ALIZÉ HYGRO VISION élec (230 V) 15/45/40 HVE04
ALIZÉ HYGRO VISION élec (230 V) 15/45/45 HVE05
ALIZÉ TEMPO à cordon 5/30 TWC
ALIZÉ TEMPO élec (230 V) 5/30 TWE
ALIZÉ VISION à piles (3 V) 5/30 TWVP
ALIZÉ VISION 12 V 5/30 TWBT
ALIZÉ VISION élec 230 V 5/30 TWVE

ALIZÉ HYGRO / TEMPO

Les bouches d'extraction hygroréglables ou temporisées ALIZÉ HYGRO, TEMPO ou VISION rentrent dans le cadre des Avis Techniques des systèmes de ventilation hygroréglable ALIZÉ 2018 pour logements collectifs et pour maisons individuelles. Ces systèmes permettent d'assurer une modulation des débits d'air extraits en fonction de l'humidité relative des pièces de service ainsi que la gestion temporelle des débits complémentaires d'extraction.

PRÉSENTATION

ALIZÉ HYGRO
HCE, HCBT ou HCP



Les bouches cuisine assurent un débit modulé suivant l'humidité relative ambiante de la pièce et un débit complémentaire temporisé (30 minutes) dont l'ouverture est commandée par l'usager.
Cette bouche se décline en 4 modèles pour chaque débit.
Modèle avec ouverture du débit complémentaire commandée:
- mécaniquement par cordon: ALIZÉ HYGRO (HCC)
- électriquement par bouton poussoir (ou télécommande sur bouche 12 V et 230 V:
  - 3V: ALIZÉ HYGRO à piles (HCP)
  - 12 V (AC/DC): ALIZÉ HYGRO 12V (HCBT)
  - 230 V: ALIZÉ HYGRO élec (HCE)

ALIZÉ HYGRO
HB



ALIZÉ HYGRO
VISION HVP, HVBT ou HTE



Les bouches salle de bains assurent selon la configuration:
Un débit modulé suivant l'humidité relative ambiante de la pièce:
- bouche ALIZÉ HYGRO (HB)

Dans le cas des SdB et WC communs, un débit modulé suivant l'humidité relative ambiante de la pièce et un débit complémentaire temporisé (30 minutes) dont l'ouverture est commandée:
- mécaniquement par cordon: ALIZÉ HYGRO TEMPO (HTC)
- électriquement par détection de présence
  - 3 V (piles): ALIZÉ HYGRO VISION à piles (HVP)
  - 12 V (AC/DC): ALIZÉ HYGRO VISION 12V (HVBT)
  - 230 V: ALIZÉ HYGRO VISION élec (HVE)

ALIZÉ VISION
TWVP, TWVBT ou TWVE



ALIZÉ TEMPO
TWE



Les bouches WC assurent un débit permanent de 5 m³/h et un débit complémentaire de 30 m³/h temporisé (30 minutes) commandé par l'usager.
Cette bouche se décline en 5 modèles.
Modèle avec ouverture du débit complémentaire commandée:
- mécaniquement par cordon: ALIZÉ TEMPO (TWC)
- électriquement par bouton poussoir:
  - 230 V: TEMPO élec (TWE)
- électriquement par détection de présence
  - 3 V (piles): ALIZÉ VISION à piles (TWVP)
  - 12 V (AC/DC): ALIZÉ VISION 12V (TWVBT)
  - 230 V: ALIZÉ VISION élec (TWVE)

ALIZÉ
RENOVATION



En prenant certaines précautions (section et étanchéité des conduits), il est possible d'utiliser les conduits de ventilation naturelle existants pour la VMC.
L'installation des bouches ALIZÉ sur des réservations rectangulaires en remplacement des grilles de ventilation naturelle existantes nécessite des produits spécifiques:
- Platines ALIZÉ RÉNOVATION avec étriers;
- Platine ALIZÉ RÉNOVATION 250 x 250 à visser;

Ces platines sont réalisées en polystyrène blanc, avec étriers de fixation de largeur 75 mm.

COMPOSITION

Les bouches ont un diamètre extérieur de 180 mm et une épaisseur de 50 mm.

BOUCHES CUISINE



ALIZÉ HYGRO TEMPO
à cordon



ALIZÉ HYGRO TEMPO 12 V
Alimentation 12 V (AC/AC)



ALIZÉ HYGRO TEMPO à piles
Alimentation 2 piles 1,5 V
type LR6

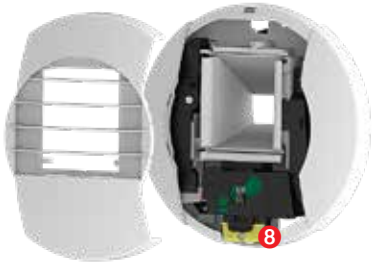

ALIZÉ HYGRO TEMPO élec
Alimentation 230 V

BOUCHES SALLE DE BAINS



ALIZÉ HYGRO TEMPO
à cordon



ALIZÉ HYGRO VISION 12 V
Alimentation 12 V (AC/AC)



ALIZÉ HYGRO VISION
Alimentation 2 piles 1,5 V
type LR6



ALIZÉ HYGRO VISION 230 V
Alimentation 230 V



ALIZÉ HYGRO

BOUCHES WC



ALIZÉ TEMPO
à cordon



ALIZÉ VISION 12 V
Alimentation 12 V (AC/AC)



ALIZÉ VISION
Alimentation 2 piles 1,5 V
type LR6



ALIZÉ TEMPO élec
Alimentation 230 V

1. Grille amovible
2. Ensemble capot + platine support avec manchette et joint à lèvre
3. Organe de commande hygroréglable
4. Canal de passage d'air avec 1 ou 2 volets
5. Bornier d'alimentation 12 V
6. Bornier de l'interrupteur
7. Boîtier de connexion des piles
8. Boîtier de connexion électrique 230 V

MISE EN OE UVRE

Montage mural

En position murale, les bouches sont montées par simple emboîtement sur un conduit Ø 125 mm souple ou rigide ou sur une manchette Ø 125 mm à sceller. Le joint à lèvre assure le maintien et l'étanchéité.

Montage plafond

En plafond, la mise en oeuvre peut être réalisée en utilisant un manchon placo 3 griffes ou un manchon de traversée de dalle Ø 125 mm pour les bouches cuisines et Ø 125/80 pour les bouches sanitaires.

Le montage en plafond nécessite d'utiliser une pièce de renvoi d'angle permettant le guidage du cordon des bouches concernées.

Manchon placo 3 griffes Ø 125



Manchon placo 3 griffes Ø 125/80



Pièce de renvoi d'angle

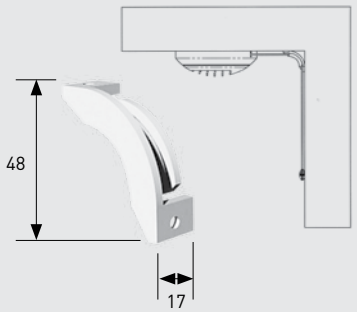

Manchons traversée de dalle Ø 125 lg. 275 mm, Ø 125/80 lg. 300 mm

ALIZÉ HYGRO, HYGRO TEMPO et TEMPO

Principe: le débit complémentaire des bouches HYGRO TEMPO et TEMPO (en cuisine, SdB/WC et WC) est commandé par un cordon.

Il est conseillé de fixer par vis la bouche sur le mur en utilisant les trous dans la platine support prévus à cet effet (le démontage de la bouche n'étant pas nécessaire pour les opérations courantes d'entretien).

ALIZÉ HYGRO TEMPO, TEMPO, HYGRO VISION et VISION élec 230V

Principe: la bouche est alimentée par un câble 2 fils (2 x 1,5 mm²) à encastrer débouchant à l'arrière de la platine support (schéma ci-contre).
Le débit complémentaire des bouches HYGRO et TEMPO est commandé soit par une télécommande infrarouge (bouches cuisine), soit par un bouton poussoir à ouverture. Dans ce dernier cas, le bouton est branché sur le circuit d'alimentation de la bouche.
Une impulsion sur le bouton poussoir crée une coupure d'alimentation qui enclenche l'ouverture de la bouche au débit maximum d'extraction.
A la première mise sous tension, la bouche passe au débit maximum d'extraction temporisé, sauf pour les modèles à détection de présence VISION et HYGRO VISION qui font 2 cycles espacés d'environ 40 secondes.
Sur ces dernières, la détection se fait après environ 40 secondes.
L'alimentation 230 V~ de la bouche doit comporter un dispositif de protection adapté et repéré au tableau électrique afin de pouvoir procéder aux interventions sur la bouche. Appareil électrique de classe II.
Avant toute intervention sur la bouche, il est impératif de couper l'alimentation au tableau électrique (la minuterie étant en permanence sous tension).
Après avoir retiré la grille ❶, retirer le capot vissé du boîtier de connexion ❽. Les fils sont passés par le passage de câble aménagé sur l'arrière de la platine support et raccordés sur le bornier de connexion.
La platine support de la bouche doit être impérativement vissée sur le mur.

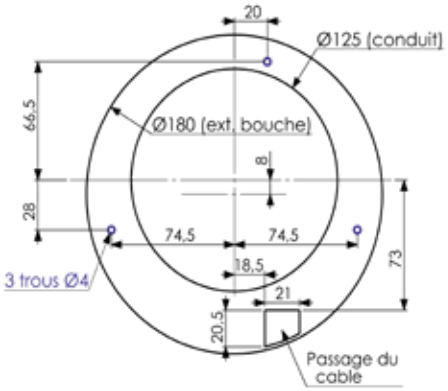

ALIZÉ HYGRO TEMPO et TEMPO élec 230V

Câblage

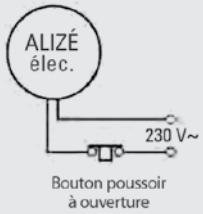

La bouche est alimentée en 230 V~.
Le débit maxi temporisé est commandé soit par un bouton poussoir à ouverture soit par télécommande.

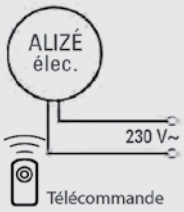

L'alimentation est faite par l'intermédiaire du va et vient qui alimente l'éclairage. La bouche passe au débit maxi après l'extinction de l'éclairage. Pour installation en WC uniquement.

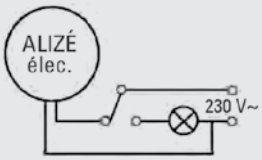

ALIZÉ HIGRO TEMPO, VISION et HIGRO VISION à piles

La bouche est alimentée par 2 piles 1,5 V type LR6.
Insérer les 2 piles dans le boîtier de connexion des piles ❼ en respectant les polarités indiquées après avoir retiré la grille ❶.
Les bouches HYGRO TEMPO sont raccordées au bouton poussoir à fermeture par un câble 2 fils à encastrer débouchant à l'arrière de la platine support (voir schéma platine page ci-contre). Connexion des fils sur le bornier ❻. Une impulsion sur le bouton poussoir crée un contact qui enclenche l'ouverture de la bouche au débit maximum d'extraction.
Les bouches à détection de présence VISION et HYGRO VISION ne nécessitent aucun câblage.
A la première mise sous tension, la bouche doit faire un cycle ouverture/fermeture, sauf pour les bouches à détection de présence VISION et HYGRO VISION qui font 2 cycles espacés d'environ 40 secondes. Sur ces dernières, la détection se fait après environ 40 secondes.
Les piles doivent être changées lorsque la bouche emet une série de 5 bips à l'ouverture du volet: Retirer la grille ❶ pour avoir accés au boîtier piles.

Il est conseillé de fixer par vis la platine support de la bouche sur le mur en utilisant les trous prévus à cet effet (le démontage de la bouche n'étant pas nécessaire pour les opérations courantes d'entretien).
Préconisations bouches à détection de présence (HYGRO VISION et VISION): En montage mural, la lentille doit se situer en partie basse de la bouche. En montage plafond, la lentille de détection doit être orientée vers le centre de la pièce.

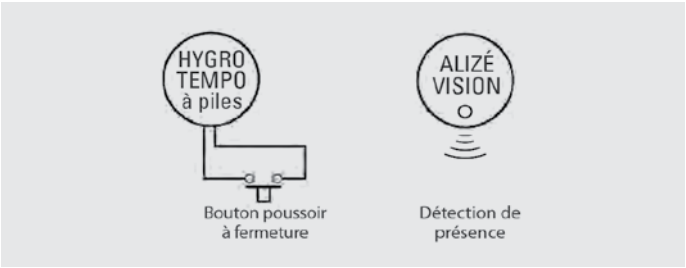

ALIZÉ HYGRO TEMPO, VISION et HYGRO VISION 12V

Principe: la bouche est alimentée par un câble 2 fils (2 x 1,5 mm²) à encastrer débouchant à l'arrière de la platine support (voir schéma page ci-contre). Prévoir un transformateur 12 V(AC/DC), 1 A, au tableau électrique.
Le débit complémentaire des bouches HYGRO et TEMPO est commandé soit par une télécommande infrarouge (bouches cuisine) soit par un bouton poussoir à ouverture. Dans ce dernier cas, le bouton est branché sur le circuit d'alimentation de la bouche.
Après avoir retiré la grille ❶, les fils sont passés par le passage de câble et raccordés sur le bornier d'alimentation ❺.
Une impulsion sur le bouton poussoir crée une coupure d'alimentation qui enclenche l'ouverture de la bouche au débit maximum d'extraction.
A la première mise sous tension, la bouche passe au débit maximum d'extraction temporisé, sauf pour les modèles à détection de présence VISION et HYGRO VISION qui font 2 cycles espacés d'environ 40 secondes. Sur ces dernières, la détection se fait après environ 40 secondes.

Il est conseillé de fixer par vis la bouche sur le mur en utilisant les trous dans la platine support prévus à cet effet (le démontage de la bouche n'étant pas nécessaire pour les opérations courantes d'entretien).
Préconisations bouches à détection de présence (HYGRO VISION et VISION): En montage mural, la lentille doit se situer en partie basse de la bouche. En montage plafond, la lentille de détection doit être orientée vers le centre de la pièce.

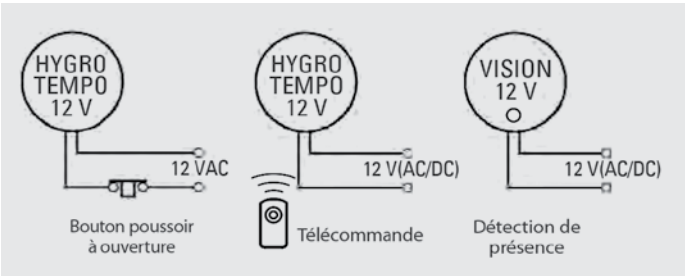

ALIZÉ RENOVATION

La platine rénovation s'installe une fois les travaux de peinture terminés sur des réservations rectangulaires de dimensions 80 x 170 à 110 x 245 mm. Pour des réservations de dimensions supérieures, il est nécessaire de prévoir des étriers de fixation plus grands (à préciser à la commande).
Plaquer la platine contre le mur en faisant pénétrer les griffes de fixation à l'intérieur de la réservation. Bloquer les vis avec modération.
L'étanchéité est assurée par un joint mousse collé sur la platine.

Composition:
❶ Bouche ALIZE HYGRO rénovation
❷ Platine rénovation avec joint mousse
❸ Etriers de fixation

Pour des dimensions de réservation supérieures à 110 mm de large, il est nécessaire de prévoir des étriers de fixation plus grands (à préciser à la commande).

La bouche ALIZE HYGRO ou TEMPO rénovation peut se monter sur une manchette Ø 99, 102, 110, 116, 120 et 125 mm.

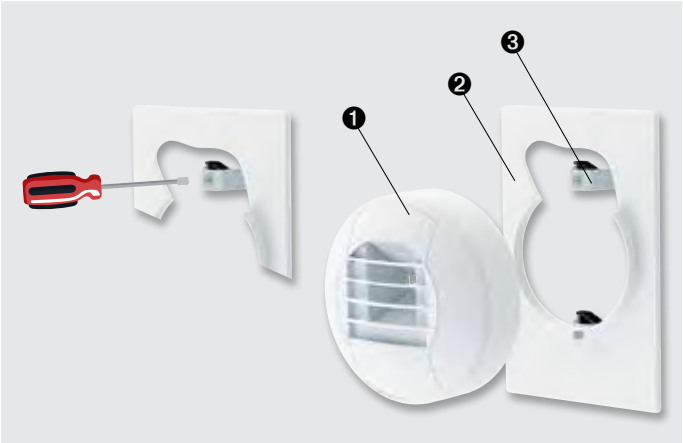

ACCESSOIRES



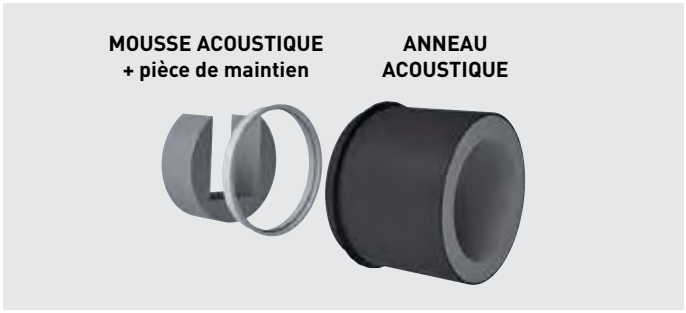

Bouton poussoir à ouverture/fermeture
Bouton poussoir pour la commande du débit complémentaire des bouches ALIZÉ HYGRO TEMPO ou ALIZÉ TEMPO, raccordement sur les bouches électriques 3 V (à piles), 12 V ou 230 V.

Télécommande
Télécommande infrarouge pour la commande du débit complémentaire des bouches cuisine ALIZÉ HYGRO TEMPO Elec 230 V (modèle HCE) ou 12 V (modèle HCBT).

Sachet de 4 piles
Piles 1,5 V type LR6.

Les éléments suivants permettent d'améliorer l'isolement acoustique Dn,e,w et donc de répondre à l'ensemble des exigences acoustiques.

Mousse acoustique ALIZÉ HYGRO + pièce de maintien
Pour bouches sanitaires. Mousse de mélamine qui s'emboîte derrière la bouche sanitaire avec la pièce de maintien plastique.

Anneau acoustique ALIZÉ HYGRO
Pour bouches cuisines. Fourreau plastique avec joint et mousse acoustique. Il s'emboîte dans le conduit, juste derrière la bouche cuisine.

ENTRETIEN

Les bouches ALIZÉ HYGRO, ALIZÉ HYGRO TEMPO, ALIZÉ HYGRO VISION, ALIZÉ TEMPO ou ALIZÉ VISION nécessitent un entretien régulier (au moins 2 fois par an) afin de conserver leur efficacité. Avant toute intervention sur la bouche électrique 230 V ou 12 V, il est impératif de couper l'alimentation au tableau électrique.

La bouche ne doit pas être retirée du conduit pour procéder à l'entretien.
Sur la bouche 230 V, le boîtier de connexion ❺ ne peut être démonté que par un professionnel.

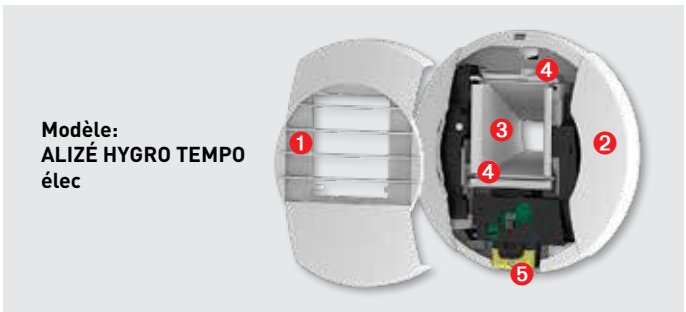

Procédure d'entretien
- Déboîter la grille ❶ de la bouche ❷ et retirer le canal ❸ sans déboîter le ou les volets.
- Nettoyer la grille ❶ et le canal ❸ à l'eau savonneuse et rincer.
- Remonter le canal ❸ en prenant soin de bien positionner les axes des volets ❹ dans les fourchettes des actionneurs (un seul volet pour les bouches WC et SdB).
- Remonter la grille sur la bouche.

COURBES CARACTERISTIQUES

Hygroaérauliques (sous 80 Pa)

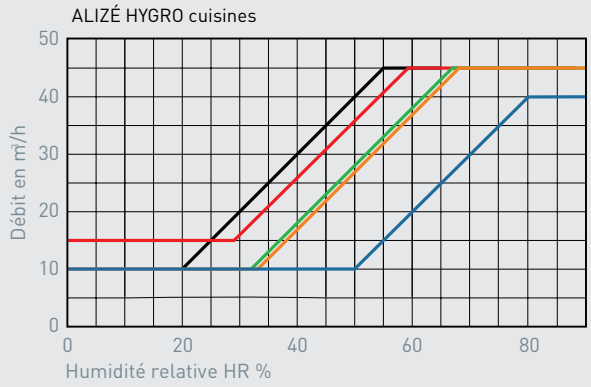

10/45/135 15/45/135 10/45/105
10/45/120 10/40/90 10/40/75

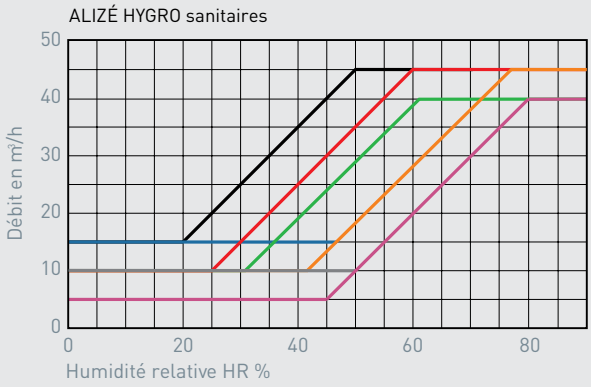

15/45/40 15/45 10/45 10/40/40 10/45/45
15/45/45 5/40/30 5/40 10/40

Aérauliques

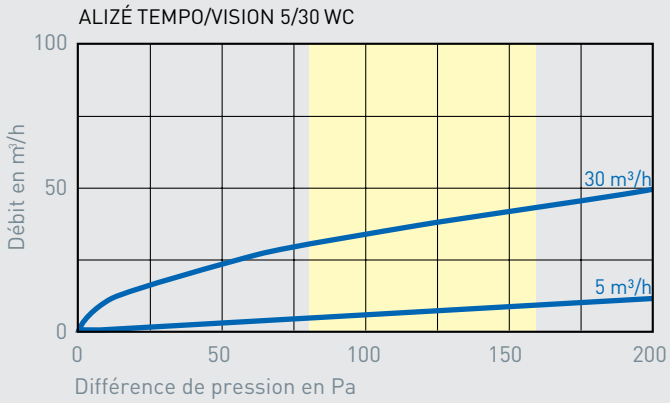

CARACTERISTIQUES ACOUSTIQUES

ALIZÉ	Lw en dB (A)			Dn,e,w (C) en dB	
	100 Pa	136 Pa	160 Pa		*
HYGRO 10/40/90 m³/h	31	35	37	55	59[1]
HYGRO 15/45/135 m³/h	31	35	37	55	58[1]
HYGRO 10/40 m³/h	28	35	37	56	60[2]
HYGRO 15/45 m³/h	28	35	37	56	60[2]
TEMPO/VISION 5/30 m³/h	28	35	37	56	60[2]

* Bouches équipées: (1) d'un anneau acoustique, (2) d'une mousse acoustique
Les valeurs en bleu sont certifiées.

La mousse ou l'anneau acoustique permettent d'améliorer l'isolement acoustique respectivement des bouches sanitaires ou des bouches cuisine.

CARACTERISTIQUES - COMMANDES

Alimentation minuterie		Piles (2 x 1,5 V)		12 V			230 V		
Commande	Cordon	Bouton poussoir	Détection de présence	Bouton poussoir	Télécom-mande	Détection de présence	Bouton poussoir	Télécom-mande	Détection de présence
ALIZÉ HYGRO TEMPO Cuisine	HCC	HCP		HCBT	HCBT		HCE	HCE	
ALIZÉ HYGRO TEMPO SdB/WC	HTC								
ALIZÉ HYGRO VISION SdB/WC			HVP			HVBT			HVE
ALIZÉ TEMPO WC	TWC						TWE		
ALIZÉ VISION WC			TWVP			TWVBT			TWVE

Accessoires pour ALIZÉ HYGRO HABITAT

Accessoires de montage



Manchon placo hygro
3 griffes avec joint
Ø125 mm - L. 100 mm



Renvoi d'angle



Manchon placo hygro
3 griffes avec joint
Ø125/80 mm - L. 100 mm



Manchette plastique
avec joint
Ø125 mm - L. 65 mm



Manchette plastique
Ø125 mm - L. 50 mm



Anneau acoustique
(cuisine)



Télécommande
infrarouge (pour
ALIZÉ HYGRO TEMPO
cuisine 12V et éléc)



Mousse acoustique
+ pièce de maintien
(sanitaire)

Accessoires électriques



Bouton poussoir



TRAFO
Transformateur de
tension 230/24V ou
12+12VAC

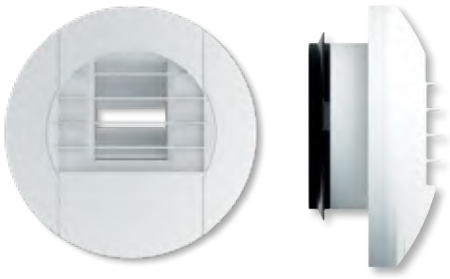

ALIZÉ HYGRO - ALIZÉ HYGRO TEMPO



ALIZÉ TEMPO VISION - ALIZÉ HYGRO TEMPO VISION

ALIZÉ HYGRO TERTIAIRE

Application
- Installation en position murale ou au plafond.
- Extraction.
- Plage d'utilisation: entre 80 et 160 Pa.

Description
- Matériau: Polystyrène choc blanc RAL 9016.
- Régulateur de débit incorporé.
- Grille amovible permettant l'accès aux piles.
- Utilisation du transformateur TRAFO 230/24VAC ou 12+12VAC possible avec toutes les bouches hygroréglables électriques ALIZE 12V. Raccordement jusqu'à 4 bouches possibles.

Gamme
- ALIZE HYGRO: salle de bains
  - Raccordement Ø125 - Ø100.
- ALIZE HYGRO TEMPO 230V: Cuisine
  - Raccordement Ø125 - Ø100.
  - Alimentation mono 230V / Classe II.
  - Temporisation 30 min.
- ALIZE TEMPO: WC
  - Raccordement Ø125 - Ø100.
  - Alimentation mono 230V / Classe II (ALIZE TEMPO Elec).
  - Temporisation 30 min.
- ALIZE TEMPO VISION à piles ou 12V: WC
  - Raccordement Ø125 - Ø100.
  - Alimentation à piles ou 12 VAC / Classe II.
  - Temporisation 30 min.
- ALIZE HYGRO TEMPO VISION à piles ou 12V: Salle de bains
  - Raccordement Ø125 - Ø100).
  - Alimentation à piles ou 12 VAC / Classe II.
  - Temporisation 30 min.

Mise en oeuvre
- Montage par simple emboîtement sur un cadre ou directement sur conduit rigide.
- Le joint polyuréthane assure le maintien et l'étanchéité.
- Pour la bouche ALIZE TEMPO 15/30 à cordon, utilisez les renvois d'angle (montage plafond).

PRODUITS

Bouches ALIZÉ HYGRO

Désignation
ALIZÉ HYGRO 10/50
ALIZÉ HYGRO 10/60
ALIZÉ HYGRO 10/75
ALIZÉ HYGRO 15/75
ALIZÉ HYGRO 15/100
ALIZÉ HYGRO 60/150
Bouches pour chambres d'hotel (Avis Technique n°14/14-2057)
ALIZÉ HYGRO 15/50
ALIZÉ HYGRO 20/60
ALIZÉ HYGRO 20/70

Bouches ALIZÉ TEMPO ELEC & ELEC

Désignation
ALIZÉ TEMPO ELEC (230 V) 5/30
ALIZÉ TEMPO ELEC (230 V) 15/30
ALIZÉ TEMPO ELEC (230 V) 10/60
ALIZÉ TEMPO ELEC (230 V) 10/100
ALIZÉ TEMPO ELEC (230 V) 10/150
ALIZÉ ELEC sans tempo (230 V) 15/30
ALIZÉ ELEC sans tempo (230 V) 10/60
ALIZÉ ELEC sans tempo (230 V) 10/100
ALIZÉ ELEC sans tempo (230 V) 10/150

Accessoires

Désignation
Renvoi d'angle pour bouches à cordon en plafond
Sachet de 4 piles 1,5 Volts LR6
Bouton pourssoir à ouverture/fermeture cde élec (230 V ou piles)
Manchette plastique Ø 125, L. 50 mm
Manchette plastique Ø 125, L. 65 mm à joint
Manchon placo 3 griffes Ø 125, L. 100 mm (avec joint de maintien de la gaine)
Manchon placo 3 griffes Ø 125/80, L. 100 mm (avec joint de maintien de la gaine)
Manchon plastique de traversée de dalle Ø 125, L. 275 mm (avec joint de maintien de la gaine)
Manchon plastique traversée de dalle Ø 125/80 L. 275 mm (avec joint de maintien de la gaine)

Bouches ALIZÉ HYGRO ELEC & TEMPO ELEC

Désignation
ALIZÉ HYGRO TEMPO ELEC (230 V) 5/50/50
ALIZÉ HYGRO TEMPO ELEC (230 V) 15/50/50
ALIZÉ HYGRO TEMPO ELEC (230 V) 5/40/75
ALIZÉ HYGRO TEMPO ELEC (230 V) 5/40/100
ALIZÉ HYGRO TEMPO ELEC (230 V) 10/45/150
ALIZÉ HYGRO ELEC sans tempo (230 V) 5/50/50
ALIZÉ HYGRO ELEC sans tempo (230 V) 15/50/50
ALIZÉ HYGRO ELEC sans tempo (230 V) 5/40/75
ALIZÉ HYGRO ELEC sans tempo (230 V) 5/40/100
ALIZÉ HYGRO ELEC sans tempo (230 V) 10/45/150

Bouches ALIZÉ TEMPO à cordon

Désignation
ALIZÉ TEMPO à cordon 15/30

Bouches ALIZÉ TEMPO VISION & HYGRO TEMPO VISION

Désignation
ALIZÉ TEMPO VISION à piles (3 V) 10/60
ALIZÉ TEMPO VISION à piles (3 V) 15/30
ALIZÉ TEMPO VISION 12 V 10/60
ALIZÉ TEMPO VISION 12 V 15/30
ALIZÉ TEMPO VISION 230 V 10/60
ALIZÉ TEMPO VISION 230 V 15/30
ALIZÉ HYGRO TEMPO VISION à piles (3 V) 5/50/50
ALIZÉ HYGRO TEMPO VISION à piles (3 V) 15/50/50
ALIZÉ HYGRO TEMPO VISION 12 V 5/50/50
ALIZÉ HYGRO TEMPO VISION 12 V 15/50/50
ALIZÉ HYGRO TEMPO VISION 230 V 5/50/50
ALIZÉ HYGRO TEMPO VISION 230 V 15/50/50

ALIZÉ tertiaire

Les bouches d'extraction ALIZÉ avec modulation des débits pour tertiaire assurent, selon le modèle, un débit permanent modulé suivant l'humidité relative ambiante de la pièce ou un débit permanent fixe, et pour certaines, un débit complémentaire (sous 80 Pa) temporisé ou non commandé électriquement (230 V), par détection de présence (230 V, 12 V ou à piles) ou par cordon.

PRÉSENTATION

Les bouches ont un diamètre extérieur de 180 mm et une épaisseur de 50 mm.
Ces bouches se déclinent en 8 modèles.

ALIZÉ HYGRO / TEMPO / ELEC
débits jusqu'à 60 m³/h



ALIZÉ HYGRO
Débit hygrorégulé.

ALIZÉ HYGRO TEMPO ELEC
Débit de base hygrorégulé et complémentaire temporisé 30 minutes commandé par bouton poussoir. Alimentation 230 V.

ALIZÉ HYGRO ELEC
Débit de base hygrorégulé et complémentaire commandé par interrupteur. Alimentation 230 V.

ALIZÉ HYGRO / TEMPO / ELEC
débits supérieurs à 60 m³/h



ALIZÉ TEMPO ELEC
Débit de base fixe et complémentaire temporisé 30 minutes commandé par bouton poussoir. Alimentation 230 V.

ALIZÉ ELEC
Débit de base fixe et complémentaire commandé par interrupteur. Alimentation 230 V.

ALIZÉ HYGRO TEMPO
VISION ou HYGRO VISION



ALIZÉ TEMPO VISION
Débit de base fixe et complémentaire temporisé 30 minutes commandé par détection de présence. Alimentation électrique 230 V, 12 V (AC/DC) ou 3 V (piles 2 x1,5V).

ALIZÉ HYGRO TEMPO VISION
Débit de base hygrorégulé et complémentaire temporisé 30 minutes commandé par détection de présence. Alimentation électrique 230 V, 12 V (AC/DC) ou 3 V (piles 2 x1,5V).

ALIZÉ TEMPO
Débit de base fixe et complémentaire temporisé 30 minutes commandé manuellement par action sur un cordon.

COMPOSITION

Les bouches ont un diamètre extérieur de 180 mm et une épaisseur de 50 mm.

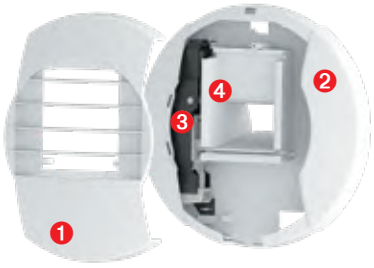

ALIZÉ HYGRO

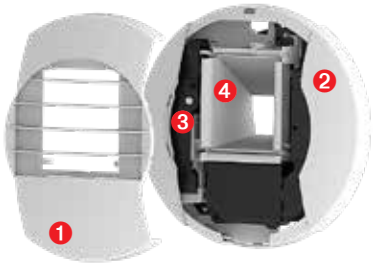

ALIZÉ HYGRO TEMPO élec
Alimentation 230 V

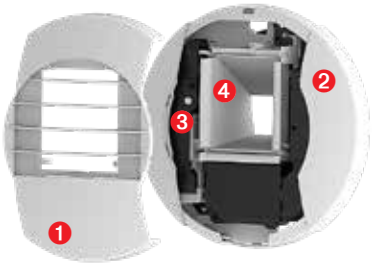

ALIZÉ HYGRO ELEC
Alimentation 230 V



ALIZÉ TEMPO
à cordon

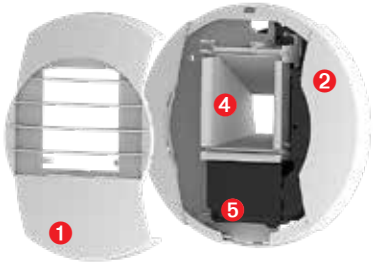

ALIZÉ TEMPO élec
Alimentation 230 V

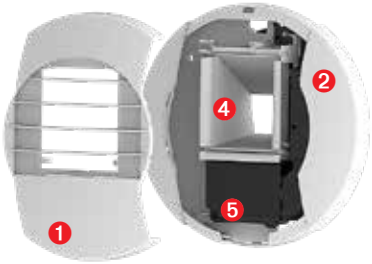

ALIZÉ ELEC
Alimentation 230 V

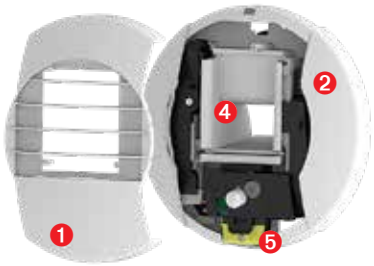

ALIZÉ HYGRO TEMPO VISION 230 V
Alimentation 230 V

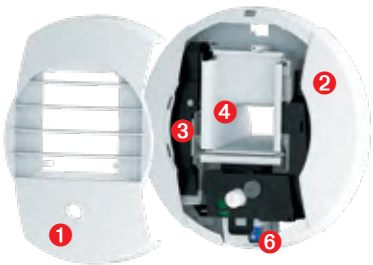

ALIZÉ HYGRO TEMPO VISION 12 V
Alimentation 12 V(AC/AC)

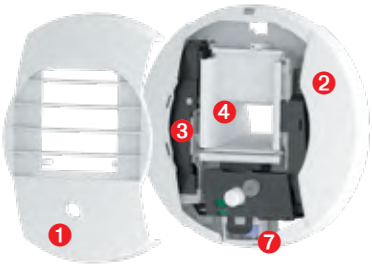

ALIZÉ VISION
Alimentation 2 piles 1,5 V
type LR6

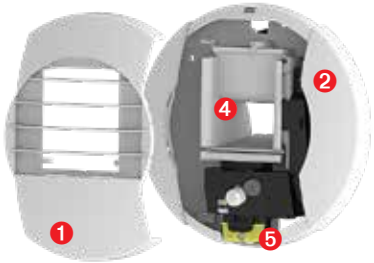

ALIZÉ TEMPO VISION 230 V
Alimentation 230 V



ALIZÉ TEMPO VISION 12 V
Alimentation 12 V(AC/AC)



ALIZÉ TEMPO VISION
Alimentation 2 piles 1,5 V
type LR6

1. Grille amovible
2. Ensemble capot + platine support avec manchette et joint à lèvre
3. Organe de commande hygroréglable
4. Canal de passage d'air avec 1 ou 2 volets
5. Boîtier de connexion électrique 230 V
6. Boîtier de connexion électrique 12 V
7. Boîtier de connexion des piles

MISE EN OE UVRE

Montage mural

En position murale, les bouches sont montées par simple emboîtement sur un conduit Ø 125 mm souple ou rigide ou sur une manchette Ø 125 mm à sceller. Le joint à lèvre assure le maintien et l'étanchéité.

Montage plafond

En plafond, la mise en oeuvre peut être réalisée en utilisant un manchon placo 3 griffes ou un manchon de traversée de dalle Ø 125 mm pour les bouches cuisines et Ø 125/80 pour les bouches sanitaires.

Le montage en plafond nécessite d'utiliser une pièce de renvoi d'angle permettant le guidage du cordon des bouches concernées.

Manchon placo 3 griffes Ø 125



Manchon placo 3 griffes Ø 125/80



Pièce de renvoi d'angle

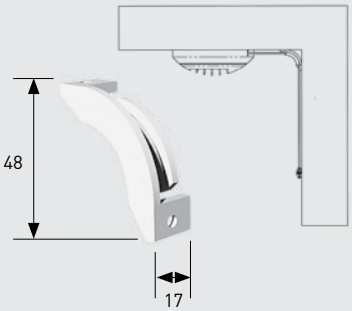

Manchons traversée de dalle Ø 125 lg. 275 mm, Ø 125/80 lg. 300 mm

ALIZÉ HYGRO

Après avoir monté la bouche dans le conduit ou la manchette, il est conseillé de fixer cette dernière par vis sur le mur en utilisant les trous dans la platine support prévus à cet effet (le démontage de la bouche n'étant pas nécessaire pour les opérations courantes d'entretien).

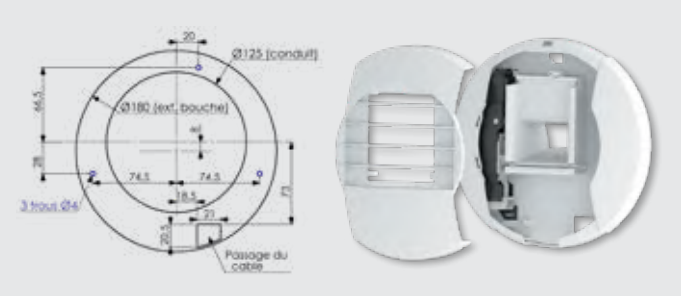

ALIZÉ ELEC ou HYGRO ELEC avec et sans TEMPO

Principe: La bouche temporisée est alimentée par l'intermédiaire d'un contact normalement fermé. Une impulsion sur celui-ci crée une coupure d'alimentation qui enclenche l'ouverture de la bouche au débit maximum d'extraction. Délai d'ouverture environ 60 secondes. La bouche non temporisée est alimentée par l'intermédiaire d'un interrupteur.
L'alimentation 230 V~ de la bouche qui s'effectue par un câble 2 fils (2 x 1,5 mm²) à encastrer débouchant à l'arrière de la platine support (schéma ci-contre) doit comporter un dispositif de protection adapté et repéré au tableau électrique afin de pouvoir procéder aux interventions sur la bouche. Appareil électrique de classe II.
Après avoir retiré la grille ❶, retirer le capot vissé du boîtier de connexion ❷. Les fils sont passés par le passage de câble aménagé sur l'arrière de la platine support et raccordés sur le bornier de connexion.
La platine support de la bouche doit être impérativement vissée sur le mur.
A la première mise sous tension, il est normal que la bouche passe au débit maximum d'extraction.
Avant toute intervention sur la bouche, il est impératif de couper l'alimentation au tableau électrique (la minuterie étant en permanence sous tension).

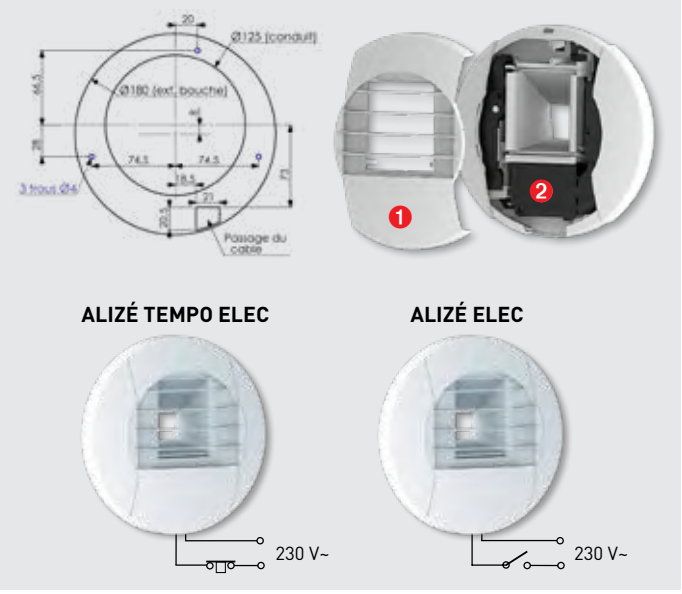

ALIZÉ HYGRO TEMPO VISION et TEMPO VISION 230 V

Principe: la bouche est alimentée par un câble 2 fils (2 x 1,5 mm²) à encastrer débouchant à l'arrière de la platine support (schéma ci-contre).
L'alimentation 230 V~ de la bouche doit comporter un dispositif de protection adapté et repéré au tableau électrique afin de pouvoir procéder aux interventions sur la bouche. Appareil électrique de classe II.
A la première mise sous tension, la bouche doit faire 2 cycles ouverture/fermeture espacés d'environ 40 secondes. La détection se fait après environ 40 secondes.
Avant toute intervention sur la bouche, il est impératif de couper l'alimentation au tableau électrique (la minuterie étant en permanence sous tension).
Après avoir retiré la grille ❶, retirer le capot vissé du boîtier de connexion ❷. Les fils sont passés par le passage de câble aménagé sur l'arrière de la platine support et raccordés sur le bornier de connexion.

La platine support de la bouche doit être impérativement vissée sur le mur.
En montage mural, la lentille doit se situer en partie basse de la bouche. En montage plafond, la lentille de détection doit être orientée vers le centre de la pièce.

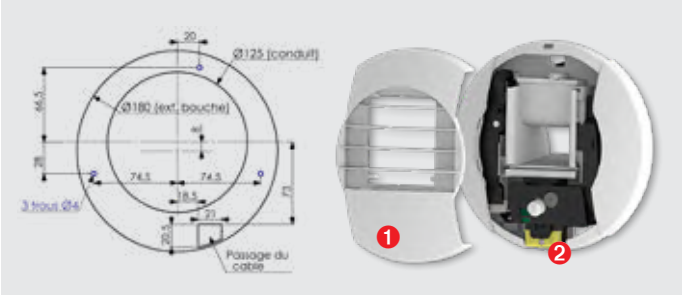

ALIZÉ HYGRO TEMPO VISION et TEMPO VSION 12V

Principe: la bouche est alimentée par un câble 2 fils (2 x 1,5 mm²) à encastrer débouchant à l'arrière de la platine support (schéma ci-contre). Prévoir un transformateur 12 V(AC/DC), 1 A, au tableau électrique.
Après avoir retiré la grille ❶, les fils sont passés par le passage de câble et raccordés sur le bornier d'alimentation ❷.
A la première mise sous tension, la bouche doit faire 2 cycles ouverture/fermeture espacés d'environ 40 secondes. La détection se fait après environ 40 secondes.
Il est conseillé de fixer par vis la bouche sur le mur en utilisant les trous dans la platine support prévus à cet effet (le démontage de la bouche n'étant pas nécessaire pour les opérations courantes d'entretien).
En montage mural, la lentille doit se situer en partie basse de la bouche. En montage plafond, la lentille de détection doit être orientée vers le centre de la pièce.

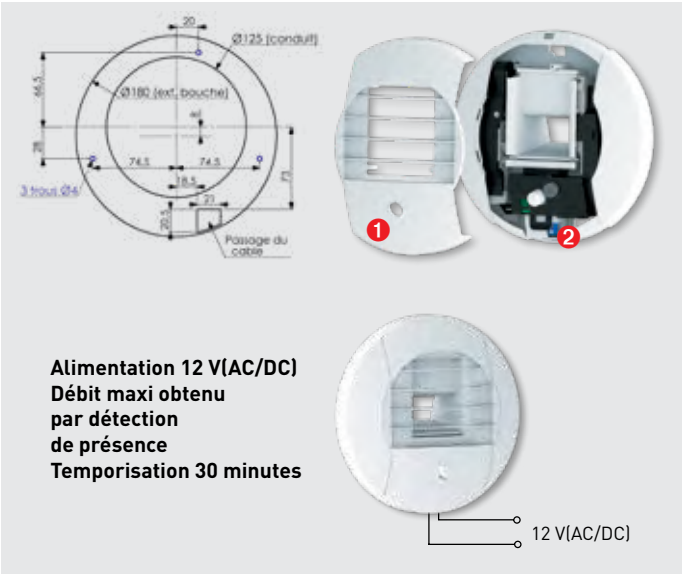

ALIZÉ HYGRO TEMPO VISION et TEMPO VISION à piles

Principe: la bouche est alimentée par 2 piles 1,5 V type LR6 (non fournies).
Insérer les 2 piles dans le boîtier de connexion des piles ❷ en respectant les polarités indiquées après avoir retiré la grille ❶.
A la première mise sous tension, la bouche doit faire 2 cycles ouverture/fermeture espacés d'environ 40 secondes. La détection se fait après environ 40 secondes.
Les piles doivent être changées lorsque la bouche emet une série de 5 bips à l'ouverture du volet: Retirer la grille ❶ pour avoir accés au boîtier piles.
Il est conseillé de fixer par vis la platine support de la bouche sur le mur en utilisant les trous prévus à cet effet (le démontage de la bouche n'étant pas nécessaire pour les opérations courantes d'entretien).
En montage mural, la lentille doit se situer en partie basse de la bouche. En montage plafond, la lentille de détection doit être orientée vers le centre de la pièce.

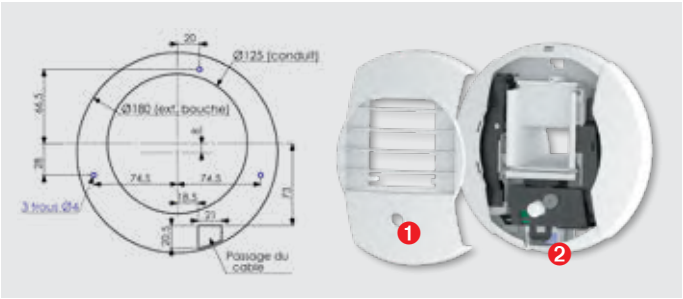

ENTRETIEN

Les bouches nécessitent un entretien régulier (au moins 2 fois par an) afin de conserver leur efficacité.
Avant toute intervention sur la bouche électrique 230 V ou 12 V, il est impératif de couper l'alimentation au tableau électrique.

Modèle:
ALIZÉ HYGRO TEMPO élec

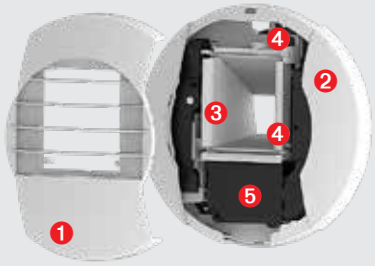

Sur la bouche en 230 V, le capot 5 ou le boîtier de connexion pour la bouche VISION, ne peut être démonté que par un professionnel. La bouche ne doit pas être retirée du conduit pour procéder à l'entretien.

Procédure d'entretien

- Déboîter la grille 1 de la bouche 2 et retirer le canal 3 sans déboîter le ou les volets.
- Nettoyer la grille 1 et le canal 3 à l'eau savonneuse et rincer.
- Remonter le canal 3 en prenant soin de bien positionner les axes des volets 4 dans les fourchettes des actionneurs (un seul volet pour les bouches de débit inférieur à 60 m³/h et pour les bouches VISION).
- Remonter la grille sur la bouche.

COURBES CARACTERISTIQUES

Hygroaérauliques (sous 80 Pa)



ALIZÉ HYGRO 10/45/150
ALIZÉ HYGRO 5/40/150

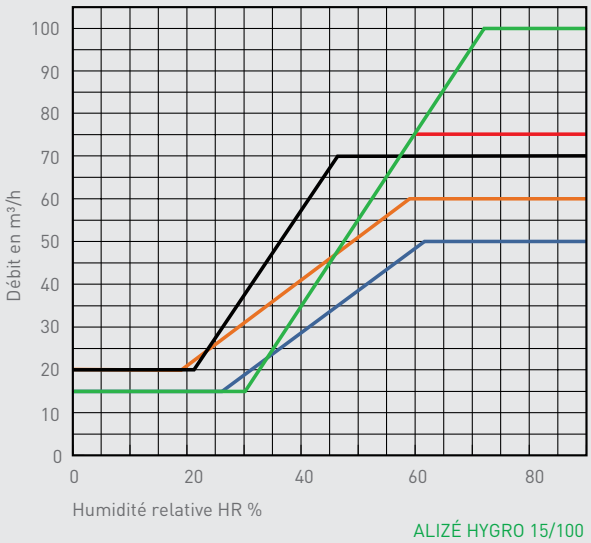

ALIZÉ HYGRO 15/100
ALIZÉ HYGRO 15/75
ALIZÉ HYGRO 20/70
ALIZÉ HYGRO 20/60
ALIZÉ HYGRO 15/50

CARACTERISTIQUES ACOUSTIQUES

ALIZÉ HYGRO	Lw en dB (A)			Dn,e,w (C) en dB	
	100 Pa	136 Pa	160 Pa		*
5/40/100 m³/h	31	35	37	56	60
10/45/150 m³/h	31	35	37	55	58

* Bouches équipées d'un anneau acoustique

Les niveaux de puissance acoustique sont donnés au débit d'extraction hygrorégulé pour une humidité relative maximale.

ALIZÉ HYGRO	Lw en dB (A)			Dn,e,w (C) en dB	
	100 Pa	136 Pa	160 Pa		*
15/50 m³/h	33	38	38	55	59(1)
20/60 m³/h	34	38	40	55	59(1)
20/70 m³/h	34	38	40	55	59(2)
15/75 m³/h	36	40	42	53	58(2)
15/100 m³/h	36	40	42	52	57(2)

* Bouches équipées: (1) d'un anneau acoustique, (2) d'une mousse acoustique

Les niveaux de puissance acoustique sont donnés au débit d'extraction hygrorégulé pour une humidité relative de 60%.

Accessoires pour ALIZÉ HYGRO TERTIAIRE

Accessoires de montage



Manchon placo hygro
3 griffes avec joint
Ø125 mm - L. 100 mm



Renvoi d'angle



Manchon placo hygro
3 griffes avec joint
Ø125/80 mm - L. 100 mm



Manchette plastique
avec joint
Ø125 mm - L. 65 mm



Manchette plastique
Ø125 mm - L. 50 mm

Accessoires électriques



Bouton poussoir



TRAFO
Transformateur de
tension 230/24V ou
12+12VAC



BOCP

Bouches d'extraction utilisées principalement en VMC pavillonnaire simple et double flux. Fabrication en polystyrène blanc. Elles peuvent s'installer au mur ou au plafond sur des parois type placo (BOCP). La manchette intègre un joint assurant la bonne fixation du conduit et l'étanchéité.

Modèle	Ø (mm)	Manchette
BOCP 80	80	AT 100 - Manchette placo 3 griffes
BOCP 125	125	AT 100 - Manchette placo 3 griffes

Modèle	A	B	D1	D2	H
BOCP 80	119	19	78	99	100
BOCP 125	169	27	122	159	100

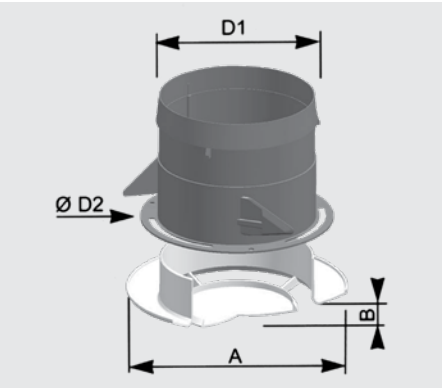



BOAP

Bouches d'extraction utilisées principalement en VMC pavillonnaire simple et double flux. Fabrication en polystyrène blanc. Elles peuvent s'installer au mur ou au plafond sur des parois type placo (BOAP). La manchette intègre un joint assurant la bonne fixation du conduit et l'étanchéité.

Modèle	Ø (mm)	Manchette	Dimension A
BOAP 80	80	Manchette placo 3 griffes	129
BOAP 125	125	Manchette placo 3 griffes	172

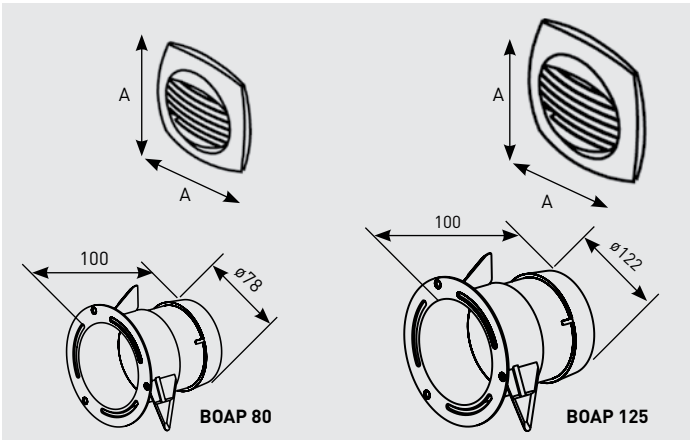



BDOP et BDO

Bouches d'extraction et d'insufflation, utilisées en VMC simple et double flux. Fabrication en polystyrène blanc. Elles peuvent s'installer au mur ou au plafond sur des parois type placo (BDOP). Leur système d'ailettes intégrées dans la bouche permet de l'utiliser en chauffage, climatisation et ventilation. La manchette intègre un joint assurant la bonne fixation du conduit et l'étanchéité. Peuvent se monter avec un régulateur dans la manchette (BDOP) ou dans dans un conduit (BDO).

Modèle	Ø (mm)	Débit* (m³/h)	Manchette
BDO 100	100	15 - 75	Montage avec joint
BDO 160	160	120 - 240	Montage avec joint
BDO 200	200	240 - 350	Montage avec joint

* Plage de débit d'extraction et d'insufflation sens flaps latéraux.

Modèle	Ø (mm)	Débit* (m³/h)	Manchette
BDOP 80	80	15 - 60	Hauteur 100 mm - Manchette placo 3 griffes
BDOP 100	100	15 - 75	Hauteur 150 mm - Manchette placo 3 griffes
BDOP 125	125	45 - 150	Hauteur 100 mm - Manchette placo 3 griffes
BDOP 160	160	120 - 240	Hauteur 150 mm - Manchette placo 3 griffes
BDOP 200	200	240 - 350	Hauteur 150 mm - Manchette placo 3 griffes

* Plage de débit d'extraction et d'insufflation sens flaps latéraux.

Direction de l'air possible

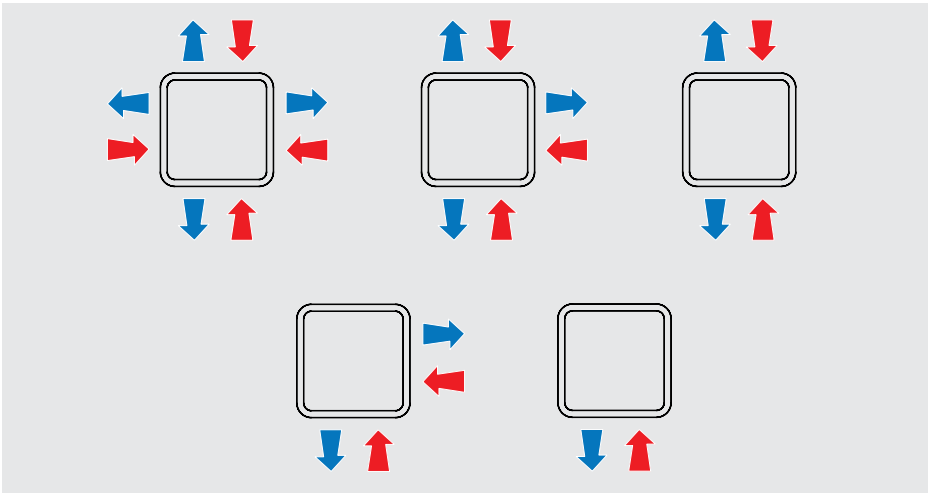

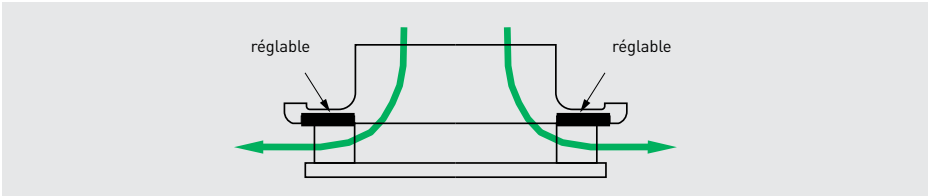

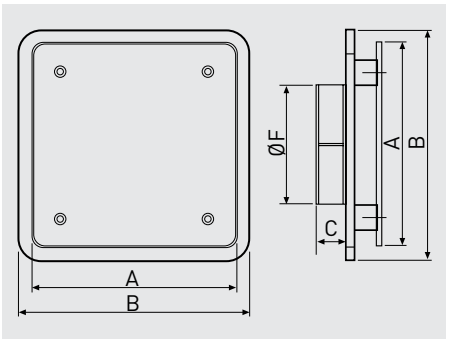

BDOP-BDO	A	B	C	ØF
80	136	151	20,0	80
100	185	205	30,0	100
125	185	205	30,0	125
160	230	250	36,8	160
200	275	300	45,8	200

* Dimensions en mm.



BOR

Bouches utilisées en logement individuel ou locaux tertiaire. Extraction et insuflaation. Fabrication polyestyrène blanc. Obturateur mobile réglage par vis centrale. Ecrou de serrage. Plage de pression: 40 à 150 Pa.
Fournies avec 3 types de manchettes:
- BORP: Bouches à manchette pour placo 3 griffes.
- BORJ: Bouches à manchette à joint.

Ø (mm)	Débit (m³/h)	Manchette placo	Manchette à joint
		Modèle	Modèle
80	10 - 85	BORP 80	BORJ 80
100	15 - 140	BORP 100	BORJ 100
125	20 - 180	BORP 125	BORJ 125
160	35 - 230	BORP 160	BORJ 160
200	65 - 340	BORP 200	BORJ 200



Bouche BOR



BORP
Manchon placo 3 griffes

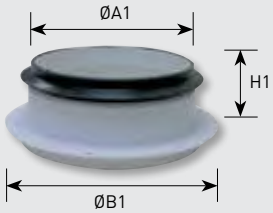

BORJ
Manchette de racordement

Modèle	Débit (m³/h)	ØD1	ØD2	ØH	ØA1	ØB1	ØH1	ØA2	ØB2	ØH2
BOR 80	10 - 85	71	115	12	77	110	38	78	99	100
BOR 100	15 - 140	80	140	13	98	129	40	89	130	100
BOR 125	20 - 180	115	166	15	120	155	43	115	155	100
BOR 160	35 - 230	130	204	17	156	195	43	148	195	100
BOR 200	65 - 340	160	242	17	195	235	43	190	235	100

Caractéristiques techniques (PV CSTB 41391 et 42562 et rapport d'essais CETIAT nº 2 5 04)

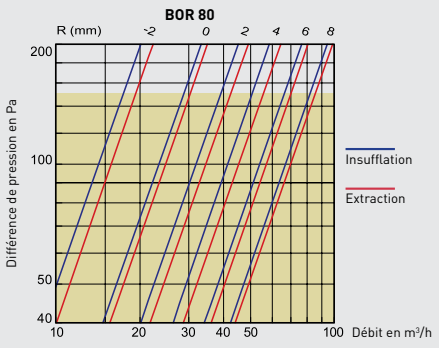

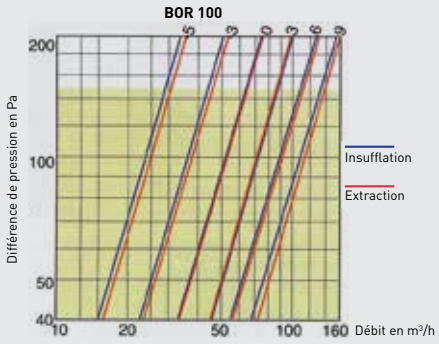

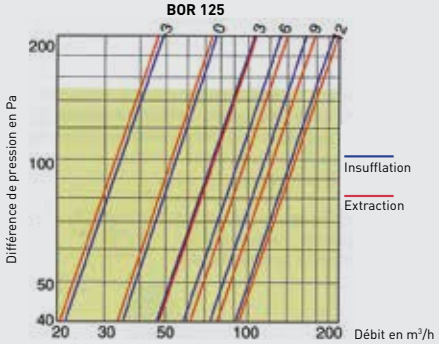

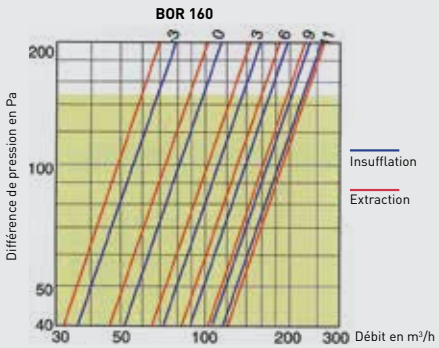

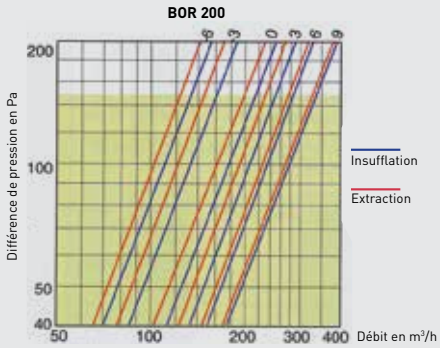



BIR

Bouches d'insufflation réglables, pour logements et locaux commerciaux ou tertiaire, montées au plafond. Fabriquées en tôle d'acier avec peinture époxy blanche. Elles sont composées par un cône de soufflage et un obturateur central mobile permettant d'ajuster le débit d'insufflation et de guider le flux d'air. Un joint d'étanchéité facilite le montage. Températures d'utilisation de -20°C à 120°C. Plage d'utilisation comprise entre 50 et 150 Pa.

Modèle	Ø (mm)	Dimensions		
		D1 (mm)	D2 (mm)	H (mm)
BIR-100	100	88	145	18
BIR-125	125	113	168	21
BIR-160	160	148	203	21
BIR-200	200	188	243	21

Modèle	Ø	L
BIR-100	100	47
BIR-125	125	47
BIR-160	160	51
BIR-200	200	52



Joint d'étanchéité

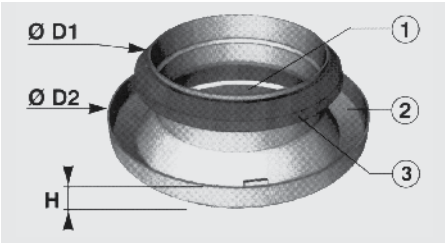

1. Obturateur central mobile
2. Cône de soufflage
3. Joint à lèvres

Courbes caractéristiques

Les abaques suivants présentent les courbes débit-pression des bouches BIR ainsi que leur niveau de puissnace sonore Lw en dB(A). Les chiffres du haut indiquent la cote de réglage R en mm.

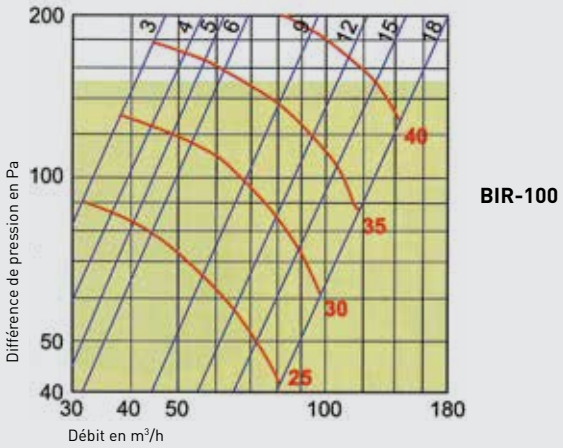

BIR-100

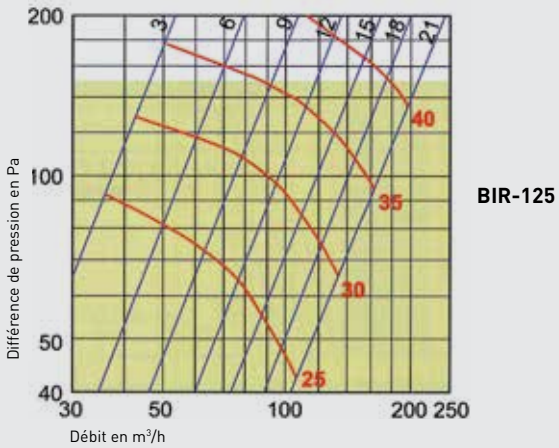

BIR-125

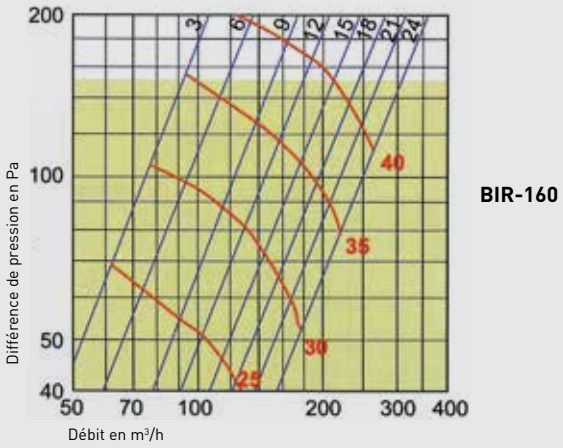

BIR-160

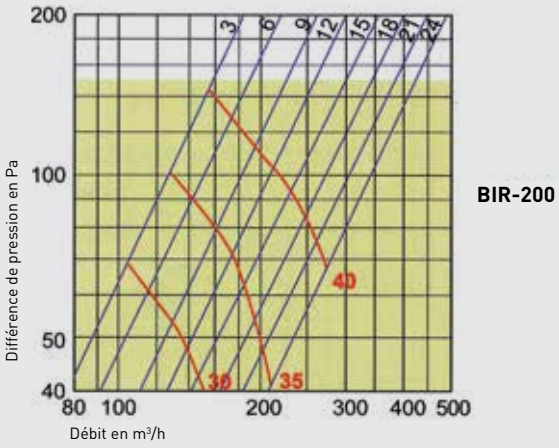

BIR-200

Réglage

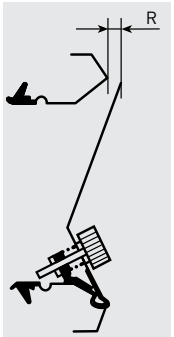



BOC

Bouches d'extraction réglables pour logements et locaux commerciaux ou tertiaire. Elles sont composées par un cône de soufflage et un obturateur central mobile permettant d'ajuster le débit. Fabriquées en tôle d'acier avec peinture époxy blanche. Le débit d'air est constant pour des pressions allant de 80 à 140 Pa. Elles peuvent se monter au mur ou au plafond. Avec la bouche il est fourni une manchette en tôle d'acier galvanisé pour faciliter l'installation.

Modèle	ØA	ØB	ØC	ØD	ØE	L
BOC-100	100	125	74	75	137	47
BOC-125	125	150	98	100	161	49
BOC-160	160	185	128	149	218	60
BOC-200	200	225	157	157	248	75

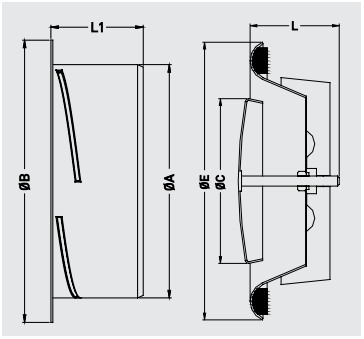

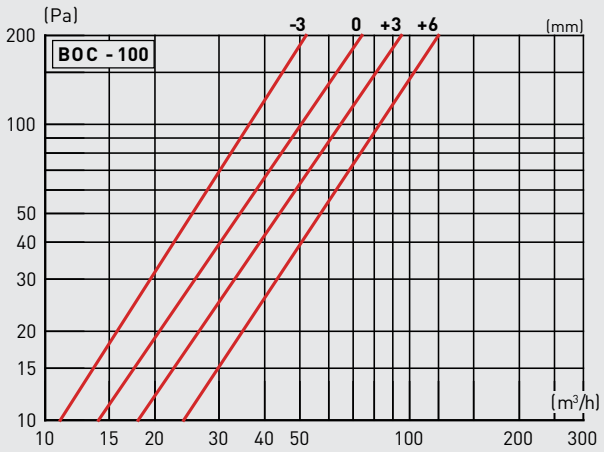

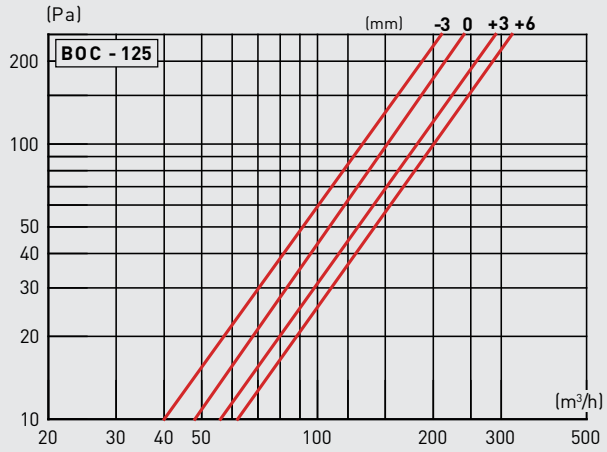

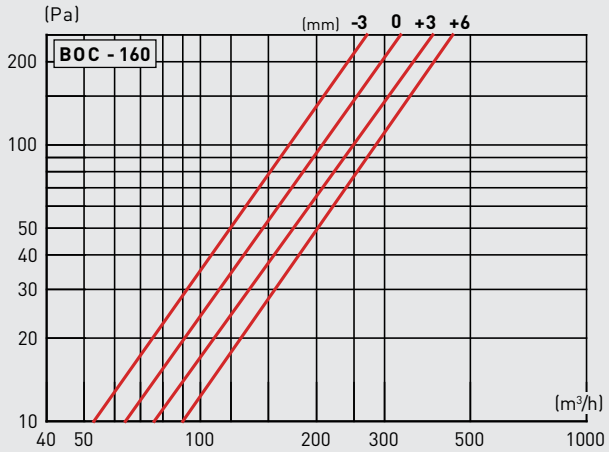

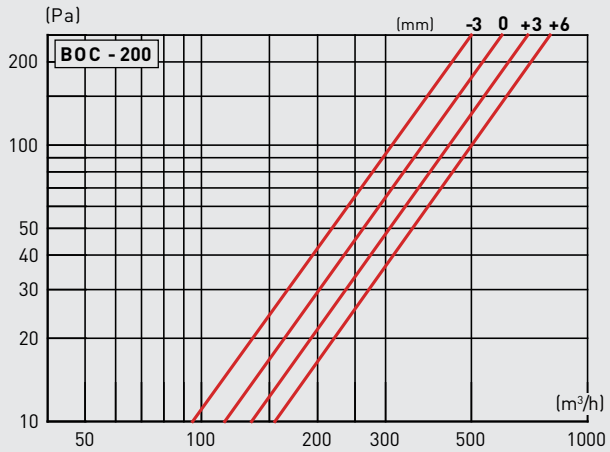



OPF

Soupape d'aspiration matière plastique haute qualité avec cône acoustique et ressorts en acier. Couleur blanc.
Ø 80,100,125,150,160 et 200 mm.

Produit exclusif Suisse.



OPT

Soupape de pulsion d'air en plastique haute qualité avec ressorts en acier. Couleur blanc.
Ø 80,100,125,150,160 et 200 mm.

Produit exclusif Suisse.



OPKE

Soupape d'aspiration, ouverture électrique, moteur 240 V en plastic blanc.
Ø 100, 125, 150 et 160 mm.

Produit exclusif Suisse.



ZVMCH

Soupape de pulsion d'air en métal chrome mat avec ressorts en acier.
Ø 80,100,125,150,160 et 200 mm.

Produit exclusif Suisse.



AVMCH

Soupape d'aspiration en métal chrome mat avec ressorts en acier.
Ø 80,100,125,150,160 et 200 mm.

Produit exclusif Suisse.



RDR

Régulateur à débit constant réglable avec possibilité de régler le débit sur chantier. Dans les locaux tertiaires, s'utilise en ventilation comme en conditionnement d'air (60ºC maxi), en extraction ou insufflation. En logement pour les installations double flux, se monte à l'intérieur de conduits verticaux ou horizontaux par simple emboîtement. Assure le débit calibré dans une plage de pression comprise entre 50 et 200 Pa. Fabrication en matière plastique classée M1. Système autoréglable constitué d'un volet et d'un ressort. Maintien et étanchéité assurés par joint mousse classé M1.

Ø 80 mm

Modèle	Débit (m^3/h)	Possibilité de réglage	
		(m^3/h)	par pas de (m^3/h)
RDR-80/15	15	15 a 50	2,5
RDR-80/30	30	15 a 50	2,5
RDR-80/45	45	15 a 50	2,5

La désignation des modèles RDR intègre le Ø (mm) et le débit (m^3/h).
RDR- Ø / débit

Ø 100 mm

Modèle	Débit (m^3/h)	Possibilité de réglage	
		(m^3/h)	par pas de (m^3/h)
RDR-100/30	30	15 a 50	5
RDR-100/45	45	15 a 50	5
RDR-100/50	50	15 a 50	5
RDR-100/60	60	50 a 100	5
RDR-100/75	75	50 a 100	5
RDR-100/90	90	50 a 100	5

Ø 125 mm

Modèle	Débit (m^3/h)	Possibilité de réglage	
		(m^3/h)	par pas de (m^3/h)
RDR-125/30	30	15 a 50	5
RDR-125/45	45	15 a 50	5
RDR-125/60	60	50 a 100	5
RDR-125/75	75	50 a 100	5
RDR-125/90	90	50 a 100	5
RDR-125/120	120	100 a 180	5
RDR-125/150	150	100 a 180	5
RDR-125/180	180	100 a 180	5

Ø 160 mm

Modèle	Débit (m^3/h)	Possibilité de réglage	
		(m^3/h)	par pas de (m^3/h)
RDR-160/150	150	100 a 180	5
RDR-160/180	180	100 a 180	5
RDR-160/210	210	180 a 300	5
RDR-160/240	240	180 a 300	5
RDR-160/270	270	180 a 300	5
RDR-160/300	300	180 a 300	5

Ø 200 mm

Modèle	Débit (m^3/h)	Possibilité de réglage	
		(m^3/h)	par pas de (m^3/h)
RDR-200/240	240	180 a 300	10
RDR-200/270	270	180 a 300	10
RDR-200/300	300	180 a 300	10
RDR-200/350	350	300 a 500	10
RDR-200/400	400	300 a 500	10
RDR-200/450	450	300 a 500	10
RDR-200/500	500	300 a 500	10

Ø 250 mm

Modèle	Débit (m^3/h)	Possibilité de réglage	
		(m^3/h)	par pas de (m^3/h)
RDR-250/350	350	300 a 500	25
RDR-250/400	400	300 a 500	25
RDR-250/450	450	300 a 500	25
RDR-250/500	500	300 a 500	25
RDR-250/550	550	500 a 750	25
RDR-250/600	600	500 a 750	25
RDR-250/650	650	500 a 750	25
RDR-250/700	700	500 a 750	25

Réglage

Avant d'effectuer la mise en œuvre du régulateur, il est nécessaire de calibrer le débit:

- Desserrer la vis de blocage du module de réglage avec un tournevis «torx n°10».
- Ajuster le repère du module (situé sur la gauche ou la droite) en face du débit souhaité.
- Resserrer la vis de blocage du module de réglage. Il est possible d'obtenir d'autres débits que ceux indiqués sur le régulateur en calant le repère du module de réglage sur une position intermédiaire.

RDR Ø 80 et 100 mm

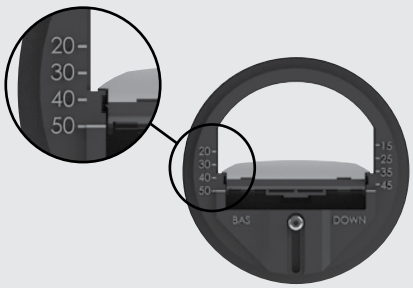

Exemple de réglage à 50 m³/h:
régulateur calé sur le repère gauche «50»

RDR Ø 125 à 250 mm

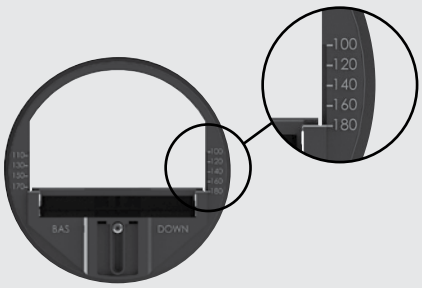

Exemple de réglage à 180 m³/h:
régulateur calé sur le repère droit «180»

Composition et dimensionnement

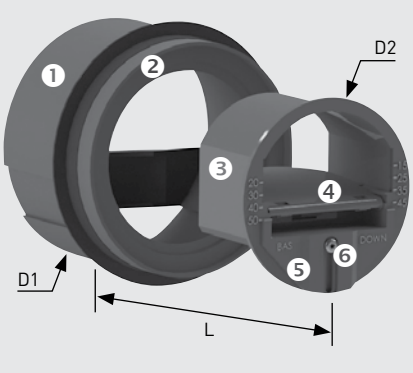

RDR	D1 (mm)	D2 (mm)	L (mm)
Ø 80	76	76	55
Ø 100	96	93	70
Ø 125	120	117	86
Ø 150	146	148	91
Ø 160	146	148	91
Ø 200	190	195	91
Ø 250	245	236	127

❶ Manchette avec joint d'étanchéité
❷ Entretoise (selon débit)
❸ Corps
❹ Elément régulateur
❺ Module de réglage du débit
❻ Vis de blocage du module de réglage

Installation

Le régulateur de débit se monte par simple emboîtement à l'intérieur du conduit vertical ou horizontal. Dans un conduit horizontal, respecter le sens BAS indiqué sur l'avant du régulateur. Un joint lèvre assure l'étanchéité. Lorsque le régulateur est associé à une bouche de diffusion d'air, la distance minimum entre celle-ci et le régulateur doit être au moins d'un diamètre en extraction et de trois diamètres en insufflation. Il est impératif de respecter le sens du flux d'air indiqué sur la manchette.

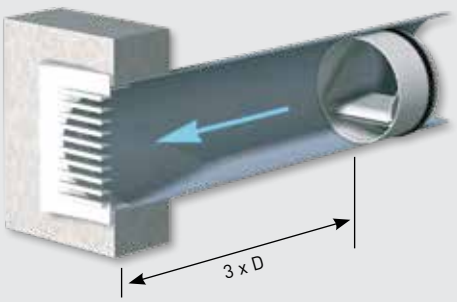

Régulateur RDR en soufflage

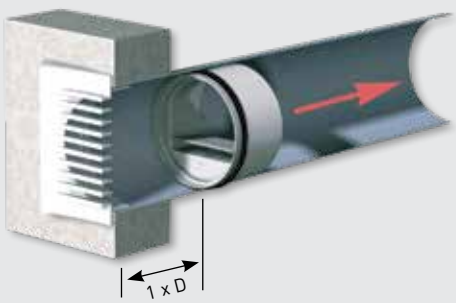

Régulateur RDR en extraction

Courbes caractéristiques

Les courbes ci-dessous représentent les variations de débit en m³/h des RDR standards en extraction en fonction de la différence de pression en Pascals.

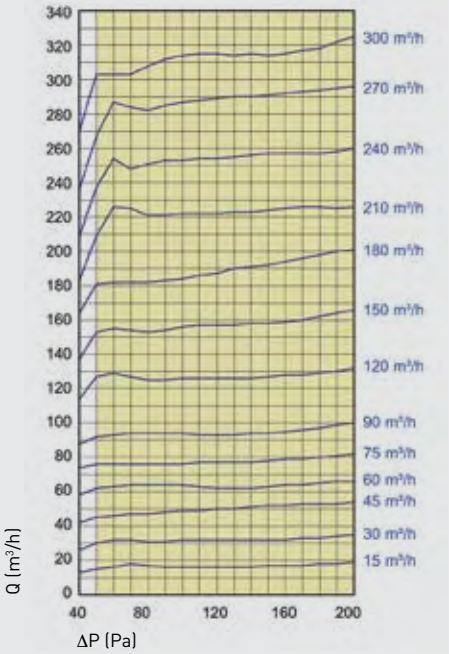

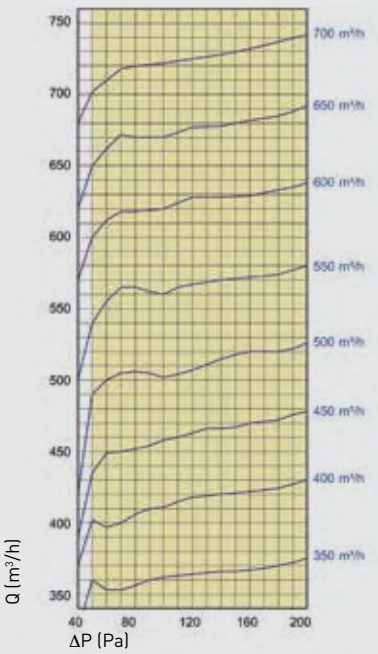

Caractéristiques acoustiques

Les régulateurs sont caractérisés par leurs niveaux de puissance acoustique Lw exprimés en dB(A).

Débit (m³/h)	Lw en dB(A)			
	50 Pa	100 Pa	150 Pa	200 Pa
15	25	29	32	35
30	26	31	35	38
45	27	33	36	39
50	32	37	39	42
60	32	37	39	42
75	32	37	40	42
90	32	38	41	44
120	30	34	39	42
150	33	37	41	45

Débit (m³/h)	Lw en dB(A)			
	50 Pa	100 Pa	150 Pa	200 Pa
180	34	40	44	47
210	34	40	42	44
240	35	41	44	47
270	37	43	45	49
300	33	37	42	45
350	35	40	44	47
400	37	42	45	50
450	38	44	46	51
500	39	46	48	53



RMME

Registre motorisé bi-débit auto-régulés.

Modèle	Débits (m^3/h)	Ø (mm)
RMME 20/75 D125	20/75	125
RMME 30/90 D125	30/90	125
RMME 45/105 D125	45/105	125
RMME 45/120 D125	45/120	125
RMME 45/135 D125	45/135	125

1 Moteur électrique
2 Câble de raccordement (longueur environ 20 cm)
3 Corps intérieur en plastique
4 Corps exterieur en acier galvanisé
5 Régulateur petit débit
6 Régulateur grand débit

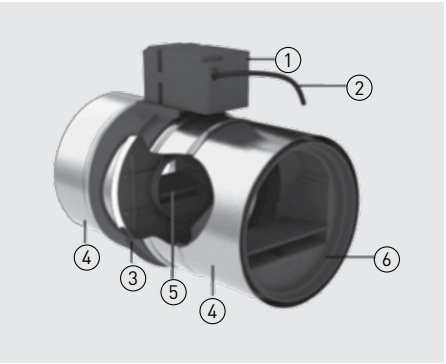



REEV

Registre circulaire, manuel ou motorisable, utilisé pour l'équilibrage ou la fermeture des réseaux.
Description:
Corps et volet en acier galvanisé.
Volet avec joint d'étanchéité.
Axe en acier cadmié et paliers bronze.
Plaque support moteur ou commande manuelle.
Equipé de joints d'étanchéité aux extrémités.

Modèle	ØE	C	X	L
REEV 250	250	200	8	60
REEV 315	315	300	12	100
REEV 355	355	300	12	100
REEV 400	400	400	12	100
REEV 450	450	400	12	100
REEV 500	500	400	12	100

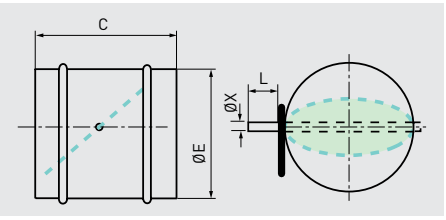



IJK

Clapet
- Brides rectangulaires
- Fabriqué en tôle d'acier galvanisé.
- Réglage manuel en standard.
- Axe de commande diamètre 10 mm.
- Sur demande: registre motorisé LM 230 A.

Modèle	A	B	C	D	E	F	G	Poids (kg)
IJK-200	162	400	200	420	220	440	240	3,3
IJK-225	162	500	250	520	270	540	290	4,2
IJK-315	162	600	350	620	370	640	390	5,8
IJK-355	162	700	400	720	420	740	440	7,1
IJK-400	162	800	500	820	520	840	540	9,2
IJK-450	162	1000	500	1020	520	1040	540	11,0

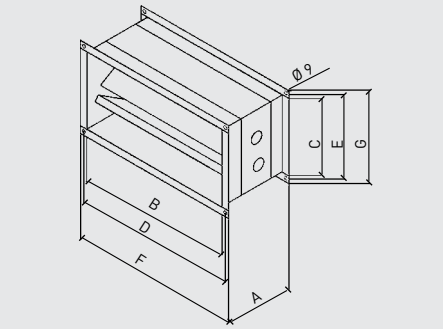

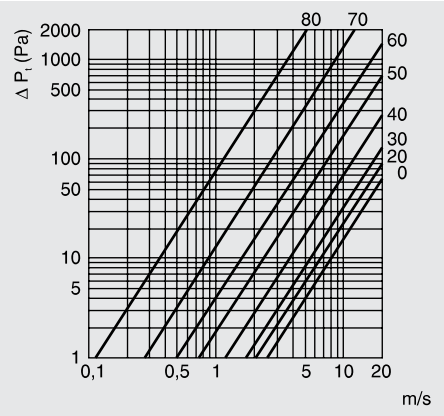



IRIS

Registre de mesure et réglage des débits. Locaux tertiaire. Le registre de réglage et de contrôle IRIS s'utilise sur les réseaux aérauliques nécessitant un réglage précis et un niveau sonore faible. Registre à diaphragme en acier galvanisé. Opérations manuelles de réglage et contrôle effectués par l'extérieur du conduit. Mise en oeuvre très simple sur conduits circulaires. Piquages à joints Véloduct, conforme à la norme NFP 50-401. Deux prises de pression amont/aval. Gamme motorisée nous consulter.

Modèle	ØD	ØD	L	A	Poids (kg)
IRIS-80	79	125	110	30	0,5
IRIS-100	99	165	110	30	0,5
IRIS-125	124	188	110	30	0,7
IRIS-160	159	230	110	30	0,9
IRIS-200	199	285	110	30	1,4
IRIS-250	249	335	135	40	2,1
IRIS-315	314	410	135	40	3,5
IRIS-400	398	525	190	60	6,4
IRIS-500	498	655	170	50	9,6
IRIS-630	628	815	170	50	15,6
IRIS-800	798	1015	270	100	25,0

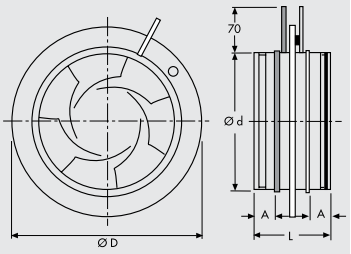

Caractéristiques aérauliques

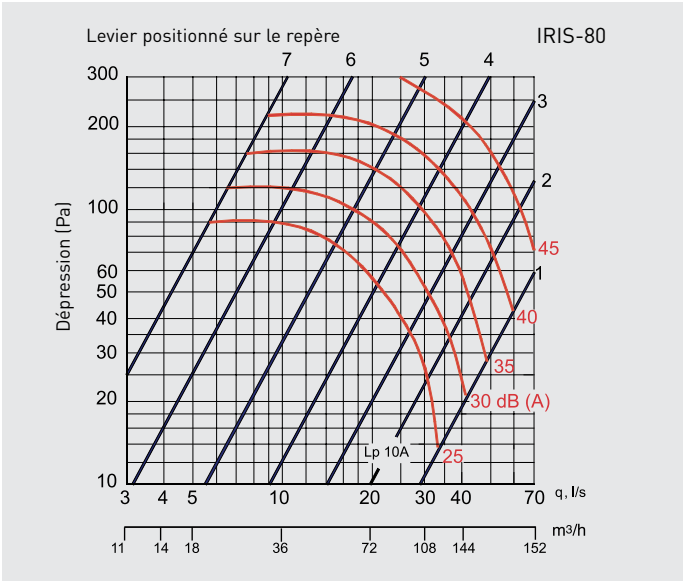

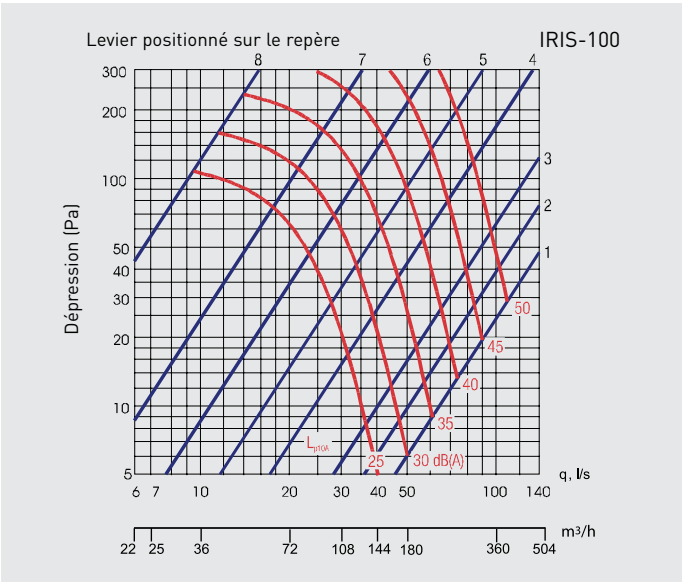

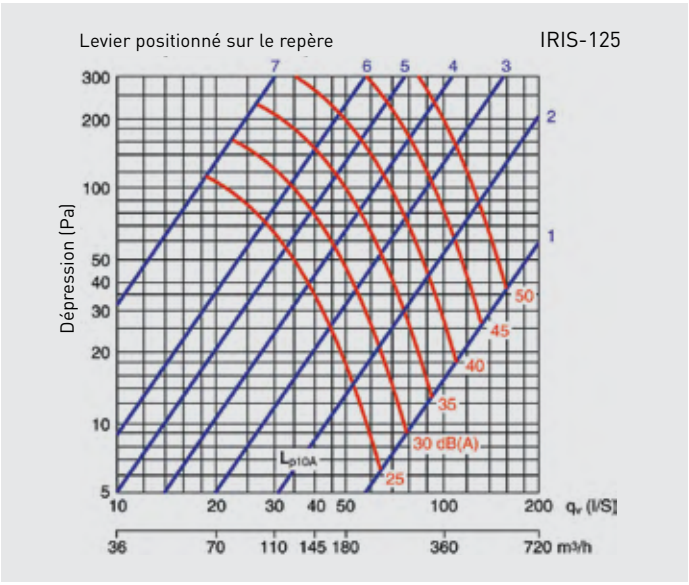

Levier positionné sur le repère

IRIS-160

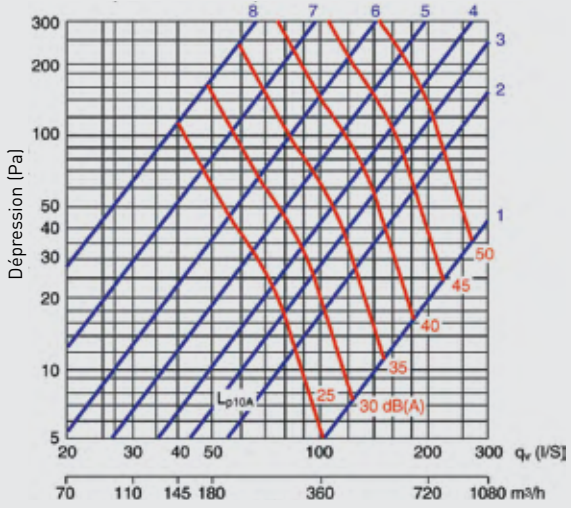

Levier positionné sur le repère

IRIS-200

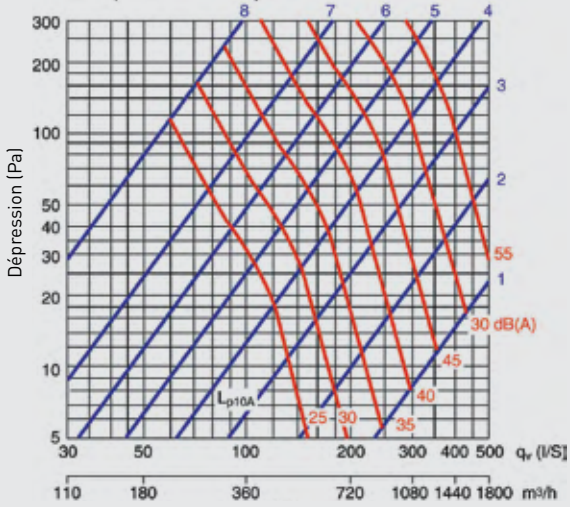

Levier positionné sur le repère

IRIS-250

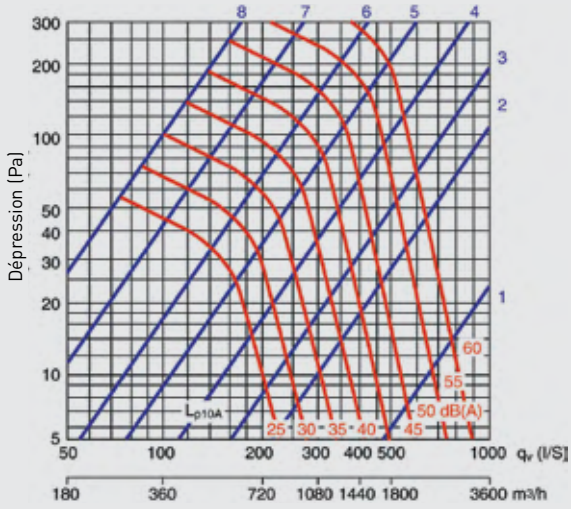

Levier positionné sur le repère

IRIS-315

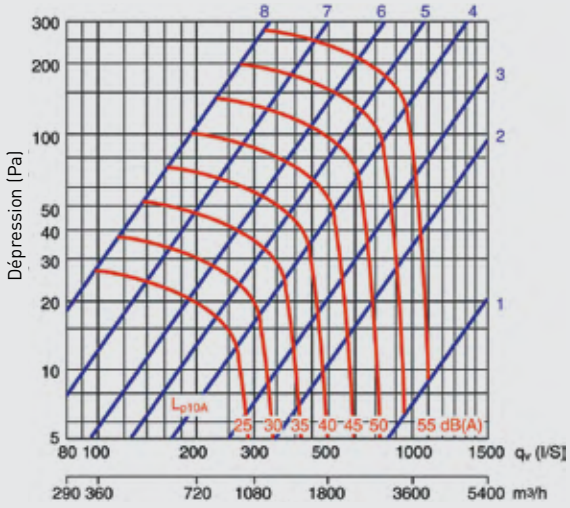

Levier positionné sur le repère

IRIS-400

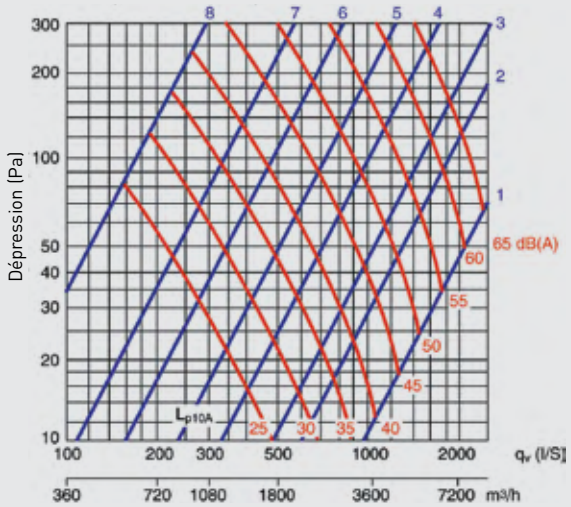

Levier positionné sur le repère

IRIS-500

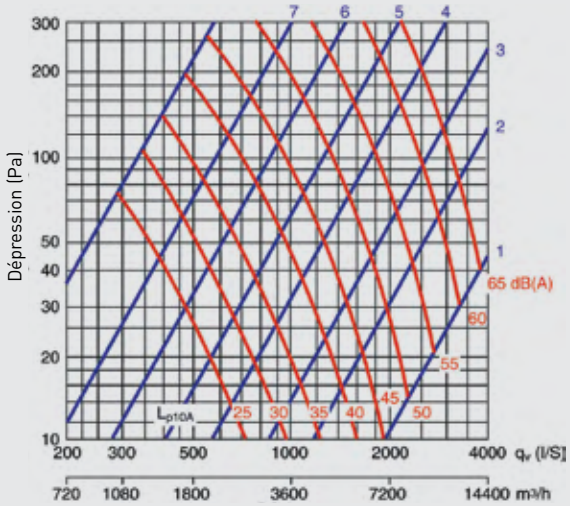

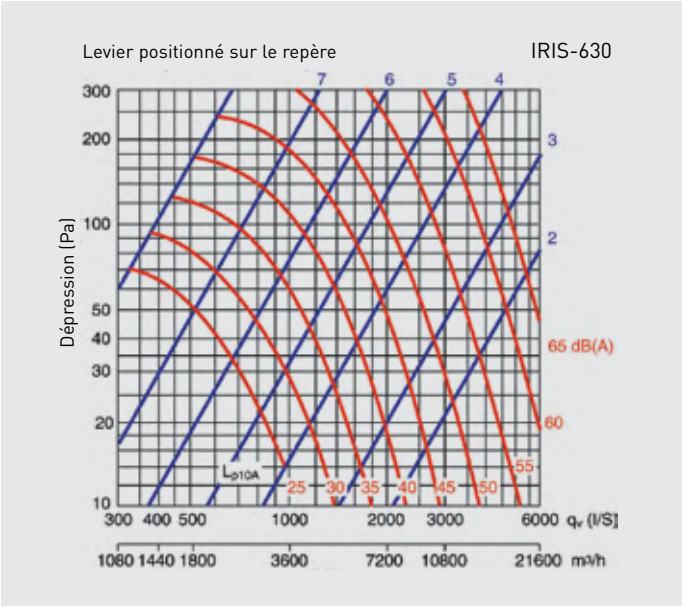

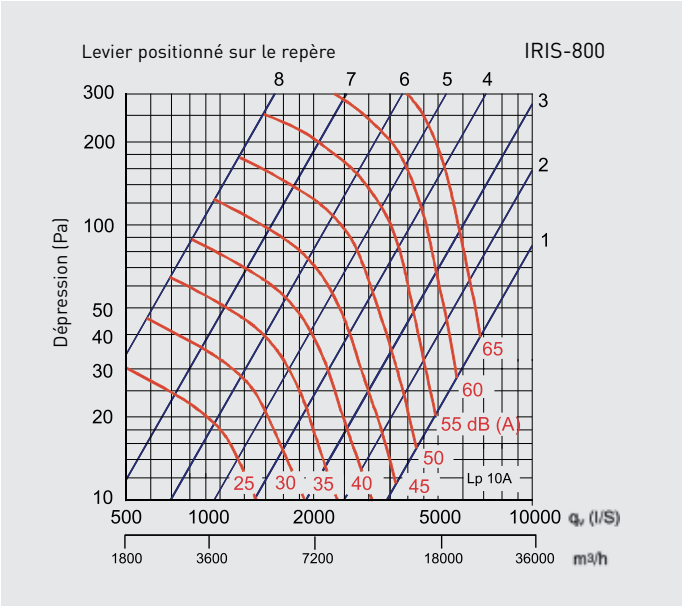



MPC

Croisillon de mesure de pression à monter à l'aspiration des ventilateurs de la série TD-MIXVENT.

Modèle	A	B	C	D	E	F	G	H
MPC-350	136	132	120	6	58	32	37	107
MPC-500/150	164	158	147	6	64	35	40	121
MPC-500/160	174	168	157	6	64	35	40	121
MPC-800	214	208	198	6	70	35	40	132
MPC-1000	265	260	248	6	85	42	47	164
MPC-2000	329	318	312	6	106	50	55	204

350-2000

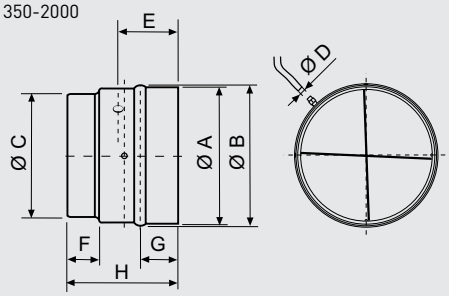

Modèle	A	B	C	D	E
MPC-4000	374	351	362	6	102
MPC-6000	419	396	407	6	131

4000-6000

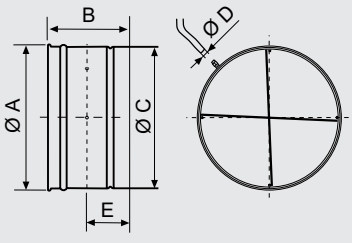



CAR

A placer en conduit pour empêcher toute circulation d'air quand les ventilateurs sont à l'arrêt.

Modèle	ØA	B	C	D	E	F
CAR-80	80	37	35	82	-	-
CAR-100	100	35	31	80	-	-
CAR-110	110	47	45	112	-	-
CAR-125	125	45	43	100	-	-
CAR-150	150	55	53	120	-	-
CAR-160	160	55	53	120	-	-
CAR-200	200	65	63	140	-	-
CAR-250	250	65	63	140	-	-
CAR-315	315	65	63	140	50	45
CAR-355	355	65	63	140	50	45
CAR-400	400	100	140	250	80	80
CAR-500	500	100	190	300	80	80

CAR-100 / CAR-250

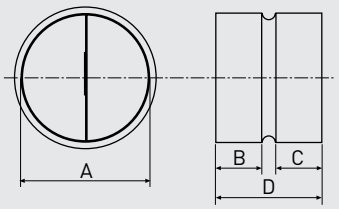

CAR-315 / CAR-500

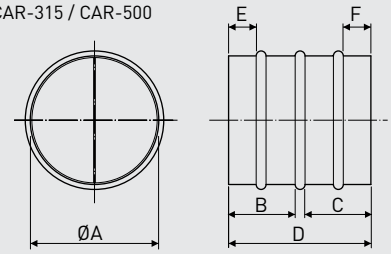

Pertes de charge

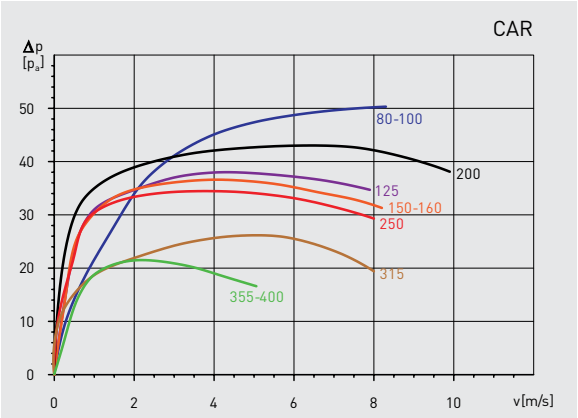



CM-130

Clapets anti-retour plastique.

Modèle	Ø (mm)
CM-130	113/122 - 118/127

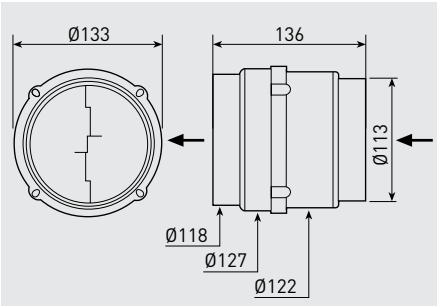



Classement: M0
Rayon de courbure mini: 0,6 x Ø
Température d'utilisation: -30°C à +250°C

GSA-M0

Conduit flexible aluminium.
Habitat individuel, collectif ou locaux tertiaires. Conduits flexibles alu constitués d'une paroi en complexe alu/polyester enveloppant une armature hélicoïdale en fil d'acier.

Modèle	Ø (mm)	Longueur (m)
GSA-M0 80 10M	80	10
GSA-M0 80 3M	80	3
GSA-M0 100 10M	100	10
GSA-M0 100 3M	100	3
GSA-M0 125 10M	125	10
GSA-M0 125 3M	125	3
GSA-M0 150 10M	150	10
GSA-M0 150 3M	150	3
GSA-M0 160 10M	160	10
GSA-M0 160 3M	160	3
GSA-M0 200 10M	200	10
GSA-M0 200 3M	200	3
GSA-M0 250 10M	250	10
GSA-M0 250 3M	250	3
GSA-M0 315 10M	315	10
GSA-M0 315 3M	315	3



Classement: M0/M1
Rayon de courbure mini: 0,7 x Ø
Température d'utilisation: -10°C à +150°C

GSI-M0

Conduit flexible isolé.
Ventilation et climatisation. Conduits flexibles isolés en complexe alu/polyester constitués d'un conduit intérieur perforé M0, protégé par un matelas de 25 mm de laine de verre classé M0 et recouvert d'un pare vapeur aluminisé renforcé par une grille de verre classée M1.
Isolation thermique et phonique.

Modèle	Ø (mm)	Longueur (m)
GSI-M0 125 10M	125	10
GSI-M0 125 3M	125	3
GSI-M0 160 10M	160	10
GSI-M0 160 3M	160	3
GSI-M0 200 10M	200	10
GSI-M0 200 3M	200	3
GSI-M0 250 10M	250	10
GSI-M0 250 3M	250	3
GSI-M0 315 10M	315	10
GSI-M0 315 3M	315	3



Classement: M1
Rayon de courbure mini: 0,6 x Ø
Température d'utilisation: -10°C à +150°C

GAR-190/150

Conduit flexible rectangulaire en aluminium (190x150 mm) de longueur 3 m ayant une des extrémités circulaire de diamètre 200 mm.

Modèle	Dimensions (mm)	Ø equivalent (mm)	Longueur (m)
GAR-190/150	190 x 150	160	3



GP

VMC individuelle.
Conduit flexible PVC gris.
Armature hélicoïdale en fil d'acier.

Modèle	Ø (mm)	Longueur (m)
GP-60 6M	60	6
GP-80 6M	80	6
GP-100 6M	100	6
GP-125 6M	125	6
GP-150 6M	150	6

Classement: Sans
Rayon de courbure mini: 0,6 x Ø
Température d'utilisation: -10°C à + 60°C



GPX

VMC individuelle.
Conduit flexible PVC renforcé (21/100) par grille polyester + armature hélicoïdale en fil d'acier.

Modèle	Ø (mm)	Longueur (m)
GPX-60 6M	60	6
GPX-80 6M	80	6
GPX-100 6M	100	6
GPX-125 6M	125	6
GPX-150 6M	150	6
GPX-160 6M	160	6
GPX-200 6M	200	6

Classement: Sans
Rayon de courbure mini: 0,6 x Ø
Température d'utilisation: -10°C à + 80°C.



GP PRO

Conduit flexible PVC gris type GP permettant:
- un stockage plus facile,
- une utilisation plus économique.

Modèle	Ø (mm)	Longueur (m)
GP-PRO 80 20M	80	20
GP-PRO 125 20M	125	20

Classement: Sans
Rayon de courbure mini: 0,6 x Ø
Température d'utilisation: -10°C à + 60°C



Classement: Sans
Rayon de courbure mini: 0,6 x Ø
Température d'utilisation: -10°C à + 80°C

GRX

VMC individuelle.
Conduits flexibles rectangulaires.
GRX = renforcé / toilé.

Modèle	Dimensions (mm)	Ø equivalent (mm)	Longueur (m)
GRX 90 x 45	90 x 45	80	6
GRX 135 x 70	135 x 70	125	6



Classement: Sans
Rayon de courbure mini: 1 x Ø
Température d'utilisation: -10°C à + 60°C

GP-ISO ECOSOFT

Modèle	Ø (mm)	Longueur (m)
GP-ISO 80/25 10M ECOSOFT	80	10
GP-ISO 80/25 6M ECOSOFT	80	6
GP-ISO 100/25 6M ECOSOFT	100	6
GP-ISO 125/25 10M ECOSOFT	125	10
GP-ISO 125/25 6M ECOSOFT	125	6
GP-ISO 150/25 6M ECOSOFT	150	6
GP-ISO 160/25 6M ECOSOFT	160	6
GP-ISO 200/25 6M ECOSOFT	200	6

Conduits flexibles en PVC noir sans phtalate.

- Laine de verre classée A+ (émissions de COV).
- Protégés par un matelas de 25 mm ou 50 mm de laine de verre recyclable: liants naturels.
- Sans démangeaison, sans odeur, sans poussière.
- Prévu pour les installations en VMC individuelle et fortement conseillé lorsque le réseau se trouve à l'extérieur du volume chauffé.



GPRISO

Conduits et coudes rigides isolés en polyéthylène de 2,25 m de longueur et 15 mm d'épaisseur et accessoires.
Utilisation en VMC individuelle ou collectif (hygroréglable ou double flux).



Conduit	Ø (mm)	Longueur (m)
GPR-ISO 125/225	125	2,25
GPR-ISO 150/225	150	2,25
GPR-ISO 160/225	160	2,25



Coude à 30°	Ø (mm)	Angle
GPR-ISO 125/30 C	125	30°
GPR-ISO 150/30 C	150	30°
GPR-ISO 160/30 C	160	30°



Tés	Ø (mm)	Angle
TER-ISO 125/125	125/125	90°
TER-ISO 150/125	150/125	90°
TER-ISO 160/125	160/125	90°



Coude à 45°	Ø (mm)	Angle
GPR-ISO 125/45 C	125	45°
GPR-ISO 150/45 C	150	45°
GPR-ISO 160/45 C	160	45°



Collier de serrage	Ø (mm)
CSR-ISO 125	125
CSR-ISO 150	150
CSR-ISO 160	160



Coude à 90°	Ø (mm)	Angle
GPR-ISO 125/90 C	125	90°
GPR-ISO 150/90 C	150	90°



Manchon	Ø (mm)
MFR-ISO 125	125
MFR-ISO 150	150
MFR-ISO 160	160

TUBPLA

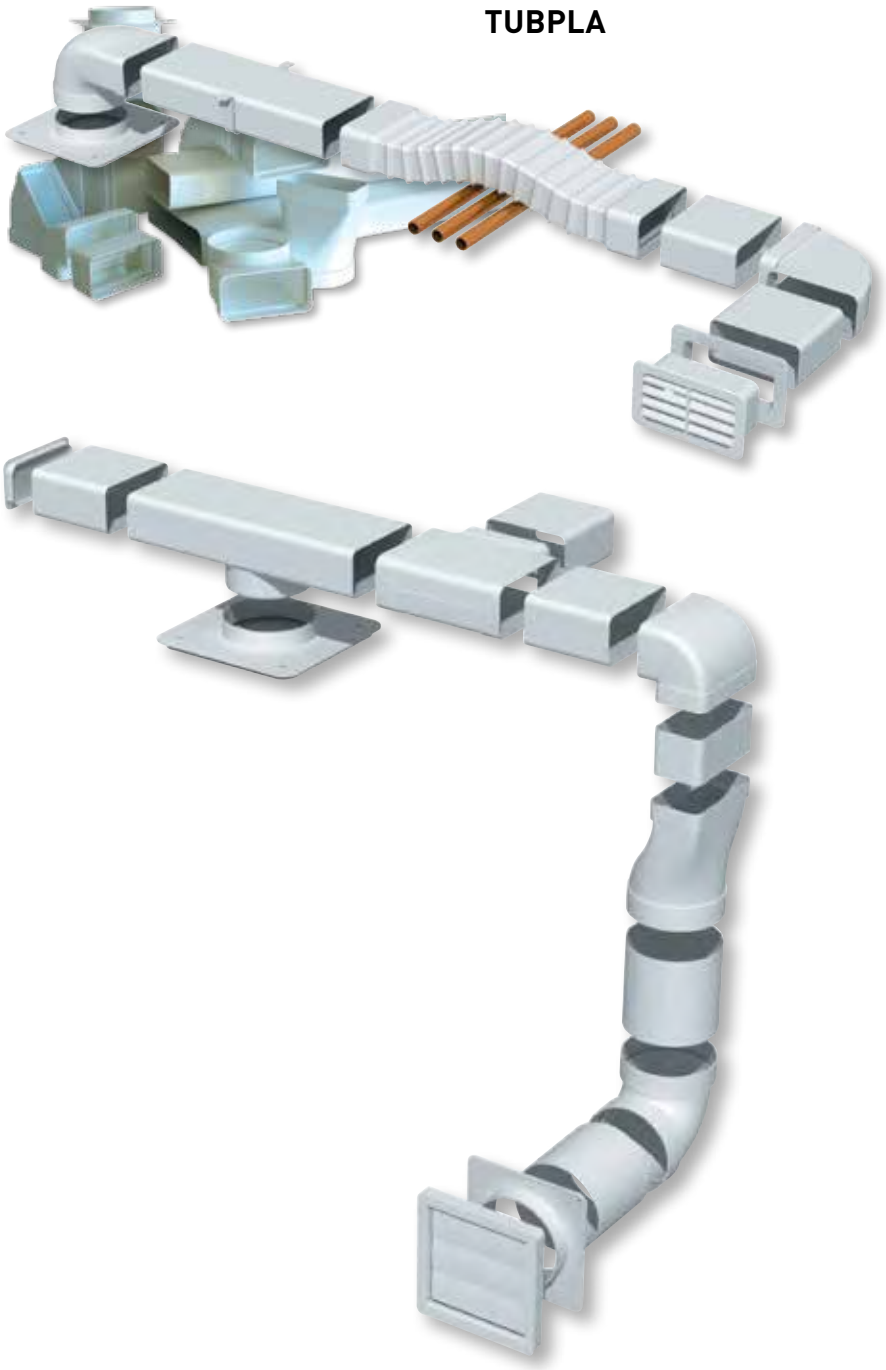

Gamme de conduits et accessoires conçue pour de multiples applications en habitat (cuisines, toilettes, buanderies, caves...) et en tertiaire (cafés, restaurants, vestiaires, bureaux...).
Le système TUBPLA permet d'installer des réseaux de gaines complets, discrets et très faciles à assembler.
Les conduits sont fabriqués en plastique M1 et la température maximale de l'air transporté est de 80ºC.

Applications spécifiques

Habitat individuel et collectif

Locaux commerciaux et tertiaires

Diamètre équivalent



55 x 110 mm	Ø 100 mm
55 x 220 mm	Ø 125 mm
90 x 180 mm	Ø 150 mm

Aussi disponible en 40x110, équivalent au diamètre 80 mm.

CONDUIT PLIANT TUBPLA- TPL



Le conduit rectangulaire pliant TPL permet de réduire les volumes de stockage.
Avec l'utilisation les brides de fixation FXL le conduit retrouve facilement et rapidement sa forme rectangulaire.

70% D'ÉCONOMIE EN TRANSPORT ET STOCKAGE

Gamme rectangulaire

	Ø150 90 x 180 mm	Ø125 55 x 220 mm	Ø100 55 x 110 mm
 Longueur: 1,5 m	TPR 150 1,5 m	TPR 125 1,5 m	TPR 100 1,5 m
 Longueur: 3 m	TPR 150 3 m	TPR 125 3 m	TPR 100 3 m
 Longueur: 1,5 m	–	TPL 125 1,5 m	TPL 100 1,5 m
 Longueur: 3 m	–	TPL 125 3 m	TPL 100 3 m
	FXR 150	FXL 125	FXL 100

Gamme circulaire

	Ø150	Ø125	Ø100
 Longueur: 1,5 m	TPC 150 1,5 m	TPC 125 1,5 m	TPC 100 1,5 m
 Longueur: 3 m	TPC 150 3 m	TPC 125 3 m	TPC 100 3 m
	FXC 150	FXC 125	FXC 100



TUBPLA ETANCHE - SERIE V

Gamme complète d'accessoires, pour conduits rectangulaires et circulaires TUBPLA, équipés d'un joint EPDM permettant d'obtenir une très bonne étanchéité du réseau. La réduction des fuites permet de baisser la consommation et le niveau sonore, au profit de l'utilisateur.
Le système de montage sans colle ni pose de joints additionnels permet de réduire le temps d'assemblage de 60%.
Etanchéité classe D selon EN 12237.





Assemblage sans besoin de poser un joint additionnel.

ETANCHEITE CLASSE D

SILENCIEUX TUBPLA - TPA

Attenuateurs acoustiques adaptés aux dimensions de TUBPLA 55x110 et 55x220mm.
Différentes longueurs disponibles: 0,5, 1 et 1,5 mètres.
Version avec joint d'étanchéité: TPA-V.

Pa (55x200 mm)

Longueur du silencieux	63Hz	125Hz	250Hz	500Hz	1kHz	2kHz	4kHz	8kHz
500 mm	-1	-3	5	6	12	18	12	9
1.000 mm	-1	0	11	12	13	37	23	15
1.500 mm	5	6	16	20	32	47	35	20

Pertes de charge en Pa (55x200 mm)

Longueur du silencieux	54 m³/h	105 m³/h	210 m³/h
500 mm	10,5	18,5	100
1.000 mm	10,5	17,2	107
1.500 mm	8,2	23,5	107

TUBPLA série V - accessoires rectangulaires avec joint d'étanchéité



Ø125	Ø100
▭ 55x220 mm	▭ 55x110 mm
TPAV 125 0,5M	TPAV 100 0,5M

TUBPLA - accessoires rectangulaires standards



Ø125	Ø100
▭ 55x220 mm	▭ 55x110 mm
TPA 125 0,5M TPA 125 1M TPA 125 1,5M	TPA 100 0,5M TPA 100 1M TPA 100 1,5M

TUBPLA série V - accessoires rectangulaires avec joint d'étanchéité

	Ø125 55x220 mm	Ø100 55x110 mm
	MCRV 125	MCRV 100
	MCMV 125	MCMV 100
	CDMV 125	CDMV 100
	CVRV 125	CVRV 100
	CHRV 125	CHRV 100
	CHMV 125	CHMV 100
	THRV 125	THRV 100
	TERV 125	TERV 100
	RPRV 125/100	
	TRPV 125/100	
	TFRV 125	TFRV 100

Longueur: 0,5 m

TUBPLA - accessoires rectangulaires standards

	Ø150 90x180 mm	Ø125 55x220 mm	Ø100 55x110 mm
	MCR 150	MCR 125	MCR 100
	MCM 150	MCM 125	MCM 100
	CDM 150	CDM 125	CDM 100
	CVR 150	CVR 125	CVR 100
	CHR 150	CHR 125	CHR 100
	CHM 150	CHM 125	CHM 100
	THR 150	THR 125	THR 100
	TER 150	TER 125	TER 100
	–	TRP 125/100	–
	–	BFR 125	BFR 100
	TFR 150	TFR 125	TFR 100

Longueur: 0,5 m

TUBPLA - accessoires rectangulaires standards

	Ø150 90x180 mm	Ø125 55x220 mm	Ø100 55x110 mm
	BRM 150	BRM 125	–
	GER 150	GER 125	GER 100

	Ø150 90x180 mm	Ø125 55x220 mm	Ø100 55x110 mm
	–	RPR 125/100	–

TUBPLA série V - accessoires circulaires avec joint d'étanchéité

	Ø125 55x220 mm	Ø100 55x110 mm
	MCCV 125	MCCV 100
	CDCV 125	CDCV 100
	CDCV45 125	CDCV45 100
	THCV 125	THCV 100
	TFCV 125	TFCV 100

TUBPLA - accessoires circulaires standards

	Ø150 90x180 mm	Ø125 55x220 mm	Ø100 55x110 mm
	MCC 150	MCC 125	MCC 100
	CDC 150	CDC 125	CDC 100
	CDC45 150	CDC45 125	CDC45 100
	THC 150	THC 125	THC 100
	–	PEC 125	PEC 100
	BMM 150	–	BMM 100
	RMC 150	–	RMC 100
	TFC 150	–	TFC 100

FLEXIREC
FLEXICIR



Gamme de conduits semi-rigides et d'accessoires pour des installations dans l'habitat individuel et collectif. Particulièrement indiqué pour des installations de faux plafond avec peu espace disponible.

Associe la facilité d'installation d'un conduit flexible et la résistance d'un conduit rigide, en évitant les déformations. Sa conception interne minimise les pertes de charge. Disponible en section circulaire et oblong.

Oblong:
Très faible hauteur (50mm) permet une installation dans de petits espaces. Dimensions 114x50 mm.

Circulaire:
De faibles pertes de charge, il permet d'être Installé encastré dans la dalle. Dimensions 75 mm ext. / 63 mm int.

Caractéristiques
- Conduit en polypropylène PP.
- Accessoires en polystyrène-choc
- Installation facile.
- Assemblage par emboitement.
- Accessoire de régulation de débit.

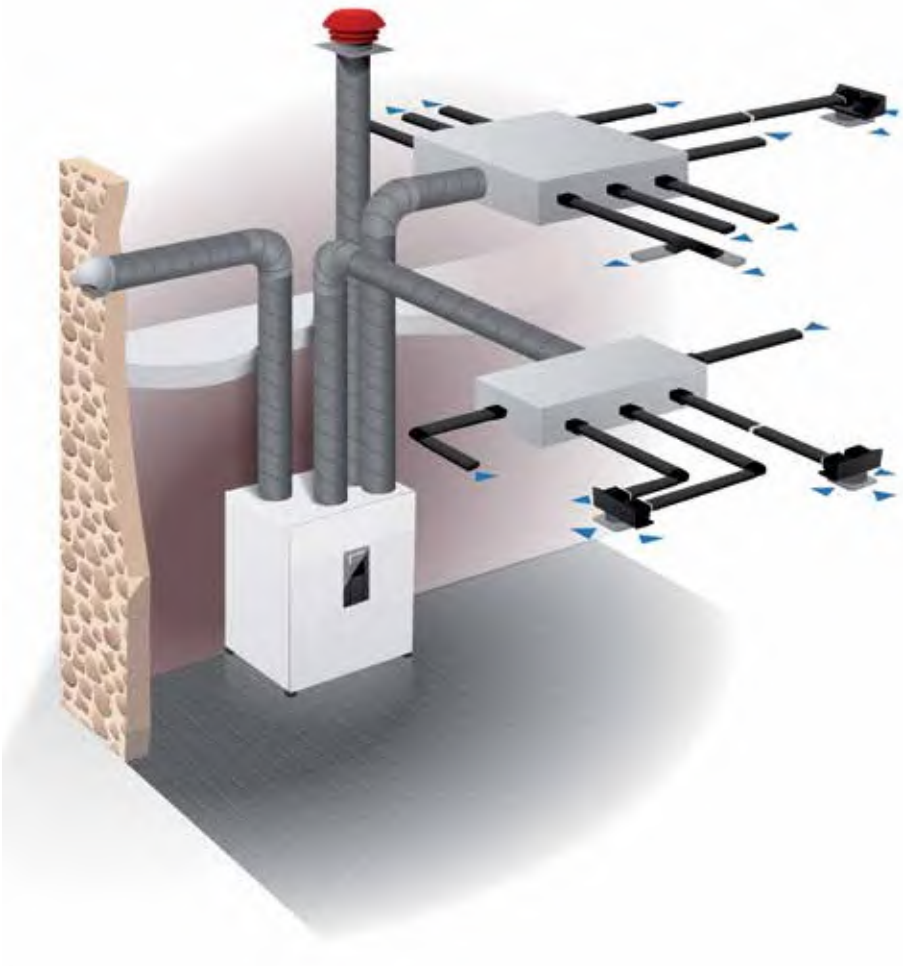

Applications spécifiques

VMC pavillonnaire

VMC collective

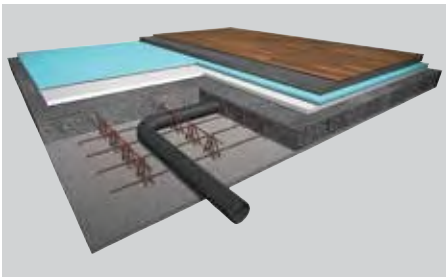

Calculs

Pour calculer la perte de charge du conduit semi-rigide, considérer une perte de charge linéaire de:

- Oblong: 2,5 Pa/m pour 30 m^3/h et 4,6 Pa/m pour 40 m^3/h
- Circulaire: 2,4 Pa/m pour 30 m^3/h et 4,2 Pa/m pour 40 m^3/h

Si l'installation nécessite un débit plus important, il est recommandé de réaliser le tracé avec double conduits.

Installation FLEXIREC

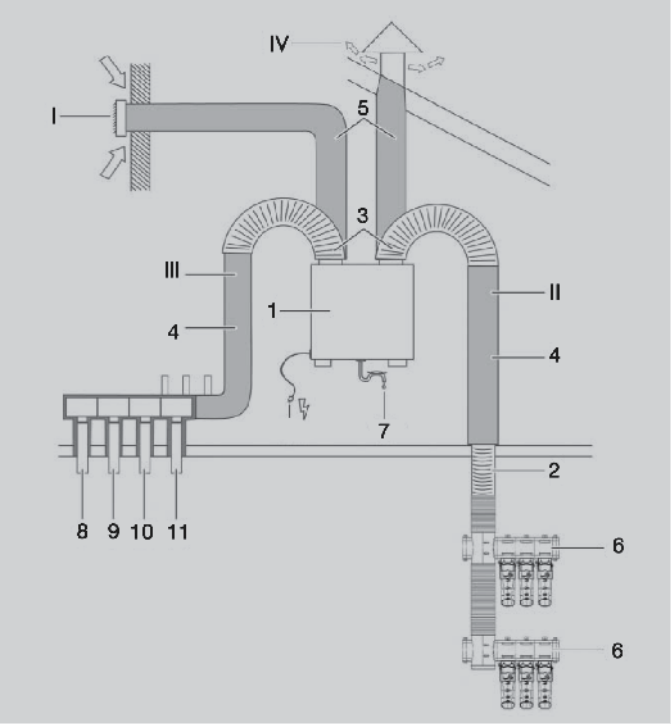

1: Unité de ventilation
2: Conduit circulaire
3: Conduit flexible isolé
4: Conduit rigide isolé
5: Conduit isolé
6: collecteur oblong d'insufflation
7: Sortie des condensats
8, 9, 10 et 11: Conduits d'extraction

I: Prise d'air neuf
II: Insufflation
III: Extraction
IV: Rejet

Installation FLEXICIR

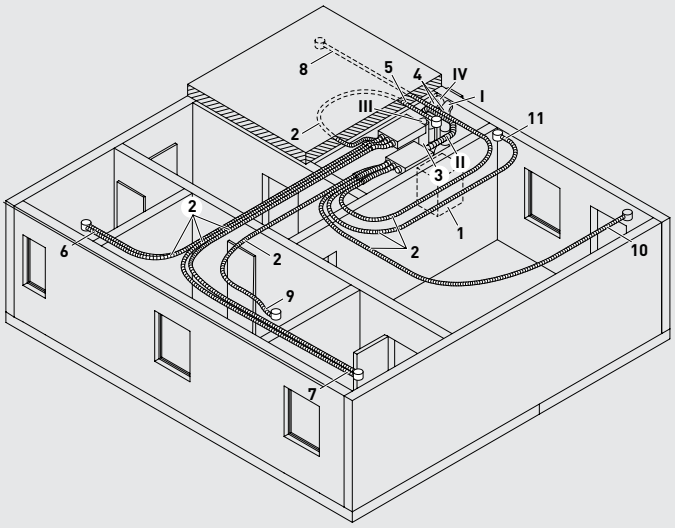

1: Unité de ventilation
2: Conduit semi-rigide FLEXICIR
3: Plénum
4: conduit isolé GPR ISO
5: Local d'extraction
6: Salle de bain
7: Cuisine
8 et 9: Chambres
10 et 11: Salon

I: Prise d'air neuf
II: Insufflation
III: Extraction
IV: Rejet

Eléments de régulation

Pour réaliser l'équilibrage des différentes branches du réseau il est possible d'utiliser les éléments de régulation prévus:

Oblong - NOD50

A la sortie du collecteur, un clapet de réglage permet de modifier le section de passage et la perte de charge selon les courbes ci-dessous. Il est recommandé de maintenir l'accès aux clapets au cas où il serait nécessaire de modifier le réglage ultérieurement.



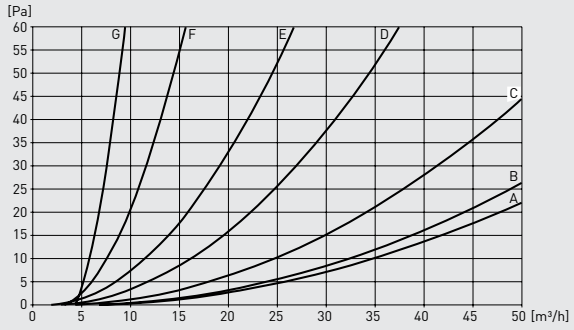

Circulaire - RD75

Cet élément permet l'équilibrage du circuit en fonction de la courbe indiquée ci-dessous. Son utilisation est recommandée à chaque sortie du plénum, en un endroit accessible au cas où il serait nécesaire de modifier le réglage ultérieurement.



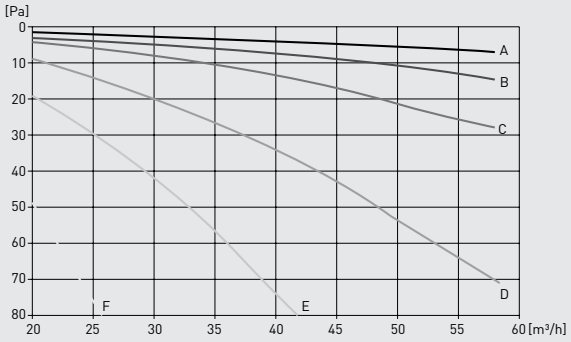

Composition d'un collecteur oblong à trois branches

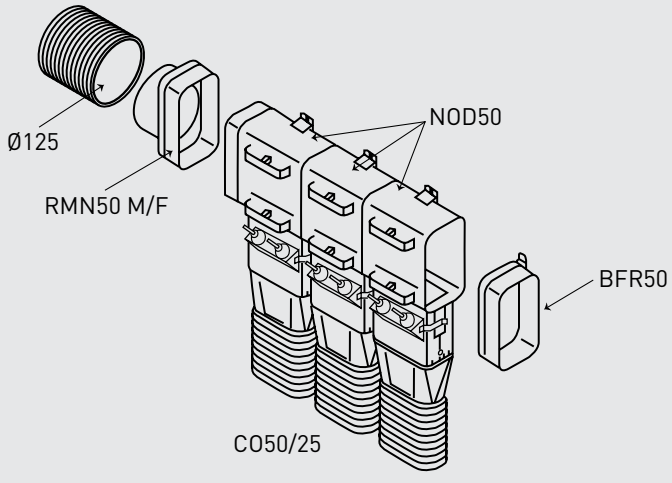

FLEXIREC conduits semi-rigides oblongs

	Modèle	Description
	CO50/25	Conduit semi-rigide oblong 114x50 (25 m)
	ABM50	Adaptateur pour bouche
	FXR50	Collier de fixation (sac de 30 unités)
	NOD50	Tube/collecteur pour conduits oblongs avec clapet de réglage du débit
	BFR50	Bouchon pour collecteur
	RMN50 M/F	Adaptation collecteur pour conduit circulaire
	THR50	Té horizontal oblong
	CVR50	Coude vertical oblong
	MCR50	Manchon de raccordement pour conduits oblongs
	PLI 50/5P	Plénum 5 piquages CO50
	CHR50	Coude horizontal oblong
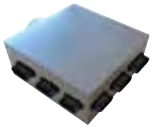	PLI 50/9P	Plénum 9 piquages CO50
	ACR50-80	Manchon de raccordement mixte Ø80 114x50
	ACR80-125	Manchon de raccordement mixte Ø125 2 x 114x50

FLEXICIR conduits semi-rigides circulaires

	Modèle	Description
	PKR75-25	Conduit semi-rigide circulaire Ø75 (25m)
	EVWS75	Adaptateur pour bouche 2xØ75
	BR150	Rallonge
	VKR125	Plénum 6 piquages Ø75 Ø de raccordement 125
	VKR150	Plénum 10 piquages Ø75 Ø de raccordement 150
	RD75	Régulateur de débit Ø75
	BO090-75	Coude circulaire 90° Ø75
	UA75	Manchon de raccordement circulaire Ø75
	EVBS1	Grille circulaire + filtre G2
	EVAB1	Enjoliveur de grille blanc
	EK75	Bouchon Ø75
	RDV75	Piquage Ø75 + bouchon





AIRTUBE D

Tuyau de ventilation destiné à être utilisé comme alimentation et le tuyau d'évacuation d'air dans les chambres avec un équipement central de l'installation de ventilation intérieure. Flexible, double paroi, lisse à l'intérieur et est livré avec deux embouts.

Peau externe: HDPE
Peau intérieure: LDPE
Auto-extinguible: UL 94 HB
Témpérature: -15°C a +60°C
450 N
Norm: DIN EN 50086-24

Produit exclusif Suisse.

Modèle	ØA (mm)	ØB (mm)	VE
Exécution normale			
M40	40	-	50
M50	50	40	50
M63	63	50	50
M75	75	60	50
M90	90	74	50
M110	110	93	50
M125	125	105	50
M140	140	121	50
M160	160	137	50
M200	200	173	25
Antibactérien			
M75	75	58	50
M90	90	72	50

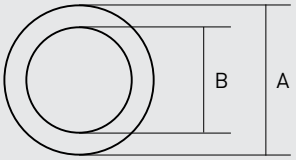



TES

Tés souches insonorisés par laine de roche 25mm.
Permet la liaison entre un réseau vertical et un réseau horizontal.

Modèle	ØA (mm)	ØB (mm)	H	h	R
TES 125	125	200	30	140	60
TES 160	160	250	300	140	60
TES 200	200	315	400	190	60
TES 250	250	355	400	190	60
TES 315	315	400	550	260	60
TES 355	355	450	580	280	60

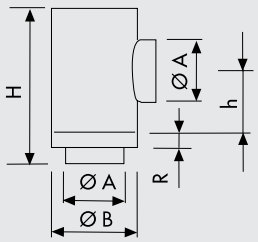



COET

Collecteurs d'étage
Permet de raccorder 1, 2 ou 3 piquages de Ø 125 mm à un réseau de ventilation.

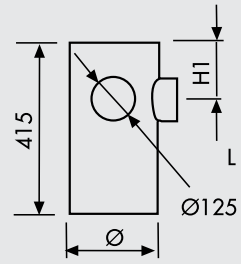

COET Ø / 1 piquage - Ø 125

Modèle	H1 (mm)
COET 125/1P	130
COET 160/1P	130
COET 200/1P	130
COET 250/1P	130
COET 315/1P	130
COET 355/1P	130
COET 400/1P	170
COET 450/1P	170
COET 500/1P	170
COET 560/1P	170
COET 630/1P	170

COET Ø / 2 piquages au 90°- Ø 125

Modèle	H1 (mm)
COET 125/2P/90	130
COET 160/2P/90	130
COET 200/2P/90	130
COET 250/2P/90	130
COET 315/2P/90	130
COET 355/2P/90	130
COET 400/2P/90	170
COET 450/2P/90	170
COET 500/2P/90	170
COET 560/2P/90	170
COET 630/2P/90	170

COET Ø / 2 piquages au 180°- Ø 125

Modèle	H1 (mm)
COET 125/2P/180	130
COET 160/2P/180	130
COET 200/2P/180	130
COET 250/2P/180	130
COET 315/2P/180	130
COET 355/2P/180	130
COET 400/2P/180	170
COET 450/2P/180	170
COET 500/2P/180	170
COET 560/2P/180	170
COET 630/2P/180	170

COET Ø / 3 piquage - Ø 125

Modèle	H1 (mm)
COET 125/3P	130
COET 160/3P	130
COET 200/3P	130
COET 250/3P	130
COET 315/3P	130
COET 355/3P	130
COET 400/3P	170
COET 450/3P	170
COET 500/3P	170
COET 560/3P	170
COET 630/3P	170

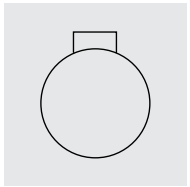

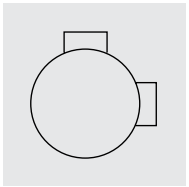

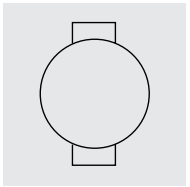

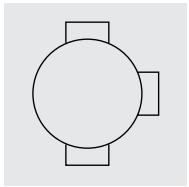



LA

Silencieux. Habitat.
Atténuation acoustique de 7 dB pour des réseaux de Ø 80 et Ø 125 mm.

Modèle	Ø a (mm)	Ø b (mm)	c (mm)	d (mm)
LA 80	80	110	280	320
LA 125	125	155	260	320

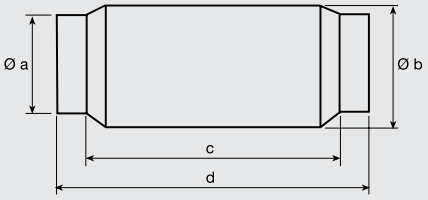



LAF 95

Silencieux (modèles 0,5 et 1 m).

Modèle	Ø bride (mm)	Longueur (m)
LAF 95 0,5M	95	0,5
LAF 95 1M	95	1

RED / RED-P / RED-AL

Réductions coniques.



RED-P Plastique

Modèle	Ø (mm)
RED-100/80 P	100-80
RED-125/100 P	125-100
RED-150/125 P	150-125
RED-160/125 P	160-125
RED-200/160 P	200/160



RED Acier galvanisé

Modèle	Ø (mm)
RED-160/125	160-125
RED-200/160	200-160
RED-250/200	250-200



RED-AL Aluminium

Modèle	Ø (mm)
RED-160/125 AL	160-125
RED-200/125 AL	200/125
RED-200/160 AL	200/160
RED-250/160 AL	250-160
RED-250/200 AL	250-200
RED-315/200 AL	315-200
RED-315/250 AL	315-250
RED-355/250 AL	355-250
RED-355/315 AL	355-315
RED-400/315 AL	400-315
RED-400/355 AL	400-355



CRC

Réductions coniques.

Modèle	Ø A-B (mm)	L, longeur de la partie visible (mm)
CRC-250/200	250-200	99
CRC-315/200	315-200	188
CRC-355/250	355-250	174
CRC-355/315	355-315	85
CRC-400/250	400-250	241
CRC-400/315	400-315	152
CRC-400/355	400-355	97
CRC-500/315	500-315	289
CRC-500/400	500-400	177
CRC-500/450	500-450	109

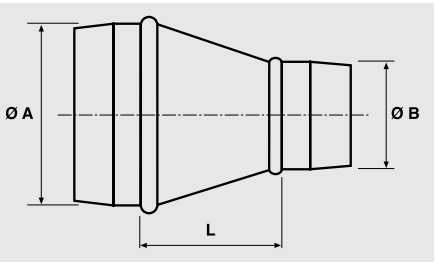



ADRF 100/80

Adaptateur pour montage de conduits rigides Ø 100 mm sur piquages caissons VMC Ø 80 mm.

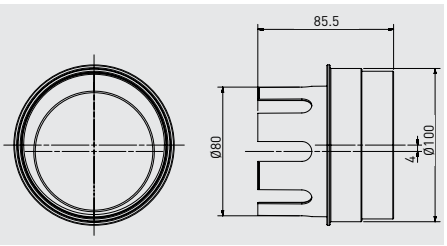

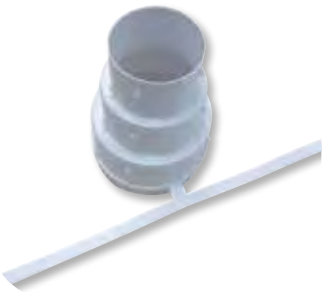

ATRF 125/100/80

Adaptateur pour montage de conduits flexibles Ø 125-100-80 mm.

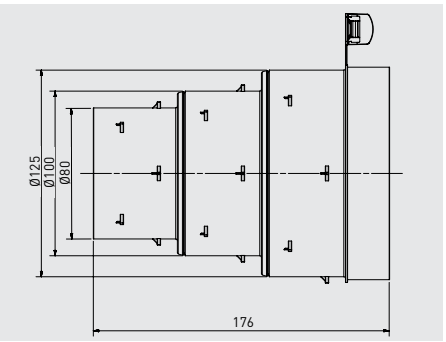



DERIV

Dérivation plastique.

Modèle	ØA (mm)	ØB (mm)	ØC (mm)	ØD (mm)
DERIV 80-80 P	80	80	80	
DERIV 125-60-60-125 P	125	60	60	125
DERIV 125-60-60-60 P	125	60	60	60
DERIV 150-125-125 P	150	125	125	
DERIV 150-60-60-125 P	150	60	60	125

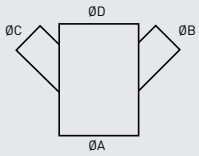



MRT

Manchon mâle en acier galvanisé.

Modèle	Ø (mm)
MRT-100	100
MRT-125	125
MRT-150	150
MRT-160	160
MRT-200	200
MRT-250	250
MRT-315	315



MRT-P

Manchon plastique.

Modèle	Ø (mm)
MRT 60 P	60
MRT 80 P	80



WRAF

Grille pare-pluie ronde avec manchon et treillis contre les insectes en aluminium.
Ø 80, 100, 125, 150, 160, 180, 200, 224, 250, 280, 300 et 315 mm.
Sur demande exécution en inox, chrome, cuivre.

Produit exclusif Suisse.



BAV



FL

BAV - FL

Bavettes Galva - Fourreaux lisses - Galva

BAV
Bavette d'étanchéité pour traversée de toitures.
- Diamètre 80 à 710 mm.
- Acier galvanisé Z275.

FL
Traversée de terrasse maçonnée.
- Diamètre de colonne 125 à 500 mm.
- Longueur 750 mm.

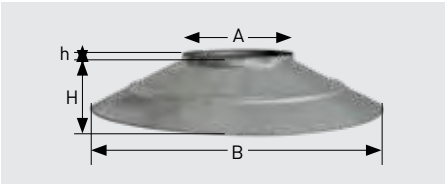



BAV - Bavette galva

Modèle	Ø conduit (mm)	Ø A (mm)	Ø B (mm)	H (mm)	h (mm)
BAV 80	80	90	250	50	60
BAV 100	100	110	300	50	60
BAV 125	125	135	330	50	60
BAV 160	160	170	480	60	60
BAV 200	200	208	500	60	60
BAV 250	250	258	560	70	60
BAV 315	315	323	620	90	60
BAV 355	355	363	700	110	60
BAV 400	400	408	760	130	60
BAV 450	450	458	800	140	60
BAV 500	500	508	850	140	60
BAV 560	560	568	900	150	60
BAV 630	630	638	1000	150	80
BAV 710	710	718	1100	150	80

FL - Fourreaux lisses galva

Modèle	Ø fourreau (mm)	Ø pour colonne (mm)
FL 160	160	125
FL 200	200	160
FL 250	250	200
FL 315	315	250
FL 355	355	315
FL 400	400	355
FL 450	450	400
FL 500	500	450
FL 560	560	500



BRT - BRT AL



BRTV

BRT - BRT F - BRTV - BRT AL

Bouchons - Galva / Joint / Alu

- Obturation d'un réseau.
- Accessoires galva: VMC, Ventilation, Conditionnement d'air.
- Accessoires alu: VMC Gaz

BRT
- Acier galvanisé Z275.
- Raccordement mâle.
- Diamètre 80 au 710 mm.

BRT F
- Acier galvanisé Z275.
- Raccordement femelle.
- Diamètre 125 au 710 mm.

BRTV
- Acier galvanisé Z275.
- Raccordement mâle.
- Joint d'étanchéité classe D selon la norme EN 12 237.
- Diamètre 80 au 630 mm.

BRT AL
- Aluminium qualité 1050 A H24 – Conforme DTU 68.3.
- Raccordement mâle ou femelle.
- Diamètre 125 au 500 mm.

BRT - BRT F - BRTV - Bouchons galva

Modèle			Ø (mm)
Galva		Galva à joint	
BRT 80		BRTV 80	80
BRT 100		BRTV 100	100
BRT 125	BRT F 125	BRTV 125	125
BRT 160	BRT F 160	BRTV 160	160
BRT 200	BRT F 200	BRTV 200	200
BRT 250	BRT F 250	BRTV 250	250
BRT 315	BRT F 315	BRTV 315	315
BRT 355	BRT F 355	BRTV 355	355
BRT 400	BRT F 400	BRTV 400	400
BRT 450	BRT F 450	BRTV 450	450
BRT 500	BRT F 500	BRTV 500	500
BRT 560	BRT F 560	BRTV 560	560
BRT 630	BRT F 630	BRTV 630	630
BRT 710	BRT F 710		710

BRT AL - Bouchons alu

Modèle	Ø (mm)
BRT AL 125	125
BRT AL 160	160
BRT AL 200	200
BRT AL 250	250
BRT AL 315	315
BRT AL 355	355
BRT AL 400	400
BRT AL 450	450
BRT AL 500	500



CD 90° - 45° - 30° / CD AL 90° - 45° - 30°

CD - CDV - CD AL

Coudes - Galva / Joint / Alu

- Changement de direction à 90°, 45°, 30°
- Accessoires galva: VMC, Ventilation, Conditionnement d'air
- Accessoires alu: VMC Gaz

CD
- Acier galvanisé Z275.
- Raccordement mâle.
- Diamètre 80 à 250 mm: emboutis.
- Diamètre > 250 mm: à secteurs (> 200 mm pour les coudes à 30°).

CDV
- Acier galvanisé Z275.
- Raccordement mâle.
- Joint d'étanchéité classe D selon la norme EN 12 237.
- Diamètre 80 à 250 mm: emboutis.
- Diamètre > 250 mm: à secteurs (> 200 mm pour les coudes à 30°).

CD AL
- Aluminium qualité 1050 A H24 – Conforme DTU 68.3.
- Raccordement mâle.
- Diamètre 125 au 500 mm.

CD 90° - CDV 90° - Coudes galva

Modèle		Ø (mm)	Rayon (mm)
Galva	Galva à joint		
CD 80/90	CDV 80/90	80	80
CD 100/90	CDV 100/90	100	100
CD 125/90	CDV 125/90	125	125
CD 160/90	CDV 160/90	160	160
CD 200/90	CDV 200/90	200	200
CD 250/90	CDV 250/90	250	250
CD 315/90	CDV 315/90	315	315
CD 355/90	CDV 355/90	355	355
CD 400/90	CDV 400/90	400	400
CD 450/90	CDV 450/90	450	450
CD 500/90	CDV 500/90	500	500
CD 560/90	CDV 560/90	560	560
CD 630/90	CDV 630/90	630	630
CD 710/90		710	710
CD 800/90		800	800

CD 45° - CDV 45° - Coudes galva

Modèle		Ø (mm)	Rayon (mm)
Galva	Galva à joint		
CD 80/45	CDV 80/45	80	80
CD 100/45	CDV 100/45	100	100
CD 125/45	CDV 125/45	125	125
CD 160/45	CDV 160/45	160	160
CD 200/45	CDV 200/45	200	200
CD 250/45	CDV 250/45	250	250
CD 315/45	CDV 315/45	315	315
CD 355/45	CDV 355/45	355	355
CD 400/45	CDV 400/45	400	400
CD 450/45	CDV 450/45	450	450
CD 500/45	CDV 500/45	500	500
CD 560/45	CDV 560/45	560	560
CD 630/45	CDV 630/45	630	630
CD 710/45		710	710
CD 800/45		800	800

CD 30° - CDV 30° - Coudes galva

Modèle		Ø (mm)	Rayon (mm)
Galva	Galva à joint		
CD 80/30		80	80
CD 100/30		100	100
CD 125/30	CDV 125/30	125	125
CD 160/30	CDV 160/30	160	160
CD 200/30	CDV 200/30	200	200
CD 250/30	CDV 250/30	250	250
CD 315/30	CDV 315/30	315	315
CD 355/30	CDV 355/30	355	355
CD 400/30	CDV 400/30	400	400
CD 450/30	CDV 450/30	450	450
CD 500/30	CDV 500/30	500	500
CD 560/30	CDV 560/30	560	560
CD 630/30	CDV 630/30	630	630
CD 710/30		710	710
CD 800/90		800	800

CD AL 90° 45° 30° - Coudes alu

Modèle			Ø (mm)	Rayon (mm)
90°	45°	30°		
CD AL 125/90	CD AL 125/45	CD AL 125/30	125	125
CD AL 160/90	CD AL 160/45	CD AL 160/30	160	160
CD AL 200/90	CD AL 200/45	CD AL 200/30	200	200
CD AL 250/90	CD AL 250/45	CD AL 250/30	250	250
CD AL 315/90	CD AL 315/45	CD AL 315/30	315	315
CD AL 355/90	CD AL 355/45	CD AL 355/30	355	355
CD AL 400/90	CD AL 400/45	CD AL 400/30	400	400
CD AL 450/90			450	450
CD AL 500/90	CD AL 500/45	CD AL 500/30	500	500



MRT - MRT AL



MRTV



FRT - FRT AL

MRT - MRTV - FRT - MRT AL - FRT AL

Manchons - Galva / Joint / Alu

- Raccordement mâle: raccordement de deux conduits de même diamètre
- Raccordement femelle: raccordement de deux accessoires de même diamètre
- Accessoires galva: VMC, Ventilation, Conditionnement d'air
- Accessoires alu: VMC Gaz

Gamme
- MRT: raccordement mâle.
- FRT: raccordement femelle.

MRT - FRT
- Acier galvanisé Z275.
- Diamètre 80 au 800 mm.

MRTV
- Acier galvanisé Z275.
- Joint d'étanchéité classe D selon la norme EN 12 237.
- Diamètre 80 au 710 mm.

MRT AL - FRT AL
- Aluminium qualité 1050 A H24 – Conforme DTU 68.3.
- Diamètre 125 au 500 mm.

MRT - MRTV - Manchons mâles galva

Modèle		Ø (mm)
Galva	Galva à joint	
MRT 80	MRTV 80	80
MRT 100	MRTV 100	100
MRT 125	MRTV 125	125
MRT 160	MRTV 160	160
MRT 200	MRTV 200	200
MRT 250	MRTV 250	250
MRT 315	MRTV 315	315
MRT 355	MRTV 355	355
MRT 400	MRTV 400	400
MRT 450	MRTV 450	450
MRT 500	MRTV 500	500
MRT 560	MRTV 560	560
MRT 630	MRTV 630	630
MRT 710	MRTV 710	710
MRT 800		800

FRT - Manchons femelles galva

Modèle	Ø (mm)
FRT 80	80
FRT 100	100
FRT 125	125
FRT 160	160
FRT 200	200
FRT 250	250
FRT 315	315
FRT 355	355
FRT 400	400
FRT 450	450
FRT 500	500
FRT 560	560
FRT 630	630
FRT 710	710
FRT 800	800

MRT AL - Manchons mâles alu

Modèle	Ø (mm)
MRT AL 125	125
MRT AL 160	160
MRT AL 200	200
MRT AL 250	250
MRT AL 315	315
MRT AL 355	355
MRT AL 400	400
MRT AL 450	450
MRT AL 500	500

FRT AL - Manchons femelles alu

Modèle	Ø (mm)
FRT AL 125	125
FRT AL 160	160
FRT AL 200	200
FRT AL 250	250
FRT AL 315	315
FRT AL 355	355
FRT AL 400	400
FRT AL 450	450
FRT AL 500	500



PE - PE AL



PEV



PE 45°

PE - PEV - PE AL

Piquages express - Galva / Joint / Alu

- Réalisation d'un piquage à 90° ou 45° sur un conduit circulaire.
- Accessoires galva: VMC, Ventilation, Conditionnement d'air.
- Accessoires alu: VMC Gaz.

PE
- Acier galvanisé Z275.
- Raccordement mâle.
- Version à 90° ou 45°.
- Jusqu'au diamètre ØA ≤ 315 mm piquage express emboutis, au-delà à bords tombés.

PEV
- Acier galvanisé Z275.
- Raccordement mâle.
- Joint d'étanchéité classe D selon la norme EN 12 237.

PE AL
- Aluminium qualité 1050 A H24 – Conforme DTU 68.3.
- Raccordement mâle.

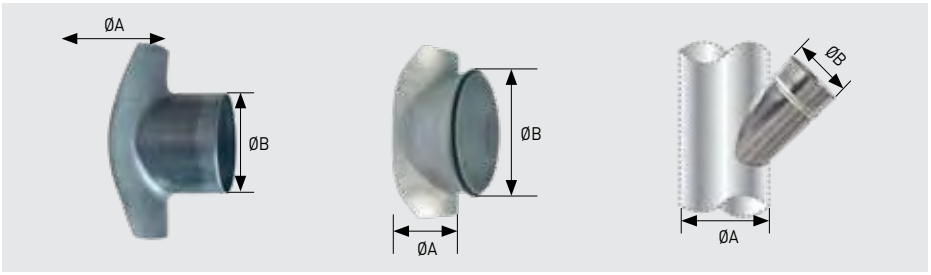

PE - PEV - PE AL - Piquages express 90°

Modèle			Ø B (mm)	Ø A (mm)
Galva	Galva à joint	Aluminium		
PE 80 80/90			80	80
PE 100 80/90				100
PE 125 80/90				125
PE 160 80/90				160
PE 200 80/90				200
PE 100 100/90			100	100
PE 125 100/90				125
PE 160 100/90				160
PE 200 100/90				200
PE 250 100/90	PEV 250 100/90			250
PE 355-315/90	PEV 315 100/90			315
PE 125 125/90	PEV 125 125/90	PE AL 125 125/90	125	125
PE 160 125/90	PEV 160 125/90	PE AL 160 125/90		160
PE 200 125/90	PEV 200 125/90	PE AL 200 125/90		200
PE 250 125/90	PEV 250 125/90	PE AL 250 125/90		250
PE 400-315 125/90	PEV 315 125/90	PE AL 315 125/90		315
PE 400-315 125/90	PEV 355 125/90	PE AL 355 125/90		355
PE 400-315 125/90	PEV 400 125/90	PE AL 400 125/90		400
PE 630-450 125/90	PEV 450 125/90	PE AL 450 125/90		450
PE 630-450 125/90	PEV 500 125/90	PE AL 500 125/90		500
PE 160 160/90	PEV 160 160/90	PE AL 160 160/90	160	160
PE 200 160/90	PEV 200 160/90	PE AL 200 160/90		200
PE 250 160/90	PEV 250 160/90	PE AL 250 160/90		250
PE 315 160/90	PEV 315 160/90	PE AL 315 160/90		315
PE 400-355 160/90	PEV 355 160/90	PE AL 355 160/90		355
PE 400-355 160/90	PEV 400 160/90	PE AL 400 160/90		400
PE 500-450 160/90	PEV 450 160/90	PE AL 450 160/90		450
PE 500-450 160/90	PEV 500 160/90	PE AL 500 160/90		500

Modèle			Ø B (mm)	Ø A (mm)
Galva	Galva à joint	Aluminium		
PE 200 200/90	PEV 200 200/90	PE AL 200 200/90	200	200
PE 250 200/90	PEV 250 200/90	PE AL 250 200/90		250
PE 315 200/90	PEV 315 200/90	PE AL 315 200/90		315
PE 400-355 200/90	PEV 355 200/90	PE AL 355 200/90		355
PE 400-355 200/90	PEV 400 200/90	PE AL 400 200/90		400
PE 500-450 200/90	PEV 450 200/90	PE AL 450 200/90		450
PE 500-450 200/90	PEV 500 200/90	PE AL 500 200/90		500
	PEV 560 200/90			560
	PEV 630 200/90			630
PE 250 250/90	PEV 250 250/90	PE AL 250 250/90	250	250
PE 315 250/90	PEV 315 250/90	PE AL 315 250/90		315
PE 400-355 250/90	PEV 355 250/90	PE AL 355 250/90		355
PE 400-355 250/90	PEV 400 250/90	PE AL 400 250/90		400
PE 500-450 250/90	PEV 450 250/90	PE AL 450 250/90		450
PE 500-450 250/90	PEV 500 250/90	PE AL 500 250/90		500
PE 630-560 250/90	PEV 560 250/90			560
PE 630-560 250/90				630
PE 315 315/90	PEV 315 315/90	PE AL 315 315/90	315	315
PE 400-355 315/90	PEV 355 315/90	PE AL 355 315/90		355
PE 400-355 315/90	PEV 400 315/90	PE AL 400 315/90		400
PE 500-450 315/90	PEV 450 315/90	PE AL 450 315/90		450
PE 500-450 315/90	PEV 500 315/90	PE AL 500 315/90		500
PE 630-560 315/90	PEV 560 315/90			560
PE 630-560 315/90	PEV 630 315/90			630

PE - PEV - PE AL - Piquages express 90°

Modèle			Ø B (mm)	Ø A (mm)
Galva	Galva à joint	Aluminium		
PE 355 355/90	PEV 355 355/90	PE AL 355 355/90	355	355
PE 400 355/90	PEV 400 355/90	PE AL 400 355/90		400
PE 450 355/90		PE AL 450 355/90		450
PE 500 355/90		PE AL 500 355/90		500
PE 560 355/90				560
PE 630 355/90				630
PE 710 355/90				710
PE 400 400/90	PEV 400 400/90	PE AL 400 400/90	400	400
PE 450 400/90		PE AL 450 400/90		450
PE 500 400/90		PE AL 500 400/90		500
PE 560 400/90				560
PE 630 400/90				630
PE 710 400/90				710
PE 450 450/90	PEV 450 450/90	PE AL 450 450/90	450	450
PE 500 450/90		PE AL 500 450/90		500
PE 560 450/90				560
PE 630 450/90				630
PE 710 450/90				710

Modèle			Ø B (mm)	Ø A (mm)
Galva	Galva à joint	Aluminium		
PE 500 500/90			500	500
PE 560 500/90				560
PE 630 500/90				630
PE 710 500/90				710
PE 560 560/90			560	560
PE 630 560/90				630
PE 710 560/90				710
PE 630 630/90			630	630
PE 710 630/90				710
PE 710 710/90			710	710

PE - Piquages express 45°

Modèle	Ø B (mm)	Ø A (mm)
Galva		
PE 100 100/45	100	100
PE 125 100/45		125
PE 160 100/45		160
PE 200 100/45		200
PE 125 125/45	125	125
PE 160 125/45		160
PE 200 125/45		200
PE 250 125/45		250
PE 315 125/45		315
PE 355 125/45		355
PE 400 125/45		400
PE 160 160/45	160	160
PE 200 160/45		200
PE 250 160/45		250
PE 315 160/45		315
PE 355 160/45		355
PE 400 160/45		400
PE 200 200/45	200	200
PE 250 200/45		250
PE 315 200/45		315
PE 355 200/45		355
PE 400 200/45		400
PE 450 200/45		450
PE 500 200/45		500

Modèle	Ø B (mm)	Ø A (mm)
Galva		
PE 250 250/45	250	250
PE 315 250/45		315
PE 355 250/45		355
PE 400 250/45		400
PE 450 250/45		450
PE 500 250/45		500
PE 560 250/45		560
PE 630 250/45		630
PE 315 315/45	315	315
PE 355 315/45		355
PE 400 315/45		400
PE 450 315/45		450
PE 500 315/45		500
PE 560 315/45		560
PE 630 315/45		630
PE 355 355/45	355	355
PE 400 355/45		400
PE 450 355/45		450
PE 500 355/45		500
PE 560 355/45		560
PE 630 355/45		630
PE 710 355/45		710

Modèle	Ø B (mm)	Ø A (mm)
Galva		
PE 400 400/45	400	400
PE 450 400/45		450
PE 500 400/45		500
PE 560 400/45		560
PE 630 400/45		630
PE 710 400/45		710
PE 450 450/45	450	450
PE 500 450/45		500
PE 560 450/45		560
PE 630 450/45		630
PE 710 450/45		710
PE 500 500/45	500	500
PE 560 500/45		560
PE 630 500/45		630
PE 710 500/45		710
PE 560 560/45	560	560
PE 630 560/45		630
PE 710 560/45		710
PE 630 630/45	630	630
PE 710 630/45		710
PE 710 710/45	710	710



PAP



PAPV

PAP - PAPV

Piquages plats - Galva / Joint

- VMC, Ventilation, Conditionnement d'air.
- Piquage à 90° sur une surface plane.

PAP
- Acier galvanisé Z275.
- Raccordement mâle.
- Diamètre 80 au 800 mm.

PAPV
- Acier galvanisé Z275.
- Joint d'étanchéité classe D selon la norme EN 12 237.
- Raccordement mâle.
- Diamètre 125 au 710 mm.



PAP - Piquage plat galva

Modèle	Ø (mm)	H (mm)
PAP 80	80	40
PAP 100	100	40
PAP 125	125	40
PAP 160	160	40
PAP 200	200	40
PAP 250	250	50
PAP 315	315	50
PAP 355	355	50
PAP 400	400	50
PAP 450	450	75
PAP 500	500	75
PAP 560	560	75
PAP 630	630	75
PAP 710	710	75
PAP 800	800	100



PAPV - Piquage plat galva à joint

Modèle	Ø (mm)	H (mm)
PAPV 125	125	40
PAPV 160	160	40
PAPV 200	200	40
PAPV 250	250	50
PAPV 315	315	50
PAPV 355	355	50
PAPV 400	400	50
PAPV 450	450	75
PAPV 500	500	75
PAPV 560	560	75
PAPV 630	630	75
PAPV 710	710	75



REP - REP AL



REPV

REP - REPV - REP AL

Réductions plates - Galva / Joint / Alu

- Raccordement de deux conduits de diamètres différents.
- Accessoires galva: VMC, Ventilation, Conditionnement d'air.
- Accessoires alu: VMC Gaz.

PREP
- Acier galvanisé Z275.
- Raccordement femelle (grand diamètre)/mâle (petit diamètre).

REPV
- Acier galvanisé Z275.
- Raccordement femelle (grand diamètre)/mâle (petit diamètre).
- Joint d'étanchéité classe D selon la norme EN 12 237.

REP AL
- Aluminium qualité 1050 A H24 – Conforme DTU 68.3.
- Raccordement femelle (grand diamètre)/mâle (petit diamètre).





REP - REPV - REP AL - Réductions plates excentrées - Femelle/Mâle

Modèle			Ø B (mm)	Ø A (mm)
Galva	Galva à joint	Aluminium		
REP 100/80 EX FM			100	80
REP 125/80 EX FM			125	80
REP 125/100 EX FM				100
REP 160/80 EX FM			160	80
REP 160/100 EX FM				100
REP 160/125 EX FM				125
REP 200/100 EX FM			200	100
REP 200/125 EX FM	REPV 200/125 EX FM	REP AL 200/125 EX FM		125
REP 200/160 EX FM	REPV 200/160 EX FM	REP AL 200/160 EX FM		160
REP 250/125 EX FM	REPV 250/125 EX FM	REP AL 250/125 EX FM	250	125
REP 250/160 EX FM	REPV 250/160 EX FM	REP AL 250/160 EX FM		160
REP 250/200 EX FM	REPV 250/200 EX FM	REP AL 250/200 EX FM		200
REP 315/125 EX FM	REPV 315/125 EX FM	REP AL 315/125 EX FM	315	125
REP 315/160 EX FM	REPV 315/160 EX FM	REP AL 315/160 EX FM		160
REP 315/200 EX FM	REPV 315/200 EX FM	REP AL 315/200 EX FM		200
REP 315/250 EX FM	REPV 315/250 EX FM	REP AL 315/250 EX FM		250
REP 355/125 EX FM	REPV 355/125 EX FM		355	125
REP 355/160 EX FM	REPV 355/160 EX FM			160
REP 355/200 EX FM	REPV 355/200 EX FM	REP AL 355/200 EX FM		200
REP 355/250 EX FM	REPV 355/250 EX FM	REP AL 355/250 EX FM		250
REP 355/315 EX FM	REPV 355/315 EX FM	REP AL 355/315 EX FM		315
REP 400/160 EX FM	REPV 400/160 EX FM		400	160
REP 400/200 EX FM	REPV 400/200 EX FM	REP AL 400/200 EX FM		200
REP 400/250 EX FM	REPV 400/250 EX FM	REP AL 400/250 EX FM		250
REP 400/315 EX FM	REPV 400/315 EX FM	REP AL 400/315 EX FM		315
REP 400/355 EX FM	REPV 400/355 EX FM	REP AL 400/355 EX FM		355

Modèle			Ø B (mm)	Ø A (mm)
Galva	Galva à joint	Aluminium		
REP 450/250 EX FM	REPV 450/250 EX FM	REP AL 450/250 EX FM	450	250
REP 450/315 EX FM	REPV 450/315 EX FM	REP AL 450/315 EX FM		315
REP 450/355 EX FM	REPV 450/355 EX FM	REP AL 450/355 EX FM		355
REP 450/400 EX FM	REPV 450/400 EX FM	REP AL 450/400 EX FM		400
REP 500/250 EX FM	REPV 500/250 EX FM		500	250
REP 500/315 EX FM	REPV 500/315 EX FM	REP AL 500/315 EX FM		315
REP 500/355 EX FM	REPV 500/355 EX FM	REP AL 500/355 EX FM		355
REP 500/400 EX FM	REPV 500/400 EX FM	REP AL 500/400 EX FM		400
REP 500/450 EX FM	REPV 500/450 EX FM			450
REP 560/315 EX FM	REPV 560/315 EX FM	REP AL 560/315 EX FM	560	315
REP 560/355 EX FM	REPV 560/355 EX FM	REP AL 560/355 EX FM		355
REP 560/400 EX FM	REPV 560/400 EX FM	REP AL 560/400 EX FM		400
REP 560/450 EX FM	REPV 560/450 EX FM	REP AL 560/450 EX FM		450
REP 560/500 EX FM	REPV 560/500 EX FM	REP AL 560/500 EX FM		500
REP 630/355 EX FM	REPV 630/355 EX FM		630	355
REP 630/400 EX FM	REPV 630/400 EX FM			400
REP 630/450 EX FM	REPV 630/450 EX FM			450
REP 630/500 EX FM	REPV 630/500 EX FM			500
REP 630/560 EX FM	REPV 630/560 EX FM			560
REP 710/400 EX FM	REPV 710/400 EX FM		710	400
REP 710/450 EX FM	REPV 710/450 EX FM			450
REP 710/500 EX FM	REPV 710/500 EX FM			500
REP 710/560 EX FM	REPV 710/560 EX FM			560
REP 710/630 EX FM	REPV 710/630 EX FM			630



RE



REV



RGP

RE - REV - RGP

Registres m anuels - Galva / Joint

- Equilibrage des réseaux
- Accessoires galva: VMC, ventilation, conditionnement d'air

RE
- Acier galvanisé Z275: corps et volet.
- Diamètre 80 au 710 mm.
- Raccordement mâle.
- Volet plein.
- Poignée de réglage verrouillable par vis, hauteur 45 mm.

REV
- Acier galvanisé Z275: corps et volet.
- Joint d'étanchéité classe D selon la norme EN 12 237.
- Diamètre 125 au 630 mm.
- Raccordement mâle.
- Volet plein.
- Poignée de réglage verrouillable par vis, hauteur 45 mm.

RGP
- Acier galvanisé Z275: corps et volet.
- Diamètre 80 au 630 mm.
- Raccordement mâle.
- Volet perforé.
- Poignée de réglage verrouillable par vis, hauteur 45 mm.



RE - Registres galva manuels pleins

Modèle	Ø (mm)	L (mm)
RE 80	80	170
RE 100	100	170
RE 125	125	170
RE 160	160	170
RE 200	200	170
RE 250	250	190
RE 315	315	190
RE 355	355	190
RE 400	400	190
RE 450	450	240
RE 500	500	240
RE 560	560	240
RE 630	630	240
RE 710	710	240

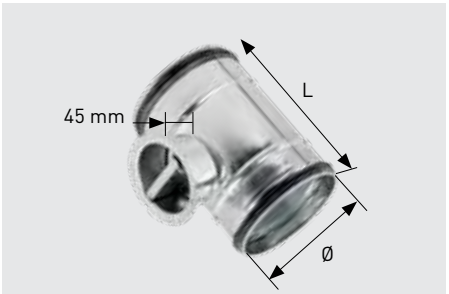

REV - Registres galva manuels pleins avec joint

Modèle	Ø (mm)	L (mm)
REV 125	125	170
REV 160	160	170
REV 200	200	170
REV 250	250	190
REV 315	315	190
REV 355	355	190
REV 400	400	190
REV 450	450	240
REV 500	500	240
REV 560	560	240

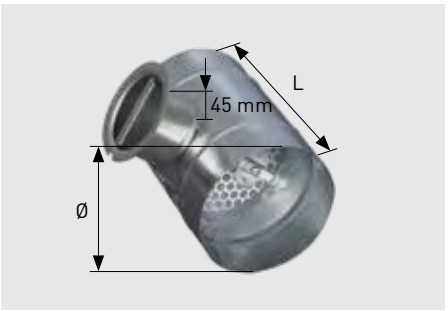

RGP - Registres manuels perforés

Modèle	Ø (mm)	L (mm)
RGP 80	80	170
RGP 100	100	170
RGP 125	125	170
RGP 160	160	170
RGP 200	200	170
RGP 250	250	190
RGP 315	315	190
RGP 355	355	190
RGP 400	400	190
RGP 450	450	240
RGP 500	500	240
RGP 560	560	240
RGP 630	630	240



TV - TVV

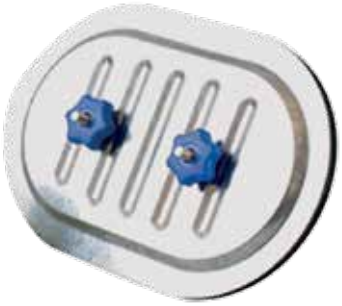

TVR

TV - TVV - TVR - MTV

Trappes de visites - Galva

TV-TVV-TVR

- Trappes de visite pour l'entretien des conduits circulaires:
  - TV: trappe de visite avec joint.
  - TVV: trappe de visite avec joint, fournie avec joint supplémentaire EPDM classe d'étanchéité C à poser sur la découpe du conduit.
  - TVR: trappe de visite plate avec joint.
- TV - TVV: pour conduits de diamètre 100 à 710 mm.
- TVR: pour conduits rectangulaires.
- Panneau en acier galvanisé Z275.
- Joint d'étanchéité haute qualité EPDM, résistance à la température -40°C/ +90°C.
- 2 poignées-étoiles en ABS à insert métallique M8 ou M10.
- Gabarit de découpe autocollant livré avec chaque trappe de visite.
- TVV: joint en caoutchouc EPDM recouvrant la découpe du conduit circulaire. Il permet d'atteindre la classe d'étanchéité C.

MTV

- Manchon trappe de visite pour entretien des conduits circulaires.
- Préconisation du DTU 68.3, implantation à réaliser conformément à la norme NF EN 12097.
- Diamètre 100 à 450 mm.
- Longueur 500 mm.
- Acier galvanisé Z275.
- Joint d'étanchéité EPDM.
- Grenouillère pour l'ouverture / fermeture de la trappe de visite.

TV - Trappe de visite galva avec joint pour gaines circulaires

Modèle	Ø Conduit (dim. Trappe mm)
TV 100 180x80 mm	100 (180x80)
TV 125 180x80 mm	125 (180x80)
TV 160 250x150 mm	160 (250x150)
TV 200 250x150 mm	200 (250x150)
TV 250 250x150 mm	250 (250x150)
TV 315 250x150 mm	315 (250x150)
TV 355 250x150 mm	355 (250x150)
TV 355 300x200 mm	355 (300x200)
TV 400 250x150 mm	400 (250x150)
TV 400 300x200 mm	400 (300x200)
TV 450 300x200 mm	450 (300x200)
TV 500 300x200 mm	500 (300x200)
TV 560 400x300 mm	560 (400x300)
TV 630 400x300 mm	630 (400x300)
TV 710 400x300 mm	710 (400x300)

TVR - Trappe de visite galva avec joint pour gaines rectangulaires

Modèle	Dimensions nominales (mm)
TVR 250x150	250x150
TVR 300x200	300x200
TVR 400x300	400x300
TVR 500x400	500x400
TVR 600x450	600x450

TVV - Trappe de visite galva avec joint + joint EPDM classe d'étanchéité C pour gaines circulaires

Modèle	Ø Conduit (dim. Trappe mm)
TVV 100 180x80 mm	100 (180x80)
TVV 125 180x80 mm	125 (180x80)
TVV 160 250x150 mm	160 (250x150)
TVV 200 250x150 mm	200 (250x150)
TVV 250 250x150 mm	250 (250x150)
TVV 315 250x150 mm	315 (250x150)
TVV 355 250x150 mm	355 (250x150)
TVV 355 300x200 mm	355 (300x200)
TVV 400 250x150 mm	400 (250x150)
TVV 400 300x200 mm	400 (300x200)
TVV 450 300x200 mm	450 (300x200)
TVV 500 300x200 mm	500 (300x200)
TVV 560 400x300 mm	560 (400x300)
TVV 630 400x300 mm	630 (400x300)
TVV 710 400x300 mm	710 (400x300)

PAPV - Piquage plat galva à joint

Modèle	Ø (mm)	L (mm)
MTV 100	100	500
MTV 125	125	500
MTV 160	160	500
MTV 200	200	500
MTV 250	250	500
MTV 315	315	500
MTV 400	400	500
MTV 450	450	500

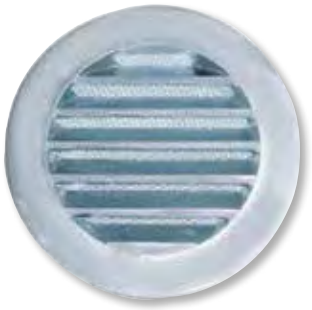

USAV

Grilles à barres fixes inclinées destinées au rejet ou à la prise d'air.
Installation en façade.
Fabrication en aluminium.
Grillage anti-moustiques.

Modèle	Ød	ØD	C	J	Poids (kg)
USAV 100	100	132	25	3	0,19
USAV 125	125	155	25	3	0,24
USAV 180	160	190	25	3	0,39
USAV 200	200	230	25	3	0,59
USAV 250	250	280	28	3	1
USAV 315	315	350	20	3	1,94
USAV 400	400	440	25	3	2,7

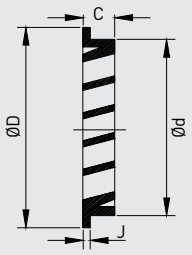

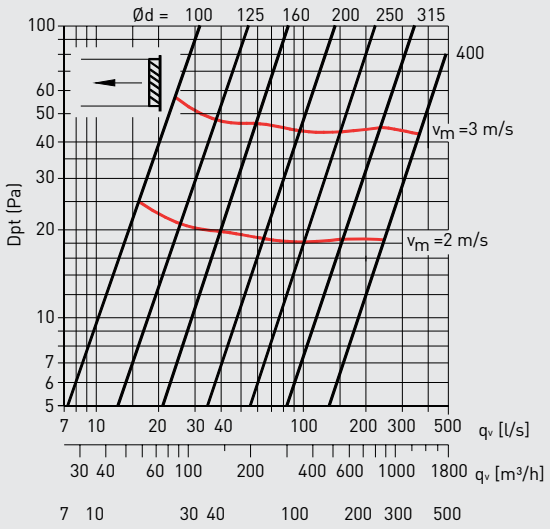



GRA

Grilles destinées à la prise d'air dans les installations de ventilation et de climatisation.Installation intérieure ou extérieure. Grilles à auvents horizontaux.
Fabrication en aluminium embouti.
Finition aluminium naturel. Fixation en applique par vis apparentes.

Modèle	⍁ A	⍁ B
GRA-70	130 x 130	100 x 100
GRA-100	165 x 165	125 x 125
GRA-150	190 x 190	150 x 150
GRA-200	210 x 210	165 x 165
GRA-300	240 x 240	200 x 200

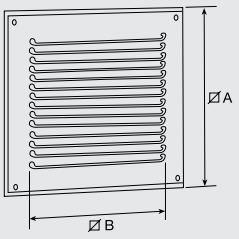



GRI

Grille intérieure destinée au rejet d'air vicié. Fabrication aluminium avec une peinture époxy.

Modèle	Dimensions nominales disponibles ⍁ H	Section libre de passage de l'air (m²)
GRI-125	125 x 125	0,007
GRI-200	200 x 200	0,022
GRI-250	250 x 250	0,035
GRI-300	300 x 300	0,052
GRI-450	450 x 450	0,121

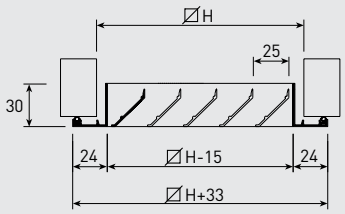

Vitesse d'air recommandée

V min. (m/s)	V max. (m/s)
1,5	3

Détermination du débit d'air avec la vitesse Vf (m/s)

Valeurs de correction pour LwA1

Afree (m²)	0,01	0,02	0,05	0,1	0,2	0,4
LwA1 (Kf*)	-9	-6	-3	-	+4	+7

* Kf = facteur de correction

Valeurs de référence du diagramme:
Afree = 0,1 m²
Lwa = Lwa1 + Kf

Vitesse de passage, perte de charge et puissance sonore

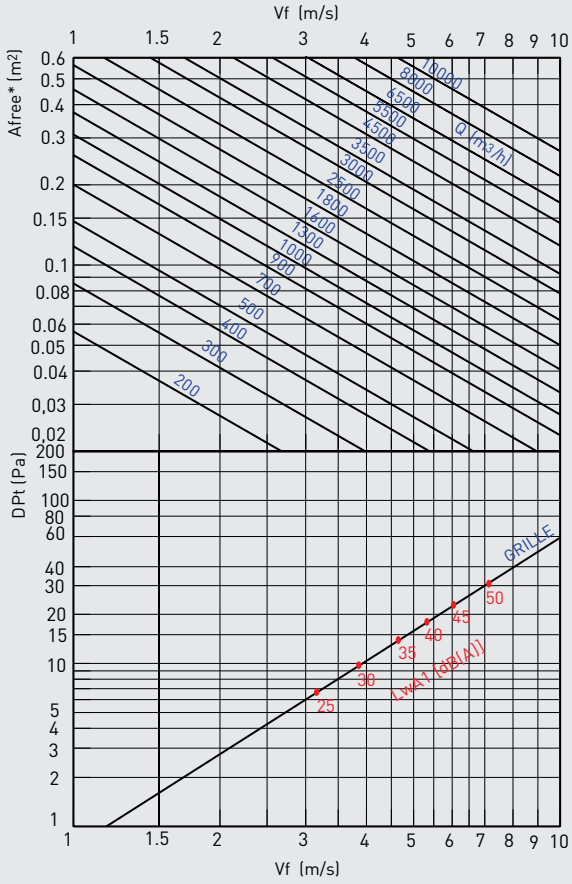



GR-100

Montage intérieur ou extérieur.
Grille de rejet d'air pour raccord avec conduit circulaire de Ø 100 mm.

* Afree = surface libre de passage de l'air

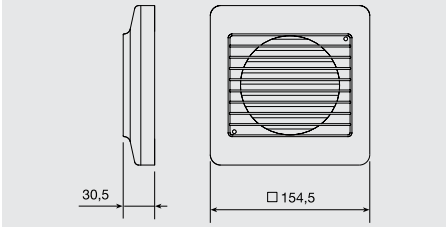





GCI

Ventilation, climatisation et chauffage dans les bâtiments tertiaires et ERP. Diffuseur circulaire avec registre intégré. Finition aluminium laqué blanc RAL 9010.

Modèle	A	B	C	Surface de passage (m²)	Débit mini.	Débit maxi.
GCI-160	140	250	200	0,0086	70	275
GCI-200	190	300	250	0,0200	120	500
GCI-250	240	350	300	0,0326	200	800
GCI-315	290	400	350	0,0460	275	1100
GCI-350	340	450	400	0,0550	350	1200
GCI-400	390	500	450	0,0702	400	1500

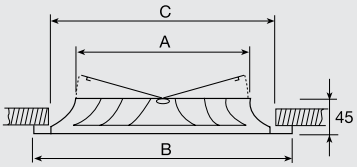

Abaque débit - vitesse d'air (m/s)

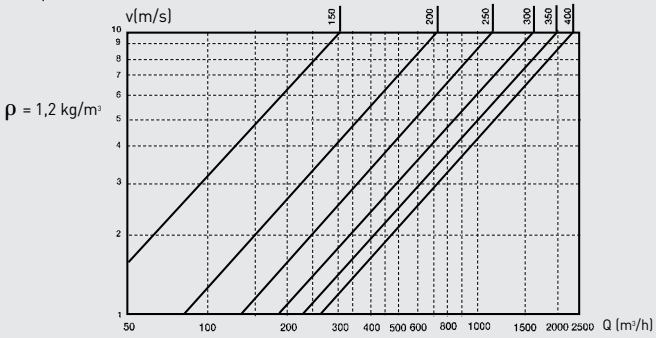

GCI - Pertes de charge (Pa) et niveau de puissance sonore (Lw(A))

Débit (m³/h)		160		200		250		315		355		400	
		100%	50%	100%	50%	100%	50%	100%	50%	100%	50%	100%	50%
100	Lw(A)	20	26										
	Dp (Pa)	3	11										
150	Lw(A)	25	33										
	Dp (Pa)	7	29										
200	Lw(A)	32	40	25	36								
	Dp (Pa)	14	54	5	21								
250	Lw(A)	37	46	29	40								
	Dp (Pa)	22	92	8	33								
300	Lw(A)	42	51	33	44	25	35						
	Dp (Pa)	34	138	11	50	5	23						
400	Lw(A)			40	51	31	42	25	31				
	Dp (Pa)			22	99	10	47	5	20				
500	Lw(A)					37	47	30	36	28	39		
	Dp (Pa)					17	76	8	33	4	20		
600	Lw(A)					41	51	34	40	32	43	30	40
	Dp (Pa)					26	116	12	47	5	29	3	13
800	Lw(A)							40	46	37	48	36	46
	Dp (Pa)							22	94	11	55	5	24
1000	Lw(A)									42	53	40	51
	Dp (Pa)									18	93	7	39
1200	Lw(A)											43	54
	Dp (Pa)											11	58
1400	Lw(A)											47	57
	Dp (Pa)											15	85



PLENUM UNI EXT 6+1

Plénum d'extraction isolé avec 1 piquage Ø 150/160 mm et 1 piquage Ø 125 mm pour la cuisine ainsi que 6 piquages Ø 80 mm pour raccorder jusqu'à 6 sanitaires.

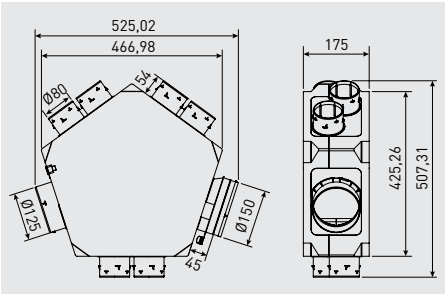



PLENUM UNI IMP 8

Plénum d'insufflation avec 1 piquage Ø 150/160 mm et 8 piquages Ø 80 mm.

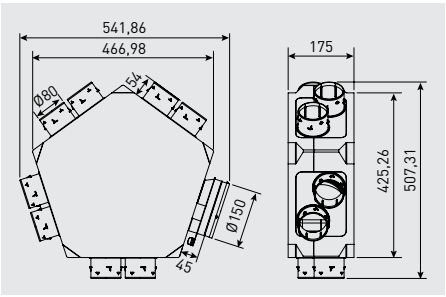



VR

Bride de montage pour grilles GCI.

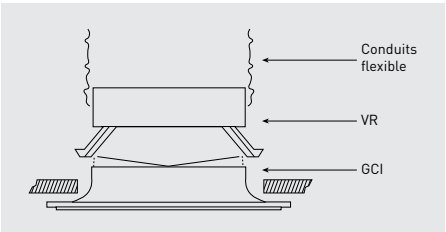

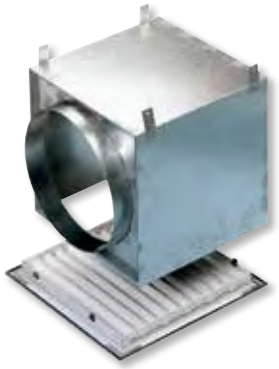

RP

Plénum nu en acier galvanisé pour le montage des grilles GRI - raccordement horizontal.

Modèle		ØD	H	A	B	C	E
RP-100		95	230	145	133	157	45
RP-200	A	125	230	226	208	208	54
	B	160	230	226	208	208	54
RP-250	A	160	230	276	258	258	54
	B	200	230	276	258	258	54
RP-300	A	200	230	326	308	308	54
	B	250	300	326	308	308	54
RP-450		315	365	460	458	458	54

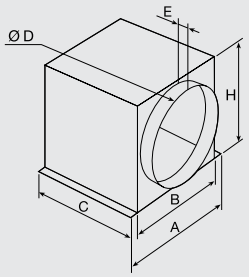

Abaque débit - vitesse d'air (m/s)

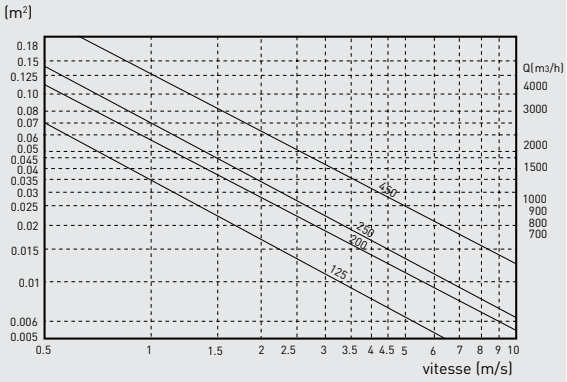

Pertes de charge (Pa) et niveau sonore dB(A)

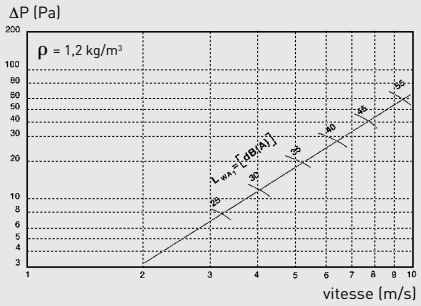

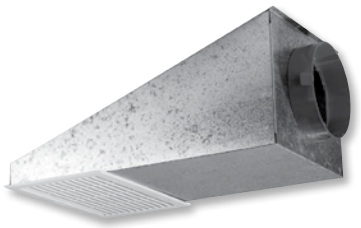

TAT

Prise d'air sous avancée de la toiture, utilisée en VMC double flux pavillonnaire.

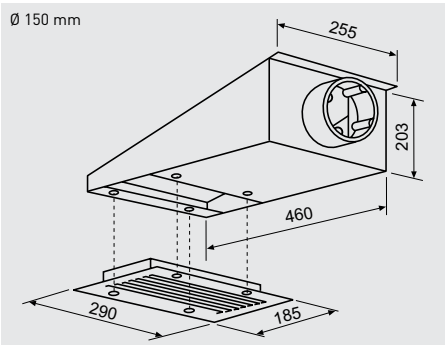



TAP

Prise d'air pignon de maison ou sur mur plein, utilisée en VMC double flux pavillonnaire.

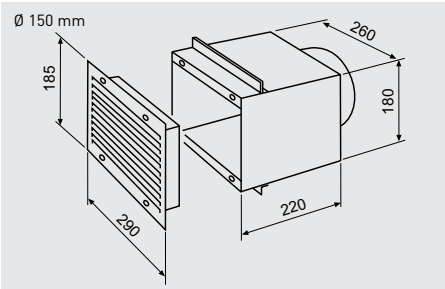

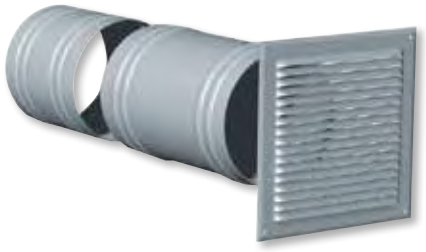

PAF

Grille de façade Ø 125 mm.

Modèle	Ø (mm)	Dimensions extérieures	Dimensions intérieures	Diamètre supérieur	Diamètre inférieur	Section de passage (cm²)	Débit à 20 Pa	
							Rejet d'air	Prise d'air
PAF 125	125	165 x 165	145 x 145	127	122	85	170	120
PAF 150	150	190 x 190	170 x 170	155	150	130	225	185
PAF 160	160	210 x 210	190 x 190	162	157	140	235	195
PAF 200	200	240 x 240	220 x 220	202	197	190	350	290
PAF 250	250	290 x 290	270 x 270	252	247	280	485	400
PAF 315	315	340 x 340	320 x 320	320	315	480	830	680
PAF 355	355	390 x 390	370 x 370	360	355	600	1060	870
PAF 400	400	440 x 440	420 x 420	403	408	930	1610	1320



PAQS

Prise d'air de façade avec grille inti-insectes.

Modèle	Ø (mm)
PAQS 100	100
PAQS 125	125
PAQS 150	150
PAQS 160	160



WALL KIT

Le Kit mural comprend une grille extérieure à ailette fixe et un tube télescopique. Permet d'installer l'aérateur dans un mur de 20 à 42 cm d'épaisseur. Prévu pour les aérateurs EDM-80N, EDM-100, DECOR-100 et SILENT-100.

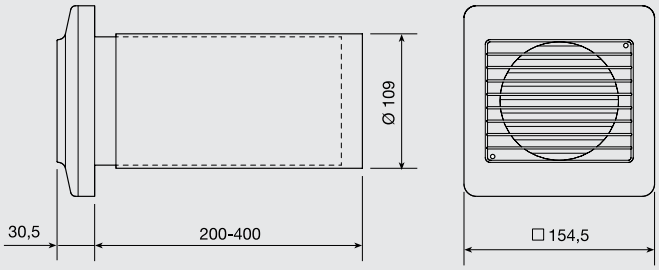



WINDOWS KIT

Kit pour montage fenêtre. Pour SILENT-100, DECOR-100 et EDM-100.

Modèle	A	B	C	Ø ouverture vitre
WINDOWS KIT 100	158	87	158	110
WINDOWS KIT 200	180	82	180	145

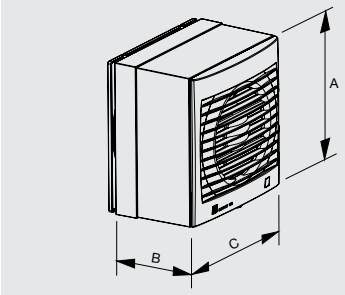

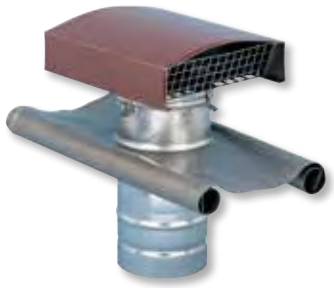

CT

Conçu pour le rejet ou la prise d'air en toiture. A utiliser uniquement sur des installations en fonctionnement permanent. Compatible à tous les systèmes de couverture tuile ou ardoise. Constitué d'une manchette cylindrique solidaire d'une feuille de plomb et d'un chapeau grillagé en aluminium peint.

Chapeau de toiture métallique "tuile"	
Ø (mm)	**Modèle**
125	CT-125 TEJA
150	CT-150 TEJA
160	CT-160 TEJA
200	CT-200 TEJA
250	CT-250 TEJA
315	CT-315 TEJA
355	CT-355 TEJA
400	CT-400 TEJA
450	CT-450 TEJA
500	CT-500 TEJA
630	CT-630 TEJA

Chapeau de toiture métallique "ardoise"	
Ø (mm)	**Modèle**
125	CT-125 PIZARRA
150	CT-150 PIZARRA
160	CT-160 PIZARRA
200	CT-200 PIZARRA
250	CT-250 PIZARRA
315	CT-315 PIZARRA
355	CT-355 PIZARRA
400	CT-400 PIZARRA
450	CT-450 PIZARRA
500	CT-500 PIZARRA
630	CT-630 PIZARRA

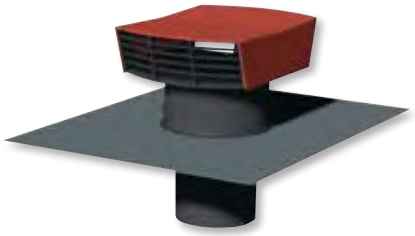

CT-P

Conçu pour le rejet ou la prise d'air en toiture. Compatible à tous les systèmes de couverture tuile ou ardoise. Constitué d'une manchette cylindrique solidaire d'une feuille de plomb et d'un chapeau grillagé en plastique.

Modèle	Rejet d'air 20 Pa	Prise d'air 20 Pa
CT-125 P TEJA	320 m^3/h	170 m^3/h
CT-150 P TEJA	320 m^3/h	210 m^3/h
CT-160 P TEJA	320 m^3/h	210 m^3/h
CT-125 P PIZARRA	320 m^3/h	170 m^3/h
CT-150 P PIZARRA	320 m^3/h	210 m^3/h
CT-160 P PIZARRA	320 m^3/h	210 m^3/h

Dimensions CT et CTP

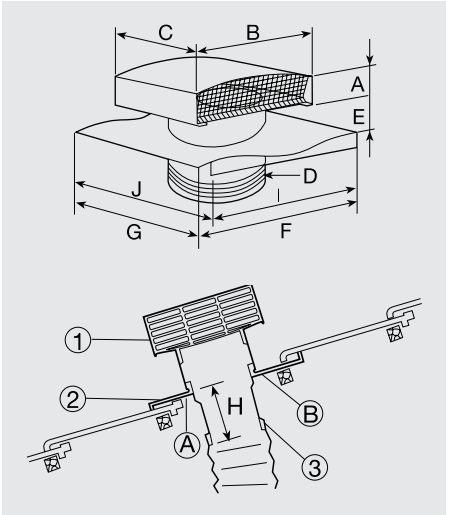

CT - Dimensions											
Modèle	**A**	**B**	**C**	**ØD**	**E**	**F**	**G**	**H**	**I**	**J**	**Poids (kg)**
CT-125	54	200	250	125	70	500	400	–			
CT-150	65	248	300	150	70	500	400	–	–		
CT-200	100	333	400	200	85	600	600	160	500	500	8
CT-250	100	333	400	250	85	600	600	160	500	500	8
CT-315	112	420	500	315	85	600	600	140	500	750	9
CT-355	200	550	660	355	150	900	750	225	600	750	17
CT-400	200	550	660	400	150	900	750	225	600	750	17
CT-450	200	550	660	450	150	900	750	225	600	750	17
CT-500	245	650	850	500	160	1200	1000	215	780	997	34
CT-630	320	780	1000	630	160	1200	1000	215	780	997	36

CT-P - Dimensions									
Modèle	**A**	**B**	**C**	**D**	**E**	**F**	**G**	**H**	**Poids (kg)**
CT-P 125	72	203	280	125	80	500	400	140	3,5
CT-P 150	72	203	280	150	80	500	400	140	3,5
CT-P 160	72	203	280	160	80	500	400	140	3,5

Débits recommandés (perte de charge 20Pa)		
Modèle	**Rejet d'air**	**Prise d'air**
CT-P-125	350	165
CT-P-150	425	245
CT-P-200	900	600
CT-P-250	1050	850
CT-P-315	1800	1100

Débits recommandés (perte de charge 20Pa)		
Modèle	**Rejet d'air**	**Prise d'air**
CT-P-355	2600	1700
CT-P-400	3000	2100
CT-P-450	3600	2600
CT-P-500	4700	3500
CT-P-630	8000	4500



BROCHAL

Chevêtre.
Permet le maintien d'un conduit avant la fixation au chapeau de toiture. A clouer ou visser sur les chevrons.
Modèles:
- Brochal 125
- Brochal 150

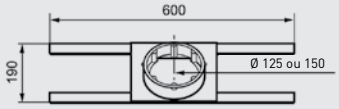



APC

Sortie ou prise d'air pour conduit circulaire. Réalisé en tôle d'acier galvanisé avec grillage de protection serti. Diamètre de raccordement femelle.

Modèle	ØA	B
APC-80	80	216
APC-100	100	228
APC-125	125	232
APC-160	160	252
APC-200	200	275
APC-250	250	304
APC-315	315	342
APC-355	355	365
APC-400	400	391
APC-450	450	420
APC-500	500	449
APC-560	560	483
APC-630	630	524
APC-710	710	570
APC-800	800	622

Dimensions (mm)

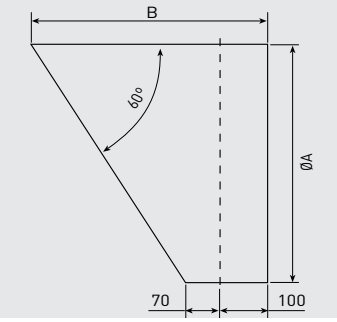

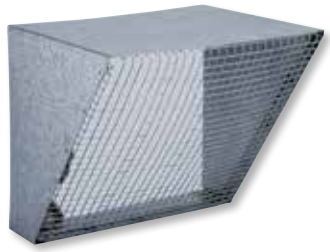

CVA / CVD

Visières rectangulaires avec grille de protection.
CVA - Montage en aspiration d'air.
CVD - Montage en rejet d'air.

Visière d'aspiration			Visière de rejet		
Modèle	A	B	Modèle	A	B
CVA-7	329	329	CVD-7	225	235
CVA-9	403	403	CVD-9	263	303
CVA-10	453	453	CVD-10	292	336
CVA-12	503	503	CVD-12	344	399
CVA-15	603	603	CVD-15	406	476
CVA-18	703	703	CVD-18	482	559
CVA-20	803	803	CVD-20	633	633
CVA-22	903	903	CVD-22	698	703
CVA-25	1003	1003	CVD-25	799	803
CVA-30	1203	1203	CVD-30	873	948

Dimensions (mm)

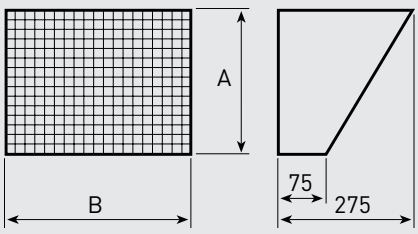



MFL-G4

Les caissons filtre MFL-G4 ont une classe de filtration G4 et sont conçus pour être raccordés directement à un réseau de gaines circulaires. Il sont fournis avec une trappe d'inspection pour le remplacement du filtre.

Modèle	A	B	D	E	F
MFL-100 G4	206	229	100	154	212
MFL-125 G4	206	229	125	154	218
MFL-150 G4	206	229	150	154	218
MFL-160 G4	206	229	160	154	218
MFL-200 G4	246	269	200	154	218
MFL-250 G4	296	319	250	154	248
MFL-315 G4	346	369	315	154	248
MFL-355 G4	446	469	355	154	248
MFL-400 G4	446	469	400	154	248
MFL-450 G4	546	569	450	154	248
MFL-500 G4	546	569	500	154	248
MFL-560 G4	606	629	560	154	248
MFL-630 G4	666	689	630	154	248

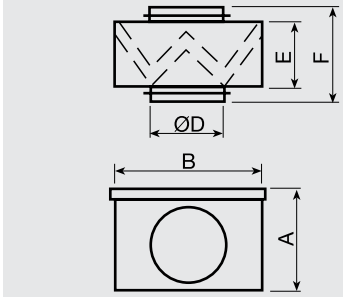



Le caisson filtre MFL-G4 est recommandé pour protéger la batterie électrique de la poussière.

Perte de charge des caissons filtre Δp (Pa)

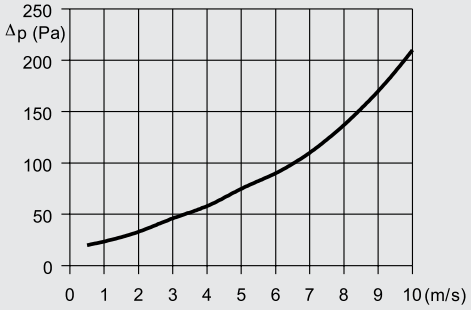



MFL-F

Caisson en tôle d'acier galvanisé livré sans filtre, pour montage des filtres MFR F5, F6 ou F7. Brides de raccordement circulaires à l'aspiration et au soufflage avec joint. Une trappe d'accès permet l'installation ou le changement du filtre.
Installation dans toutes les positions.

Modèle	A	B	D Ø cond.	E	F	Poids (kg)
MFL-100 F	213	220	100	450	522	3
MFL-125 F	213	220	125	450	522	3
MFL-150 F	213	220	150	450	522	3
MFL-160 F	213	220	160	450	522	3
MFL-200 F	258	265	200	450	530	4
MFL-250 F	308	315	250	500	584	5
MFL-315 F	358	365	315	550	634	6
MFL-355 F	458	465	355	650	782	8
MFL-400 F	458	465	400	650	782	8
MFL-450 F	548	545	450	700	850	10
MFL-500 F	548	545	500	700	850	10
MFL-560 F	603	600	560	750	910	12
MFL-630 F	663	660	630	800	960	12

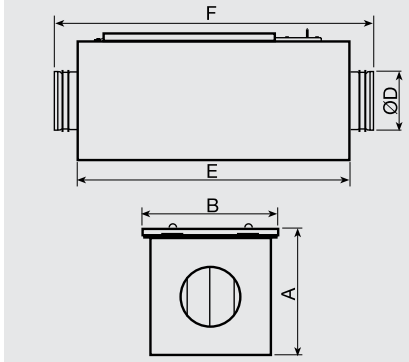



MFR

Filtre MFR F5
MFR-100/125/160 F5
MFR-200 F5
MFR-250 F5
MFR-315 F5
MFR-355/400 F5
MFR-450/500 F5
MFR-560 F5
MFR-630 F5

Filtre MFR F6
MFR-100/125/160 F6
MFR-200 F6
MFR-250 F6
MFR-315 F6
MFR-355/400 F6
MFR-450/500 F6
MFR-560 F6
MFR-630 F6

Filtre MFR F
MFR-100/125/160 F7
MFR-200 F7
MFR-250 F7
MFR-315 F7
MFR-355/400 F7
MFR-450/500 F7
MFR-560 F7
MFR-630 F7

Filtre MFR F8
MFR-100/125/160 F8
MFR-200 F8
MFR-250 F8
MFR-315 F8
MFR-355/400 F8
MFR-450/500 F8
MFR-560 F8
MFR-630 F8

Filtre MFR F9
MFR-100/125/160 F9
MFR-200 F9
MFR-250 F9
MFR-315 F9
MFR-355/400 F9
MFR-450/500 F9
MFR-560 F9
MFR-630 F9

MFR F5
Filtres classe F5 (EU5).
Température de travail max. 80°C.
Perte de charge max.: 300 Pa.

MFR F6
Filtres classe F6 (EU6).
Température de travail max. 80°C.
Perte de charge max.: 350 Pa.

MFR F7
Filtres classe F7 (EU7).
Température de travail max. 80°C.
Perte de charge max.: 400 Pa.

MFR F8
Filtres classe F8 (EU8).
Température de travail max. 80°C.
Perte de charge max.: 400 Pa.

MFR F9
Filtres classe F9 (EU9).
Température de travail max. 80°C.
Perte de charge max.: 400 Pa.

CVD - Modèles	Filtre MFR
MFL-100 F	MFR-100/125/160
MFL-125 F	MFR-100/125/160
MFL-150 F	MFR-100/125/160
MFL-160 F	MFR-100/125/160
MFL-200 F	MFR-200
MFL-250 F	MFR-250
MFL-315 F	MFR-315
MFL-355 F	MFR-355/400
MFL-400 F	MFR-355/400
MFL-450 F	MFR-450/500
MFL-500 F	MFR-450/500
MFL-560 F	MFR-560
MFL-630 F	MFR-630

Pertes de charge (MFR)

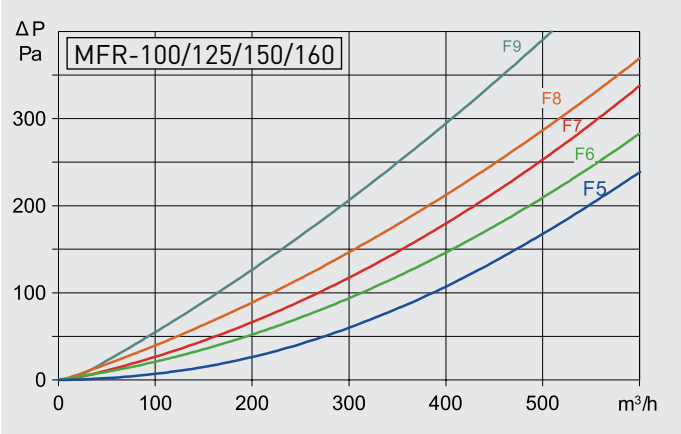

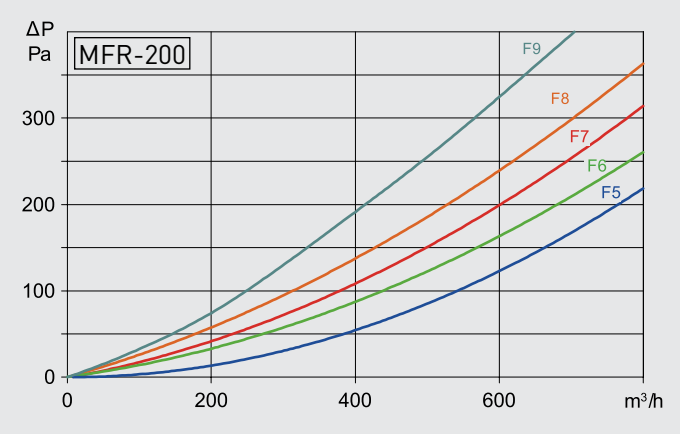

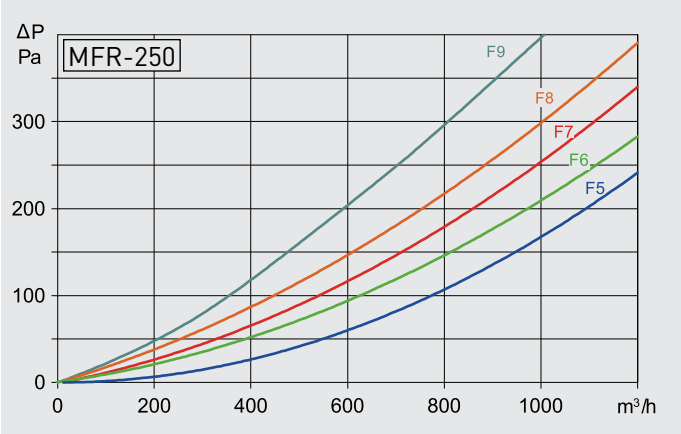

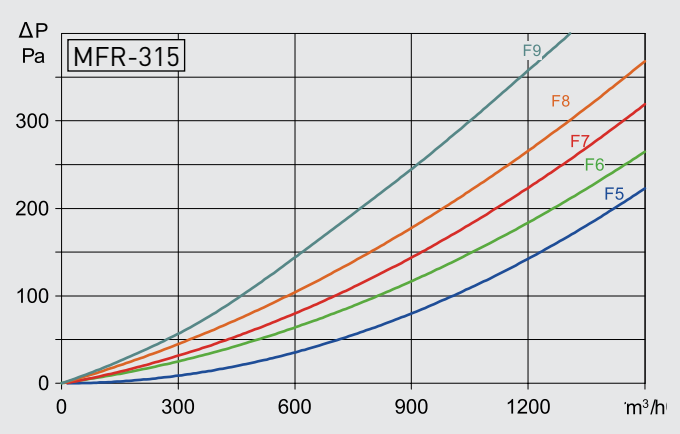

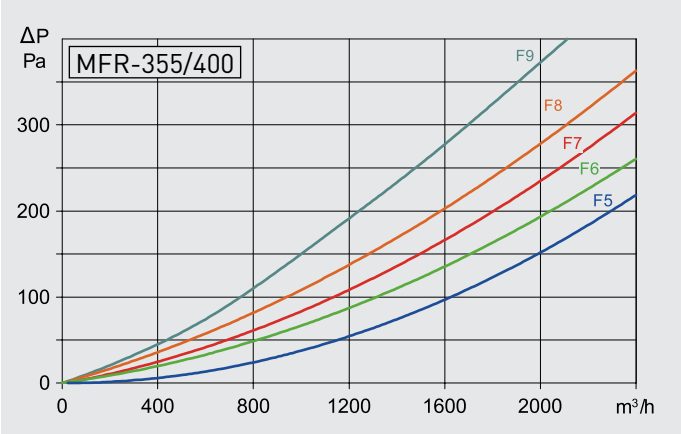

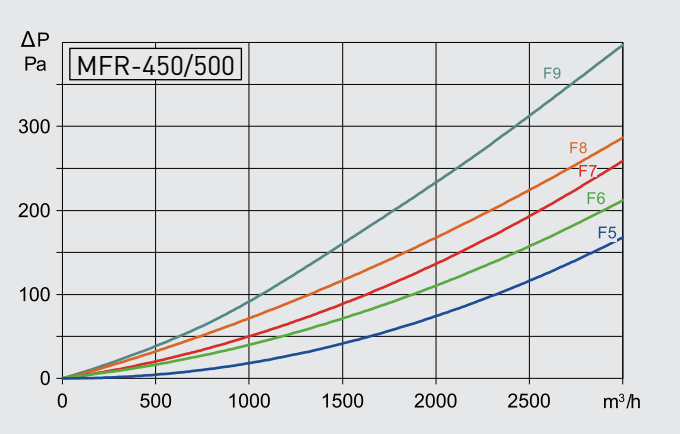

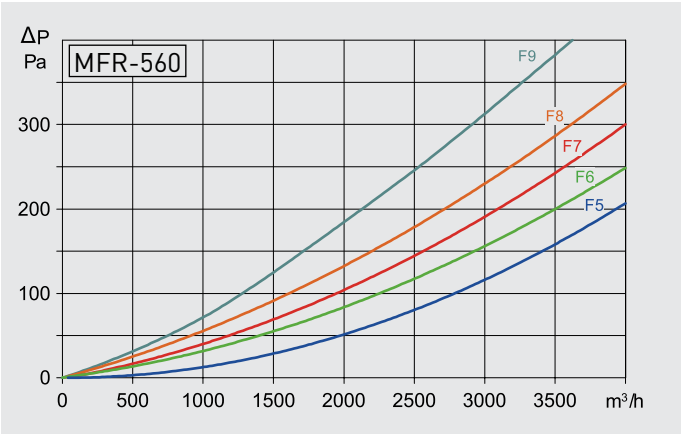

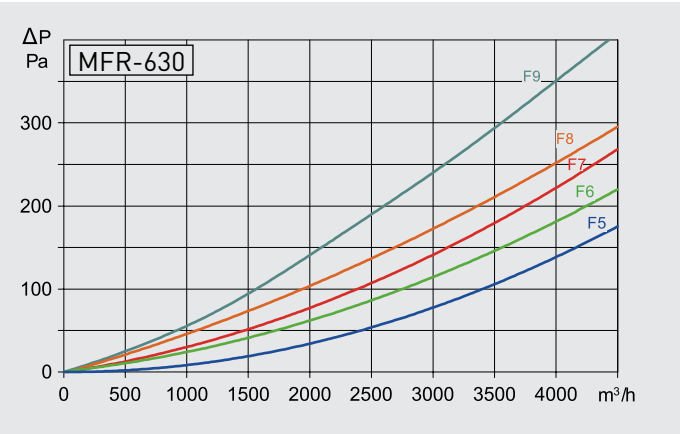



FBL-N

Caisson en tôle d'acier galvanisé livré sans filtre, pour montage des filtres AFR-N avec possibilité de monter 2 filtres au maximum.



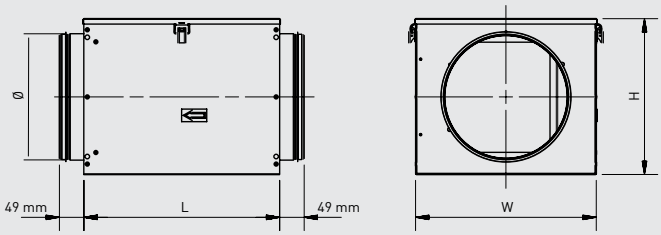

Modèle	W	H	L	Ø (mm)	Poids (kg)
FBL-N-200	260	310	290	200	5
FBL-N-250	360	310	390	250	8
FBL-N-315	460	450	490	315	10
FBL-N-355/18	510	450	540	355	12
FBL-N-355/23	560	480	590	355	17
FBL-N-400	660	480	690	400	25
FBL-N-450	740	550	770	450	27
FBL-N-500	940	600	970	500	45
FBL-N-630	1010	770	1040	630	48

AFR-N
Filtres à monter dans les caissons filtre

Caisson filtre	Filtres*			
FBL-N	AFR-N G4	AFR-N M5	AFR-N F7	AFR-N F9
FBL-N-200	AFR-N-200/05 G4	AFR-N-200/05 M5	AFR-N-200/05 F7	AFR-N-200/05 F9
FBL-N-250	AFR-N-250/08 G4	AFR-N-250/08 M5	AFR-N-250/08 F7	AFR-N-250/08 F9
FBL-N-315	AFR-N-315/12 G4	AFR-N-315/12 M5	AFR-N-315/12 F7	AFR-N-315/12 F9
FBL-N-355/18	AFR-N-355/18 G4	AFR-N-355/18 M5	AFR-N-355/18 F7	AFR-N-355/18 F9
FBL-N-355/23	AFR-N-355/23 G4	AFR-N-355/23 M5	AFR-N-355/23 F7	AFR-N-355/23 F9
FBL-N-400	AFR-N-400/30 G4	AFR-N-400/30 M5	AFR-N-400/30 F7	AFR-N-400/30 F9
FBL-N-450	AFR-N-450/45 G4	AFR-N-450/45 M5	AFR-N-450/45 F7	AFR-N-450/45 F9
FBL-N-500	AFR-N-500/55 G4	AFR-N-500/55 M5	AFR-N-500/55 F7	AFR-N-500/55 F9
FBL-N-630	AFR-N-630/80 G4	AFR-N-630/80 M5	AFR-N-630/80 F7	AFR-N-630/80 F9

* Température maximale d'utilisation: 70°C. Perte de charge maximale: 250Pa.

Perte de charge sur l'air (FBL-N)

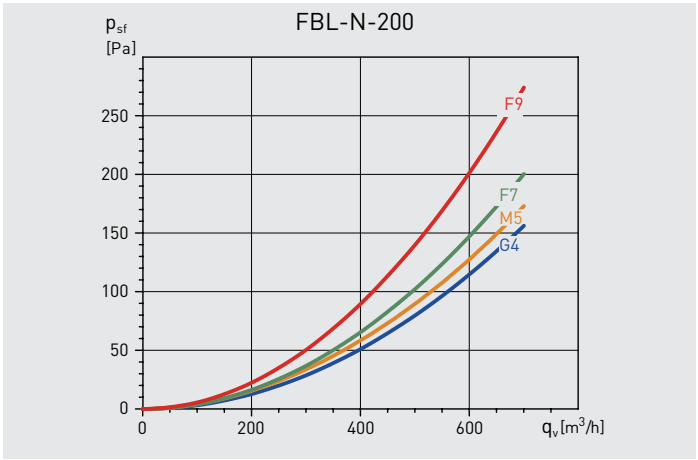

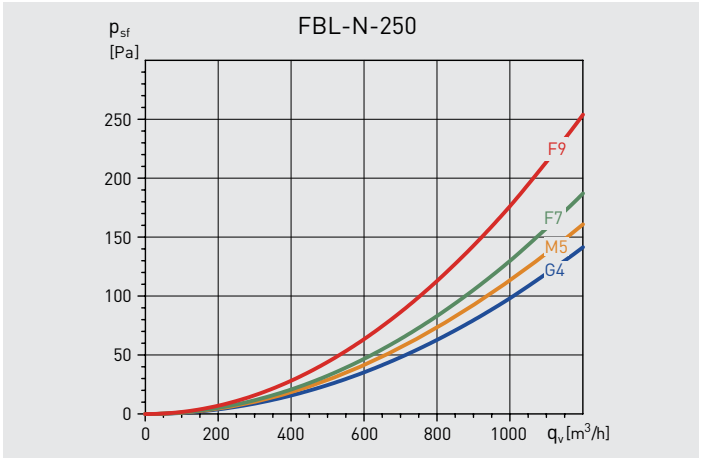

Perte de charge sur l'air (FBL-N)

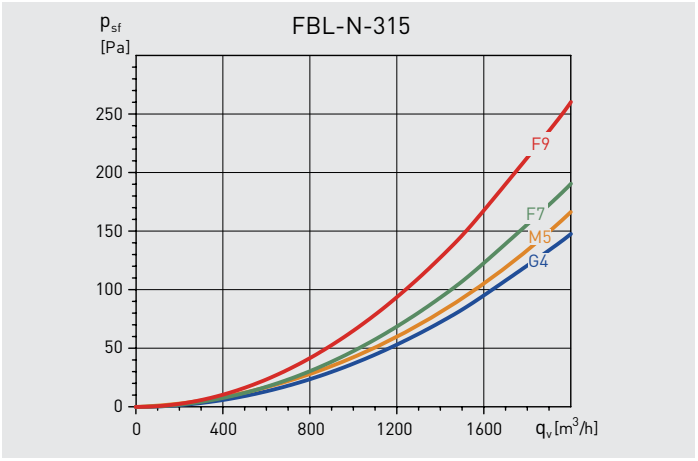

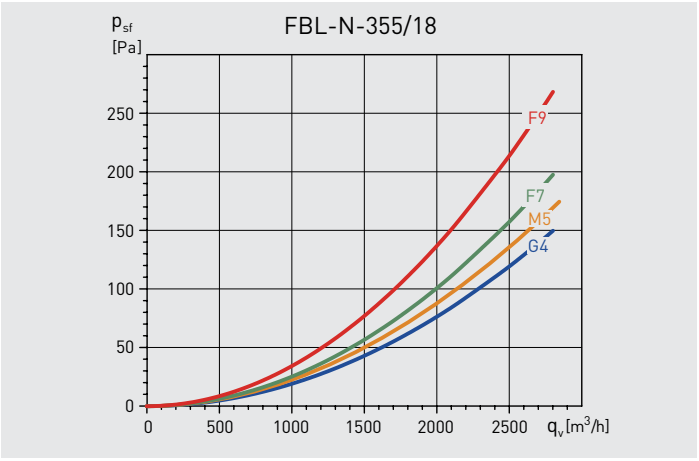

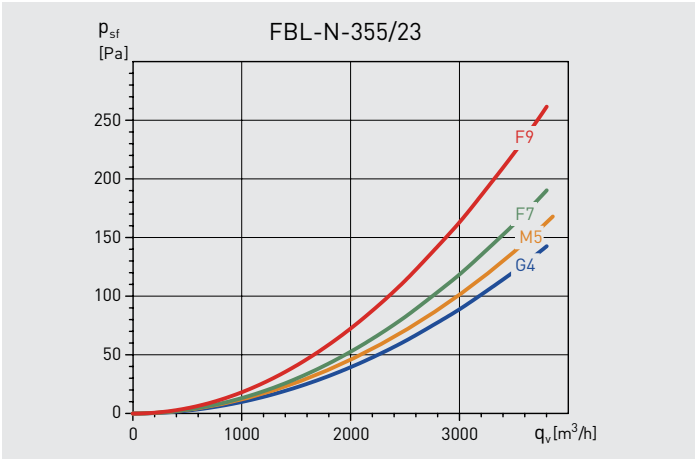

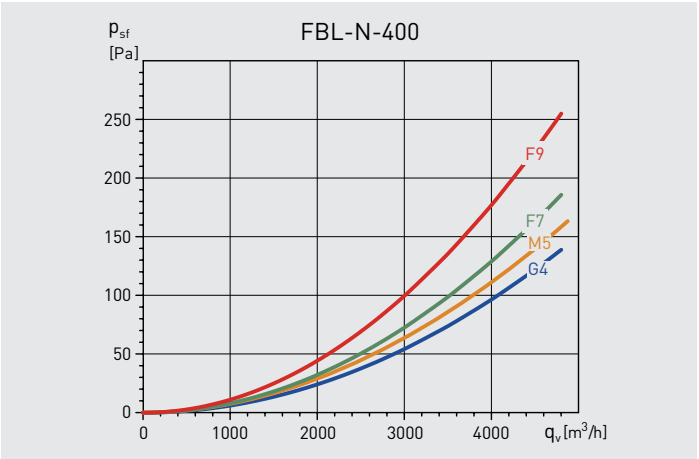

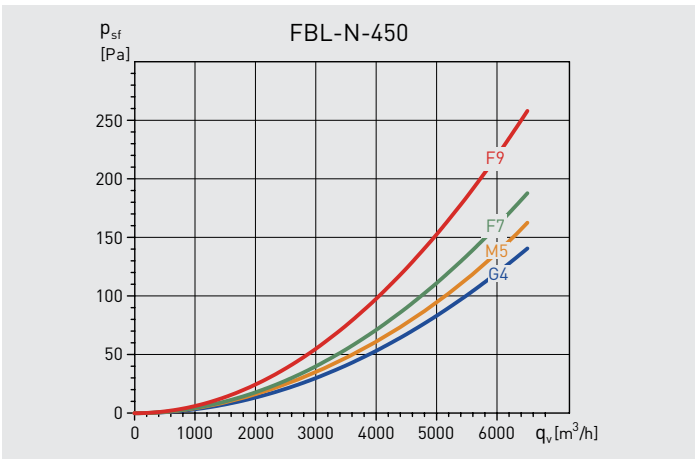

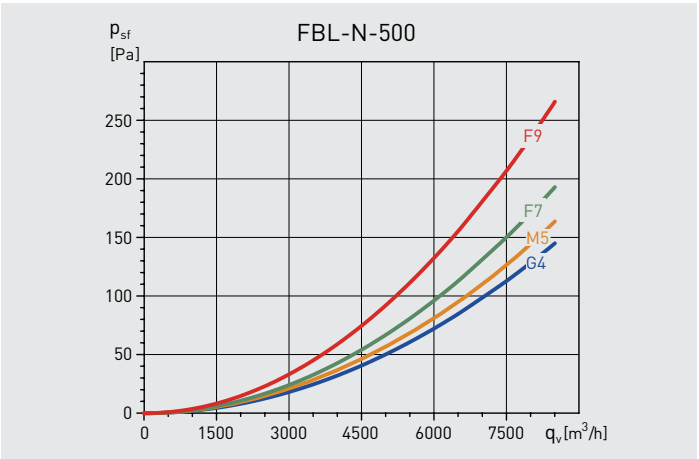

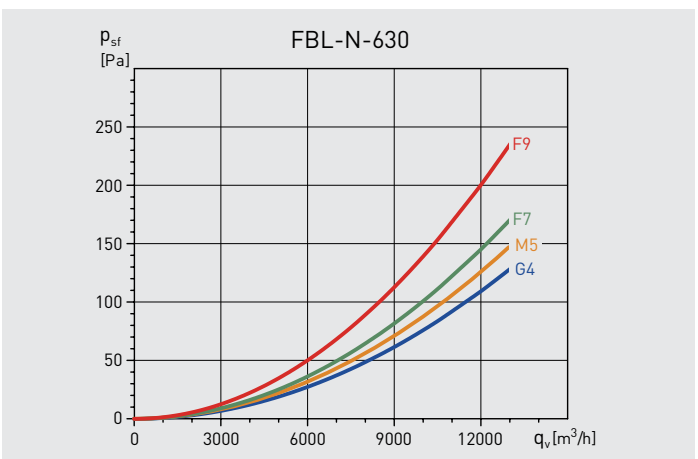



IFL-G4

Caisson filtre
- Caisson en tôle d'acier galvanisé avec filtre classe G4.
- Brides de raccordement en standard.
- Une trappe d'accès permet le changement du filtre.
- Installation dans toutes les positions.
- Température de travail jusque 80°C.
- Perte de charge max. recommandée: 200Pa.
- Filtre de rechange: IFR .. G4.
- Accessoire possible: dépressostat (DPS 2-30 - 20 à 300Pa).

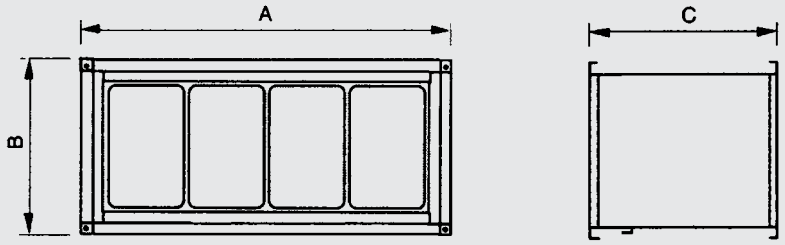

Modèle	A	B	C	Poids (kg)	Filtre
IFL-200 G4	440	240	190	3,5	IFR-200 G4
IFL-225 G4	540	290	190	4,0	IFR-225 G4
IFL-315 G4	640	390	190	5,5	IFR-315 G4
IFL-355 G4	740	440	190	6,0	IFR-355 G4
IFL-400 G4	840	540	190	7,5	IFR-400 G4
IFL-450 G4	1040	540	190	9,0	IFR-450 G4

Perte de charge

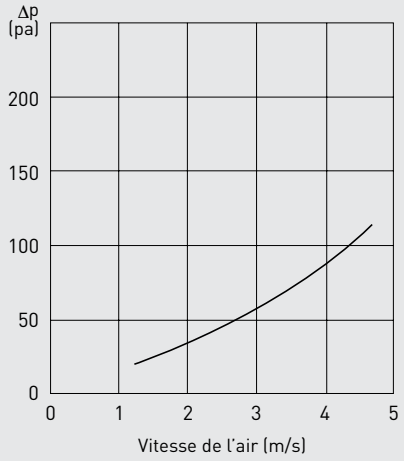



IFL-F

Caisson filtre (Caisson livré sans filtre)

- Caisson en tôle d'acier galvanisé livré sans filtre, pour montage des filtres IFR.
- Brides de raccordement en standard.
- Une trappe d'accès permet l'installation ou le changement du filtre.
- Installation dans toutes les positions.
- Accessoires possibles: dépressostat DPS 2-30 (20 à 300Pa) ou DPS 10-100 (100 à 1000Pa).



IFL-F filtration box with IFR-F filter installed.

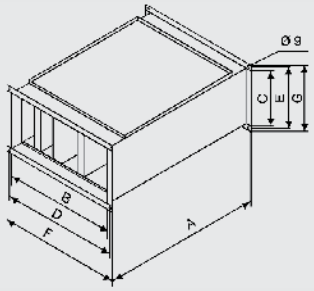

Modèle	A	B	C	D	E	F	G	Poids (kg)
IFL-200 F	580	400	200	420	220	440	240	7,8
IFL-225 F	580	500	250	520	270	540	290	9,2
IFL-315 F	580	600	350	620	370	640	390	12,0
IFL-355 F	580	700	400	720	420	740	440	11,8
IFL-400 F	580	800	500	820	520	840	540	16,8
IFL-450 F	580	1000	500	1020	520	1040	540	18,8



IFR-F

Filtres pour Caissons Filtre IFL-F

Filtre IFR-F5
Filtre classe F5 (EU5).
Température de travail maxi. 80ºC.
Perte de charge maxi. recommandée: 450Pa.

Filtre IFR-F6
Filtre classe F6 (EU6).
Température de travail maxi. 80ºC.
Perte de charge maxi. recommandée: 450Pa.

Filtre IFR-F7
Filtre classe F7 (EU7).
Température de travail maxi. 80ºC.
Perte de charge maxi. recommandée: 450Pa.

Filtre IFR-F8
Filtre classe F8 (EU8).
Température de travail maxi. 80ºC.
Perte de charge maxi. recommandée: 450Pa.

Modèle	Filtre			
IFL-200 F	IFR-200 F5	IFR-200 F6	IFR-200 F7	IFR-200 F8
IFL-225 F	IFR-225 F5	IFR-225 F6	IFR-225 F7	IFR-225 F8
IFL-315 F	IFR-315 F5	IFR-315 F6	IFR-315 F7	IFR-315 F8
IFL-355 F	IFR-355 F5	IFR-355 F6	IFR-355 F7	IFR-355 F8
IFL-400 F	IFR-400 F5	IFR-400 F6	IFR-400 F7	IFR-400 F8
IFL-450 F	IFR-450 F5	IFR-450 F6	IFR-450 F7	IFR-450 F8

Caisson filtre IFL-F avec filtre IFR-F monté - Perte de charge

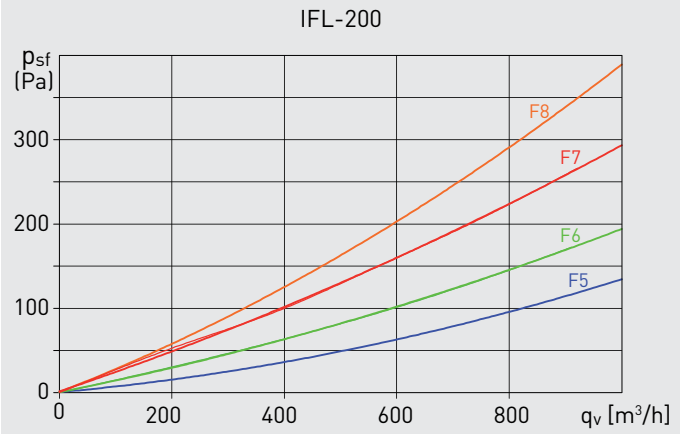

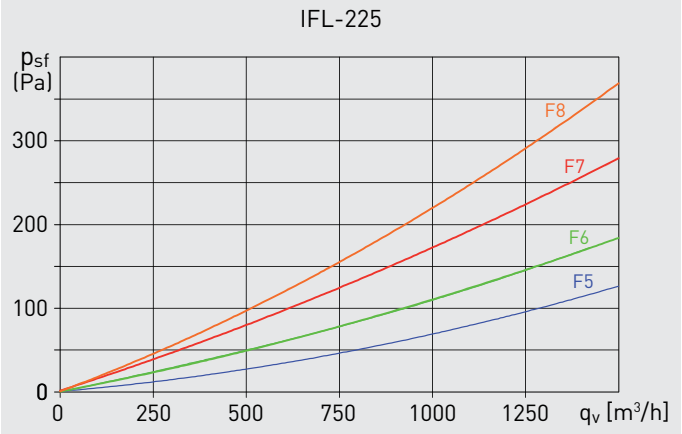

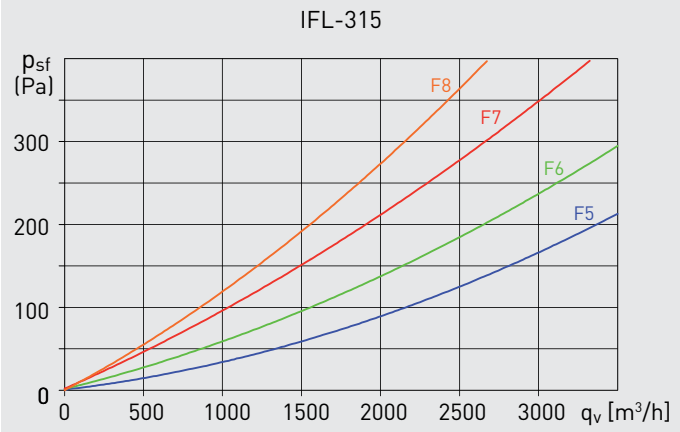

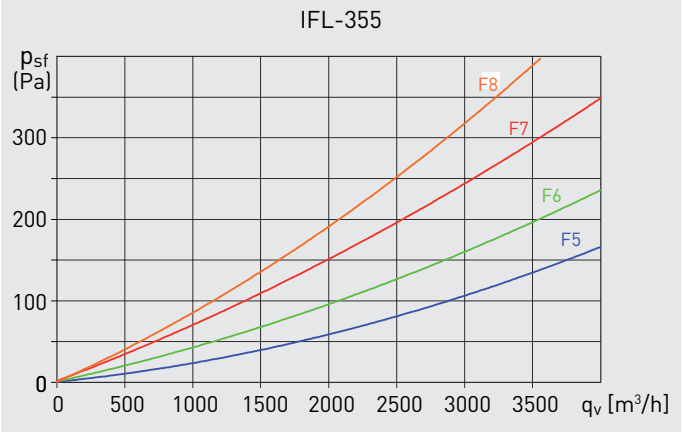

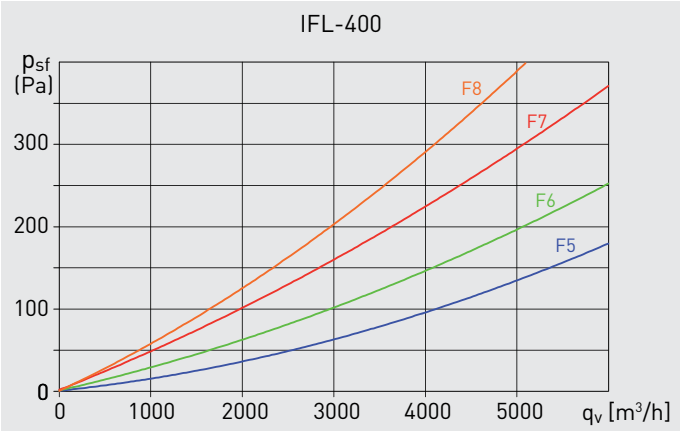

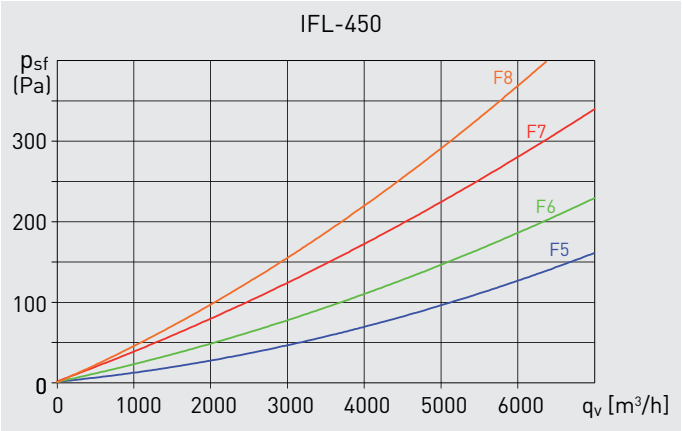



AFR-N

Filtres pour caissons de filtration FBL-N.

Filtres*		
Filtre G4	**Filtre F7**	**Filtre F9**
AFR-N-200/05 G4	AFR-N-200/05 F7	AFR-N-200/05 F9
AFR-N-250/08 G4	AFR-N-250/08 F7	AFR-N-250/08 F9
AFR-N-315/12 G4	AFR-N-315/12 F7	AFR-N-315/12 F9
AFR-N-355/18 G4	AFR-N-355/18 F7	AFR-N-355/18 F9
AFR-N-355/23 G4	AFR-N-355/23 F7	AFR-N-355/23 F9
AFR-N-400/30 G4	AFR-N-400/30 F7	AFR-N-400/30 F9
AFR-N-450/45 G4	AFR-N-450/45 F7	AFR-N-450/45 F9
AFR-N-500/55 G4	AFR-N-500/55 F7	AFR-N-500/55 F9
AFR-N-630/80 G4	AFR-N-630/80 F7	AFR-N-630/80 F9

* Température maximale d'utilisation: 70ºC. Perte de charge maximale: 250Pa.



PF 60

Plaque filtrante avec lumière et commande intégrées.
Filtre métallique lavable et double interrupteurs:
- Marche /arrêt
- Commande de la lumière

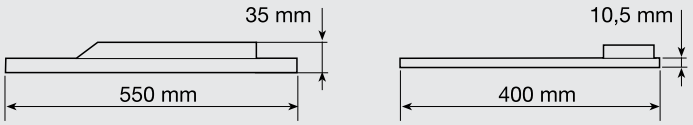



REB-1N / REB-1NE / REB-2,5N / REB-2,5NE

Variateur électronique de tension monophasé.
Disponible pour montage en superficie ou encastré (NE).
Boîtier IP44 / Classe II. Protection par fusible (fusible de rechange fourni). Marche/arrêt et variation par potentiomètre. Vitesse minimum réglable par potentimètre interne. Variable de 60 à 100% en fonction du produit piloté.

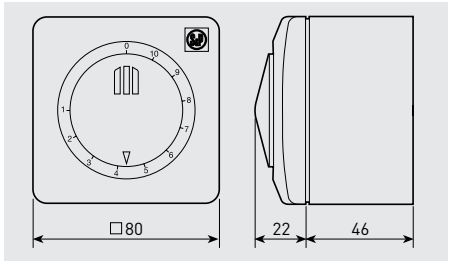

Modèle	Alimentation		IP Protection	Puissance (VA)	Intensité maxi. (A)	Intensité min. (A)	Classe	Conditions d'utilisation (°C)
	Fréquence (Hz)	Tension (V)						
REB-1N/1NE	50-60	220-240	IP44	220	1	0,15	Classe II	0 /+40
REB-2,5N/2,5NE				550	2,5	0,15		



LxAxH (mm): 83 x 81 x 160

REB-5

Variateur électronique de tension monophasé.
Montage en superficie. Protection par fusible (fusible de rechange fourni). Marche/arrêt et variation par potentiomètre. Vitesse minimum réglable par potentiomètre interne.

Modèle	Alimentation		IP Protection	Puissance (VA)	Intensité maxi. (A)	Classe	Conditions d'utilisation (°C)
	Fréquence (Hz)	Tension (V)					
REB-5	50-60	230	IP54	1150	5	Classe I	+5 / +35



LxAxH (mm): 115 x 95 x 195

REB-10

Variateur électronique de tension monophasé.
Montage en superficie. Protection par fusible (fusible de rechange fourni). Marche/arrêt et variation par potentiomètre. Vitesse minimum réglable par potentiomètre interne.

Modèle	Alimentation		IP Protection	Puissance (VA)	Intensité maxi. (A)	Classe	Conditions d'utilisation (°C)
	Fréquence (Hz)	Tension (V)					
REB-10	50	230	IP54	2300	10	Classe I	+5 / +35



LxAxH (mm): 90 x 54 x 134

RRB-100

Variateur autotransformateur monophasé. Montage en superficie.
Commutateur 5 positions.

Modèle	Alimentation		IP Protection	Puissance (VA)	Intensité maxi. (A)	Classe	Conditions d'utilisation (ºC)
	Fréquence (Hz)	Tension (V)					
RRB-100	50	230	IP20	94,3W	0,41	Classe II	5-45ºC



RMB

Variateur autotransformateur de tension monophasé.
Alimentation: 230V/1/50-60Hz.
Commutateur 5 positions (0/1/2/3/4/5).
Montage en superficie.
Tension de sortie: 80, 105, 130, 160 et 230V.
Contact auxiliaire pour électrovanne gaz.
Temoin lumineux en façade.

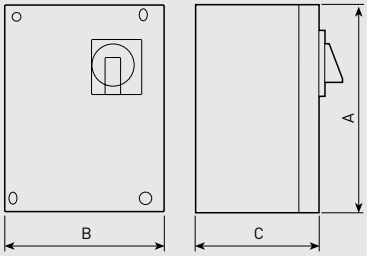

Modèle	Intensité maxi. (A)	Coffret	IP Protection	Dimensions			Poids (kg)
				A	B	C	
RMB-1,5	1,5	ABS	IP56	230	180	95	3
RMB-3,5	3,5						4
RMB-8	8			310	230	125	10
RMB-10	10						12



RMT avec boitier métallique



RMT avec boitier ABS

RMT

Variateur autotransformateur de tension triphasé.
Alimentation: 400V/3/50-60Hz.
Commutateur 5 positions (0/1/2/3/4/5).
Montage en superficie.
Tension de sortie: 90, 150, 200, 280 et 400V.
Contact auxiliaire pour électrovanne gaz.
Temoin lumineux en façade.

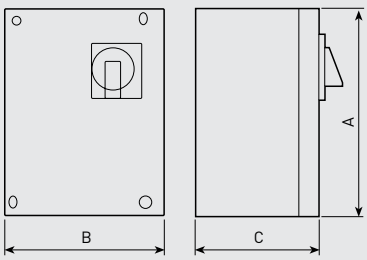

Modèle	Intensité maxi. (A)	Coffret	IP Protection	Dimensions			Poids (kg)
				A	B	C	
RMT-1,5	1,5	ABS	IP54	300	220	125	6
RMT-2,5	2,5	ABS		300	220	125	13
RMT-5	5	Métallique		300	247	200	16
RMT-8	8	Métallique		400	300	205	21
RMT-12	12	Métallique		400	300	205	30



REV-0,5 B

3-Variateur autotransformateur de tension.

- Alimentation 1/ 230 V-50 Hz.
- Montage apparent.
- Sans protection moteur-pour moteur alternatif avec thermocouple câblé dans l'enroulement.
- Commutateur 3 positions 0-1-2-3-0.
- Tensions de sorties: 110V-170V-230V.

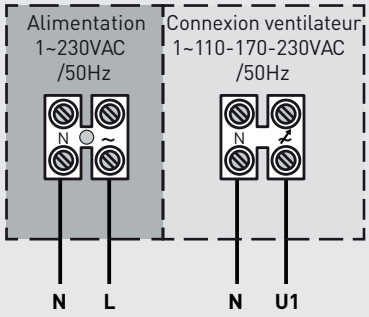

Modèle	Intensité maxi. (A)	IP Protection	Dimensions (mm)	Poids (kg)
REV-0,5 B	0,5	IP54	69x114x57	0,7



REV-1 B

5-Variateur autotransformateur de tension.

- Alimentation 1 / 230 V-50 Hz.
- Montage apparent.
- Sans dispositif de protection moteur-pour moteur alternatif équipé de thermocontact câblé dans l'enroulement.
- Commutateur 5 positions: 1-2-3-4-5.
- Interrupteur marche/arrêt.
- Tensions de sorties: 105V-130V-145V-160V-230V.

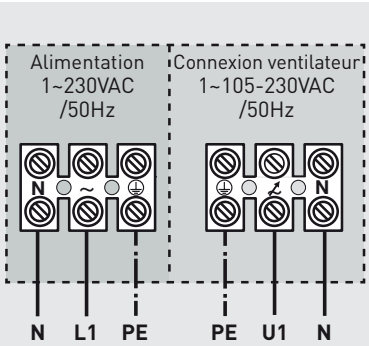

Modèle	Intensité maxi. (A)	IP Protection	Dimensions (mm)	Poids (kg)
REV-1 B	1,0	IP30	75x120x85	1,2



REV

Variateur de tension autotransformateur monophasé 230V-50Hz.
Montage en superficie.
Boitier IP44.
Raccordement des protections thermiques type PTO.
Pouvoir de coupure maxi: 1A.

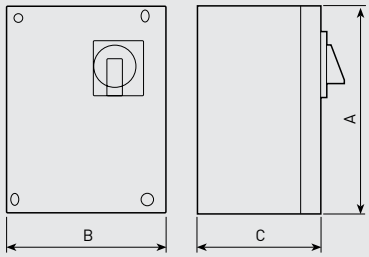

Modèle	Intensité maxi. (A)	Dimensions (mm)			Poids (kg)
		A	B	C	
REV-1,6N	1,6 A	240	190	120	3
REV-3N	3 A	240	190	120	5
REV-5N	5 A	240	190	120	6
REV-7N	7 A	240	190	120	7
REV-10N	10 A	290	240	160	12



RDV

Variateur de tension autotransformateur triphasé 400V-50Hz.
Montage en superficie.
Boitier IP44.
Raccordement des protections thermiques type PTO.
Pouvoir de coupure maxi: 1A.

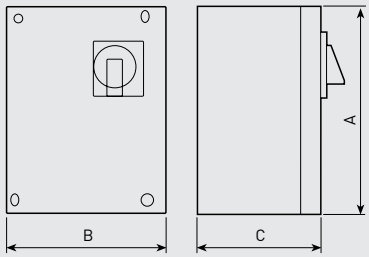

Modèle	Intensité maxi. (A)	Dimensions (mm)			Poids (kg)
		A	B	C	
RDV-0,8N	0,8 A	290	240	160	5,8
RDV-1,2N	1,2 A	290	240	160	8
RDV-2,5N	2,5 A	290	240	160	11,2
RDV-3,2N	3,2 A	290	240	160	14,7
RDV-5N	5 A	340	290	160	18,5
RDV-7N	7 A	340	290	160	21
RDV-10N	10 A	400	300	200	38



LxAxH (mm): 85 x 90 x 120

PARO/MARCHA 5P et PARO/MARCHA 8P

Interrupteur-sectionneur, fonction marche/arrêt.

PARO-MARCHA 5P:
3 pôles de puissance.
- Pour moteur 1 vitesse (3 fils).
- Intensité maxi: 20 A.
- Renvoi de position Ouvert/fermé.
- Indice de protection du boîtier IP55.
- Pour moteur monophasé ou triphasé d'alimentation 230V ou 400V 50/60Hz.

PARO-MARCHA 8P:
6 pôles de puissance.
- Pour moteur 2 vitesses (6 fils).
- Intensité maxi: 20 A.
- Renvoi de position Ouvert/fermé.
- Indice de protection du boîtier IP55.
- Pour moteur monophasé ou triphasé d'alimentation 230V ou 400V 50/60Hz.



INTZ

Interrupteur-sectionneur, fonction marche/arrêt.
3 et 6 pôles de puissance.
Cadenassable 3 points.
Renvoi de position Ouvert/fermé.
Pour moteur monophasé ou triphasé d'alimentation 230V ou 400V 50/60Hz.
Montage extérieur possible.
Indice de protection du boîtier IP65.
Fourni avec passe-câbles.

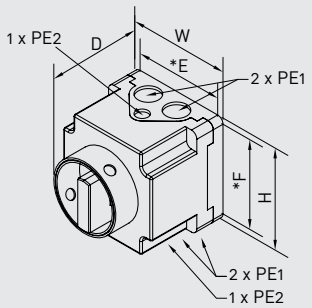

Modèle	Pouvoir de coupure des contacts principaux (AC23)		W (mm)	H (mm)	D (mm)	E* (mm)	F* (mm)	PE1	PE2
	Confort	Désenfumage**							
1 vitesse									
INTZ 1V15	15,4 A	10,2 A	90,5	90,5	102	80	80	M20	M12
INTZ 1V22	22,4 A	14,9 A	115	115	136	100	100	M25	M16
INTZ 1V29	29,8 A	19,8 A	115	115	136	100	100	M25	M16
INTZ 1V43	43 A	28,6 A	145	145	158	130	130	M25/32/40	M20
INTZ 1V68	68 A	45,3 A	167	220	144	151	203	M25/32/40	M20
2 vitesses									
INTZ 2V15	15,4 A	10,2 A	90,5	90,5	139	80	80	M20	M12
INTZ 2V22	22,4 A	14,9 A	115	115	163	100	100	M25	M16
INTZ 2V29	29,8 A	19,8 A	115	115	163	100	100	M25	M16
INTZ 2V43	43 A	28,6 A	145	145	188	130	130	M25/32/40	M20
INTZ 2V68	68 A	45,3 A	216	267	170	190	242	M40/50	M20

* Cotes de fixation
** Conformément à la règlementation: calibre désenfumage = calibre confort/1.5



INTZ ATEX

Interrupteur-sectionneur, fonction marche/arrêt.
3 et 6 pôles de puissance.
Cadenassable 3 points.
Renvoi de position à fermeture ou ouverture + fermeture selon les modèles.
Pour moteur monophasé ou triphasé d'alimentation 230V ou 400V 50/60Hz.
Indice de protection du boîtier IP66.
Presse-étoupes montés.

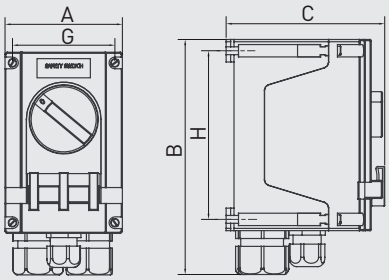

Modèle	A	B	C	G	H	Ø
INTZ 02.10 ATEX	84	135	112	68,5	61,5	5,5
INTZ 02.20 ATEX	110	208	141	96	150	7
INTZ 02.40 ATEX	140	270	168	126	197	7
INTZ 04.20 ATEX						
INTZ 04.40 ATEX	271	316	275	247	247	7

Modèle	Intensité maxi. (A)	Poids (kg)
3 pôles, 1 vitesse		
INTZ 02.10 ATEX	10	0,55
INTZ 02.20 ATEX	20	1,48
INTZ 02.40 ATEX	40	2,75
6 pôles, 2 vitesses		
INTZ 04.20 ATEX	20	2,43
INTZ 04.40 ATEX	40	6,5



LxAxH (mm): 85 x 90 x 120

COM D/S

Commutateur Y / Δ triphasé.
Commutateur rotatif 3 positions: arrêt, Y et Δ.
Intensité maxi.: 20A.
Indice de protection du boîtier IP67.

Alimentation	Alimentation du moteur
380-400 V	III / 380 / 50
	III / 400 / 50
220-230 V	III / 220-380 / 50
	III / 230-400 / 50



MSD

Boitier de commande pour moteur triphasé avec protection thermique intégrée:
- Montage en armoire.
- Contact libre de potentiel.
- IP54.



Modèle	Alimentation	Plage de fonctionnement
MSD	3 - 400 V	Max. 25 A



MSK

Kit d'installation comprenant une protection par relais et un interrupteur marche/arrêt.
- Pour moteur 400V avec PTC.
- Intensité maxi.: 25A.
- Montage en superficie.
- IP54.

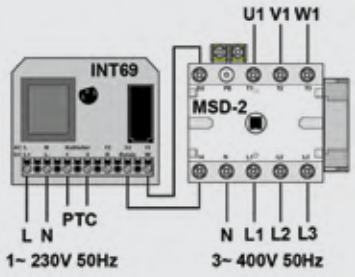

MSK - composants	L	A	H
MSD-2	92	122	112
INT69	88	88	54



MSK-EX

Kit d'installation comprenant une protection par relais et un interrupteur marche/arrêt.
- Pour moteur ATEX 400V avec PTC.
- Intensité maxi.: 25A.
- Montage en armoire (à installer hors zone ATEX).

MSD-2: IP54
MS 220 KA: IP20 - Montage sur rail DIN.

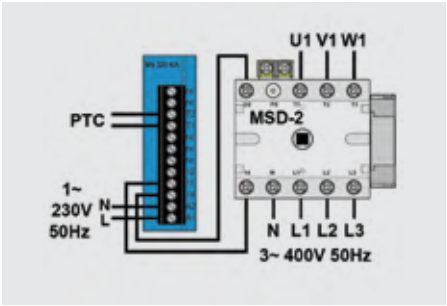

MSK-EX - composants	L	A	H
MSD-2	92	122	112
MS 220 KA	23	76	116



DIJZ

DIJZ 05 □
→ Intensité maxi.

Moteur 1 vitesse mono ou tri.
Disjoncteurs magnéto-thermiques et commande marche/arrêt pour moteurs 1 vitesse (monophasés ou triphasés).
- Indice de Protection du boîtier = de 0,25 à 32 A: IP65, et de 40 à 63 A: IP54.
- Commutateur ON/OFF rotatif cadenassable.
- Contact auxiliaire de position O/F.
- Installation en extérieur possible.

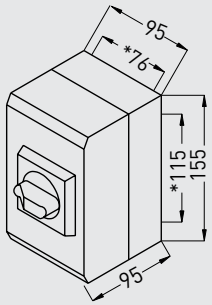

DIJZ 0,25 à 25

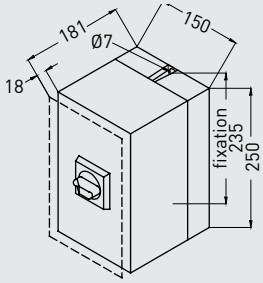

DIJZ 32 à 50

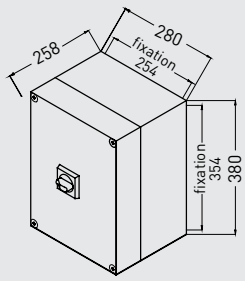

DIJZ 63

Modèle	Plage d'intensité (A) Grande vitesse
DIJZ 05.0,25	0,16 à 0,25
DIJZ 05.0,4	0,25 à 0,4
DIJZ 05.0,63	0,4 à 0,63
DIJZ 05.1	0,63 à 1
DIJZ 05.1,6	1 à 1,6
DIJZ 05.2,5	1,6 à 2,5
DIJZ 05.4	2,5 à 4
DIJZ 05.6,3	4 à 6,3
DIJZ 05.10	6,3 à 10
DIJZ 05.16	10 à 16
DIJZ 05.20	16 à 20
DIJZ 05.25	20 à 25
DIJZ 05.32	25 à 32
DIJZ 05.40	28 à 40
DIJZ 05.50	40 à 50
DIJZ 05.63	45 à 63



DEMZ

DEMZ □ / □
→ Intensité GV
→ Intensité PV

DEMZ BI
Coffrets pour moteurs 2 vitesses en bobinages indépendants.

DEMZ DA
Coffrets pour moteurs 2 vitesses en couplage Dahlander.

- Boîtier IP55.
- Commutateur rotatif 0/PV/GV.
- Protection thermique intégrée.
- Contact auxiliaire pour électrovanne gaz.
- Installation en extérieur possible.

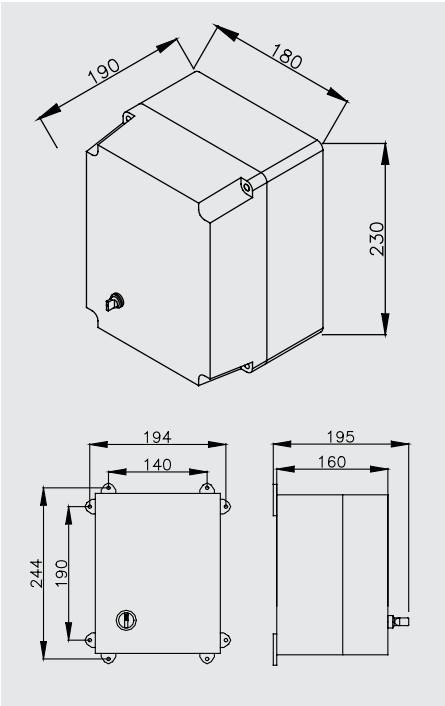

Modèle	Plage d'intensité (A)	
	Petite vitesse	Grande vitesse
DEMZ 0,55/1,3 BI	0,41 à 0,55	1 à 1,3
DEMZ 0,74/1,3 BI	0,55 à 0,74	1 à 1,3
DEMZ 1/1,7 BI	0,74 à 1	1,3 à 1,7
DEMZ 1/2,3 BI	0,74 à 1	1,7 à 2,3
DEMZ 1,3/1,7 BI	1 à 1,3	1,3 à 1,7
DEMZ 1,3/2,3 BI	1 à 1,3	1,7 à 2,3
DEMZ 1.3/3,1 BI	1 à 1,3	2,3 à 3,1
DEMZ 1,7/2,3 BI	1,3 à 1,7	1,7 à 2,3
DEMZ 1,7/3,1 BI	1,3 à 1,7	2,3 à 3,1
DEMZ 1,7/4,2 BI	1,3 à 1,7	3,1 à 4,2
DEMZ 2,3/3,1 BI	1,7 à 2,3	2,3 à 3,1
DEMZ 3,1/4,2 BI	2,3 à 3,1	3,1 à 4,2
DEMZ 3,1/5,7 BI	2,3 à 3,1	4,2 à 5,7
DEMZ 3,1/7,6 BI	2,3 à 3,1	5,7 à 7,6
DEMZ 4,2/5,7 BI	3,1 à 4,2	4,2 à 5,7
DEMZ 4,2/7,6 BI	3,1 à 4,2	5,7 à 7,6
DEMZ 4,2/10 BI	3,1 à 4,2	7,6 à 10
DEMZ 5,7/7,6 BI	4,2 à 5,7	5,7 à 7,6
DEMZ 5,7/10 BI	4,2 à 5,7	7,6 à 10
DEMZ 5,7/13 BI	4,2 à 5,7	10 à 13
DEMZ 7,6/13 BI	5,7 à 7,6	10 à 13
DEMZ 7,6/15,5 BI	5,7 à 7,6	13 à 15,5
DEMZ 10/13 BI	7,6 à 10	10 à 13
DEMZ 10/20 BI	7,6 à 10	16 à 20
DEMZ 10/24 BI	7,6 à 10	20 à 24
DEMZ 13/15,5 BI	10 à 13	13 à 15,5
DEMZ 13/29 BI	10 à 13	24 à 29
DEMZ 20/24 BI	16 à 20	20 à 24

Modèle	Plage d'intensité (A)	
	Petite vitesse	Grande vitesse
DEMZ 0,55/1 DH	0,41 à 0,55	0,74 à 1
DEMZ 0,74/1,7 DH	0,55 à 0,74	1,3 à 1,7
DEMZ 0,74/2,3 DH	0,55 à 0,74	1,7 à 2,3
DEMZ 1/1,3 DH	0,74 à 1	1 à 1,3
DEMZ 1/1,7 DH	0,74 à 1	1,3 à 1,7
DEMZ 1/2,3 DH	0,74 à 1	1,7 à 2,3
DEMZ 1/3,1 DH	0,74 à 1	2,3 à 3,1
DEMZ 1,3/3,1 DH	1 à 1,3	2,3 à 3,1
DEMZ 1,3/4,2 DH	1 à 1,3	3,1 à 4,2
DEMZ 1,7/5,7 DH	1,3 à 1,7	4,2 o 5,7
DEMZ 2,3/5,7 DH	1,7 à 2,3	4,2 à 5,7
DEMZ 2,3/7,6 DH	1,7 à 2,3	5,7 à 7,6
DEMZ 2,3/10 DH	1,7 à 2,3	7,6 à 10
DEMZ 3,1/7,6 DH	2,3 à 3,1	5,7 à 7,6
DEMZ 3,1/10 DH	2,3 à 3,1	7,6 à 10
DEMZ 4,2/10 DH	3,1 à 4,2	7,6 à 10
DEMZ 4,2/13 DH	3,1 à 4,2	10 à 13
DEMZ 5,7/13 DH	4,2 à 5,7	10 à 13
DEMZ 5,7/15,5 DH	4,2 à 5,7	13 à 15,5
DEMZ 5,7/24 DH	4,2 à 5,7	20 à 24
DEMZ 7,6/24 DH	5,7 à 7,6	20 à 24
DEMZ 10/20 DH	7,6 à 10	16 à 20
DEMZ 10/29 DH	7,6 à 10	24 à 29

REGUL-2

Interrupteur marche/arrêt et commutateur 2 vitesses.
Montage en superficie
Intensité maximale: 4,5A.



LxAxH (mm): 80 x 45 x 80



LxAxH (mm): 84 x 37 x 81

COM-2

Commutateur 3 positions (0/I/II).
Commutateur rotatif permettant de commander les moteurs 2 vitesses monophasés. Montage en superficie.
Intensité maxi: 12A.



LxAxH (mm): 90 x 90 x 75

COM-3

Commutateur 4 positions (0/1/2/3).
Commutateur rotatif permettant de commander les moteurs 3 vitesses monophasés. Montage en superficie.
Intensité maxi: 4A.



LxAxH (mm): 86 x 86 x 60,4

INTER 4P

Commutateur 4 positions (0/1/2/3).
Commutateur rotatif permettant de commander les moteurs 3 vitesses monophasés. Montage en superficie.
Intensité maxi: 4A.



LxA (mm): 80 x 75

VMC 2V

Interrupteur VMC 2 positions.
Habitat individuel.
PV/GV sans position d'arrêt.
Encastrable dans tout boîtier standard.



LxAxH (mm): 110 x 57 x 80

PRESOSTATO DPS

Dépressostat. Signalisation de défaut dans les installations de ventilation et de désenfumage. Réglage de la valeur de dépression (consigne). Prise de pression négative raccordée à la dépression. Prise de pression positive en ambiance. 1 contact sec (libre de potentiel) repos/travail pour signalisation défaut, pouvoir de coupure 1A résistif (0,5A inductif) sous 250V maxi. Indice de protection: IP54. Fourni avec presse-étoupe et platine de fixation. Installation en extérieur possible.

Modèle	ΔP
PRESOSTATO DPS 2-30	20 - 300 Pa
PRESOSTATO DPS 10-100	100 - 1000 Pa
PRESOSTATO DPS 100-500	1000 - 5000 Pa

Pour gestion horaires avec autotransformateur



Gestion de 2 vitesses par horloge
avec autotransformateur

Coffret MODUL'AIR

- Coffrets monophasé ou triphasé
- 2 vitesses par variation de tension
- Horloge 2 canaux commutateur 0, PV, GV, Auto
- Gestion clapet coupe-feu et vanne gaz
- Voyant de signalisation
- Voyant présence tension
- Variation 230V à 90V ou 400V à 180V
- 1.5A, 3A, 5A, 7A, 10A.
- Coffret PVC ou Métal
- Dimensions:
  Haut. 560 x Larg. 310 x Prof. 150 mm
- Prof. porte ouverte : 420 mm

Produit exclusif Suisse.



Gestion de 2 vitesses par horloge
avec autotransformateur et
raccordement d'un
ventilateur supplémentaire

Coffret MODUL'AIR PLUS

- Coffret monophasé
- 2 vitesses par variation de tension
- Horloge 2 canaux commutateur 0, PV, GV, Auto.
- Une alimentation supplémentaire en 230V 6A.
- Gestion clapet coupe-feu et vanne gaz
- Voyant de signalisation
- Voyant présence tension
- Variation 230V à 90V
- 1.5A, 3A, 5A, 7A, 10A.
- Coffret PVC ou Métal
- Dimensions:
  Haut. 560 x Larg. 310 x Prof. 150 mm
- Prof. porte ouverte: 420 mm

Produit exclusif Suisse.

Pour gestion horaires avec moteur monophasé 2 vitesses et moteur EC



Gestion de 2 vitesses par horloge,
pour moteur 2 vitesses monophasé

Coffret TGS 230V

- Coffret monophasé
- 2 vitesses pour moteur 2 vitesses
- Horloge 2 canaux, commutateur 0, PV, GV, Auto .
- Une alimentation supplémentaire en 230V 6A
- Voyant de signalisation
- Voyant présence tension
- Tension 230V monophasé
- Coffret PVC
- Dimensions:
  Haut. 245 x Larg. 310 x Prof. 150 mm
- Prof. avec porte ouverte: 410 mm

Produit exclusif Suisse.



Gestion de 2 vitesses par horloge
pour moteur EC avec
un potentiomètre de réglage

Coffret TGS EC
Moteur 230V EC

- Coffret monophasé.
- 2 vitesses par potentiomètre pour moteur EC
- Horloge 2 canaux, commutateur 0, PV, GV, Auto
- 1 Potentiomètre de réglage PV
- Voyant de signalisation
- Voyant présence tension
- Tension 230V monophasé
- Coffret PVC .
- Dimensions:
  Haut. 245 x Larg. 310 x Prof. 150 mm
- Prof. avec porte ouverte: 410 mm

Produit exclusif Suisse.



Gestion de 2 vitesses par horloge
pour moteur EC avec
2 potentiomètres de réglage

Coffret TGS EC ECO
Moteur 230V EC

- Coffret monophasé.
- 2 vitesses par potentiomètre pour moteur EC
- Horloge 2 canaux, sans commutateur
- 2 Potentiomètres de réglage PV, GV
- Voyant présence tension
- Tension 230V monophasé
- Coffret PVC
- Dimensions:
  Haut. 245 x Larg. 310 x Prof. 150 mm
- Prof. avec porte ouverte: 410 mm

Produit exclusif Suisse.

Pour gestion horaires avec moteur 2 vitesses - Bobinages indépendants



Gestion de 2 vitesses par horloge
pour moteur triphasé
bobinages indépendants

Coffret BI TP1
2 vitesses
Bobinages indépendants

- Coffret triphasé.
- 2 vitesses pour 1 moteur bobinages indépendants
- Sur demande pour plusieurs moteurs
- Horloge 2 canaux commutateur 0, PV, GV, Auto.
- Gestion clapet coupe-feu et vanne gaz
- Voyant présence tension
- Tension 400V Triphasé
- Coffret PVC ou métal
- Dimensions:
  Haut. 435 x Larg. 305 x Prof. 155 mm
- Prof. avec porte ouverte: 410 mm

Produit exclusif Suisse.



Gestion de 2 vitesses par
commutateur sans horloge
pour moteur triphasé bobinages
indépendants

Coffret BI SH TP1
2 vitesses
Bobinages indépendants

- Coffret triphasé.
- 2 vitesses pour 1 moteur bobinages indépendants
- Sur demande pour plusieurs moteurs
- Sans horloge, commutateur PV, GV ou sans “model Eco”
- Gestion clapet coupe-feu et vanne gaz
- Voyant présence tension
- Tension 400V Triphasé
- Coffret PVC ou Métal
- Dimensions:
  Haut. 580 x Larg. 305 x Prof. 150 mm
- Prof. avec porte ouverte: 420 mm

Produit exclusif Suisse.

Pour moteur triphasé variable en Fréquence commande vanne gaz + CCF





Gestion de vitesse par variateur de fréquence triphasé préprogrammé avec commande déportée
Utilisation cuisine professionnelle

Coffret INVERT'AIR

- Coffret triphasé
- Multi-vitesse par variation de fréquence
- Gestion clapet coupe-feu et vanne gaz
- Avec commande déportée
- Voyant de signalisation
- Voyant présence tension
- Tension 400V Triphasé
- Puissance de 0.37Kw à 4Kw
- Coffret métal porte vitrée ou pleine
- Dimensions: 400 x 400 x 200 mm
- Prof. avec porte ouverte: 600 mm

Produit exclusif Suisse.





Gestion de vitesse par variateur de fréquence triphasé préprogrammé avec commande tactile multi-vitesse
Utilisation pour cuisine professionnelle, le résidentiel, et l'industrie

Coffret DIM'AIR

- Coffret triphasé.
- Multi-vitesse par variation de fréquence
- Gestion clapet coupe-feu et vanne gaz
- Variation avec commande tactile couleur "Personnalisation dalle tactile"
- Dimensions boitier tactile: 220 x 170 x 90 mm
- Voyant signalisation
- Voyant présence tension
- Tension 400V Triphasé
- Puissance de 0.37Kw à 4Kw
- Coffret métal porte vitrée ou pleine
- Dimensions: 400 x 400 x 200 mm
- Prof. avec porte ouverte: 600 mm

Produit exclusif Suisse.

Pour moteur EC et Commande CCF



Régulateur pour pilotage des ventilateurs 230V ou EC en mode PID, mode 3 vitesses, mode multi-vitesses en 0-10V, asservi aux clapets coupe-feu et vanne gaz

Coffret DIM'AIR EC

- Coffret monophasé.
- 4 Modes de fonctionnements
- Mode pour moteur EC 0-10V "manuel ou automatique par programme horaire"
- Mode 3 vitesses PV, MV, GV, "manuel ou automatique par programme horaire"
- Mode PID en ventilation pour moteur EC 0-10V
- Mode PID en régulation hydraulique "chaud, ou froid"
- Possibilité de commande de moteur triphasé par variateur de fréquence
- Gestion de 4 clapets coupe-feu
- Gestion de vanne gaz
- Tension 230V monophasé
- Coffret PVC
- Dimensions:
  Haut. 440 x Larg. 310 x Prof. 155 mm
- Prof. avec porte ouverte: 430 mm

Produit exclusif Suisse.



Gestion de mise en route et arrêt d'un double flux, asservie aux clapets coupe-feu 230V

Coffret SD MINI

- Coffret monophasé.
- Gestion de 11 clapets coupe-feu maxi, en 230V
- Adapté pour les doubles flux S&P
- Réarmement à distance possible
- Voyant présence tension
- Tension 230V monophasé
- Coffret PVC
- Dimensions:
  Haut. 245 x Larg. 310 x Prof. 150 mm
- Prof. avec porte ouverte: 410 mm

Produit exclusif Suisse.

Pour commande CCF 230V ou module SOC/SOB



Gestion de mise en route et arrêt d'un simple flux, asservie aux clapets coupe-feu 230V

Coffret SD MINI SF

- Coffret monophasé.
- Gestion de 4 clapets coupe-feu maxi en 230V
- Libération alimentation ventilation 230V
- Réarmement à distance possible
- Voyant présence tension
- Tension 230V monophasé
- Coffret PVC
- Dimensions:
  Larg. 245 x Haut. 310 x Prof. 150 mm
- Prof. porte ouverte: 410 mm

Produit exclusif Suisse.



Gestion des clapets coupe-feu 24Vac avec modules SOB-SOC et de la mise en route d'une ventilation double flux, ou simple flux, avec possibilité d'intégrer la télécommande du monobloc "Télécommande en supplément"

Coffret SOB-SOC

- Coffret monophasé.
- Gestion de clapets feu par un système de contrôle avec modules SOB-SOC 24Vac
- Adapté pour les monoblocs double-flux S&P
- Gestion de 2 clapets feu en 24Vac mini, ou x clapets feu en 24Vac
- Voyant présence tension
- Position du clapet "ouvert fermé"
- Sortie Alarme
- Tension 230V monophasé
- Coffret PVC
- Dimensions:
  Haut. 560 x Larg. 310 x Prof. 150 mm
- Prof. porte ouverte: 420 mm

Produit exclusif Suisse.

Schéma de principe

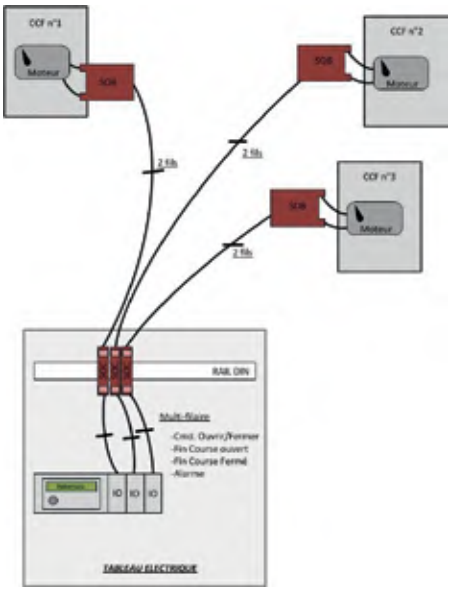

Pour gestion horaires avec moteur monophasé 2 vitesses et EC + CCF



Ventilation simple flux, moteur 2 vitesses, asservie aux clapets coupe-feu 230V et programmation horaire et raccordement d'un ventilateur supplémentaire

Coffret TIM'AIR

- Coffret monophasé.
- 2 vitesses pour 1 moteur bobinages indépendants
- Horloge 2 canaux, commutateur PV, GV, Auto
- Gestion 4 clapets coupe-feu maxi en 230V
- Une alimentation supplémentaire en 230V 6A
- Réarmement à distance possible
- Voyant présence tension
- Tension 230V monophasé
- Coffret PVC
- Dimensions:
  Haut. 285 x Larg. 420 x Prof. 150 mm
- Prof. porte ouverte: 525 mm

Produit exclusif Suisse.



Ventilation simple flux moteur EC, asservie aux clapets coupe-feu 230V et programmation horaire et raccordement d'un ventilateur supplémentaire

Coffret TIM'AIR EC

- Coffret monophasé.
- 2 Vitesses par potentiomètre pour moteur EC
- Horloge 2 canaux
- 2 Potentiomètre de réglage PV, GV
- Gestion de 4 clapets coupe-feu maxi, en 230V
- Une alimentation supplémentaire en 230V 6A
- Réarmement à distance possible
- Voyant présence tension
- Tension 230V monophasé
- Coffret PVC
- Dimensions:
  Haut. 285 x Larg. 420 x Prof. 150 mm
- Prof. porte ouverte: 525 mm

Produit exclusif Suisse.

Pour gestion horaires avec moteur monophasé 2 vitesses et EC + module de gestion SOC/SOB des clapets coupe feu



Ventilation simple flux, moteur 2 vitesses, asservie aux clapets coupe-feu 24V et programmation horaire et raccordement d'un ventilateur supplémentaire

Coffret TIM'AIR SOC-SOB

- 2 vitesses pour 1 moteur bobinage indépendant
- Horloge 2 canaux, commutateur PV, GV, Auto
- Gestion clapets feu en 24V
- Une alimentation supplémentaire en 230V 6A
- Réarmement à distance possible
- Voyant présence tension
- Tension 230V monophasé
- Coffret PVC

Produit exclusif Suisse.

Schéma de principe

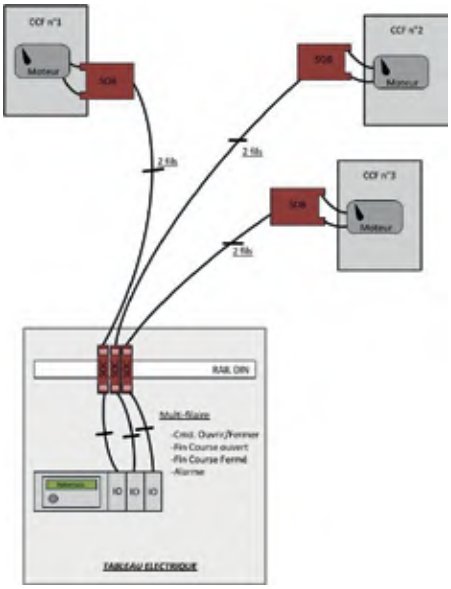

Pour gestion de la compensation entre l'amenée d'air et l'extraction d'air d'un même local + modulation de débit + gestion des clapets coupe feu et de la vanne gaz





Gestion de vitesse par variateur
de fréquence triphasé préprogrammé
avec commande déportée
Utilisation cuisine professionnelle

Coffret COMPENS'AIR

- Coffret triphasé
- Multi-vitesse par variation de fréquence
- Gestion clapet coupe-feu et vanne gaz
- Avec commande déportée
- Voyant de signalisation
- Voyant présence tension
- Tension 400V Triphasé
- Puissance de 0.37Kw à 4Kw
- Coffret métal porte vitrée ou pleine

Produit exclusif Suisse.

Exemple schéma de principe COMPENS'AIR installation restaurant

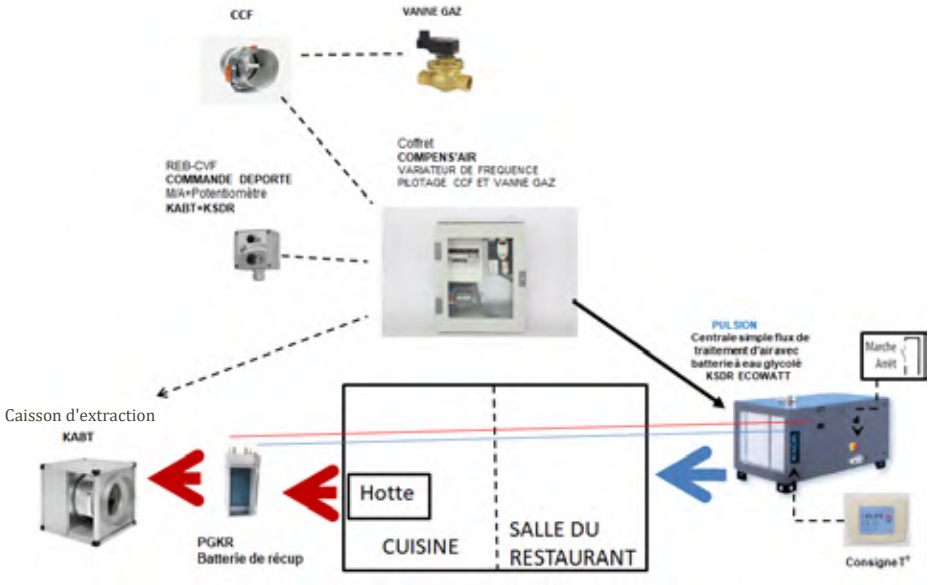



LxAxH (mm): 130 x 43 x 82

CT-12/14 et CT-12/14R

Transformateur de sécurité pour alimenter les ventilateurs en TBTS (Très Basse Tension de Sécurité).
Protection par fusible.
Tension entrée: 230V AC.
Tension sortie: 12V AC 50Hz.
Boîtier IP21.
Température d'utilisation: 0 à 50ºC.
CT-R: temporisation réglable de 1 à 30 min.

Alimentation		Tension sortie (V)	IP protection	Classe	Puissance maxi. (VA)
Fréquence (Hz)	Tension (V)				
50	220-240	12	IP21	Classe II	14



LxAxH (mm): 130 x 43 x 82

HIG-2

Hygrostat pilotant un ventilateur en fonction d'un point de consigne réglable d'hygrométrie. Action tout ou rien.
Temporisation réglable de 1 à 25 mn.
Boîtier IP20.

IP Protection	Classe	Intensité maxi. (A)	Température d'utilisation	Plage de réglage humidité
IP21	Classe II	*6 (2)**	0-40 ºC	60-90%

* Pour charges résistives
** Pour charges inductives



LxAxH (mm): 130 x 43 x 82

SQA

Sonde de qualité d'air pilotant un ventilateur en fonction d'une consigne de qualité d'air réglable (odeurs, tabac...).
Action tout ou rien.
Temporisation réglable de 1 à 25 min.
Boîtier IP20.

Important: cette sonde ne doit pas être utilisée pour détecter du gas combustible ou des fumées et ne doit pas être raccordée à des systèmes anti incendie.

IP Protection	Classe	Intensité maxi. (A)	Température d'utilisation	Temporisation
IP21	Classe II	*6 (2)**	0-50 ºC	1-25 min.

* Pour charges résistives
** Pour charges inductives



LxAxH (mm): 86 x 80 x 50

THE 16/4 A

Thermostat extérieur réglable.
Montage en superficie.
- 230V-50Hz.
- IP54. Peut être installé à l'extérieur.
- Intensité maximale 4A (inductive).
- Plage de température de 0°C à +40°C.
- Différentiel de ± 0,75 K.



LxAxH (mm): 85 x 125 x 58

THE-F thermostat anti-gel

Thermostat avec sonde à tube capillaire pour prévenir des risque de gel.
- IP30.
- Intensité maximale: 16A en 1/230/50.
- Plage de réglage: -18°C à +13°C.
- Livré avec support et 3 m de tube capillaire.



LxAxH (mm): 32 x 10 x 20

TIMER ZN 62

Temporisation pour ventilateurs de la gamme habitat.
- Mise en route: 1 mn.
- Temporisation: 6 mn.
- Charge résistive: 2.5 A.
- Charge inductive: 1.6 A.



LxAxH (mm): 83 x 40 x 153

PULSER-M

Régulateur électronique pour moduler la puissance de chauffe des batteries électriques monophasées 230V ou biphasées 400V, afin de maintenir une température constante pre-sélectionnée.
Le PULSER incorpore une sonde de température et peut être installé directement dans le local à chauffer.
Des sondes de température extérieures peuvent être aussi connectées.
L'appareil dispose aussi d'une entrée pour raccorder une sonde de limite mini/maxi.
Réglage de la température par potentiomètre intégré.
Sortie de puissance:
• 3,6 kW maximum sous 230V (1 phase).
• 6,4 kW maximum sous 400V (2 phases).
Boîtier plastique IP30. Abaissement nocture de la température de 0 à 10°C (horloge externe non fournie). Régulation P ou PI, adaptation automatique.

Alimentation		IP Protection	Tension (V)	Minimum		Maximum		Température d'utilisation (°C)	Point de consigne
Fréquence (Hz)	Tension (V)			Intensité (A)	Puissance (W)	Intensité (A)	Puissance (W)		
50-60	220-415	IP30	230 V - I	1	230	16	3680	0-50°C	0-30°C
			400 V - III	1	400	16	6400		



LxAxH (mm): 83 x 40 x 153

PULSER-ADD

Régulateur additionnel en fonction "esclave". Permet de doubler la puissance régulée par le régulateur "maître" (PULSER, PULSER M).



LxAxH (mm): 115 x 59 x 88

PULSER-D

Modèle pour montage en armoire sur rail DIN.



LxAxH (mm): 160 x 140 x 280

TTC-2000

Régulateur électronique pour moduler la puissance de chauffe des batteries électriques triphasées jusqu'à 16.5 kW afin de maintenir une température constante pre-sélectionnée.
Selon la température désirée, le régulateur commande le maximum de puissance et utilise une régulation chrono-proportionnelle afin de maintenir la température. TTC 2000 est conçu pour un montage en armoire électrique et doit être relié à une sonde de température installé dans le local à chauffer ou dans la gaine. Boîtier plastique IP30.
Abaissement nocture de la température de 0 à 10°C (horloge externe non fournie). Régulation P ou PI, adaptation automatique.

Fréquence (Hz)	Alimentation		Tension (V)	Minimum		Maximum		Température d'utilisation	Piont de consigne
	Tension (V)	IP Protection		Intensité (A)	Puissance (W)	Intensité (A)	Puissance (W)		
50-60	380-415	IP30	230 V 400 V	3	1,5	25	17	0-50°C	0-30°C



LxAxH (mm): 60 x 30 x 35

TTS-1

PCB additionnel afin d'augmenter la puissance en sortie.
La charge (puissance) raccordée au TTS-1 doit être égale à la charge raccordée au TTC-2000. Le régulateur TTC-2000 détecte si un TTS-1 est installé et adapte la modulation de la puissance en fonction.



LxAxH (mm): 195 x 95 x 220

TTC-25 / TTC-40F

Régulateur électronique pour moduler la puissance de chauffe des batteries électriques triphasées afin de maintenir une température constante pre-sélectionnée. Selon la température désirée, le régulateur commande le maximum de puissance et utilise une régulation chrono-proportionnelle afin de maintenir la température. Les TTC-25 et TTC-40 F sont conçus pour un montage en armoire électrique sur rail DIN et doivent être reliés à une sonde de température installée dans le local à chauffer ou dans la gaine. Tension d'alimentation:
3 phases 210...415V AC.
Sortie de puissance:
• TTC-25... 25A, 400V, 17 kW.
• TTC-40F... 40A, 400V, 27 kW.
Point de consigne 0...30°C (la sonde détermine la plage, utiliser une sonde NTC: TGK ou TGR). Entrées 2 sondes: sonde principale et sonde de limite mini/maxi. Signale de commande 0...10V.
Indice de protection IP20.



LxAxH (mm): 70 x 30 x 70

TG-R

Sonde d'ambiance type NTC. Plage de mesure 0 à 30°C. Potentiomètre réglable intégré sur TGR 430.



TG-K

Sonde de gaine type NTC.
3 modèles:
- TG-K330: 0 à 30°C
- TG-K360: 0 à 60°C
- TG-K310: -20 à +10°C

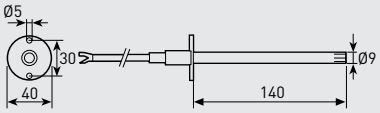

TBI

Potentiomètre externe.

TBI-10
Potentiomètre externe montage en armoire.
- 20 à + 10°C.

TBI-30
Potentiomètre externe montage en armoire.
0 à + 30°C.



LxAxH (mm): 60 x 38 x 60



MCR-1

Temporisation à l'arrêt du ventilateur. Refroidissement de la batterie en cas de coupure de l'alimentation / post-ventilation). Temporisation reglable de 1 sec à 100 heures.

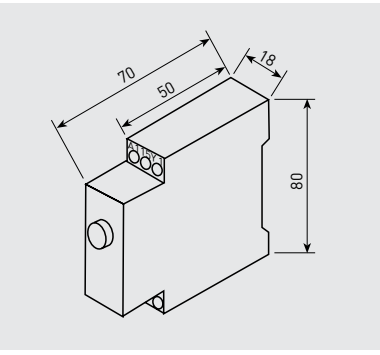

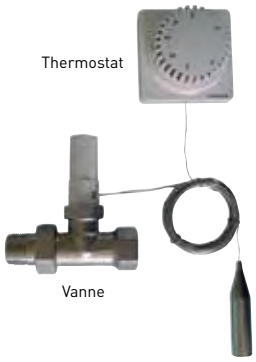

Thermostat
Dispose de contrôle de température réglable 5 positions (12°C-16°C-20°C-24°C-28°C) et de protection antigel, qui ouvre la vanne de manière automatique quand la température de l'intérieur est inférieure à 6°C.

TRW

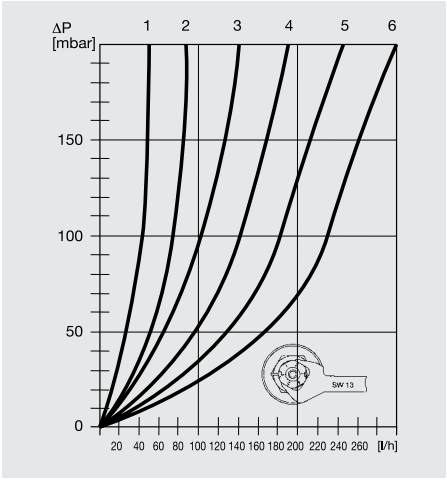

Régulation de la vanne d'unité de contrôle TRW
Le réglage d'usine correspond à la position 6.

L'unité de contrôle de température pour des batteries à eau chaude du type MBW 100-200, se compose d'un thermostat avec capteur à tube capillaire et d'une vanne 2 voies.

- Vanne thermostatique 3/4 ''
- Matériel: laiton
- Surface: nickelé
- Valeur kv: 0,65
- Valeur kvs: 0,90
- Dimension: DN 20
- Finition: vanne droite
- Pression dif. max: 1 bar
- Pression de travail max: PN 10
- Température max: 120°C
- Tête thermostat 7-28 C0* 1-5, régul et capteur à dist. 5 m
- Raccordement: M30 x1.5

Schéma d'installation

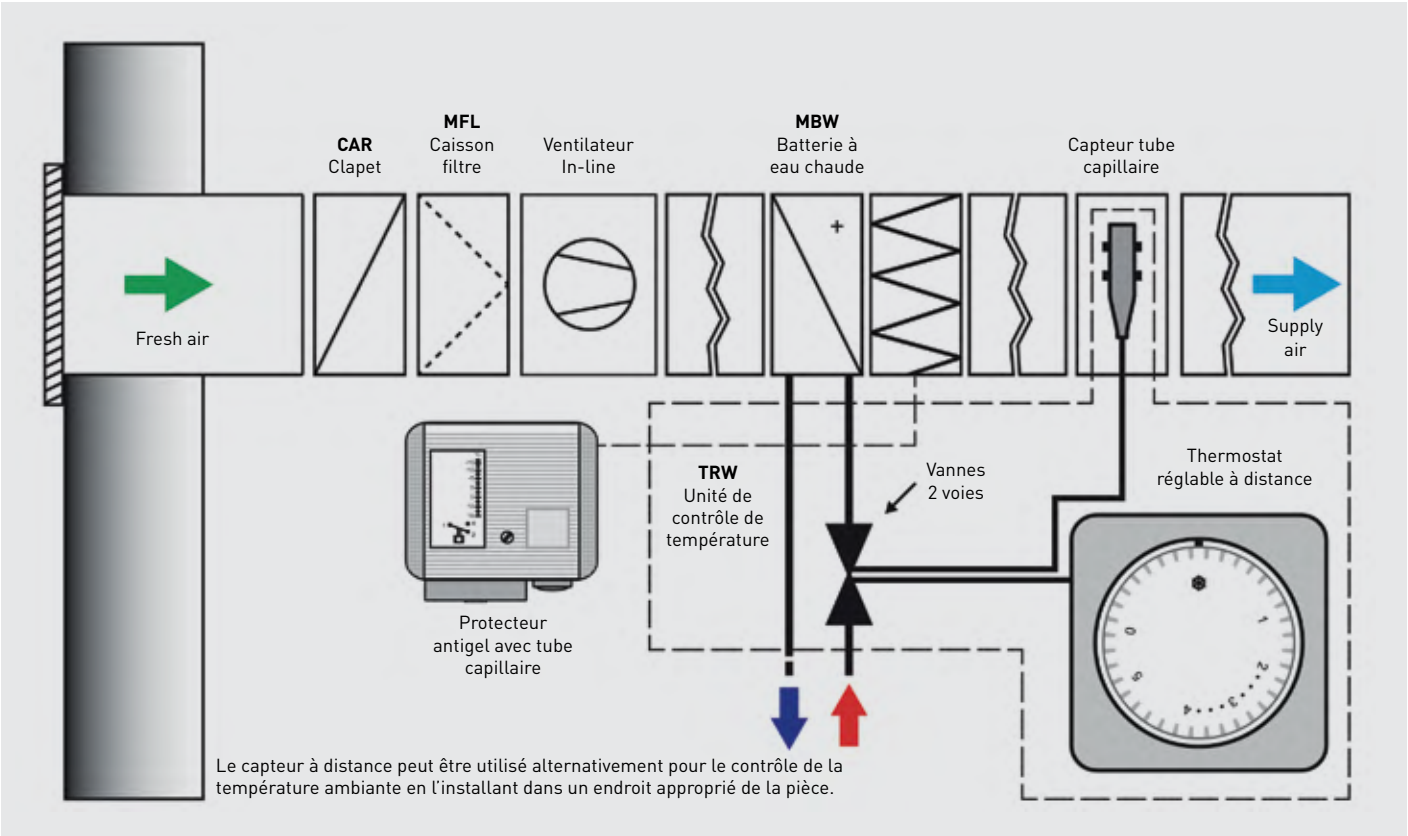



3WV

Vannes 3 voies avec servomoteur.
Bille et axe en acier inoxydable.
Servomoteur:
- Tension d'alimentation: 24 V.
- Couple de rotation: 5/10 ou 20 Nm.
- Temps de marche moteur: 90 s.
- Signal de commande: 0 - 10V.

Diagramme de dimensionnement vannes à boisseaux sphériques de régulation

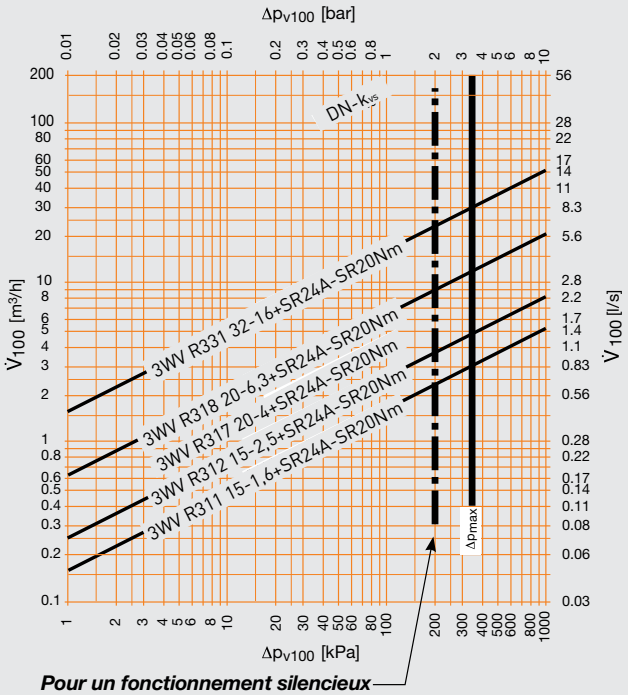

Pour un fonctionnement silencieux
Δp_{V100}: Pression différentielle avec vanne entièrement ouverte
V_{100}: Débit nominal à Δp_{V100}

CADB/T-DC *	Modèle vannes 3 voies	Transformateur
05	3WV R312 15-2,5+SR24A-SR20Nm	TRAFO 15-D 230/24V AC
08	3WV R311 15-1,6+SR24A-SR20Nm	
18	3WV R311 15-1,6+SR24A-SR20Nm	
30	3WV R312 15-2,5+SR24A-SR20Nm	
45	3WV R318 20-6,3+SR24A-SR20Nm	
56	3WV R318 20-6,3+SR24A-SR20Nm	

* Les vannes 3WV peuvent seulement être utilisées avec les anciens modèles de contrôles des CADB/T ADVANZ.

CADT-TC *	Modèle vannes 3 voies	Transformateur
45	3WV R317 20-4+SR24A-SR20Nm	TRAFO 15-D 230/24V AC
80	3WV R318 20-6,3+SR24A-SR20Nm	
120	3WV R331 32-16+SR24A-SR20Nm	

* Les vannes 3WV peuvent seulement être utilisées avec les anciens modèles de contrôles des CADB/T ADVANZ.

Diagramme de connexion

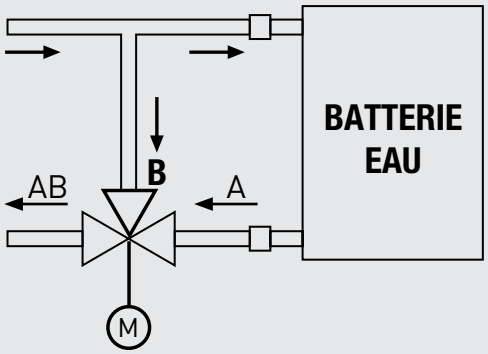



TRAFO 15-D

Transformateur 230/24V AC.



VFKB IP65

Variateur de fréquence autonome.
Locaux tertiaires, cuisines professionnelles, locaux industriels. Régule la vitesse du moteur de 20 à 100% de sa vitesse nominale.
Pour moteur asynchrone triphasé à cage.
- VFKB mono: Alimentation monophasée 230V 50/60Hz + terre, sortie moteur triphasé 230V.
- VFKB tri: Alimentation triphasée 400V 50/60Hz + terre, sortie moteur triphasé 400V.

Ambiance: -25°C à + 40°C.
Fonction marche/arrêt + réglage fréquence par potentiomètre en façade.
Voyant de mise sous tension, voyant défaut.
Intègre une protection contre les surcharges et les court-circuits.
Boîtier IP65.
Filtre réseau RFI/CEM de classe A, pour raccordement sur régime de neutre TT ou TN, sur régime de neutre IT retirer ce filtre (voir notice d'instruction).
1 entrée par contact sec - Marche forcée grande vitesse - Option boitier coup de poing.
1 sortie relais pour électrovanne gaz (pouvoir de coupure 2A/230V).

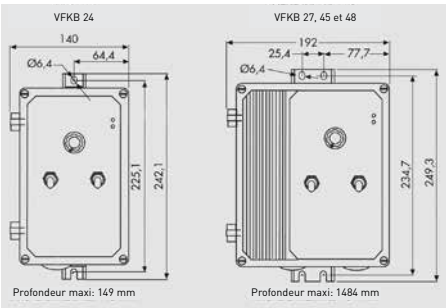

La sélection du variateur de fréquence doit être effectuée à partir de l'intensité absorbée maxi du ventilateur

Modèle	Puissance moteur (kW)	Intensité nominale (A)	Poids (kg)
Alimentation monophasé 230V, 50/60Hz + terre, sortie triphasé 230V Courant disponible en fonctionnement permanent - Longueur maxi du câble moteur 30 mètres			
VFKB 24	0,37	2,2	2,7
	0,55	3,6	
VFKB 27	0,75	4,7	4,7
	1,1	6,1	
	1,5	6,7	
Alimentation triphasé 400V, 50/60Hz + terre, sortie triphasé 400V Courant disponible en fonctionnement permanent - Longueur maxi du câble moteur 30 mètres			
VFKB 45	0,37	1,8	4,7
	0,55	2,1	
	0,75	2,8	
	1,1	3,4	
	1,5	4,6	
VFKB 48	2,2	5,6	4,7
	3	7,8	
	4	8,3	



VFTM IP21

Variateur de fréquence. Locaux tertiaires, cuisines professionnelles, locaux industriels.
Régule la vitesse du moteur de 0 à 100% de sa vitesse nominale. Boîtier IP21.
Montage en armoire sur rail DIN.

- VFTM mono: alimentation variateur monophasé 230V, 50/60Hz + terre, sortie moteur triphasé 230V.
- VFTM tri: alimentation variateur triphasé 400V, 50/60Hz + terre, sortie moteur triphasé 400V.

Ambiance: -10°C à + 40°C, maxi 90% HR sans condensation.
Fonction marche/arrêt + réglage fréquence par potentiomètre en façade ou par commande déportée pour pilotage dans un autre local (option).
Afficheur: paramètres, état, défauts.
Intègre une protection paramétrable contre les surcharges et les court-circuits.
Régulateur PI intégré, pression de consigne respectée quelque soit l'évolution du réseau (encrassement).
Filtre réseau RFI/CEM de classe A intégré, pour raccordement sur régime de neutre TT ou TN, sur régime de neutre IT retirer ce filtre (voir notice d'instruction).
1 entrée analogique: signal en tension 0 à 10V, ou signal en courant 4 à 20mA.
1 sortie analogique 0 à 10V, ou 4 à 20mA.
Entrées logiques programmables (marche/arrêt, marche forcée grande vitesse).
2 sorties relais programmables (défaut, marche, électrovanne gaz).
Protocoles de communications Modbus et CANopen intégrés dans le variateur.

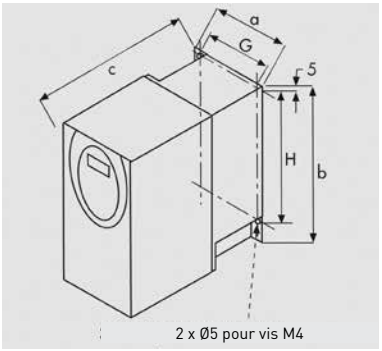

Taille	a	b	c	G	H
T1	72	145	132	60	121,5
T2	72	145	142	60	121,5

La sélection du variateur de fréquence doit être effectuée à partir de l'intensité absorbée maxi du ventilateur

Modèle	Puissance moteur (kW)	Intensité nominale (A)	Puissance dissipée (W)	Taille d'encombrement	Poids (kg)
Alimentation monophasée 230V, 50/60Hz + terre, sortie triphasé 230V - Courant disponible en fonctionnement permanent - Longueur maxi de câble moteur 50 mètres (longueur supérieure nous consulter)					
VFTM MONO 0,18	0,18	1,5	24	T1	1,5
VFTM MONO 0,37	0,37	3,3	41	T1	1,5
VFTM MONO 0,55	0,55	3,7	46	T2	1,5
VFTM MONO 0,75	0,75	4,8	60	T2	1,5
VFTM MONO 1,1	1,1	6,9	74	T3	1,8
VFTM MONO 1,5	1,5	8	90	T3	1,8
VFTM MONO 2,2	2,2	11	123	T4	3,1
Alimentation triphasée 400V, 50/60Hz + terre, sortie triphasé 400V - Courant disponible en fonctionnement permanent - Longueur maxi de câble moteur 50 mètres (longueur supérieure nous consulter)					
VFTM TRI 0,37	0,37	1,5	32	T3	1,8
VFTM TRI 0,55	0,55	1,9	37	T3	1,8
VFTM TRI 0,75	0,75	2,3	41	T3	1,8
VFTM TRI 1,1	1,1	3	48	T3	1,8
VFTM TRI 1,5	1,5	4,1	61	T3	1,8
VFTM TRI 2,2	2,2	5,5	79	T4	3,1
VFTM TRI 3	3	7,1	125	T4	3,1
VFTM TRI 4	4	9,5	150	T4	3,1
VFTM TRI 5,5	5,5	14,3	232	T5	6,5
VFTM TRI 7,5	7,5	17	269	T5	6,5
VFTM TRI 11	11	27,7	397	T6	11
VFTM TRI 15	15	33	492	T6	11



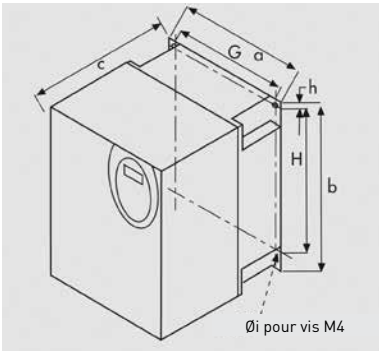

Taille	a	b	c	G	h	H	Ø i	nº M4
T3	107	143	152	93	5	121,5	5	2
T4	142	184	152	126	6,5	157	5	4
T5	180	232	172	160	5	210	5	4
T6	245	330	192	225	7	295	6	4

REB-CVF



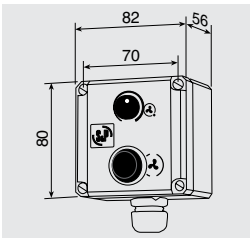

Commande déportée pour pilotage avec fonction marche/arrêt + réglage fréquence par potentiomètre



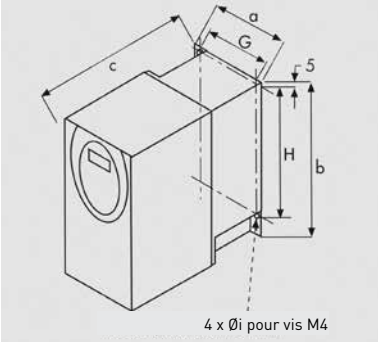

Taille	a	b	c	G	H	Øi
T1	210	240	163	192	218	5,5
T2	215	297	192	197	277	5,5
T3	230	340	222	212	318	5

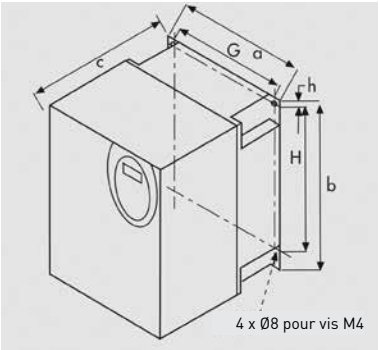

Taille	a	b	c	G	h	H
T4	320	512	276,5	6,5	279	480
T5	440	625	276,5	5	399	594

VFTM IP55

Variateur de fréquence. Locaux tertiaires, cuisines professionnelles, locaux industriels. Régule la vitesse du moteur de 0 à 100% de sa vitesse nominale. Boîtier IP55.
Montage en superficie.

- VFTM mono: alimentation variateur monophasé 230V, 50/60Hz + terre, sortie moteur triphasé 230V.
- VFTM tri: alimentation variateur triphasé 400V, 50/60Hz + terre, sortie moteur triphasé 400V.

Ambiance: -10°C à + 40°C, maxi 90% HR sans condensation.
Fonction marche/arrêt + en option réglage fréquence par potentiomètre par commande déportée pour pilotage dans un autre local.
Afficheur: paramètres, état, défauts.
Intègre une protection paramétrable contre les surcharges et les court-circuits.
Régulateur PI intégré, pression de consigne respectée quelque soit l'évolution du réseau (encrassement).
Filtre réseau RFI/CEM de classe A intégré, pour raccordement sur régime de neutre TT ou TN, sur régime de neutre IT retirer ce filtre (voir notice d'instruction).
1 entrée analogique: signal en tension 0 à 10V, ou signal en courant 4 à 20mA.
1 sortie analogique 0 à 10V, ou 4 à 20mA.
Entrées logiques programmables (marche/arrêt, marche forcée grande vitesse).
2 sorties relais programmables (défaut, marche, électrovanne gaz).
Protocoles de communications Modbus et CANopen intégrés dans le variateur.

La sélection du variateur de fréquence doit être effectuée à partir de l'intensité absorbée maxi du ventilateur

Modèle	Puissance moteur (kW)	Intensité nominale (A)	Puissance dissipée (W)	Taille d'encombrement	Poids (kg)
Alimentation monophasée 230V, 50/60Hz + terre, sortie triphasé 230V - Courant disponible en fonctionnement permanent - Longueur maxi de câble moteur 50 mètres (longueur supérieure nous consulter)					
VFTM MONO 0,18 IP55	0,18	1,5	24	T1	1,5
VFTM MONO 0,37 IP55	0,37	3,3	41	T1	1,5
VFTM MONO 0,55 IP55	0,55	3,7	46	T1	1,5
VFTM MONO 0,75 IP55	0,75	4,8	60	T1	1,5
VFTM MONO 1,1 IP55	1,1	6,9	74	T2	1,8
VFTM MONO 1,5 IP55	1,5	8	90	T2	1,8
VFTM MONO 2,2 IP55	2,2	11	123	T3	3,1
Alimentation triphasée 400V, 50/60Hz + terre, sortie triphasé 400V - Courant disponible en fonctionnement permanent - Longueur maxi de câble moteur 50 mètres (longueur supérieure nous consulter)					
VFTM TRI 0,37 IP55	0,37	1,5	32	T2	1,8
VFTM TRI 0,55 IP55	0,55	1,9	37	T2	1,8
VFTM TRI 0,75 IP55	0,75	2,3	41	T2	1,8
VFTM TRI 1,1 IP55	1,1	3	48	T2	1,8
VFTM TRI 1,5 IP55	1,5	4,1	61	T2	1,8
VFTM TRI 2,2 IP55	2,2	5,5	79	T3	3,1
VFTM TRI 3 IP55	3	7,1	125	T3	3,1
VFTM TRI 4 IP55	4	9,5	150	T3	3,1
VFTM TRI 5,5 IP55	5,5	14,3	232	T4	6,5
VFTM TRI 7,5 IP55	7,5	17	269	T4	6,5
VFTM TRI 11 IP55	11	27,7	397	T5	11
VFTM TRI 15 IP55	15	33	492	T5	11

REB-CVF



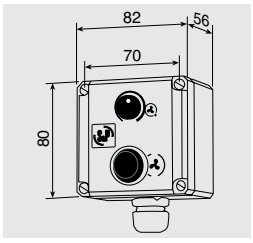

Commande déportée pour pilotage avec fonction marche/arrêt + réglage fréquence par potentiomètre



CONTROL ECOWATT

Elément de contrôle pour les systèmes de modulation des débits pour les installations de ventilation dans le tertiaire ou le résidentiel.
Contrôle en continu de la vitesse des moteurs afin de s'adapter au besoin.
Permet de réduire la consommation énergétique et maintenir une ambiance bien ventilée.

- CONTROL ECOWATT AC/DC: version avec alimentation monophasée AC et sortie analogique 0-10V pour moteurs DC 0u convertisseur de fréquence.
- CONTROL ECOWATT AC/4A et CONTROL ECOWATT AC/11A: versions avec alimentation monophasée AC et sortie en tension pour moteurs monophasés jusqu'à 4A et 11A. Pour ces versions, les sorties analogiques 0-10V pour un moteur DC ou un convertisseur de fréquence, son aussi actives.

Chaque version permet trois modes de fonctionnement:
- Contrôle proportionnel intégral (PI) avec une entrée analogique (0-10V / 4-20mA).
- Contrôle proportionnel avec trois entrées analogiques (0-10V / 4-20mA).
- Contrôle mini-maxi avec trois entrées digitales.

Les CONTROL ECOWATT avec sortie analogique (AC/DC) peuvent contrôler un ventilateur «maître» et un ventilateur «esclave».

Modèle	Alimentation	Intensité maxi. (A)	Tension	IP Protection	Température d'utilisation	Dimensions LxAxH (mm)
CONTROL ECOWATT AC/DC	90-260 VAC	4	0-10V	IP55	-10ºC à +50ºC	165x220x100
CONTROL ECOWATT AC/4A	230 VAC		80-230V			



CONTROL ECOWATT BASIC

Boitier de contrôle pour ventilateurs ECOWATT équipés de moteur EC. Il permet le contrôle du ventilateur par signal analogique 0-10V en fonction de l'état des trois entrées digitales libres de potentiel. A chaque changement du signal digital il est possible d'attribuer une valor de sortie entre 0 et 10V.

Modalités de fonctionnement:
1. ON/OFF à distance et jusqu'à 2 vitesses ajustables
2. Jusqu'à 3 vitesses ajustables considérant en sortie la valeur la plus défavorable.

Modèle	Alimentation	Intensité maxi. (A)	Tension	IP Protection	Température d'utilisation	Dimensions LxAxH (mm)
CONTROL ECOWATT BASIC	230 VAC	6	0-10V	IP54	-10ºC to +50ºC	160x145x80



PROSYS ECOWATT

Console de programmation spécifique pour les ventilateurs ECOWATT-PLUS.
Elle permet la sélection et le réglage des modes de fonctionnement pression constante (COP), débit constant (CAV), proportionnel (VAV) et mini-maxi.
Fournie avec un cable RJ45 d'un mètre de long pour le raccordement au ventilateur.

Modèle	Dimensions LxAxH (mm)
PROSYS ECOWATT	102x70x35



TIMER RTC ECOWATT

Circuit imprimé à monter dans le boitier de contrôle des ventilateurs ECOWATT-PLUS.
Il permet d'intégrer une programmation horaire configurable sur trois plages horaires quotidiennes de fonctionnement en plus d'une période de vacances.
Pour sa programmation il est nécessaire d'uitiliser la console PROSYS ECOWATT.

Modèle	Dimensions LxAxH (mm)
TIMER RTC ECOWATT	3x70x35



VAPZ

Variateur électronique de tension monophasé pilotable.
Permet la variation de vitesse d'un ventilateur monophasé par variation de tension.
Particulièrement adapté pour la modulation des débits à l'aide d'un capteur (sonde C02, hygrométrie, température, etc...).
Boîtier en ABS V0 gris clair RAL 7035 IP54.
Témoin lumineux de fonctionnement du moteur.
Interrupteur en façade 3 positions arrêt, marche automatique, marche forcée.
Entrée analogique ou tout ou peu (contact sec) réglable à l'installation.
2 types de signaux possibles pour l'entrée analogique: signal courant 0-20mA ou signal tension 0-10V DC.
Entrée "marche forcée vitesse maxi" pour commande à distance.
Sortie TBTS 24V DC permettant d'alimenter un capteur.
Sortie électrovanne gaz.
Protection contre les surcharges et les courts-circuits par fusible intégré.

Modèle	Alimentation	Intensité maxi. (A)	Tension	IP Protection	Température d'utilisation	Dimensions LxAxH (mm)
VAPZ-3	230V-50Hz	3	80 à 230V	IP54	-10°C à +50°C	205x115x92
VAPZ-5		5				
VAPZ-11		11				



VRPU

Variateur électronique de tension monophasé avec fonction régulation.

Entrées:
- Entrée configurable pour sonde analogique courant / tension / thermistance CTN / Pt1000.
- Entrées pour commandes à distance «marche / arrêt» + «marche forcée vitesse maxi».
- Fonction boost ventilateur intégrée, de durée réglable 10 min à 1 heure.

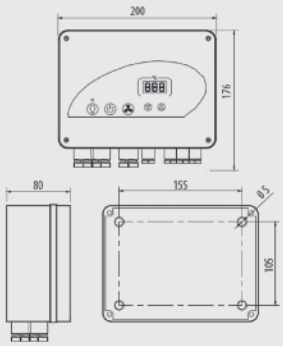

Sorties:
- Sortie pour moteur monophasé: 110-230V.
- Sortie 0-10V pour pilotage d'un moteur EC.
- Sortie éclairage.
- Sortie TBTS 24Vdc.
- Sortie pour fonctionnement en maître/esclave.
- Sortie électrovanne gaz.

Modèle	Alimentation	Intensité maxi. (A)	Tension	IP Protection	Température d'utilisation	Dimensions LxAxH (mm)
VRPU-5	230V-50/60Hz	5	110V-230V	IP55	-10°C à +50°C	200x176x80
VRPU-11		11				



PACK PR

Variateur électronique de tension. Pour moteur monophasé.
Permet la variation de vitesse d'un ventilateur monophasé par régulation de tension. Particulièrement adapté pour système à pression constante. Livré avec câble d'alimentation et tubes de pression. Transducteur de pression intégré (12VDC). Fourni avec presse-étoupes. Fonction boost ventilateur intégrée, de durée réglable 10 mn à 1 heure. Ecran avec 3 afficheurs.
Entrées pour commandes à distance «marche / arrêt» + «marche forcée vitesse maxi».
Entrée configurable pour sonde analogique courant / tension / thermistance CTN / Pt1000.

Modèles	Intensité maxi. (A)	Plage de variation de pression (Pa)	Dimensions LxAxH (mm)
PACK PR 5A	5	0-300	176x200x80
PACK PR 11A	11	0-800	176x200x80

PACK PR	
Alimentation	Monophasée 230V 50/60Hz
Plage de variation de tension	110 - 230V
Entrée marche / arrêt	Contact sec libre de potentiel
Entrée marche forcée vitesse maxi	
Entrée consigne externe (mode régulation)	Signal courant 4-20mA ou tension 0-10Vdc
Entrée mesure (mode asservissement ou régulation)	Signal courant 4-20mA ou tension 0-10Vdc ou sonde thermistance CTN ou sonde Pt1000
Sorties	Alimentation capteur: 24Vdc SELV (100mA max) Maître-esclave: 0-10Vdc (10mA max)
Isolation électrique	Classe 1
Indice de protection	IP55
Capacité de raccordement	1 à 2.5 mm² Presse-étoupes fournis: 5xPg7 + 3xPg11
Conditions d'utilisation	-10 à +50°C, max 95% RH



RMEC

Alimentation	Monophasée 230V 50/60Hz+terre
Afficheur	LCD retro-éclairé 2 lignes
Entrées analogiques	Nombre: 2 Paramétrables courant 4-20mA ou tension 0-10V pour raccordement de tout type de capteur externe ou potentiomètre déporté.
Sorties tension	Nombre: 4 - 1 pour pilotage de moteur ECM ou de registre/CTA: 0-10Vdc/10mA ou PWM. - 1 pour pilotage en maitre esclave d'un autre RMEC ou d'un variateur de tension VAPZ/VRPZ ou d'un variateur de fréquence VFTE/VFTM: 0-10Vdc/10mA. - 1 pour alimentation d'un potentiomètre déporté 10kΩ: 10Vdc/3mA. - 1 pour alimentation d'une sonde de CO2 type SCO2 ou température type STEM ou hygrométrie type SHUR: 15Vdc/40mA.
Sorties contact sec	Nombre: 2 - 1 pour asservissement électrovanne gaz ou commande M/A ventilateur. - 1 pour renvoi d'alarme. Pouvoir de coupure maxi: 3A résistif sous 230Vac.
Capteurs de pression	Nombre: 2 - Plage 0-1000Pa et 0-2500Pa - Mesure électronique de pression différentielle
Horloge	Hebdomadaire
Communication	Modbus RTU RS485 SIGFOX sur modèle défini
Isolation électrique	Classe 1
Capacité de raccordement	0.75 à 1.5 mm² Presse-étoupes M16 et M20 fournis
Matière	Boîtier polycarbonate auto extinguible gris clair RAL 7035 équipé de pattes de fixation murale.
Indice de protection (IP)	55
Environnement d'utilisation	-20 à +50°C



TCOM RMEC
Télécommande avec câble longueur 1m + prise jack.

- Régulateurs universels de débit ou pression.
- Capteurs de pression intégrés.
- Afficheur LCD rétroéclairé.
- Horloge intégrée.
- Télécommande en accessoire.
- Communicant Modbus RTU ou SIGFOX.

Application
- Pilotage des ventilateurs, caissons de ventilation, CTA équipés de moteur ECM pour un fonctionnement en débit variable, débit constant ou pression constante.
- Pilotage des registres motorisés avec entrée 0 -10V.

Gamme
4 modèles:
- **RMEC VD 230V:** alimenté en 230V mono - Communicant Modbus RTU.
- **RMEC VD 230V SIGFOX:** alimenté en 230V mono - Communicant Modbus RTU ou Sigfox.

Description
Boîtier principal
- Fonctionnement asservissement ou régulation:
  – Asservissement du débit à un capteur externe (température / hygrométrie / CO2...) ou à une demande manuelle par potentiomètre déporté.
  – Régulation automatique de la pression ou du débit à la valeur de consigne réglée. Saisie du coefficient K (QV=K√ΔP) pour affichage et régulation du débit.
- Régulateur PID et capteurs de pression intégrés.
- Afficheur LCD retro-éclairé+touches de fonction en façade. Affichage en clair de la mesure (pression/débit/CO2...) et de la consigne réglée.
- Horloge hebdomadaire pour une gestion automatique du fonctionnement. Changement automatique de la valeur de consigne jour/nuit, ou du mode de fonctionnement.
- Fonction post-ventilation intégrée (cas d'utilisation d'une batterie électrique sur le réseau d'insufflation).
- Détection d'alarme avec report d'information sur contact sec: encrassement filtre, défaut ventilateur, perte de signal capteur...
- Communicant Modbus RTU RS485 sur tous les modèles.
- Communicant SIGFOX sur modèle défini.

Télécommande accessoire
- Télécommande IP21 avec afficheur LCD retro-éclairé pour paramètrage/pilotage du système, recopie à 100% des informations de l'afficheur du RMEC. Câble longueur 1m fourni pour une utilisation temporaire par raccordement rapide sur prise jack en façade du RMEC: idéal pour la mise en route lorsque le ventilateur est installé dans un espace réduit (faux-plafond...).
- Utilisation permanente de la télécommande par entrée dédiée sur bornier du RMEC (montage en applique ou encastré possible).



BEAS

Boîtier électronique d'adaptation de signal.
Permet de convertir un signal de type contact sec (libre de potentiel) ou analogique en un signal compatible avec l'actionneur utilisé (variateur de tension, variateur de fréquence, registre motorisé, moteur de ventilateur).
Particulièrement adapté pour la modulation des débits (mise en oeuvre de capteurs, registres, variateurs).
Boîte en polypropylène gris clair IP55 équipé de 10 passe-câbles.
Alimentation TBTS 24V 50Hz.
Entrée analogique ou contact sec.
2 types de signaux possibles pour l'entrée analogique: signal courant 0-20mA ou signal tension 0-10V DC.
Sortie 0-10V DC pour commander des variateurs ou des registres motorisés + contact sec inverseur pour commander des variateurs ou des moteurs multi-vitesses.
Sorties 24V pour alimenter un capteur ou un actionneur.
Switchs intégrés permettant de forcer la sortie analogique afin de faciliter les réglages aérauliques lors de la mise en oeuvre.
Protection contre les surcharges et les courts-circuits par fusible intégré.
Connecteurs débrochables pour faciliter la connexion.
Couvercle imperdable, ouverture/fermeture par 1/4 de tour.

Modèle	Alimentation	Puissance (W)	IP Protection	Température d'utilisation	Dimensions LxAxH (mm)
BEAS	24VAC	1,5	IP55	-10ºC à +50ºC max 95% HR	175x130x80



REB-ECOWATT

Potentiomètre 0-10V permettant de réguler proportionnellement la vitesse des ventilateurs ECOWATT avec moteur EC.

Modèle	IP Protection	Classe	Température d'utilisation	Dimensions LxAxH (mm)
REB-ECOWATT	IP44	II (⧈)	-10ºC à +50ºC	80x68x80



SHT-G / SCO2-G / SCO2-G 0/10V

Sonde de conduit, à connecter à un système de contrôle afin d'optimiser la consommation energétique.

Modèle	Lecture			Sortie analogique
	CO_2	Température	HR	
SCO2-G	•			•
SCO2-G 0/10V	•			•
SHT-G		•	•	•

Modèle	Alimentation	Puissance (W)	Signal de sortie	IP Protection	CO_2	HR	Dimensions LxAxH (mm)
SCO2-G	24VDC-24VAC	5	4-20mA	Boîtier IP65 Sonde IP20	0-2000 pm	-	80x200x101
SCO2-G 0/10V			0-10V			-	
SHT-G						0~100%	



AIRSENS-CO2/VOC/RH

Boitier de contrôle de la qualité de l'air intérieur. Disponible en trois versions: CO2 ou COV ou HR. Prévu pour se connecter directement à un ventilateur monophasé ou ECOWATT, en fonction de la sortie sélectionnée (relais ou analogique).
Caractéristiques principales:

- Quatre modes de fonctionnement:
  - Sortie relais et communication Modbus (lecture)
  - Sortie 0-10V et communication Modbus (lecture)
  - Sortie 2-10V et communication Modbus (lecture)
  - Contrôle total via communication Modbus
- Point de consigne réglable.
- Indicateur du niveau de qualité d'air (Barre lumineuse trois couleurs).
- Intensité lumineuse réglable.

Modèle	Alimentation	Puissance (W)	Relais	Signal de sortie	CO_2	IP Protection	Dimensions LxAxH (mm)
AIRSENS-CO2	100-240 VAC 50/60Hz	0,7W	3A 250 VAC	0-10 V 2-10 V	450-2000 ppm	IP30	122x23x89
AIRSENS-VOC					450-2000 ppm Equivalent CO2		
AIRSENS-RH					0-100%		



Modèles sans écran

SCO2 / SHT / SCHT

Sonde d'ambiance, à connecter à un système de contrôle afin d'optimiser la consommation énergétique.

Modèle	Lecture			Sortie analogique	Sortir Relais régable	Écran
	CO_2	Température	HR			
SCO2-AR	•				•	
SCO2-A	•	•		•		
SCO2-AD	•	•		•		•
SCO2-A 0/10V	•	•		•		
SHT-A		•	•	•		
SCHT-AD	•	•	•	•		•



Modèles avec écran

Modèle	Alimentation	Puissance (W)	Signal de sortie	Hauteur installation	IP Protection	CO_2	Conditions d'utilisation	HR	Dimensions LxAxH (mm)
SCO2-AR	24VDC-24VAC	5	Relé (0,5A)	1,5-3,5 m	IP20	0-2000 pm	0-50°C	-	85x26x100
SCO2-A			4-20mA					-	
SCO2-AD								-	
SCO2-A 0/10V			0-10V					-	
SHT-A						-		0-100%	
SCHT-AD						0-2000 pm			



TDP-S / TDP-D / TDP-PI

TDP-S
Sonde de pression.
Contrôle de la pression à l'entrée du ventilateur.
Plage de pression: 0-2500 Pa.
Signal de sortie: 0-10 V / 4-20 mA.
Alimentation: 24 VDC.

TDP-D
Sonde de pression avec affichage.
Contrôle de la pression à l'entrée du ventilateur.
Plage de pression: 0-2500 Pa.
Signal de sortie: 0-10 V / 4-20 mA.
Alimentation: 24 VDC.

TDP-PI
Sonde de pression avec affichage et contrôle proportionnel intégrale par point de consigne. Signal de sortie pour contrôle direct des ventilateurs ECOWATT ou d'un variateur de fréquence.

Modèle	Alimentation	Puissance maxi. (VA)	Ø Tube (mm)	Signal de sortie	IP Protection	Plage	Dimensions LxAxH (mm)
TDP-S	24VAC-24VDC	4	6,2	0-10 V / 4-20 mA	IP54	0-2500 Pa	91x75x36
TDP-D							
TDP-PI							



CPFL-S / CPFL-E

Capteur de présence.
Toute application nécessitant la détection de présence afin de moduler le débit de ventilation en fonction du besoin.
Principe de fonctionnement: mesure sensible aux rayonnements infrarouge liés à la chaleur émise par le corps en mouvement.
Détection à 360º par capteur pyroélectrique situé sous la lentille de Fresnel hémisphérique.
Sortie contact sec (libre de potentiel).
Alimentation: monophasé 230V.

CPFL-S: montage plafond en superficie.
CPFL-E: montage faux-plafond encastré.

Montage en superficie

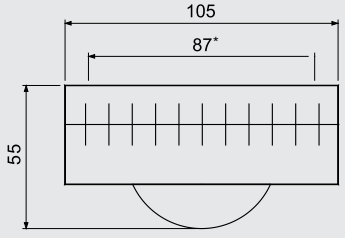

Montage encastré

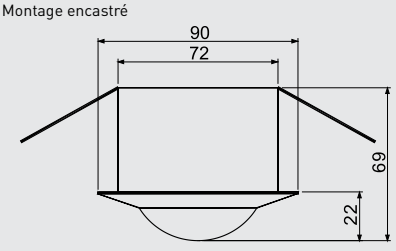

Modèle	Alimentation	Puissance (W)	Réglages	Hauteur installation	IP Protection	Conditions d'utilisation
CPFL	230V-50Hz	1,2	Temporisation à la retombée réglable de 5s-15min Seuil de luminosité réglable de 5-1000 lux	2,5-3,5 m	IP21	0ºC à +45ºC max 95% HR sans condensation

Utilisation du détecteur de présence	
Hauteur d'installation (m)	Diamètre de la plage de détection au sol (m)
2,5	6,4
3	7,7
3,5	9

* Distance entre les points de fixation.



REMP

Registre proportionnel, piloté par une motorisation.
Motorisation commandée par sonde "SCO2" via le boitier d'adaptation de signal "BEAS" (jusqu'à 4 registres par boitier).
Son clapet étanche permet d'isoler une branche du réseau de ventilation.

Modèle	Ø (mm)	Longueur (mm)	Ø axe (mm)	Hauteur moteur (mm)
REMP-160	160	200	8	80
REMP-200	200	200	8	80
REMP-250	250	200	8	80
REMP-315	315	300	12	80
REMP-355	355	300	12	80
REMP-400	400	400	12	80
REMP-450	450	400	12	80

Modèle	Alimentation	Puissance (W)	Commande	Temps de réponse	IP Protection	Conditions d'utilisation
REMP	24V-50/60Hz 24VDC	1 (position repos) 0,4 (position repos)	0-10V proportionnelle (inoccupation valeur mini, nominal valeur maxi)	max. 150s à l'ouverture et à la fermeture	IP54	-10°C à +50°C maximum 95% HR without condensation



RMVT

Registre motorisé circulaire. Locaux tertiaires.
Version tout ou rien: destinée à isoler une branche d'un réseau de ventilation ou de conditionnement d'air.
Corps + volet en matière plastique.
Manchette de connexion en acier galvanisé.
Moteur thermique pour l'ouverture ou la fermeture du volet.
Version 2 débits autoréglables: intégre 2 régulateurs de débit autoréglables sur la plage de pression 80 à 200 Pa.
Tension d'alimentation: monophasé 230V.
Simple emboîtement des conduits sur les manchettes acier sans porter sur le corps plastique.
Boîtier électrique placé sur le haut ou sur le côté (jamais sur le bas).
Sécurité, prévoir un disjoncteur phase + neutre 1A.

Modèle	Ø (mm)	2 débits
RMVT-125 12/100	125	12/100
RMVT-125 12/120	125	12/120
RMVT-125 30/90	125	30/90
RMVT-125 60/120	125	60/120
RMVT-125 60/135	125	60/135
RMVT-125 90/150	125	90/150
RMVT-160 15/150	160	15/150

Modèle	Ø (mm)	2 débits
RMVT-160 24/240	160	24/240
RMVT-160 30/300	160	30/300
RMVT-200 40/210	200	40/210
RMVT-200 40/350	200	40/350
RMVT-200 40/400	200	40/400
RMVT-200 50/500	200	50/500

Modèle	Alimentation	Puissance (W)	Commande	Temps de réponse	IP Protection	Classe	Conditions d'utilisation
RMVT	230V-50Hz	6,6	Contact type détecteur de présence	40s à l'ouverture 80s à la fermeture	IP20	Classe II	0°C à +60°C max 95% HR sans condensation

NOUVEAU

CONTROL ETT-6



Contrôleur électronique par étapes.
Permet de contrôler la mise en marche par étapes de jusqu'à six appareils.
Convient aussi bien pour contrôler la mise en marche et l'arrêt de systèmes de chauffage (aérothermes EC ou panneaux radiants TERMOTECH), que de systèmes de ventilation composés de différentes unités.

Modèle	Alimentation	Consommation maximale (VA)	Relais		Indice de protection	Température d'utilisation (°C)	Dimensions (mm)		
			Nombre	Intensité maximale (A)			L	A	H
CONTROL ETT-6	230V±10% 50/60Hz	6	6	6	IP20	0°C a 40°C	156	110	72

NOUVEAU

CR-TEMP



Contrôle de température.
Le CR-TEMP est un appareil de contrôle detempérature ambiante intègrant unesonde électronique. Permetla gestion d'un contact ON/OFF, manuellement ou automatiquement, avec les fonctions suivantes:

- Point de consigne de température.
- Programmation hebdomadaire avec deuxmises en marche et arrêts par jour.
- Détection de fenêtre ouverte par l'intermédiaire d'une chute rapide de la température.
- Fonctionnement manuel forcé.Il intègre une sonde électronique detempérature ambiante.

Modèle	Alimentation	Consommation maximale (W)	Relai ON/OFF Intensité maximale (A)	Indice de protection	Température d'utilisation (°C)	Dimensions (mm)		
						L	A	H
CR-TEMP	100-250V 50/60Hz	0,5	5 (résistifs)	IP20	0°C a 40°C	100	95	25



PARKING DETECTION PANEL

Système de détection simultanée du CO et NO_2 dans la même zone, pouvant contrôler jusqu'à 16 détecteurs par zone, avec possibilité de programmer 2 sorties, soit pour contrôler individuellement les deux différents gaz soit, si le contrôle est pour un seul gaz, de piloter le système entre deux limites.
Chaque détecteur est contrôlé individuellement, avec affichage de l'état en temps réel sur l'écran.
Evolutif d'une à quatre zones totalement indépendantes.
Préprogrammé suivant la réglementation espagnole et portugaise.
Programmation en espagnol, en portugais et en anglais.

Modèles PARKING DETECTION PANEL
PARKING DETECTION PANEL 1 ZONE
PARKING DETECTION PANEL 2 ZONE
PARKING DETECTION PANEL 3 ZONE
PARKING DETECTION PANEL 4 ZONE



DETECTOR W/BASE

Détecteur de CO ou NO_2, avec sonde électrochimique sans électrolyte.
Faible sensibilité aux gaz interférents.

Modèles DETECTOR W/BASE
CO DETECTOR W/BASE
NO2 DETECTOR W/BASE



NF - COFFRETS DE RELAYAGE POUR VENTILATEUR DE DESENFUMAGE

- Certifié NF 537 selon référentiel du 12/10/2017.
- Aide à l'installation et à la mise en service.
- Version avec démarreur progressif, contrôle des 3 phases.
- Version avec protection thermique moteur sur le circuit confort.
- Option interrupteur-sectionneur et dépressostat intégrés.
- Peut être livré raccordé et monté sur nos ventilateurs de désenfumage.

Application

- Conçu pour la commande d'un ventilateur de désenfumage dans les Etablissements Recevant du Public (ERP) et les Immeubles de Grande Hauteur (IGH).
- Certifié NF par l'AFNOR selon le référentiel de certification n°NF537 «Marque NF - Coffrets de relayage pour ventilateur de désenfumage» en application depuis octobre 2017.
- Conformément à la réglementation, un coffret de relayage ne peut commander qu'un seul ventilateur de désenfumage.

Gamme

- PYRODIS 3 STANDARD:
  - 7 calibres: 6 / 10.6 / 16.6 / 35.3 / 43.3 / 64 et 97.3A.
  - Pour la commande de moteur asynchrone: Monophasé 230V 1 vitesse, triphasé 230V 1 vitesse, triphasé 400V 1 vitesse ou 2 vitesses (bobinages indépendants ou Dahlander).
- PYRODIS 3 IDC avec démarreur progressif:
  - 7 calibres: 16.6 / 32 / 47 / 62 / 75 / 88 et 110A.
  - 4 calibres supplémentaires de 170A, 203.3A, 246.6A et 305A pour la version désenfumage seul 1 ou 2 vitesses.
  - Pour la commande de moteur asynchrone triphasé 400V 1 vitesse ou 2 vitesses à bobinages indépendants.
  - Compatible avec moteurs d'intensité nominale supérieure à 4,5 A.
- Version désenfumage seul 1 ou 2 vitesses.
- Version confort 1 ou 2 vitesses + désenfumage 1 ou 2 vitesses.
- Version protection thermique moteur intégrée sur le circuit confort.
- Option interrupteur de proximité et dépressostat intégrés.

Nota: le calibre du PYRODIS 3 intègre le coefficient de sécurité de 1,5 (exemple: un coffret 6A est conçu pour piloter un moteur d'intensité maxi absorbée 6A).

Description

- Installation intérieure ou extérieure: coffret IP55.

- Selon taille du PYRODIS 3: boîtier polycarbonate renforcé ou métallique peint (RAL7035), couvercle de façade monté sur charnières.
- Kit de fixation et presse-étoupes fournis.
- Alimentation en puissance de fréquence 50Hz ou 60Hz.
- Panneau de contrôle en façade avec commande manuelle de mise en sécurité et led de signalisation d'état du coffret: attente, sécurité, défaut.
- Carte électronique à micro-contrôleur en fond de boîtier sous une plaque en acier galvanisé: protection accrue lors du raccordement et encombrement optimisé.
- Afficheur sur la carte électronique pour signalisation d'état (attente ou sécurité) + défaut détecté.
- Entrées de télécommandes:
  – Tension de commande de 12 ou 24 ou 48Vd.c. à émission de courant (rupture interdite conformément au référentiel NF537).
  – Non polarisées - pas de risque d'inversion lors du raccordement.
  – Isolées galvaniquement.
- Accès facile aux composants de puissance et borniers de télécommande, raccordement rapide type bornes à ressort pour les borniers de la carte électronique et les contacteurs des coffrets de calibre 6, 10.6 et 16.6A.
- Option dépressostat réglable intégré au coffret:
  – 1 vitesse de désenfumage = 1 dépressostat: «Id» = réglable de 100 à 1000Pa / «ID» = 1000 à 5000Pa.
  – 2 vitesses de désenfumage = 2 dépressostats: «Id» = réglables de 100 à 1000Pa / «ID» = 1 x 100-1000Pa et 1 x 1000-5000Pa.
- Testé à la tenue aux vibrations.
- Testé avec alimentation par groupe électrogène.
- Compatible avec tous les CMSI du marché.

Version IDC avec démarreur progressif intégré

- Coût de l'installation réduit: économies sur la puissance de l'AES.
- Réduction des pointes de courant donc des chutes de tensions en ligne et des contraintes mécaniques.
- Limitation du courant de démarrage sur chaque phase jusqu'à 3 fois l'intensité nominale du moteur, contre 7 fois en démarrage désenfumage.
- Afin de garantir ce courant de démarrage, le PYRODIS 3 IDC n'est pas compatible avec les moteurs d'intensité nominale inférieure à 4.5A.
- Protection amont à mettre en œuvre: utiliser soit des fusibles type aM soit un disjoncteur de courbe MA. Afin d'assurer le passage de la pointe d'intensité au démarrage, son calibre doit être surdimensionné de 150% du courant nominal moteur.
- Paramétrage du démarreur réalisé d'usine. Seule l'intensité moteur est à régler.
- Durée de vie du démarreur progressif optimisée par son by-pass intégré: en utilisation confort, ses composants d'électronique de puissance sont sollicités uniquement en phase de démarrage du moteur; puis, ils sont automatiquement shuntés.
- Alimentation par groupe électrogène: ce dernier doit répondre à la classification GSS2 selon NF E37-312.

Version avec protection thermique moteur sur le circuit confort

- La carte électronique reçoit une commande à distance du ventilateur en mode confort: «marche-arrêt» (cas d'un moteur 1 vitesse; remplace un DIJZ) ou «0-PV-GV» (cas d'un moteur 2 vitesses; remplace un DEMZ).
  – Utiliser un boitier de commande confort, voir partie accessoires.
  – Installation simplifiée par la réduction du nombre de câbles de puissance mis en oeuvre: important gain de temps au montage.
- Cette protection contre surcharge (prise en compte uniquement en fonctionnement confort) est assurée par des relais thermiques de classe d'intervention «10»; avec échelle de réglage en ampère permettant un réglage direct sans aucun calcul supplémentaire (courant de réglage = courant nominal PV/GV du moteur piloté).
- Option interrupteur-sectionneur cadenassable 3 points intégré à la façade du coffret.

Fonctionnalités

Contrôle/assistance

- Contrôle de la présence tension du réseau d'alimentation.
- Contrôle de l'ordre des phases du réseau d'alimentation (version triphasée).
- Contrôle de l'isolement du moteur raccordé.
- Boutons-poussoirs de simulation des ordres de réarmement et arrêt pompier pour aide à la mise en service.
- Carte électronique munie d'une sortie spécifique permettant à notre SAV de consulter le journal des événements pour un diagnostic complet de l'installation.
- Cas d'une version confort-désenfumage avec démarreur progressif: surveillance de la fréquence des démarrages en confort (sécurité accrue de l'installation).

Affichage/mémorisation

- Led de signalisation d'état du coffret en façade: attente, sécurité, défaut; visualisation sans ouvrir le couvercle du coffret.
- Afficheur digital intégré à la carte électronique indiquant l'état du coffret (attente ou sécurité) et les états/défauts suivants:
  – Problème d'alimentation réseau (rupture de phase ou tension trop faible),
  – Mauvais ordre des phases (version triphasée),
  – Isolement moteur trop faible,
  – Commande d'arrêt pompier active,
  – Interrupteur de proximité ouvert,
  – Commande manuelle de mise en sécurité activée,
  – Défaut du(des) dépressostat(s) en mode sécurité (selon version),
  – Défaut du démarreur progressif en mode confort (selon version).
- Mémorisation des 6 derniers défauts détectés.
- Mémorisation de la dernière position du coffret lors d'une coupure d'alimentation du circuit de puissance.

Usage d'un variateur de fréquence de notre fourniture avec le coffret de relayage PYRODIS 3

- Dans tous les cas, le PYRODIS 3 alimente le variateur de fréquence.
- En confort-désenfumage, le variateur de fréquence est inséré dans le circuit d'alimentation confort du ventilateur. Les PYRODIS 3 D1C2I et IDC D1C1V sont les seuls modèles compatibles avec cette association.
- En désenfumage pur, le PYRODIS 3 peut alimenter uniquement le variateur de fréquence de nos tourelles TED, certifiées F400-120 pour ce montage.

DIMENSIONS (mm)

Calibre (A)	6		10,6		16,6		35.3		43,3		64		97.3	
Modèle	**Taille**	**kg**	**Taille**	**kg**	**Taille**	**kg**	**Taille**	**kg**	**Taille**	**kg**	**Taille**	**kg**	**Taille**	**kg**
DA DP1M	T0	3	T0	3	–	–	–	–	–	–	–	–	–	–
DA DP1X	T1	6	T1	6	T1	7	T2	10	T2	11	T3	12	–	–
DA DP1V	T0	2,5	T0	2,5	T0 bis	3	T1	6	T1	6	T3	8	T3	11
DA DP2I	T1	4,5	T1	4,5	T1	5	T2	7	T3	11	T3	14	T5	16
DA DP2D	T1	5	T1	5	T1	5,5	T2	7	T3	12	T4	14	T5	16
DA D1C1M	T1	6,5	T1	6,5	–	–	–	–	–	–	–	–	–	–
DA D1C1MT	T1	6,5	T1	6,5	–	–	–	–	–	–	–	–	–	–
DA D1C1VT	T1	7	T1	7	T1	7,5	T2	12	T3	18	T3	29	T5	34
CDA D1C2I	T1	5	T1	5	T2	6	T3	17	T3	19	T4	29	T5	34
CDA D1C2IT	T2	5,5	T2	5,5	T2	7	T3	17	T3	19	T4	29	T5	34
CDA D1C2D	T2	9	T2	9	T2	9,5	T3	16	T3	18	T5	30	T6	35
CDA D1C2DT	T2	9,5	T2	9,5	T3	10	T3	16	T3	20	T5	30	T6	47
CDA D2C2IT	T2	15	T2	15	T3	15	T3	18	T4	20	T5	30	T6	49
CDA D2C2DT	T3	15	T3	15	T3	15	T4	18	T4	20	T5	30	T6	48

Calibre (A)	16,6		32		47		62		73,3		88		110		170		203,3		246,6		305	
Modèle	**Taille**	**kg**	**Taille**	**kg**	**Taille**	**kg**	**Taille**	**kg**	**Taille**	**kg**	**Taille**	**kg**	**Taille**	**kg**	**Taille**	**kg**	**Taille**	**kg**	**Taille**	**kg**	**Taille**	**kg**
DA IDC DA DP1V	T4	21	T4	23	T5	24	T5	25	T5	33	T5	34	T6	45	T7	54	T8	69	T9	82	T9	89
DA IDC DA DP2I	T4	22	T4	24	T5	30	T5	33	T5	34	T6	45	T6	46	T7	57	T9	75	T9	85	T10	98
CDA IDC D1C1V	T4	22	T4	23	T5	30	T5	33	T5	34	T6	46	T6	47	–	–	–	–	–	–	–	–
CDA IDC D1C1VT	T4	22	T4	23	T5	31	T5	34	T5	35	T6	46	T6	47	–	–	–	–	–	–	–	–
CDA IDC D1C2I	T4	23	T5	30	T5	32	T6	44	T6	45	T6	46	T7	55	–	–	–	–	–	–	–	–
CDA IDC D1C2IT	T4	23	T4	24	T5	33	T5	34	T5	35	T6	46	T6	47	–	–	–	–	–	–	–	–
CDA IDC D2C2IT	T4	23	T5	32	T5	34	T5	35	T6	46	T6	47	T7	58	–	–	–	–	–	–	–	–

Tailles 0 à 1
Boitier polycarbonate

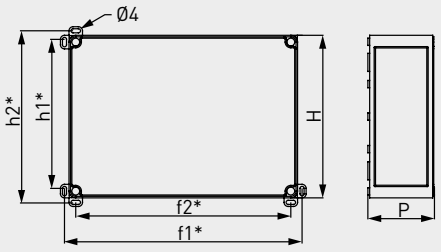

* Côtes de fixation

Tailles 2 à 10
Boitier métallique

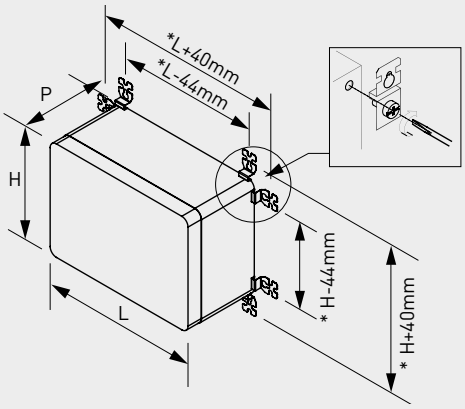

* Côtes de fixation

Taille	Hors-tout (mm)			Fixations (mm)			
	L	**H**	**P(1)**	**f1**	**h1**	**f2**	**h2**
T0	273	180	111	264	165	239	190
T0 bis	273	180	165	264	165	239	190
T1	380	254	165	371	239	346	264

(1) Lorsque l'intersectionneur est intégré, rajouter 35 mm.

Taille	Hors-tout (mm)		
	L	**H**	**P(1)**
T2	400	300	200
T3	500	400	200
T4	600	400	250
T5	700	500	250
T6	800	600	300

Taille	Hors-tout (mm)		
	L	**H**	**P(1)**
T7	1000	600	300
T8	1000	800	400
T9	800	1200	400
T10	1000	1200	400

(1) Avec les pattes de fixation, rajouter 14 mm.
Lorsque l'inter-sectionneur est intégré, rajouter 35 mm.

CARACTERISTIQUES TECHNIQUES

Témoin d'état

Bouton poussoir
Demande manuelle de mise en sécurité (1 par vitesse de désenfumage).
Si 2 vitesses de désenfumage, la commande GV est prioritaire:
Coffret en PV = accepte un ordre GV;
Coffret en GV = reste dans cet état malgré un ordre PV.



Touche de simulation d'une demande de réarmement
Switch affichage défauts + paramétrage
Afficheur digital
Touche de simulation d'un ordre d'arrêt pompier
Dépresostat (version D1/D2/D3)
Inter-sectionneur (version Id/ID)
Bornier des entrées de télécommande + report de position

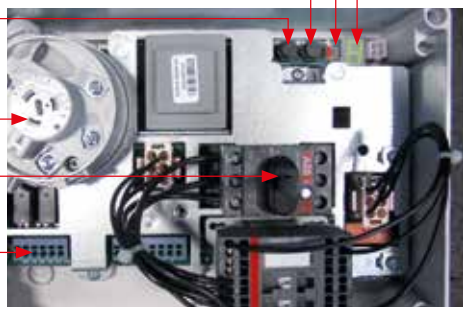

PRINCIPE DE FONCTIONNEMENT

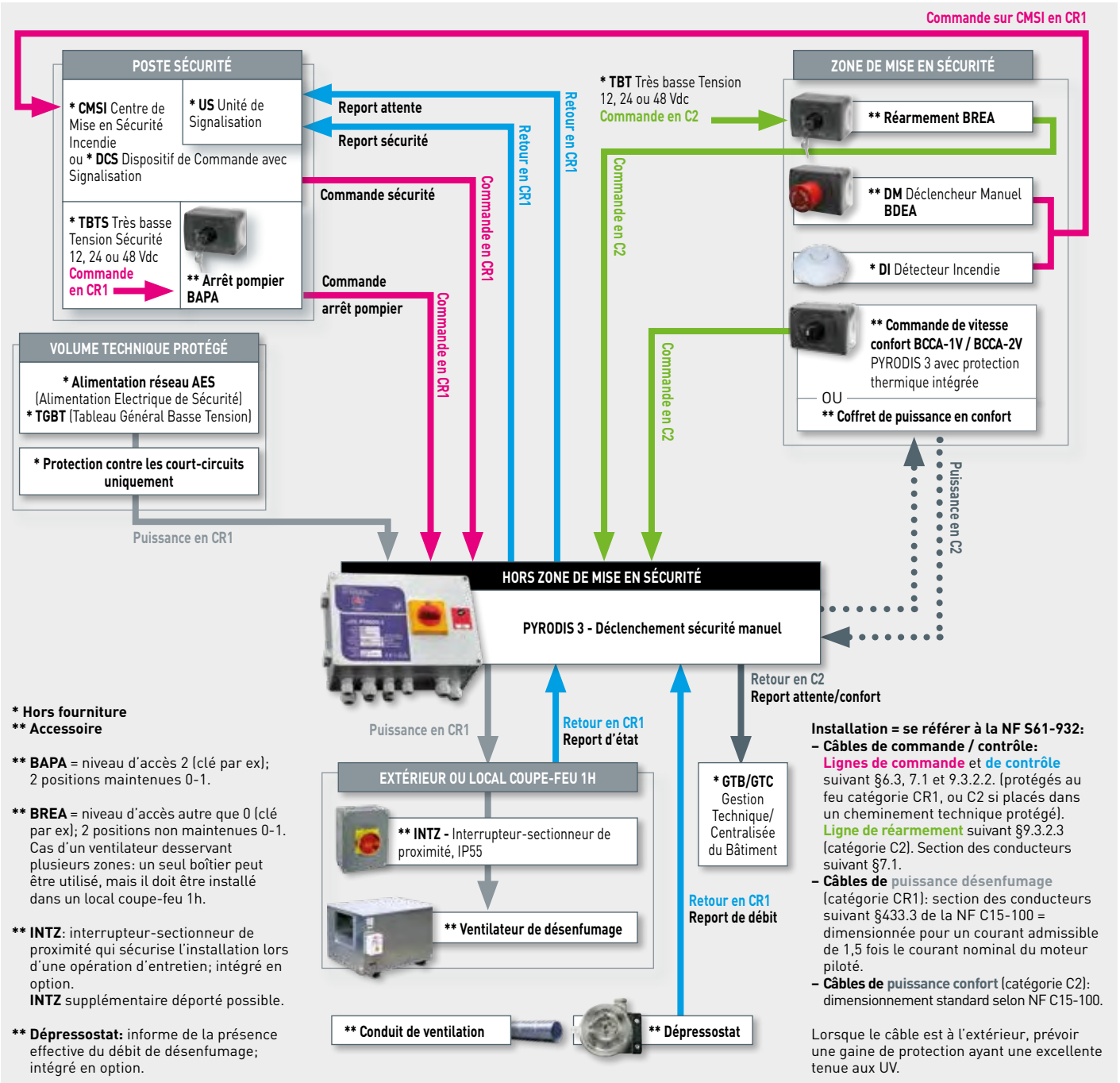

*** Hors fourniture**
**** Accessoire**

**** BAPA** = niveau d'accès 2 (clé par ex); 2 positions maintenues 0-1.

**** BREA** = niveau d'accès autre que 0 (clé par ex); 2 positions non maintenues 0-1. Cas d'un ventilateur desservant plusieurs zones: un seul boîtier peut être utilisé, mais il doit être installé dans un local coupe-feu 1h.

**** INTZ**: interrupteur-sectionneur de proximité qui sécurise l'installation lors d'une opération d'entretien; intégré en option.
INTZ supplémentaire déporté possible.

**** Dépressostat:** informe de la présence effective du débit de désenfumage; intégré en option.

Installation = se référer à la NF S61-932:
- **Câbles de commande / contrôle:** Lignes de commande et de contrôle suivant §6.3, 7.1 et 9.3.2.2. (protégés au feu catégorie CR1, ou C2 si placés dans un cheminement technique protégé). Ligne de réarmement suivant §9.3.2.3 (catégorie C2). Section des conducteurs suivant §7.1.
- **Câbles de puissance désenfumage** (catégorie CR1): section des conducteurs suivant §433.3 de la NF C15-100 = dimensionnée pour un courant admissible de 1,5 fois le courant nominal du moteur piloté.
- **Câbles de puissance confort** (catégorie C2): dimensionnement standard selon NF C15-100.

Lorsque le câble est à l'extérieur, prévoir une gaine de protection ayant une excellente tenue aux UV.

SELECTION DESENFUMAGE SEUL

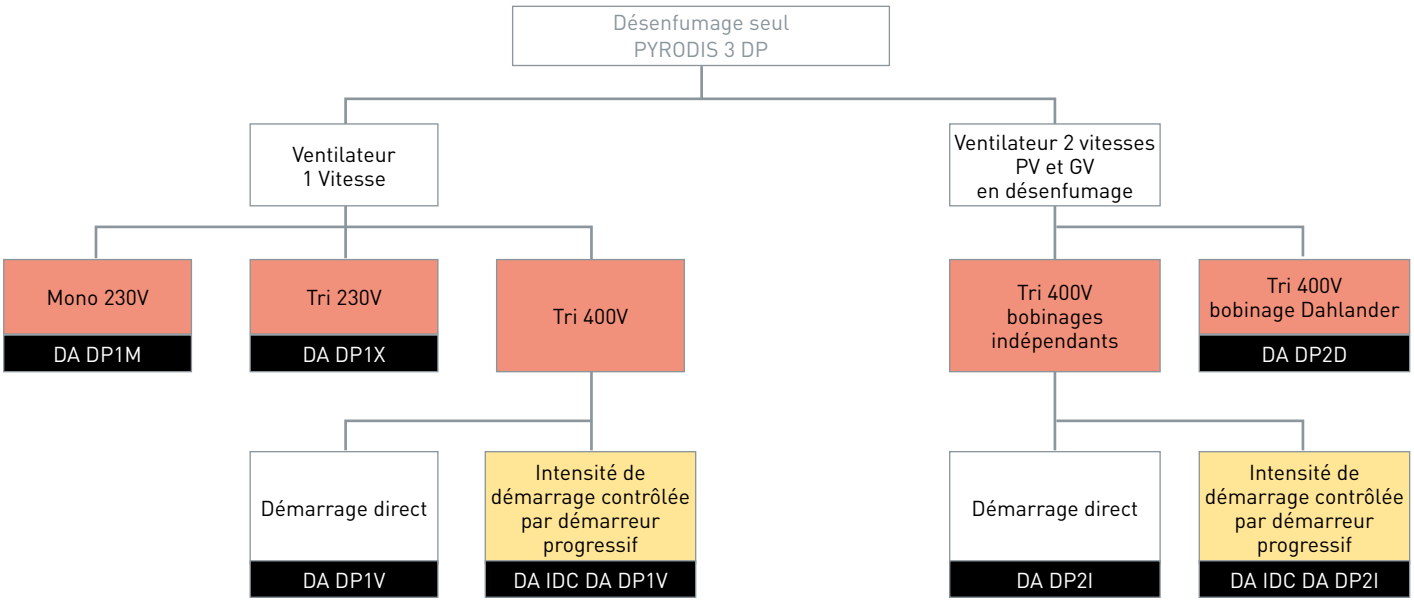

SELECTION DESENFUMAGE + CONFORT

Ventilateur 1 vitesse

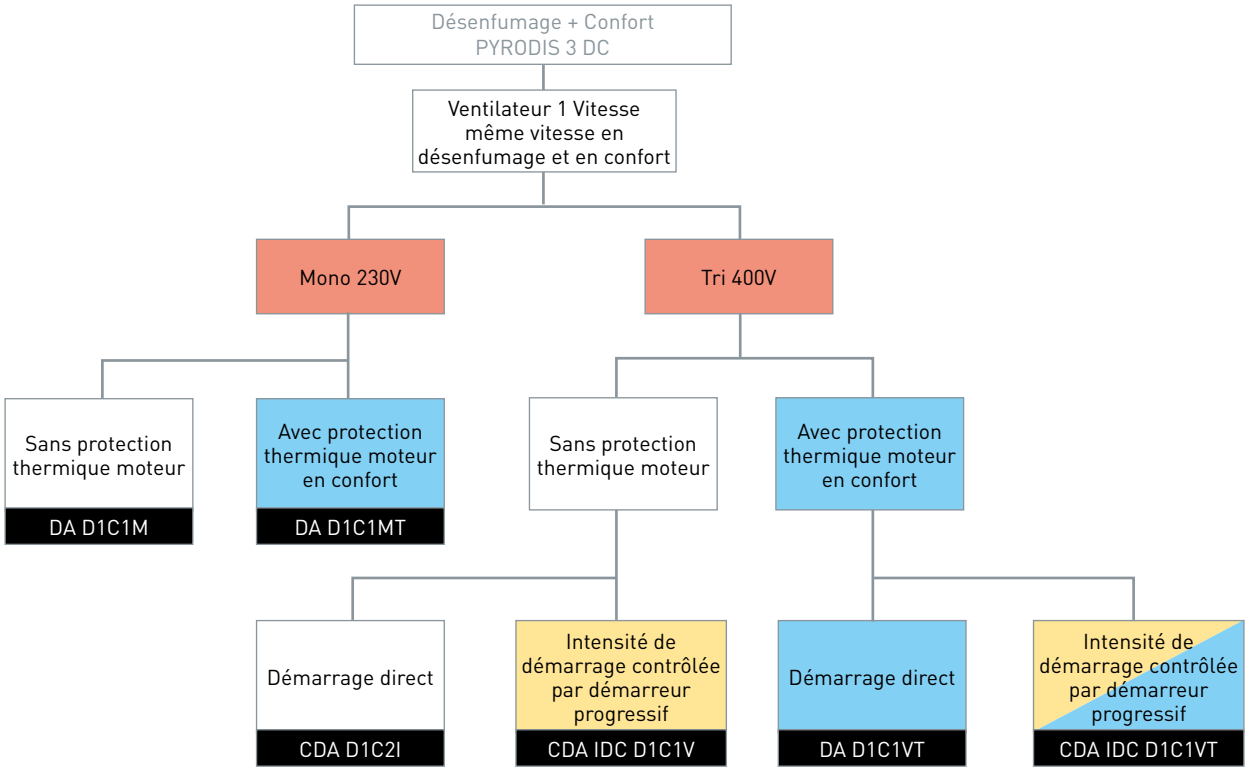

Pour une utilisation d'un PYRODIS 3 en confort-désenfumage avec un variateur de fréquence de notre fourniture en confort, sélectionner un PYRODIS 3 CDA D1C2I ou un PYRODIS 3 CDA IDC D1C1V.
Sélection du calibre du coffret en fonction de l'intensité nominale du moteur.
Le coefficient de sécurité de 1,5 est déjà intégré au calibre du coffret.
Exemple: moteur 6A = coffret 6A.
Sélection du coffret grâce aux intensité nominales PV et GV du moteur.

Pour tous: option «interrupteur + dépressostat intégrés» proposée

1 vitesse de désenfumage = 1 dépressostat:
Version «Id» = réglable de 100 à 1000Pa / version «ID» = 1000 à 5000Pa.

2 vitesses de désenfumage = 2 dépressostats:
Version «Id» = réglables de 100 à 1000Pa / version «ID» = 1 x 100-1000Pa et 1 x 1000-5000Pa.

SELECTION DESENFUMAGE + CONFORT

Ventilateur 2 vitesses

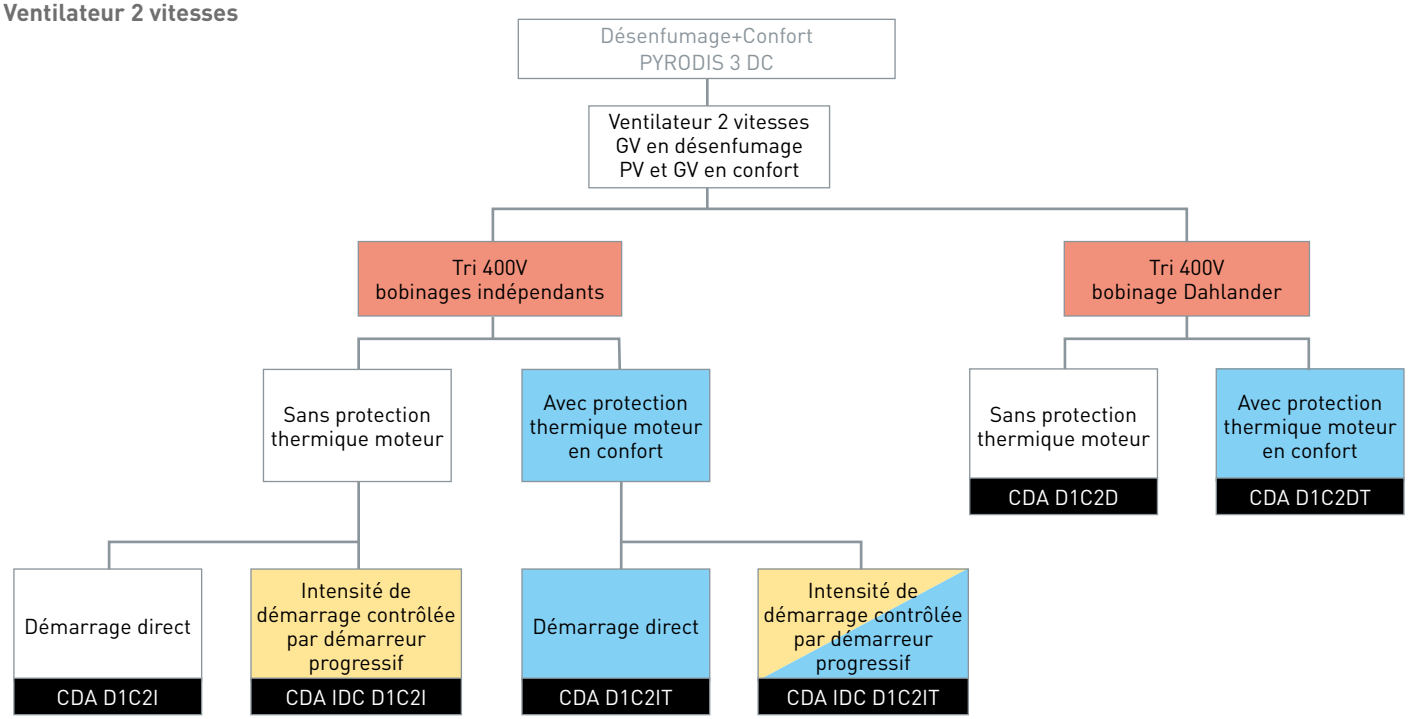

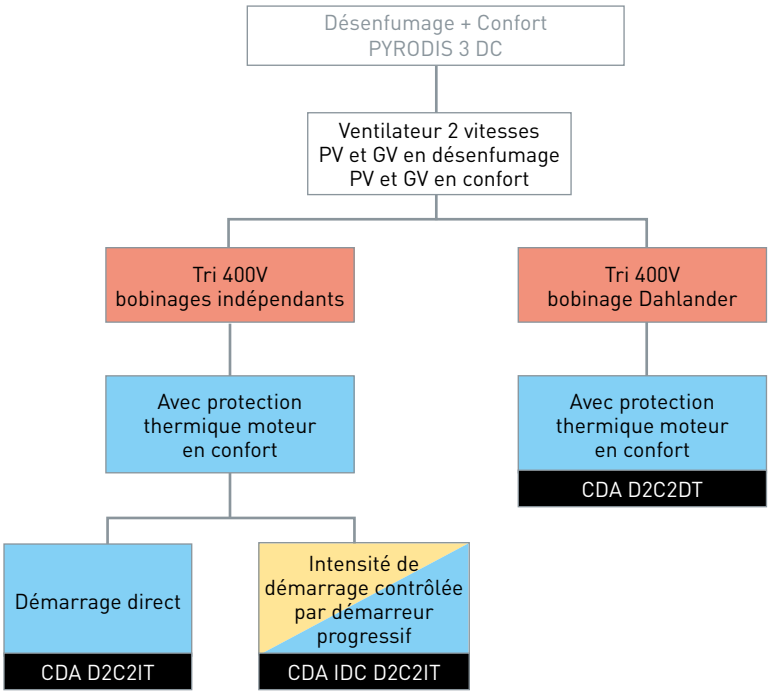

Pour une utilisation d'un PYRODIS 3 en confort-désenfumage avec un variateur de fréquence de notre fourniture en confort, sélectionner un PYRODIS 3 CDA D1C2I ou du PYRODIS 3 CDA IDC D1C1V.
Sélection du calibre du coffret en fonction de l'intensité nominale du moteur.
Le coefficient de sécurité de 1,5 est déjà intégré au calibre du coffret.
Exemple: moteur 6A = coffret 6A.
Sélection du coffret grâce aux intensité nominales PV et GV du moteur.

Pour tous: option «interrupteur + dépressostat intégrés» proposée

1 vitesse de désenfumage = 1 dépressostat:
Version «Id» = réglable de 100 à 1000Pa / version «ID» = 1000 à 5000Pa.

2 vitesses de désenfumage = 2 dépressostats:
Version «Id» = réglables de 100 à 1000Pa / version «ID» = 1 x 100-1000Pa et 1 x 1000-5000Pa.

ACCESSOIRES ELECTRIQUES



BAPA/BREA*
Boitier arrêt pompier / réarmement IP65.

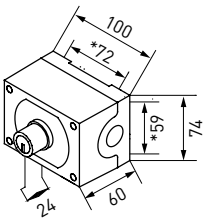



BDEA
Boitier de déclenchement IP65.

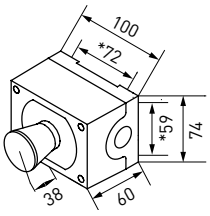



INTZ
Interrupteur-sectionneur de proximité, IP65.



BCCA
Boitier de commande confort IP65.
1 et 2 vitesses.

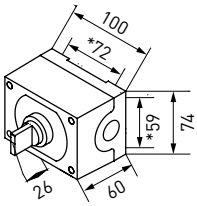

* Côtes de fixation.

Contrôleur de débit, vitesse d'air.

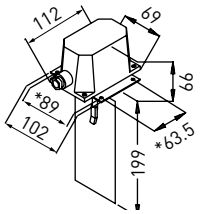



BDEZ
Contrôleur de débit dépressostat, IP54.

* Utilisation impérative de ces boîtiers conformément au référentiel NF278.

Possibilité de livrer le coffret PYRODIS 3 câblé et monté sur les ventilateurs de désenfumage (extraction et introduction d'air).

ACCESSOIRES DE MONTAGE



STCR
Support terrasse.

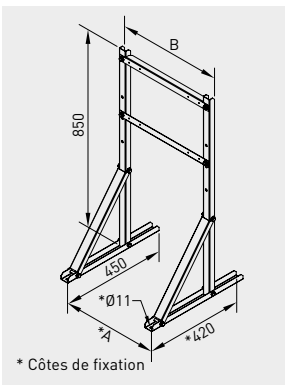

* Côtes de fixation

Coffret	Hors-tout (mm)	Fixations (mm)	Poids (kg)
	A	B	
T0-T0 bis-T1	475	415	3,7
T2-T3-T4	825	765	5,3



SMCR
Support mural.

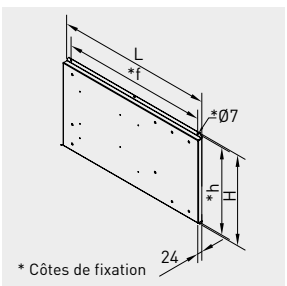

* Côtes de fixation

Coffret	Hors-tout (mm)		Fixations (mm)		Poids (kg)
	L	H	f	h	
T0-T0 bis-T1	366	300	300	284	1,1
T2-T3-T4	802	466	750	450	5

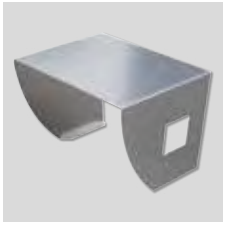

VPCR
Visière de protection.

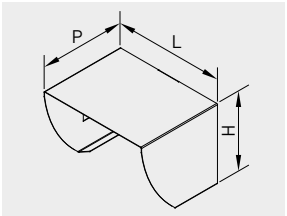

Coffret	Hors-tout (mm)			Poids (kg)
	L	H	P	
T0-T0 bis	257	183	200	0,9
T1	365	257	300	1,9



PILOT PARC
Coffret Esclave

PILOT PARC
Coffret Maître

- Gestion de l'utilisation confort et désenfumage des parkings.
- Pilote le soufflage et/ou l'extraction.
- Conforme aux réglementations incendie ne nécessitant pas de coffret de relayage NF.
- Interrupteur-sectionneur intégré.
- Horloge digitale intégrée au coffret maître.
- IP55.

Applications

- Conçu pour la commande de ventilateur(s) dans les parcs de stationnement couverts des Etablissements Recevant du Public (ERP) ou en habitat collectif.
- Conforme aux réglementations incendie ne nécessitant pas de coffret de relayage NF:
  - Parc de stationnement ERP: arrêté du 9 mai 2006, section IV article PS 18: (...) un dispositif de commandes manuelles regroupées, prioritaires et sélectives par compartiment, suffisamment renseignées pour permettre l'arrêt et la remise en marche des ventilateurs, est installé au niveau de référence, à proximité de chaque accès des véhicules. (...)
  - Parc de stationnement habitation collective: arrêté du 31 janvier 1986; article 49: (...) Dans le cas d'une ventilation mécanique, les commandes manuelles prioritaires sélectives par niveau permettant l'arrêt et la remise en marche des ventilateurs doivent être installées à proximité des accès utilisables par les services de secours et de lutte contre l'incendie, (...)
- Gère les modes confort et désenfumage du ventilateur d'extraction et/ou de soufflage.

Gamme

- Pilotage de l'extraction et/ou du soufflage de moteur(s) tri 400V 2 vitesses (Dahlander ou bobinages indépendants)
  - cas particulier de pilotage de moteur(s) 1 vitesse = utiliser les PILOT PARC pour moteurs «2 vitesses bobinages indépendants», en se raccordant uniquement sur la sortie GV.
- Fonctionnement en confort PV/GV et désenfumage GV.
- Alimentation triphasée 400V 50/60Hz + Terre.

PILOT PARC MAITRE

- Coffret pour pilotage de 1 seul moteur 2 vitesses, 12 calibres: 9 / 18 / 25 / 32 / 50 / 65 / 80 / 95 / 115 / 150 / 185 / 225A.

REFERENCE

PILOT PARC	M H	1	DA	CMSI
1	2	3	4	5

1 - Nom du produit
2 - **M H:** MAÎTRE
E: ESCLAVE
3 - 1 ou 2 moteurs
4 - **BI:** Moteur Bobinages Indépendants
DA: 1 vitesse / moteur Dalhander
5 - Pilotable par CMSI

- Coffret pour pilotage de 2 moteurs 2 vitesses, 3 calibres: 9 / 18 / 25A.
- Version pour pilotage par CMSI.

PILOT PARC ESCLAVE
- S'utilise en asservissement au PILOT PARC MAITRE.
- Coffret pour pilotage de 1 seul moteur 2 vitesses, 12 calibres: 9 / 18 / 25 / 32 / 50 / 65 / 80 / 95 / 115 / 150 / 185 / 225A.

Description
- Coffret IP55, couleur RAL 7035.
- PILOT PARC tailles 1 à 3: boîtier polycarbonate renforcé, tailles 4 à 8: boîtier métallique peint.
- Presse-étoupes et kit de fixation fournis.
- Interrupteur-sectionneur intégré en façade (cadenassable 3 points).
- Protection contre surcharge: intègre les protections thermiques PV/GV du(des) moteur(s) piloté(s) (prise en compte uniquement en fonctionnement confort). Utilisation de relais thermiques de classe d'intervention «10», avec échelle de réglage en ampère permettant un réglage direct sans aucun calcul supplémentaire (courant de réglage = courant nominal PV/GV du moteur piloté).

PILOT PARC MAITRE
- Protection magnétique contre court-circuit: par fusibles de type aM intégrés pour:
  - Version 1 moteur: calibres 32 à 225A; à la charge de l'installateur pour les calibres 9, 18 et 25A.
  - Version 2 moteurs: tous les calibres.
- Prise en compte des priorités de fonctionnement: confort PV/GV, désenfumage GV, arrêt pompier.
- Horloge digitale intégrée:
- Programme hebdomadaire, réglable sans ouvrir le couvercle du coffret (fenêtre d'accès IP55 en façade).
- Gestion automatique arrêt / PV / GV du fonctionnement confort en l'absence d'autre ordre.
- Entrée confort pour pilotage PV/GV par tout type de centrale CO/ NOx, ou par un boitier de commande manuelle BCCA.
- En façade: boutons de commandes locales et voyants de visualisation de l'état de fonctionnement + affichage digital des entrées-sorties de l'automate.
- 24V TBT fourni pour alimentation des boitiers de commandes externes.

PILOT PARC ESCLAVE
- Coffret dédié à un asservissement au MAITRE: cas d'utilisation = voir tableaux d'aide à la sélection pages suivantes.
- Protection magnétique contre court-circuit: par fusibles de type aM intégrés pour les calibres 32 à 225A; à la charge de l'installateur pour les calibres 9, 18 et 25A.

Options PILOT PARC MAITRE
- Option pilotable par CMSI:
- Entrée de télécommande sécurité par signal tension 24 ou 48Vdc émis par le CMSI.
- Report d'information attente et sécurité pour le CMSI.

Installation

Implantation (voir synoptique)
- PILOT PARC hors zone à désenfumer.
- Ventilateur d'extraction F400-120 ou F200-120.
- Ventilateur de soufflage standard.
- Boîtier de déclenchement sécurité à rupture (BDRA ou BDBG bris de glace) à chaque niveau et au niveau de référence à chaque accès des véhicules.
- Boîtier de commande arrêt pompier (BAPA) au niveau de référence à chaque accès des véhicules.
- Boîtier de réarmement (BREA) dans la zone à désenfumer.
- Boîtier de commandes centralisées mise en sécurité / arrêt pompier / autorisation confort (BCCP) au niveau de référence à chaque accès des véhicules.
- Boîtier de commande confort 2 vitesses (BCCA 2V) dans le parc de stationnement.

Type de câbles
- Alimentation venant du TGBT: résistant au feu CR1-C1.
- Liaison PILOT PARC-ventilateur: résistant au feu CR1-C1.
- Commande de sécurité et arrêt pompier: résistant au feu CR1-C1.
- Commande confort et réarmement: câble conventionnel.

Options
Calibres supérieurs: nous consulter.

DIMENSIONS (mm)

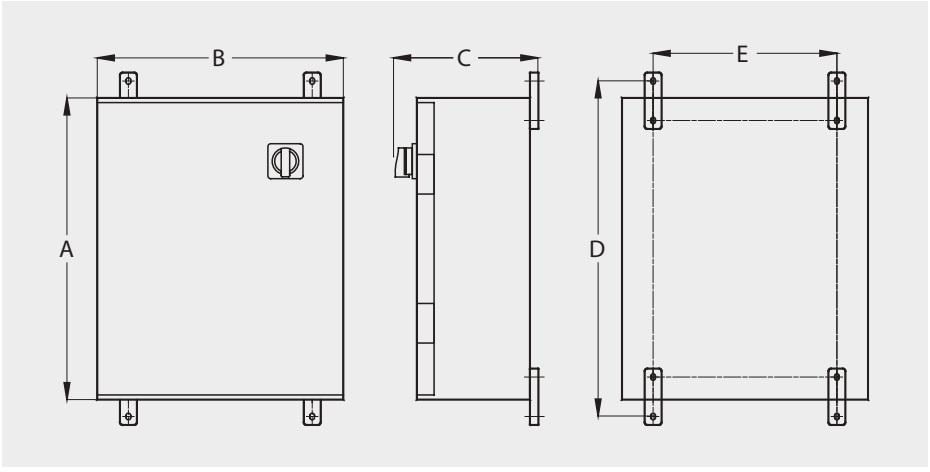

Taille	A	B	C	D	E
1	362	254	200	371	239
2	570	380	175	600	355
3	600	300	235	550	216
4	600	500	300	640	456
5	700	500	300	740	456
6	800	600	350	840	556
7	1000	600	350	1040	556
8	1000	800	350	1040	756

DESIGNATION

PILOT PARC MAÎTRE M						
Horloge intégrée	avec	H				
Nombre de moteur(s) piloté(s)	1 moteur		1			
	2 moteurs		2			
Type de moteur(s) piloté(s)	2V bobinages indépendants ou 1 vitesse			BI		
	2V Dahlander			DA		
Calibre	pilotage de 1 moteur				9 à 95A	
	pilotage de 2 moteurs				9 à 25A	
PILOT PARC pilotable par CMSI	non					-
	oui					CMSI

PILOT PARC ESCLAVE E				
Nombre de moteur piloté	1 moteur	1		
Type de moteur piloté	2V bobinages indépendants ou 1 vitesse		BI	
	2V Dahlander		DA	
Calibre				9 à 95A

SELECTION

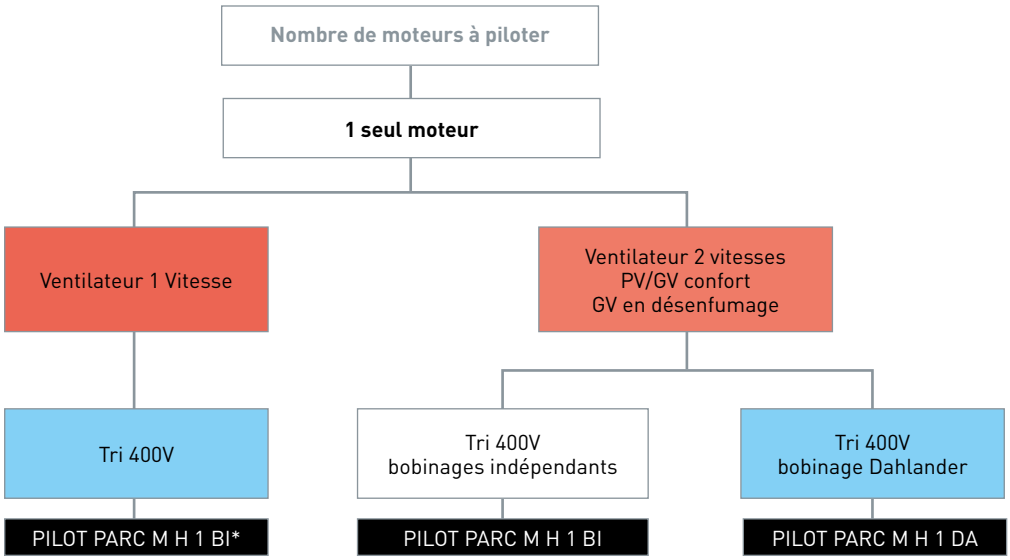

- PILOT PARC MAÎTRE jusqu'à 25A = raccordement de PILOT PARC ESCLAVE INTERDIT.
- Indiquer lors de la commande les intensités nominales PV et GV du ou des moteurs pilotés.

* Utilisation du PILOT PARC sur sortie GV uniquement.

SYNOPTIQUE D'INSTALLATION

Cas de mise en oeuvre d'un PILOT PARC MAITRE 2 moteurs

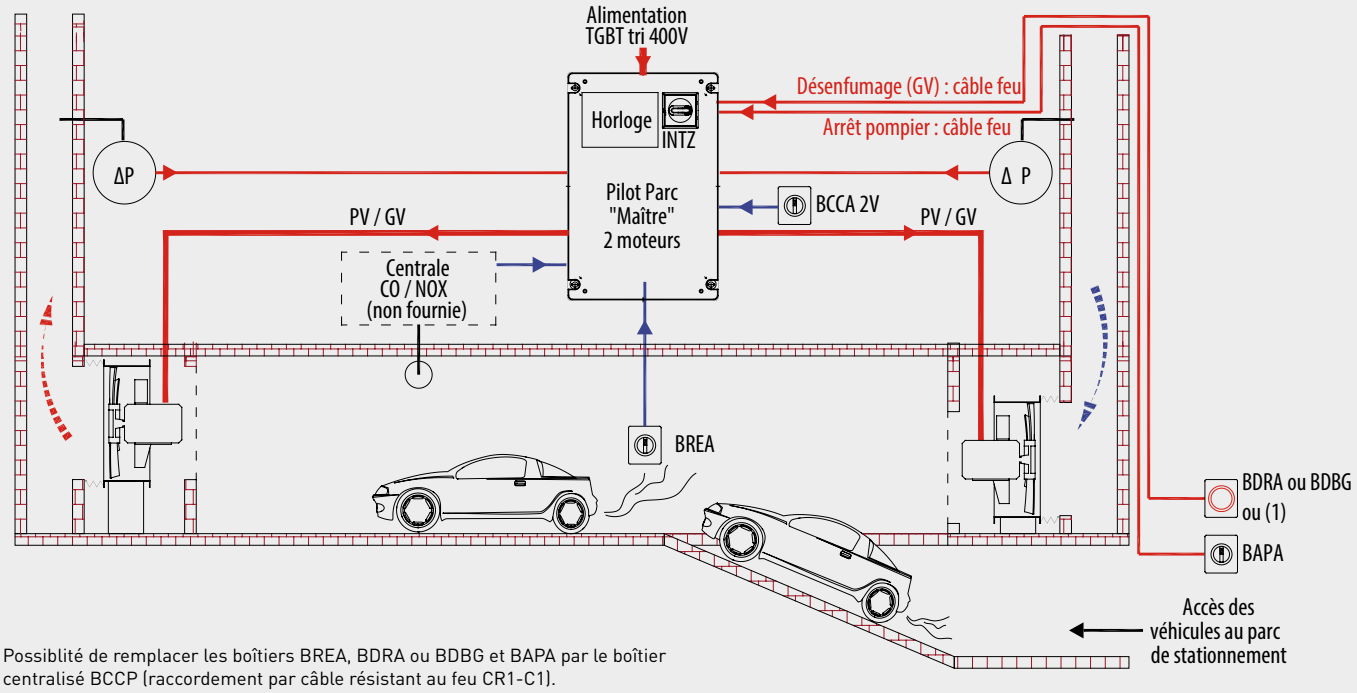

Possiblité de remplacer les boîtiers BREA, BDRA ou BDBG et BAPA par le boîtier centralisé BCCP (raccordement par câble résistant au feu CR1-C1).

(1) Signal émis par un CMSI.

SELECTION

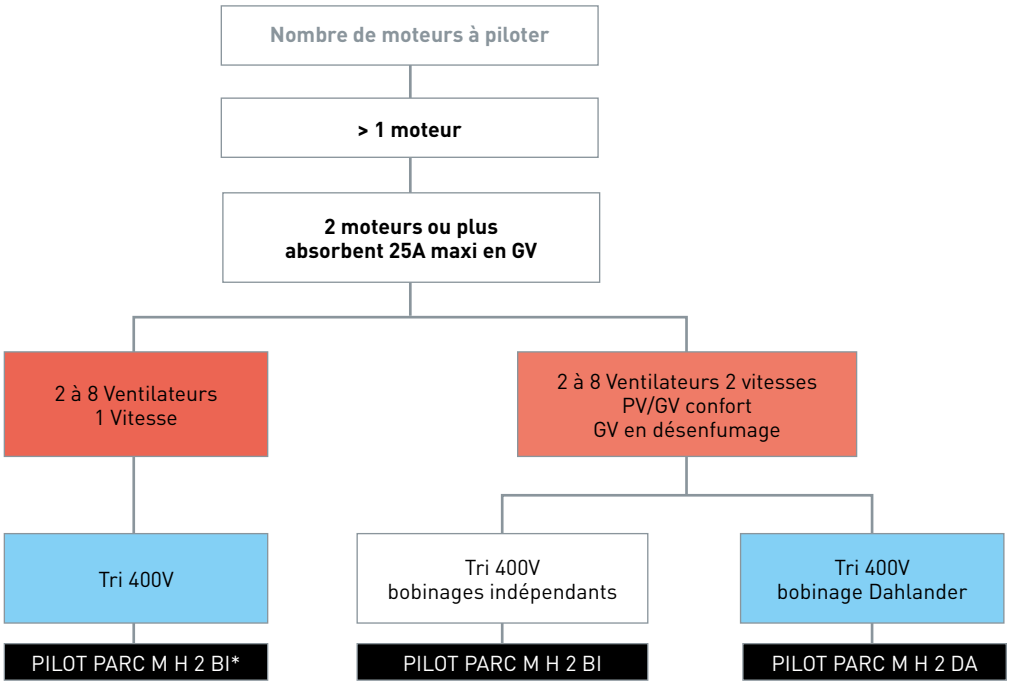

- Sélection du calibre du PILOT PARC MAÎTRE 2 moteurs en fonction de l'intensité nominale du moteur le plus élevé qu'il pilote.
- Exemples:
  - 2 moteurs 2 vitesses de 15A (en GV) = 1 PILOT PARC MAÎTRE calibre 18A.
  - 3 moteurs 2 vitesses de 15, 24 et 44A (en GV): choix d'un PILOT PARC MAÎTRE 25A pour le pilotage des 2 moteurs de 15 et 24A et un PILOT PARC ESCLAVE 53A pour le moteur de 44A.
- Le PILOT PARC MAÎTRE peut piloter de 1 à 6 PILOT PARC ESCLAVE tout calibre.
- Indiquer lors de la commande les intensités nominales PV et GV du ou des moteurs pilotés.

* Utilisation du PILOT PARC sur sortie GV uniquement.

SYNOPTIQUE D'INSTALLATION

Cas de mise en oeuvre d'un PILOT PARC MAITRE
1 moteur (calibre 32 à 95A) + un PILOT PARC ESCLAVE

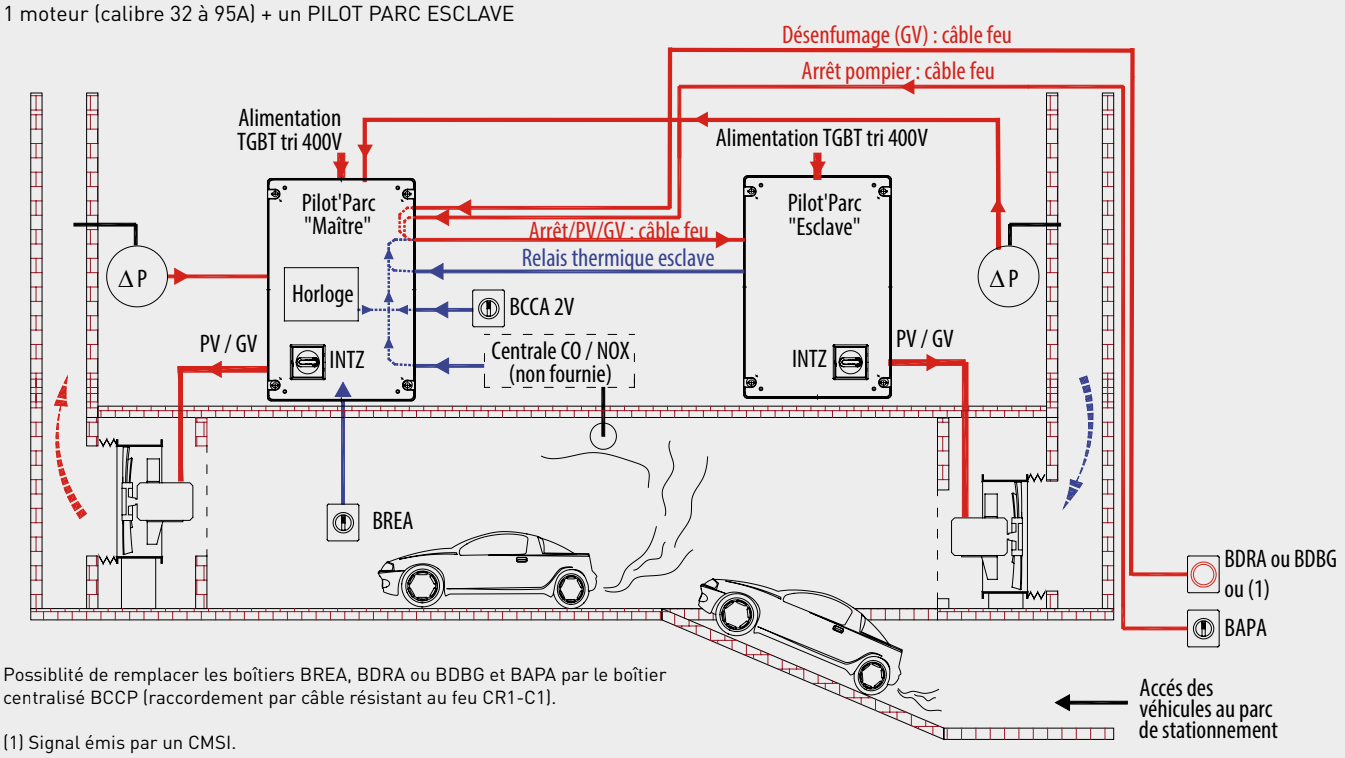

Possiblité de remplacer les boîtiers BREA, BDRA ou BDBG et BAPA par le boîtier centralisé BCCP (raccordement par câble résistant au feu CR1-C1).

(1) Signal émis par un CMSI.

SELECTION

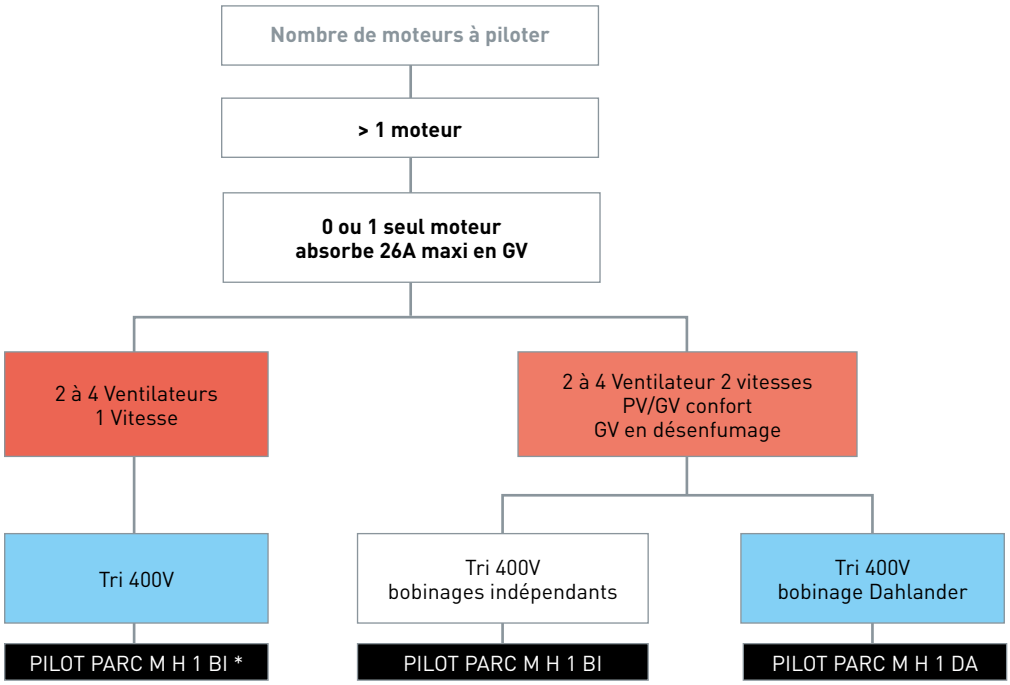

- Affecter le PILOT PARC MAÎTRE à 1 moteur qui absorbe plus de 26A.
- Exemples:
  – 3 moteurs 2 vitesses de 15, 30 et 44A (en GV): choix d'un PILOT PARC MAÎTRE 32A pilotant le moteur de 30A et de deux PILOT PARC ESCLAVE 18A et 53A pour les moteurs de 15A et 44A.
- Le PILOT PARC MAÎTRE peut piloter de 1 à 3 PILOT PARC ESCLAVE tout calibre.
- Indiquer lors de la commande les intensités nominales PV et GV du ou des moteurs pilotés.

* Utilisation du PILOT PARC sur sortie GV uniquement.

ACCESSOIRES ELECTRIQUES



BAPA - BREA
Boîtier arrêt pompier / réarmement confort IP65.

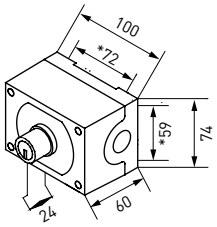



BCCA 2V
Boîtier de commande confort IP65.
2 vitesses.

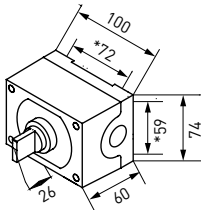



BDRA
Boîtier de déclenchement sécurité IP65.

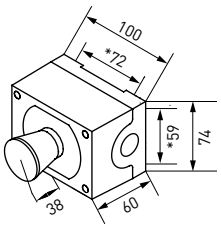



BCCP
Boîtier de commandes centralisées IP55.
Mise en sécurité / arrêt pompier / autorisation confort.

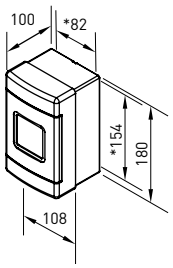



CDVA
Contrôleur de débit vitesse d'air à palette IP65.

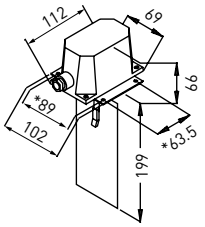



BDBG
Boîtier de déclenchement sécurité bris de glace IP44.

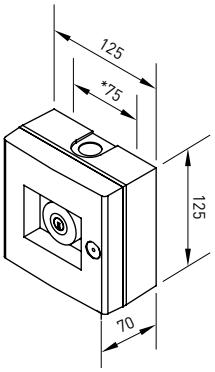



BDEZ
Contrôleur de débit ou vitesse d'air type dépressostat, IP54.

* Cotes de fixation

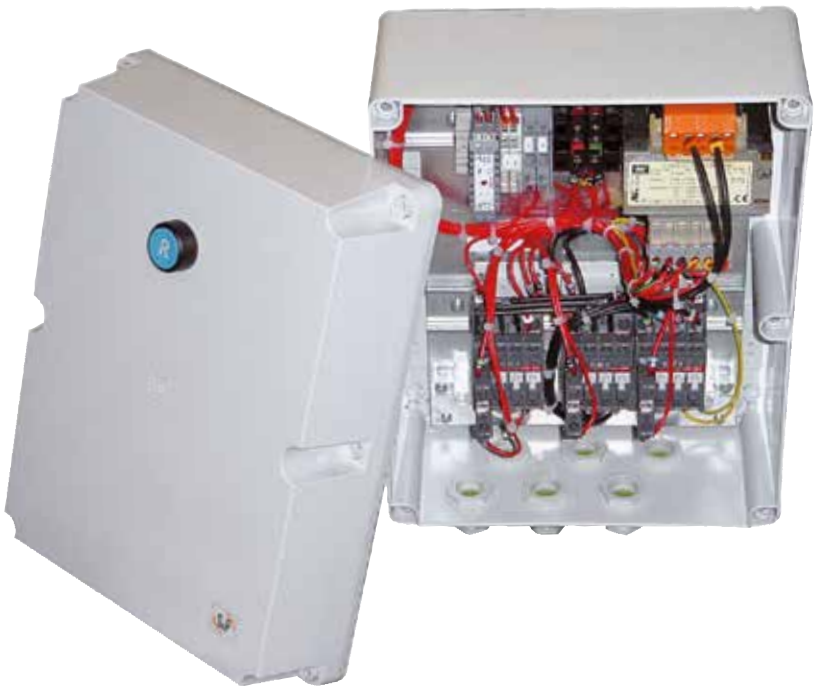

- Gestion du fonctionnement confort/ désenfumage.
- Pilote le soufflage et l'extraction.
- Conforme aux réglementations incendie.
- Compatible avec tous les variateurs et avec le système VORAX ECO.
- Installation simple et rapide.
- Coffret IP55.

Application

- Gère l'état du ou des moteurs asynchrones du système de ventilation extraction + insufflation.
- Centralise toutes les fonctions confort/ désenfumage des cuisines professionnelles.
- Circuit confort compatible avec tous les systèmes de modulation des débits :
  - Moteurs 1 ou 2 vitesses.
  - Variateurs électroniques, auto-transfo, de fréquence.
  - Régulation automatique MAXFIL CONNECT.

Réglementation désenfumage :

- Dans les cuisines professionnelles ou le désenfumage mécanique est demandé :
  - Article GC 11 : «Ventilation des grandes cuisines ouvertes».
  - Article GC 17 : «Ventilation des îlots de cuisson».
  - Article PE 16 : «Grandes cuisines ouvertes».

Gammes

- 2 versions:
  - HD : pour moteur 1 ou 2 vitesses bobinages indépendants; Tri 230V ou 400V ou Monophasé 230V.
  - DA : pour moteur 2 vitesses Dahlander; Tri 400V.
- Calibre : 15,5 ou 26A. Cas de pilotage de 2 moteurs (extraction + soufflage) avec le même coffret : la somme des intensités GV des moteurs ne doit pas dépasser ce calibre.
- Commande sécurité à émission (tension TBTS 24Vac fournie par le coffret).

Construction et fonctionnalités

- Coffret pré-câblé pour alimentation triphasée 400V 50/60Hz.
- Fonctionnement désenfumage prioritaire sur l'utilisation confort.
- Fonction antiretour sur le circuit confort.
- Bouton de réarmement sur le couvercle du coffret pour réinitialisation après fonctionnement désenfumage.
- Contacteurs de puissance et bornier de télécommande sécurité facilement accessibles.
- Coffret IP55 en ABS, classement V0, livré avec presse-étoupes et kit mural de fixation.

Options

Kit de réarmement à distance (tension TBTS 24 Vac fournie par le coffret).

PRINCIPE DE FONCTIONNEMENT

Implantation

- MAXFIL CONNECT: en dehors de la zone cuisine.
- Ventilateur: 400°C 1h en dehors de la zone cuisine.
- Commande de sécurité: boîtier de déclenchement à émission dans la zone
- cuisine.
- Commande Confort: dans la zone cuisine.
- Commande de réarmement à distance: dans la zone de cuisine.

Types de câbles

- Ventilateur 400°C 1h: résistant au feu CR1-C1.
- Commande de sécurité: résistant au feu CR1-C1.
- Commande Confort: câble conventionnel.

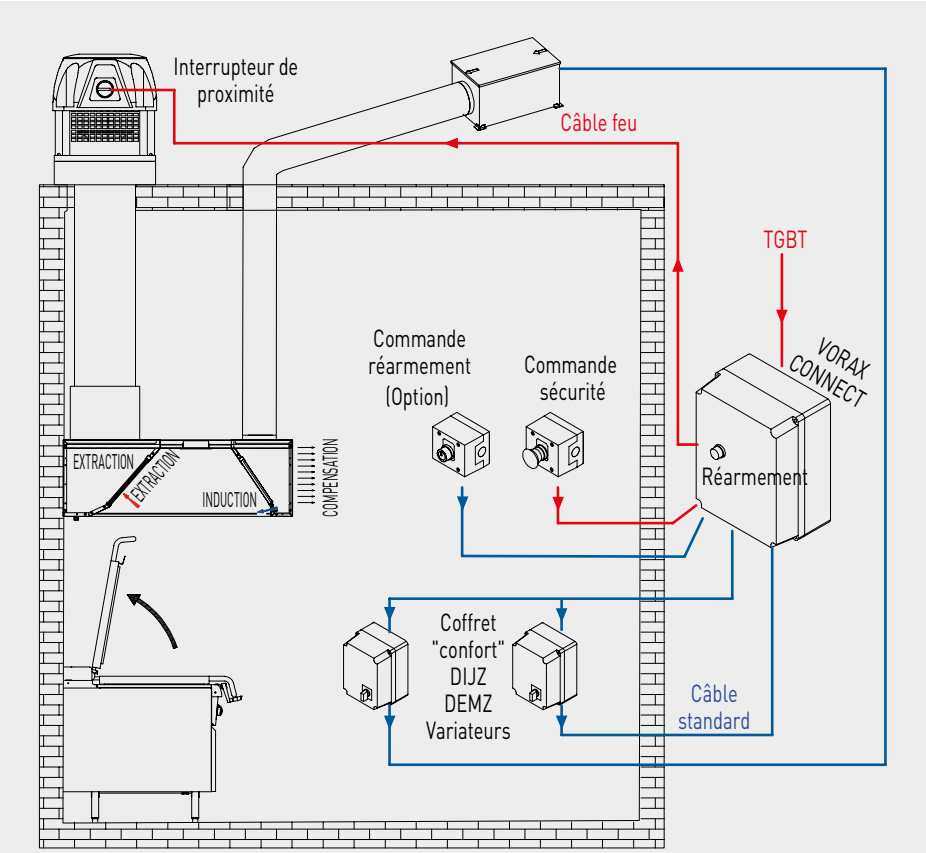

Ventilation des îlots de cuisson (GC17) et grandes cuisines ouvertes des établissement de 5ème catégorie

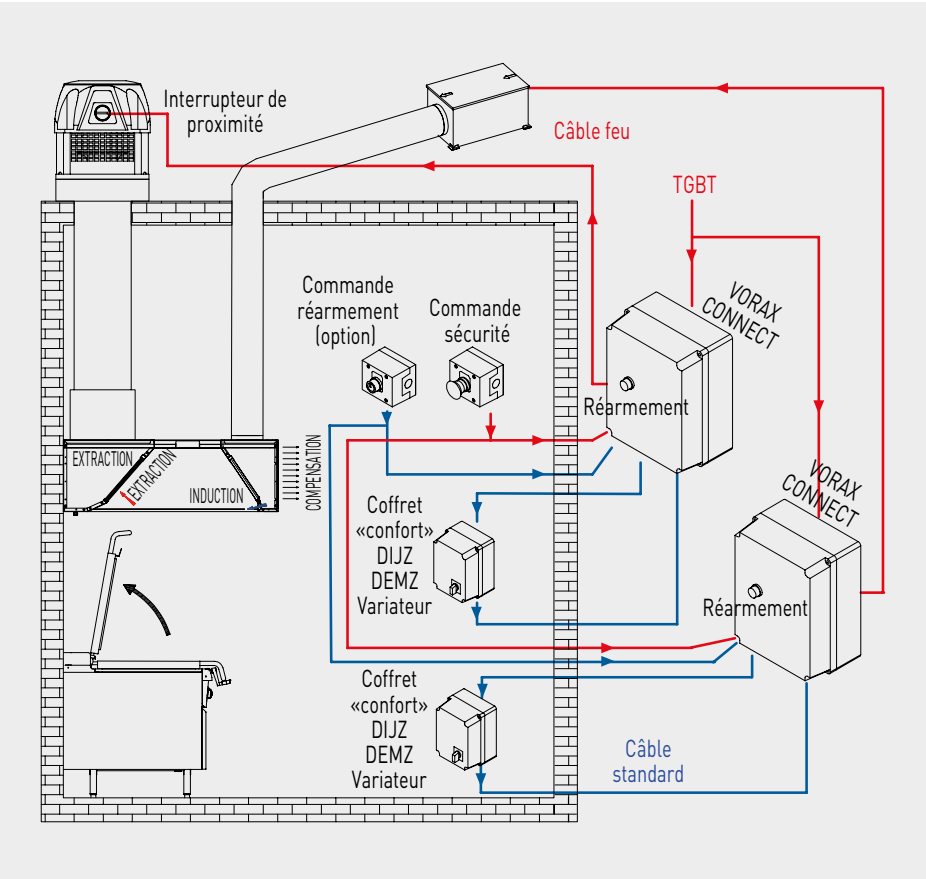

Ventilation des grandes cuisines ouvertes (GC11) avec amenée d'air mécanique asservie au fonctionnement de l'extraction

CARACTERISTIQUES TECHNIQUES

Exemples de raccordement électrique (autres cas - nous consulter)

Moteur monophasé 230V 1 vitesse

Légende:
(1) Câble protégé au feu
(2) Câble conventionnel
INTZ Inter. de proxi.

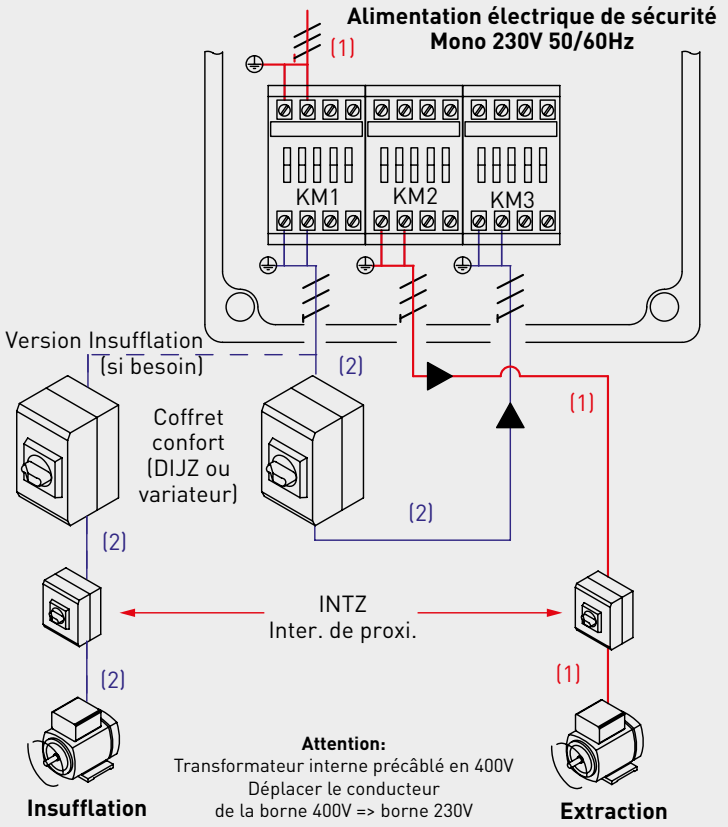

Moteur triphasé 400V 1 vitesse

Légende:
(1) Câble protégé au feu
(2) Câble conventionnel
INTZ Inter. de proxi.

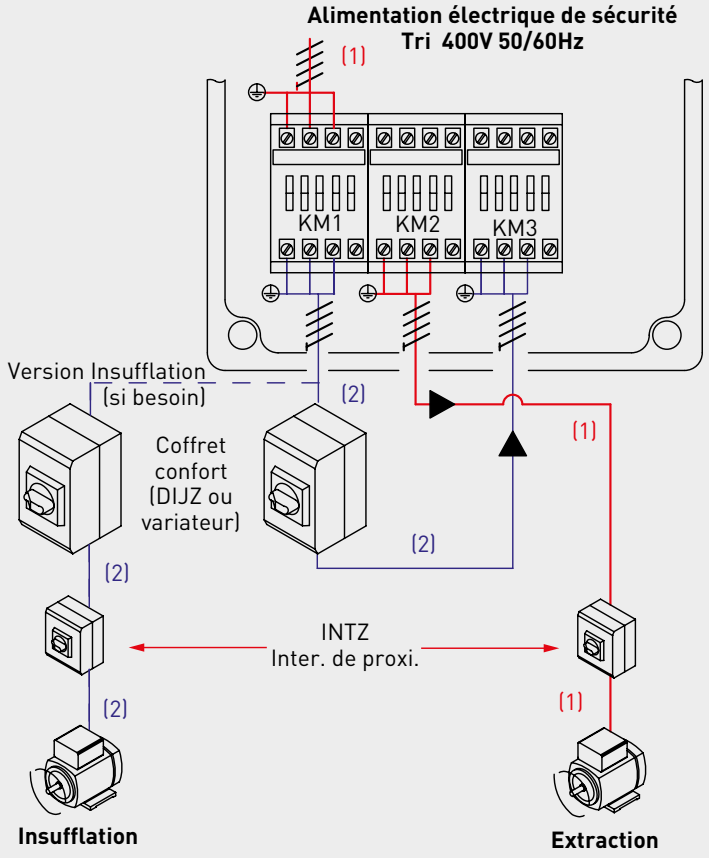

CARACTÉRISTIQUES TECHNIQUES

Exemples de raccordement électrique (autres cas - nous consulter)

Moteur triphasé 400V
2 vitesses
à bobinages indépendants

Légende:
(1) Câble protégé au feu
(2) Câble conventionnel
INTZ Inter. de proxi.

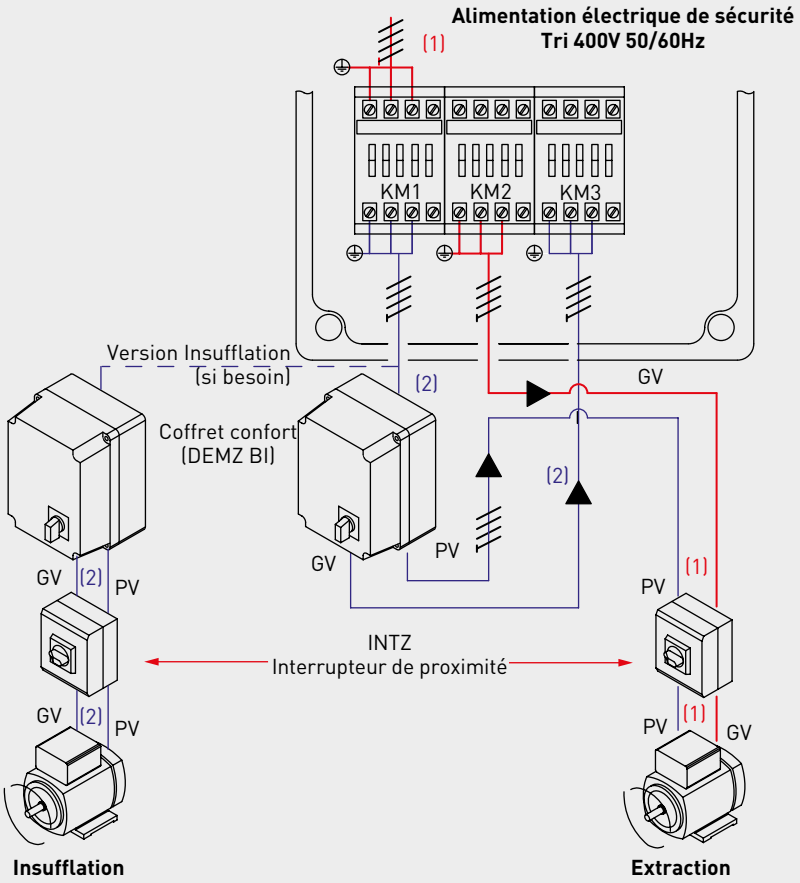

Moteur triphasé 400V
2 vitesses
à couplage Dahlander

Légende:
(1) Câble protégé au feu
(2) Câble conventionnel
INTZ Inter. de proxi.

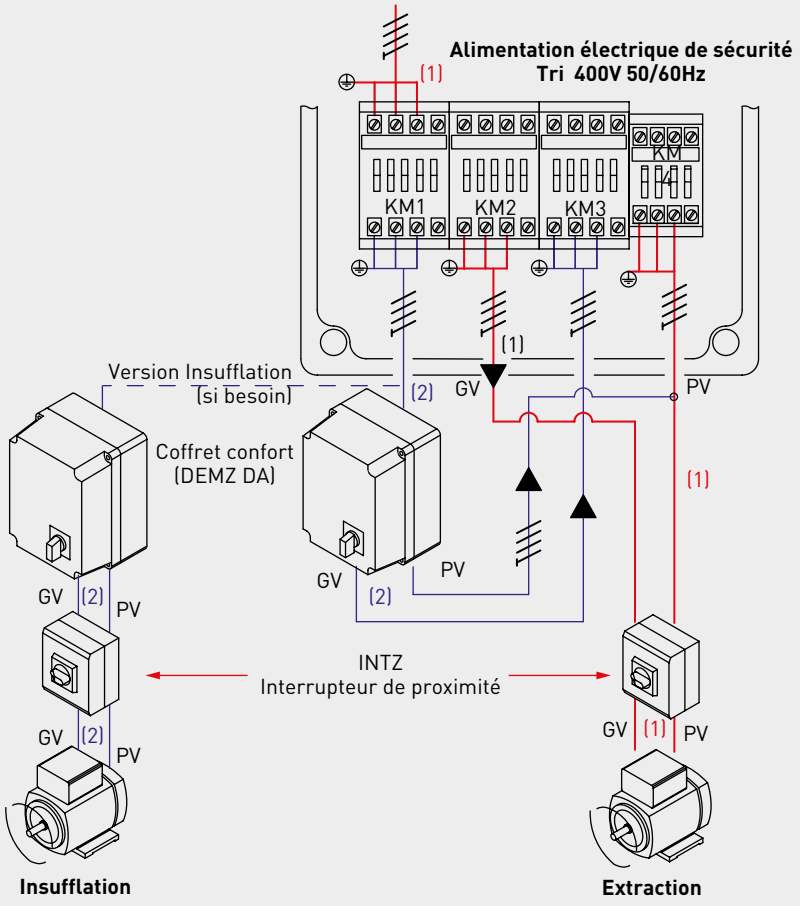

DIMENSIONS (mm)

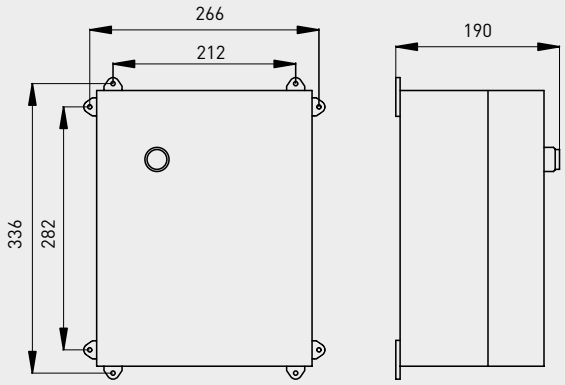

ACCESSOIRES ELECTRIQUES



BDEA
Boîtier de déclenchement à émission.



INTZ
Interrupteur de proximité 1 ou 2 vitesses.



Kit de réarmement à distance

LES ÉCHÉANCES

- Depuis le 1er septembre 2012, **seuls les cartouches et les clapets PF et CF portant le marquage CE** peuvent être commercialisés sur le marché européen.
- Le marquage CE vérifie notamment la conformité aux normes:
  - **NF EN 15650:** Ventilation dans les bâtiments - Clapets coupe-feu.
  - **NF EN 1366-2:** Essais de résistance au feu des installations techniques - Partie 2: clapets résistant au feu.
  - **NF EN 13501-3:** Classement au feu des produits et éléments de construction - Partie 3: classement utilisant des données d'essais de résistance au feu de produits et éléments utilisés dans des installations d'entretien: conduits et clapets résistants au feu.

- A compter du 1er février 2013, **seuls les volets de désenfumage portant le marquage CE** peuvent être commercialisés sur le marché européen.
- Le marquage CE vérifie notamment la conformité aux normes:
  - **NF EN 12101-8:** Systèmes pour le contrôle des fumées et de la chaleur - Partie 8: volets de désenfumage.
  - **NF EN 1366-10:** Essais de résistance au feu des installations techniques - Partie 10: volets de désenfumage.
  - **NF EN 13501-4:** Classement au feu des produits et éléments de construction – Partie 4: classement à partir des données d'essais de résistance au feu des composants de dispositifs de contrôle de fumée.

NOUVEAUX CLASSEMENTS AU FEU SELON NF EN 13501

La NF EN 13501 définit le nouveau classement des clapets et des cartouches. Les classements PF et CF sont remplacés par les euroclasses ES et EIS.

Les durées jusqu'à présent en heure (½h, 1h, 2h) sont désormais exprimées en minutes (30, 60, 120) (comme pour les ventilateurs F400 120).

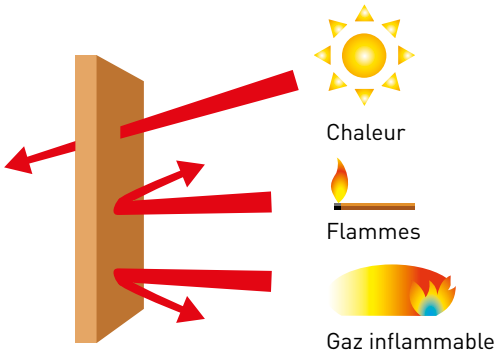

PF: Pare Flamme
ES: Etanche aux flammes et aux gaz de combustion

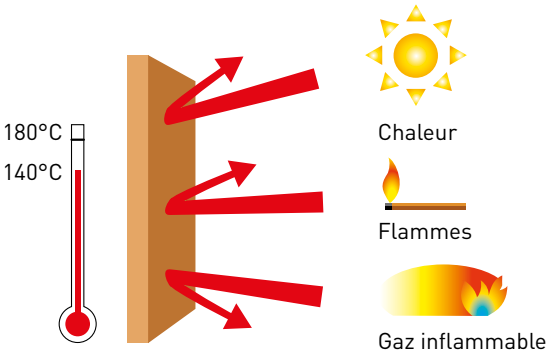

CF: Coupe Feu
EIS: Etanchéité et Isolation thermique

EXEMPLE DE CLASSEMENT EUROPÉEN

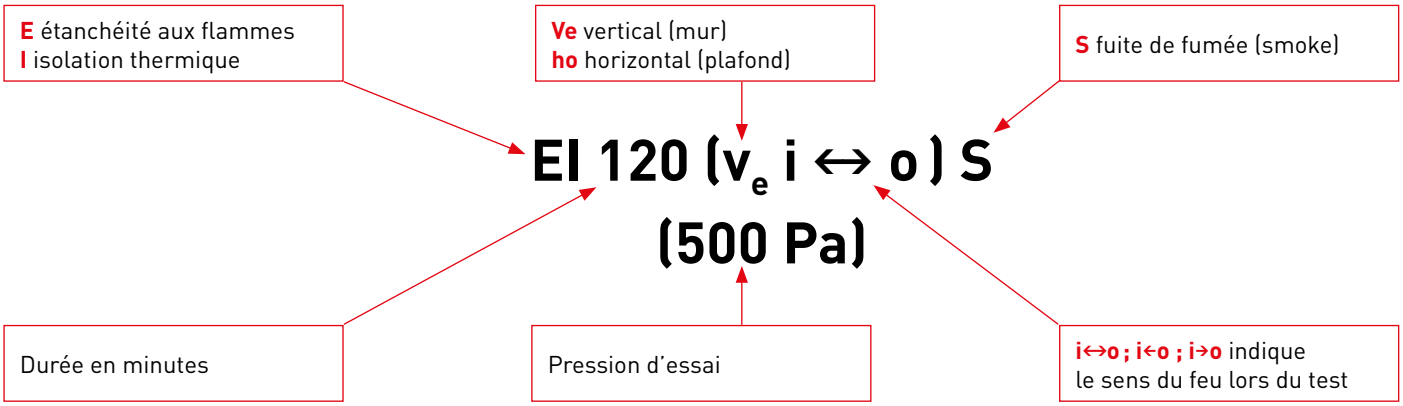

CHOIX DES CLAPETS COUPE-FEU

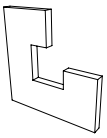
Béton

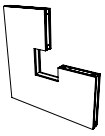
Plaque de plâtre

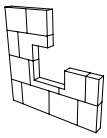
Carreaux de plâtre

MONTAGE EN MUR / VERTICAL

Raccordement	Modèle	Gamme		Très faible PdC	Encastré	Applique	Matériau	Epaisseur	EI120S CF 2h	EI90S CF 1h30	EI60S CF 1h
	CR120		Ø100 à Ø315	●	●		Béton	150 mm	500Pa	500Pa	500Pa
			Ø100 à Ø250				Plaque de plâtre	98 mm			500Pa
	CR2		Ø200 à Ø630		●		Béton	100 mm	500Pa	500Pa	500Pa + kit EPP
							Plaque de plâtre	100 mm			500Pa
							Carreaux de plâtre	70 mm	500Pa	500Pa	500Pa + kit EPP
	CULT		L=200 à 800 mm H=100 à 600 mm	●	●		Béton	100 mm	500Pa	500Pa	500Pa
							Plaque de plâtre	100 mm		500Pa + kit paroi légère	500Pa + kit paroi légère
Rectangulaire	CULT-1S		L=200 à 800 mm H=100 à 600 mm	●		●	Béton	100 mm	500Pa	500Pa	500Pa
							Plaque de plâtre	100 mm		500Pa	500Pa
							Carreaux de plâtre	70 mm	500Pa	500Pa	500Pa
	CU2		L=200 à 1200 mm H=200 à 800 mm		●		Béton	100 mm	500Pa	500Pa	500Pa
							Plaque de plâtre	100 mm		500Pa	500Pa
							Carreaux de plâtre	70 mm	500Pa	500Pa	500Pa

MONTAGE EN DALLE / HORIZONTAL

Raccordement	Modèle	Gamme		Très faible PdC	Encastré	Applique	Matériau	Epaisseur	EI120S CF 2h	EI90S CF 1h30	EI60S CF 1h
	CR120		Ø100 à Ø315	●	●		Béton	150 mm	500Pa	500Pa	500Pa
	CR2		Ø200 à Ø630		●		Béton	150 mm	500Pa	500Pa	500Pa
							Béton	125 mm		500Pa	500Pa
	CULT		L=200 à 800 mm H=100 à 600 mm	●	●		Béton	150 mm	500Pa	500Pa	500Pa
							Béton	110 mm		500Pa	500Pa
Rectangulaire	CULT-1S		L=200 à 800 mm H=100 à 600 mm	●		●	Béton	150 mm	500Pa	500Pa	500Pa
	CU2		L=200 à 1200 mm H=200 à 800 mm		●		Béton	150 mm	500Pa	500Pa	500Pa

Gestion de contrôle pour **clapets coupe feu** et **clapets de désenfumage**



Module SOB



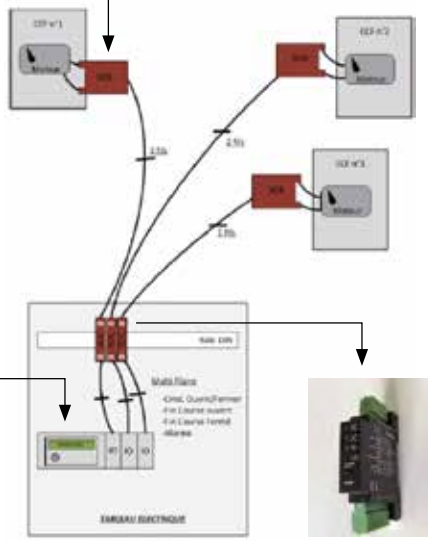

Module SOC

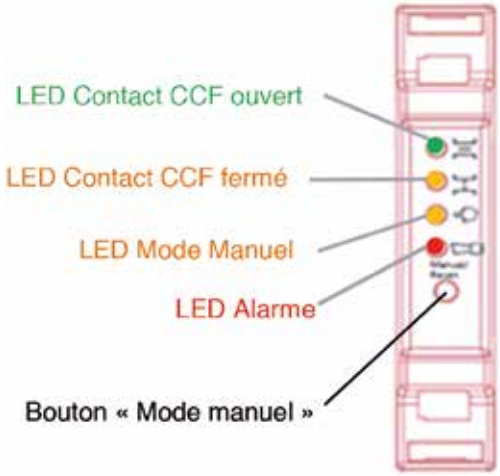





CCF Certifié AEAI

Cet ensemble d'appareils permet la commande et la surveillance d'un moteur de clapet, avec une baisse du nombre de câbles nécessaires par rapport à un système conventionnel (2 fils).

Le module SOC est installé dans un tableau électrique. Il est relié par deux fils au module SOB, qui quant à lui, est installé à proximité du moteur de clapet coupe-feu, sur la gaine de ventilation. Ces deux fils sont utilisés pour l'alimentation et la transmissions des données (pas besoin de câble supplémentaire pour alimenter le moteur).

Le SOC est équipé d'une entrée de commande pour la demande d'ouverture/ fermeture du clapet, de deux sorties pour la position du clapet (ouvert ou fermé), ainsi qu'une sortie d'alarme.

La face avant du module est équipée de deux LED permettant d'afficher la position du clapet, d'une LED pour l'affichage du mode manuel et d'une LED pour l'alarme. De plus, le module est équipé d'un bouton pour acquitter l'alarme et activer le mode manuel afin de forcer la position du clapet.

Le module SOB est équipé d'un connecteur qui permet de raccorder un ***détecteur de fumée*** *24V. Une alimentation 24V est disponible sur les connecteurs 3 et 4 du module afin d'alimenter certains détecteurs. La sortie du détecteur est habituellement libre de potentiel et peut être raccordée sur les connecteurs 1 et 2 du module.*

10 jahre erfahrung
30'000+ module
500+ **installationen**
2'000+ **module per projekt**

EASY-B (brandschutzklappen modul)



- Klebetikettensystem*
- Magnetische fixation ohne verschraubung auf die Brandschutzklappe
- Vereinfachte Anschlusstechnik zum Motor und dem Rauchdetektor
- Bluetooth Anschlusstechnik

* pending patent application

EASY-H (benutzerschnittstelle)



- Inbetriebnahme mit grafischem, intuitivem «Touch-screen»
- Kontrolle von bis zu 3 Easy PLC (384 Brandschutzklappen Module)
- 8 programmierbare Ein- und Ausgaben
- RTU oder TCP Schnittstellen
- Montage auf DIN-Schienen

EASY-PLC



- Integrierter Filter
- Einbau auf DIN-Schienen
- Kann bis zu 128 Brandschutzklappen Module kontrollieren

SYSTEM

- Programmdateien wird auf SD Karte gespeichert
- Speicherung von detaillierten Berichte der Ereignisse jedes Moduls
- Zugriff auf die gespeicherten Dateien per Micro-SD, Bildschirm oder USB
- Dynamische Aktualisierung der installierten Software jedes Moduls



CONFIGURATION EASYBUS3®

Topologie d'un réseau EasyBus3® dans sa configuration maximale.
Il est composé d'un périphérique Easy3-H connecté au système d'automation du bâtiment et de trois périphériques Easy3-M.
Chaque appareil Easy3-M est alimenté par le réseau et peut contrôler jusqu'à 128 appareils esclaves.

Configuration Maximale EasyBus3®

- 1 Easy3-H
- 3 Easy3-M
- 384 Easy3-X (modules eslaves)





AIRLAM ouvert

AIRLAM fermé





GFAV, GAAV
grilles d'habillage

- Conforme aux normes NF S 61-937-1 et NFS 61-937-8.
- Esthétique soignée, finition en aluminium anodisé.
- Version standard et version isolation renforcée.
- Etanchéité à l'air et à l'eau (recouvrement des ailettes).
- Possibilité d'installation sur porte.

Application

- Destinés à l'amenée d'air naturel de désenfumage en ERP, habitat collectif (locaux, cages d'escalier et circulation) et IGH.
- Dispositif Actionné de Sécurité (DAS) télécommandé destiné à l'introduction d'air neuf en façade extérieure du bâtiment (façade verticale uniquement).
- L'ouvrant est fermé en position d'attente et s'ouvre en cas d'incendie pour permettre l'introduction d'air neuf nécessaire au désenfumage.

Gamme

- 2 versions disponibles:
  - Version standard,
  - Version IS: isolation renforcée (coefficient K = 1,55 W/m²/K).
- Dimensions LxH:
  - Largeur: 330, 475, 600, 725, 850, 975, 1100, 1225, 1350 mm,
  - Hauteur: 350, 475, 600, 725, 850, 975, 1100, 1225 et 1350 mm.
- Surface libre jusqu'à 130 dm².
- Déclenchement électromagnétique par bobine à émission ou rupture 24Vcc ou 48Vcc. Déclenchement par vérin pneumatique également possible.
- Réarmement manuel ou motorisé par vérin électrique 24 Vcc pour les ouvrants ayant une hauteur H ≥ 600 mm (nécessité de prévoir un coffret de réarmement 1, 2, 4 ou 8 moteurs).
- Les grilles d'habillage intérieures (GFAV, GAAV) permettent d'avoir une esthétique homogène avec les grilles d'habillage des volets de la gamme AVANTAGE.

Description

Construction

- Cadre et lames horizontales en aluminium finition anodisé naturel (Finition peinture sur demande).
- Débattement des lames de 140 mm vers l'extérieur du bâtiment.
- 2 à 10 lames mobiles suivant les dimensions de l'amenée d'air.
- Amenée d'air à lames maintenues fermées en position d'attente par une bobine électromagnétique.
- Ouverture par déclenchement de la bobine à émission ou à rupture 24 ou 48Vcc. La bobine libère les lames

OPTIONS MONTÉES D'USINE

VD24, VD48, VM24, VM48
Bobine à émission ou rupture 24 ou 48Vcc.

Déclencheur pneumatique

FDCU
Contact fin/ début de course unipolaire.

FDCB
Contact additionnel fin/ début de course (livré avec boitier de raccordement).

ME
Vérin de réarmement 24V.

ACCESSOIRES NON MONTÉS D'USINE



GFAV, GAAV, GEAV
Grilles d'habillage.

KIT IS
Kit isolation à clipper sur la face interne des lames.

CASA
Cadre à sceller (livré en kit, montage par clavette fournies).

Kit de montage
sur panneau bois.

Coffret de réarmement
(1, 2, 4 ou 8 moteurs) nécessaire pour le réarmement du vérin 24V.

qui s'ouvrent grâce au mécanisme de déclenchement (tringlerie entraînée par un ressort situé à l'arrière des lames).
- Réarmement manuel grâce à un levier de réarmement intégré à l'amenée d'air.
- Réarmement électrique possible grâce à un vérin linéaire 24 Vcc fixé sur la tringlerie. Prévoir systématiquement un coffret de réarmement (1, 2, 4, 8 moteurs) pour que le passage en position de sécurité (ouverture des lames) soit prioritaire à tout autre commande (NF) et pour permettre le réarmement électrique de l'AIRLAM (retour en position d'attente).
- Réarmement électrique possible pour les ouvrants dont la hauteur H ≥ 600 mm.
- Étanchéité à l'air et à l'eau grâce à des joints caoutchouc EPDM entre les lames et des joints brosses verticaux entre le cadre et les extrémités des lames.
- Version isolée (AIRLAM IS): lames isolation renforcée avec un doublage en polystyrène expansé M1 (K = 1,55 W/ m/K) épaisseur 23 mm enfermées dans un boîtier PVC, Coefficient U = 7,83 W/m²/K.
- Contact de position début et fin de course unipolaire (FDCU) ou bipolaire (FDCB).

Grille d'habillage GFAV, GAAV
- Dimensions 330x600 à 1350x1100.
- Surface libre supérieure à 90%.
- GFAV: Grille à noyau fixe - soudé au cadre.
- GAAV: Grille à noyau amovible - système à ressort.
- Finition peinte teinte RAL: nous consulter.
- Cadre et ailette en aluminium anodisé teinte naturelle.
- Fixation du cadre de la grille directement en applique sur le mur maçonné par 4 vis (Ø 3,5 mm) non fournies. Les trous de fixation sont situés sur le retour de plis intérieur.
- Ailettes à profil bombé incliné à 45° - serties sur 2 tubes aluminium à l'arrière de la grille (à partir d'une largeur de grille L > 600 mm, les ailettes sont serties sur 3 tubes, pour une meilleure rigidité).

Installation
- Prévoir 120 mm minimum pour le passage du levier côté intérieur.
- Montage en partie basse du local.
- Débattement des lames de 140 mm vers l'exterieur du bâtiment.
- Utilisation de contre-cadre fortement recommandée.
- Installation des ailettes à l'horizontale.
- Rappel: l'ensemble des éléments participant au réarmement (poignée à manipuler et système d'accrochage) doit se trouver à une hauteur inférieure à 2,5 m par rapport au sol, pour en permettre l'accès. Installation des ailettes à l'horizontale.

DIMENSIONS (mm)

Coupe verticale

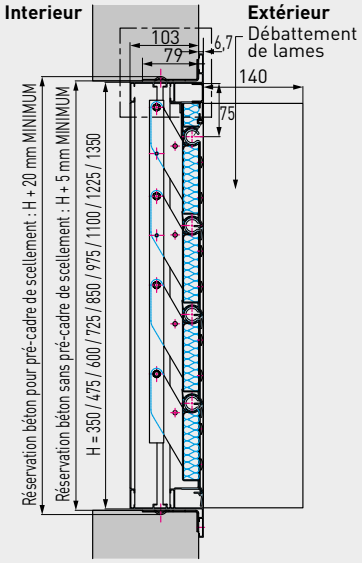

Coupe verticale avec grille d'habillage type GFAV, GAAV

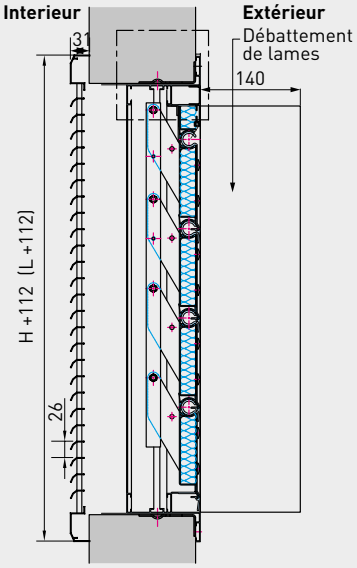

Coupe horizontale

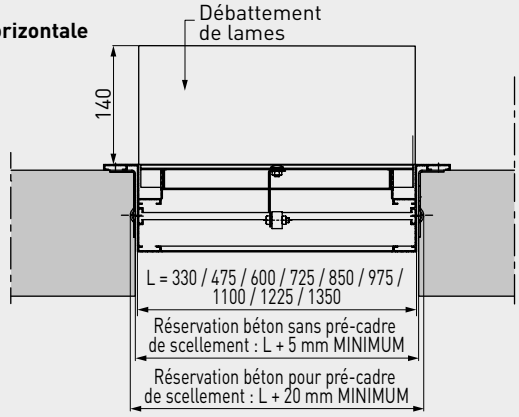

GFAV, GAAV

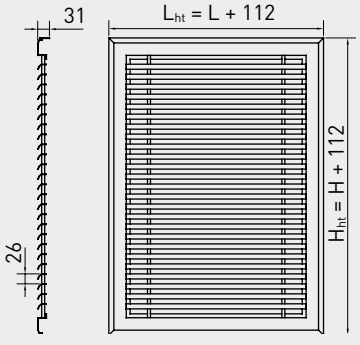

Modèle	Longueur Hors Tout	Hauteur Hors Tout
GFAV	Lht = L + 112 mm	Hht = GAAV H + 112 mm
GAAV		

L : Longueur nominale de l'ouvrant AIRLAM
H : Hauteur nominale de l'ouvrant AIRLAM

DIMENSIONS (mm)

Version standard

Position fermée (attente)

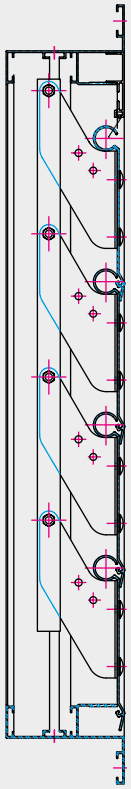

Position ouverte (sécurité)

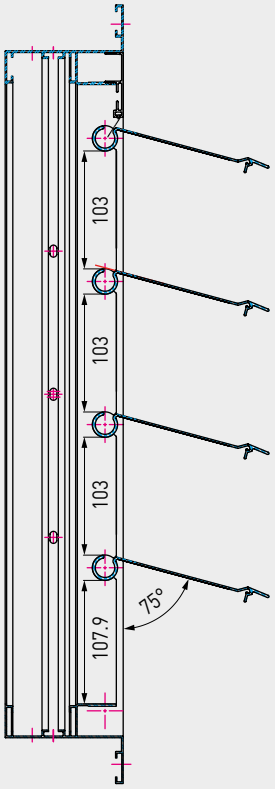

Version IS

Position fermée (attente)

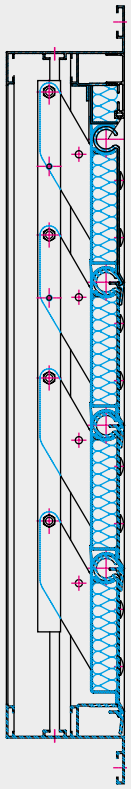

Position ouverte (sécurité)

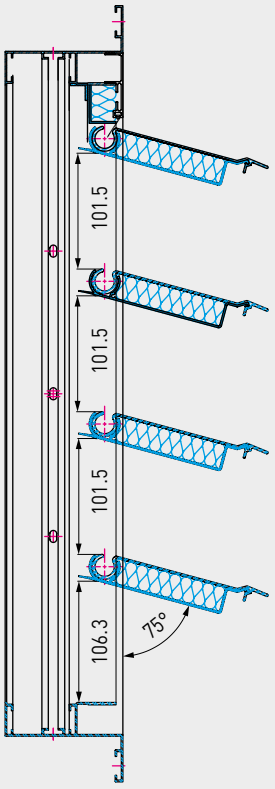

Réservation sans cadre de scellement
(H + 5 mm à 15 mm) x (L + 5 mm à 15 mm)

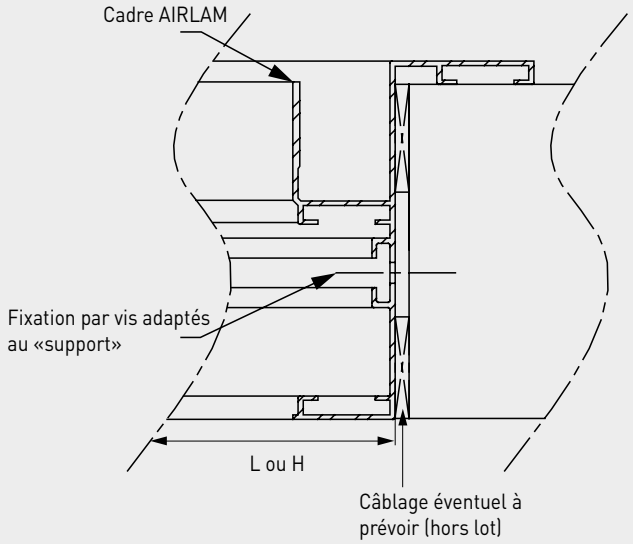

Réservation avec cadre de scellement (recommandé)
(H + 20 mm) x (L + 20 mm)

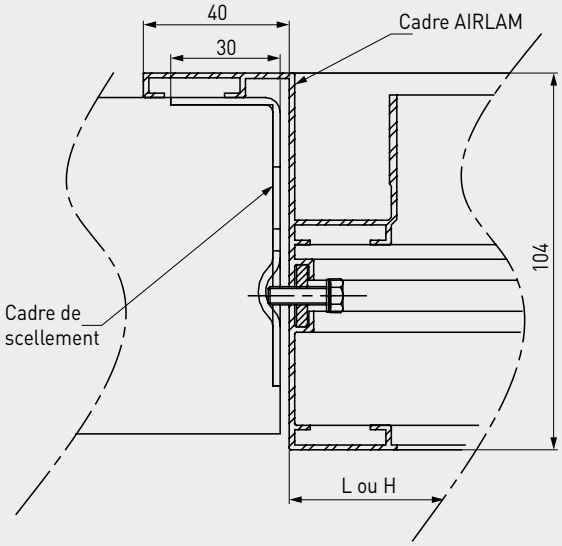

Espace libre à prévoir afin de permettre le libre mouvement des ailettes et du mécanisme de réarmement:

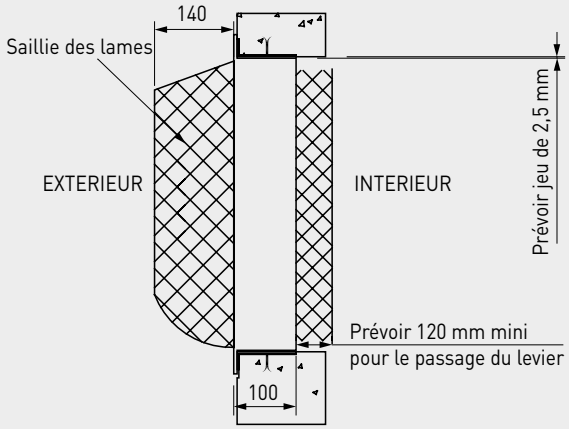

SURFACES LIBRES (dm²)

SLC - Surfaces libres calculées (dm²)

AIRLAM V2 version standard - Déclenchement électromagnétique / pneumatique - réarmement manuel ou électrique

H (mm)	Nb de lames	L (mm)								
		330	475	600	725	850	975	1100	1225	1350
350	2	- / -	8,1 / -	11,1 / -	14 / -	16,9 / -	19,9 / -	22,8 / -	25,7 / -	28,6 / -
475	3	- / -	12,7 / -	17 / -	21,3 / -	25,7 / -	30 / -	34,3 / -	38,7 / -	43 / -
600	4	10,6 / 9	17,2 / 15,6	23 / 21,4	28,7 / 27,1	34,4 / 32,8	40,1 / 38,6	45,9 / 44,3	51,6 / 50	57,3 / 55,7
725	5	13,5 / 11,9	21,8 / 20,2	28,9 / 27,3	36 / 34,4	43,2 / 41,6	50,3 / 48,7	57,4 / 55,8	64,5 / 62,9	71,7 / 70,1
850	6	16,4 / 16,4	26,3 / 24,7	34,9 / 33,3	43,4 / 41,8	51,9 / 50,3	60,4 / 58,8	69 / 67,4	77,5 / 75,9	86 / 84,4
975	7	19,4 / 19,4	30,9 / 29,3	40,8 / 39,2	50,7 / 49,1	60,7 / 59,1	70,6 / 69	80,5 / 78,9	90,4 / 88,8	100,3 / 98,7
1100	8	22,3 / 22,3	35,4 / 33,8	46,8 / 45,2	58,1 / 56,5	69,4 / 67,8	80,7 / 79,1	92 / 90,4	103,4 / 101,8	114,7 / 113,1
1225	9	25,2 / 25,2	40 / 38,4	52,7 / 51,1	65,4 / 63,8	78,1 / 76,5	90,9 / 89,3	103,6 / 102	116,3 / 114,7	- / -
1350	10	28,2 / 28,2	44,5 / 42,9	58,6 / 57,1	72,8 / 71,2	86,9 / 85,3	101 / 99,4	115,1 / 113,5	129,2 / 127,7	- / -

AIRLAM V2 IS version isolée - Déclenchement électromagnétique / pneumatique - réarmement manuel ou électrique

H (mm)	Nb de lames	L (mm)								
		330	475	600	725	850	975	1100	1225	1350
350	2	- / -	6,6 / -	9 / -	11,4 / -	13,9 / -	16,3 / -	18,7 / -	21,2 / -	23,6 / -
475	3	- / -	10,5 / -	14,1 / -	17,7 / -	21,3 / -	25 / -	28,6 / -	32,2 / -	35,8 / -
600	4	8,8 / 7,1	14,4 / 12,7	19,2 / 17,5	24 / 22,3	28,8 / 27,1	33,6 / 31,9	38,5 / 36,8	43,3 / 41,6	48,1 / 46,4
725	5	11,3 / 9,6	18,2 / 16,6	24,3 / 22,6	30,3 / 28,6	36,3 / 34,6	42,3 / 40,6	48,3 / 46,6	54,3 / 52,6	60,4 / 58,7
850	6	13,8 / 12,1	22,1 / 20,4	29,3 / 27,7	36,6 / 34,9	43,8 / 42,1	51 / 49,3	58,2 / 56,5	65,4 / 63,7	72,6 / 70,9
975	7	16,3 / 14,6	26 / 24,3	34,4 / 32,7	42,8 / 41,1	51,2 / 49,5	59,6 / 58	68 / 66,4	76,5 / 74,8	84,9 / 83,2
1100	8	18,8 / 17,1	29,9 / 28,2	39,5 / 37,8	49,1 / 47,4	58,7 / 57	68,3 / 66,6	77,9 / 76,2	87,5 / 85,8	97,1 / 95,4
1225	9	21,3 / 19,6	33,8 / 32,1	44,6 / 42,9	55,4 / 53,7	66,2 / 64,5	77 / 75,3	87,8 / 86,1	98,6 / 96,9	- / -
1350	10	23,8 / 22,1	37,7 / 36	49,7 / 48	61,7 / 60	73,7 / 72	85,7 / 84	97,6 / 96	109,6 / 107,9	- / -

Dans ces tableaux, la pemière valeur correspond à la SLC (en dm²) d'un AIRLAM V2 (déclenchement pneumatique ou électrique par bobine) avec un réarmement manuel.
La deuxième valeur correspond à la SLC d'un AIRLAM V2 (déclenchement pneumatique ou électrique par bobine) avec un réarmement électrique.
Le symbole « - » signifie qu'il n'est pas possible de bénéficier d'un réarmement électrique pour les dimensions concernées (H < 600 mm).

SGO - Surface géométrique (m²)

(uniquement en amenée d'air en cages d'escalier)

- Il n'y a pas de différence de SGO entre une amenée d'air AIRLAM version standard et version isolée.
- La surface géométrique intérieure de l'ouvrant est la surface libérée par l'ouvrant, au niveau du cadre dormant, lorsqu'il est en position ouverte (NF S61-937 Annexe A fiche VIII).

H (mm)	Nb de lames	L (mm)								
		330	475	600	725	850	975	1100	1225	1350
350	2		0,12	0,16	0,19	0,23	0,27	0,3	0,34	0,38
475	3		0,17	0,23	0,28	0,33	0,38	0,43	0,49	0,54
600	4	0,15	0,23	0,29	0,36	0,43	0,5	0,56	0,63	0,7
725	5	0,18	0,28	0,36	0,44	0,53	0,61	0,69	0,78	0,86
850	6	0,21	0,33	0,43	0,53	0,63	0,72	0,82	0,92	1,02
975	7	0,25	0,38	0,5	0,61	0,72	0,84	0,95	1,07	1,18
1100	8	0,28	0,43	0,56	0,69	0,82	0,95	1,08	1,21	1,34
1225	9	0,32	0,49	0,63	0,78	0,92	1,07	1,21	1,36	-
1350	10	0,35	0,54	0,7	0,86	1,02	1,18	1,34	1,51	-

CARACTÉRISTIQUES TECHNIQUES

Déclenchement électromagnétique
Caractéristiques des bobines électromagnétiques :
- Entrée de télécommande : 24 ou 48 Vcc.
- Mode: Rupture ou émission.
- Puissance consommée :
  - Mode émission 24 ou 48 Vcc : 3,5 W.
  - Mode rupture 24 ou 48 Vcc : 1,6 W.

Caractéristiques du vérin électrique :
- Consommation du moteur de réarmement : 0,8 A.

Réarmement manuel
Déclenchement électromagnétique avec contact FDCU

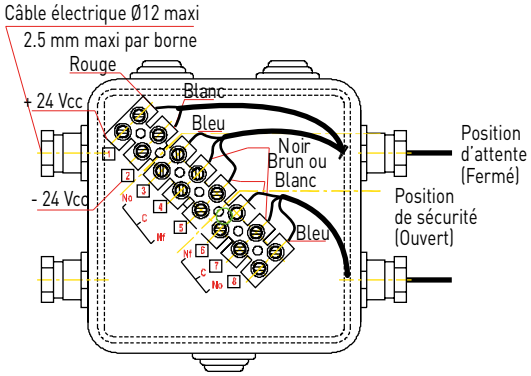

- Déplier la poignée en l'amenant à l'horizontale, puis la remonter jusqu'à fermeture totale des lames et blocage de la gâche dans le verrou.

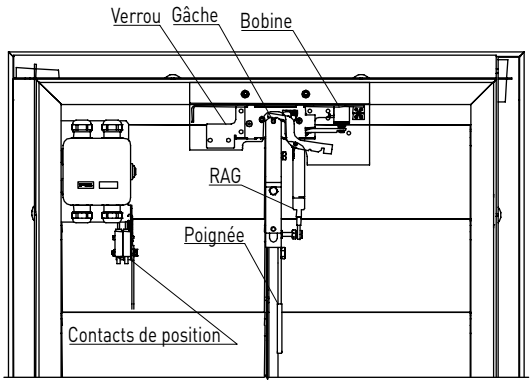

Réarmement électrique
Déclenchement électromagnétique avec contact FDCU

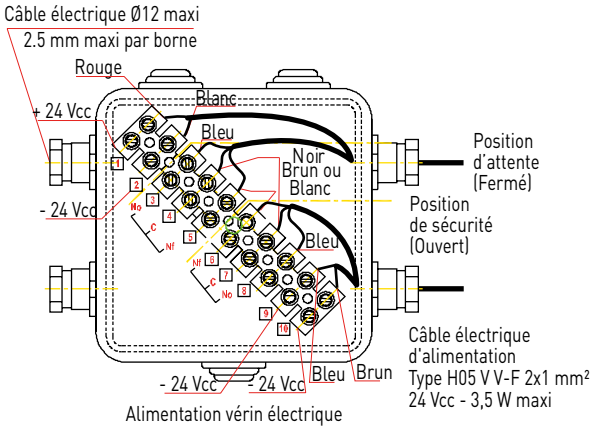

- Actionner l'interrupteur de la commande déportée pour donner l'ordre de fermeture du vérin : la tige du vérin sort jusqu'à verrouiller la gâche dans les cliquets du verrou, puis elle rentre jusqu'à la fermeture complète des lames.
- Prévoir systématiquement un coffret de réarmement 1, 2, 4 ou 8 moteurs.

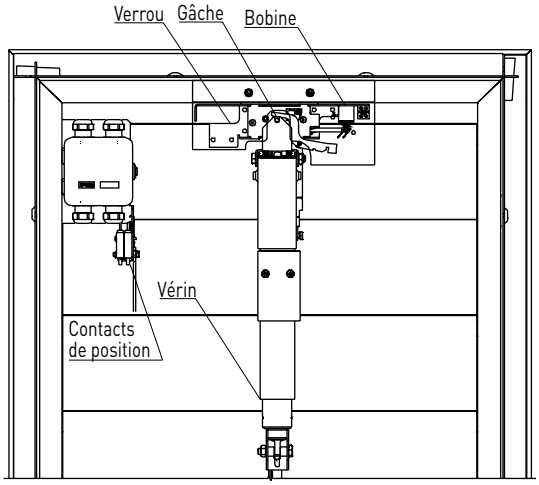

CARACTÉRISTIQUES TECHNIQUES

Déclenchement pneumatique

- En partie haute de l'ouvrant, raccorder le tube cuivre Ø6 mm sur le raccord du corps de micro vérin (étanchéité métal contre métal) en énergie pneumatique, il est nécessaire d'utiliser une clé plate d'ouverture 12 mm.

Caractéristiques du déclencheur pneumatique :

- Entrée de télécommande : 6 bars.
- Pc : 6 bars.
- Vc : 0,02 NL.

Caractéristiques du vérin électrique :

- Consommation du moteur de réarmement : 0,8 A.

Réarmement manuel

Déclenchement pneumatique avec contact FDCU

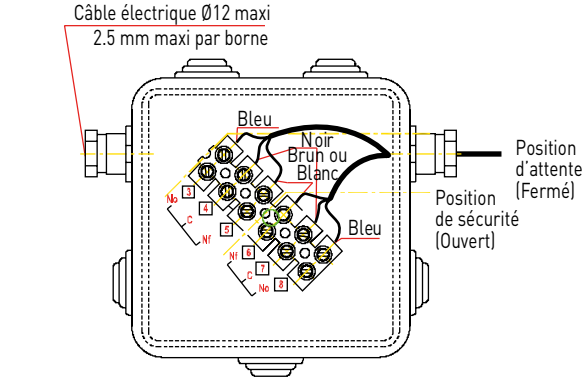

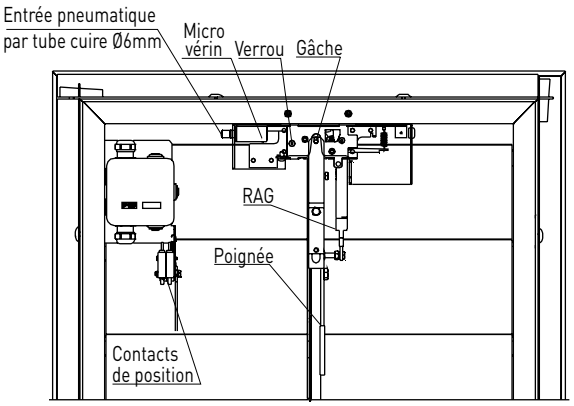

Réarmement électrique

Déclenchement pneumatique avec contact FDCU

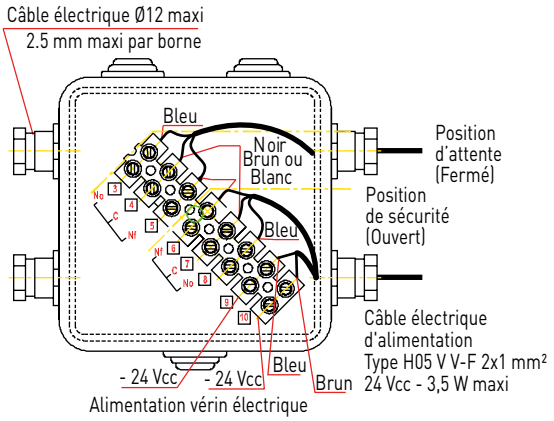

- Prévoir systématiquement un coffret de réarmement 1, 2, 4 ou 8 moteurs.

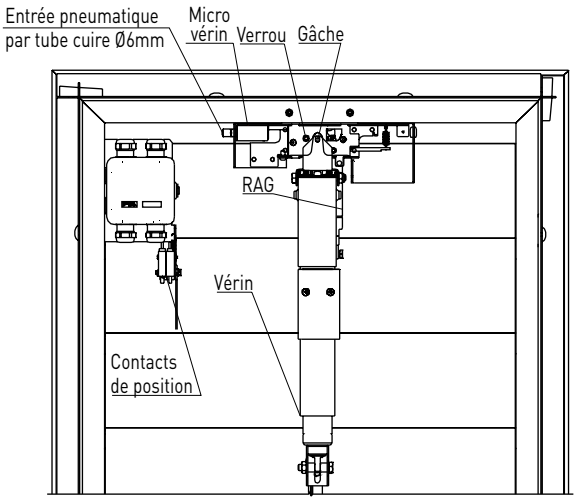

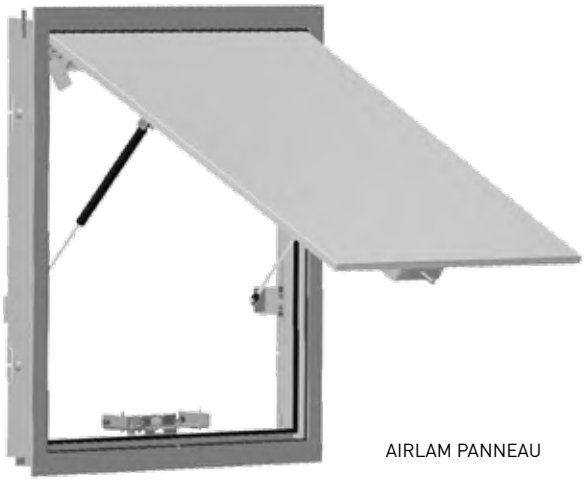

AIRLAM PANNEAU



AIRLAM PANNEAU fermé



AIRLAM PANNEAU vue arrière



GFAV, GAAV
grilles d'habillage

- Esthétique soignée, finition aluminium anodisé.
- Très bonne étanchéité à l'air et à l'eau.
- Isolation thermique en standard.
- Système anti-effraction: paumelles indémontables de l'extérieur.
- Profondeur réduite.
- Teintes RAL sur demande.

Application

- Ouvrant de façade utilisé en amenée d'air neuf pour le désenfumage en ERP, habitat collectif et IGH.
- Dispositif Actionné de Sécurité (DAS) télécommandé destiné à l'introduction d'air neuf en façade extérieure du bâtiment (façade verticale uniquement).
- L'ouvrant est fermé en position d'attente et s'ouvre sur ordre électrique en cas d'incendie pour permettre l'introduction d'air neuf.

Gamme

- Version isolation thermique en standard.
- Dimensions LxH:
  - Largeur: 475, 600, 725, 850, 975, 1100, 1225 et 1350 mm,
  - Hauteur: 475, 600, 725, 850, 975, 1100, 1225 et 1350 mm.
- Surface libre jusqu'à 144 dm².
- Déclenchement électromagnétique par bobine à émission ou rupture 24Vcc ou 48Vcc. Déclenchement par vérin pneumatique également possible.
- Contacts début/ fin de course unipolaire (FDCU) ou bipolaire (FDCB) montés d'usine.
- Réarmement manuel par poignée.
- Les grilles d'habillage intérieures (GFAV, GAAV) permettent d'avoir une esthétique homogène avec les grilles d'habillage des volets de la gamme AVANTAGE.

Description

Construction

- Cadre réalisé en profil d'aluminium anodisé, teinte naturelle.
- Panneau de remplissage en XPS (polystyrène extrudé) épaisseur 14mm, maintenu entre 2 feuilles d'aluminium d'épaisseur 1mm.
- Ouverture du panneau: «relevant extérieur» avec les charnières vers le haut.
- Articulation du panneau réalisée par deux paumelles acier invisibles.
- Deux ressorts oléopneumatiques assurent l'ouverture du vantail vers l'extérieur.
- Déclenchement réalisé par une bobine électromagnétique à émission ou rupture 24Vcc ou 48Vcc.
- Déclenchement par vérin pneumatique également possible.

- Le vantail s'ouvre selon un angle de 60° environ.
- Le panneau est équipé d'une poignée permettant le réarmement manuel de l'ouvrant.
- Contact de position début et fin de course unipolaire (FDCU) ou bipolaire (FDCB).
- Teintes RAL disponibles sur demande.

Grille d'habillage GFAV, GAAV

- Dimensions 475x475 à 1350x1100.
- Surface libre supérieure à 90%.
- GFAV: Grille à noyau fixe – soudé au cadre.
- GAAV: Grille à noyau amovible – système à ressort.
- Finition peinte teinte RAL: nous consulter.
- Cadre et ailette en aluminium anodise teinte naturelle.

- Fixation du cadre de la grille directement en applique sur le mur maçonné par 4 vis (Ø3,5 mm) non fournies. Les trous de fixation sont situés sur le retour de plis intérieur.
- Ailettes à profil bombé incliné à 45° - serties sur 2 tubes aluminium à l'arrière de la grille (à partir d'une largeur de grille L > 600 mm, les ailettes sont serties sur 3 tubes, pour une meilleure rigidité).

Installation

- Montage en partie basse du local.
- Pose en façade ayant un angle compris entre 0 et 30° avec la verticale.
- Utilisation du pré-cadre fortement recommandé.
- Installation ouverture du panneau horizontal uniquement.

- Rappel: l'ensemble des éléments participant au réarmement (poignée à manipuler) doit se trouver à une hauteur inférieure à 2,5 m par rapport au sol, pour en permettre l'accès.

Les ouvrants codifiés dans le TARIF sont sans option

- La commande doit impérativement être accompagnée:
  - D'une bobine de déclenchement 24 ou 48V à émission ou Rupture: au choix VD24 ou VM24 ou VD48 ou VM48.
  - Ou bien d'un déclencheur pneumatique.
  - De contact de position fin et début de course unipolaire ou bipolaire: option FDCU ou FDCB.

DIMENSIONS (mm)

Coupe verticale

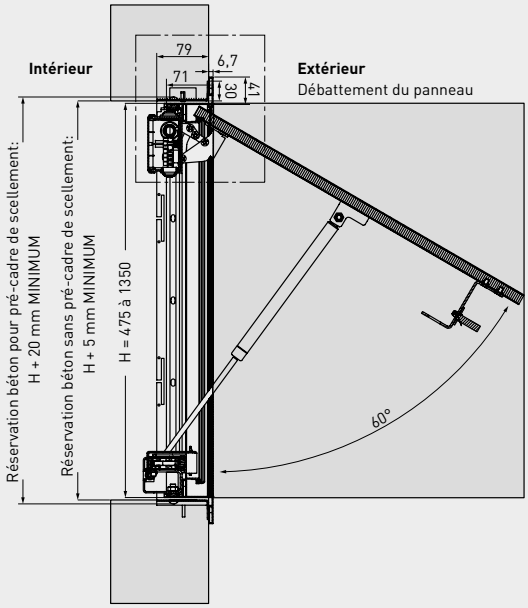

Coupe verticale avec grille d'habillage type GFAV, GAAV

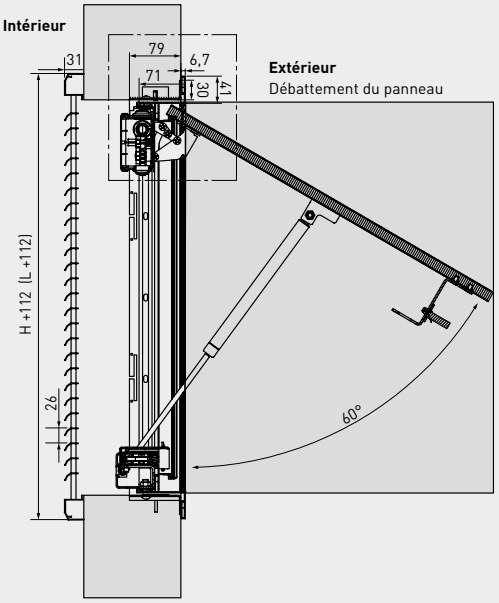

Coupe horizontale

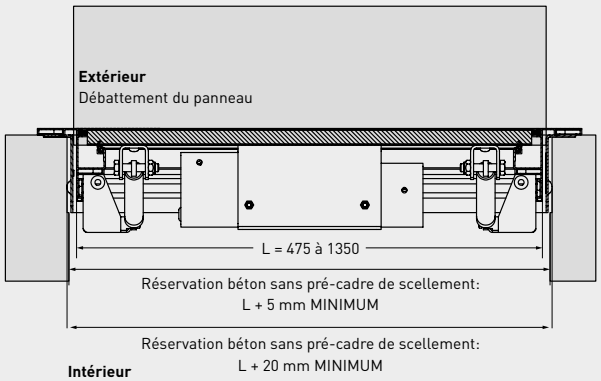

GFAV, GAAV

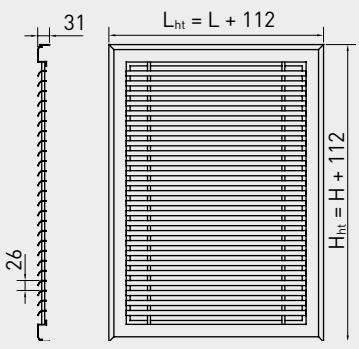

Modèle	Longueur hors-tout	Hauteur hors-tout
GFAV	L_{ht} =	H_{ht} =
GAAV	L + 112 mm	H + 112 mm

L: Longueur nominale de l'ouvrant AIRLAM
H: Hauteur nominale de l'ouvrant AIRLAM

DIMENSIONS (mm)

Ouverture du panneau

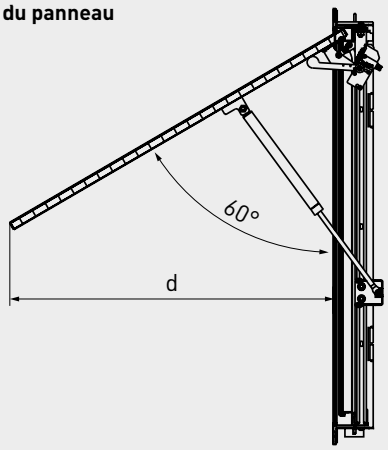

Dimensions hors-tout	
Longueur hors-tout	**Hauteur hors-tout**
L_{ht} = L + 80	H_{ht} = H + 80

Hauteur Airlam Panneau (mm)	Débattement d (mm)
475	366
600	487
725	588
850	690
975	810
1100	914
1225	1018
1350	1122

Réservation sans cadre de scellement
(H + 5 mm à 15 mm) x (L + 5 mm à 15 mm)

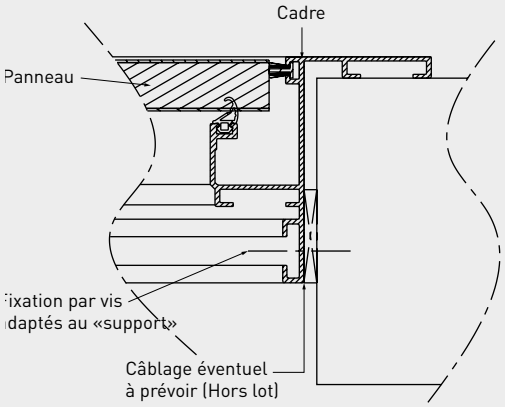

Réservation avec précadre de scellement
(H + 20 mm) x (L + 20 mm)

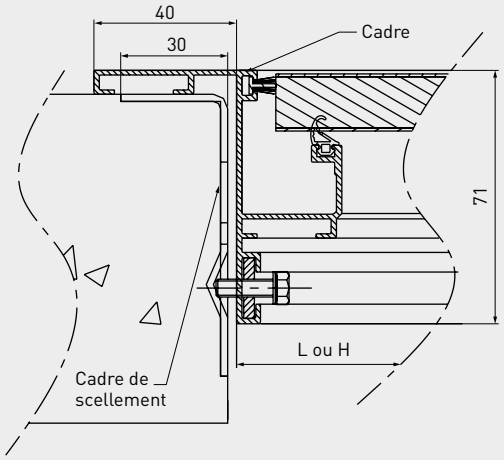

SURFACES LIBRES CALCULEES (dm²)

Déclenchement électromagnétique ou pneumatique

H (mm)	L (mm)							
	475	**600**	**725**	**850**	**975**	**1100**	**1225**	**1350**
475	12,8	18	23,2	28,4	33,6	38,8	44	49,2
600	17,7	24,4	31,2	38	44,7	51,5	58,3	65
725	22,9	31,2	39,5	47,9	56,2	64,5	72,8	81,2
850	28,1	38	47,9	57,7	67,6	77,5	87,4	97,3
975	32,2	43,7	55,1	66,5	78	89,5	100,9	112,4
1100	37,4	50,4	63,5	76,5	89,5	102,5	115,5	128,5
1225	42,6	57,2	71,8	86,4	100,9	115,5	130,1	–
1350	47,8	64	80,1	96,2	112,4	128,5	144,7	–

COEFFICIENT D'ISOLATION (Uw)

Le coefficient Uw, en W/(m².K), définit la performance de l'isolation thermique de l'ouvrant, il s'agit du coefficient de transmission thermique, qui est l'inverse de la résistance thermique. Ainsi, plus le coefficient Uw est faible, meilleure sera l'isolation.

H (mm)	Largeur (mm)							
	475	**600**	**725**	**850**	**975**	**1100**	**1225**	**1350**
475	3,19	3,04	2,94	2,87	2,82	2,78	2,75	2,73
600	3,05	2,9	2,8	2,73	2,67	2,63	2,6	2,57
725	2,96	2,81	2,7	2,63	2,58	2,54	2,5	2,48
850	2,9	2,74	2,64	2,56	2,51	2,47	2,43	2,41
975	2,85	2,69	2,59	2,51	2,46	2,42	2,38	2,35
1100	2,82	2,66	2,55	2,47	2,42	2,38	2,34	2,31
1225	2,79	2,63	2,52	2,44	2,39	2,34	2,31	–
1350	2,77	2,6	2,49	2,42	2,36	2,32	2,28	–

CARACTERISTIQUES TECHNIQUES

Caractéristiques des bobines électromagnétiques:
- Entrée de télécommande: 24 ou 48 Vcc.
- Mode: Rupture ou émission.
- Puissance consommée:
  - Mode émission 24 ou 48 Vcc: 3,5 W.
  - Mode rupture 24 ou 48 Vcc: 1,6 W.

Caractéristiques du déclencheur pneumatique:
- Entrée de télécommande: 6 bars.
- Mode : Emission ou rupture.
- Caractéristiques du micro-vérin:
  - Pc : 6 bars
  - Vc : 0,02 NL

- Raccordement du déclencheur pneumatique: raccorder un tube cuivre Ø6 mm sur le raccord du corps de micro-vérin (étanchéité métal contre métal) en énergie pneumatique, il est nécessaire d'utiliser une clé plate d'ouverture 12 mm.

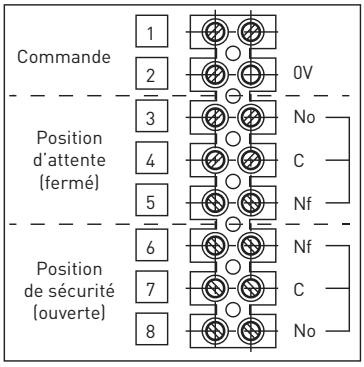

ACCESSOIRES (montées d'usine)

VD24, VD48, VM24, VM48
Bobine à émission ou rupture 24 ou 48Vcc.

Déclencheur pneumatique

FDCB
Contact additionnel fin/ début de course.

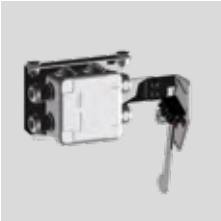

FDCU
Contact fin/ début de course unipolaire.

ACCESSOIRES (non montées d'usine)

CASA
Cadre à sceller (livré en kit, montage par clavette fournies).

Kit de montage
Sur panneau bois.



GFAV, GAAV, GEAV
Grilles d'habillage.



GFAV, GAAV, GPAV



GCAV droite GCAV gauche



GBAV



Serrure (batteuse) Charnière

Alu à ailettes.

- Grilles esthétiques pour volets AVANTAGE.
- Finition soignée aluminium anodisé.
- Pertes de charge réduites.
- Pour volets utilisés en VB et VH.

Application

- Grilles d'habillage pour la gamme de volets AVANTAGE 1V et 2V.
- Se fixent en applique sur le volet.
- Protègent l'accès de la gaine après ouverture du volet.
- Cachent partiellement à la vue la partie centrale du volet.
- Ailettes inclinées vers le bas pour un montage en VB.
- Ailettes inclinées vers le haut pour un montage en VH.

Gamme

- Dimensions (Lce x Hce): 300x385 à 1100x1105.
- Surface libre supérieure à 90%.
- GFAV: Grille à noyau fixe - soudé au cadre.
- GAAV: Grille à noyau amovible - système à ressort.
- GPAV: Grille à noyau amovible - système à ressort avec verrouillage par batteuse de sécurité à carré pompier.
- GBAV: Grille à noyau amovible avec un cadre aux formes arrondies - système à ressort avec verrouillage par batteuse de sécurité à carré pompier.
- GCAV: Grille avec noyau monté sur charnières et verrouillage par batteuse de sécurité à carré pompier.
  - GCAV gauche: charnières à gauche - orientation des ailettes vers le bas.
  - GCAV droite: charnières à droite - orientation des ailettes vers le bas.
- Finition peinte autres RAL: nous consulter.

Description

- Cadre et ailettes en aluminium anodisé teinte naturelle.
- Fixation du cadre de la grille sur le cadre du volet par 4 vis auto-foreuses (Ø 3,5 mm) fournies. Les trous de fixation sont situés sur le retour de plis intérieur, donc quasiment invisibles.
- Ailettes à profil bombé incliné à 45° - serties sur 2 tubes aluminium à l'arrière de la grille (à partir d'une largeur de grille Lce > 600 mm, les ailettes sont serties sur 3 tubes, pour une meilleure rigidité).
- Verrouillage par batteuse de sécurité équipée d'un carré pompier femelle de 4 x 4 mm.

DIMENSIONS (mm)

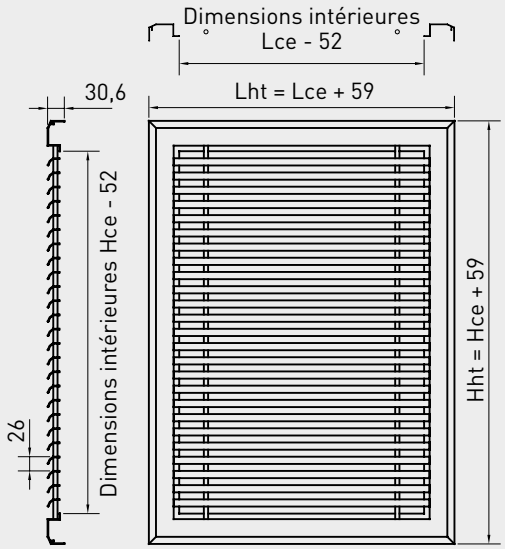

Pour tous les modèles:
Lce, Hce: Longueur, hauteur nominale du volet AVANTAGE.
Lht, Hht: Longueur, hauteur hors tout de la grille.



Alu grandes hauteurs.

- Grilles esthétiques pour volets AVANTAGE.
- Finition soignée aluminium anodisé.
- Esthétique homogène pour VH et VB.
- Pertes de charge réduites.

Application

- Grilles d'habillage pour volets de désenfumage AVANTAGE 1V et 2V.
- S'encastrent dans le mur.
- Permettent de conserver une esthétique homogène sur l'ensemble des volets hauts et bas de la circulation.
- Protègent l'accès de la gaine après ouverture du volet.
- Cachent partiellement à la vue la partie centrale du volet.

Gamme

- Dimensions (Lce x Hce): 400 x 2000 à 1200 x 2600.
- Surface libre supérieure à 90%.
- Grille avec noyau d'ailettes amovible sur une hauteur de 1 mètre en partie basse (volet d'amenée d'air VB) ou en partie haute (volet d'extraction VH) clipsé au cadre avec verrouillage par 2 batteuses de sécurité à carré pompier.
- Ailettes inclinées vers le bas.
- Autres dimensions: nous consulter.
- Finition peinte teintes RAL: nous consulter.

Description

- Cadre et ailettes en aluminium anodisé teinte naturelle.
- Cadre avec un retour de 10 mm pour masquer les irrégularités des découpes de réservation.
- Pas d'ailettes en aluminium de 25 mm.
- Ailettes à profil bombé incliné à 45°, serties sur 2 tubes aluminium à l'arrière de la grille (à partir d'une largeur de grille Lce > 600 mm, les ailettes sont serties sur 3 tubes, pour une meilleure rigidité).
- Verrouillage par batteuse de sécurité équipée d'un carré pompier femelle de 4 x 4 mm.
- Fixation de la grille: prévoir 2 cornières acier en forme de «L» à fixer de part et d'autre de la réservation réalisée dans le doublage (côté intérieur), puis venir visser le cadre de la grille sur les cornières. (vis autoforeuses non fournies).

DIMENSIONS (mm)

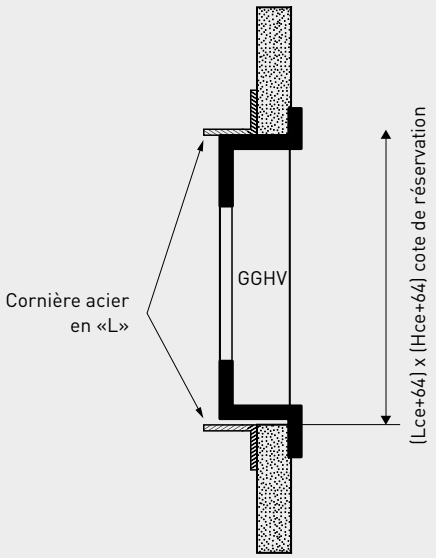

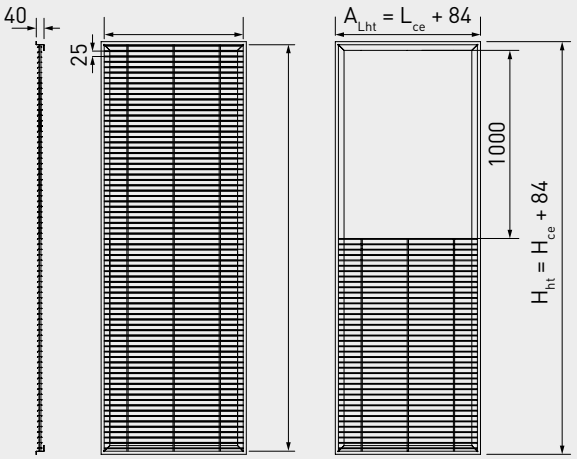

Modèle	Longueur Hors tout	Hauteur Hors tout	Epaisseur
GGHV	$L_{ht} = L_{ce} + 84$	$H_{ht} = H_{ce} + 84$	40 mm

L_{ce}: Longueur nominale de la grille GGHV.
H_{ce}: Hauteur nominale de la grille GGHV.

Réservation (pour encastrement de la grille): $(L_{ce} + 64) \times (H_{ce} + 64)$

Exemple: Grille GGHV 650 x 2150
Dimensions Hors tout: L_{ht} = 734 mm et H_{ht} = 2234 mm.
Dimensions réservation: $L_{rés}$ = 714 mm et $H_{rés}$ = 2214 mm.



AUTODEF ETANCHE



GFAV, GAAV
grilles d'habillage

- Conforme aux normes NF S 61-937-1 et NF S 61-937-8.
- Esthétique soignée, finition aluminium anodisé.
- Très bonne étanchéité à l'air et à l'eau
- Profondeur réduite.

Application
- Ouvrant de façade utilisé en amenée d'air neuf pour le désenfumage en ERP, habitat collectif et IGH.
- Dispositif Actionné de Sécurité (DAS) télécommandé destiné à l'introduction d'air neuf en façade extérieure du bâtiment (façade verticale uniquement).
- L'ouvrant est fermé en position d'attente et s'ouvre en cas d'incendie pour permettre l'introduction d'air neuf.

Gamme
- Dimensions LxH : 320 x 400 à 1070 x 1070.
- Surface libre jusqu'à 99,2 dm².
- Déclenchement électromagnétique par bobine à émission ou à rupture 24 Vcc ou 48 Vcc et contacts début/ fi n de course unipolaire (FDCU) montés d'usine.
- Réarmement manuel uniquement.
- Les grilles d'habillage intérieures (GFAV, GAAV) permettent d'avoir une esthétique homogène avec les grilles d'habillage des volets de la gamme AVANTAGE.

Description

Construction
- Cadre réalisé en profil d'aluminium anodisé naturel.
- Vantail constitué d'un isolant incombustible M0 doublé sur chaque face extérieure d'une plaque d'aluminium anodisé collée.
- Articulation du vantail réalisée par deux charnières en acier inoxydable.
- Déclenchement réalisé par une bobine électromagnétique à émission ou à rupture 24 Vcc ou 48 Vcc.
- Contacts de position début et fin de course unipolaire (FDCU).
- Des ressorts oléopneumatiques assure l'ouverture du vantail vers l'extérieur.
- Réarmement manuel à l'aide de la poignée métallique.

Installation
- L'utilisation d'un précadre à sceller est fortement recommandé afin d'éviter tout problème de fonctionnement et d'étanchéité.
- La partie basse de l'AUTODEF ETANCHE ne devra pas être installée à plus de 3 mètres du sol.
- Pour assurer l'isolation lors de la pose de l'ouvrant panneau en face extérieur, il convient de rajouter un cordon d'étanchéité type mastic sur toute la périphérie du cadre.

Les ouvrants codifiés dans le TARIF sont sans option
- La commande doit impérativement être accompagnée:
  - D'une bobine de déclenchement 24 ou 48V à émission VD ou à rupture VM: au choix VD24 ou VM24 ou VD48 ou VM48.
  - D'un contact de position fin et début de course unipolaire: option FDCU.

OPTIONS MONTEES D'USINE

VD24, VD48, VM24, VM48
Bobine électromagnétique à émission ou à rupture 24 ou 48 Vcc.

FDCU
Contact fin/ début de course unipolaire.

Autres teintes RAL, nous consulter.

ACCESSOIRES NON MONTES D'USINE



Précadre à sceller

GFAV, GAAV
Grilles d'habillage.

Kit de remplacement

Kit VD 24, VD48, VM24, VM48
Bobine électromagnétique à émission ou à rupture 24 ou 48 Vcc.

Kit FDCU
Contact fin/début de course unipolaire.

DIMENSIONS (mm)

AUTODEF ÉTANCHE

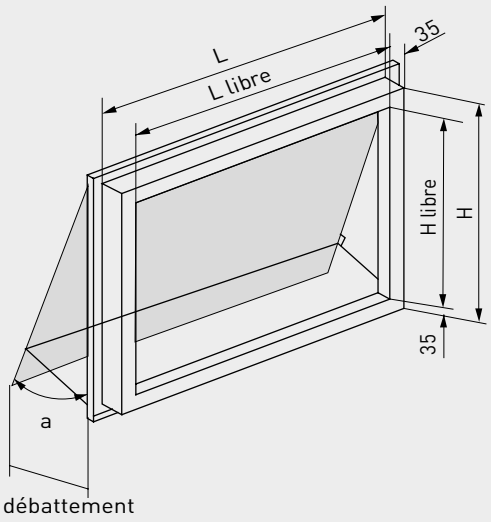

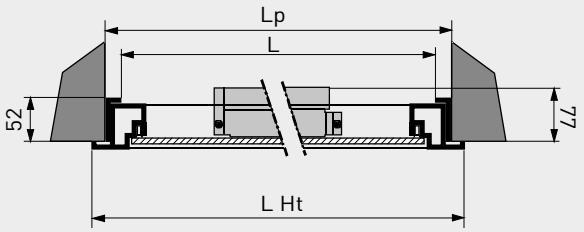

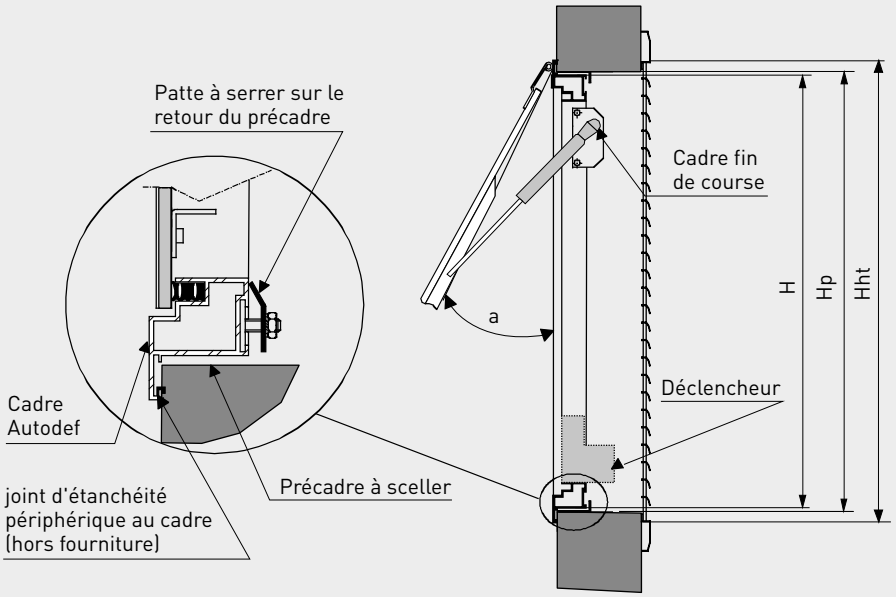

Modèle	Cotes d'encastrement	Cote de passage libre	Réservation		Cotes hors tout
			Avec précadre	Sans Précadre	
AUTODEF ÉTANCHE	L x H	L libre = L - 70 H libre = H - 70	Lp = L + 20 Hp = H + 20	Lp = L + 10 Hp = H + 10	L ht = L + 40 H ht = H + 40

GFAV, GAAV

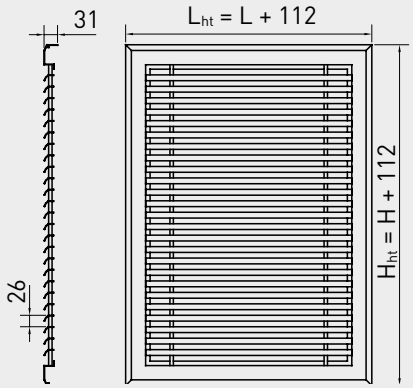

Modèle	Longueur Hors Tout	Hauteur Hors Tout
GFAV	Lht = L + 112 mm	Hht = H + 112 mm
GAAV		

L : Longueur nominale de l'ouvrant AUTODEF Étanche
H : Hauteur nominale de l'ouvrant AUTODEF Étanche

SURFACES LIBRES (dm²)

H (mm)	L (mm)									
	320	**400**	**500**	**600**	**700**	**800**	**900**	**1000**	**1050**	**1070**
400	7,5	10,1	13,4	16,7	20	23	-	-	-	-
500	10	13,4	17,7	22	26,3	30,2	34,9	-	-	-
600	12,5	16,7	22	27,3	32,6	37,9	43,2	48,1	51,1	52,2
700	15	20	26,3	32,6	38,9	44,2	51,5	56,4	58,4	59,2
800	17,5	23,3	30,6	37,9	45,2	52,5	59,8	67,1	70,7	72,2
900	20	26,6	34,9	43,2	51,5	59,8	68,1	76,4	80,5	82,2
1000	22,5	29,9	39,2	48,5	57,8	67,1	76,4	85,7	90,3	92,2
1070	24,2	32,2	42,2	52,2	62,2	72,2	82,2	92,2	97,2	99,2

Débattement du vantail

H (mm)	L (mm)									
	320	**400**	**500**	**600**	**700**	**800**	**900**	**1000**	**1050**	**1070**
400	218	218	245	270	292	292	-	-	-	-
500	202	240	275	309	340	340	369	-	-	-
600	244	244	290	333	373	373	411	411	446	446
700	390	390	390	390	390	390	438	438	438	438
800	448	448	448	448	448	448	502	502	502	502
900	505	505	505	505	505	505	505	566	566	566
1000	562	562	562	562	562	562	562	562	562	562
1070	602	602	602	602	602	602	602	602	602	602

CARACTERISTIQUES ELECTRIQUES

Les contacts sont représentés avec le vantail en position de sécurité (ouvert).

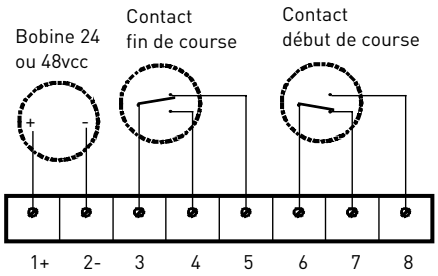

- Bobine de déclenchement.
- Alimentation 24 Vcc ou 48 Vcc.
- Puissance:
  - Déclenchement par émission VD: Pmax =3,5W.
  - Déclenchement par rupture VM: Pmax = 1,6W.



S&P SUISSE, S.A.

19, Ch. du Champ-des-Filles
1228 Plan-Les-Ouates
Geneve - Suisse

Tel.: +41 022 794 25 25
Fax: +41 022 794 25 59

www.solerpalau.ch
info-swiss@solerpalau.com

EXPORT - AUTRES PAYS

C. Llevant, 4
Polígono Industrial Llevant
08150 Parets del Vallès
Barcelone - Espagne

Tel.: +34 93 571 93 00
Fax: +34 93 571 93 11

www.solerpalau.com
consultas@solerpalau.com

Soler&Palau Ventilation Group